75号空気弁工構造図 S=1:50

位置図 S=1:100

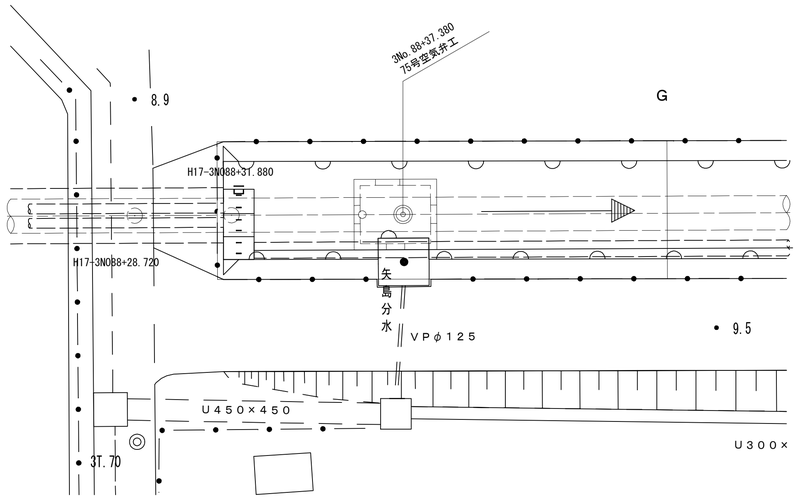

平断面図

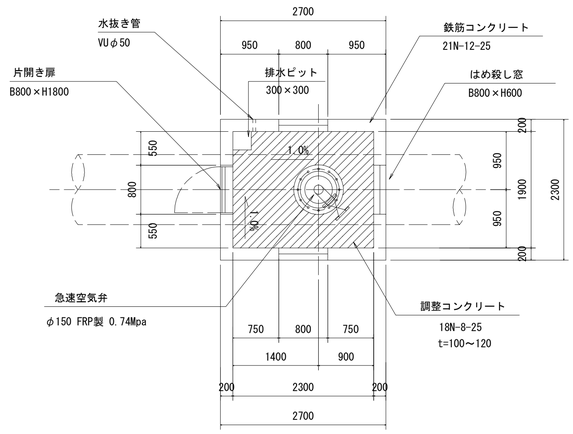

B-B

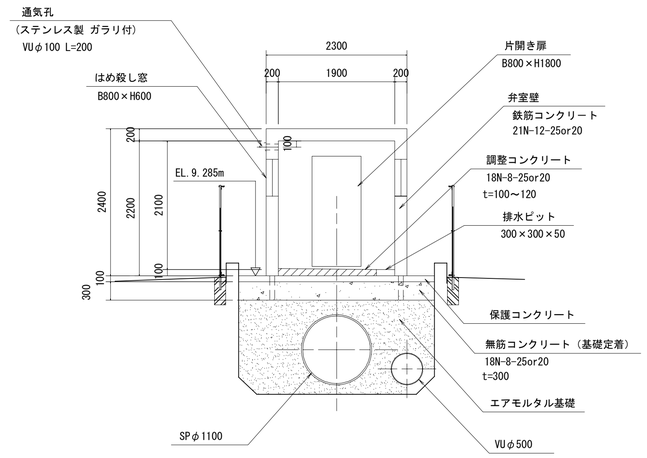

A-A

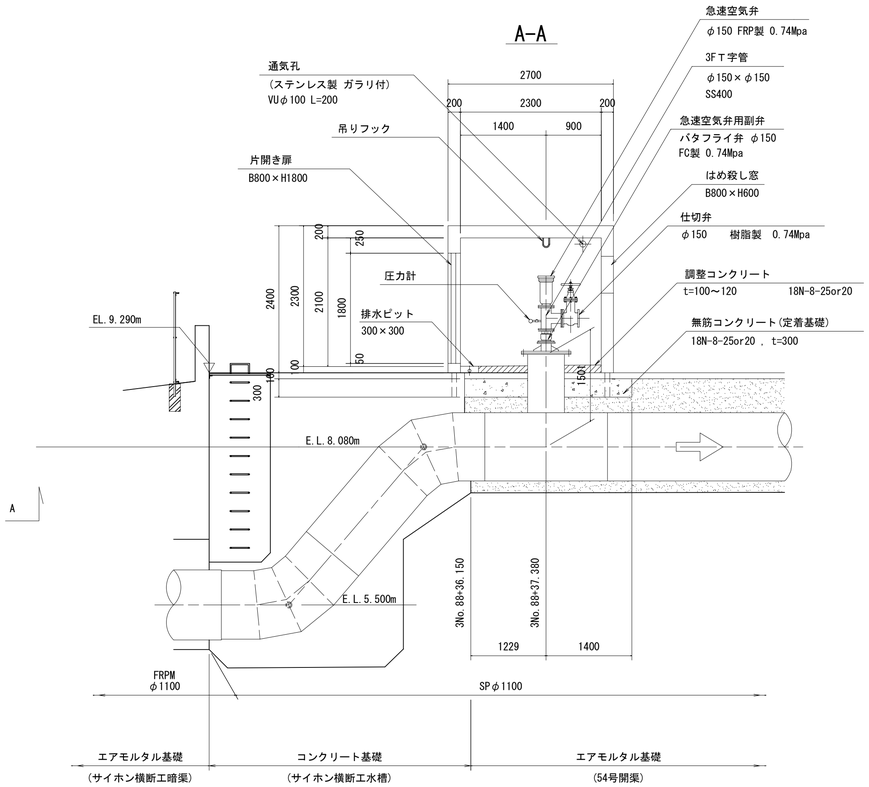

C-C

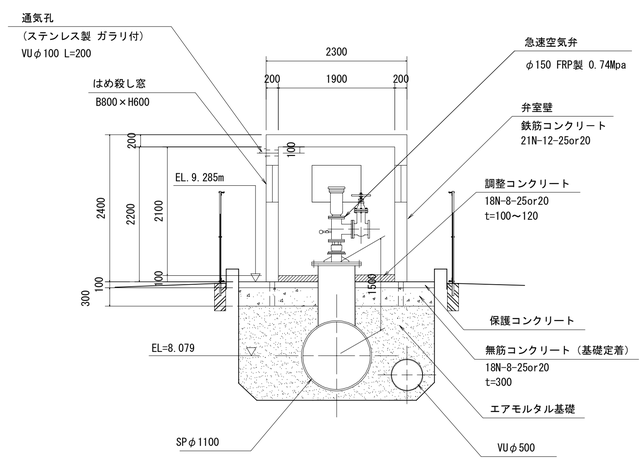

平面図

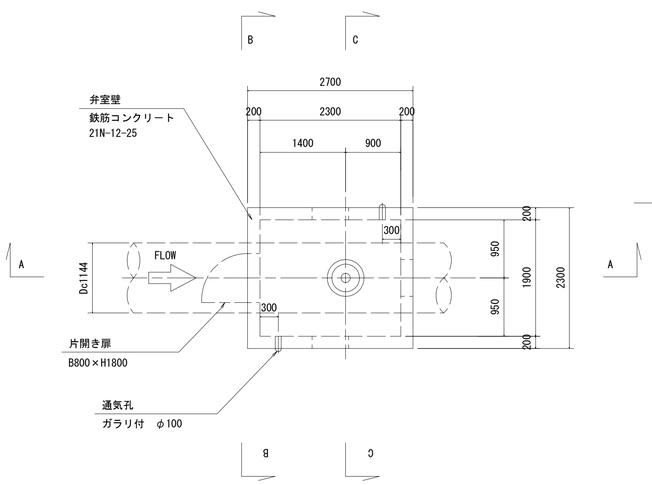

施設名	南部幹線用水路(0312100-1100-20)		
図面名	75号空気弁工構造図		
作成年月	平成26年 3月		
縮尺	A1 1:50 A2 1:70	図面番号	8-459/599
作成者	関東農政局 両総農業水利事業所		