両総農業水利事業　全体位置図

西部幹線用水路
(0312100-0200-12)

福岡南支線用水路
(0312100-1100-12)

東部幹線用水路
(0312100-1100-03)

福岡東支線用水路
(0312100-1100-09)

松潟支線用水路
(0312100-1100-10)

松潟堰(頭首工)
(0312100-1100-11)
松潟支線揚水機場
(0312100-1100-24)

東金東支線用水路
(0312100-1100-08)

南郷支線用水路
(0312100-1100-07)

第3揚水機場
(0312100-1100-21)

第2揚水機場
(0312100-1100-19)

第2導水路
(0312100-0200-07)

南部幹線用水路
(0312100-1100-20)

山武東部支線用水路
(0312100-1100-06)

横芝堰
(0312100-1100-27)

山武東部支線機場
(0312100-1100-13)

栗山川統合機場（篠本堰）
(0312100-1100-28)
栗山川統合機場
(0312100-1100-02)

南条支線用水路
(0312100-1100-05)

北部幹線用水路
(0312100-1100-18)

栗山川疎水路

川尻水門
(0312100-1100-25)

八間川排水路
(0312100-1100-01)

大須賀川排水路
(0312100-1100-23)

大戸堰
(0312100-0200-14)

岩戸堰
(0312100-1100-26)

第1揚水機場
(0312100-1100-17)

大須賀支線用水路
(0312100-1100-04)

第1排水機場
(0312100-1100-22)

第1制水門
(0312100-1100-15)

第1導水路
(0312100-1100-16)

利根川両総水門
(0312100-1100-14)

第2排水機場
(0312100-0200-19)

凡　例

	用水受益
	用排水受益
	排水受益
	用水路
	排水路
	揚水機場
	排水機場
	調整池
	頭首工
	主要道路
	鉄　道

1：80,000

「この地図は、国土地理院長の承認を得て、同院発行の5万分の1地形図を複製したものです。（承認番号　平13関複、第149号）」

位置図

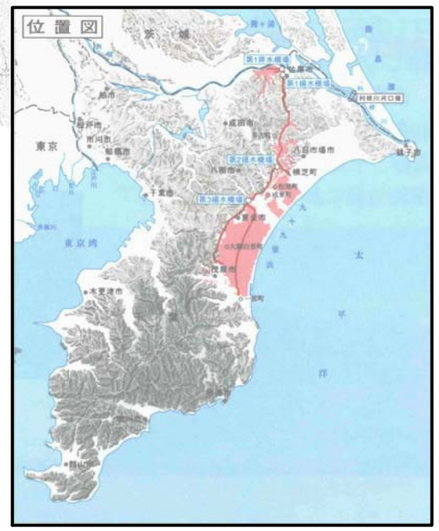

施設名	南部幹線用水路 (0312100-1100-20)		
図面名	全体位置図		
作成年月日	平成26年3月		
縮尺	A1 1：80,000 A2 1:113,137	図面番号	1-1/1
作成者	関東農政局　両総農業水利事業所		

土地改良施設整理台帳付属図面一覧表（1）

番号	施設名	図面番号	名称	番号	施設名	図面番号	名称	番号	施設名	図面番号	名称	備考
3-8	南部幹線用水路	1	全体位置図			8	蕪木分水工・16号空気弁工（136/310～138/310）			8	減圧工一般図（216/310）	
		2	管理用設備模式図			8	17号空気弁工（139/310～141/310）			8	1号減圧工・39号空気弁工（217/310～218/310）	
		3	水路路線図（1/5～2/5）			8	18号空気弁工（142/310～144/310）			8	9号排泥工（219/310）	
		4	水理縦断図（1/2～2/2）			8	19号空気弁工（145/310）			8	2号減圧工・40号空気弁工（220/310～221/310）	
	施設管理図	5	施設図郭割図			8	大堤分水工・斜面工（146/310～149/310）			8	41号空気弁工（222/310～224/310）	
		6	施設管理図（1/55～15/55）			8	3号制水弁工・20号空気弁工（150/310～151/310）			8	家之子第3分水工（225/310～227/310）	
		6	施設管理図（15/55～35/55）			8	5号排泥工（152/310～153/310）			8	42号空気弁工（228/310）	
		6	施設管理図（35/55～55/55）			8	木戸川水管橋・21号空気弁工（154/310～164/310）			8	43号空気弁工（229/310～230/310）	
		7	管割図 （1/53～13/53）			8	6号排泥工（165/310）			8	10号排泥工（231/310）	
		7	管割図 （13/53～34/53）			8	22号空気弁工（166/310～168/310）			8	公平水路橋一般図（232/310）	
		7	管割図 （34/53～53/53）			8	23号空気弁工（169/310～171/310）			8	公平水路橋管固定部詳細図（233/310～234/310））	
		8	標準断面図（1/310～31/310）			8	南郷分水工（172/310～175/310）			8	公平水路橋リングサポート断面図（235/310）	
		8	異形管詳細図（32/310～94/310）			8	2号サイホンブレーカー工・24号空気弁工（176/310～177/310）			8	公平水路橋1650Aサドルサポート詳細図（236/310）	
		8	スラストブロック工（95/310～98/310）			8	遠久田分水工（178/310）			8	公平水路橋落橋防止構造取付図（237/310～239/310））	
		8	流入管制水弁工（99/310～100/310）			8	25号空気弁工（179/310～181/310）			8	公平水路橋段差防止構造詳細図（240/310）	
		8	1号流量計室工（101/310）			8	26・27号空気弁工（182/310～184/310）			8	公平水路橋新設補強梁詳細図（241/310）	
		8	5号空気弁工（102/310～103/310）			8	7号排泥工（185/310～193/310）			8	公平水路橋防護柵工詳細図（242/310）	
		8	3号排泥工（104/310～105/310）			8	4号制水弁工・28号空気弁工（194/310～195/310）			8	真亀川水路橋工（243/310～248/310）	
		8	取立分水工・6号空気弁工（106/310～107/310）			8	29号空気弁工（196/310～198/310）			8	真亀川水路橋防護柵等設置詳細図（249/310）	
		8	7号空気弁工（108/310～109/310）			8	8号排泥工（199/310～201/310）			8	水位計工（250/310）	
		8	8号空気弁工（110/310～111/310）			8	30・31号空気弁工（202/310～204/310）			8	動態観測装置工（251/310～253/310）	
		8	4号排泥工（112/310～114/310）			8	32号空気弁工（205/310）			8	電気防食工（254/310～256/310）	
		8	1号制水弁工・9号空気弁工（115/310～116/310）			8	33号空気弁工（206/310）			8	送水管斜面工（257/310～260/310）	
		8	10号空気弁工（117/310～119/310）			8	34号空気弁工（207/310）			8	送水管浮上防止工（261/310）	
		8	11号空気弁工（120/310～122/310）			8	2号流量計室工（208/310）			8	送水管現場吹付枠工（262/310）	
		8	12号空気弁工（124/310～125/310）			8	36号空気弁工（209/310）			8	特殊人孔工（263/310）	
		8	1号サイホンブレーカー工・13号空気弁工（126/310～127/310）			8	姫島分水工（210/310～211/310）			8	管理用人孔工（264/310）	
		8	松尾分水工（128/310～130/310）			8	37号空気弁工（212/310）			8	管理用道路（265/310～288/310）	
		8	2号制水弁工・14号空気弁工（131/310～132/310）			8	家之子第2分水工（213/310～214/310）			8	管理用道路横断図（289/310～291/310）	
		8	15号空気弁工（133/310～135/310）			8	38号空気弁工（215/310）			8	排水路工（292/310～294/310）	

土地改良施設整理台帳付属図面一覧表（2）

番号	施設名	図面番号	名称	番号	施設名	図面番号	名称	番号	施設名	図面番号	名称	備考
3-8	南部幹線用水路	8	付帯工（295/310～299/310）									
		8	松尾分水工配線図（300/310）									
		8	松尾分水工操作盤外形図及び単線結線図（301/310）									
		8	南郷分水工配線図（302/310）									
		8	1号制水弁工配線図（303/310～304/310）									
		8	1号制水弁工計装フロー図（305/310）									
		8	1号制水弁工機器外形図（306/310）									
		8	1号制水弁工単線結線図（307/310）									
		8	1・2号減圧弁工配線図（308/310）									
		8	2号減圧弁工操作盤外形図及び単線結線図（309/310）									
		8	水管理システム構成図（310/310）									
		9	横断図（1/82～82/82）									
	用地管理図	10	用地図郭割図									
		11	用地管理図 （1/56～15/56）									
		11	用地管理図 （15/56～36/56）									
		11	用地管理図 （36/56～56/56）									
		12	用地管理図（現況平面入り）（1/56～15/56）									
		12	用地管理図（現況平面入り）（15/56～36/56）									
		12	用地管理図（現況平面入り）（36/56～56/56）									
		13	用地境界標識設置図 （1/56～15/56）									
		13	用地境界標識設置図 （15/56～36/56）									
		13	用地境界標識設置図 （36/56～56/56）									
		14	転写連続図　（1/47～12/47）									
		14	転写連続図　（12/47～31/47）									
		14	転写連続図　（31/47～47/47）									
		15	占・使用図 （1/22～4/22）									
		15	占・使用図 （4/22～12/22）									
		15	占・使用図 （13/22～22/22）									

両総農業水利事業　管理用設備模式図

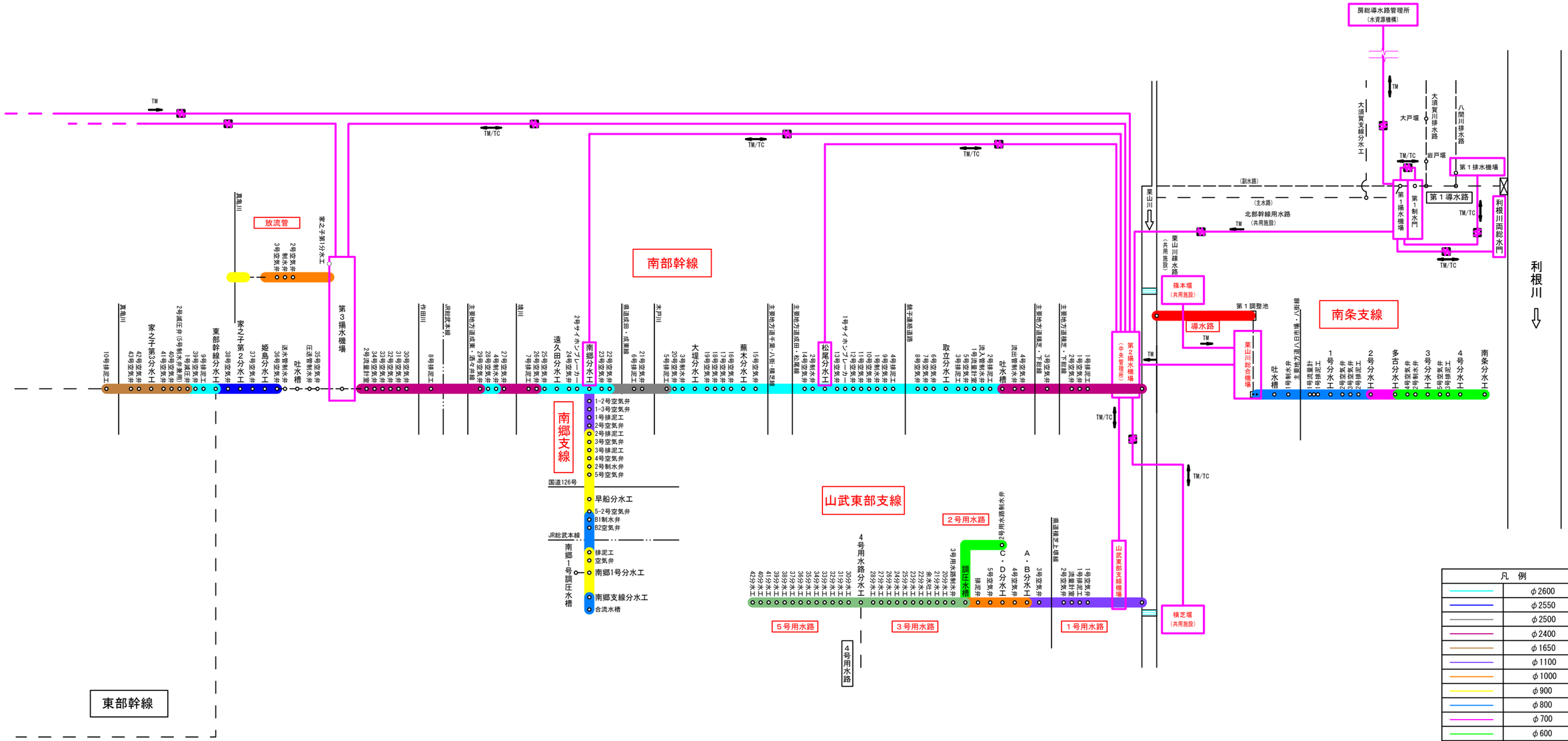

施設名	両総農業水利事業		
図面名	管理用設備模式図		
作成年月	平成26年 3月		
縮尺	――	図面番号	2-1/1
作成者	関東農政局　両総農業水利事業所		

水路路線図1/5

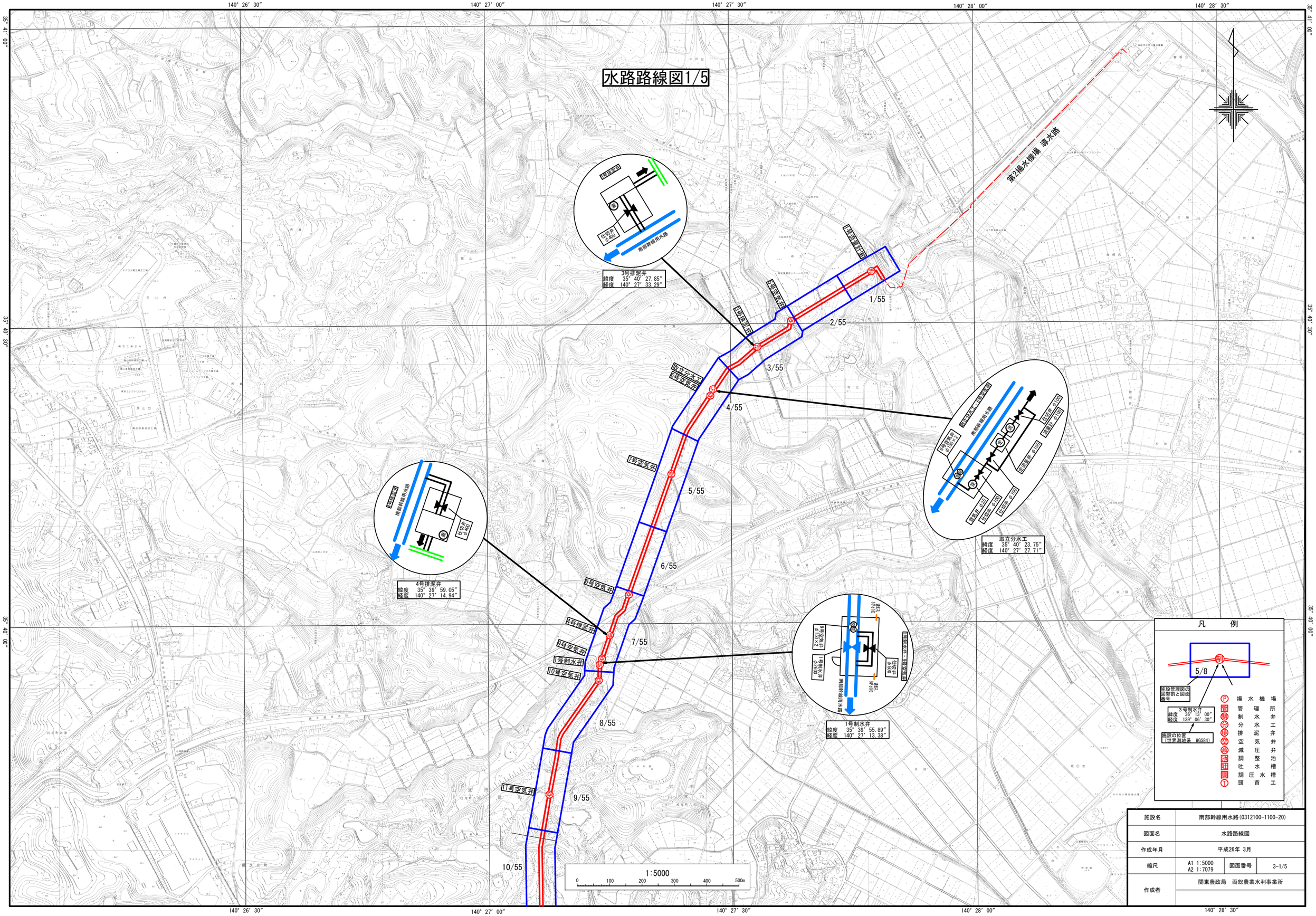

施設名	南部幹線用水路(0312100-1100-20)		
図面名	水路路線図		
作成年月	平成26年 3月		
縮尺	A1 1:5000 A2 1:7079	図面番号	3-1/5
作成者	関東農政局　両総農業水利事業所		

水路路線図2/5

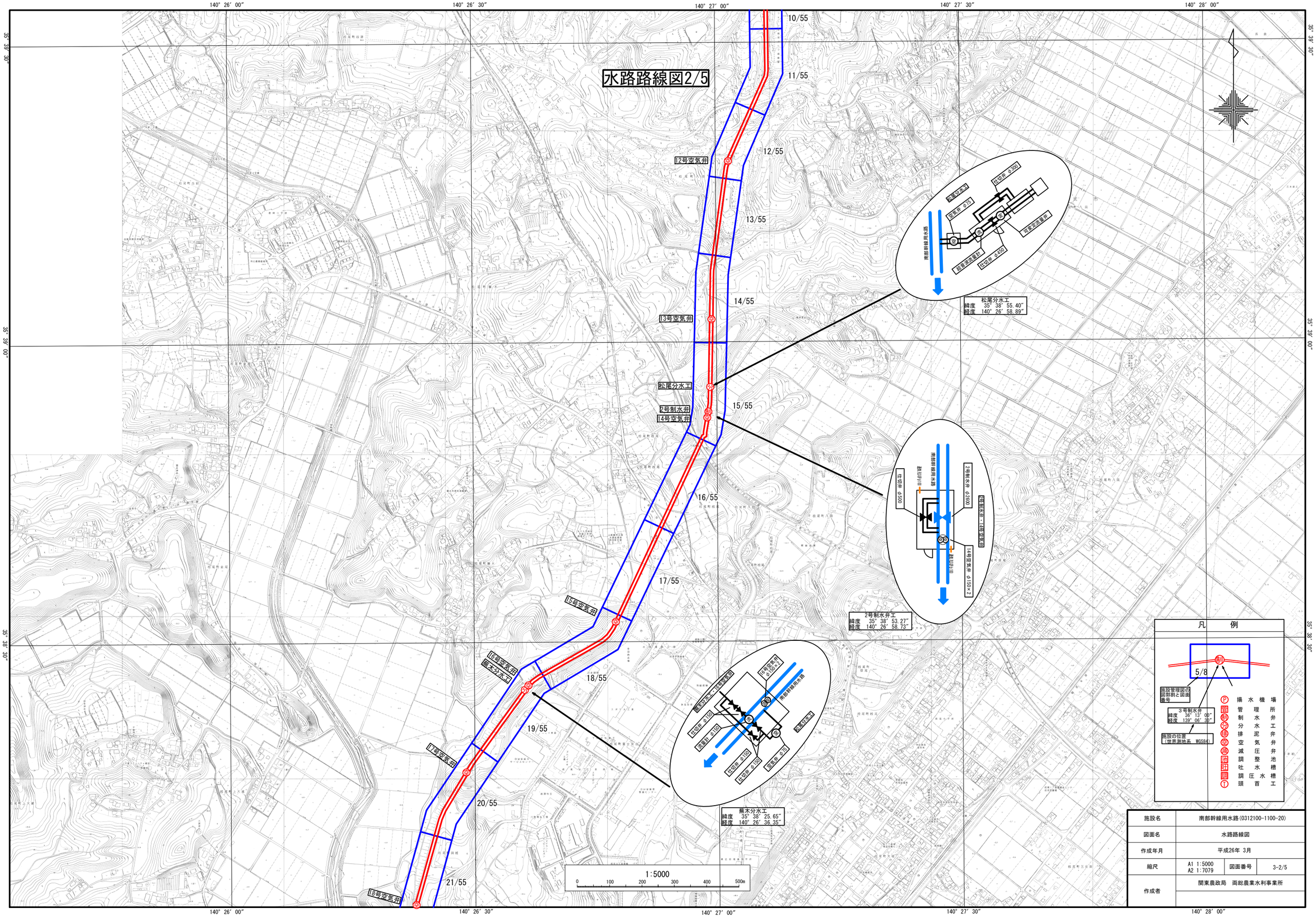

施設名	南部幹線用水路(0312100-1100-20)		
図面名	水路路線図		
作成年月	平成26年 3月		
縮尺	A1 1:5000 A2 1:7079	図面番号	3-2/5
作成者	関東農政局　両総農業水利事業所		

水路路線図3/5

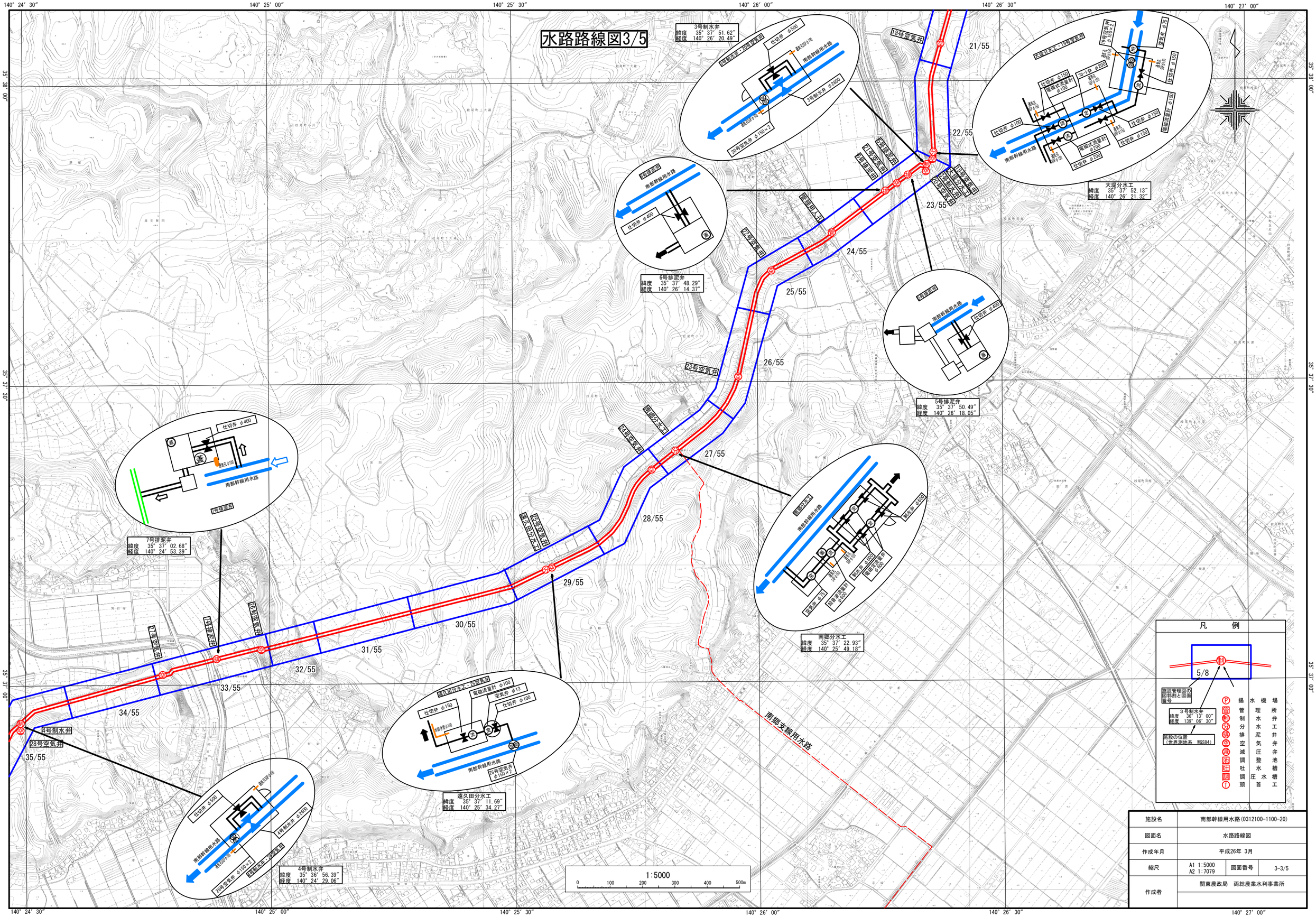

施設名	南部幹線用水路(0312100-1100-20)		
図面名	水路路線図		
作成年月	平成26年 3月		
縮尺	A1 1:5000 A2 1:7079	図面番号	3-3/5
作成者	関東農政局　両総農業水利事業所		

水路路線図4/5

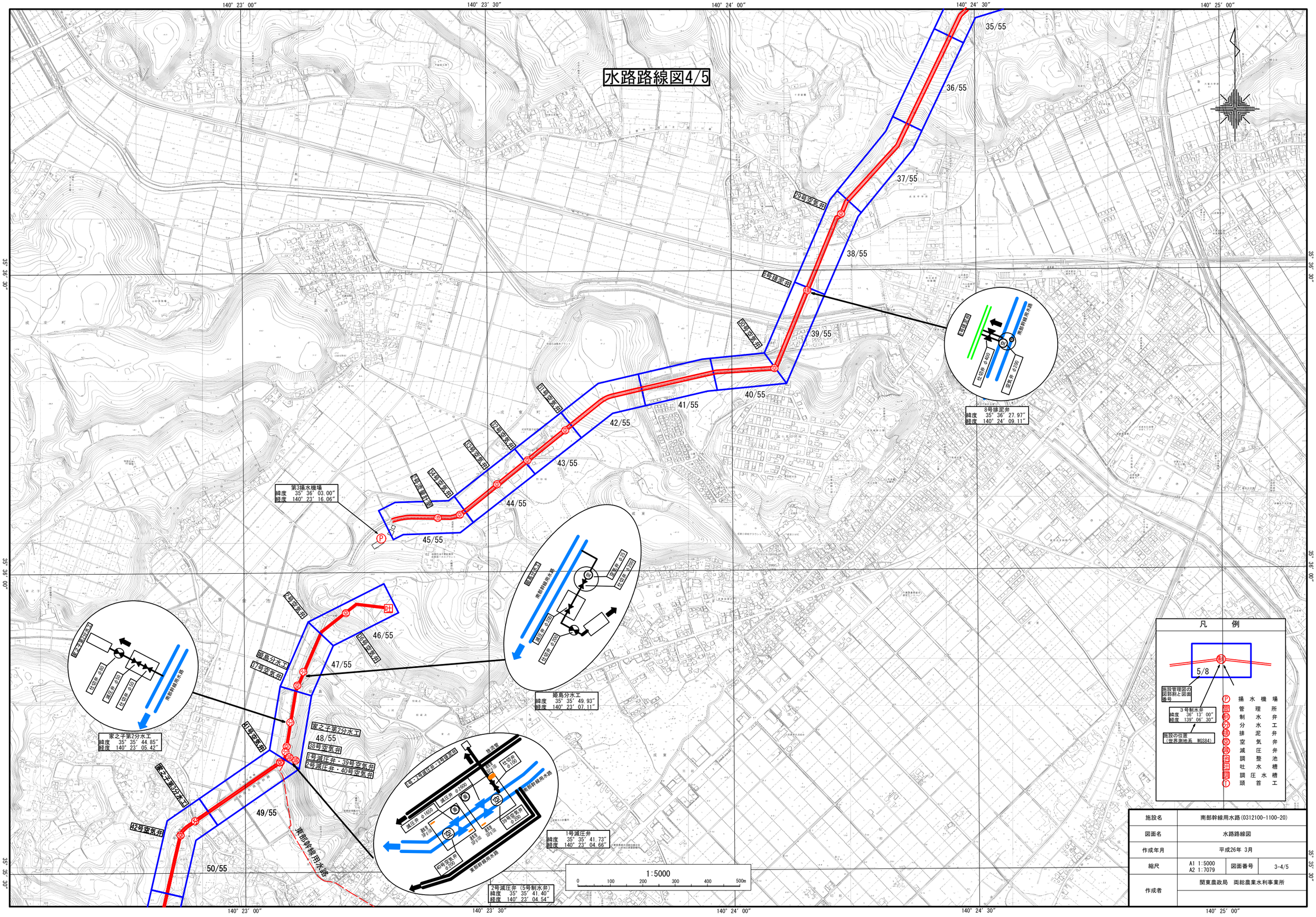

施設名	南部幹線用水路(0312100-1100-20)		
図面名	水路路線図		
作成年月	平成26年 3月		
縮尺	A1 1:5000 A2 1:7079	図面番号	3-4/5
作成者	関東農政局　両総農業水利事業所		

水路路線図5/5

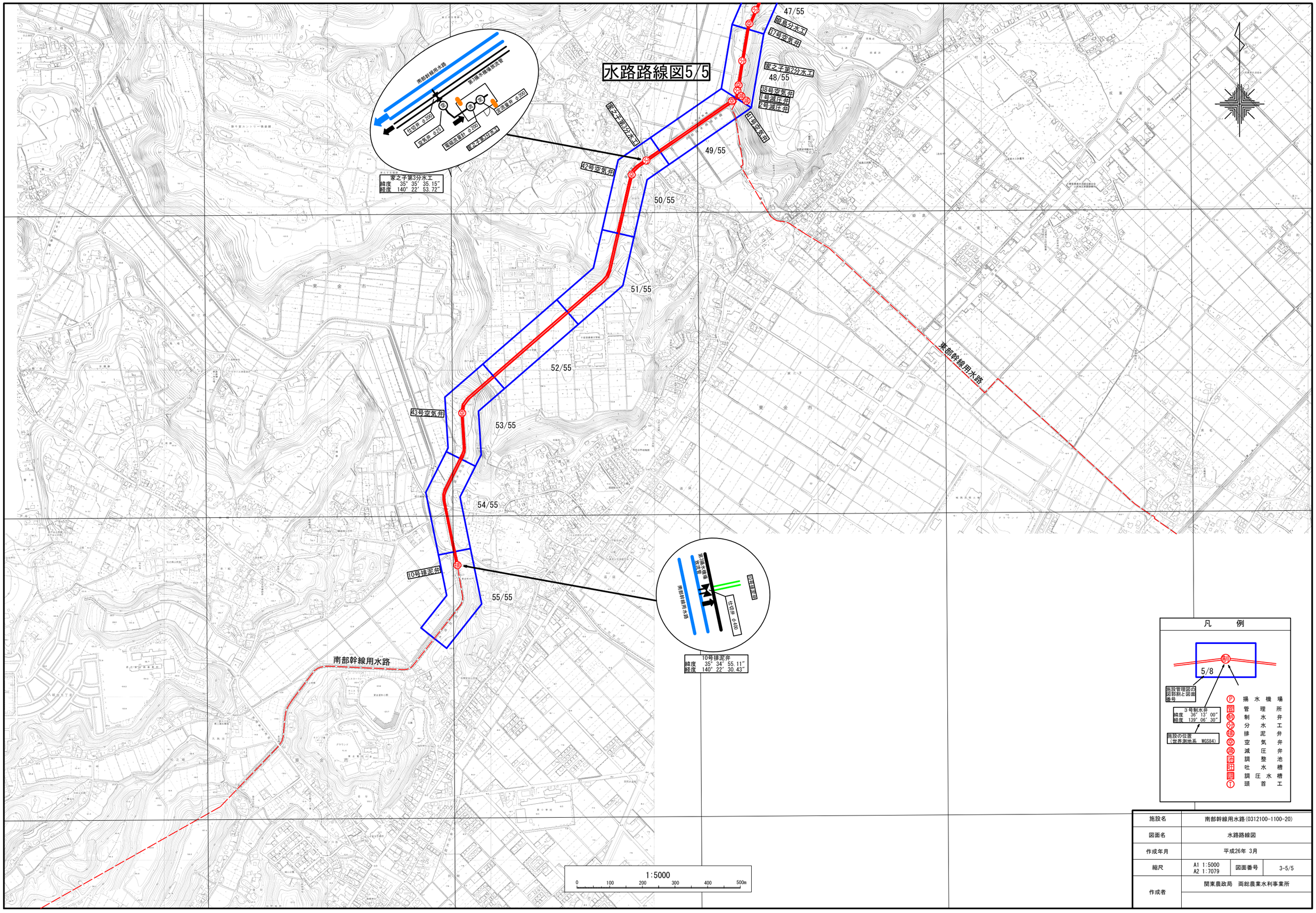

施設名	南部幹線用水路(0312100-1100-20)		
図面名	水路路線図		
作成年月	平成26年 3月		
縮尺	A1 1:5000 A2 1:7079	図面番号	3-5/5
作成者	関東農政局　両総農業水利事業所		

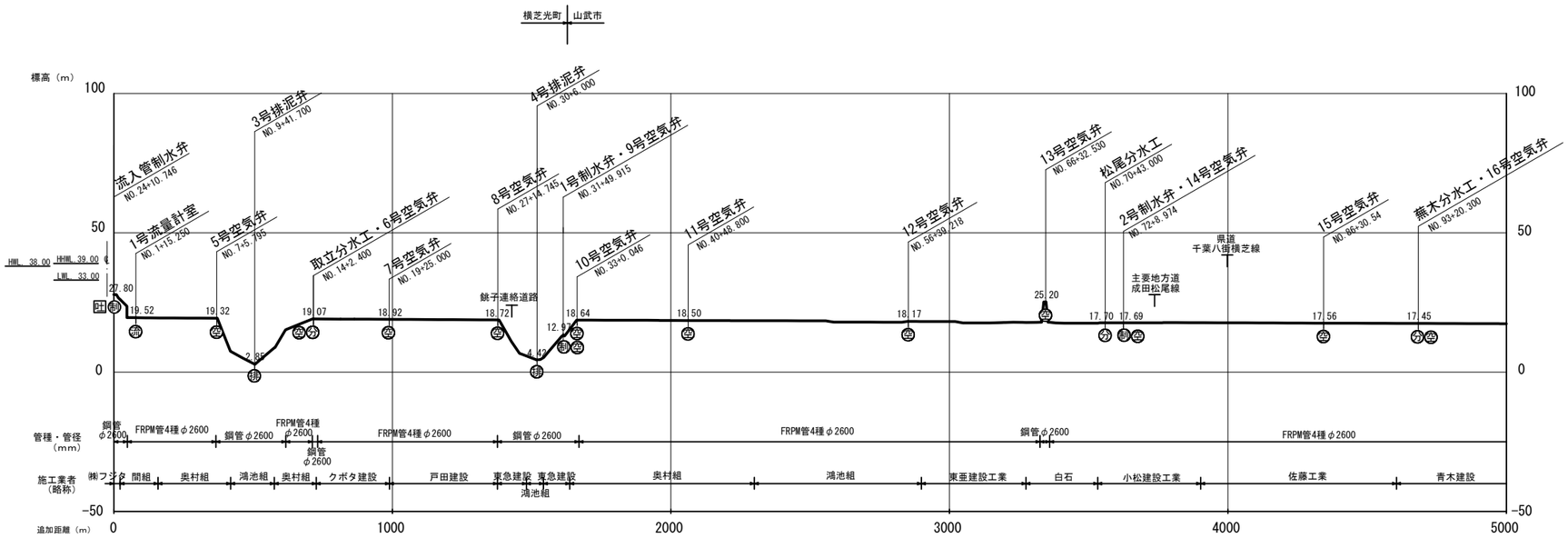

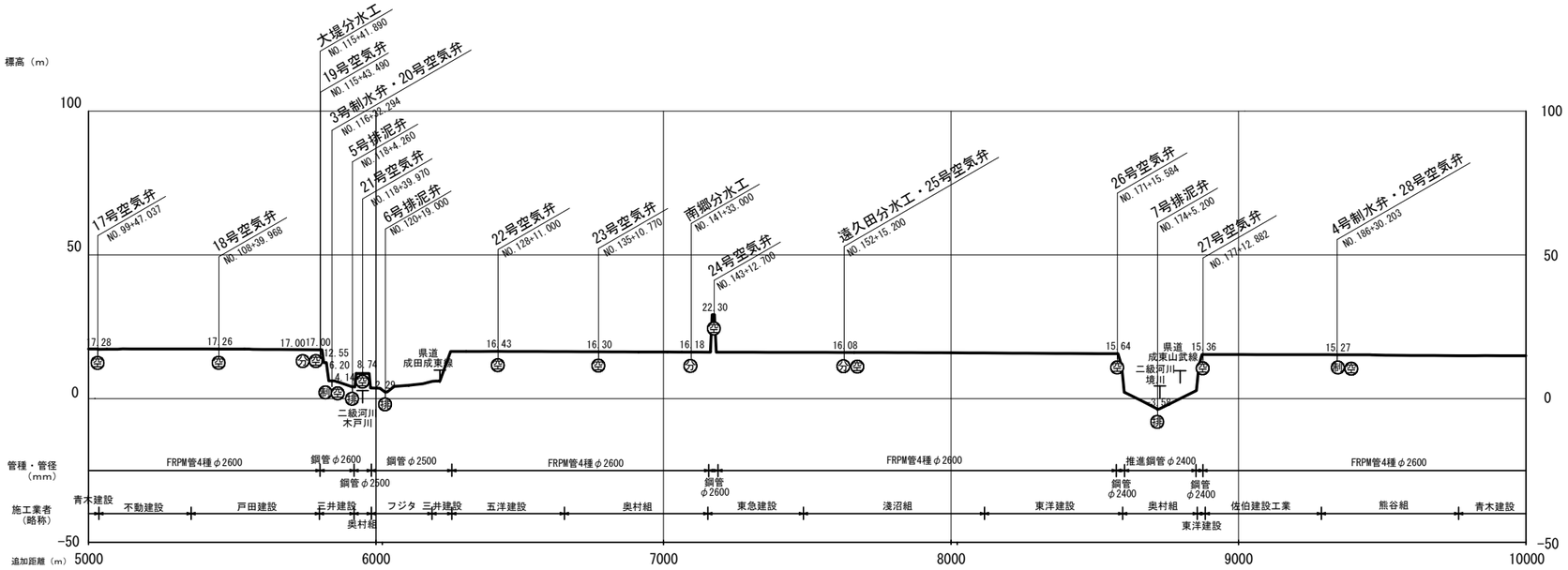

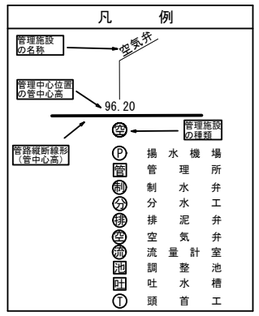

施設名	南部幹線用水路(0312100-1100-20)		
図面名	水理縦断図		
作成年月	平成26年 3月		
縮尺	A1 H=1:10000 V=1:1000　A2 H=1:14158 V=1:1415	図面番号	4-1/2
作成者	関東農政局　両総農業水利事業所		

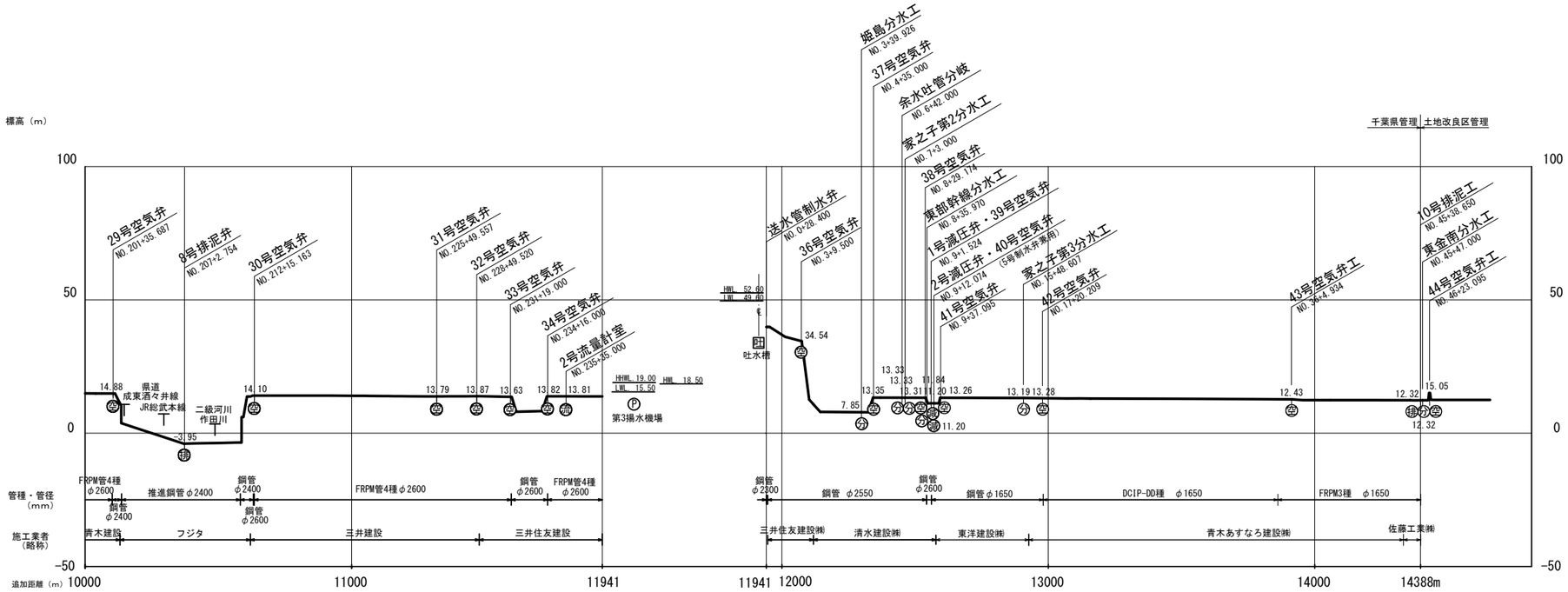

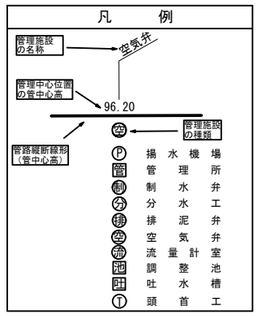

施設名	南部幹線用水路(0312100-1100-20)		
図面名	水理縦断図		
作成年月	平成26年 3月		
縮尺	A1 H=1:10000 V=1:1000　A2 H=1:14158 V=1:1415	図面番号	4-2/2
作成者	関東農政局　両総農業水利事業所		

施設図郭割図

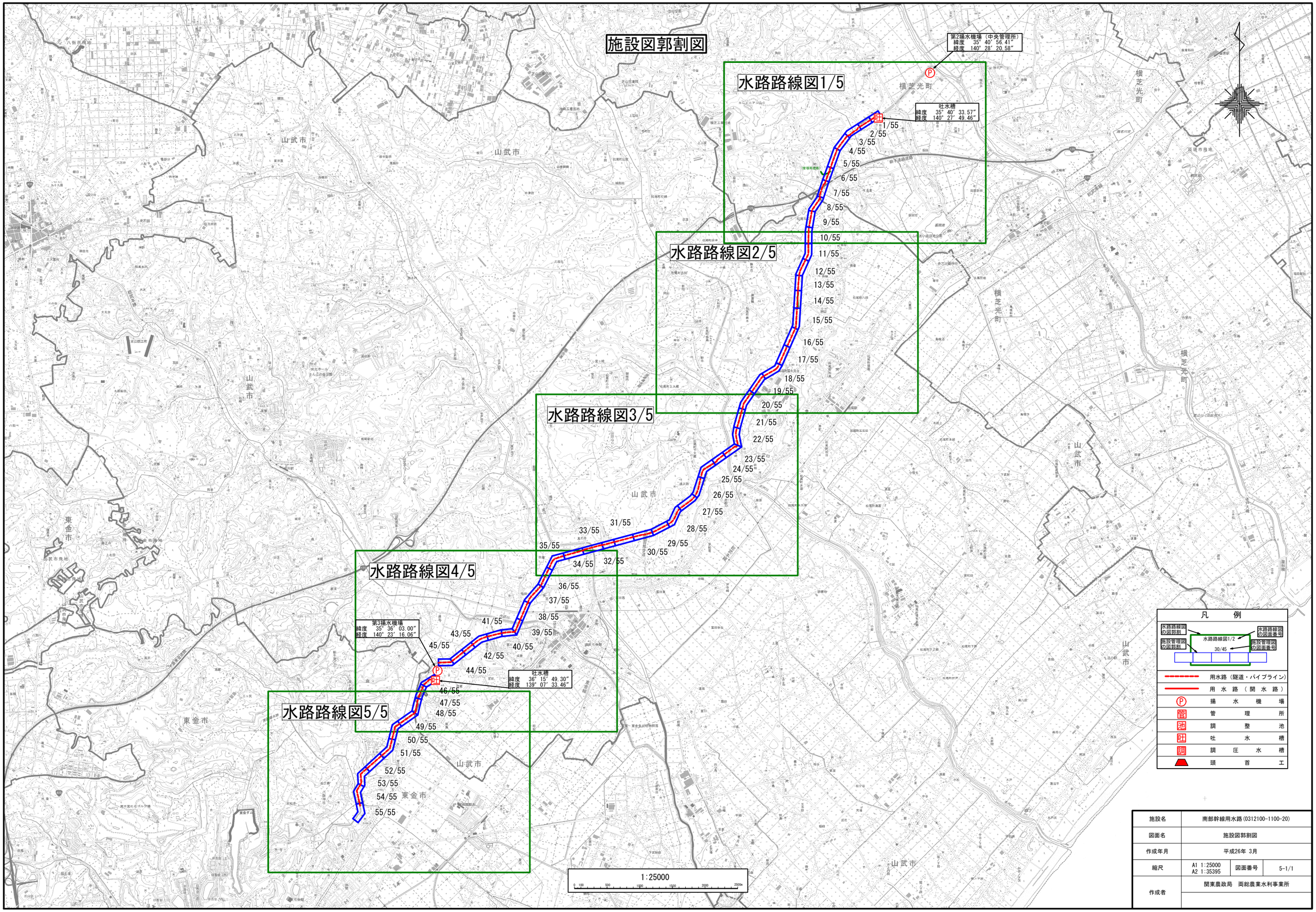

施設名	南部幹線用水路(0312100-1100-20)		
図面名	施設図郭割図		
作成年月	平成26年 3月		
縮尺	A1 1:25000 A2 1:35395	図面番号	5-1/1
作成者	関東農政局　両総農業水利事業所		

平面図 S=1:500

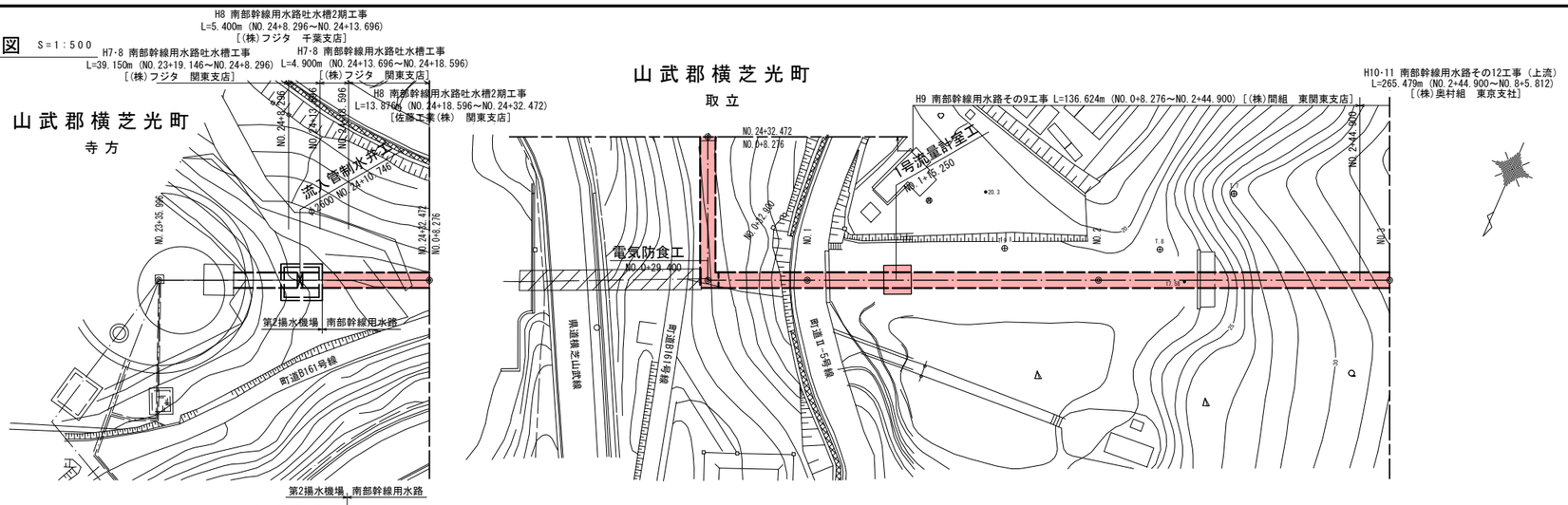

縦断図 V=1:200 H=1:500

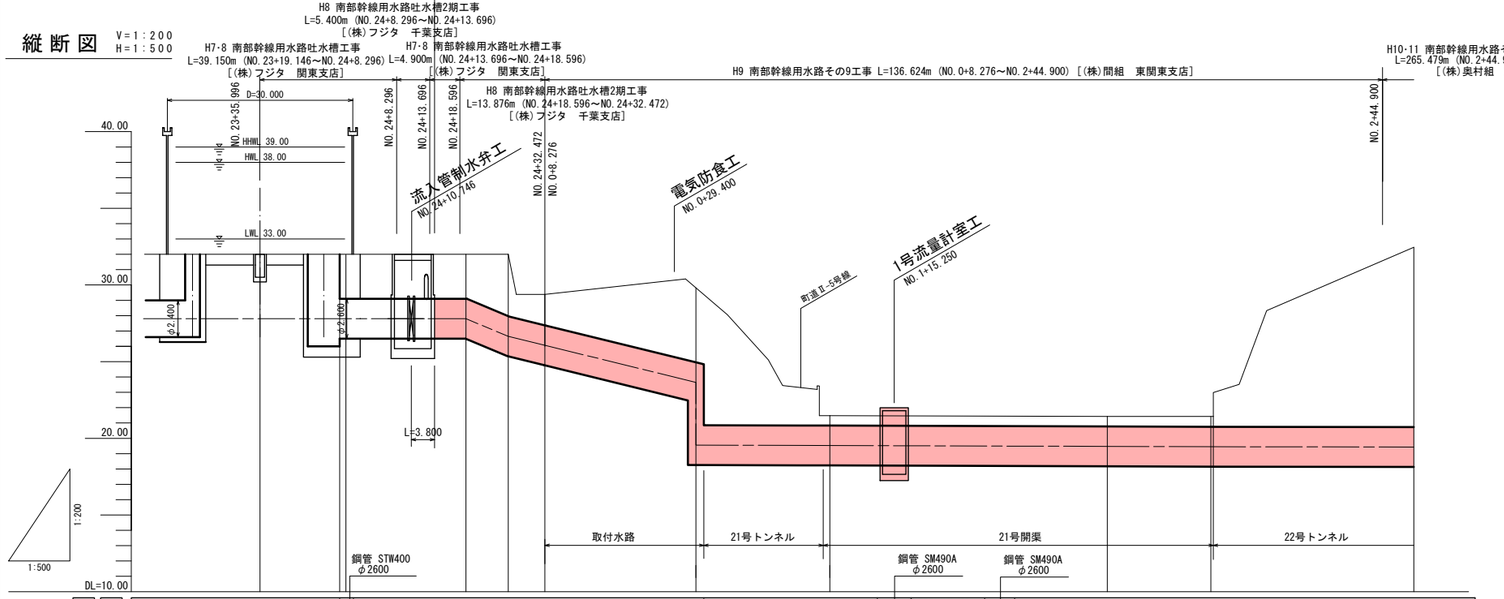

管理管路	360° 砂基礎	鋼管 SM490 φ2600				FRPM管 4種 φ2600			FRPM管 4種 φ2600		FRPM管 4種 φ2600						
		360° 砂基礎				360° エアモルタル	180° コンクリート基礎		180° コンクリート基礎		180° コンクリート基礎		360° エアモルタル				
土被り			2.87	4.03	1.99	4.84	2.45	0.62			0.60						
勾配			i=16.655% L=6.905		i=9.814% L=5.971												
管中心高	26.000 27.800	LEVEL L=20.600	27.800	26.650	26.064	i=-9.803% L=24.624	23.650 19.555	i=-0.110% L=21.844	19.531	i=-0.127% L=62.156			19.452	i=-0.055% L=241.100			
管中心高	27.800 27.800		27.800	26.650	26.064		23.650 19.555	19.536	19.531		19.473		19.452		19.434		
地盤高			32.00	32.00	29.38		29.82	23.31	21.48		21.43		0.00		32.46		
林頭高								23.314			17.605						
追加距離			0.000	8.850	15.755	21.726	46.350	63.450	68.194		113.450		130.350		163.450		
単距離	11.000	13.000 1.004	19.596	8.850	6.905	5.971	24.624	17.100	4.744		45.256		16.900		33.100		
測点	NO.23 +35.996	NO.23 +48.996 NO.24	NO.24 +10.746	NO.24 +19.596	NO.24 +26.501	(NO.24 +32.472) NO.0 +8.276	NO.0 +32.90	NO.1	NO.1 +4.744		NO.2		NO.2 +16.90		NO.3		
曲線	IP.新 IA=90-00-00																

標準断面図 S=1:100

360° 砂基礎

NO.24+2.346～NO.24+7.446
NO.24+14.546～NO.24+32.472
NO.0+8.276～NO.0+34.744

トンネル部

NO.0+34.744～NO.1+3.700
NO.2+17.000～NO.2+44.900

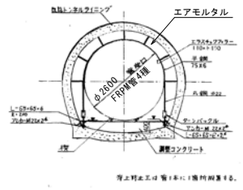

水路部

NO.1+3.700～NO.1+12.950
NO.1+17.550～NO.1+30.500
NO.1+34.40～NO.2+17.000

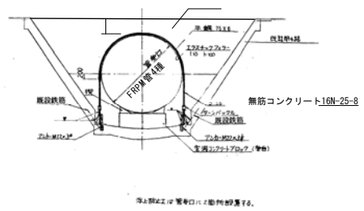

トンネル部

NO.2+44.900～NO.3+0.000

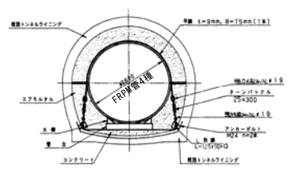

施設名	南部幹線用水路(0312100-1100-20)		
図面名	施設管理図		
作成年月	平成26年 3月		
縮尺	A1 図示	図面番号	6-1/55
作成者	関東農政局　両総農業水利事業所		

平面図 S=1:500

山武郡横芝光町

取立

H10-11 南部幹線用水路その12工事（上流） L=265.479m (NO.2+44.900～NO.8+5.812)［(株)奥村組　東京支社］

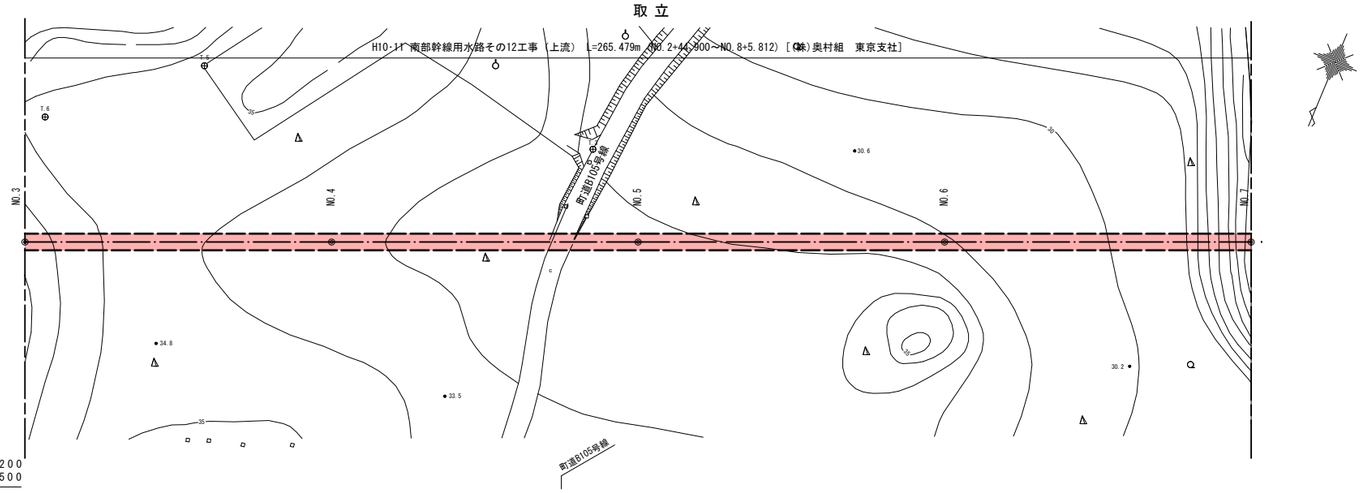

縦断図 V=1:200 H=1:500

H10-11 南部幹線用水路その12工事（上流） L=265.479m (NO.2+44.900～NO.8+5.812)［(株)奥村組　東京支社］

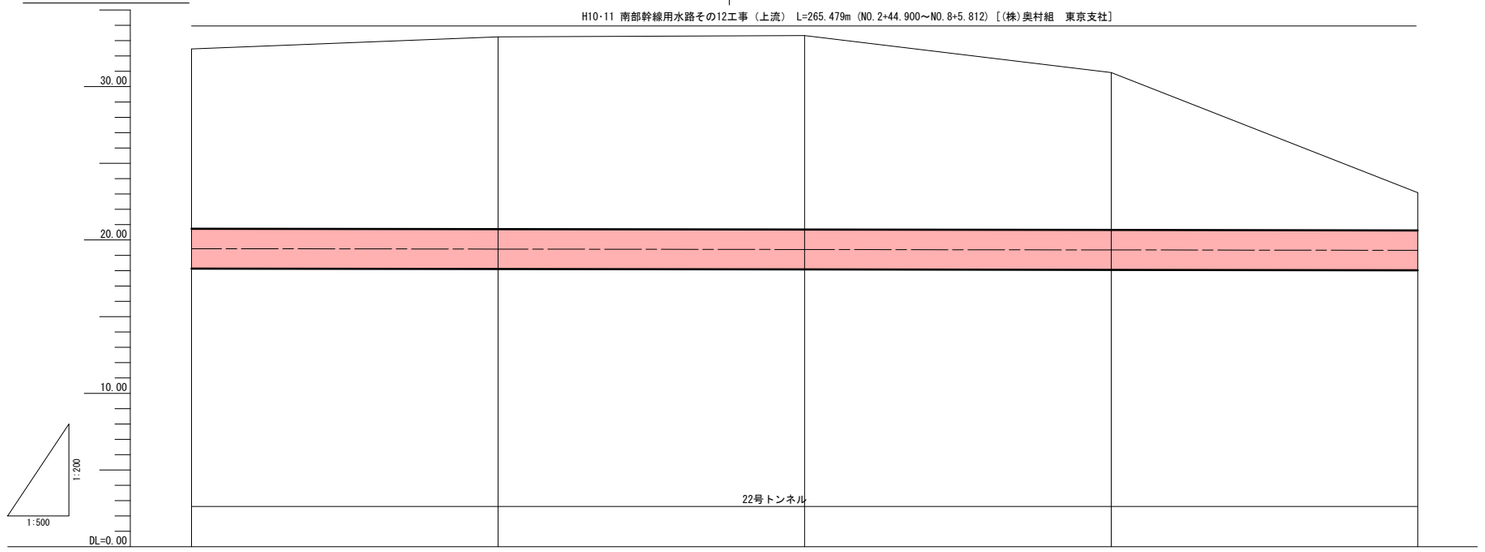

計画	管種管径	FRPM管 4種 φ2600 360° エアモルタル				
	土被り					
	勾配	i=-0.055% L=241.100				
	管中心高	19.434	19.406	19.379	19.351	19.323
現況	地盤高	32.46	33.25	33.33	30.92	23.09
	杭頭高					
追加距離		163.450	213.450	263.450	313.450	363.450
単距離		33.100	50.000	50.000	50.000	50.000
測点		NO.3	NO.4	NO.5	NO.6	NO.7
曲線						

標準断面図 S=1:100

トンネル部

NO.3+0.000～NO.7+2.595

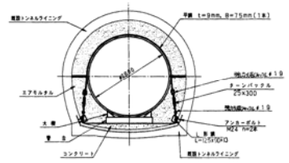

NO.6+48.900～NO.7+2.095までの管種は鋼管SM490A

施設名	南部幹線用水路(0312100-1100-20)		
図面名	施設管理図		
作成年月	平成26年 3月		
縮尺	A1 図示	図面番号	6-2/55
作成者	関東農政局　両総農業水利事業所		

平面図 S=1:500

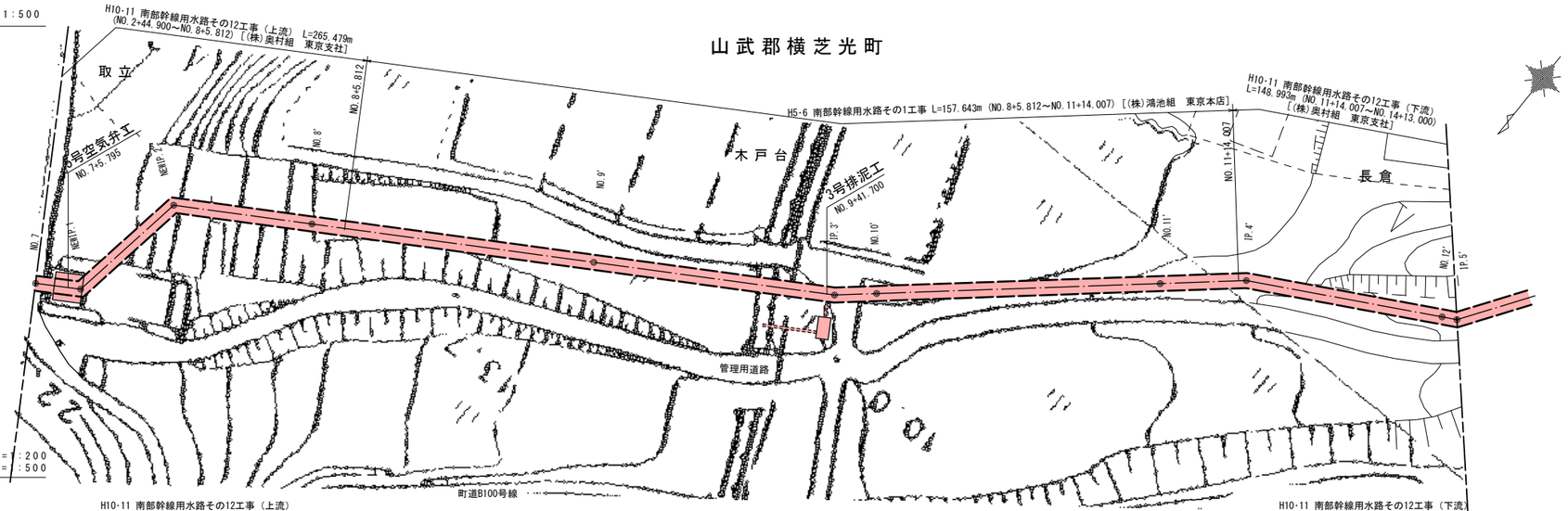

縦断図 V=1:200 H=1:500

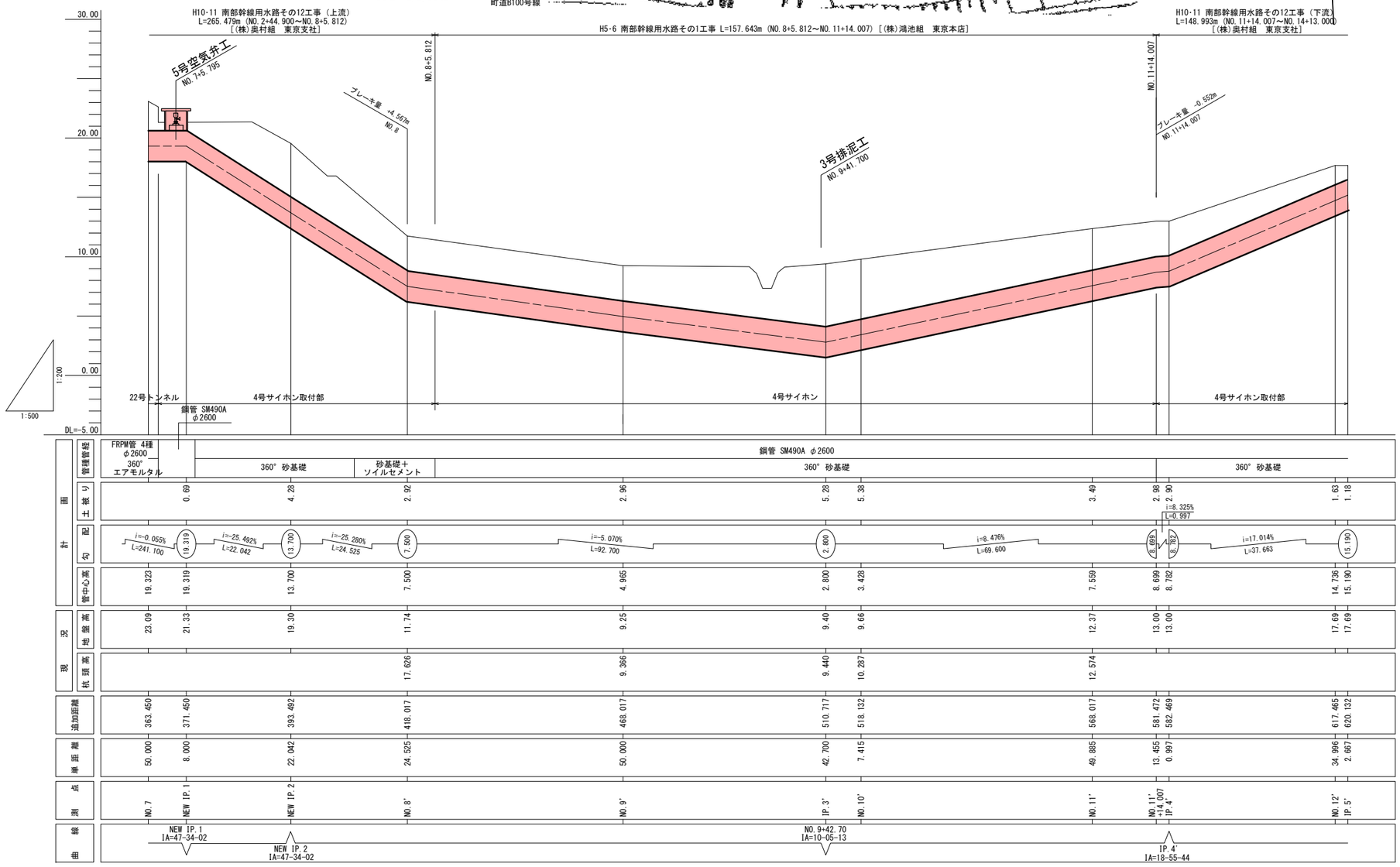

標準断面図 S=1:100

素掘部

NO.7+9.838～NO.7+38.812

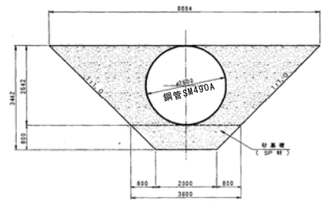

山留部

NO.7+38.812～NO.8+5.812
NO.11+14.007～NO.12+3.667

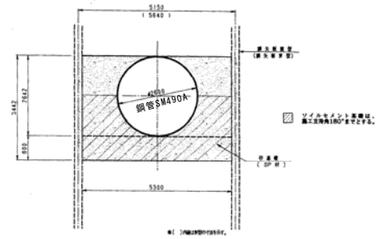

山留部

NO.8+5.812～NO.11+14.007

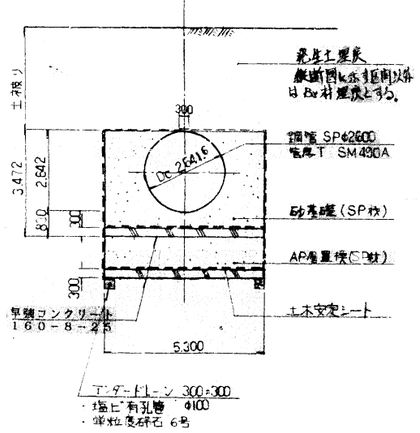

施設名	南部幹線用水路(0312100-1100-20)
図面名	施設管理図
作成年月	平成26年 3月
縮尺	A1 図示　図面番号 6-3/55
作成者	関東農政局　両総農業水利事業所

平面図 S=1:500

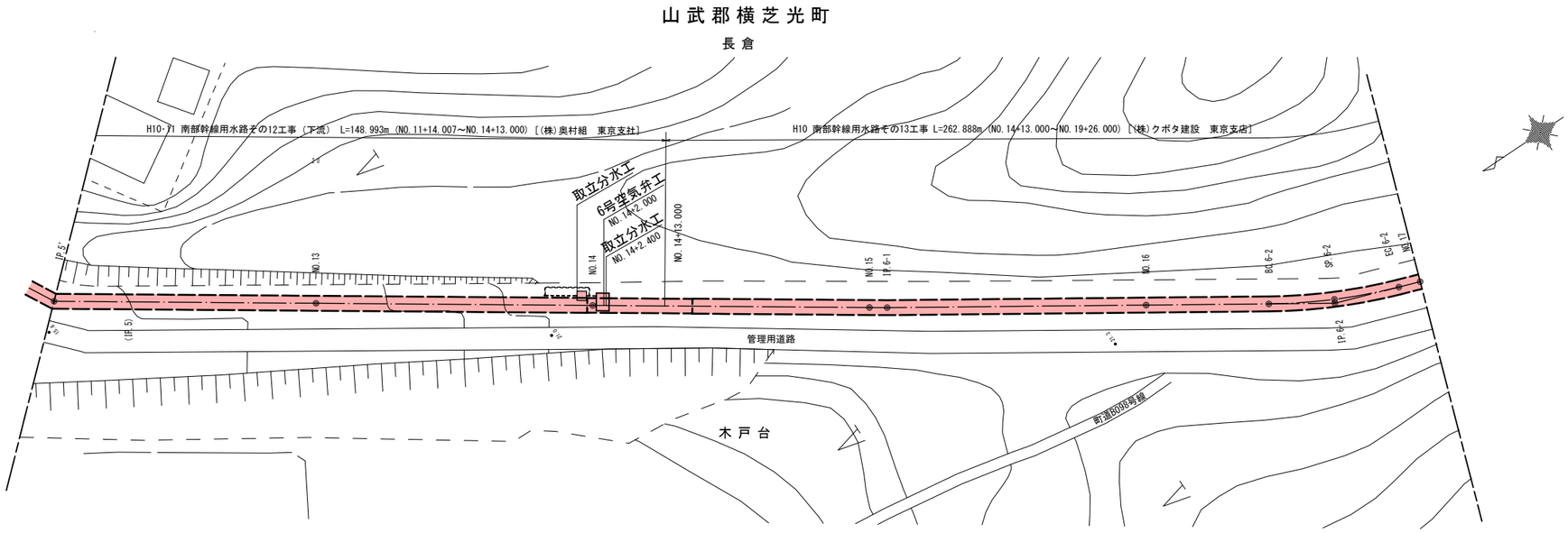

縦断図 V=1:200 H=1:500

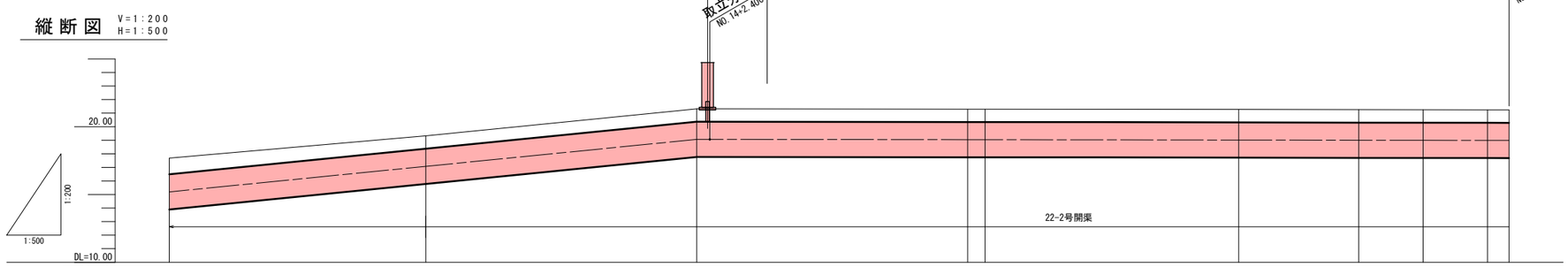

計画	管種管径	鋼管 SM490A φ2600	FRPM管 4種 φ2600		鋼管 SM490A φ2600	FRPM管 4種 φ2600								
		360° 砂基礎	360° 砂基礎		360° 砂基礎	180° エアモルタル					210° エアモルタル			180° エアモルタル
	土被り	1.18	0.90		0.93	0.90	0.90		0.90		19.91	0.90	19.89	0.90
	勾配	(15.190)	i=3.983% L=97.333		(19.067)	i=-0.052% L=669.446								
	管中心高	15.190	17.075		19.067	19.041	19.039		19.015		0.000	18.997	0.000	18.989
現況	地盤高	17.69	19.33		21.32	21.29	21.29		21.27		21.26	21.25	21.24	21.24
	杭頭高													
追加距離		620.132	667.465		717.465	767.465	770.664		817.465		839.635	851.512	863.389	867.353
単距離		2.667	47.333		50.000	50.000	3.199		46.801		22.170	11.877	11.877	3.964
測点		IP.5'	NO.13		NO.14	NO.15	IP.6-1		NO.16		BC.6-2	SP.6-2	EC.6-2	NO.17
曲線		IP.5' IA=27-27-19				IP.6-1 IA=1-00-25					IP.6-2 IA=13-36-37 R=100.000 TL= 11.933 CL= 23.754 SL= 0.709			

標準断面図 S=1:100

山留部
NO.12+3.667～NO.12+35.000

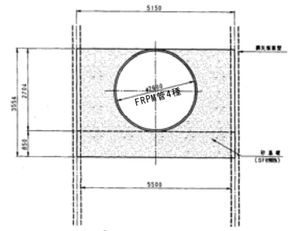

素掘部
NO.13+49.000～NO.14+18.000

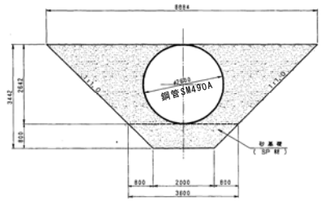

水路部
（180° エアモルタル＋盛土）
NO.12+35.000～NO.13+49.000
NO.14+18.000～NO.16+22.170

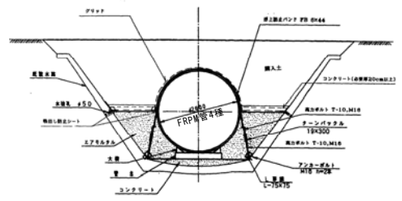

水路部
（210° エアモルタル＋盛土）
NO.16+22.170～NO.16+45.924

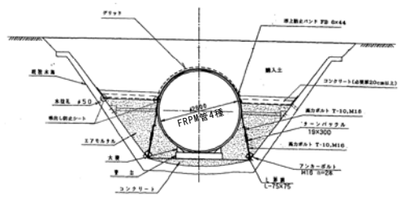

※ 分水工の着色部は南部幹線

施設名	南部幹線用水路(0312100-1100-20)		
図面名	施設管理図		
作成年月	平成26年 3月		
縮尺	A1 図示	図面番号	6-4/55
作成者	関東農政局 両総農業水利事業所		

平面図 S=1:500

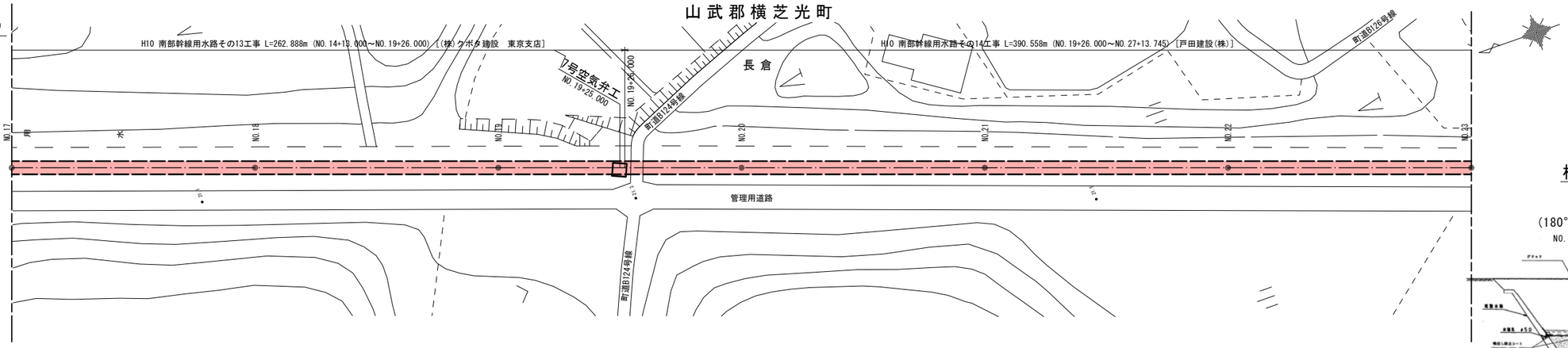

縦断図 V=1:200 H=1:500

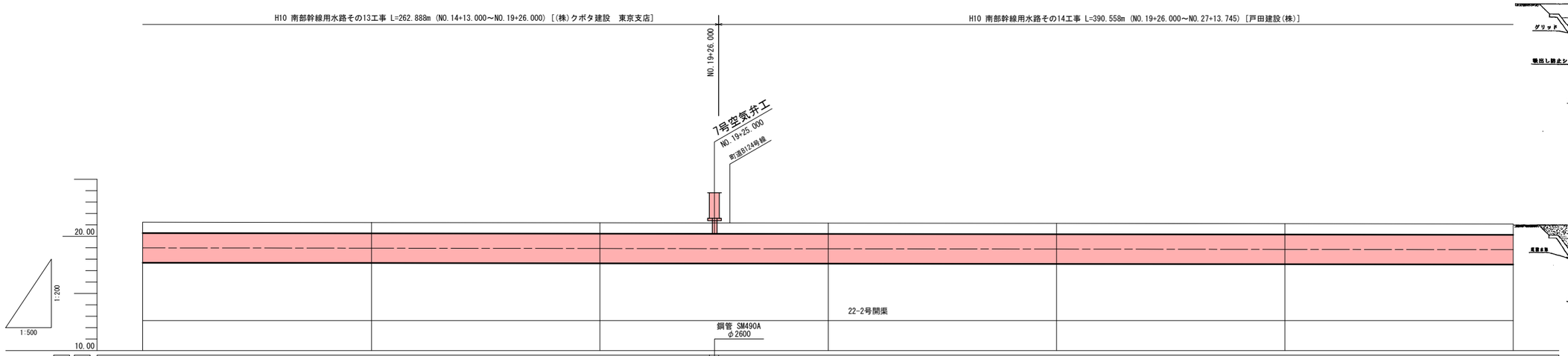

標準断面図 S=1:100

水路部
(180° エアモルタル＋盛土)
NO.16+45.924～NO.19+24.000

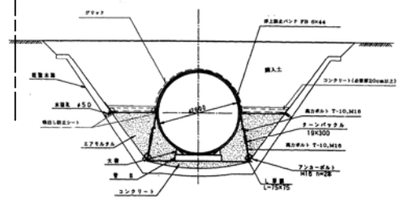

水路部
(180° エアモルタル＋盛土)
NO.19+31.000～NO.21+10.000

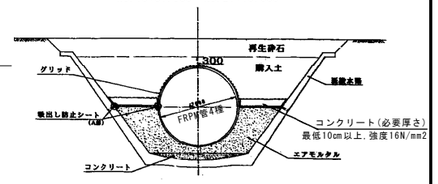

水路部
(360° エアモルタル)
NO.19+26.000～NO.19+31.000
NO.21+10.000～NO.23+0.000

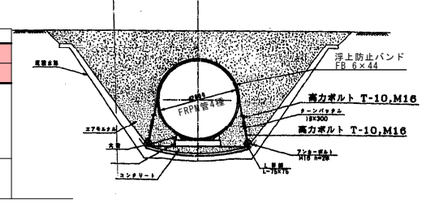

		NO.17	NO.18	NO.19	NO.20	NO.21	NO.22	NO.23
計画	管種管径	FRPM管 4種 φ2600 180° エアモルタル			FRPM管 4種 φ2600 360° エアモルタル / 180° エアモルタル		360° エアモルタル	
計画	土被り	0.90	0.90	0.90	0.90	0.90	0.90	0.90
計画	勾配	i=-0.052% L=669.446						
計画	管中心高	18.989	18.962	18.936	18.910	18.884	18.858	18.832
現況	地盤高	21.24	21.21	21.19	21.16	21.14	21.11	21.08
現況	林頭高							
追加距離		867.353	917.353	967.353	1017.353	1067.353	1117.353	1167.353
単距離		3.964	50.000	50.000	50.000	50.000	50.000	50.000
測点		NO.17	NO.18	NO.19	NO.20	NO.21	NO.22	NO.23
曲線								

施設名	南部幹線用水路(0312100-1100-20)		
図面名	施設管理図		
作成年月	平成26年 3月		
縮尺	A1 図示	図面番号	6-5/55
作成者	関東農政局　両総農業水利事業所		

平面図 S=1:500

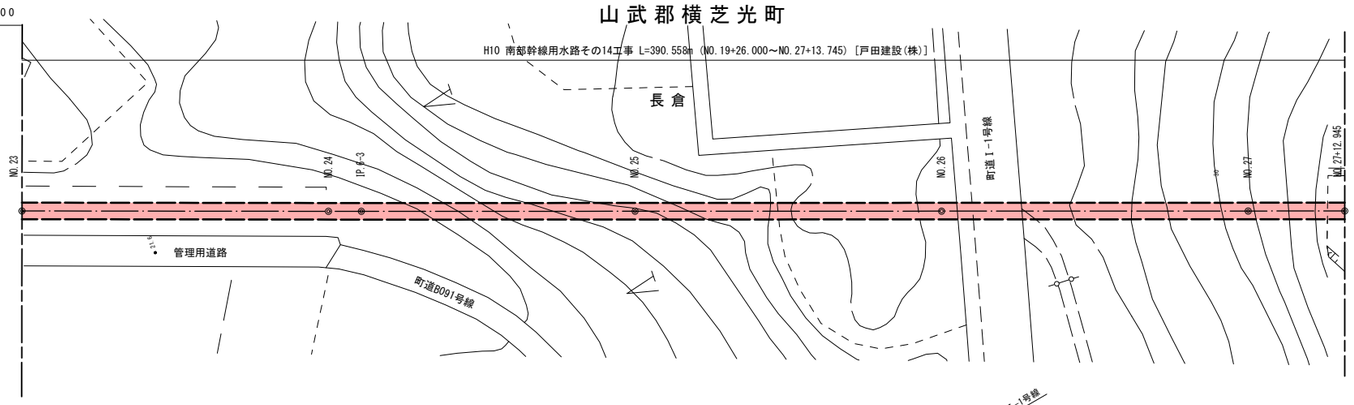

縦断図 V=1:200 H=1:500

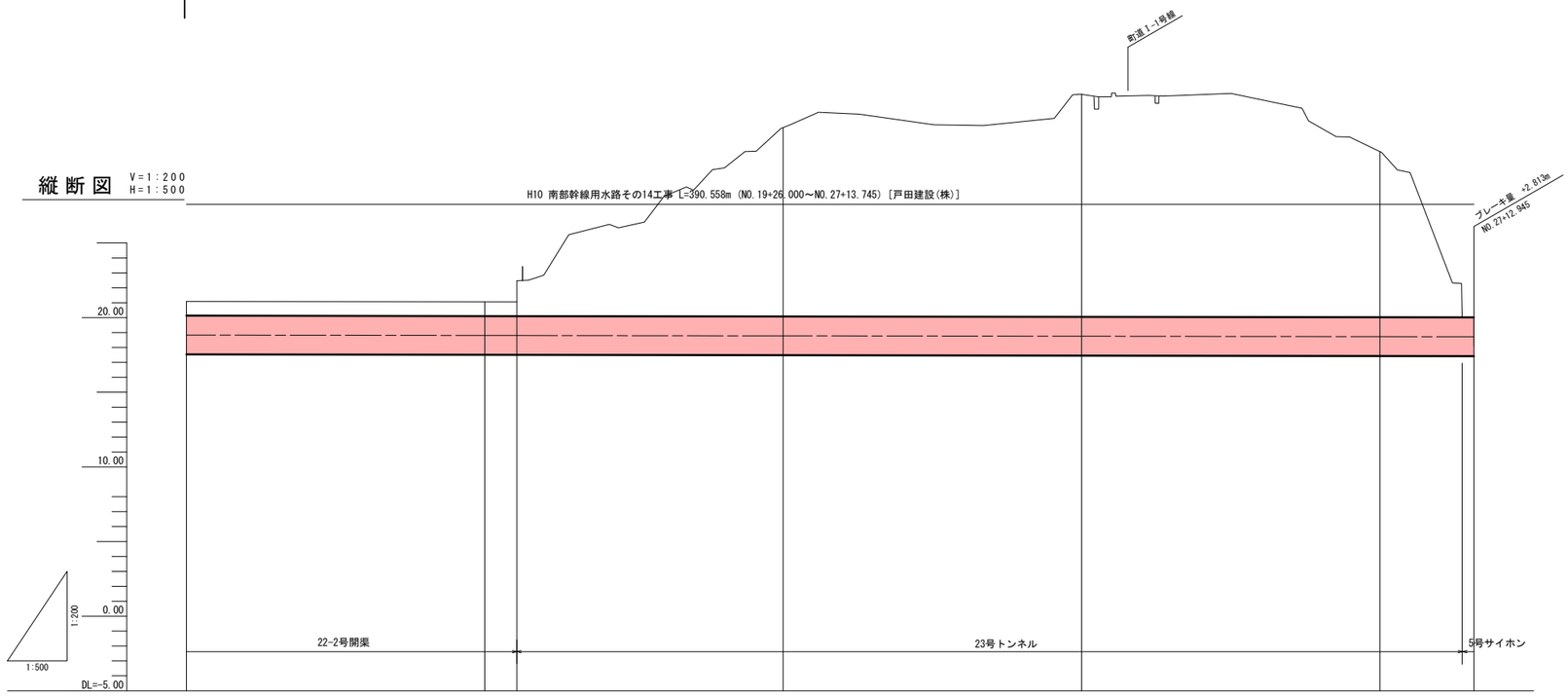

計画	管種管経	FRPM管 4種 φ2600						
		180° エアモルタル		360° エアモルタル				
	土被り	0.90	0.90					
	勾配	i=-0.052% L=669.446						
	管中心高	18.832	18.806	18.803	18.780	18.753	18.727	18.719
現況	地盤高	21.08	21.06	17.12	17.04	17.00	17.03	0.00
	杭頭高			17.121	17.038	17.003	17.033	
追加距離		1167.353	1217.353	1222.712	1267.353	1317.353	1367.353	1383.111
単距離		50.000	50.000	5.359	44.641	50.000	50.000	15.758
測点		NO.23	NO.24	IP.6-3	NO.25	NO.26	NO.27	NO.27 +12.945
曲線		IP.6-3 IA=0-05-26						

標準断面図 S=1:100

水路部
(180° エアモルタル＋盛土)

NO.23+0.000～IP.6-3

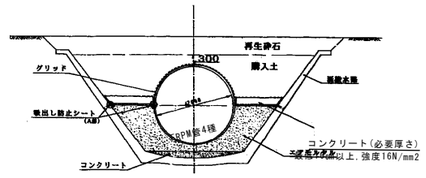

トンネル部
IP.6-3～NO.27+12.945

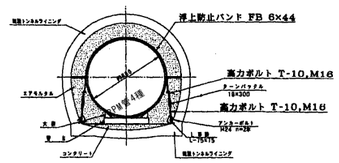

施設名	南部幹線用水路(0312100-1100-20)		
図面名	施設管理図		
作成年月	平成26年 3月		
縮尺	A1 図示	図面番号	6-6/55
作成者	関東農政局　両総農業水利事業所		

平面図 S=1:500

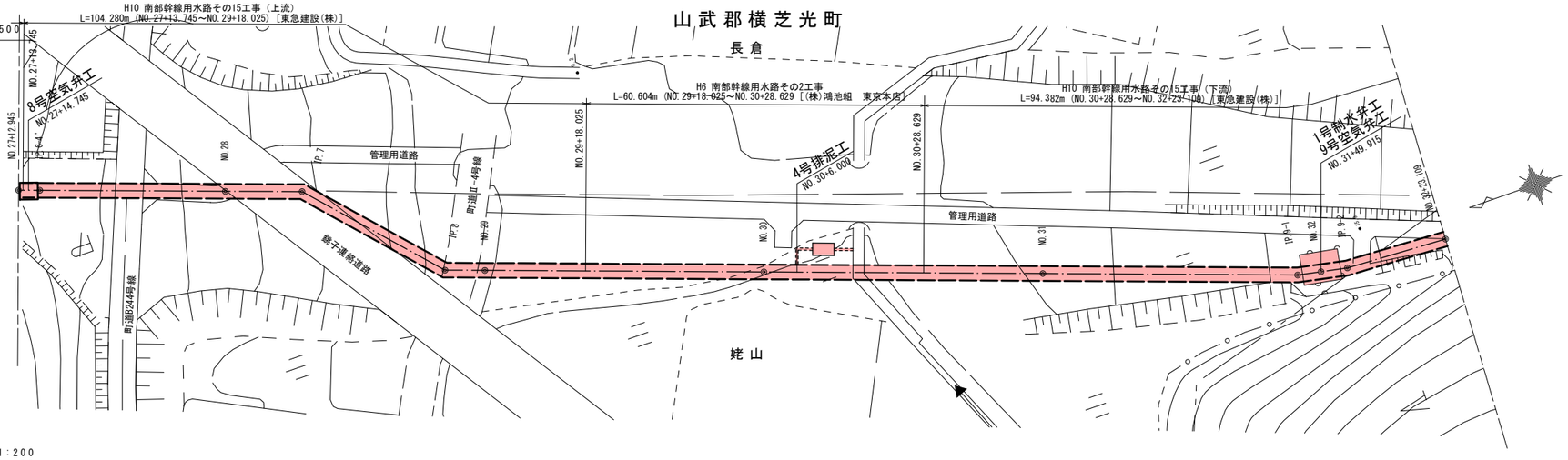

縦断図 V=1:200 H=1:500

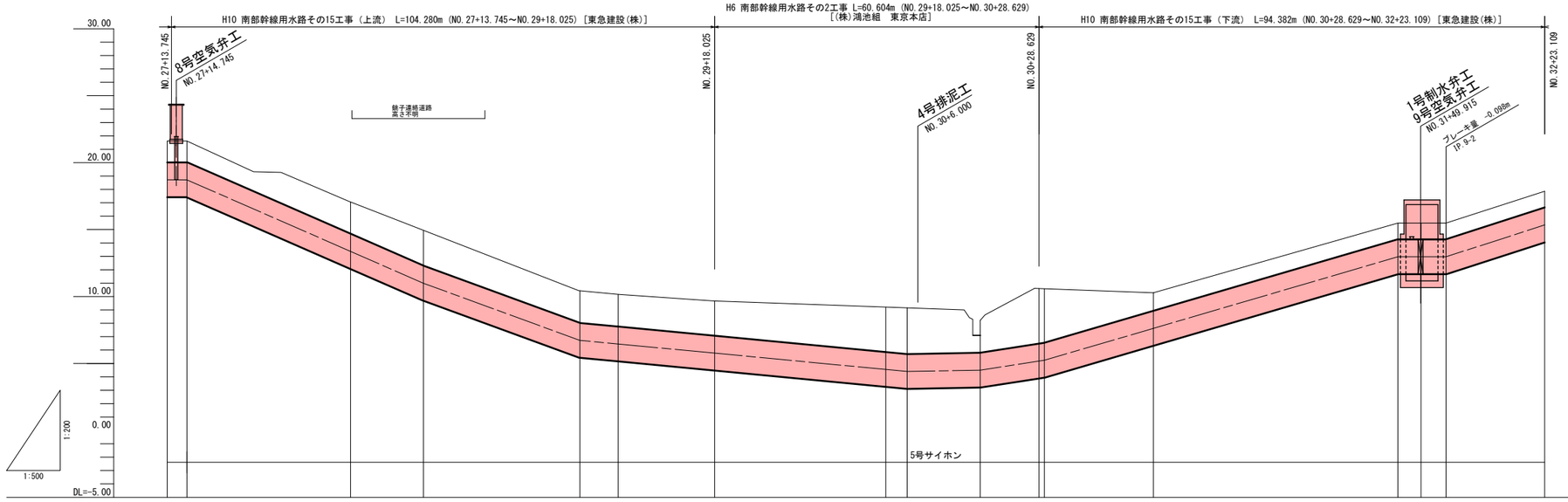

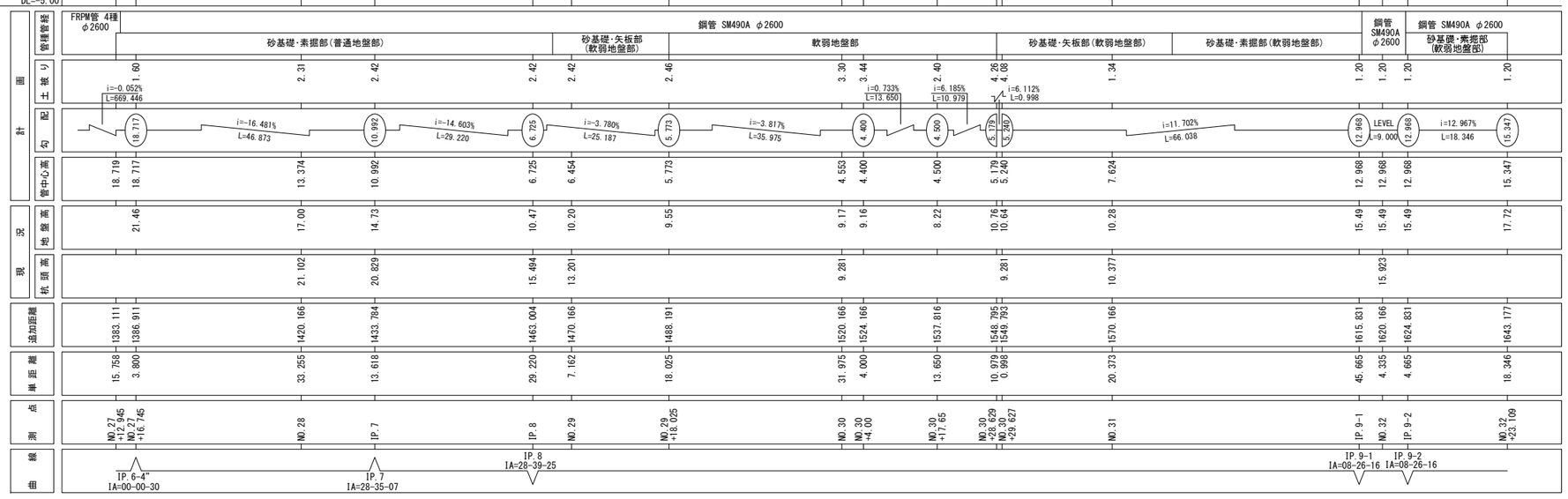

標準断面図 S=1:100

素掘部(普通地盤部)

NO.27+12.945～NO.28+46.500

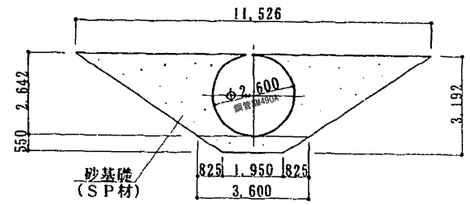

NO.27+12.945～NO.27+13.745までの管種はFRPM管4種

矢板部

NO.28+46.500～NO.29+18.025
NO.30+28.629～NO.31+11.100

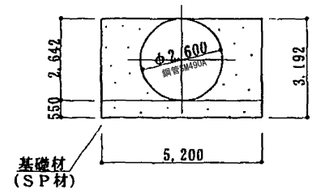

素掘部(軟弱地盤部)
(360° エアモルタル)

NO.31+11.100～NO.31+46.165
NO.32+4.263～NO.32+23.109

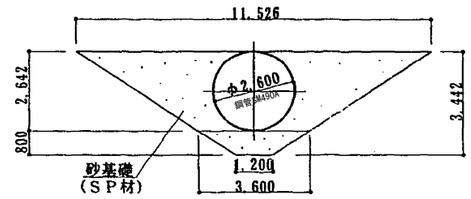

軟弱地盤部

NO.29+18.025～NO.30+28.629

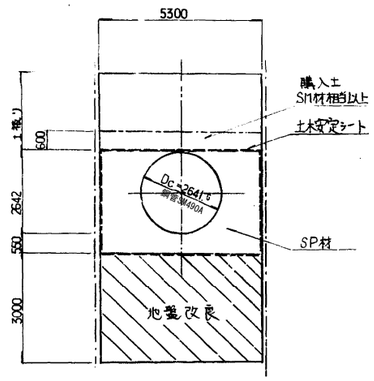

施設名	南部幹線用水路(0312100-1100-20)		
図面名	施設管理図		
作成年月	平成26年 3月		
縮尺	A1 図示	図面番号	6-7/55
作成者	関東農政局 両総農業水利事業所		

平面図 S=1:500

山武市

松尾町八田

H10-11 南部幹線用水路その16工事 L=662.125m (NO.32+23.109～NO.45+36.031) [(株)奥村組　東京支社]

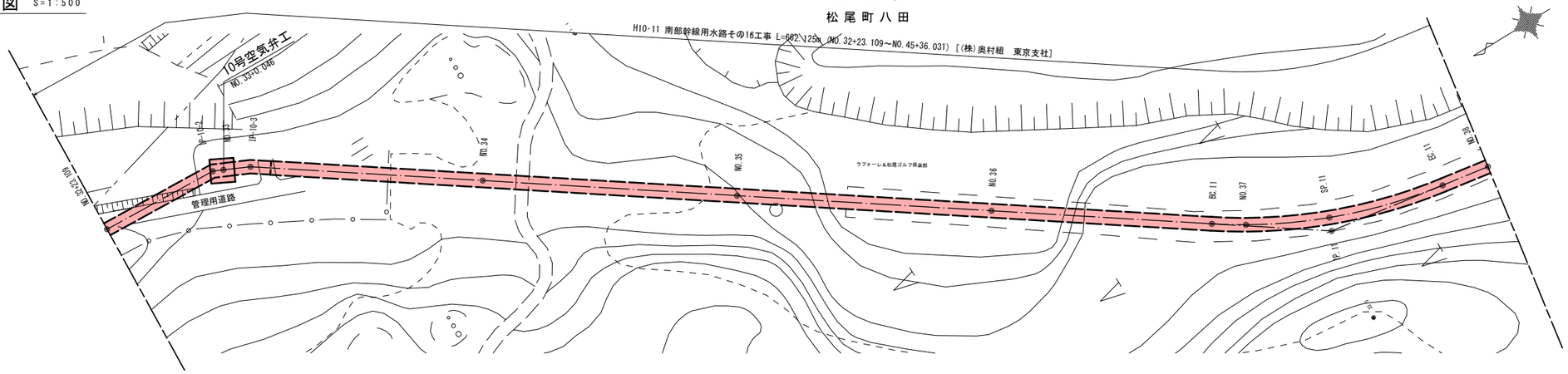

縦断図 V=1:100 H=1:500

H10-11 南部幹線用水路その16工事 L=662.125m (NO.32+23.109～NO.45+36.031) [(株)奥村組　東京支社]

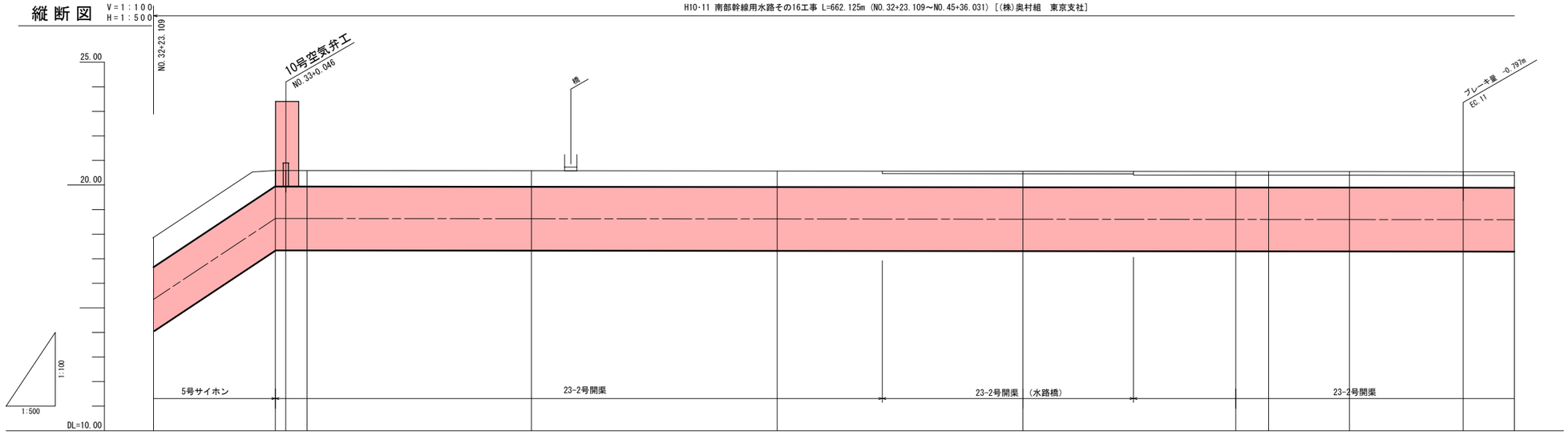

計画	管種管径	鋼管 SM490A φ2600			FRPM管 4種 φ2600									
		砂基礎＋盛土			180° エアモルタル＋盛土			360° エアモルタル		360° エアモルタル				
	土被り	1.20	0.60	0.60	0.60	0.60	0.60	0.60	0.60	0.60	0.60	0.60	0.60	0.60
	勾配	(15.347) i=13.92% L=23.661	(18.640) i=-0.013% L=7.578	(18.639)	i=-0.021% L=287.595									
	管中心高	15.347	18.640	18.640	18.639	18.630	18.619	18.609	18.600	18.599	18.595	18.591	18.589	
現況	地盤高	17.87	20.59	20.59	20.59	20.58	20.57	20.56	20.55	20.55	20.55	20.54	20.54	
	杭頭高		17.141	17.028		16.994	16.954	17.091		16.887			16.996	
追加距離		1643.177	1666.838	1688.942	1674.416	1720.068	1770.068	1820.068	1863.363	1870.058	1886.511	1909.660	1919.271	
単距離		18.346	23.661	2.104	5.474	45.652	50.000	50.000	43.295	6.695	16.453	23.149	9.611	
測点		NO.32 +23.109	IP.10-2 NO.33	IP.10-3	NO.34	NO.35	NO.36	BC.11	NO.37	SP.11	EC.11	NO.38		
曲線			IP.10-2 IA=25-17-09	IP.10-3 IA=7-21-43						IP.11 IA=25-45-14 R1=-103.000	TL= 23.546 CL= 46.297 SL= 2.657			

標準断面図 S=1:100

5号サイホン部

NO.32+23.109～IP.10-2

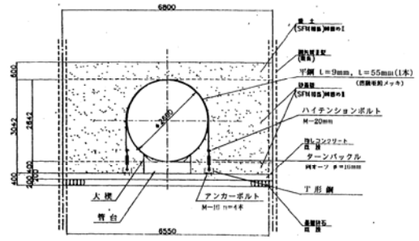

水路部
(180° エアモルタル＋盛土)

IP.10-2～NO.35+21.380

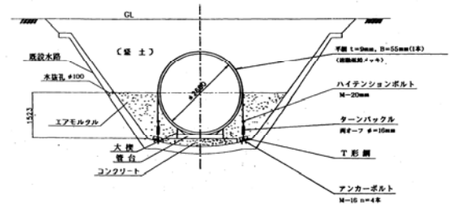

水路橋部

NO.35+21.380～NO.36+22.500

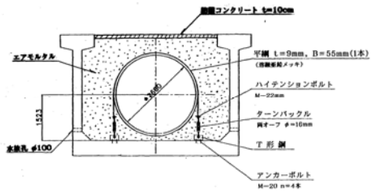

水路部
(360° エアモルタル)

NO.36+22.500～NO.38+0.000

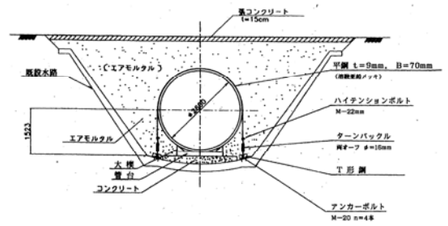

施設名	南部幹線用水路(0312100-1100-20)		
図面名	施設管理図		
作成年月	平成26年 3月		
縮尺	A1 図示	図面番号	6-8/55
作成者	関東農政局　両総農業水利事業所		

平面図 S=1:500

H10-11 南部幹線用水路その16工事 L=662.125m (NO.32+23.109～NO.45+36.031) [(株)奥村組　東京支社]

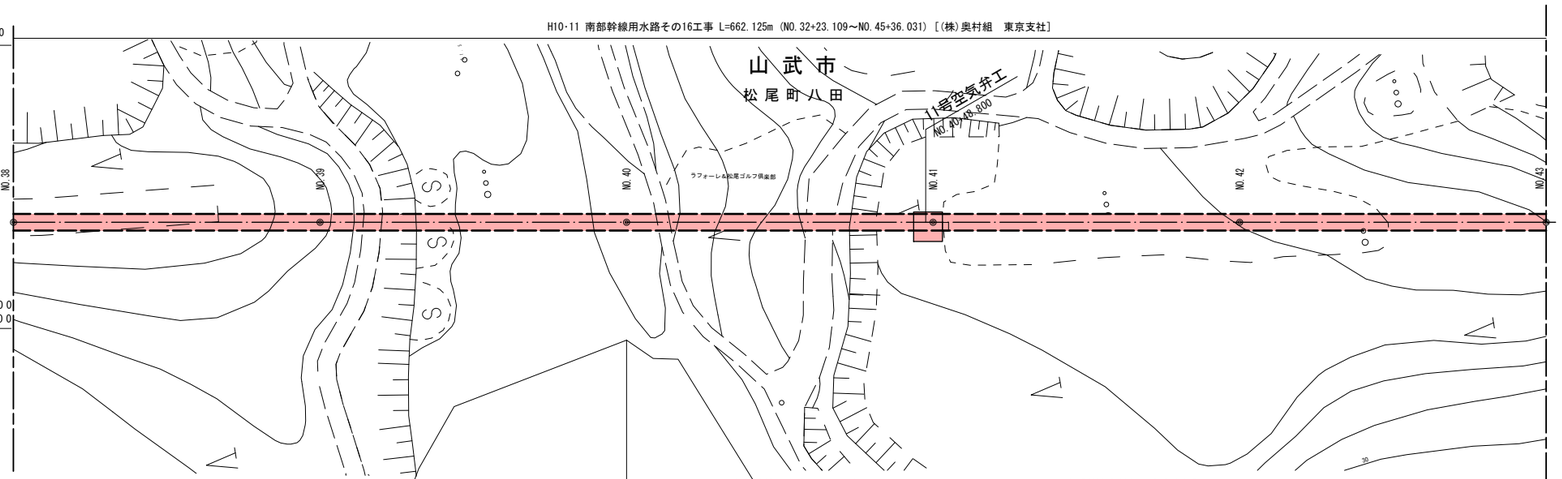

縦断図 V=1:100 H=1:500

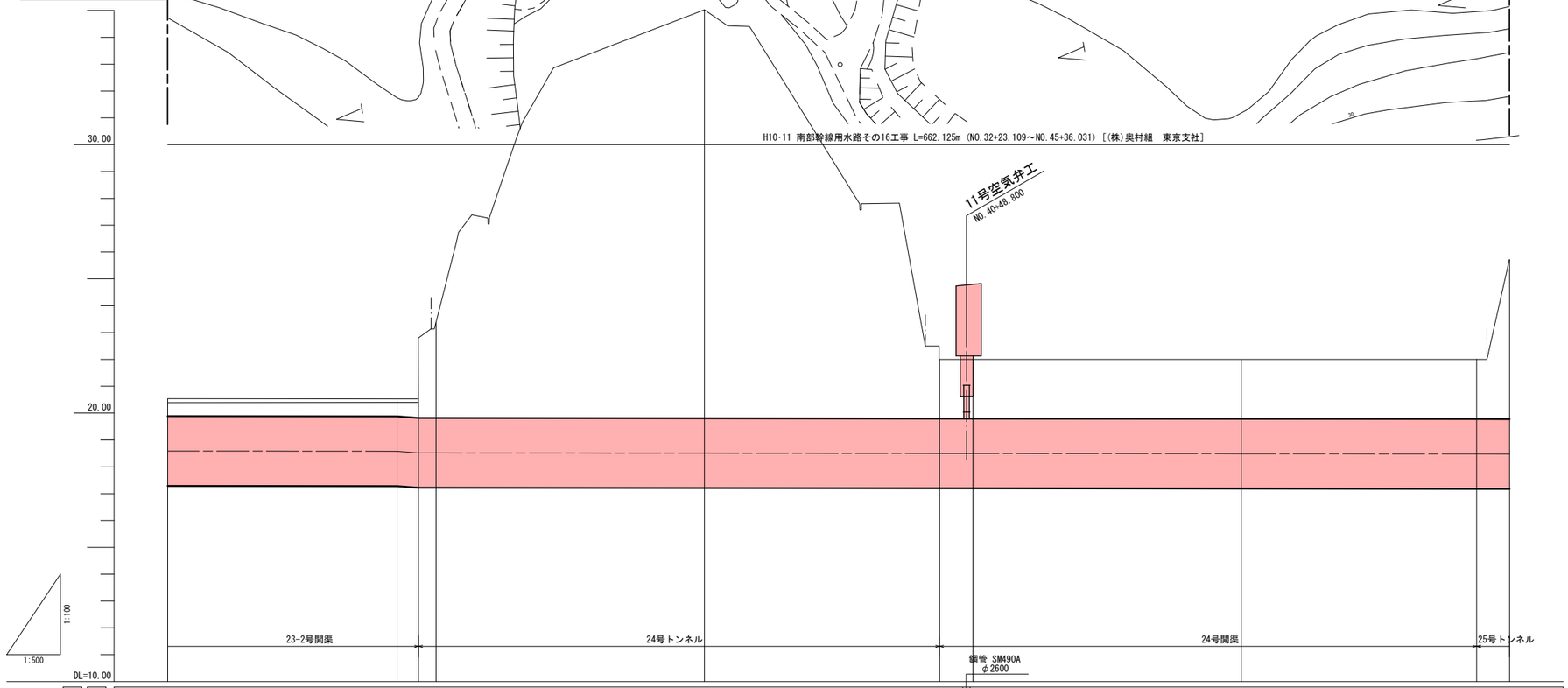

管理管路	FRPM管 4種 φ2600						FRPM管 4種 φ2600					
	360° エアモルタル			360° エアモルタル			360° エアモルタル＋盛土				360° エアモルタル	
計画 土被り	0.60	0.60	i=-1.500% L=4.000			2.15	2.15	2.16			2.17	i=-0.033% L=60.000
計画 勾配	i=-0.021% L=287.595		(18.580)	(18.520)	i=-0.021% L=97.060		(18.500)	i=-0.020% L=100.070			(18.480)	
計画 管中心高	18.589	18.580	18.520	18.519	18.509	18.500	18.499	18.489			18.480	18.478
現況 地盤高	20.54	20.53	16.92	16.90	16.80	22.00	22.00	22.00			22.00	16.73
現況 杭頭高	16.996		16.931	16.913	16.816	16.838	16.834	16.814			16.725	16.727
追加距離	1919.271	1962.011	1966.011	1969.271	2019.271	2063.071	2069.271	2119.271			2163.141	2169.271
単距離	9.611	42.740	4.000	3.260	50.000	43.800	6.200	50.000			43.870	6.130
測点	NO.38	NO.38 +42.74	NO.38 +46.74	NO.39	NO.40	NO.40 +43.80	NO.41	NO.42			NO.42 +43.87	NO.43
曲線												

標準断面図 S=1:100

水路部
(360° エアモルタル)

NO.38+0.000～NO.38+46.740

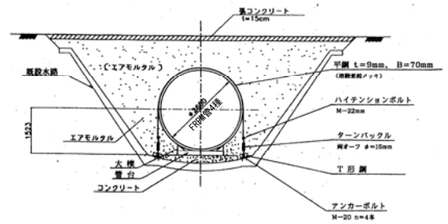

トンネル部

NO.38+46.740～NO.40+43.800
NO.42+43.870～NO.43+0.000

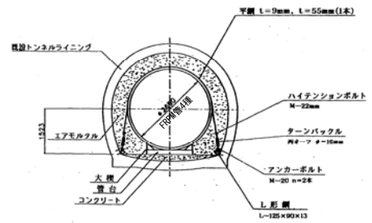

水路部
(360° エアモルタル＋盛土)

NO.40+43.800～NO.42+43.870

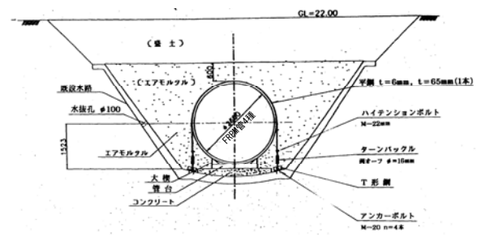

施設名	南部幹線用水路(0312100-1100-20)		
図面名	施設管理図		
作成年月	平成26年 3月		
縮尺	A1 図示	図面番号	6-9/55
作成者	関東農政局　両総農業水利事業所		

平面図 S=1:500

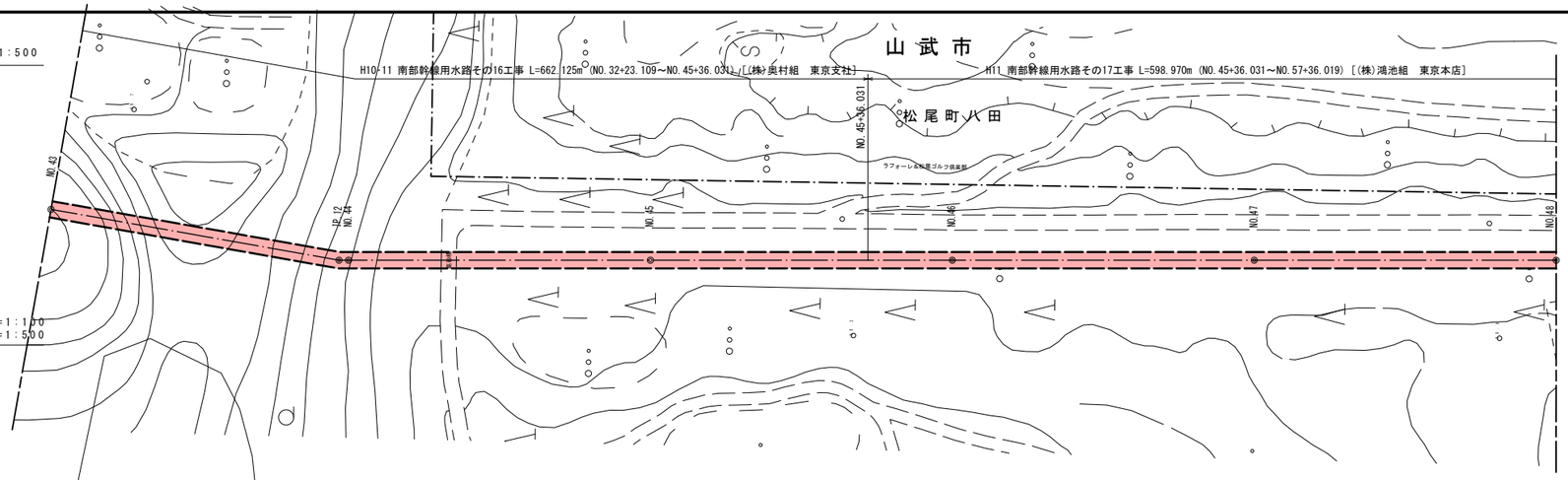

縦断図 V=1:100 H=1:500

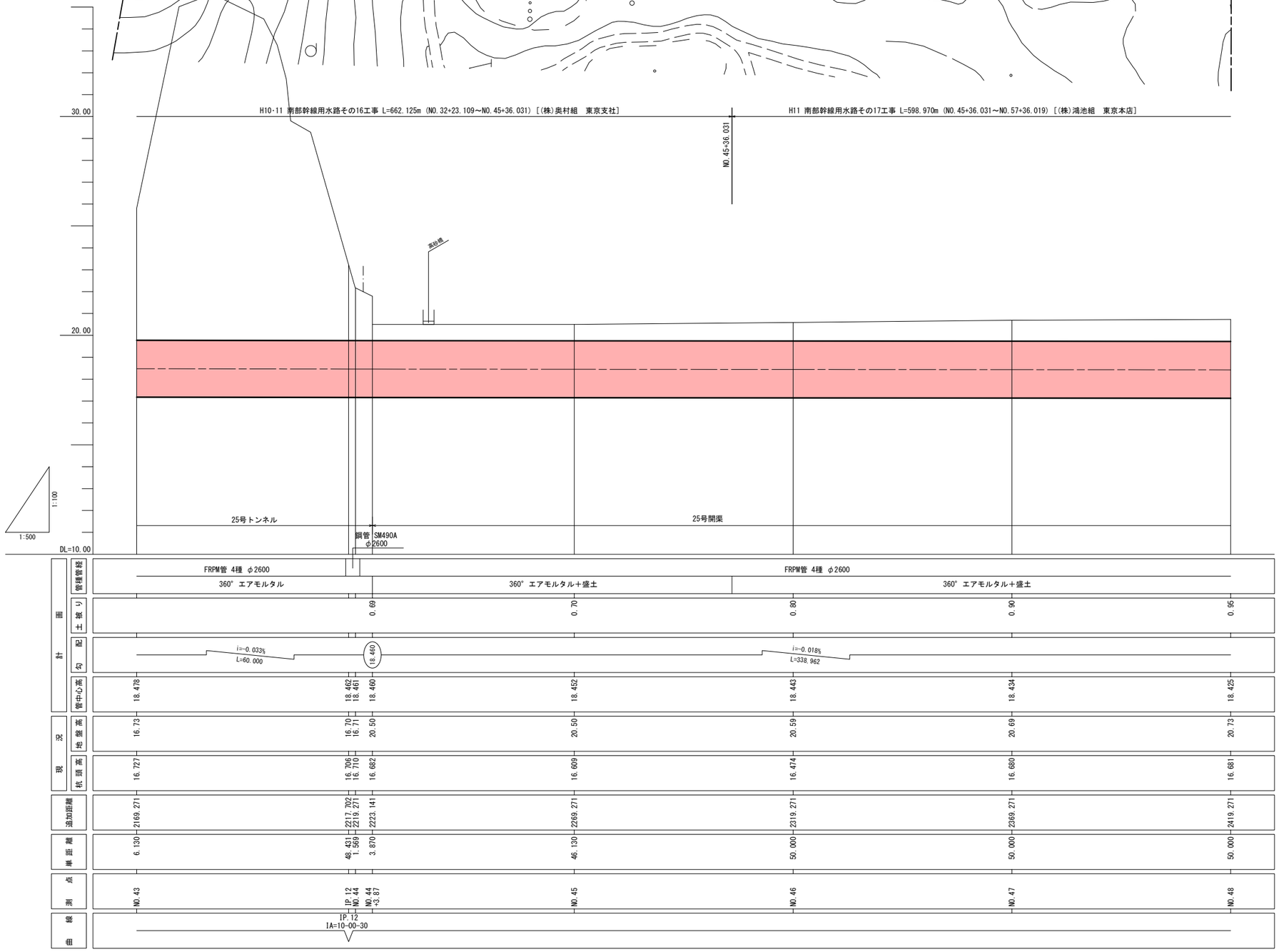

計画	管種管径	FRPM管 4種 φ2600 360° エアモルタル		FRPM管 4種 φ2600 360° エアモルタル＋盛土		FRPM管 4種 φ2600 360° エアモルタル＋盛土	
計画	土被り	0.69		0.70	0.80	0.90	0.95
計画	勾配	i=-0.033% L=60.000	(19.460)		i=-0.018% L=338.962		
計画	管中心高	18.478	18.462 18.461	18.460	18.452	18.443	18.434	18.425
現況	地盤高	16.73	16.70 16.71	20.50	20.50	20.59	20.69	20.73
現況	杭頭高	16.727	16.706 16.710	16.682	16.609	16.474	16.680	16.681
追加距離		2169.271	2217.702 2219.271	2223.141	2269.271	2319.271	2369.271	2419.271
単距離		6.130	48.431 1.569	3.870	46.130	50.000	50.000	50.000
測点		NO.43	IP.12 NO.44	NO.44 +3.87	NO.45	NO.46	NO.47	NO.48
曲線			IP.12 IA=10-00-30					

標準断面図 S=1:100

トンネル部
NO.43+0.000～NO.44+3.870

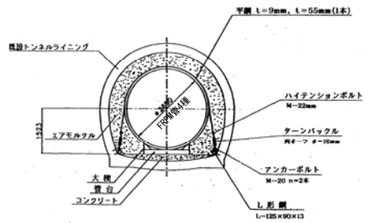

水路部
(360° エアモルタル＋盛土)
NO.44+3.870～NO.45+36.031

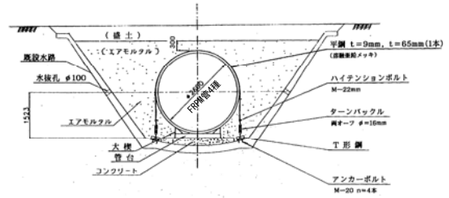

水路部
(360° エアモルタル＋盛土)
NO.45+36.031～NO.48+0.000

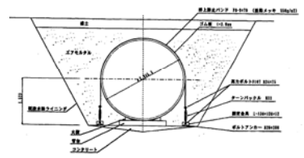

施設名	南部幹線用水路(0312100-1100-20)
図面名	施設管理図
作成年月	平成26年 3月
縮尺	A1 図示 図面番号 6-10/55
作成者	関東農政局 両総農業水利事業所

平面図 S=1:500

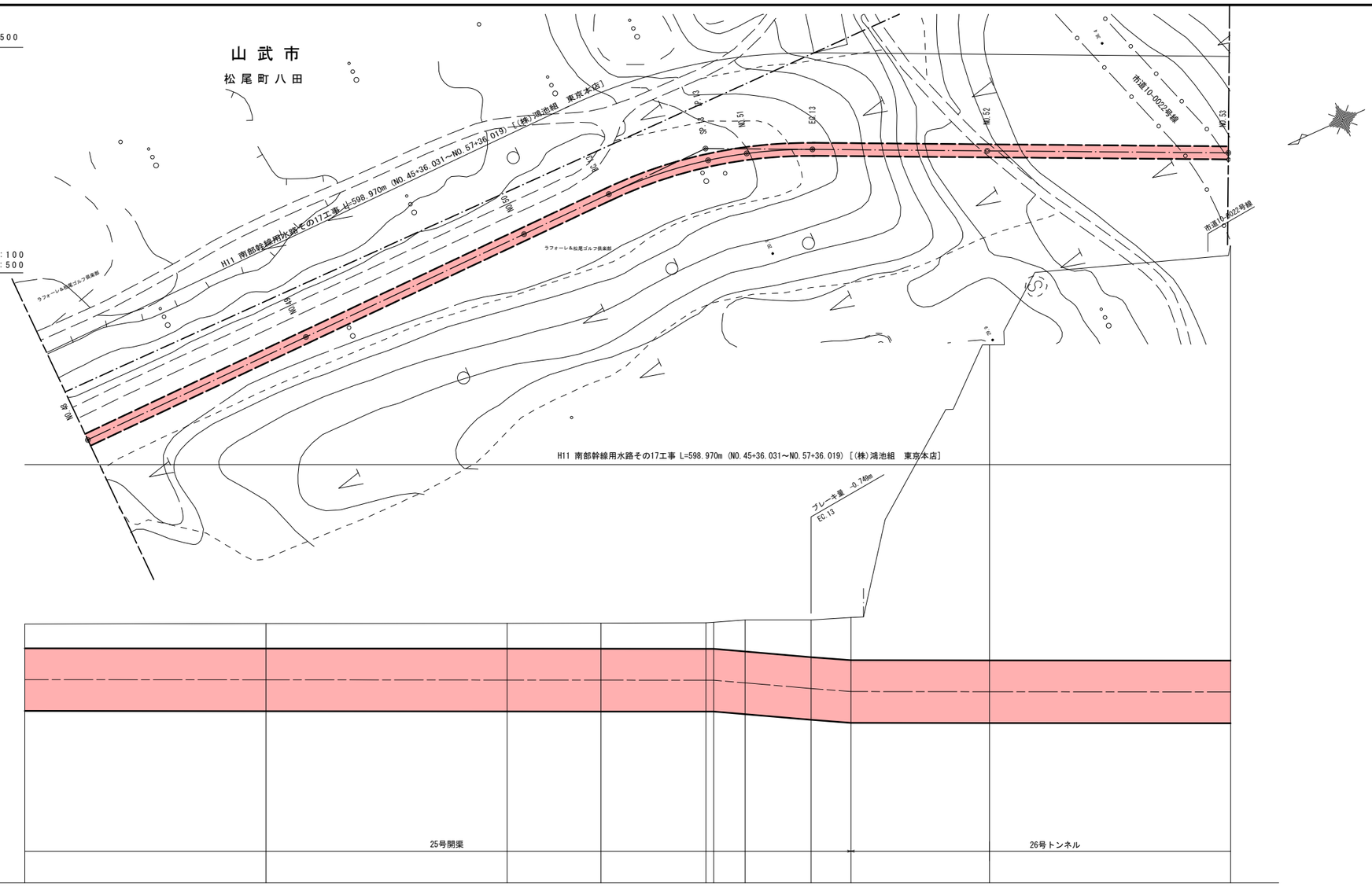

縦断図 V=1:100 H=1:500

計画	管種管経	FRPM管 4種 φ2600																					
		360° エアモルタル＋盛土									360° エアモルタル＋盛土					360° エアモルタル							
	土被り	0.95		0.98		1.02		1.01		1.03 1.05	1.26		1.49		1.72								
	勾配	i=-0.018% L=338.962								(18.400)	i=-1.697% L=27.699				(17.930)	i=-0.020% L=244.940							
	管中心高	18.425		18.416		18.408		18.404		18.400 18.400	18.290		18.057		17.930	17.924							17.914
現況	地盤高	20.73		20.75		20.76		20.77		20.78 20.80	20.90		20.90		21.00	16.38							16.37
	杭頭高	16.681		16.669		16.666				18.370	16.751					16.609							16.623
追加距離		2419.271		2469.271		2519.271		2538.706		2560.502 2562.103	2568.614		2582.297		2589.802	2618.522							2668.522
単距離		50.000		50.000		50.000		19.435		21.706 1.601	6.511		13.683		7.505	28.720							50.000
測点		NO.48		NO.49		NO.50		BC.13		SP.13 NO.50 +42.832	NO.51		EC.13		NO.51 +21.28	NO.52							NO.53
曲線										IP.13 TL= 22.170 IA=25-44-53 CL= 43.591 R1= 97.000 SL= 2.501													

標準断面図 S=1:100

水路部
(360° エアモルタル＋盛土)
NO.48+0.000～NO.50+42.832

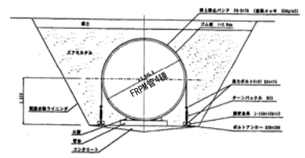

水路部
(360° エアモルタル＋盛土)
NO.50+42.832～NO.51+21.280

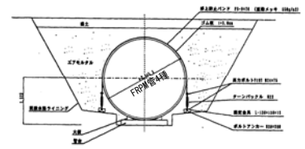

トンネル部
NO.51+21.280～NO.53+0.000

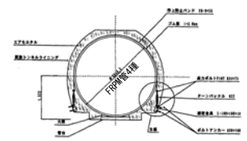

施設名	南部幹線用水路(0312100-1100-20)		
図面名	施設管理図		
作成年月	平成26年 3月		
縮尺	A1 図示	図面番号	6-11/55
作成者	関東農政局 両総農業水利事業所		

平面図 S=1:500

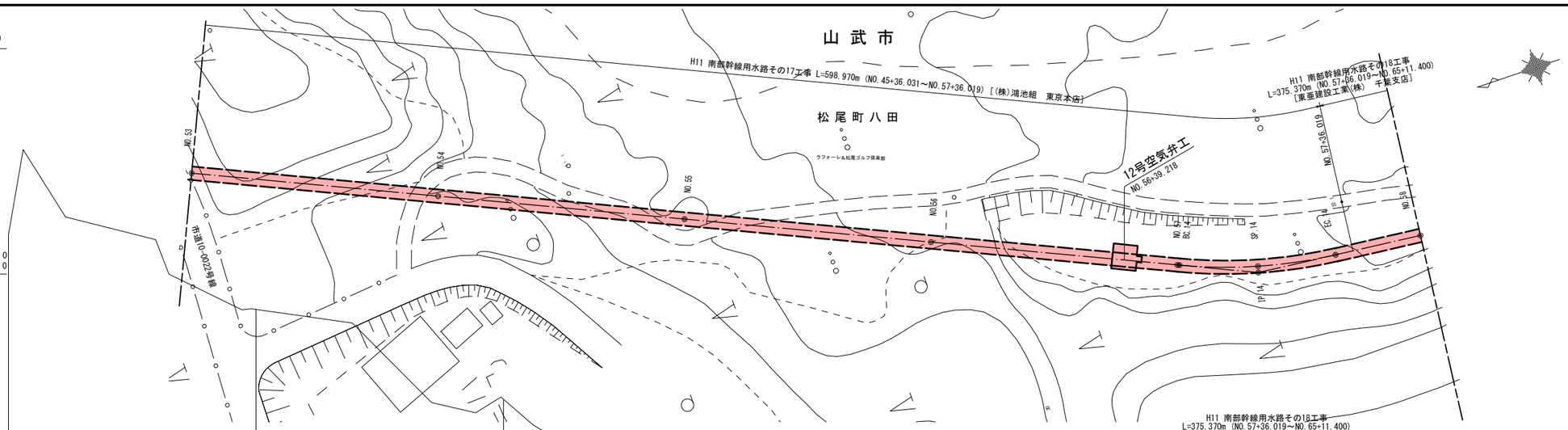

縦断図 V=1:100 H=1:500

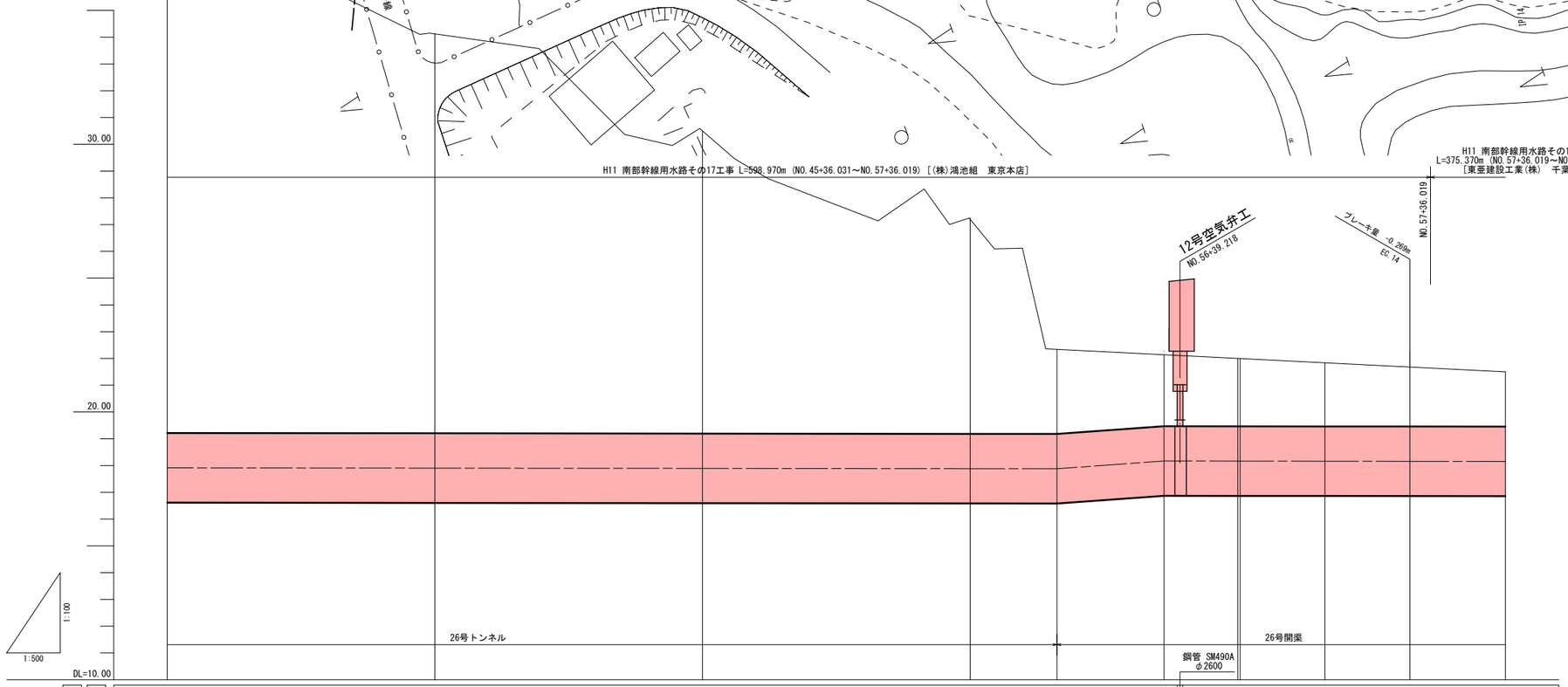

計画	管理管径	FRPM管 4種 φ2600					FRPM管 4種 φ2600			
		360° エアモルタル				180° エアモルタル＋盛土	180° エアモルタル＋盛土			180° エアモルタル＋盛土
	土被り					3.11	2.62	2.58 / 2.58	2.33	2.17	1.99
	勾配	i=-0.020% L=244.940				(17.880) i=1.450% L=19.998 (18.170)		i=-0.023% L=170.697		
	管中心高	17.914	17.904	17.894	17.883	17.880	18.170	18.167 / 18.167	18.163	18.159	18.155
現況	地盤高	16.37	16.37	16.37	16.37	22.34	22.14	22.10 / 22.10	21.84	21.68	21.50
	杭頭高	16.623	16.494	16.533	16.469	16.513		16.523	16.684		16.537
追加距離		2668.522	2718.522	2768.522	2818.522	2834.742	2854.740	2868.522 / 2868.957	2884.814	2900.672	2918.253
単距離		50.000	50.000	50.000	50.000	16.220	19.998	13.782 / 0.435	15.857	15.858	17.581
測点		NO.53	NO.54	NO.55	NO.56	NO.56 +16.22	NO.56 +36.218	NO.57 EC.14	SP.14	EC.14	NO.58
曲線		IP.14 TL= 15.992 IA=18-10-17 CL= 31.715 R1=100.000 SL= 1.271									

標準断面図 S=1:100

トンネル部
NO.53+0.000～NO.56+16.220

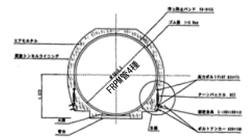

水路部
(180° エアモルタル＋盛土)
NO.56+16.220～NO.56+24.000

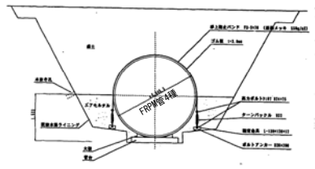

水路部
(180° エアモルタル＋盛土)
NO.56+24.000～NO.57+36.019

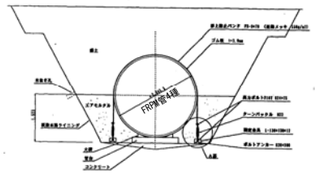

水路部
(180° エアモルタル＋盛土)
NO.57+36.019～NO.58+0.000

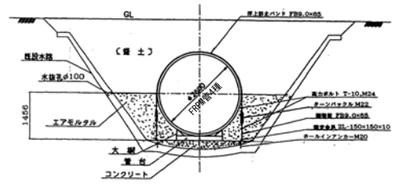

施設名	南部幹線用水路(0312100-1100-20)		
図面名	施設管理図		
作成年月	平成26年 3月		
縮尺	A1 図示	図面番号	6-12/55
作成者	関東農政局 両総農業水利事業所		

平面図 S=1:500

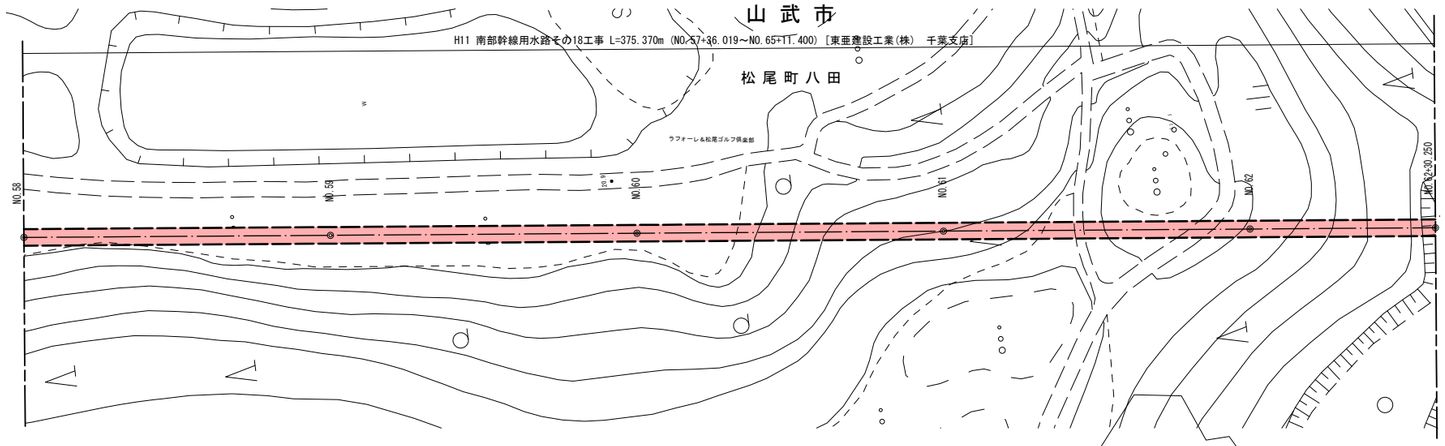

縦断図 V=1:100 H=1:500

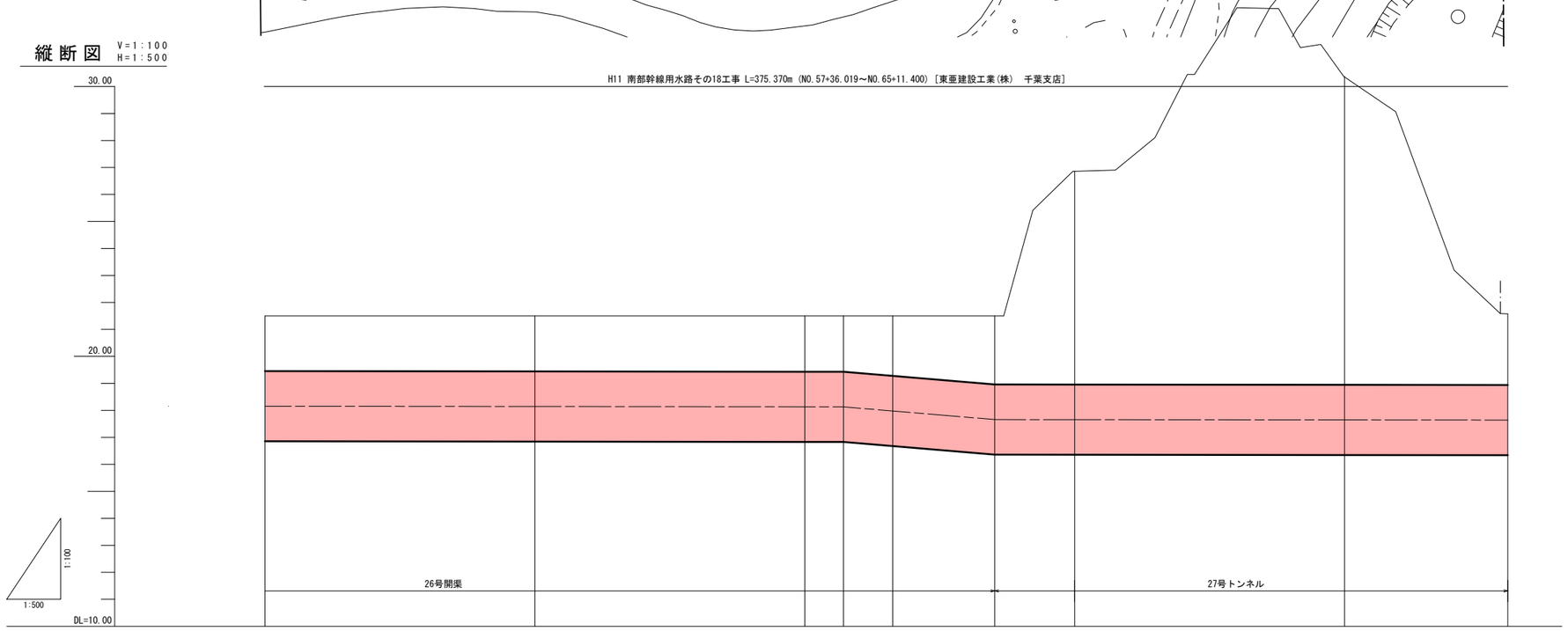

計画	管種管径	FRPM管 4種 φ2600												
		180° エアモルタル＋盛土								360° エアモルタル				
	土被り	1.99	2.00		2.02	2.02		2.49						1.81
	勾配	i=-0.023% L=170.697				(18.130)	i=-1.679% L=27.996		(17.660)		i=-0.021% L=95.070			(17.640)
	管中心高	18.155	18.143		18.132	18.130		17.660		17.657		17.646		17.640
現況	地盤高	21.50	21.50		21.50	21.50		21.50		16.17		16.26		20.80
	杭頭高	16.537	16.496		16.494			16.174		16.183		16.275		16.107
追加距離		2918.253	2968.253		3018.253	3025.437		3053.433		3068.253		3118.253		3148.503
単距離		17.581	50.000		50.000	7.184		27.996		14.820		50.000		30.250
測点		NO.58	NO.59		NO.60	NO.60 +7.184		NO.60 +35.118		NO.61		NO.62		NO.62 +30.25
曲線														

標準断面図 S=1:100

水路部
(180° エアモルタル＋盛土)

NO.58+0.000～NO.60+7.184

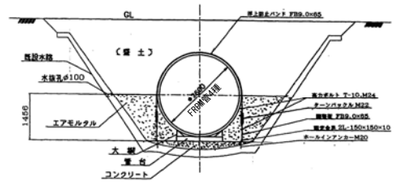

水路部
(180° エアモルタル＋盛土)

NO.60+7.184～NO.60+35.180

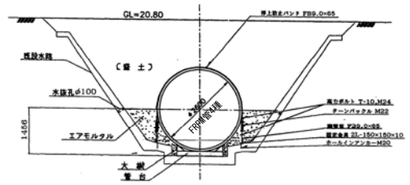

トンネル部
NO.60+35.180～NO.62+30.250

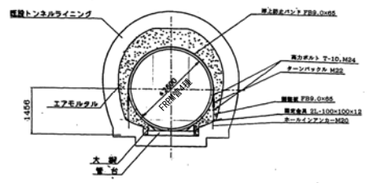

施設名	南部幹線用水路(0312100-1100-20)		
図面名	施設管理図		
作成年月	平成26年 3月		
縮尺	A1 図示	図面番号	6-13/55
作成者	関東農政局 両総農業水利事業所		

平面図 S=1:500

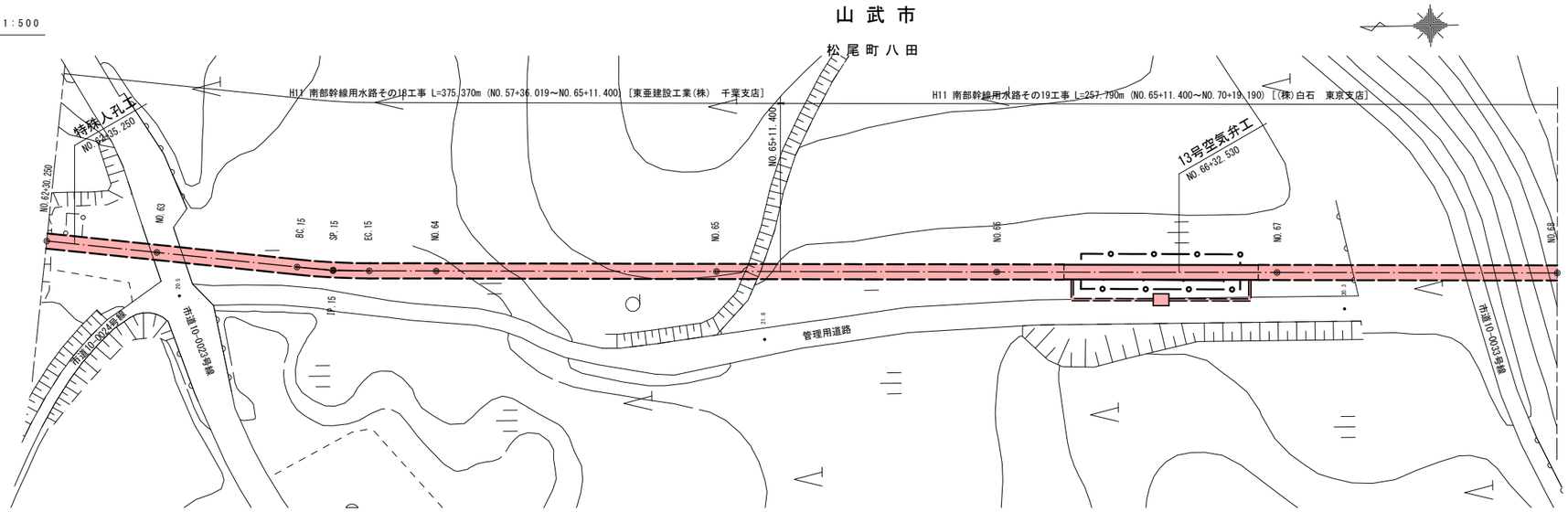

縦断図 V=1:200 H=1:500

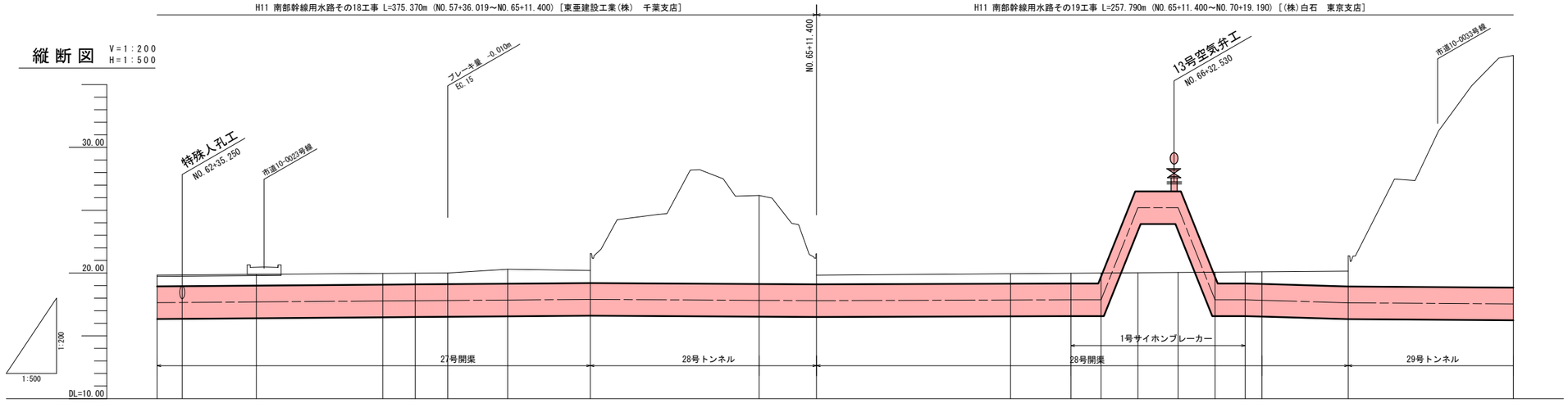

| | | |

平面図 S=1:500

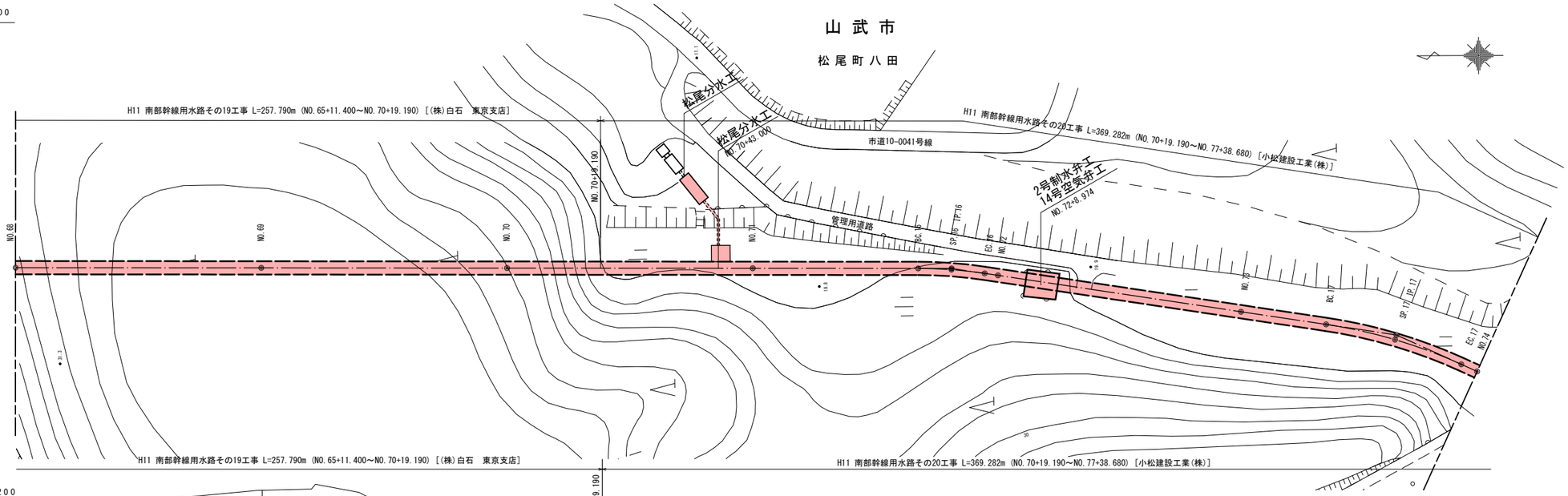

縦断図 V=1:200 H=1:500

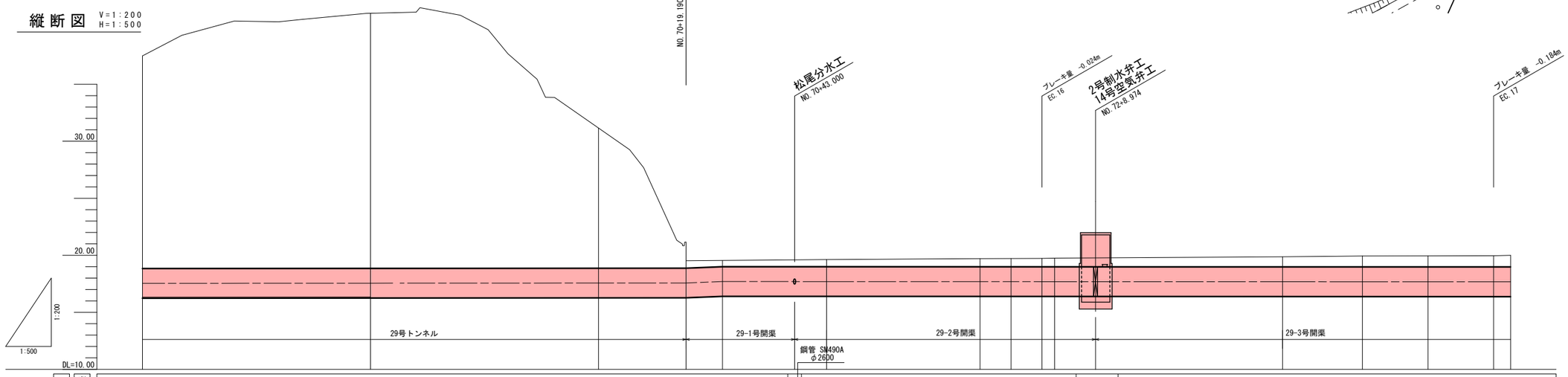

| | | |

平面図 S=1:500

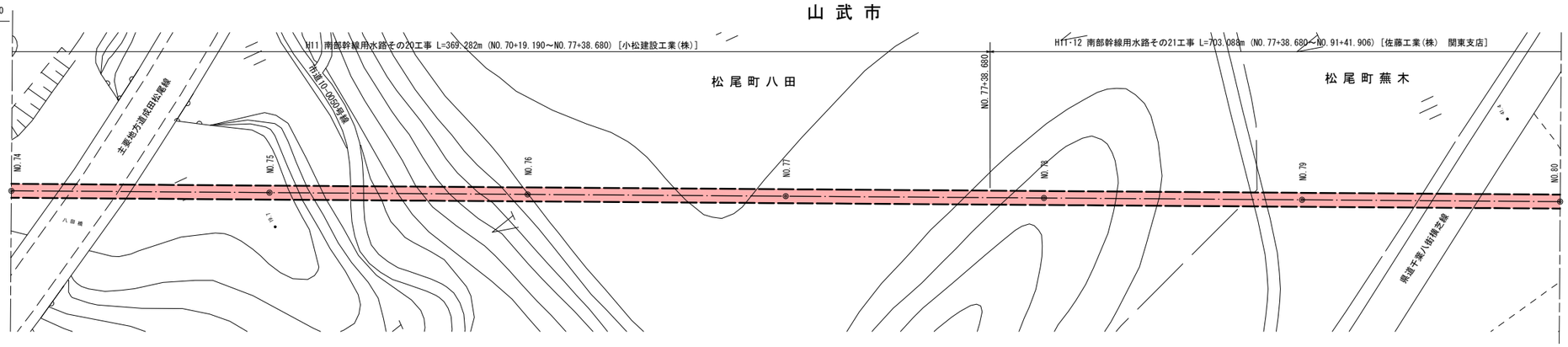

縦断図 V=1:200 H=1:500

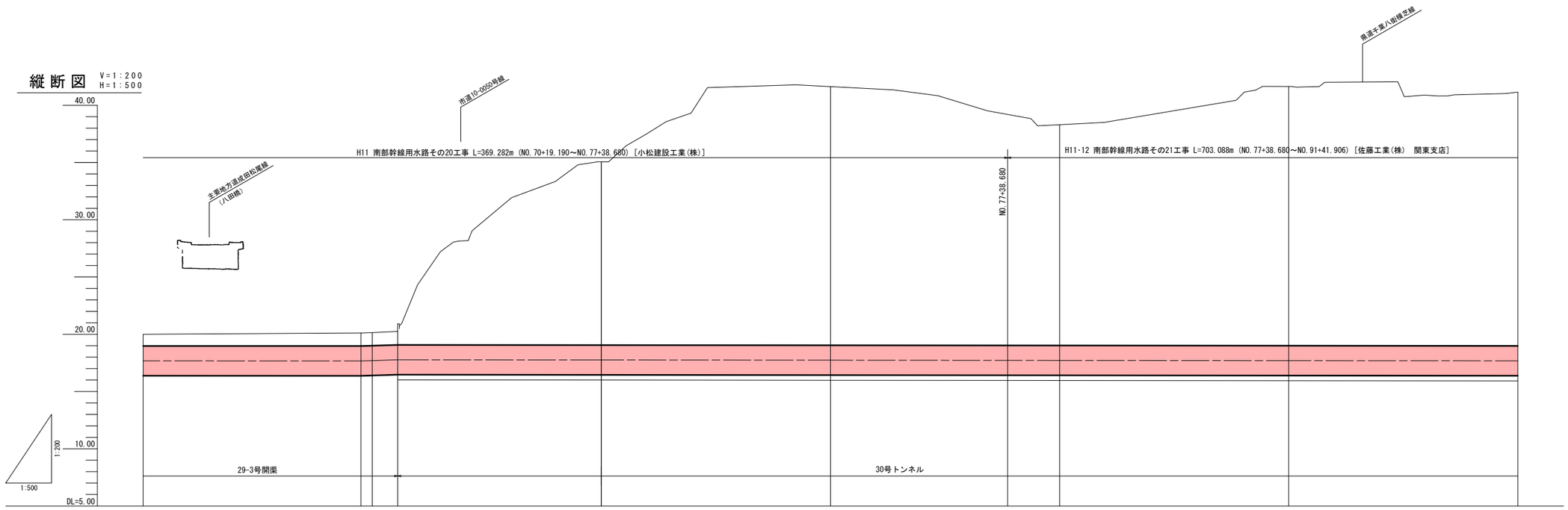

計画	管種管径	FRPM管 4種 φ2600						
		180° エアモルタル＋盛土		360° エアモルタル				
	土被り	0.97	1.09 1.10	1.13 i=1.250% L=7.999				
	勾配	i=-0.014% L=220.144	(17.670)	(17.770)	i=-0.037% L=287.000			
	管中心高	17.676	17.670 17.701	17.770	17.754	17.735	17.717	17.699	17.681
現況	地盤高	20.00	20.11 20.15	20.25	16.00	16.00	15.95	15.93	15.93
	杭頭高	19.964							
追加距離		3718.035	3765.576 3768.035	3773.575	3818.035	3868.035	3918.035	3968.035	4018.035
単距離		3.548	47.541 2.459	5.540	44.460	50.000	50.000	50.000	50.000
測点		NO.74	NO.74 +47.541 NO.75	NO.75 +5.54	NO.76	NO.77	NO.78	NO.79	NO.80
曲線									

標準断面図 S=1:100

水路部
NO.74+0.000～NO.75+5.540

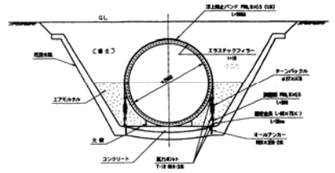

トンネル部
NO.75+5.540～NO.77+38.680

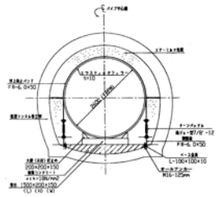

トンネル部
NO.77+38.680～NO.80+0.000

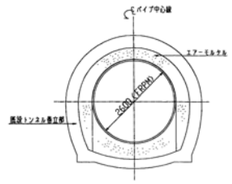

施設名	南部幹線用水路(0312100-1100-20)		
図面名	施設管理図		
作成年月	平成26年 3月		
縮尺	A1 図示	図面番号	6-16/55
作成者	関東農政局　両総農業水利事業所		

平面図 S=1:500

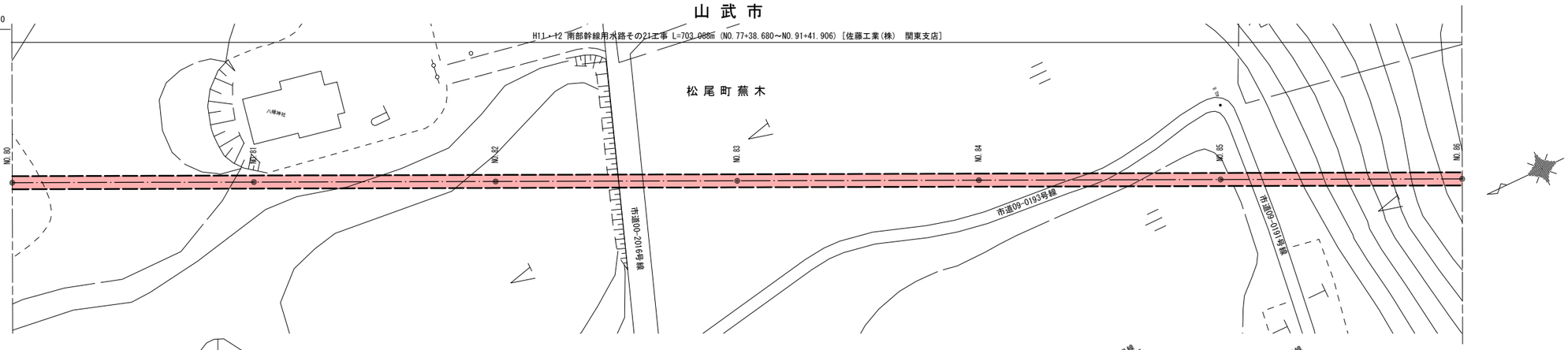

縦断図 V=1:200 H=1:500

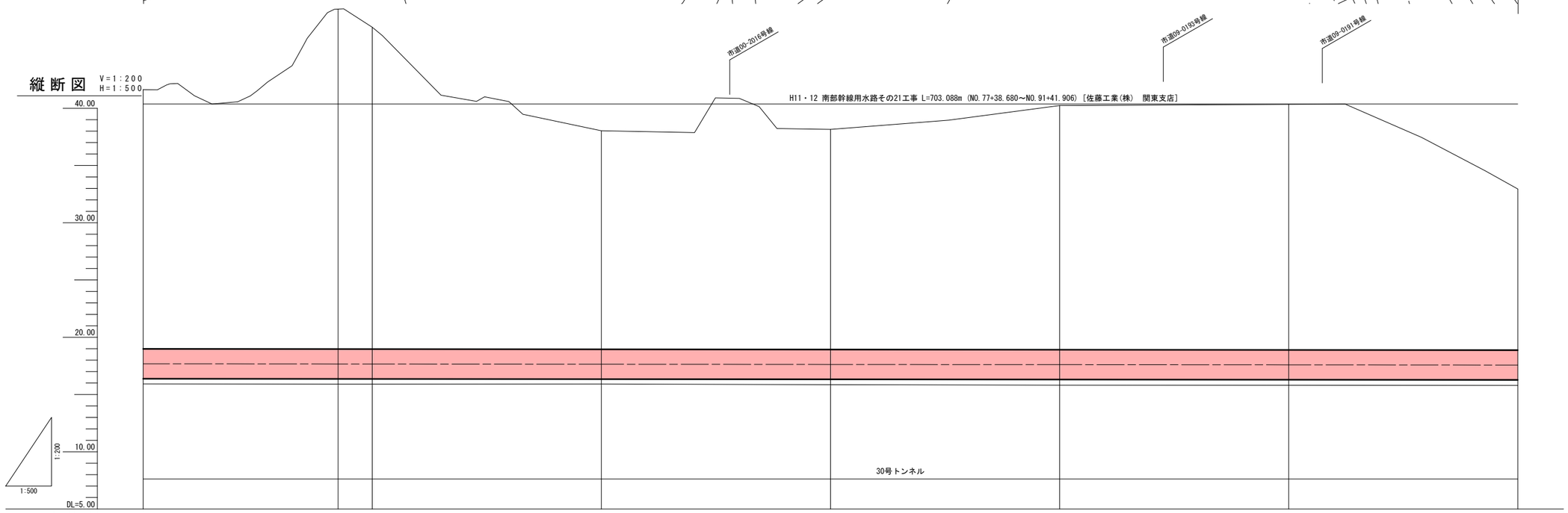

計画	管種管径	FRPM管 4種 φ2600 360° ｴｱﾓﾙﾀﾙ							
	土被り								
	勾配	i=-0.037% L=287.000	(17.665)		i=-0.037% L=288.000				
	管中心高	17.681	17.665	17.662	17.644	17.626	17.608	17.589	17.571
現況	地盤高	15.93	15.91	15.91	15.92	15.86	15.82	15.81	15.79
	杭頭高								
追加距離		4018.035	4060.575	4068.035	4118.035	4168.035	4218.035	4268.035	4318.035
単距離		50.000	42.540	7.460	50.000	50.000	50.000	50.000	50.000
測点		NO.80	NO.80 +42.54	NO.81	NO.82	NO.83	NO.84	NO.85	NO.86
曲線									

標準断面図 S=1:100

トンネル部

NO.80+0.000～NO.86+0.000

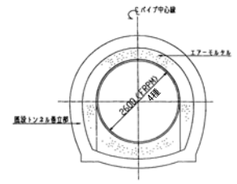

施設名	南部幹線用水路(0312100-1100-20)		
図面名	施設管理図		
作成年月	平成26年 3月		
縮尺	A1 図示	図面番号	6-17/55
作成者	関東農政局 両総農業水利事業所		

平面図 S=1:500

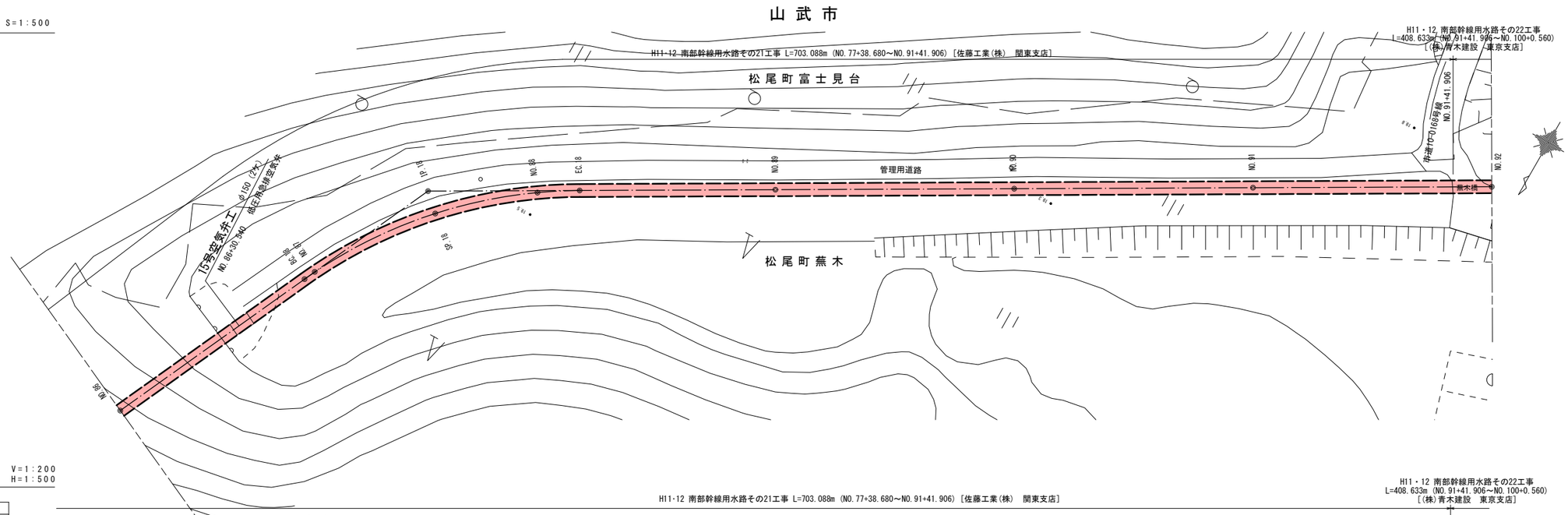

標準断面図 S=1:100

トンネル部

NO.86+0.000～NO.86+25.540

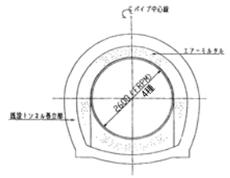

水路部

NO.86+25.540～NO.86+29.540
NO.86+31.540～NO.92+0.000

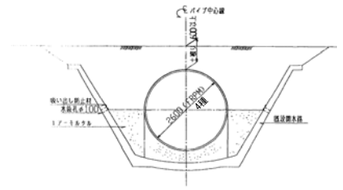

縦断図 V=1:200 H=1:500

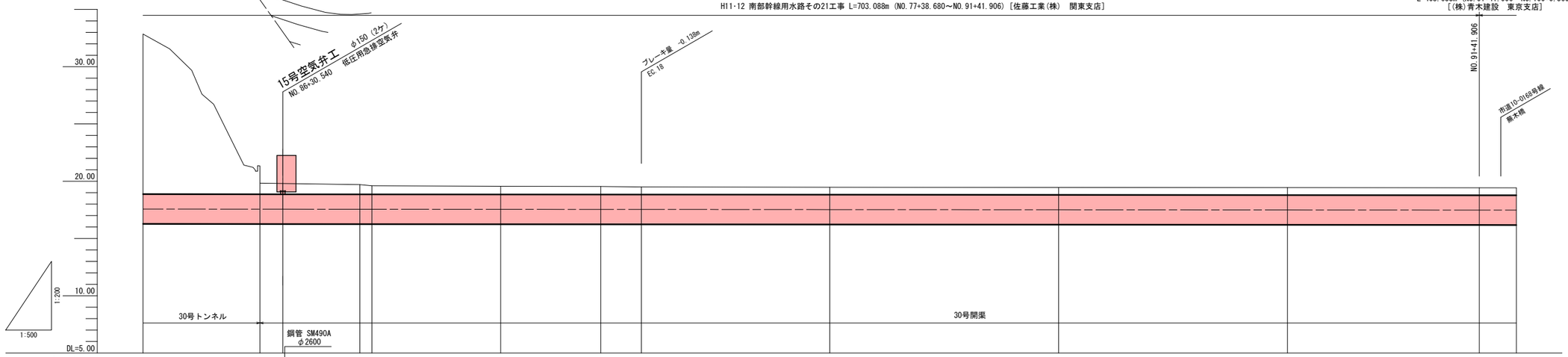

計画	管理管渠	FRPM管 4種 φ2600 360° ｴﾌﾓﾙﾀﾙ		180° ｴﾌﾓﾙﾀﾙ +盛土	360° ｴﾌﾓﾙﾀﾙ	FRPM管 4種 φ2600 180° ｴﾌﾓﾙﾀﾙ＋盛土								
	土被り	0.92	0.79	0.69	0.66	0.65	0.61	0.60	0.60	0.60	0.60	0.60	0.60	0.60
	勾配	i=-0.037% L=288.000		(17.560)				i=-0.032% L=662.359						
	管中心高	17.571	17.560	17.555	17.554	17.545	17.538	17.535	17.522	17.507	17.491	17.478	17.475	
現況	地盤高	15.79	19.80	19.70	19.60	19.56	19.54	19.50	19.47	19.46	19.44	19.43	19.43	
	杭頭高													
追加距離		4318.035	4348.575	4365.400	4368.035	4396.149	4418.035	4426.897	4467.897	4517.897	4567.897	4609.803	4617.897	
単距離		50.000	30.540	16.825	2.635	28.114	21.886	8.862	41.000	50.000	50.000	41.906	8.094	
測点		NO.86	NO.86 +30.54	BC.18	NO.87	SP.18	NO.88	EC.18	NO.89	NO.90	NO.91	NO.91 +41.906	NO.92	
曲線		IP.18 TL= 31.756 IA=35-14-06 CL= 61.497 R1= 100.000 SL= 4.921												

施設名	南部幹線用水路(0312100-1100-20)		
図面名	施設管理図		
作成年月	平成26年 3月		
縮尺	A1 図示	図面番号	6-18/55
作成者	関東農政局　両総農業水利事業所		

平面図 S=1:500

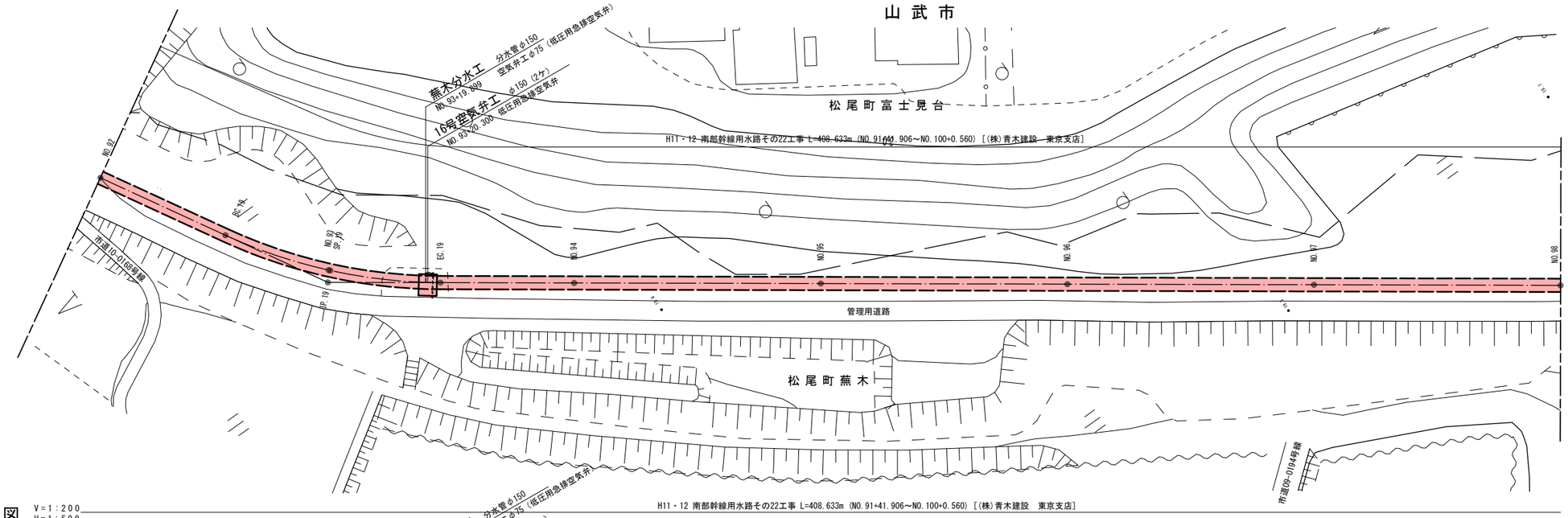

縦断図 V=1:200 H=1:500

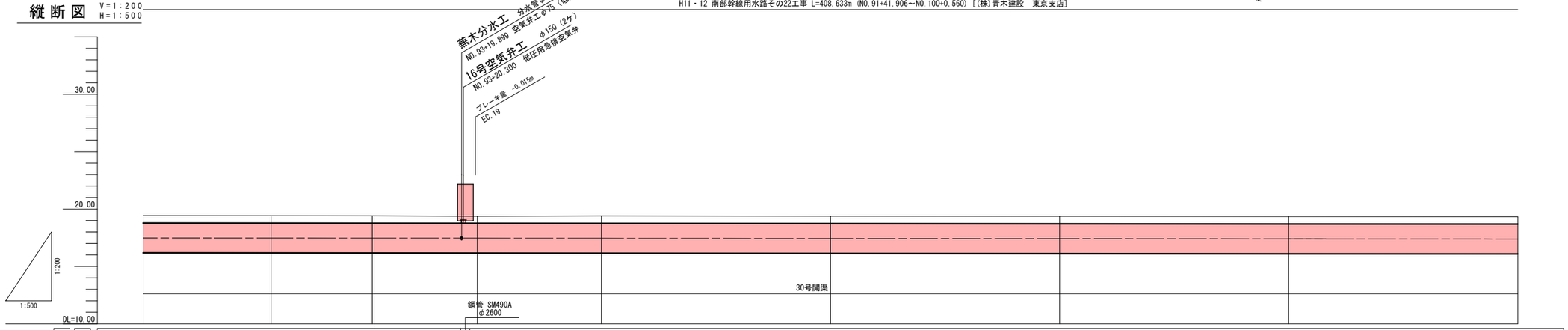

計画	管種管径	FRPM管 4種 φ2600			360° エアモルタル	FRPM管 4種 φ2600				
						180° エアモルタル＋盛土				
	土被り	0.60	0.60	0.60 0.60	0.60	0.60	0.60	0.60	0.60	0.60
	勾配	i=-0.032% L=662.359								
	管中心高	17.475	17.466	17.459 17.459	17.452	17.443	17.428	17.412	17.396	17.380
現況	地盤高	19.43	19.42	19.41 19.41	19.37	19.40	19.38	19.36	19.35	19.33
	杭頭高									
追加距離		4617.897	4645.803	4667.897 4668.295	4690.788	4717.882	4767.882	4817.882	4867.882	4917.882
単距離		8.094	27.906	22.094 0.398	22.493	27.094	50.000	50.000	50.000	50.000
測点		NO.92	BC.19	NO.93 SP.19	EC.19	NO.94	NO.95	NO.96	NO.97	NO.98
曲線				IP.19 TL= 22.843 IA=24-32-49 CL= 44.985 R=-105.000 SL= 2.456						

標準断面図 S=1:100

水路部

NO.92+0.000～NO.98+0.000

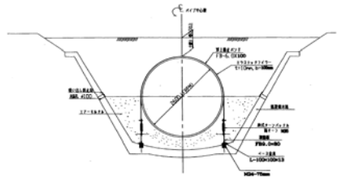

※　分水工の着色部は南部幹線

施設名	南部幹線用水路(0312100-1100-20)		
図面名	施設管理図		
作成年月	平成26年 3月		
縮尺	A1 図示	図面番号	6-19/55
作成者	関東農政局　両総農業水利事業所		

平面図 S=1:500

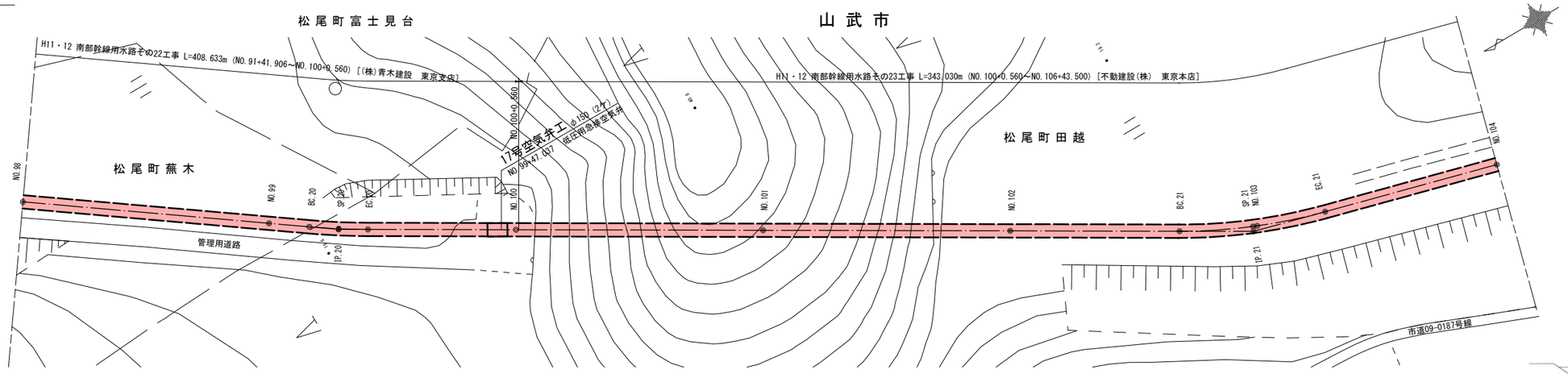

縦断図 V=1:200 H=1:500

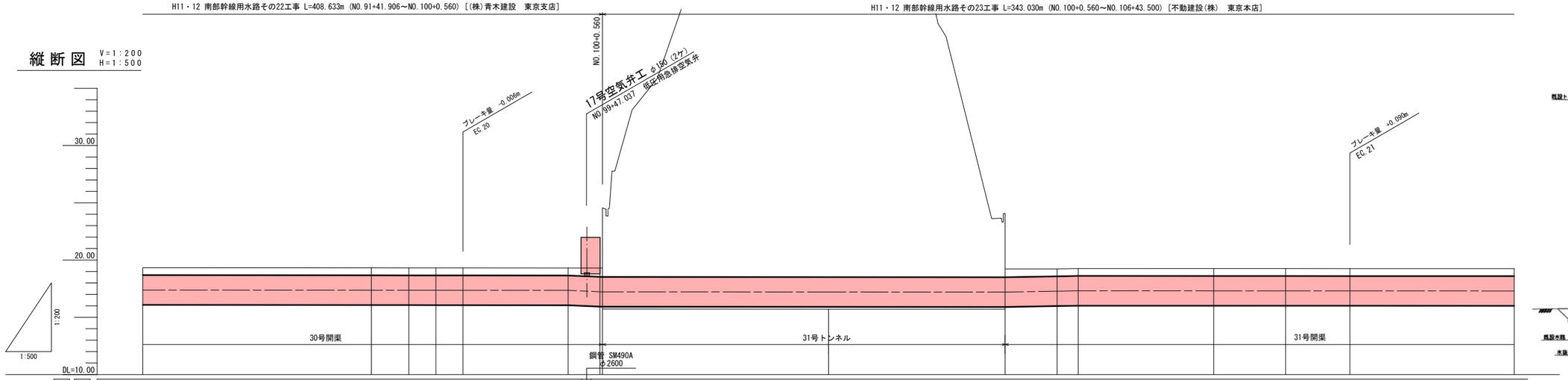

区分	測点	NO.98	NO.99	BC.20	SP.20	EC.20	NO.99 +43.043	NO.100	NO.100 +0.56	NO.101	NO.101 +38.62	NO.102	NO.102 +4.62	BC.21	SP.21 NO.103	EC.21	NO.104
曲線			IP.20 TL= 5.936 IA=4-51-19 CL= 11.864 R1=140.000 SL= 0.126												IP.21 TL= 15.000 IA=15-29-18 CL= 29.817 R1=110.302 SL= 1.015		
単距離		50.000	50.000	8.174	5.932	5.932	22.999	6.957	0.560	49.440	38.620	11.380	4.620	29.636	14.908	14.073	36.017
追加距離		4917.882	4967.882	4976.056	4981.988	4987.920	5010.919	5017.876	5018.436	5067.876	5106.496	5117.876	5122.496	5152.132	5167.040	5181.949	5217.966
現況地盤高		19.33	19.32	19.31	19.31	19.31	19.30	19.18	20.92	15.78	20.86	19.23	19.26	19.26	19.26	19.25	19.25
現況枕頭高								20.920		37.518	20.861	19.493		19.169	19.195	19.206	19.429
計画管中心高		17.380	17.365	17.362	17.360	17.358	17.351	17.230	17.229	17.209	17.200	17.278	17.310	17.306	17.304	17.302	17.297
計画勾配			i=-0.032% L=662.359				(17.351)	(17.220)	i=-1.743% L=7.517	i=-0.023% L=88.060	(17.200)	i=0.688% L=16.000	(17.310)	i=-0.014% L=441.050			
計画土被り		0.60	0.60	0.60	0.60	0.60	0.60	0.60				0.60	0.60	0.60	0.60	0.60	0.60
計画管種経			FRPM管 4種 φ2600 180° ｴｱﾓﾙﾀﾙ＋盛土					360° ｴｱﾓﾙﾀﾙ		FRPM管 4種 φ2600 360° ｴｱﾓﾙﾀﾙ				180° ｴｱﾓﾙﾀﾙ＋盛土			

標準断面図 S=1:100

水路部

NO.98+0.000～NO.99+46.037
NO.99+48.037～NO.100+0.560

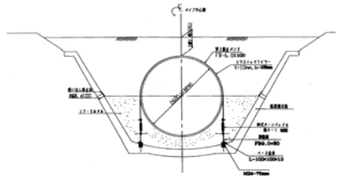

トンネル部

NO.100+0.560～NO.101+38.620

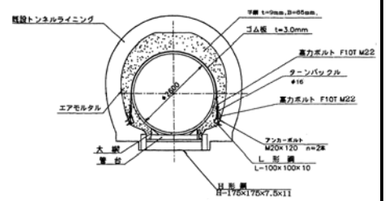

水路部

NO.101+38.620～NO.104+0.000

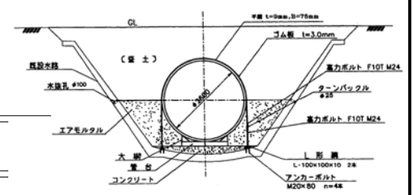

施設名	南部幹線用水路(0312100-1100-20)		
図面名	施設管理図		
作成年月	平成26年 3月		
縮尺	A1 図示	図面番号	6-20/55
作成者	関東農政局 両総農業水利事業所		

平面図 S=1:500

山武市

松尾町田越

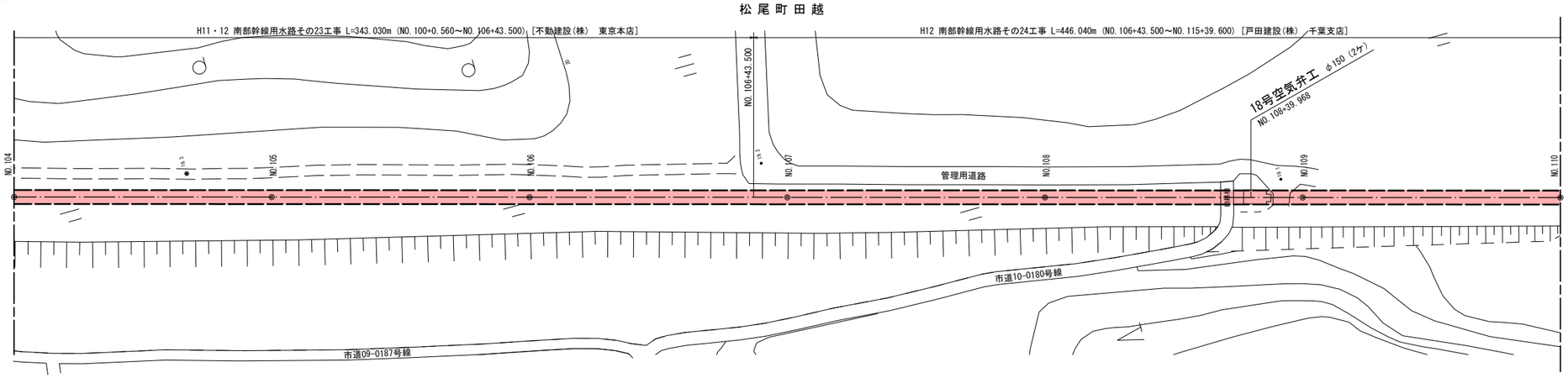

標準断面図 S=1:100

水路部

NO.104+0.000～NO.106+43.500

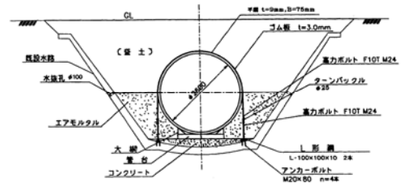

水路部

NO.106+43.500～NO.110+0.000

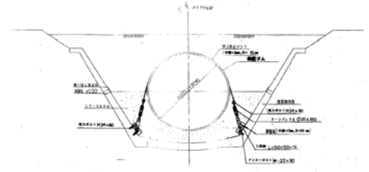

縦断図 V=1:200 H=1:500

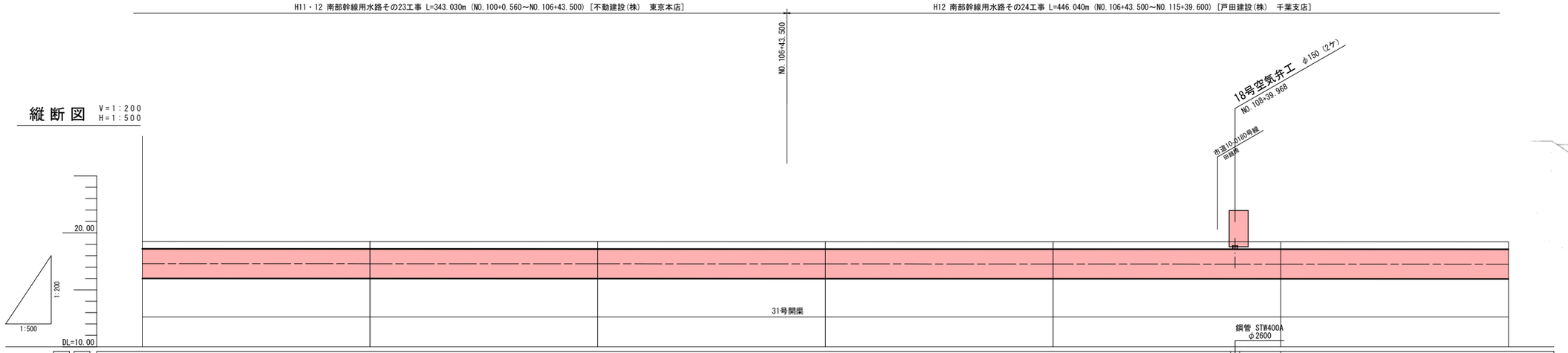

計画	管種管径	FRPM管 4種 φ2600 180° エアモルタル＋盛土					FRPM管 4種 φ2600 180° エアモルタル＋盛土	
計画	土被り	0.60	0.60	0.60	0.60	0.60	0.60	0.60
計画	勾配	i=-0.014% L=441.050						
計画	管中心高	17.297	17.290	17.283	17.277	17.270	17.263	17.256
現況	地盤高	19.25	19.24	19.24	19.23	19.22	19.22	19.21
現況	杭頭高	19.429	19.259	19.227	19.266	19.263	19.059	18.781
追加距離		5217.966	5267.966	5317.966	5367.966	5417.966	5467.966	5517.966
単距離		36.017	50.000	50.000	50.000	50.000	50.000	50.000
測点		NO.104	NO.105	NO.106	NO.107	NO.108	NO.109	NO.110
曲線								

施設名	南部幹線用水路(0312100-1100-20)		
図面名	施設管理図		
作成年月	平成26年 3月		
縮尺	A1 図示	図面番号	6-21/55
作成者	関東農政局　両総農業水利事業所		

平面図 S=1:500

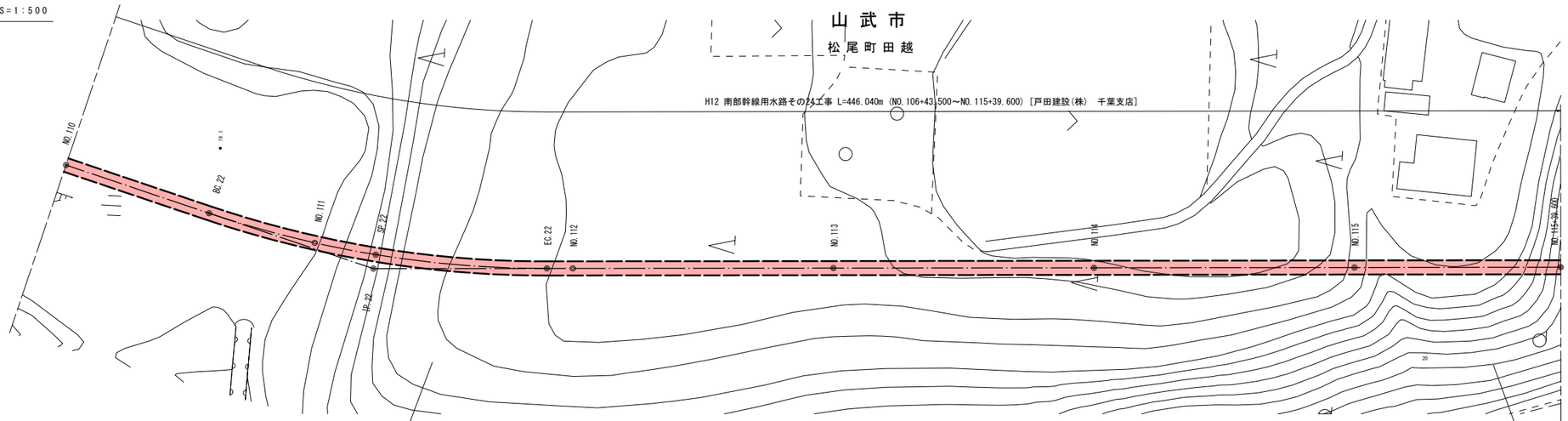

縦断図 V=1:100 H=1:500

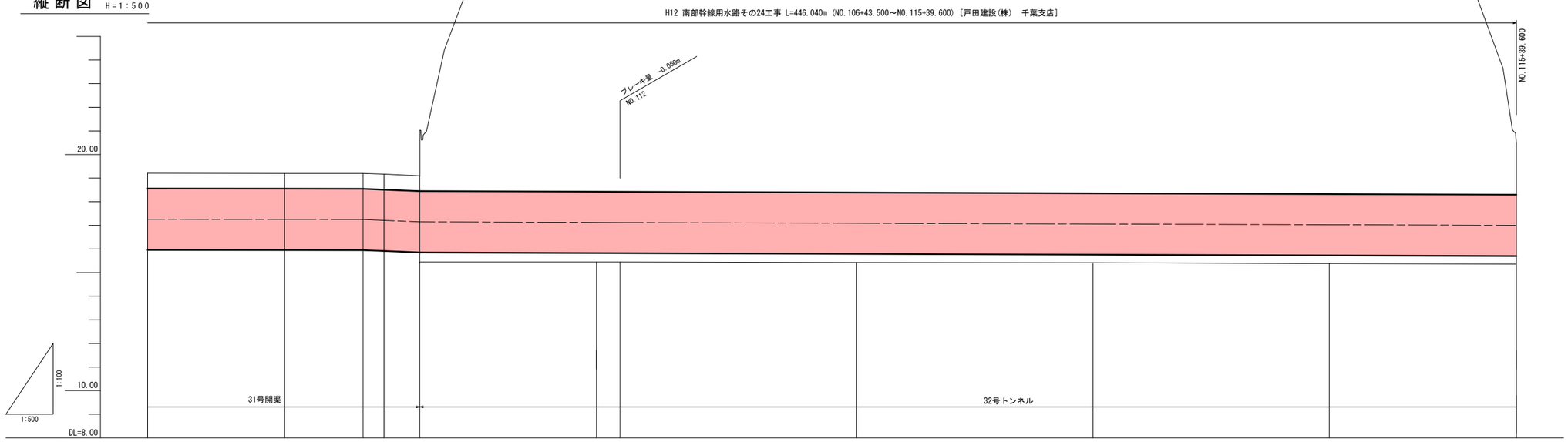

計画	管種管経	FRPM管 4種 φ2600																					
		180° ｴｱﾓﾙﾀﾙ＋盛土																	360° ｴｱﾓﾙﾀﾙ				
	土被り	0.60	0.60	0.60	0.60	0.60																	
	勾配	i=-0.014% L=441.050		(17.250)	i=-0.833% L=12.000	(17.150)													i=-0.065% L=231.960				(17.000)
	管中心高	17.256	17.252	17.250	17.213	17.150	17.147			17.126	17.123			17.090			17.058			17.026			17.000
現況	地盤高	19.21	19.20	19.20	19.17	19.10	15.50			15.45	15.45			15.43			15.42			15.38			15.36
	杭頭高	18.781			19.644	18.890	18.890				34.107			36.172			38.738			35.816			19.384
追加距離		5517.966	5546.934	5563.546	5567.966	5575.546	5580.429			5612.924	5617.906			5667.906			5717.906			5767.906			5807.506
単距離		50.000	28.968	16.612	4.420	7.580	4.883			32.495	4.982			50.000			50.000			50.000			39.600
測点		NO.110	BC.22	NO.110 +45.580	NO.111	NO.111 +7.58	SP.22			EC.22	NO.112			NO.113			NO.114			NO.115			NO.115 +39.60
曲線		IP.22 TL= 33.290 IA=18-40-14 CL= 66.990 R=202.508 SL= 2.718																					

標準断面図 S=1:100

水路部
NO.110+0.000～NO.111+7.580

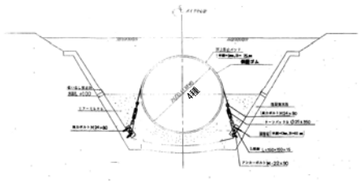

トンネル部
NO.111+7.580～NO.115+41.640

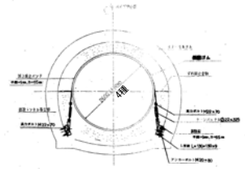

施設名	南部幹線用水路(0312100-1100-20)		
図面名	施設管理図		
作成年月	平成26年 3月		
縮尺	A1 図示	図面番号	6-22/55
作成者	関東農政局 両総農業水利事業所		

平面図 S=1:500

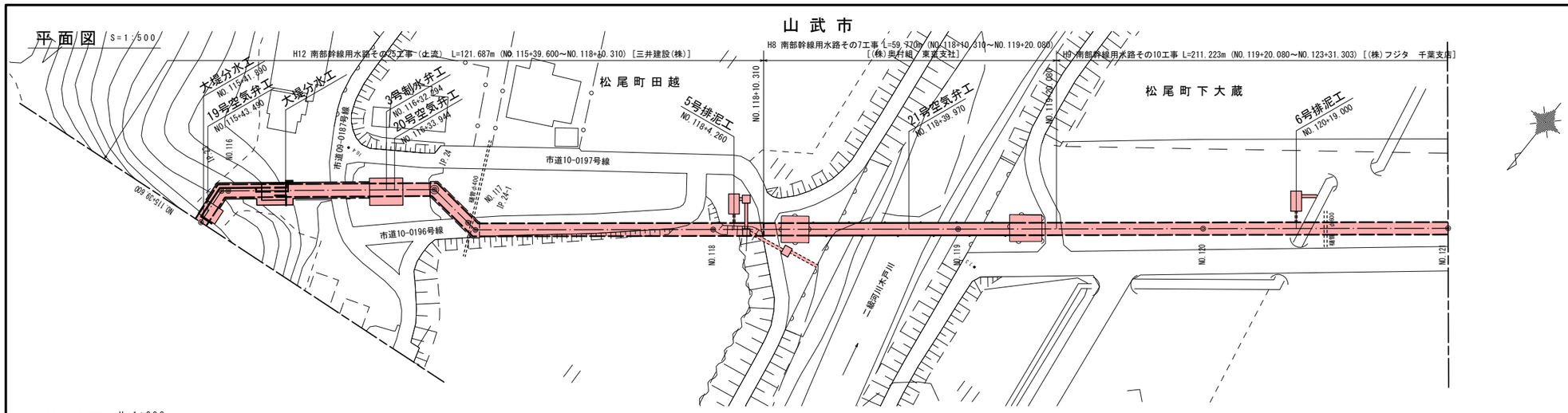

中心線変更図

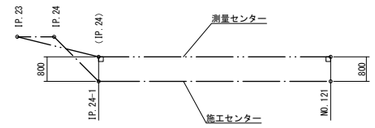

縦断図 V=1:200 H=1:500

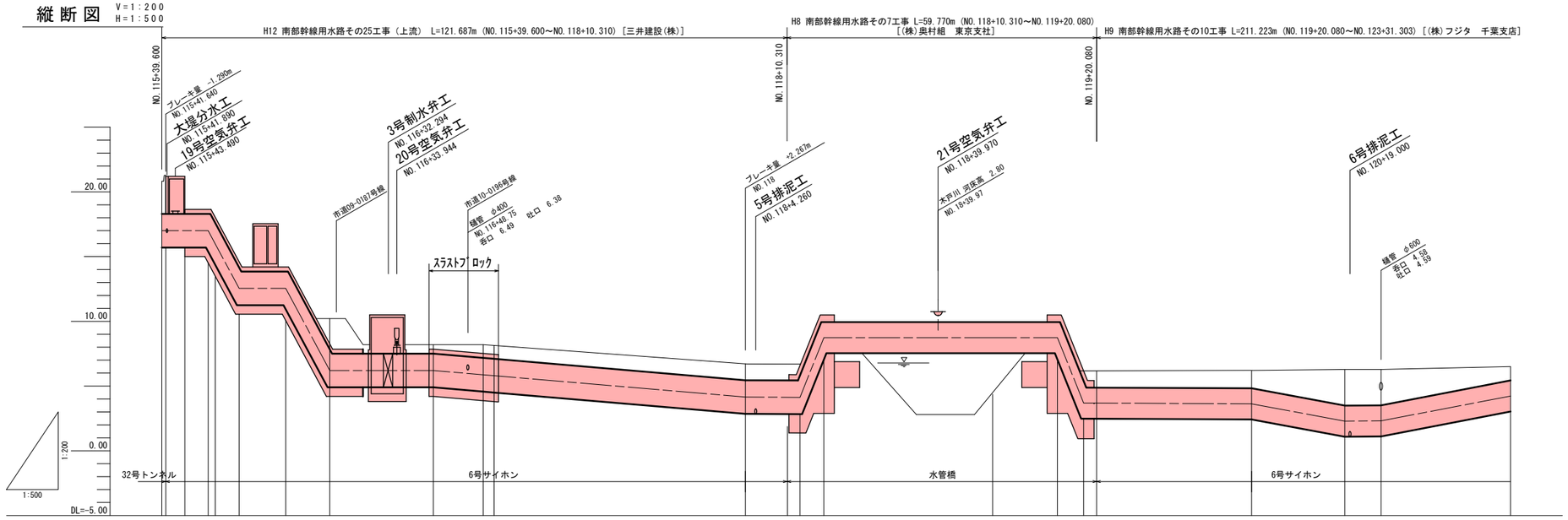

計画	管種管経	360° エアモルタル	鋼管 SM490A φ2600								鋼管 SS400 φ2500						鋼管 SM490A φ2500							
			360° コンクリート基礎				180° 砂基礎										180° 砂基礎							
	土被り		LEVEL L=7.661	i=-74.614% L=5.964	2.48	i=-74.618% L=8.510		0.68	1.01	1.01		i=-0.156% L=12.810	i=100.000% L=4.610			i=-100.000% L=5.060	1.20	i=0.200% L=2.500	1.32	2.72	2.70	i=0.286% L=7.000		1.00
	勾配		(17.000)	(17.000)	(12.550)	LEVEL L=9.000 (12.550)	(6.200)	LEVEL L=20.000	(6.200)	i=-3.403% L=60.242		(4.150)	(4.130)	(8.740)	LEVEL L=45.100		(8.740)	(3.680)	(3.685)	i=-0.201% L=29.920	(3.625)	i=-7.417% L=18.000	(2.290)	(2.310)	i=7.680% L=25.000	(4.230)
	管中心高		17.000 17.000	17.000 15.970	12.550	12.550	6.200		6.200	5.872 5.801		4.150	4.130	8.740	8.740		8.740	3.680	3.685		3.625		2.290	2.310		4.230
現況	地盤高		15.36				10.00		8.20	8.20 8.13		6.72							6.15		6.21		6.28	6.28		6.50
	杭頭高		19.384	14.285			10.760			8.058		6.627			5.679						6.239					6.522
追加距離			5807.506 5968.256	5815.167 5816.547	5821.131	5830.131	5838.641		5858.641	5868.270 5870.363		5918.883	5931.693	5936.303	5968.883		5981.403	5986.463	5988.963		6018.883		6036.883	6043.883		6068.883
単距離			39.600 0.750	6.911 1.380	4.584	9.000	8.510		20.000	9.629 2.093		48.520	12.810	4.610	32.580		12.520	5.060 2.500			29.920		18.000	7.000		25.000
測点			NO.115 +39.60 NO.115 +41.64	IP.23 NO.116	NO.116 +4.584	NO.116 +13.584	NO.116 +22.094	IP.24		NO.117 IP.24-1		NO.118	NO.118 +12.81	NO.118 +17.42	NO.119		NO.119 +12.52	NO.119 +17.58 NO.119 +20.08			NO.120		NO.120 +18.00	NO.120 +25.00		NO.121
曲線			IP.23 IA=56-20-51					IP.24 IA=45-00-00		IP.24-1 IA=45-00-00																

標準断面図 S=1:100

コンクリート巻立部
NO.115+41.640～NO.116+29.250

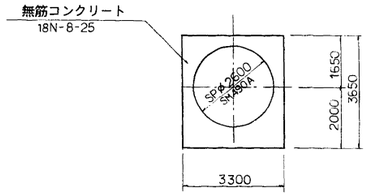

浅埋設工法部
NO.116+36.550～NO.118+10.310
NO.119+20.080～NO.121+0.000

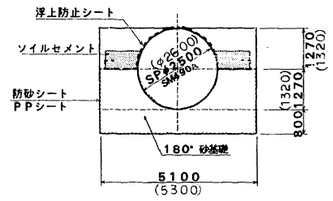

（ ）は、φ2600を示す。

※ 分水工の着色部は南部幹線

施設名	南部幹線用水路(0312100-1100-20)		
図面名	施設管理図		
作成年月	平成26年 3月		
縮尺	A1 図示	図面番号	6-23/55
作成者	関東農政局 両総農業水利事業所		

平面図 S=1:500

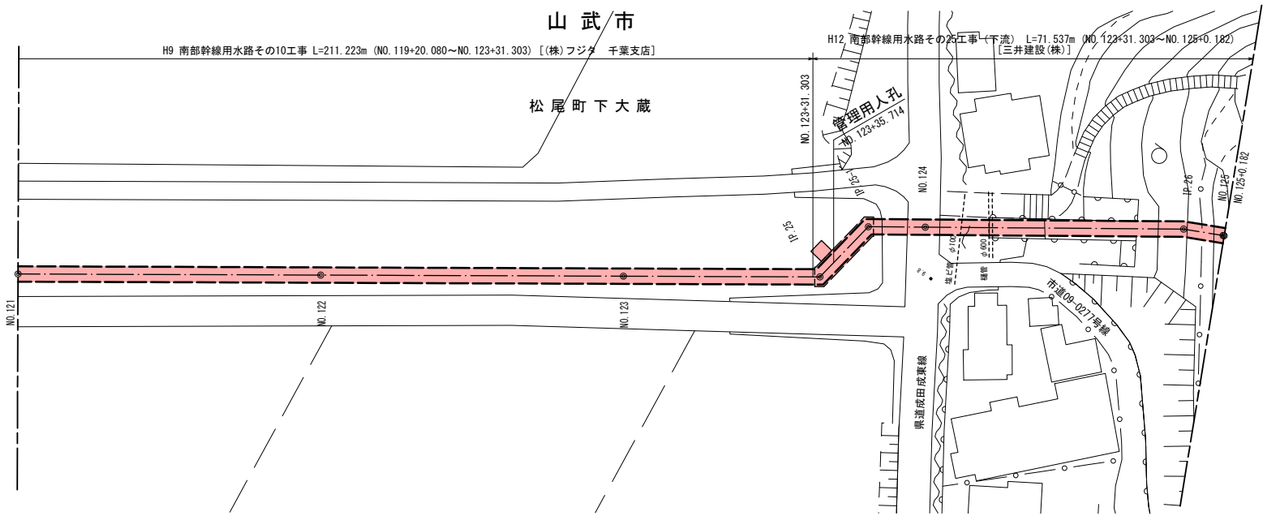

中心線変更図

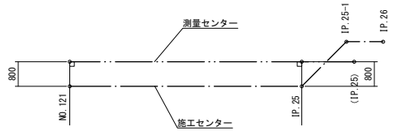

標準断面図 S=1:100

浅埋設工法部

NO.121+0.000～NO.124+8.774

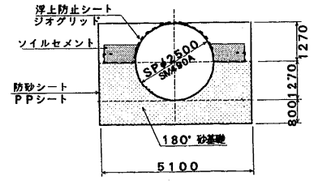

コンクリート巻立部

NO.124+8.774～NO.125+0.182

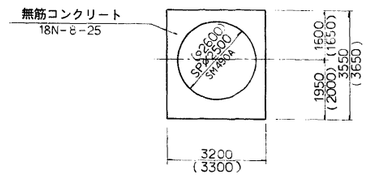

（　）は、φ2600を示す。

縦断図 V=1:200 H=1:500

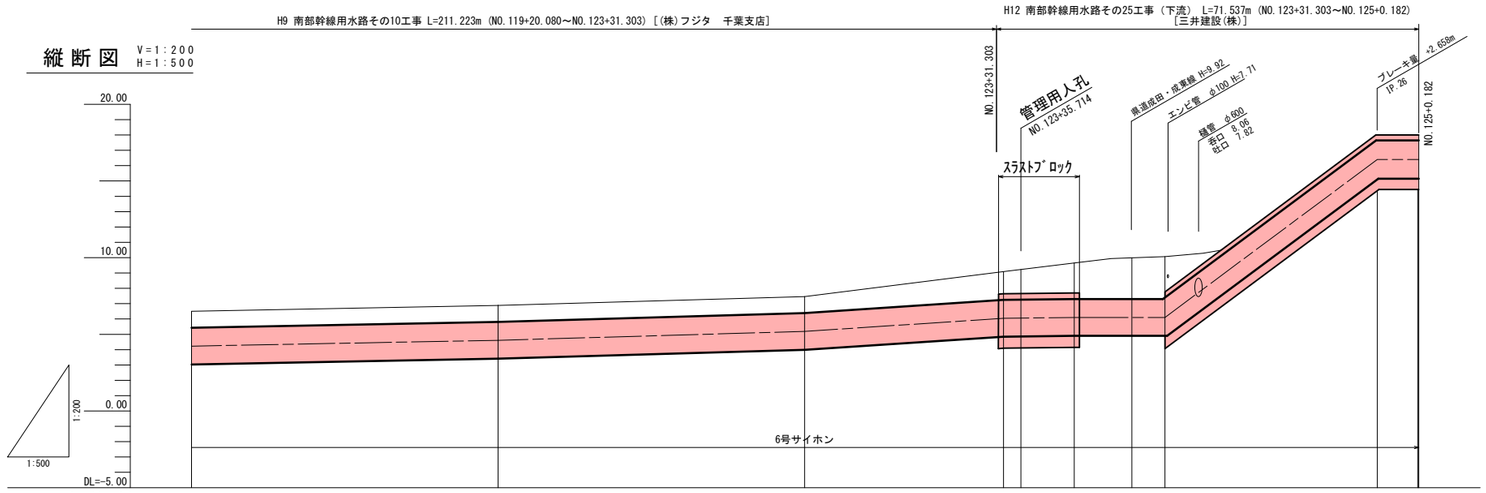

計画	管種管厚	鋼管 SM490A φ2500 180° 砂基礎												360° コンクリート基礎	
計画	土被り	1.00	1.00 1.00	1.00	1.77	2.28	2.55								
計画	勾配	4.230	i=0.760% L=50.003	4.610	i=1.160% L=49.997	5.190	i=2.635% L=32.453	6.045	i=0.477% L=11.522	6.100	LEVEL L=14.799	6.100	i=27.628% L=37.281	16.400	LEVEL L=6.785 16.400
計画	管中心高	4.230	4.610 4.610	5.190	6.045	6.100	6.100	6.100						16.400	16.400 16.400
現況	地盤高	6.50	6.88 6.88	7.46	9.08	9.65	9.92	10.06						0.00	17.80 14.80
現況	杭頭高	6.522	6.895	7.470			9.929	10.007						18.276	20.675 14.801
追加距離		0068.883	0118.883 0118.886	0168.883	0201.336	0212.858	0222.258	0227.657						0264.938	0271.541 0271.723
単距離		25.000	50.000 0.003	49.997	32.453	11.522	9.400	5.399						37.281	6.603 0.182
測点		NO.121	NO.122 NO.122 +0.003	NO.123	IP.25	IP.25-1	NO.124	NO.124 +5.399						IP.26	NO.125 NO.125 +0.182
曲線		IP.25 IA=45-00-00				IP.25 IA=45-00-00								IP.26 IA=6-53-38	

施設名	南部幹線用水路(0312100-1100-20)		
図面名	施設管理図		
作成年月	平成26年 3月		
縮尺	A1 図示	図面番号	6-24/55
作成者	関東農政局　両総農業水利事業所		

平面図 S=1:500

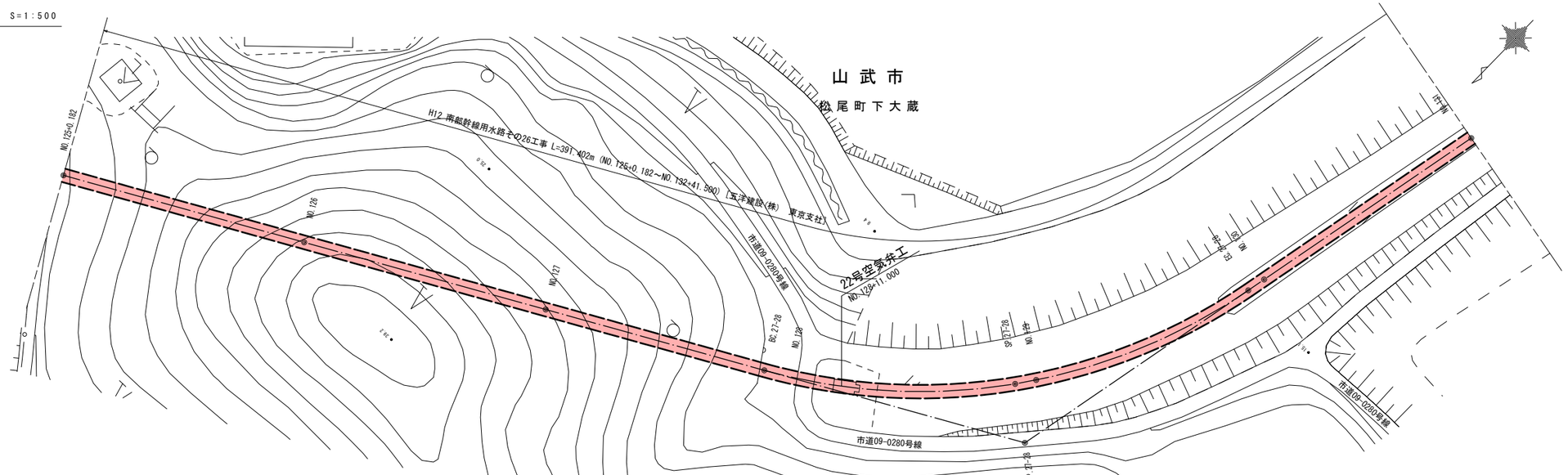

縦断図 V=1:200 H=1:500

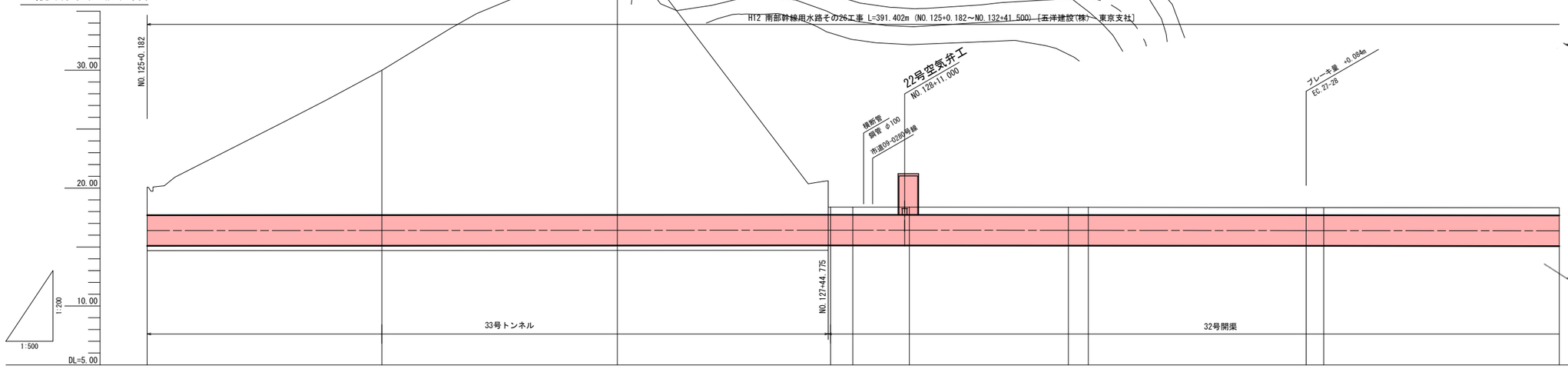

標準断面図 S=1:100

トンネル部

NO.125+0.182～NO.127+44.775

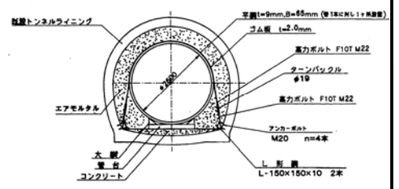

水路部

(360° エアモルタル＋盛土)

NO.127+44.775～NO.128+14.000

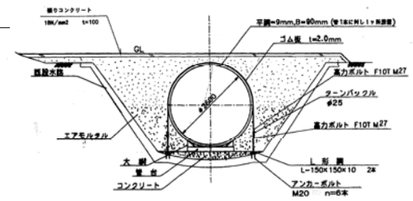

水路部

(180° エアモルタル＋盛土)

NO.128+14.000～NO.131+0.000

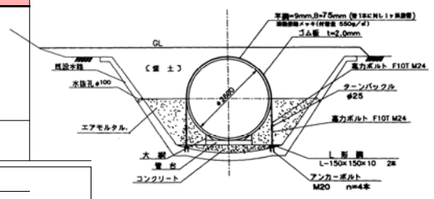

計画	管種管径	FRPM管 4種 φ2600 360° エアモルタル					鋼管 SM490A φ2600 360° エアモルタル＋盛土					FRPM管 4種 φ2600 180° エアモルタル＋盛土						
計画	土被り				2.82	0.60	0.60		0.60	0.60		0.60	0.60			0.60		
計画	勾配	(16.400)	i=0.019% L=161.818				(16.430)				i=-0.038% L=737.700							
計画	管中心高	16.400	16.409	16.419	16.427	16.428	16.430		16.417	16.416		16.398	16.397			16.377		
現況	地盤高	14.80	14.80	14.77	20.60	18.38	18.38		18.37	18.37		18.35	18.35			18.33		
現況	杭頭高	14.801	30.721	37.688	14.756	18.170				18.117						17.386		
追加距離		6271.723	6321.541	6371.541	6416.816	6421.541	6433.541		6467.300	6471.541		6517.786	6521.625			6571.625		
単距離		0.182	49.818	50.000	45.275	4.725	12.000		33.759	4.241		46.245	3.839			50.000		
測点		NO.125 +0.182	NO.126	NO.127	BC.27-28	NO.128	NO.128 +12.00		SP.27-28	NO.129		EC.27-28	NO.130			NO.131		
曲線		IP.27-28 TL= 53.935 IA=49-52-22 CL= 100.972 R1=-116.000 SL= 11.926																

施設名	南部幹線用水路(0312100-1100-20)		
図面名	施設管理図		
作成年月	平成26年 3月		
縮尺	A1 図示	図面番号	6-25/55
作成者	関東農政局 両総農業水利事業所		

平面図 S=1:500

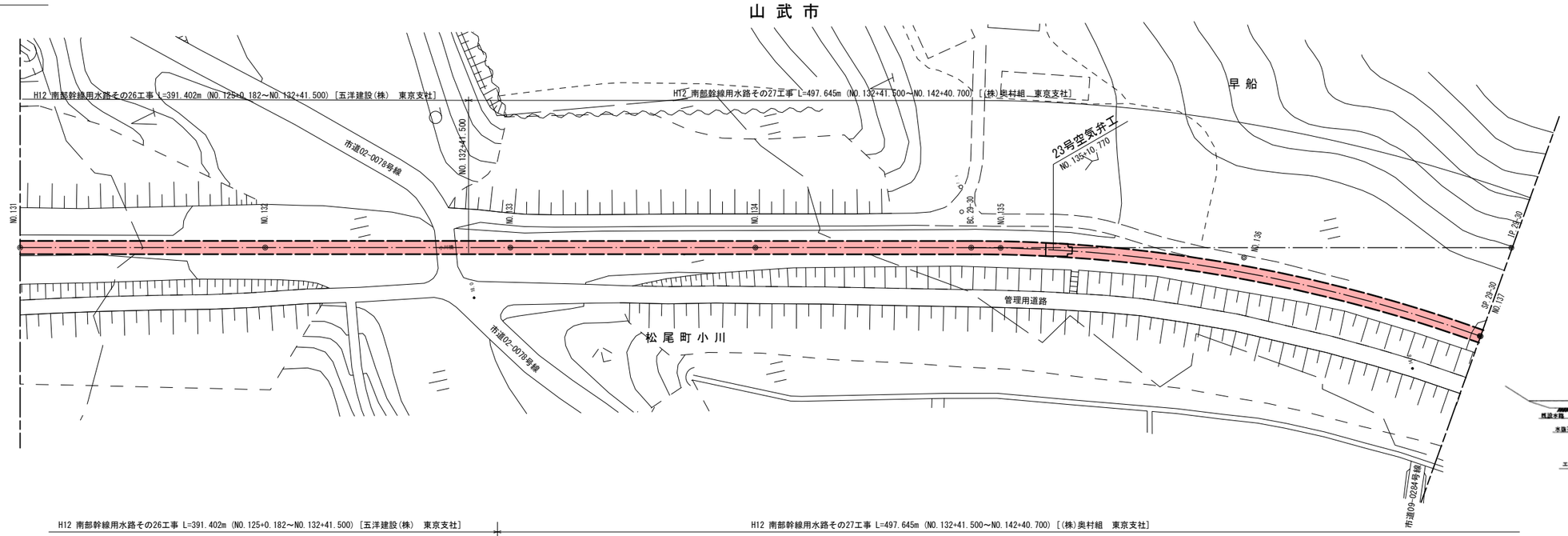

縦断図 V=1:200 H=1:500

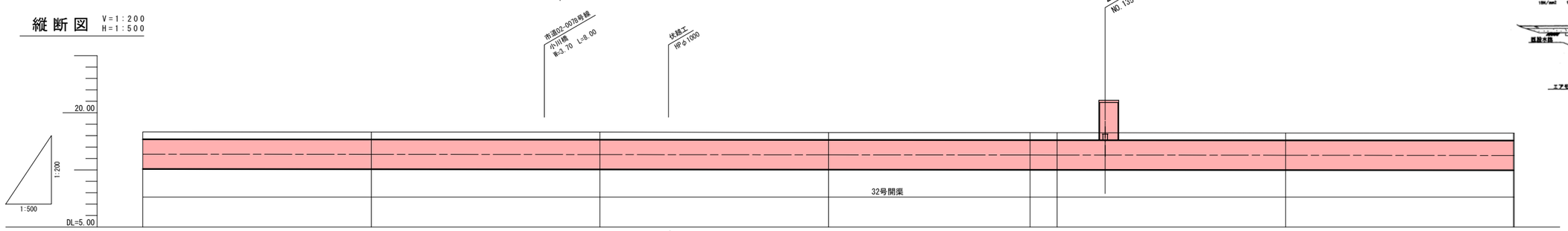

計画	管種管経	FRPM管 4種 φ2600			鋼管 SM490A φ2600	FRPM管 4種 φ2600				鋼管 SM490A φ2600		FRPM管 4種 φ2600			
		180° エアモルタル＋盛土		360° エアモルタル＋盛土		180° エアモルタル＋盛土									
	土被り	0.60	0.60		0.62	0.60				0.60	0.60	0.60		0.60	0.60
	勾配	i=-0.038% L=737.700													
	管中心高	16.377	16.358		16.339	16.320				16.304	16.301	16.282		16.263	16.263
現況	地盤高	18.33	18.31		18.31	18.27				18.26	18.25	18.23		18.22	18.22
	杭頭高	17.386	17.710		17.931	17.529					17.532	17.511			17.525
追加距離		6571.625	6621.625		6671.625	6721.625				6765.733	6771.625	6821.625		6871.449	6871.625
単距離		50.000	50.000		50.000	50.000				44.108	5.892	50.000		49.824	0.176
測点		NO.131	NO.132		NO.133	NO.134				BC.29-30	NO.135	NO.136		SP.29-30	NO.137
曲線		IP.29-30　TL= 110.174 IA=39-21-54　CL= 211.611 R1=-308.000　SL= 19.112													

標準断面図 S=1:100

水路部
(180° エアモルタル＋盛土)
NO.131+0.000～NO.131+36.000
NO.132+41.500～NO.137+0.000

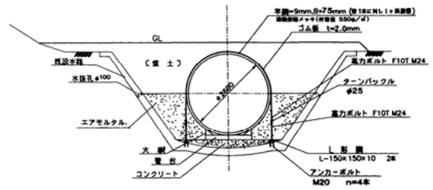

水路部
(360° エアモルタル＋盛土)
NO.131+36.000～NO.132+41.500

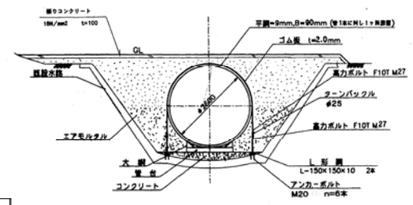

施設名	南部幹線用水路(0312100-1100-20)		
図面名	施設管理図		
作成年月	平成26年 3月		
縮尺	A1 図示	図面番号	6-26/55
作成者	関東農政局　両総農業水利事業所		

平面図 S=1:500

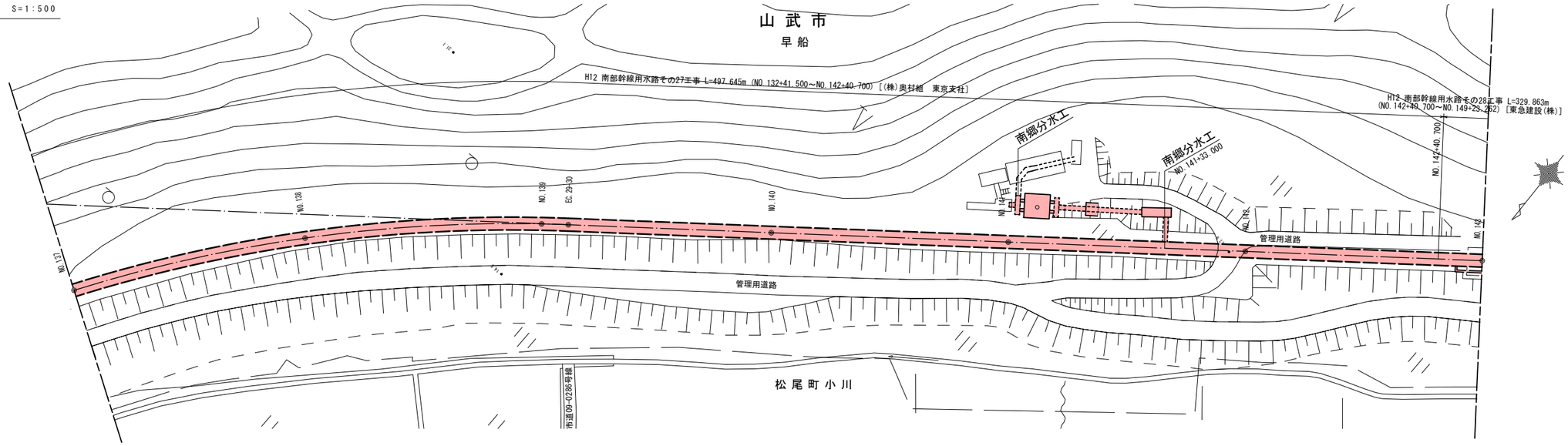

標準断面図 S=1:100

水路部

(180° エアモルタル＋盛土)

NO.137+0.000～NO.142+43.700

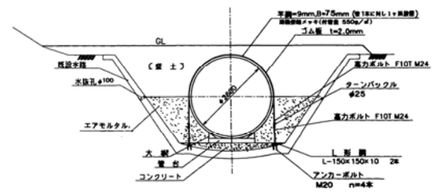

縦断図 V=1:200 H=1:500

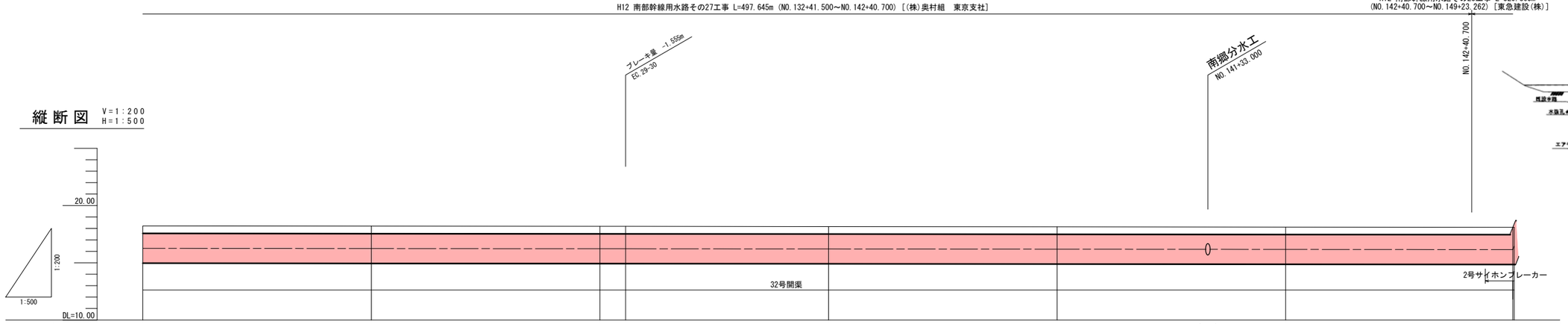

計画	管種管径	FRPM管 4種 φ2600 180° エアモルタル＋盛土					鋼管 SM490A φ2600	FRPM管 4種 φ2600	鋼管 SM490A φ2600 360° エアモルタル
計画	土被り	0.60	0.60	0.60	0.60	0.60	0.60	0.60	0.63 0.63
計画	勾配	i=-0.038% L=737.700							(16.150)
計画	管中心高	16.263	16.244	16.225	16.223	16.207	16.188	16.169	16.150 16.450
現況	地盤高	18.22	18.20	18.18	18.18	18.16	18.14	18.12	18.10 18.40
現況	杭頭高	17.525	17.458		17.493	17.483	17.718		17.416
追加距離		6871.625	6921.625	6971.625	6977.254	7020.070	7070.070	7120.070	7169.770 7170.070
単距離		0.176	50.000	50.000	5.629	42.816	50.000	50.000	49.700 0.300
測点		NO.137	NO.138	NO.139	EC.29-30	NO.140	NO.141	NO.142	NO.142 +49.70 NO.143
曲線		IP.29-30 IA=39-21-54 R1=-308.000	TL= 110.174 CL= 211.611 SL= 19.112						

※　分水工の着色部は南部幹線

施設名	南部幹線用水路(0312100-1100-20)		
図面名	施設管理図		
作成年月	平成26年 3月		
縮尺	A1 図示	図面番号	6-27/55
作成者	関東農政局　両総農業水利事業所		

平面図 S=1:500

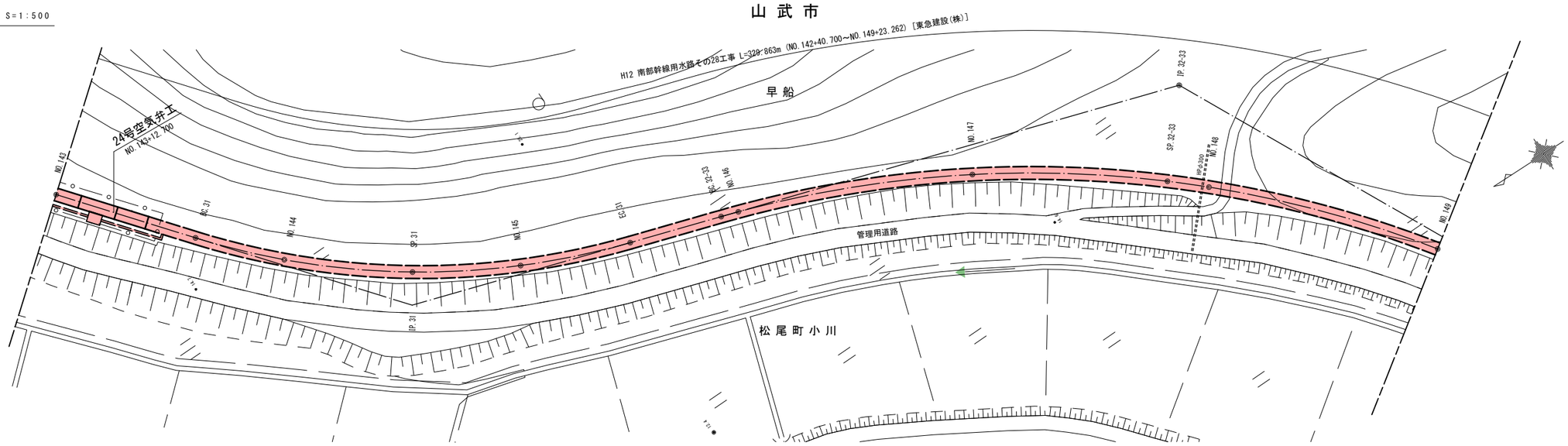

標準断面図 S=1:100

水路部

(180° エアモルタル＋盛土)

NO.143+26.000～NO.149+0.000

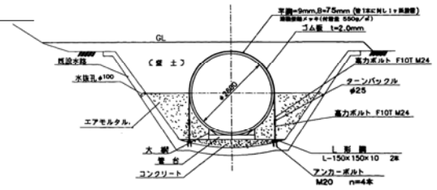

H12 南部幹線用水路その28工事 L=329.863m (NO.142+40.700～NO.149+23.262) [東急建設(株)]

縦断図 V=1:200 H=1:500

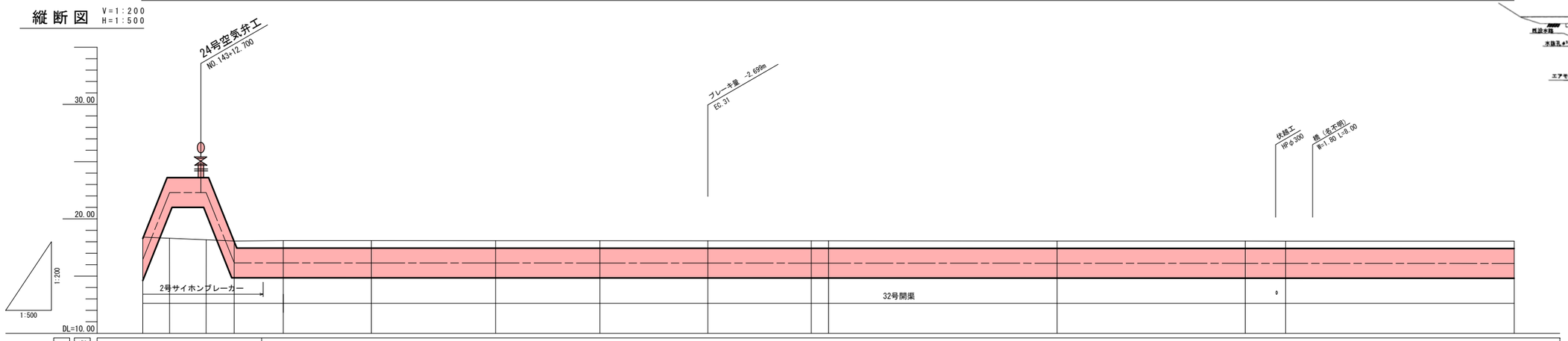

計画	管種管経	鋼管 SM490A φ2600																						FRPM管 4種 φ2600
		360° エアモルタル		360° エアモルタル																				180° エアモルタル＋盛土
	土被り	0.63		0.60	0.60	0.60	0.60	0.60	0.60	0.60	0.60	0.60	0.60	0.60	0.60	0.60	0.60	0.60	0.60	0.60	0.60	0.60	0.60	0.60
	勾配		i=100.000% L=6.150	(22.300)	LEVEL L=8.000	(22.300)	i=-100.000% L=6.150	(16.150)											i=-0.017% L=580.655					
	管中心高	16.450	22.300	22.300	16.150	16.148	16.145	16.141	16.137	16.133	16.129	16.129	16.121	16.114	16.112	16.104
現況	地盤高	18.40	0.00	0.00	18.07	18.10	18.10	18.09	18.09	18.08	18.08	18.08	18.07	18.07	18.06	18.06
	杭頭高	17.416					17.403	17.420	17.414			17.399	17.359		17.743	17.613
追加距離		7170.070	7175.920	7183.920	7190.070	7200.807	7220.070	7247.244	7270.070	7293.680	7313.623	7317.371	7367.371	7408.547	7417.371	7467.371
単距離		0.300	5.850	8.000	6.150	10.737	19.263	27.174	22.826	23.610	19.943	3.748	50.000	41.176	8.824	50.000
測点		NO.143	NO.143 +5.85	NO.143 +13.85	NO.143 +20.00	BC.31	NO.144	SP.31	NO.145	EC.31	BP.32-33	NO.146	NO.147	SP.32-33	NO.148	NO.149
曲線						IP.31 TL= 47.786 IA=33-15-28 CL= 92.873 R=160.000 SL= 6.983							IP.32-33 TL= 100.348 IA=45-53-47 CL= 189.847 R1= 237.000 SL= 20.369			

施設名	南部幹線用水路(0312100-1100-20)		
図面名	施設管理図		
作成年月	平成26年 3月		
縮尺	A1 図示	図面番号	6-28/55
作成者	関東農政局 両総農業水利事業所		

平面図 S=1:500

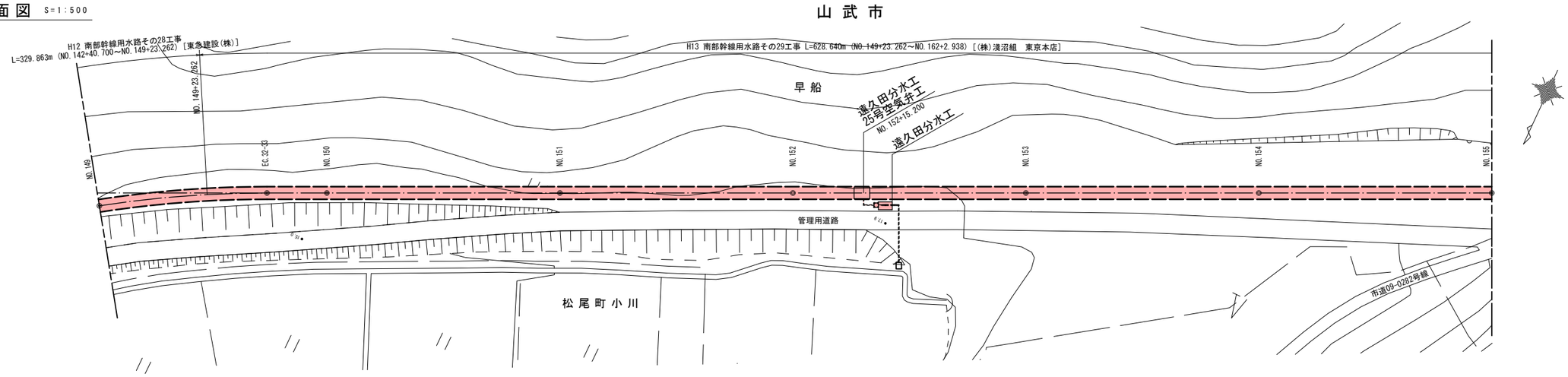

縦断図 V=1:200 H=1:500

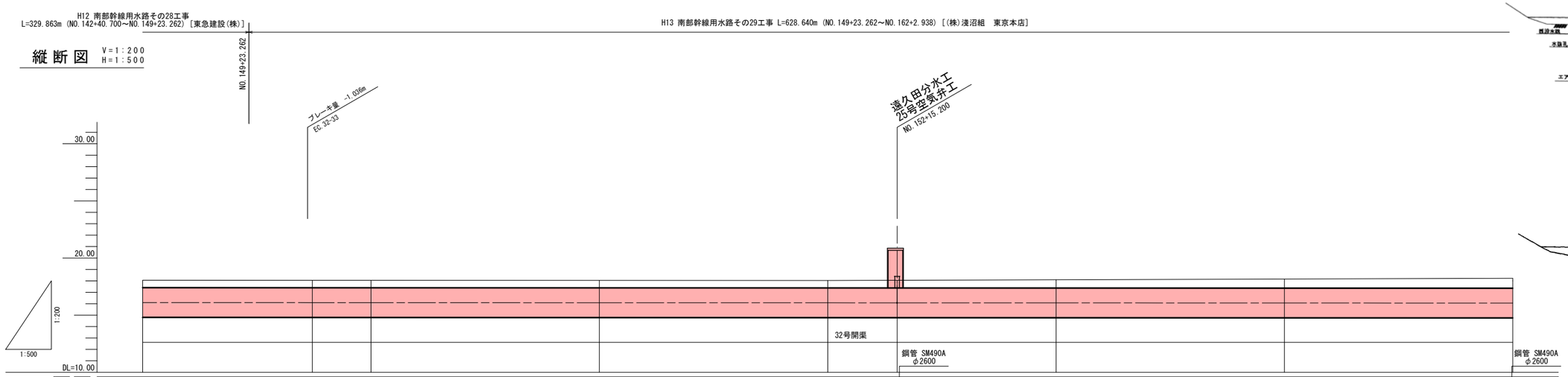

標準断面図

水路部
(180° エアモルタル＋盛土)
NO.149+0.000～NO.149+23.262

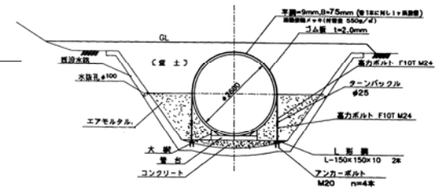

水路部
(180° エアモルタル＋盛土)
NO.149+23.262～NO.155+0.000

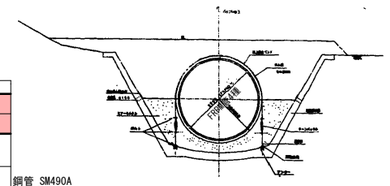

※ 分水工の着色部は南部幹線

区分		NO.149	EC.32-33	NO.150	NO.151	NO.152	NO.152 +15.20	NO.153	NO.154	NO.155
計画	管種管径	180° エアモルタル＋盛土	FRPM管 4種 φ2600				180° エアモルタル＋盛土	FRPM管 4種 φ2600		
計画	土被り	0.60	0.60	0.60	0.60	0.67		0.71	0.77	0.82
計画	勾配	i=-0.017% L=580.655								
計画	管中心高	16.104	16.098	16.096	16.087	16.079	16.077	16.073	16.065	16.057
現況	地盤高	18.06	18.05	18.05	18.04	18.10		18.14	18.19	18.23
現況	杭頭高	17.613		17.220	17.512	18.004		18.410	19.933	21.702
追加距離		7467.371	7503.470	7516.335	7566.335	7616.335	7631.535	7666.335	7716.335	7766.335
単距離		50.000	36.099	12.865	50.000	50.000	15.200	34.800	50.000	50.000
測点		NO.149	EC.32-33	NO.150	NO.151	NO.152	NO.152 +15.20	NO.153	NO.154	NO.155
曲線		IP.32-33 TL= 100.348 IA=45-53-47 CL= 189.847 R= 237.000 SL= 20.369								

施設名	南部幹線用水路(0312100-1100-20)		
図面名	施設管理図		
作成年月	平成26年 3月		
縮尺	A1 図示	図面番号	6-29/55
作成者	関東農政局 両総農業水利事業所		

平面図 S=1:500

山武市

H13 南部幹線用水路その29工事 L=628.640m (NO.149+23.262～NO.162+2.938) [(株)浅沼組　東京本店]

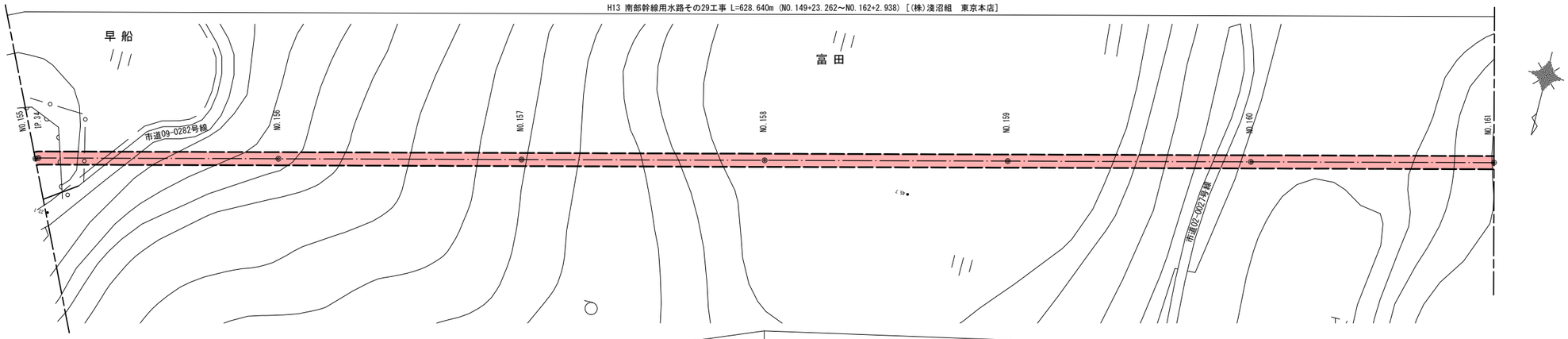

縦断図 V=1:200 H=1:500

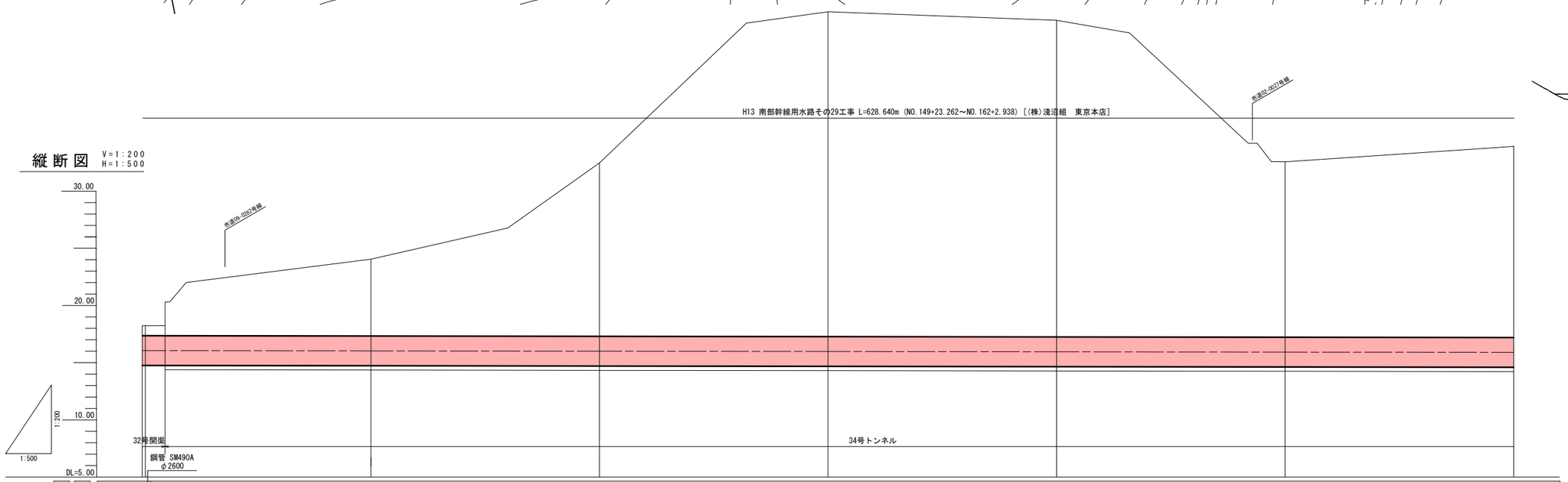

計画	管種管経	180° エアモルタル＋盛土	FRPM管 4種 φ2600 / 360° エアモルタル					
計画	土被り	0.82						
計画	勾配	(16.054)	i=-0.052% L=795.719					
計画	管中心高	16.057 16.054	16.028	16.002	15.976	15.950	15.924	15.898
現況	地盤高	18.23 18.23	14.37	14.36	14.36	14.29	14.26	14.26
現況	杭頭高	21.702 21.865						
追加距離		7766.335 7766.980	7816.335	7866.335	7916.335	7966.335	8016.335	8066.335
単距離		50.000 0.865	49.345	50.000	50.000	50.000	50.000	50.000
測点		NO.155 IP.34	NO.156	NO.157	NO.158	NO.159	NO.160	NO.161
曲線		IP.34 IA=11-14-58						

標準断面図 S=1:100

水路部
(180° エアモルタル＋盛土)
NO.155+0.000～NO.155+4.938

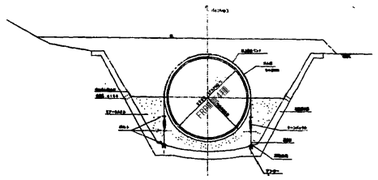

トンネル部
(360° エアモルタル)
NO.155+4.938～NO.161+0.000

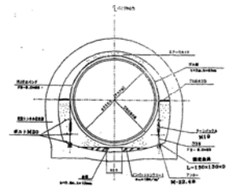

施設名	南部幹線用水路(0312100-1100-20)		
図面名	施設管理図		
作成年月	平成26年 3月		
縮尺	A1 図示	図面番号	6-30/55
作成者	関東農政局　両総農業水利事業所		

平面図 S=1:500

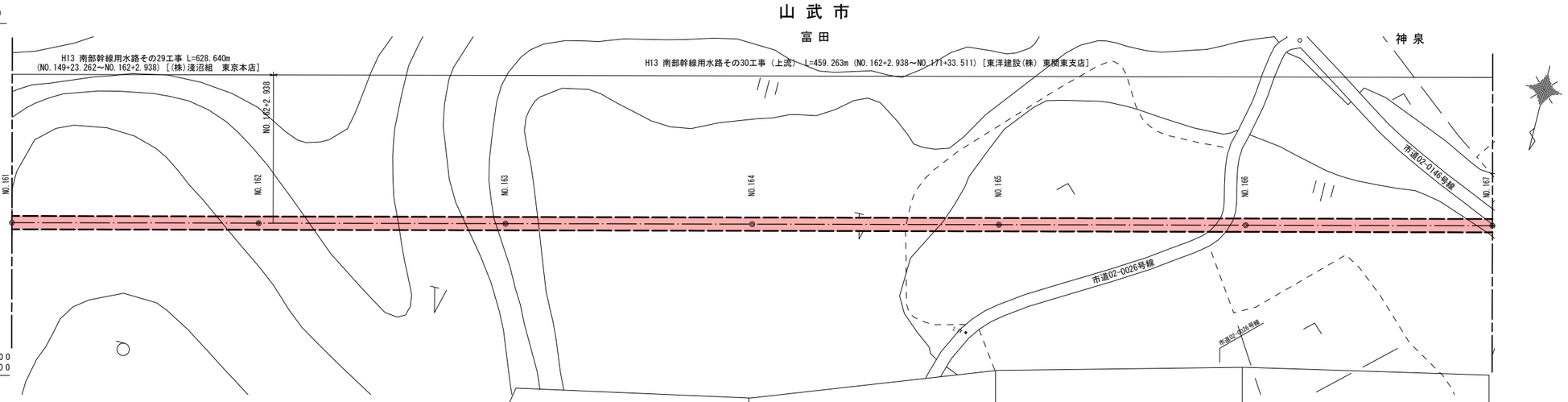

縦断図 V=1:200 H=1:500

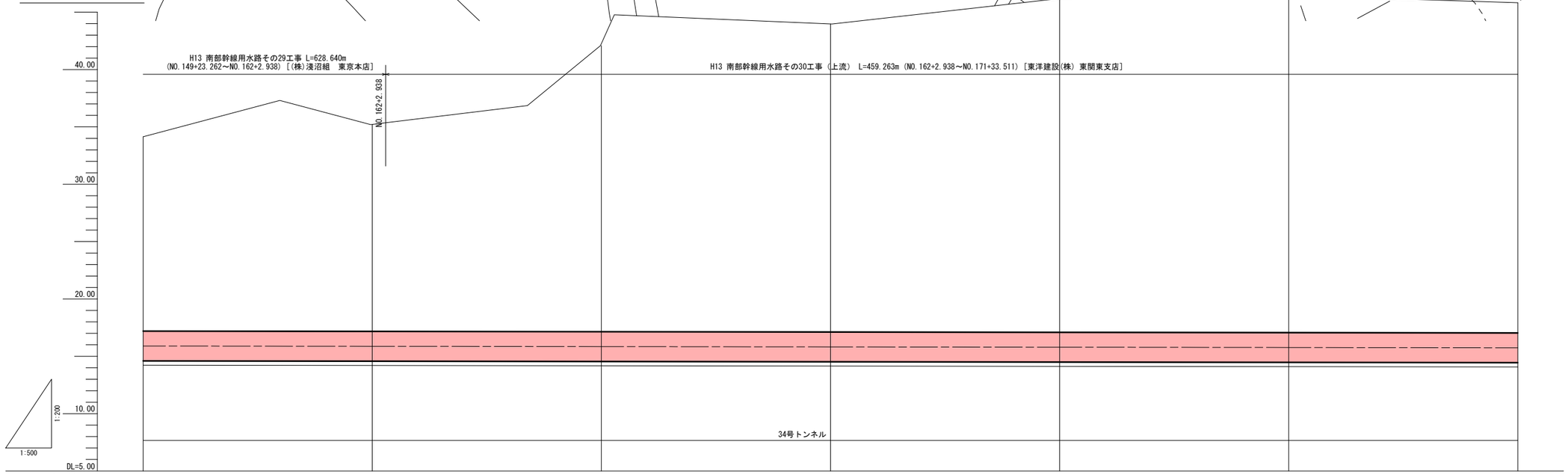

標準断面図 S=1:100

トンネル部
(360° エアモルタル)
NO.161+0.000～NO.162+2.938

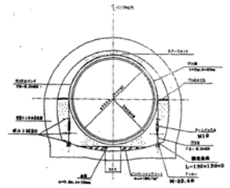

トンネル部
(360° エアモルタル)
NO.162+2.938～NO.167+0.000

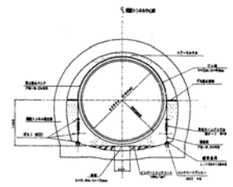

計画 管種管径	FRPM管 4種 φ2600						
	360° エアモルタル	360° エアモルタル					
計画 土被り							
計画 勾配	i=-0.052% L=795.719						
計画 管中心高	15.898	15.872	15.846	15.820	15.794	15.768	15.742
現況 地盤高	14.26	14.24	14.23	14.20	14.18	14.15	14.13
現況 杭頭高							
追加距離	8066.335	8116.335	8166.335	8216.335	8266.335	8316.335	8366.335
単距離	50.000	50.000	50.000	50.000	50.000	50.000	50.000
測点	NO.161	NO.162	NO.163	NO.164	NO.165	NO.166	NO.167
曲線							

施設名	南部幹線用水路(0312100-1100-20)		
図面名	施設管理図		
作成年月	平成26年 3月		
縮尺	A1 図示	図面番号	6-31/55
作成者	関東農政局 両総農業水利事業所		

平面図 S=1:500

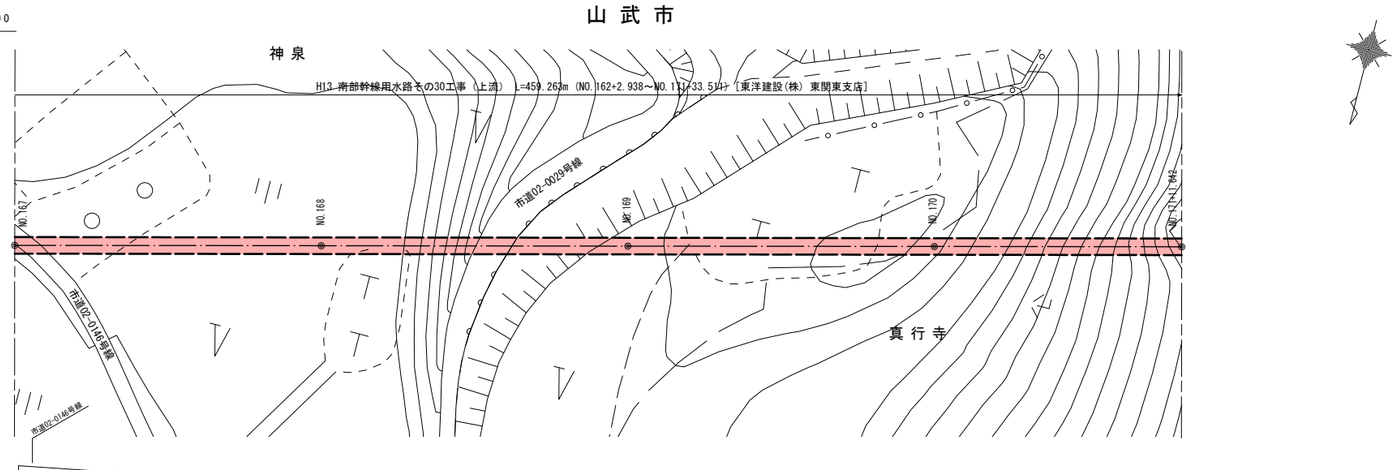

縦断図 V=1:200 H=1:500

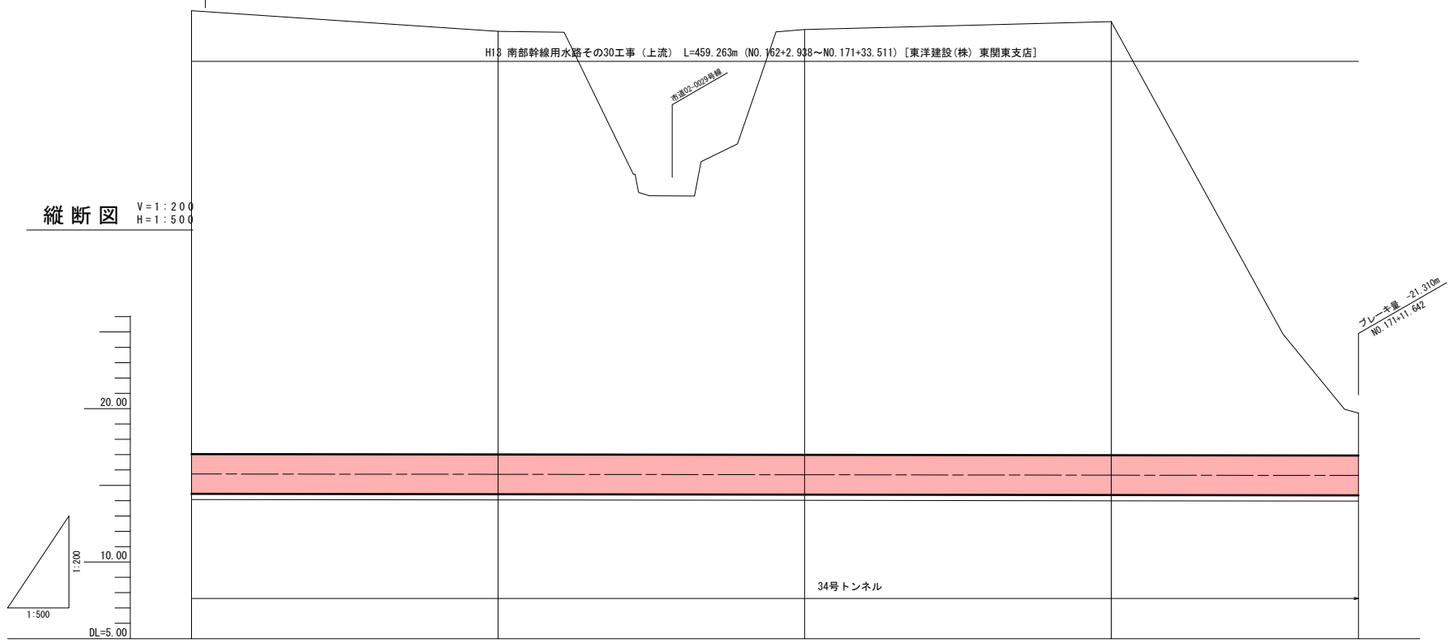

計画	管種管経	FRPM管 4種 φ2600				
		360° エアモルタル				
	土被り					
	勾配	i=-0.052% L=795.719				
	管中心高	15.742	15.716	15.690	15.664	15.643
現況	地盤高	14.13	14.10	14.12	14.05	14.06
	杭頭高					
追加距離		8366.335	8416.335	8466.335	8516.335	8556.667
単距離		50.000	50.000	50.000	50.000	40.332
測点		NO.167	NO.168	NO.169	NO.170	NO.171 +11.642
曲線						

標準断面図 S=1:100

トンネル部

（360° エアモルタル）

NO.167+0.000～NO.171+11.642

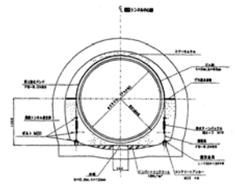

施設名	南部幹線用水路(0312100-1100-20)		
図面名	施設管理図		
作成年月	平成26年 3月		
縮尺	A1 図示	図面番号	6-32/55
作成者	関東農政局　両総農業水利事業所		

平面図 S=1:500

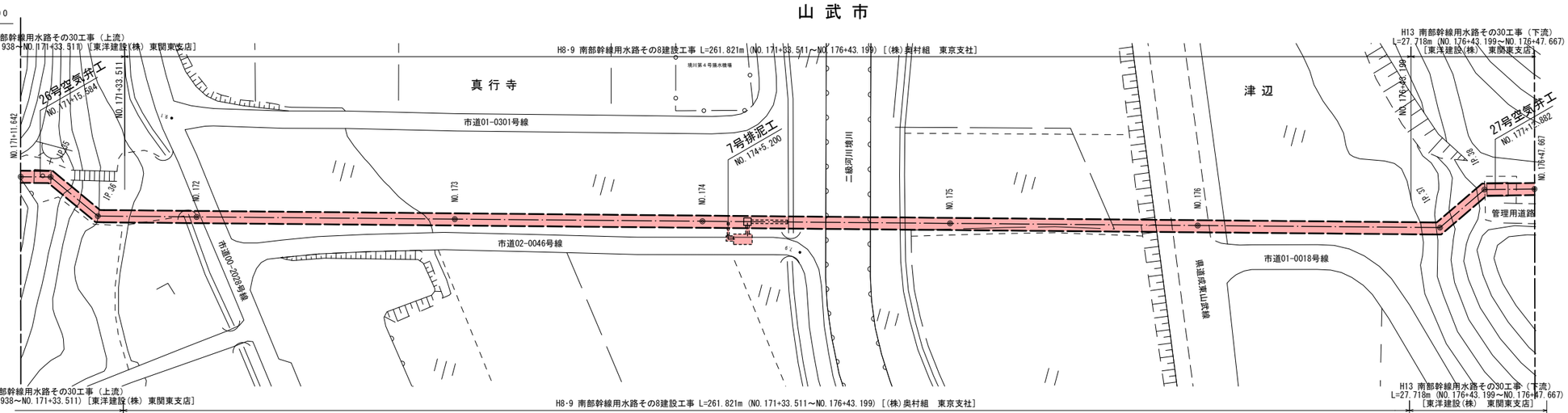

縦断図 V=1:200 H=1:500

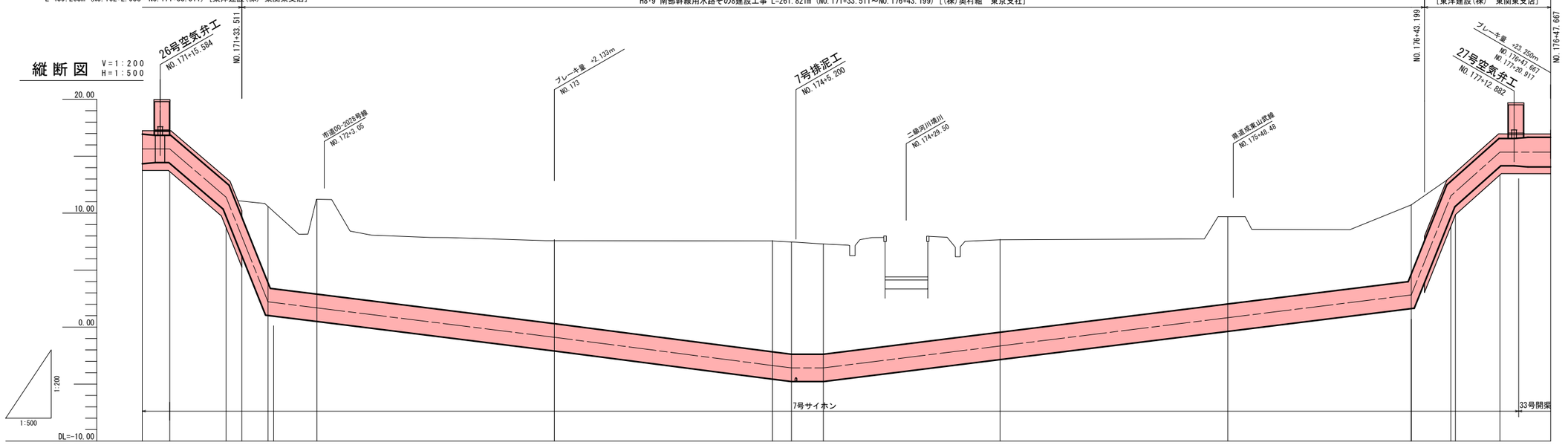

管種管経	鋼管 STW400 φ2400 360° コンクリート基礎		補鋼鋼管 STW400 φ2400				推進鋼管Ⅰ型 STW400 φ2400						普通鋼管 STW400 φ2400	鋼管 STW400 φ2400 360° コンクリート基礎		FRPM管 4種 φ2600 360° エアモルタル	
土被り			2.16	7.46	8.49	7.36	9.76	9.83	9.66	8.15	7.75	6.66					
勾配	i=-0.052% L=785.719	15.640	i=-34.247% L=12.366	11.405	7.944	2.222	i=-4.953% L=117.100	-3.578	-3.578	i=4.957% L=129.100		2.822	11.522	15.360			
管中心高	15.643	15.640	11.405	7.944	2.222	1.689	-0.893	-3.370	-3.578	-3.578	-1.655	0.824	2.822	11.522 / 11.848	15.360	15.358	
地盤高			11.30	10.90	11.40	7.69	7.61	7.47	7.30	7.71	9.79	10.70	17.31				
杭頭高						7.815	7.703			7.838	9.796						
追加距離	8556.667	8562.709	8575.075	8578.536	8584.258	8595.025	8647.158	8697.158	8701.358	8708.358	8747.158	8797.158	8837.458	8846.158 / 8847.158	8857.940	8868.075	
単距離	40.332	6.042	12.366	3.461	5.722	10.767	52.133	50.000	4.200	7.000	38.800	50.000	40.300	8.700 / 1.000	10.782	10.135	
測点	NO.171 +11.642	IP.35	IP.36	NO.171 +33.511	NO.171 +39.233	NO.172	NO.173	NO.174	NO.174 +4.20	NO.174 +11.20	NO.175	NO.176	NO.176 +40.30	IP.37 NO.177	IP.38	NO.176 +47.667	
曲線	IP.35 IA=39-29-51		IP.36 IA=39-31-05											IP.37 IA=40-59-44	IP.38 IA=40-23-12		

標準断面図 S=1:100

コンクリート巻立部

NO.171+11.642～NO.171+33.511
NO.176+43.199～NO.177+12.917

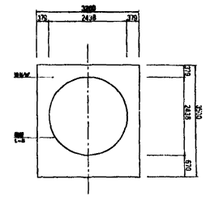

推進部

NO.171+40.477～NO.176+39.041

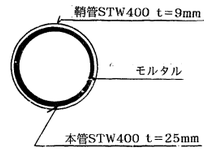

水路部

（180° エアモルタル＋盛土）
NO.177+12.917～NO.176+47.667

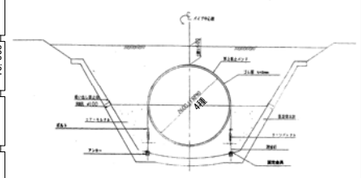

施設名	南部幹線用水路(0312100-1100-20)		
図面名	施設管理図		
作成年月	平成26年 3月		
縮尺	A1 図示	図面番号	6-33/55
作成者	関東農政局 両総農業水利事業所		

平面図 S=1:500

山武市
津辺

H13 南部幹線用水路その31工事 L=427.257m (NO.176+47.667～NO.185+24.924) [佐伯建設工業　東京支店]

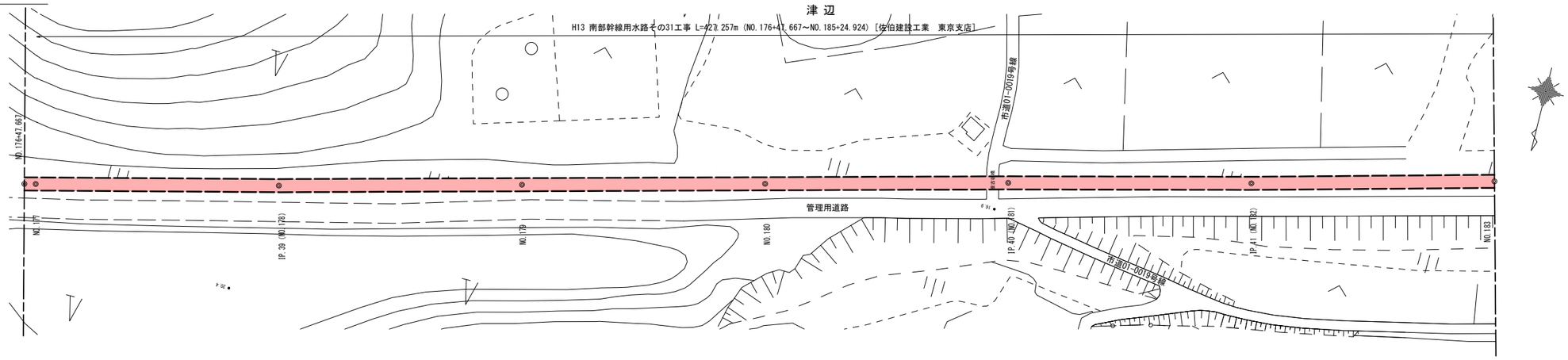

標準断面図 S=1:100

水路部
(180° エアモルタル＋盛土)
NO.176+47.667～NO.183+0.000

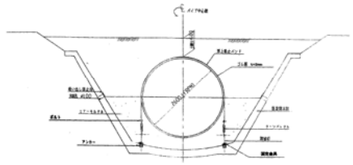

縦断図 V=1:200 H=1:500

H13 南部幹線用水路その31工事 L=427.257m (NO.176+47.667～NO.185+24.924) [佐伯建設工業　東京支店]

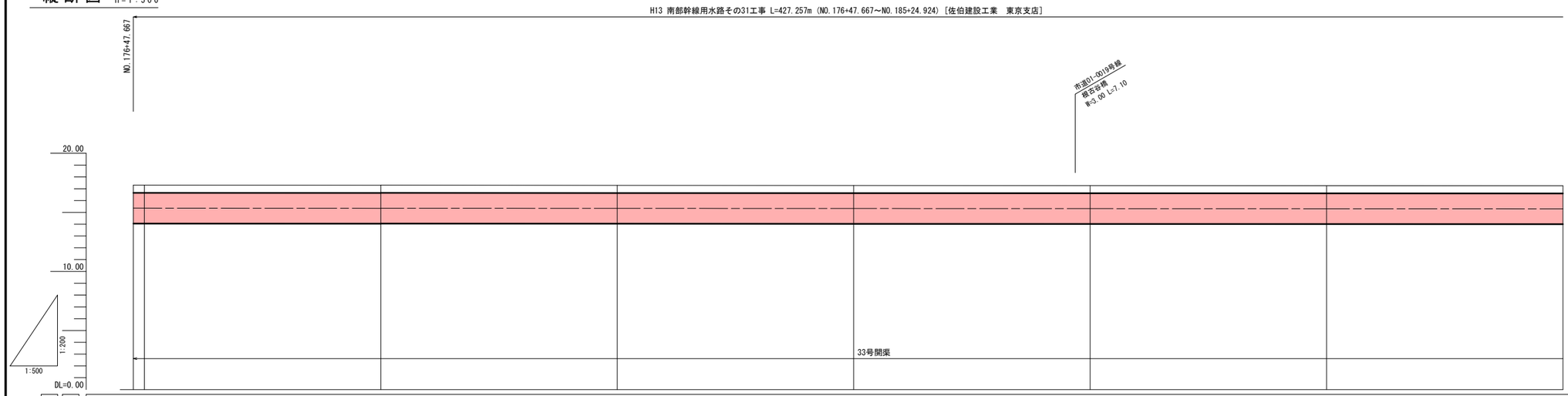

計画	管種管経	FRPM管 4種 φ2600 360° エアモルタル						
	土被り	0.60	0.60	0.60	0.60	0.60	0.60	0.60
	勾配	i=-0.019% L=606.449						
	管中心高	15.358 15.357	15.348	15.338	15.328	15.319	15.309	15.300
現況	地盤高	17.31 17.31	17.30	17.29	17.28	17.27	17.26	17.25
	林頭高	17.377 17.377	17.377	17.374	17.251	17.136	17.005	17.062
追加距離		8868.075 8870.408	8920.408	8970.408	9020.408	9070.408	9120.408	9170.408
単距離		10.135 2.333	50.000	50.000	50.000	50.000	50.000	50.000
測点		NO.176 +47.667 NO.177	NO.178	NO.179	NO.180	NO.181	NO.182	NO.183
曲線			IP.39 IA=0-35-44			IP.40 IA=0-20-38	IP.41 IA=0-36-04	

施設名	南部幹線用水路(0312100-1100-20)		
図面名	施設管理図		
作成年月	平成26年 3月		
縮尺	A1 図示	図面番号	6-34/55
作成者	関東農政局　両総農業水利事業所		

平面図 S=1:500

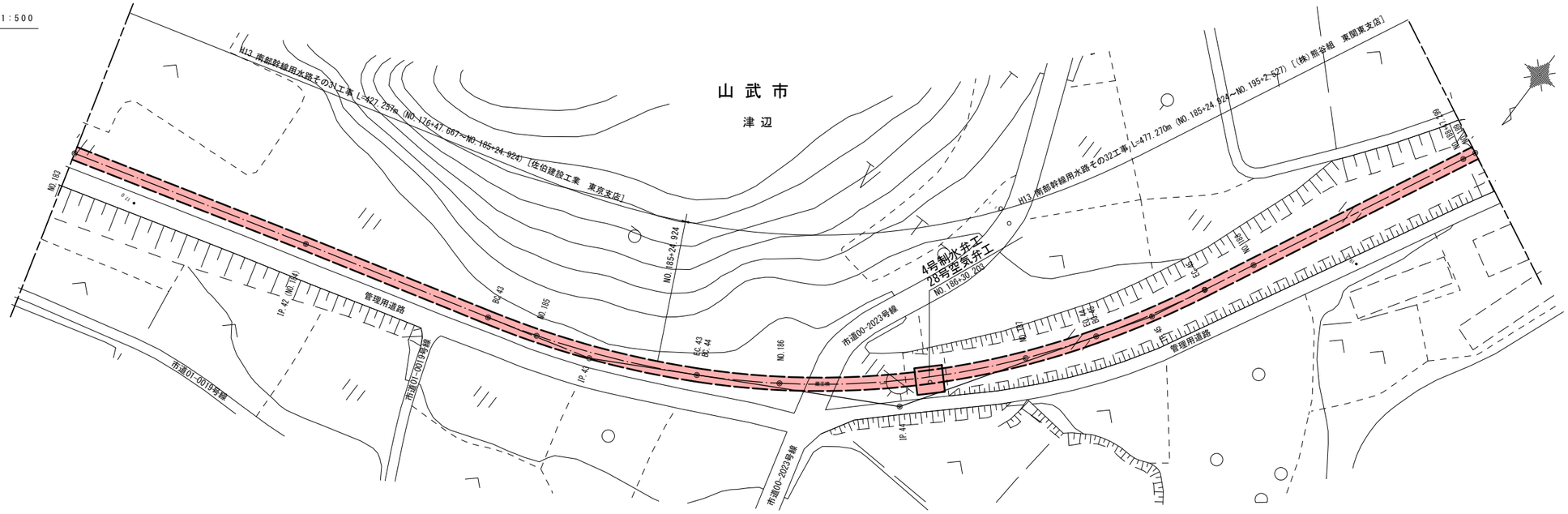

縦断図 V=1:200 H=1:500

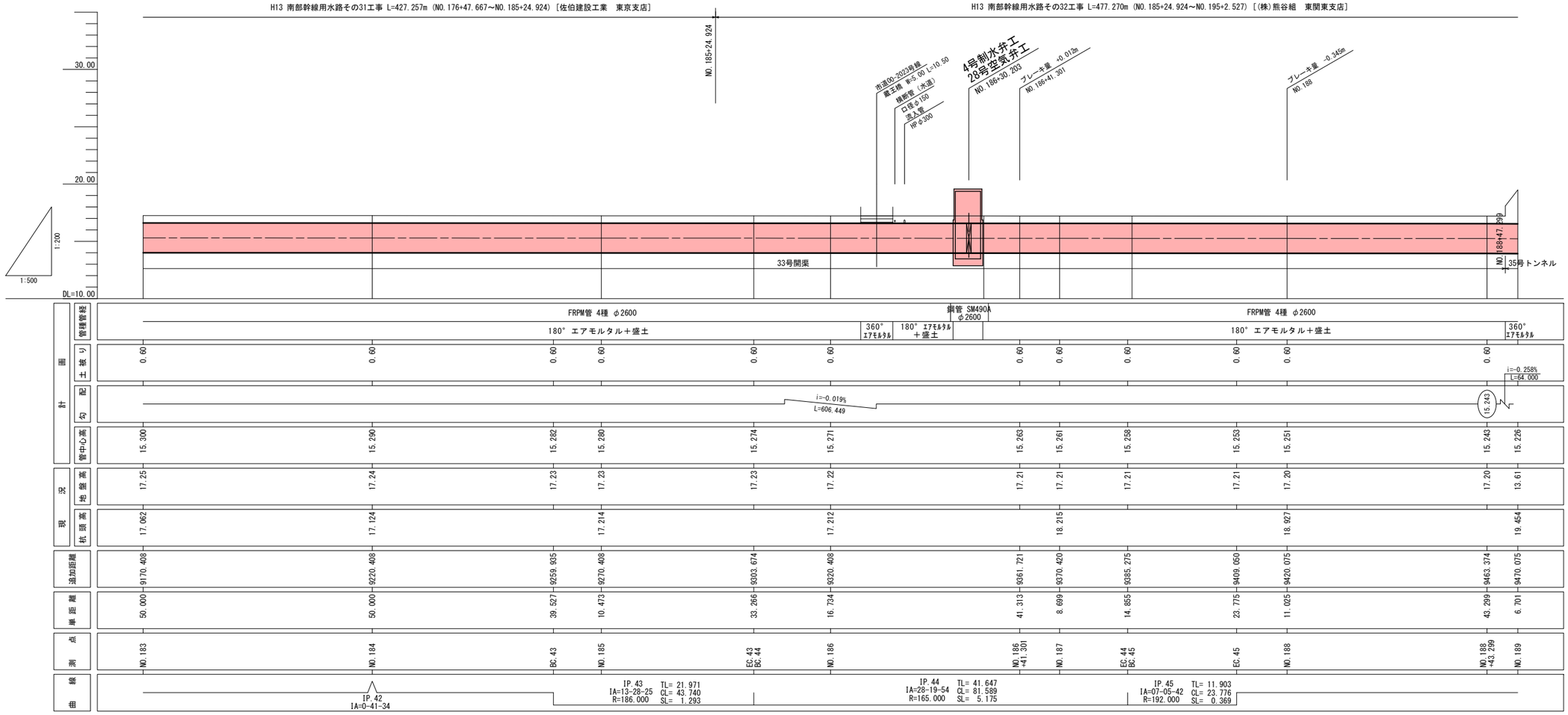

標準断面図 S=1:100

水路部

(180° エアモルタル＋盛土)

NO.183+0.000～NO.186+27.263

NO.186+32.763～NO.189+0.000

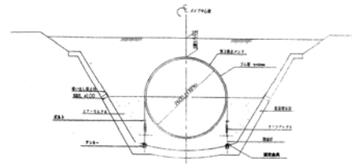

トンネル部

(360° エアモルタル)

NO.188+47.299～NO.189+0.000

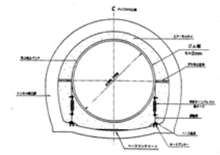

施設名	南部幹線用水路(0312100-1100-20)		
図面名	施設管理図		
作成年月	平成26年 3月		
縮尺	A1 図示	図面番号	6-35/55
作成者	関東農政局 両総農業水利事業所		

平面図 S=1:500

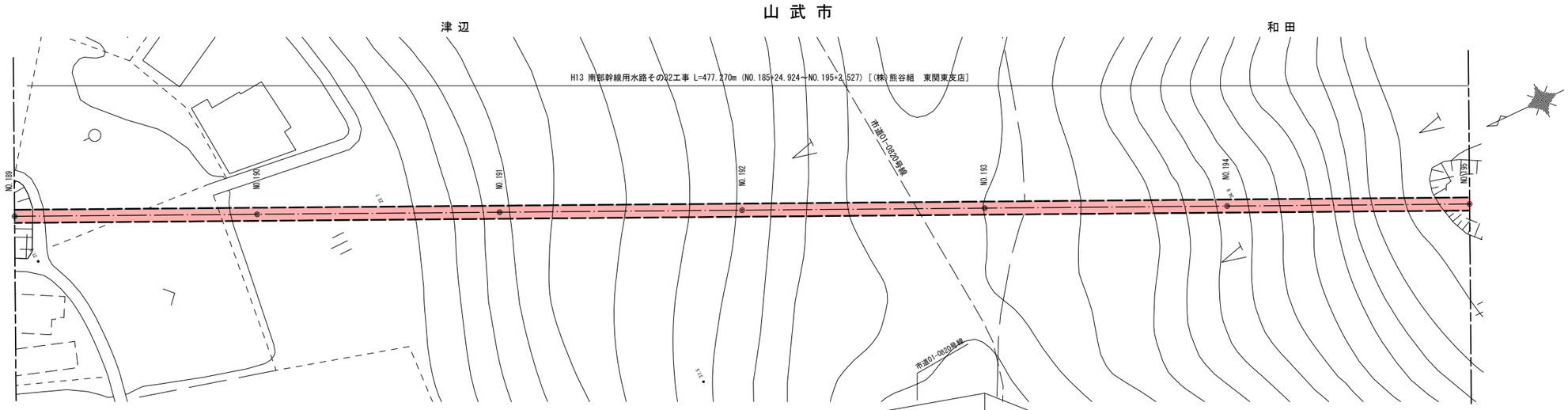

縦断図 V=1:200 H=1:500

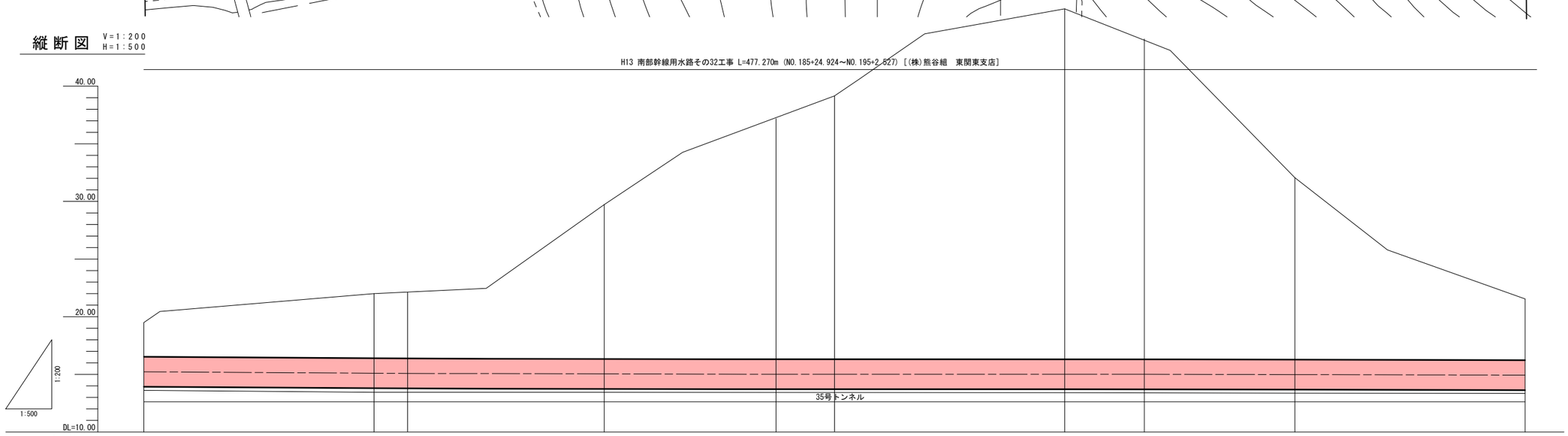

標準断面図 S=1:100

トンネル部
(360° エアモルタル)
NO.189+0.000～NO.195+0.000

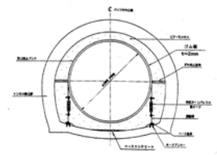

計画	管種管径	FRPM管 4種 φ2600												
		360° エアモルタル												
	土被り													
	勾配	i=-0.258% L=64.000		15.078	i=-0.088% L=80.000		15.008		LEVEL L=80.000		15.008	i=-0.092% L=85.228		
	管中心高	15.226	15.097	15.078	15.041	15.008	15.008		15.008	15.008		14.978		14.932
現況	地盤高	13.61	13.44	0.00	13.44	0.00	13.43		13.41	0.00		13.37		13.35
	杭頭高	19.454	21.946		29.882		39.461		47.237			32.481		21.686
追加距離		9470.075	9520.075	9527.374	9570.075	9607.374	9620.075		9670.075	9687.374		9720.075		9770.075
単距離		6.701	50.000	7.299	42.701	37.299	12.701		50.000	17.299		32.701		50.000
測点		NO.189	NO.190	NO.190 +7.299	NO.191	NO.191 +37.299	NO.192		NO.193	NO.193 +17.299		NO.194		NO.195
曲線														

施設名	南部幹線用水路(0312100-1100-20)		
図面名	施設管理図		
作成年月	平成26年 3月		
縮尺	A1 図示	図面番号	6-36/55
作成者	関東農政局　両総農業水利事業所		

平面図 S=1:500

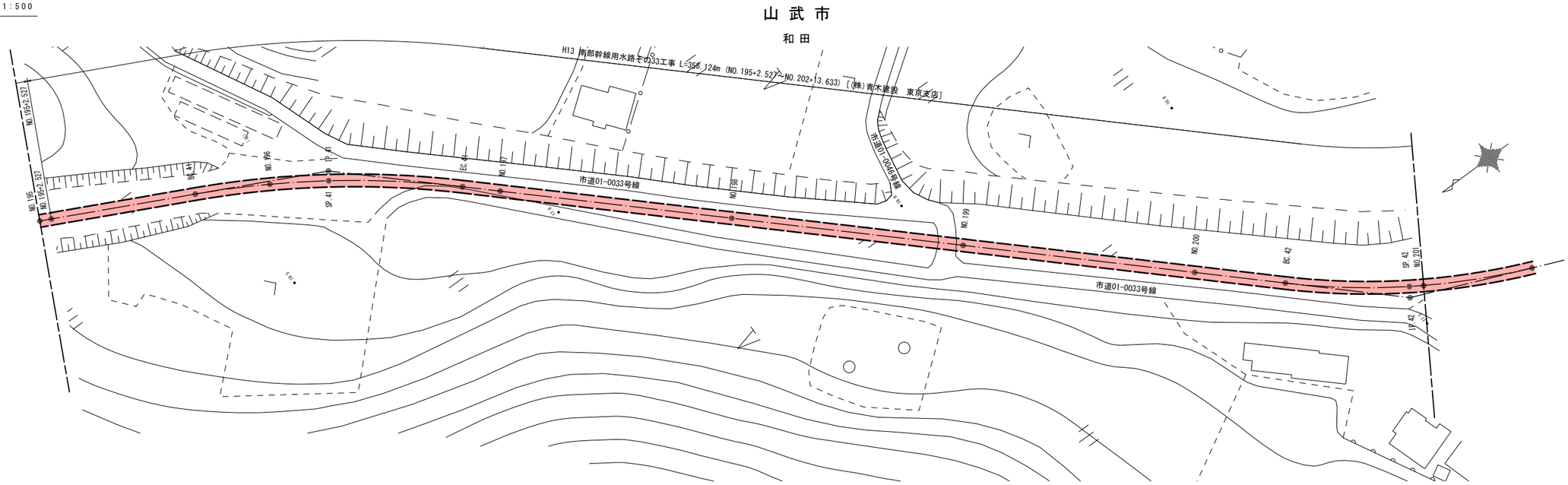

縦断図 V=1:200 H=1:500

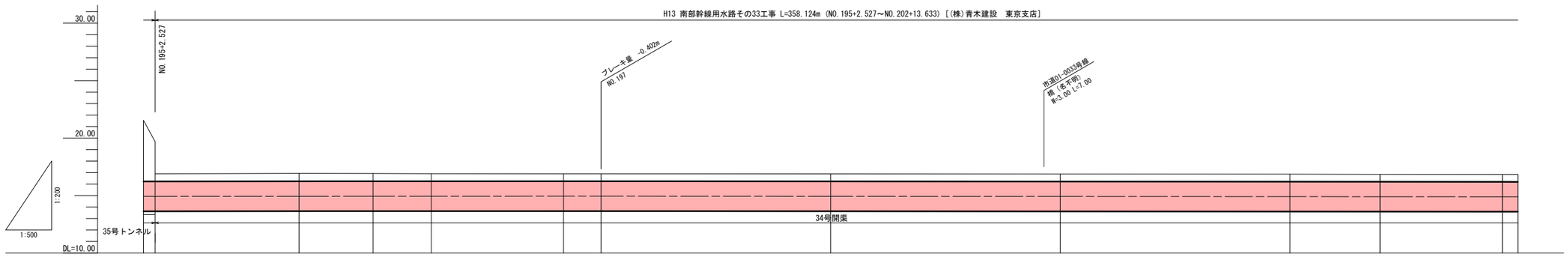

管渠	管渠管種	FRPM管 4種 φ2600											
		360° エアモルタル	180° エアモルタル＋盛土										
計画	土被り	0.67	0.64	0.63	0.62	0.60	0.60	0.60	0.60	0.60	0.60	0.60	0.60
	勾配	i=-0.092% L=85.228 (14.930)		i=0.021% L=97.071		(14.950)		i=-0.030% L=232.619					
	管中心高	14.932 14.930	14.936	14.940	14.942	14.948	14.950	14.935	14.920	14.905	14.899	14.891	14.890
現況	地盤高	13.35 16.90	16.93	16.92	16.91	16.90	16.90	16.89	16.87	16.86	16.85	16.84	16.84
	杭頭高	21.686 13.345	17.008		16.971		16.830	16.930	16.694	16.668		16.518	16.630
追加距離		9770.075 9772.602	9803.934	9820.040	9832.730	9861.526	9869.673	9919.673	9969.673	10019.673	10039.301	10065.956	10069.294
単距離		50.000 2.527	31.332	16.106	12.690	28.796	8.147	50.000	50.000	50.000	19.628	26.655	3.338
測点		NO.195 NO.195+2.527	BC.41	NO.196	SP.41	EC.41	NO.197	NO.198	NO.199	NO.200	BC.42	SP.42	NO.201
曲線			IP.41 TL= 28.997 IA=16-29-56 CL= 57.592 R= 200.000 SL= 2.091								IP.42 TL= 26.939 IA=20-21-46 CL= 53.310 R= 150.000 SL= 2.400		

標準断面図 S=1:100

トンネル部
(360° エアモルタル)
NO.195+0.000～NO.195+2.527

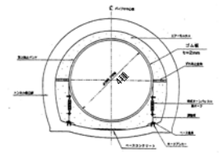

水路部
(180° エアモルタル＋盛土)
NO.195+2.527～NO.201+0.000

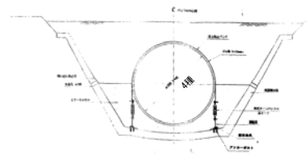

施設名	南部幹線用水路(0312100-1100-20)		
図面名	施設管理図		
作成年月	平成26年 3月		
縮尺	A1 図示	図面番号	6-37/55
作成者	関東農政局 両総農業水利事業所		

平面図 S=1:500

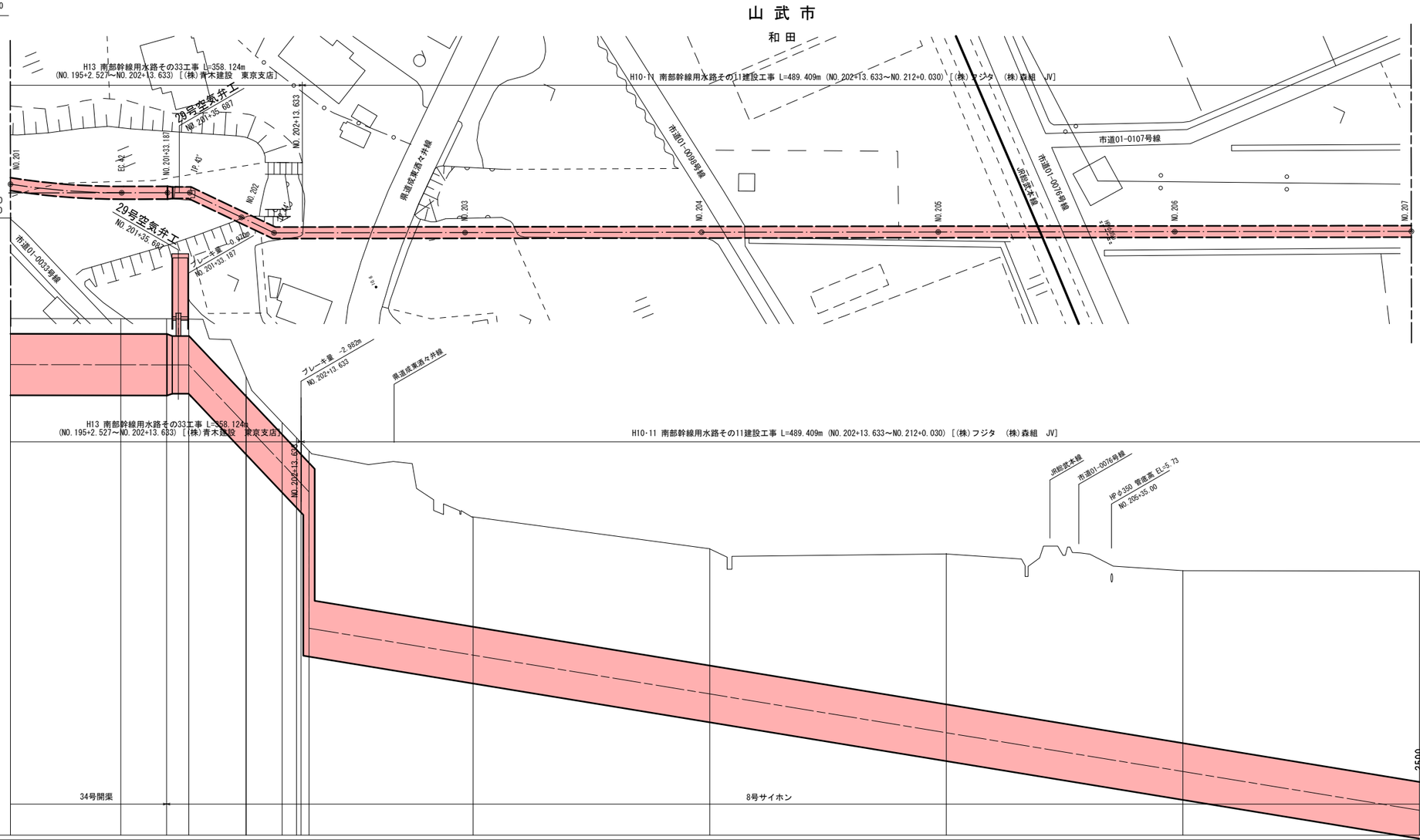

縦断図 V=1:100 H=1:500

計画	管種管径	FRPM管 4種 φ2600 180° エアモルタル＋盛土			鋼管 SM490 φ2400 砂基礎			鋼管 SFH400 φ2400		推進鋼管Ⅰ型 SM490 φ2400								
	土被り	0.60	0.60	0.60	0.60	0.89	0.50	0.50	0.50	4.62	4.92	6.36	7.27	8.89				
	勾配	i=-0.030% L=232.619		14.880	14.880 i=-19.974% L=22.780		10.330	10.032 9.510 3.745		i=-3.279% L=234.697				-3.951				
	管中心高	14.890	14.883	14.880	14.880	12.461	10.938	10.330 10.032 9.510 3.745		2.607	0.968	-0.672	-2.311	-3.951				
現況	地盤高	16.84	16.83	16.83	16.83	14.70	12.79	12.18 11.75 11.23		8.45	7.11	6.91	6.18	6.16				
	杭頭高	16.630		13.286						8.709	7.360	7.101	6.389	6.391				
追加距離		10069.294	10092.611	10102.292	10106.992	10119.105	10126.726	10129.772 10130.726 10132.396		10167.093	10217.093	10267.093	10317.093	10367.093				
単距離		3.338	23.317	9.681	4.700	12.113	7.621	3.046 0.954 1.670		34.697	50.000	50.000	50.000	50.000				
測点		NO.201	EC.42	NO.201 +33.187	IP.43'	NO.202	IP.44' NO.202 +2.279	NO.202 +13.633	NO.202 +15.303	NO.203	NO.204	NO.205	NO.206	NO.207				
曲線		IP.42 IA=20-21-46 R= 150.000 TL= 26.939 CL= 53.310 SL= 2.400			IP.43' IA=25-30-48		IP.44' IA=25-30-48											

標準断面図 S=1:100

水路部
(180° エアモルタル＋盛土)
NO.201+0.000～NO.201+33.187

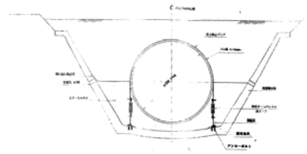

砂基礎部
NO.201+33.187～NO.202+13.633

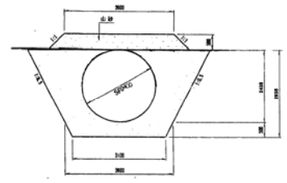

JR横断部
NO.205+12.600～NO.205+41.600

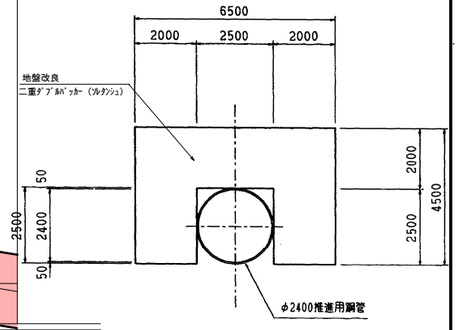

推進部
NO.202+18.265～NO.205+12.600
NO.205+41.600～NO.207+0.000

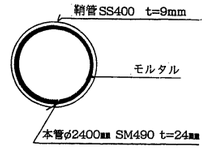

施設名	南部幹線用水路(0312100-1100-20)		
図面名	施設管理図		
作成年月	平成26年 3月		
縮尺	A1 図示	図面番号	6-38/55
作成者	関東農政局 両総農業水利事業所		

平面図 S=1:500

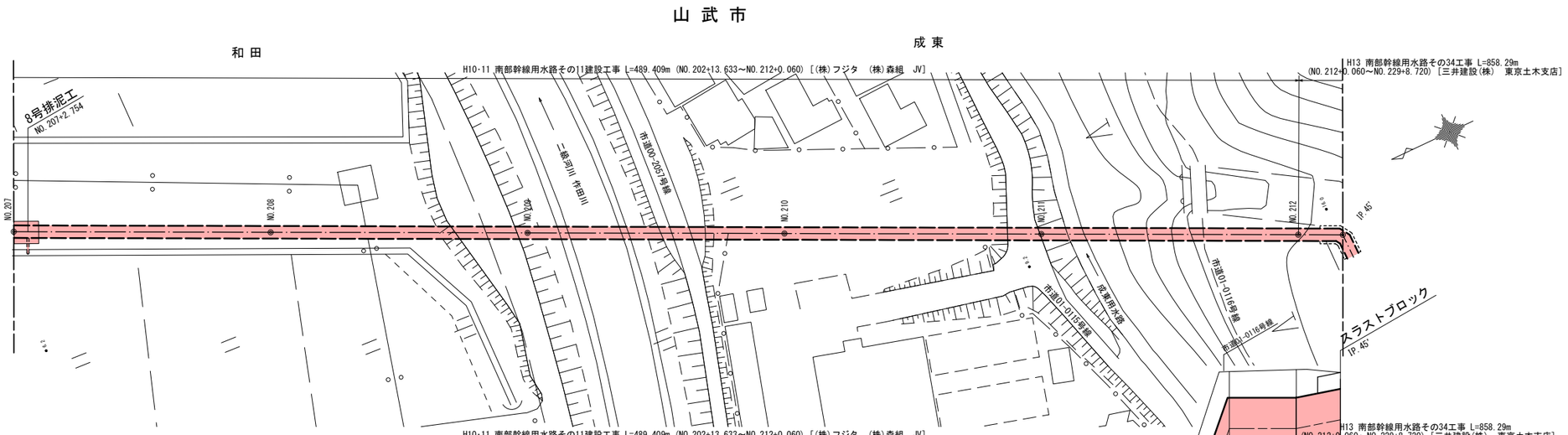

縦断図 V=1:100 H=1:500

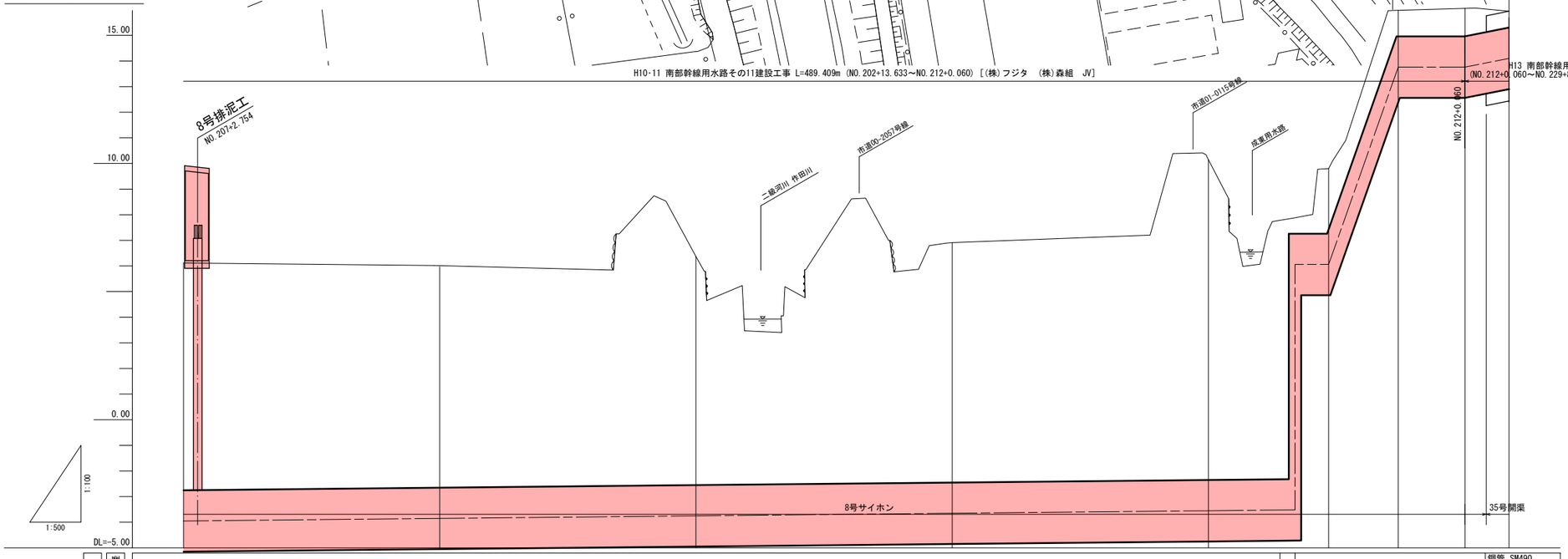

標準断面図 S=1:100

推進部

NO.207+0.000～NO.211+13.944

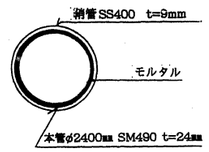

斜面部

NO.211+16.903～NO.212+4.028

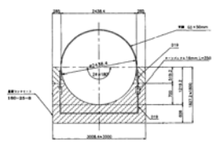

計画	管種管路	推進鋼管Ⅰ型 SM490 φ2400														鋼管 STW400 φ2400	鋼管 STW400 φ2400 180° コンクリート						鋼管 SM490 φ2400	
計画	土被り	8.89		8.60		8.90		9.34		12.60		10.10	0.52	2.52		0.99		1.07	0.40	0.40				
計画	勾配	-3.951		i=0.200% L=216.903								-3.517 -6.061		6.061	LEVEL L=6.570	i=56.781% L=13.561	13.761	LEVEL L=13.026	13.761	i=3.941% L=8.603	14.100			
計画	管中心高	-3.951		-3.851		-3.751		-3.651		-3.551		-3.517 -6.061		6.061		13.761		13.761	13.761		14.100			
現況	地盤高	6.16		5.97		6.37		6.91		10.27		7.80		9.80		15.97		16.05	15.91		15.85			
現況	杭頭高	6.391		6.179		6.578		7.059		10.417				10.059				16.177						
追加距離		10367.093		10417.093		10467.093		10517.093		10567.093		10583.996		10590.566		10604.127		10617.093	10617.153		10625.756			
単距離		50.000		50.000		50.000		50.000		50.000		16.903		6.570		13.561		12.966	0.060		8.603			
測点		NO.207		NO.208		NO.209		NO.210		NO.211		NO.211 +16.903		NO.211 +23.473		NO.211 +37.034		NO.212	NO.212 +0.06		IP.45°			
曲線																								

施設名	南部幹線用水路(0312100-1100-20)		
図面名	施設管理図		
作成年月	平成26年 3月		
縮尺	A1 図示	図面番号	6-39/55
作成者	関東農政局 両総農業水利事業所		

平面図 S=1:500

山武市

成東

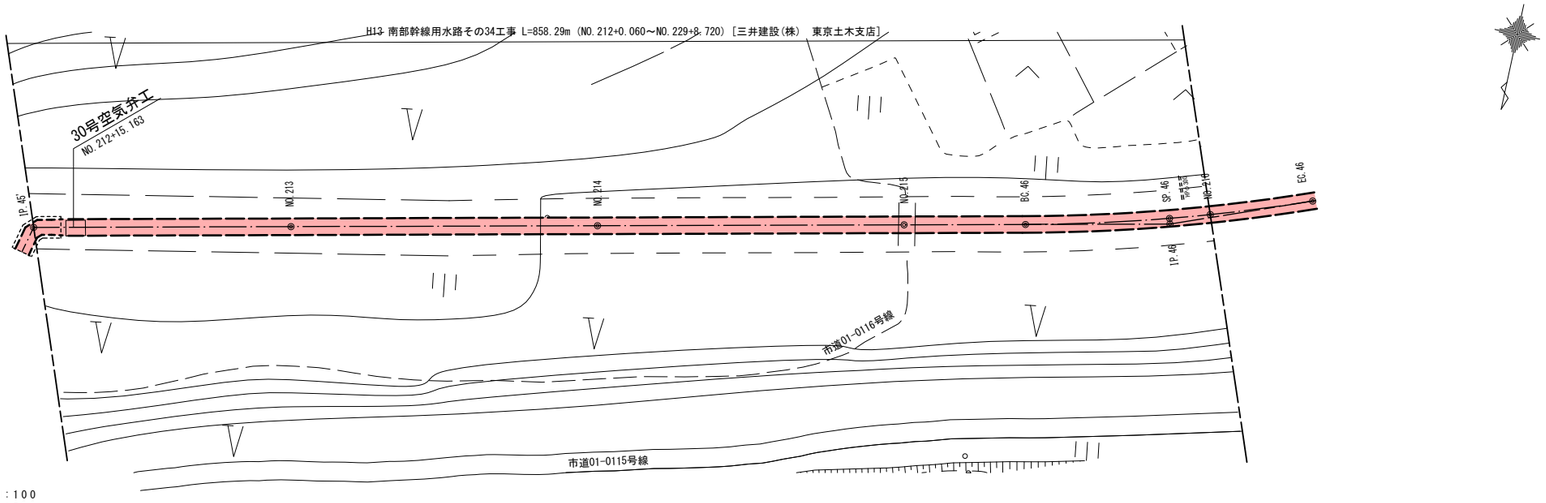

縦断図 V=1:100 H=1:500

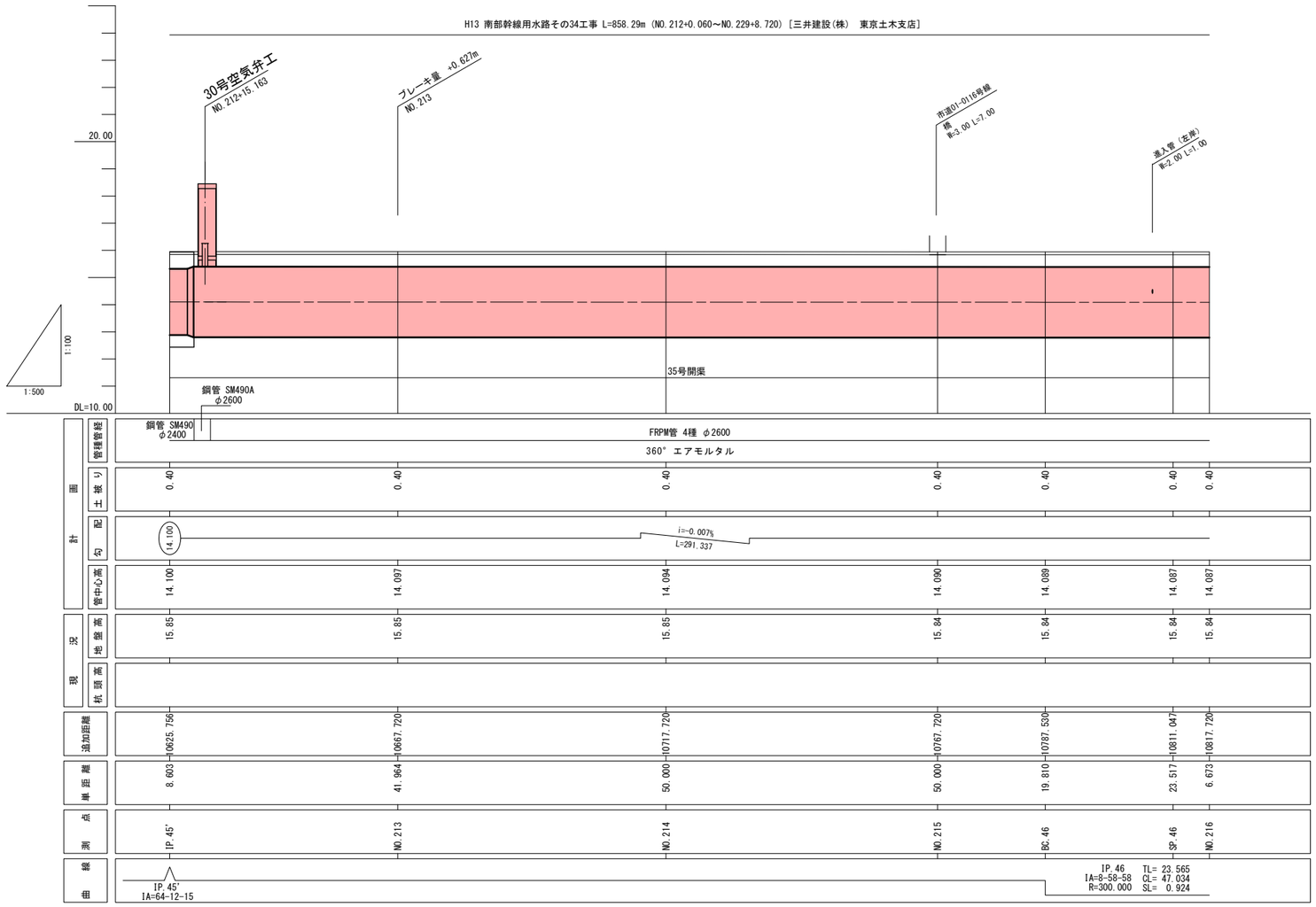

標準断面図 S=1:100

水路部

（360° エアモルタル）

NO.212+16.163～NO.216+0.000

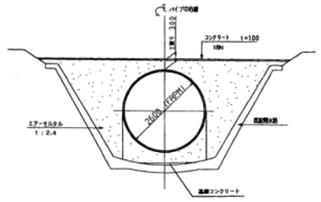

施設名	南部幹線用水路(0312100-1100-20)		
図面名	施設管理図		
作成年月	平成26年 3月		
縮尺	A1 図示	図面番号	6-40/55
作成者	関東農政局　両総農業水利事業所		

平面図 S=1:500

山武市
成東

H13 南部幹線用水路その34工事 L=858.29m (NO.212+0.060～NO.229+8.720) [三井建設(株)　東京土木支店]

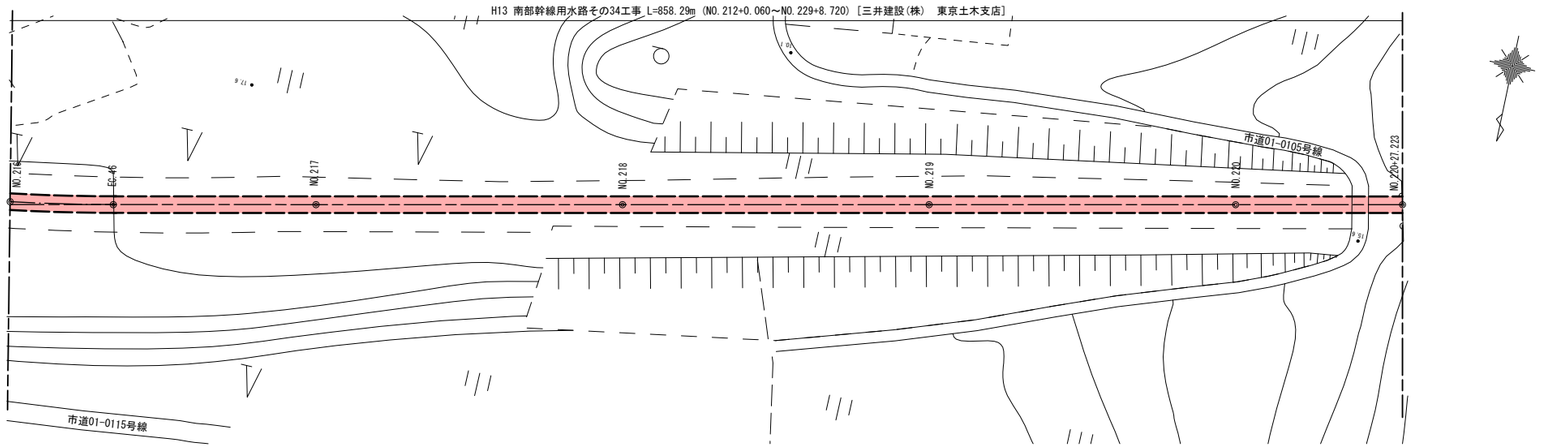

縦断図 V=1:100 H=1:500

H13 南部幹線用水路その34工事 L=858.29m (NO.212+0.060～NO.229+8.720) [三井建設(株)　東京土木支店]

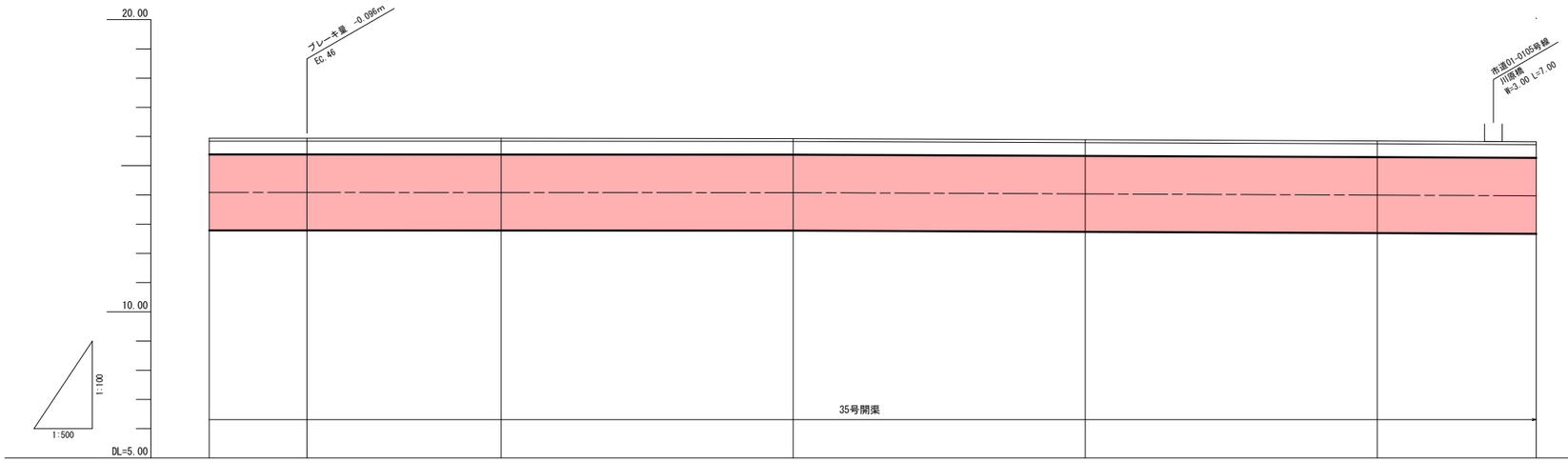

計画	管種管径	FRPM管 4種 φ2600						
		360° エアモルタル						
	土被り	0.40	0.40	0.40	0.40	0.40	0.40	0.40
	勾配	i=-0.007% L=291.337			(14.080)	i=-0.087% L=127.223		(13.970)
	管中心高	14.087	14.086	14.083	14.080	14.037	13.994	13.970
現況	地盤高	15.84	15.84	15.84	15.83	15.79	15.75	15.72
	杭頭高							
追加距離		10817.720	10834.468	10867.624	10917.624	10967.624	11017.624	11044.847
単距離		6.673	16.748	33.156	50.000	50.000	50.000	27.223
測点		NO.216	EC.46	NO.217	NO.218	NO.219	NO.220	NO.220 +27.223
線形		IP.46 IA=8-58-58 R=300.000	TL= 23.565 CL= 47.034 SL= 0.924					

標準断面図 S=1:100

水路部
(360° エアモルタル)
NO.216+0.000～NO.220+27.223

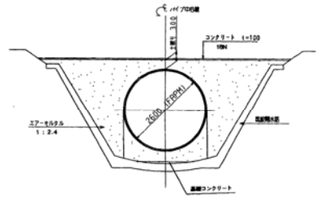

施設名	南部幹線用水路(0312100-1100-20)		
図面名	施設管理図		
作成年月	平成26年 3月		
縮尺	A1 図示	図面番号	6-41/55
作成者	関東農政局　両総農業水利事業所		

平面図 S=1:500

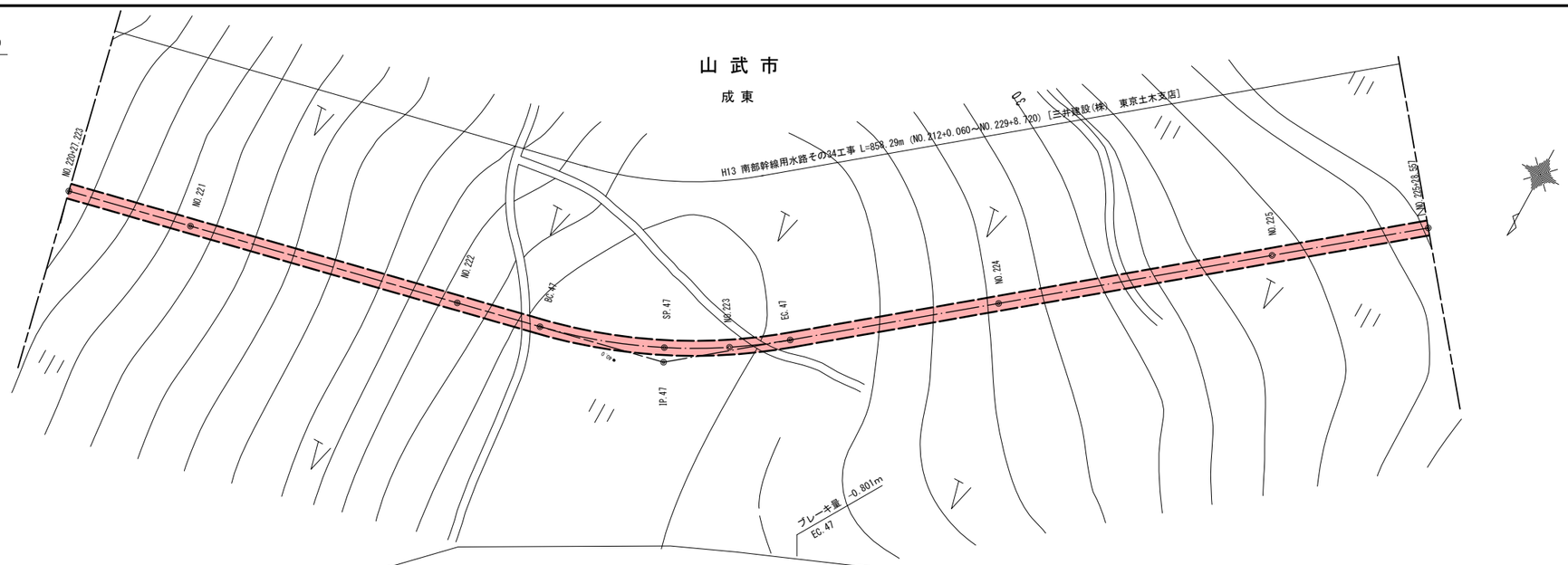

縦断図 V=1:200 H=1:500

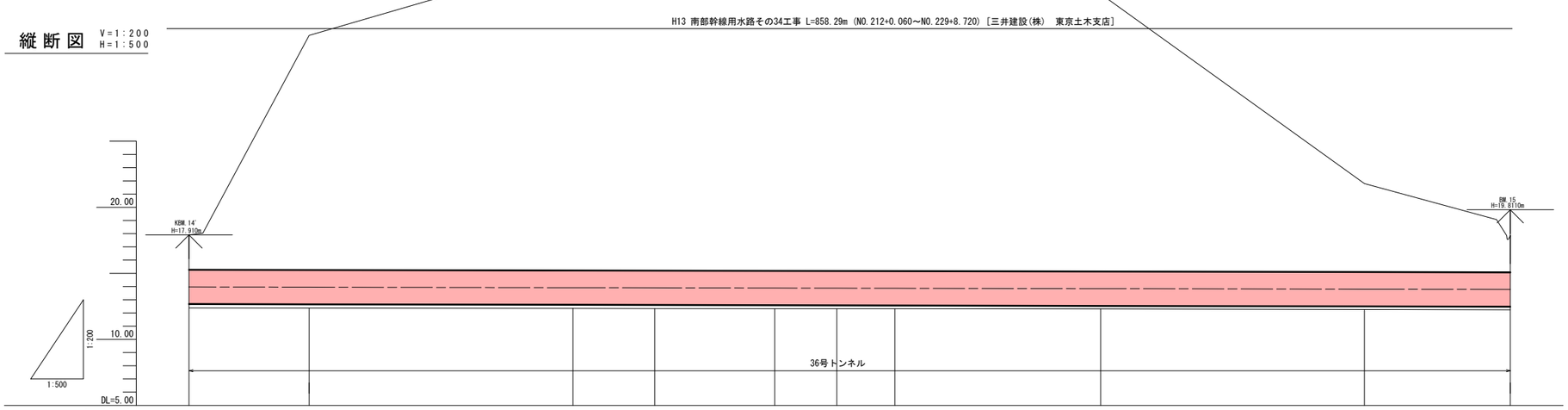

標準断面図 S=1:100

トンネル部
(360° エアモルタル)
NO.220+27.223～NO.225+28.557

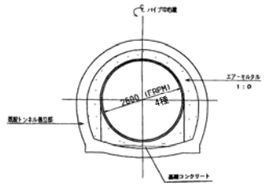

計画	管種管径	FRPM管 4種 φ2600 360° エアモルタル												
計画	土被り	0.40												0.60
計画	勾配	(13.970)					i=-0.077% L=251.334							
計画	管中心高	13.970	13.952	13.914	13.902	13.884	13.875	13.867	13.837	13.798	13.777			
現況	地盤高	15.72	12.37	12.35	12.33	12.32	12.32	12.32	12.30	12.26	15.73			
現況	杭頭高													
追加距離		11044.847	11067.624	11117.624	11133.116	11155.869	11167.624	11178.623	11217.624	11267.624	11295.280			
単距離		27.223	22.777	50.000	15.492	22.753	11.755	10.999	39.001	50.000	27.656			
測点		NO.220 +27.223	NO.221	NO.222	BC.47	SP.47	NO.223	EC.47	NO.224	NO.225	NO.225 +28.557			
曲線		IP.47 TL= 23.154 IA=26-04-24 CL= 45.507 R= 100.000 SL= 2.646												

施設名	南部幹線用水路(0312100-1100-20)		
図面名	施設管理図		
作成年月	平成26年 3月		
縮尺	A1 図示	図面番号	6-42/55
作成者	関東農政局 両総農業水利事業所		

平面図 S=1:500

山武市
成東

H13 南部幹線用水路その34工事 L=858.29m (NO.212+0.060～NO.229+8.720) [三井建設(株) 東京土木支店]

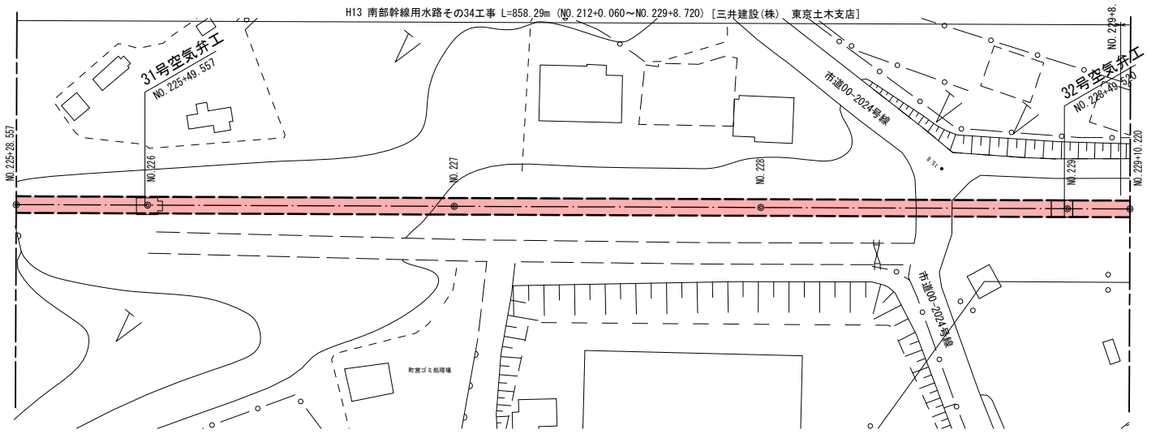

縦断図 V=1:100 H=1:500

H13 南部幹線用水路その34工事 L=858.29m (NO.212+0.060～NO.229+8.720) [三井建設(株) 東京土木支店]

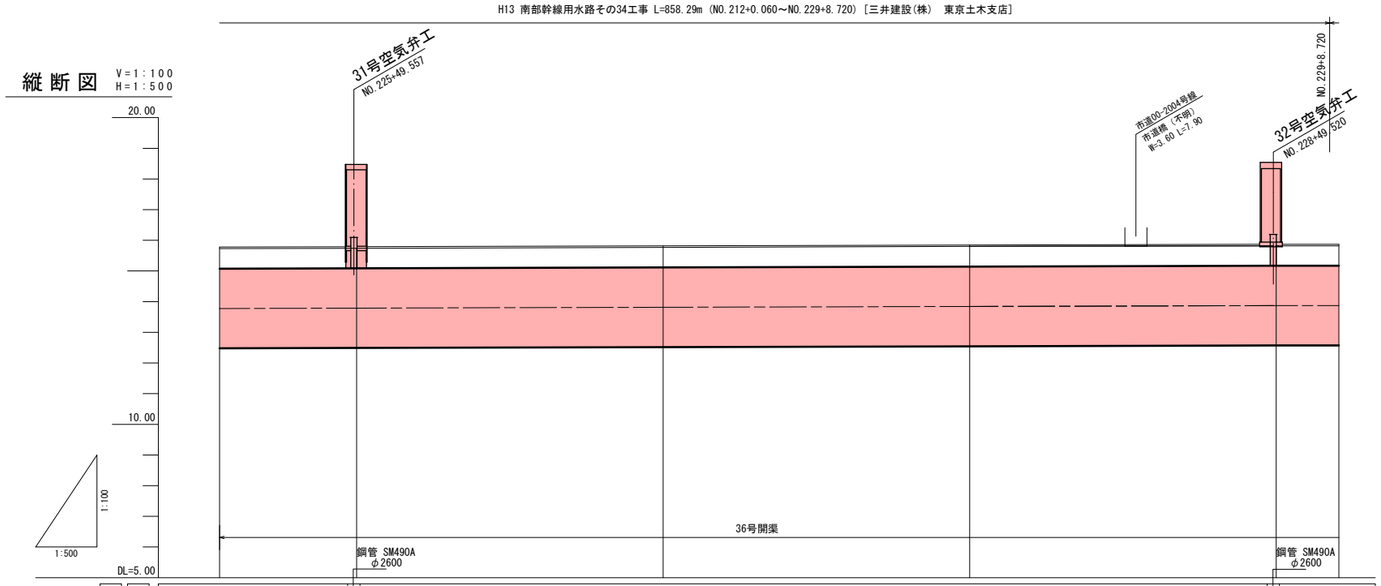

計画	管種管径	FRPM管 4種 φ2600					
		180° エアモルタル＋盛土					
	土被り	0.60	0.60	0.60	0.60	0.60	0.60
	勾配	(13.777) i=0.054% L=170.963			i=0.054% L=170.963	(13.870) LEVEL L=10.700	(13.870)
	管中心高	13.777	13.789	13.816	13.843	13.870	13.870
現況	地盤高	15.73	15.74	15.77	15.80	15.79	15.82
	杭頭高						15.625
追加距離		1295.280	1316.723	1366.723	1416.723	1466.723	1476.943
単距離		27.656	21.443	50.000	50.000	50.000	10.220
測点		NO.225 +28.557	NO.226	NO.227	NO.228	NO.229	NO.229 +10.22
曲線							

標準断面図 S=1:100

水路部
(180° エアモルタル＋盛土)
NO.225+28.557～NO.229+10.220

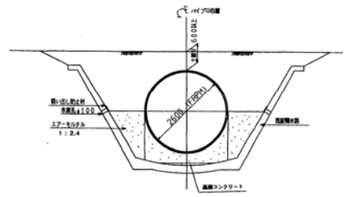

施設名	南部幹線用水路(0312100-1100-20)		
図面名	施設管理図		
作成年月	平成26年 3月		
縮尺	A1 図示	図面番号	6-43/55
作成者	関東農政局　両総農業水利事業所		

平面図 S=1:500

山武市

成東

H18 南部幹線用水路その35工事 L=465.362m (NO.229+8.720～NO.238+25.724)［三井住友建設(株)　東京支店］

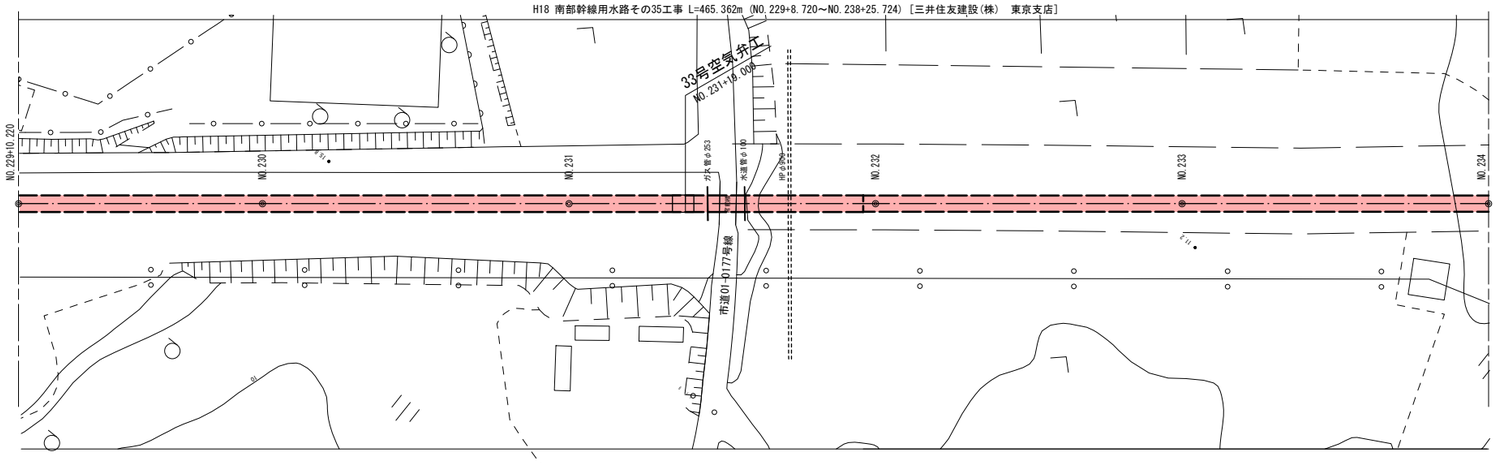

H18 南部幹線用水路その35工事 L=465.362m (NO.229+8.720～NO.238+25.724)［三井住友建設(株)　東京支店］

縦断図 V=1:100 H=1:500

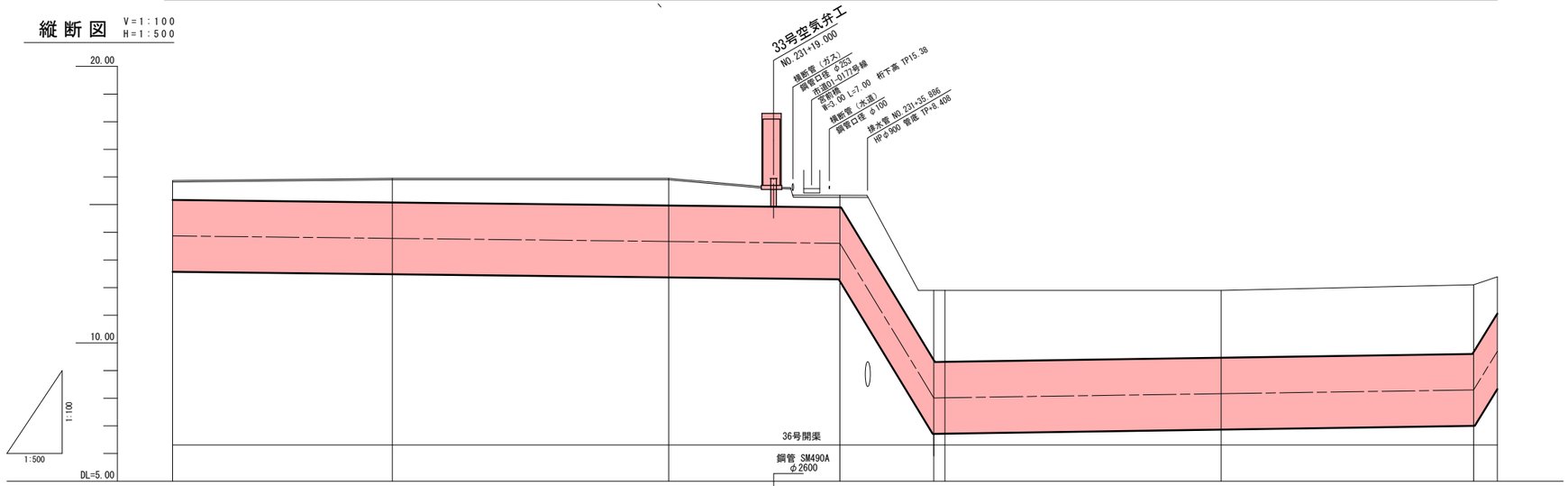

計画	管種管経	FRPM管 4種 φ2600							180° エアモルタル＋盛土	鋼管 STW400 φ2600							
		180° エアモルタル＋盛土							360° エアモルタル	砕石＋砂	砕石＋盛土						
	土被り	0.60	0.77	0.88	0.40	2.57	2.56	2.41	2.48	1.37							
	勾配	(13.870)	i=-0.224% L=120.780		(13.600)	i=-32.882% L=17.000	(8.010)	i=0.297% L=97.706	(8.300)	i=32.482% L=17.000							
	管中心高	13.870	13.781	13.669	13.600	8.010	8.016	8.164	8.300	9.695							
現況	地盤高	15.82	15.90	15.90	15.35	11.90	11.90	11.90	12.10	12.39							
	杭頭高	15.625	15.609	15.699		12.029		11.818		15.175							
追加距離		1476.943	1516.723	1566.723	1597.723	1614.723	1616.723	1666.723	1712.429	1716.723							
単距離		10.220	39.780	50.000	31.000	17.000	2.000	50.000	45.706	4.294							
測点		NO.229 +10.22	NO.230	NO.231	NO.231 +31.00	NO.231 +48.00	NO.232	NO.233	NO.233 +45.706	NO.234							
曲線																	

標準断面図 S=1:100

水路部
（180° エアモルタル＋盛土）

NO.229+10.220～NO.231+20.400
NO.231+29.500～NO.231+31.000

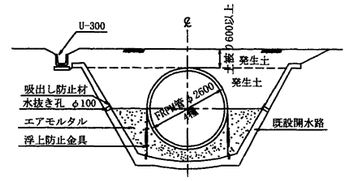

水路部
（360° エアモルタル）

NO.231+20.400～NO.231+29.500

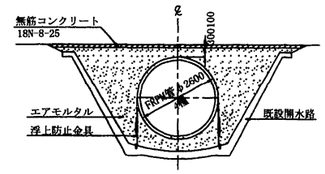

すり付け部
（砕石＋砂）

NO.231+31.000～NO.231+43.000

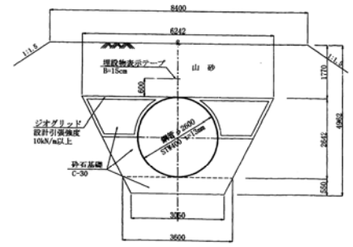

地盤改良部
（砕石＋盛土）

NO.231+43.000～NO.234+0.000

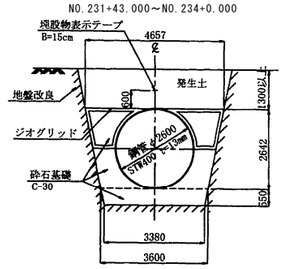

施設名	南部幹線用水路(0312100-1100-20)		
図面名	施設管理図		
作成年月	平成26年 3月		
縮尺	A1 図示	図面番号	6-44/55
作成者	関東農政局　両総農業水利事業所		

平面図 S=1:500

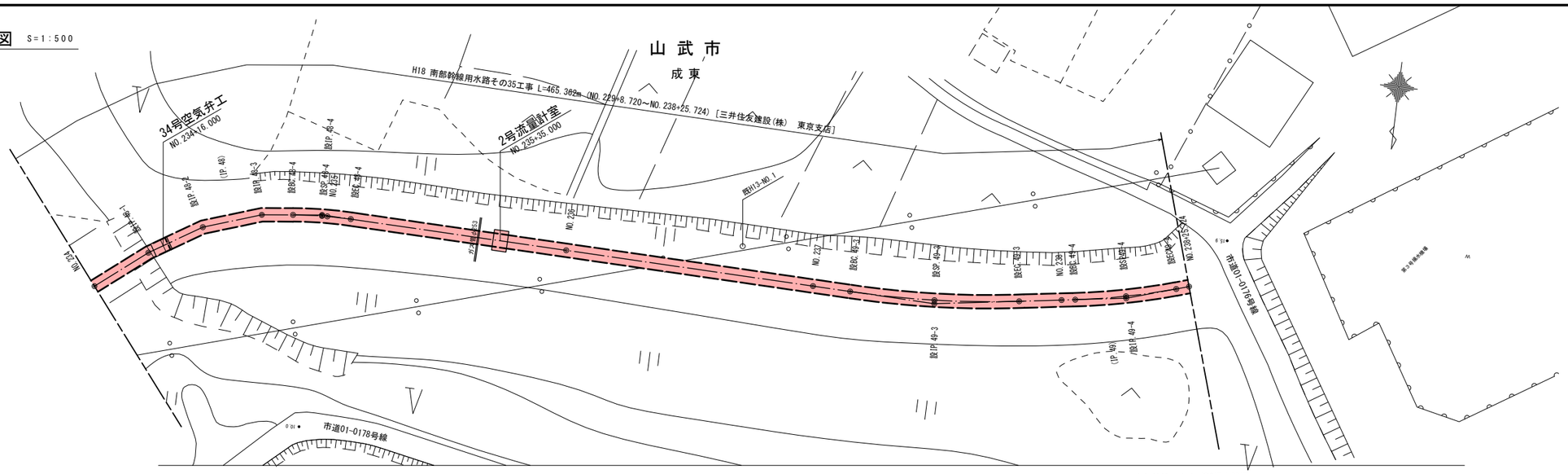

縦断図 V=1:100 H=1:500

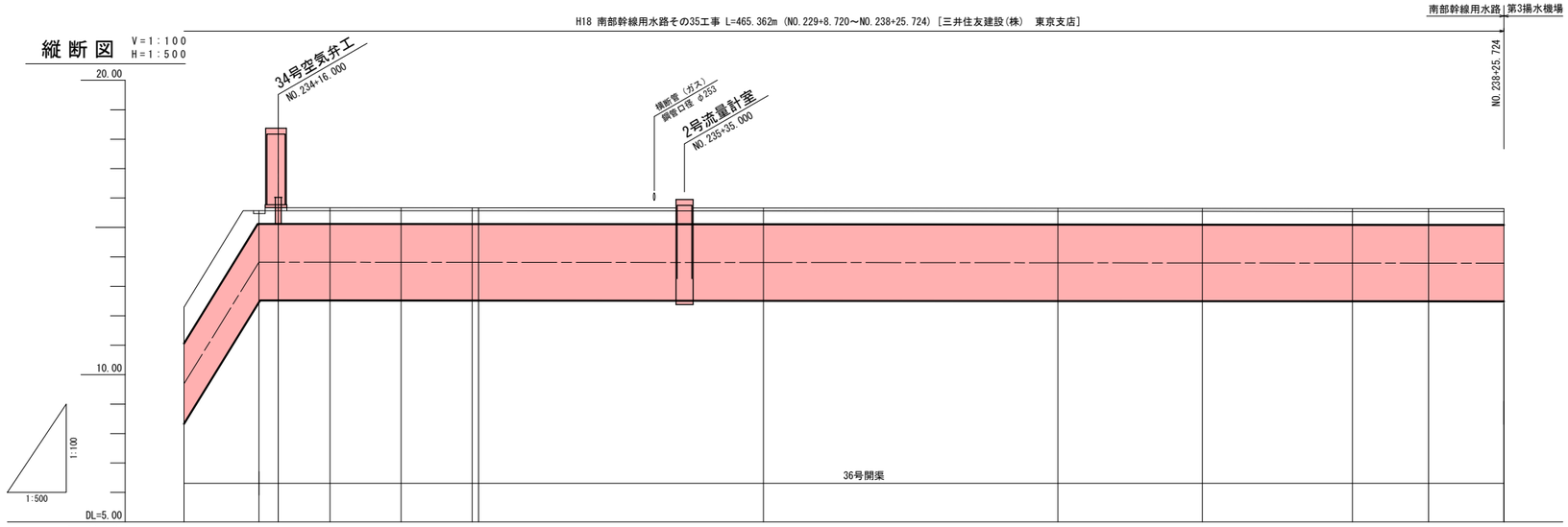

区分																											
計画	管種管径	鋼管 STW400 φ2600																									
		砕石＋砂	360° コンクリート	FRPM管 4種 φ2600							鋼管 STW400 φ2600 120° コンクリート		FRPM管 4種 φ2600													
				360° エアモルタル									360° エアモルタル													
	土被り	1.37	0.40	0.40	0.40	0.40	0.40	0.40	0.40				0.40	0.40	0.40	0.40	0.40	0.40	0.40	0.40							
	勾配	i=32.482% L=17.000	(13.822)	i=-0.017% L=211.376																	(13.787)						
	管中心高	9.695	13.822	13.820	13.818	13.817	13.816	13.815	13.808				13.800	13.798	13.795	13.793	13.791	13.791	13.789	13.787	13.787						
現況	地盤高	12.39	15.57	15.57	15.57	15.57	15.57	15.57	15.56				15.55	15.55	15.55	15.55	15.54	15.54	15.54	15.54	15.54						
	林頭高	15.175							15.997				15.881														
追加距離		1716.723	1729.429	1741.502	1753.575	1759.822	1765.637	1766.723	1771.452				1815.081	1865.081	1872.606	1889.592	1906.578	1915.081	1917.817	1928.009	1938.200	1940.805						
単距離		4.294	12.706	12.073	12.073	6.247	5.815	1.086	4.729				43.629	50.000	7.525	16.986	16.986	8.503	2.736	10.192	10.191	2.605						
測点		NO.234	設IP.48-1	設IP.48-2	設IP.48-3	始BC.48-4	始SP.48-4	NO.235	終EC.48-4				NO.236	NO.237	始BC.49-3	始SP.49-3	終EC.49-3	NO.238	始BC.49-4	始SP.49-4	終EC.49-4	NO.238 +25.724						
線形			設IP.48-1 IA=6-39-58	設IP.48-2 IA=13-19-56	設IP.48-3 IA=13-19-46	設IP.48-4 IA=6-39-48 R=100.000 TL= 5.821 CL= 11.630 SL= 0.169										設IP.49-3 IA=9-43-56 R=200.000 TL= 17.027 CL= 33.972 SL= 0.723					設IP.49-4 IA=9-43-56 R=120.000 TL= 10.216 CL= 20.383 SL= 0.434								

標準断面図 S=1:100

すり付け部
（砕石＋山砂）
NO.234+0.000～NO.234+12.706

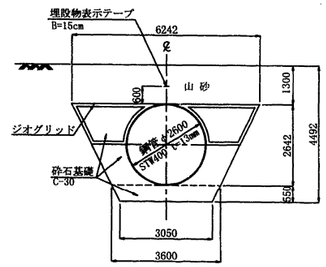

水路部
（360° エアモルタル）
NO.234+17.400～NO.238+25.724

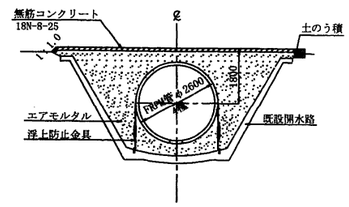

施設名	南部幹線用水路(0312100-1100-20)		
図面名	施設管理図		
作成年月	平成26年 3月		
縮尺	A1 図示	図面番号	6-45/55
作成者	関東農政局 両総農業水利事業所		

平面図 S=1:500

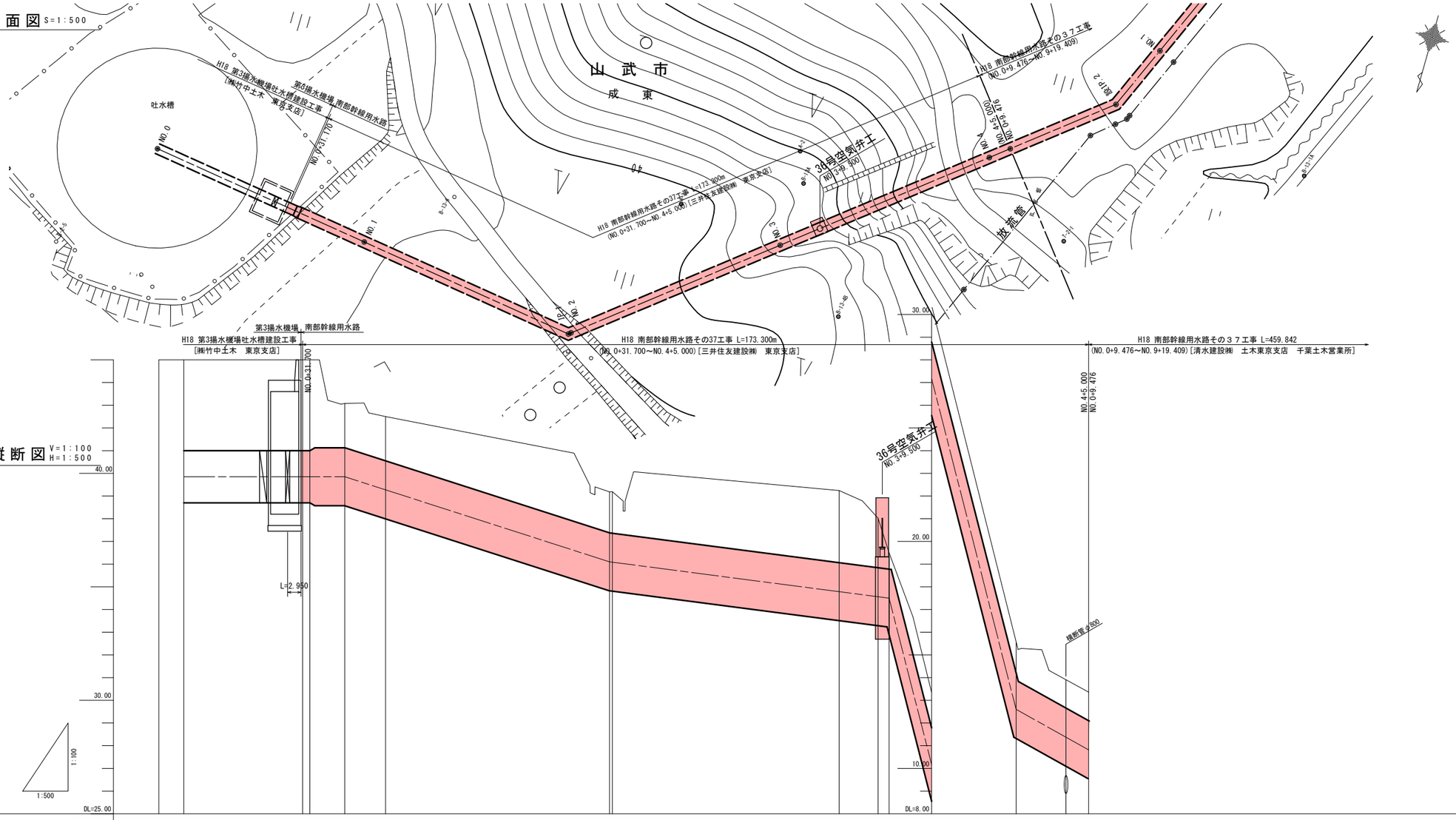

縦断図 V=1:100 H=1:500

標準断面図 S=1:100

耕地区間
NO.0+31.700～NO.3+8.000

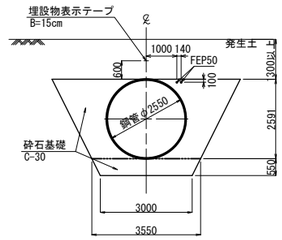

斜面区間
NO.3+8.000～NO.3+39.000

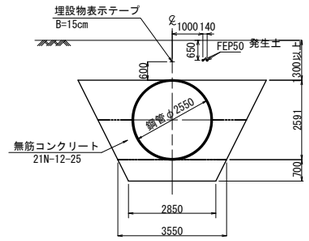

平地区間
NO.3+39.000～NO.4+5.000

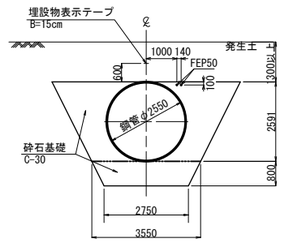

計画

管種管厚	土被り	勾配	管中心高
STW490 φ2300 t=12mm	3.53		39.850
	1.94	(39.850) LEVEL	39.850
	1.93		39.850
			39.850
			39.272
砕石基礎	1.79	i=0.064249 SL=58.487 L=58.367 H=3.750	36.100
	1.81		36.084
STW490 φ2550	3.16		34.786
	2.16	i=0.025960 SL=61.654 L=61.633 H=1.600	34.563
	0.71	(34.500)	34.500
無筋コンクリート基礎	1.37	i=0.782143 SL=35.547 L=28.000 H=21.900	12.600
砕石基礎	1.30	(12.600) i=0.111523 SL=41.503 L=41.247 H=4.600	11.373
	1.30		10.816

現況

地盤高	抗頭高
45.00	44.712
45.00	
45.00	
43.08	
42.50	42.613
39.18	39.192
39.19	39.202
39.24	39.256
38.02	38.115
36.50	
15.26	
13.91	12.269
13.36	

測点

追加距離	単距離	測点
0.000	0.000	NO.0
	5.500	+5.500
1940.805	22.900	+28.400
1944.105	3.300	+31.700
1945.705	1.600	+33.300
1953.405	7.700	+41.000
1962.405	9.000	NO.1
2011.772	49.367	IP.1
2012.405	0.633	NO.2
2062.405	50.000	NO.3
2070.965	8.560	+8.560
2071.905	0.940	+9.500
2073.405	1.500	+11.000
2101.405	28.000	+39.000
2112.405	11.000	NO.4
2117.405	5.000	+5.000

曲線

IP.1
IA=46-59-33

施設名	南部幹線用水路(0312100-1100-20)		
図面名	施設管理図		
作成年月	平成26年 3月		
縮尺	A1 図示	図面番号	6-46/55
作成者	関東農政局　両総農業水利事業所		

平面図 S=1:500

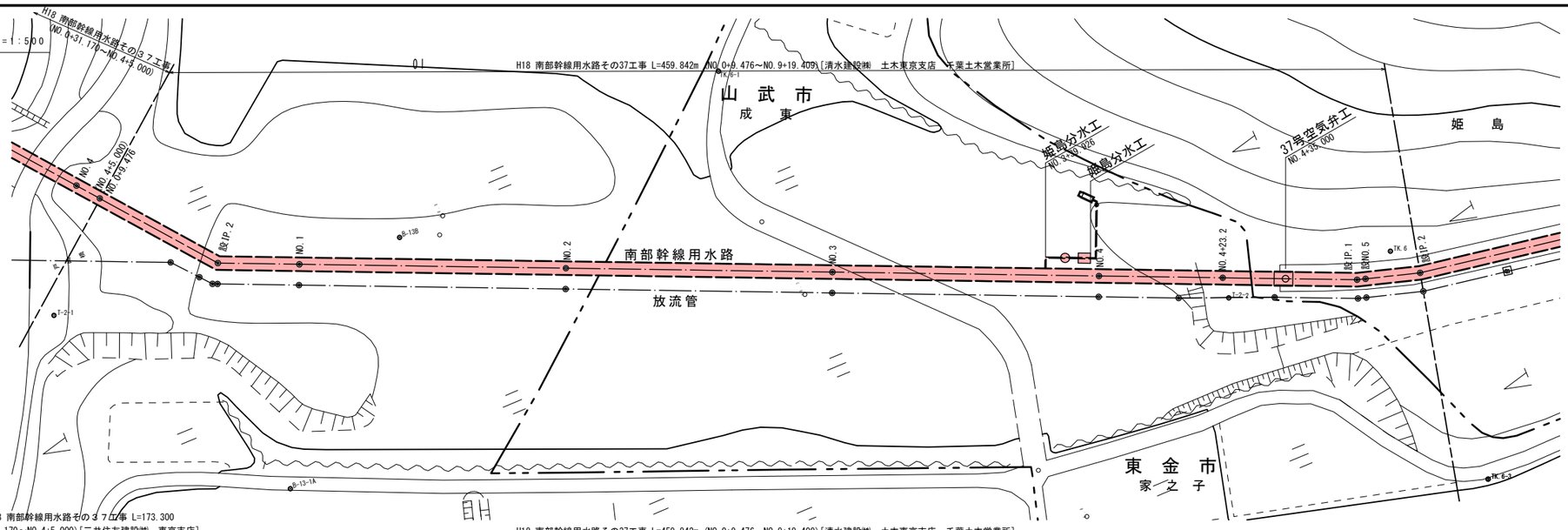

H18 南部幹線用水路その３７工事 L=173.300
(NO.0+31.170～NO.4+5.000)[三井住友建設㈱ 東京支店]

縦断図 V=1:100 H=1:500

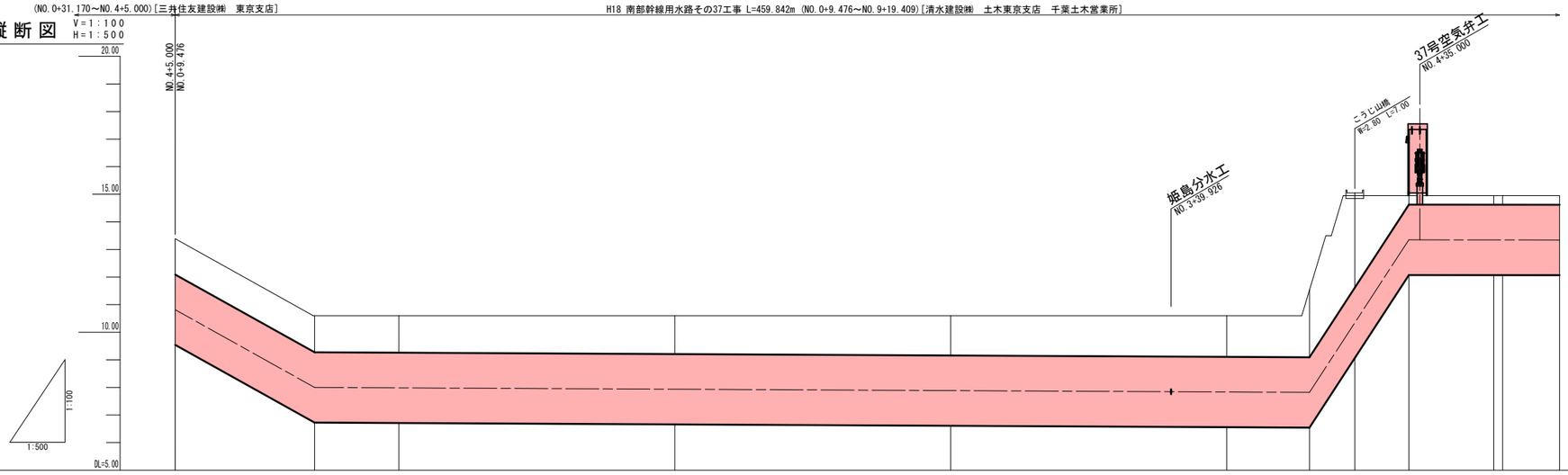

管渠	管種・径	鋼管 STW400 φ2,550×t15mm						鋼管 STW490 φ2,550×t15mm		鋼管 STW400 φ2,550×t15mm		鋼管 STW490 φ2,550×t15mm		鋼管 STW400 φ2,550×t12mm			
	基礎	砕石基礎	砕石基礎									すり付け区間		エアモルタル360°巻き 無筋コンクリート360°巻き			
計画	土被り	1.30	1.33	1.34	1.39	1.44	1.49	2.44	3.44	0.30	0.30	0.30	0.30				
	勾配	i=0.111523 SL=41.503 L=41.247 H=4.600	8.000		i=0.000998 SL=180.277 L=180.277 H=0.180			7.820	i=0.307222 SL=16.830 L=16.000 H=5.530	13.350	i=0.000202 SL=198.083 L=198.083 H=0.040						
	管中心高	10.816	8.000	7.995	7.935	7.885	7.835	7.820	10.339	13.350	13.347	13.347	13.345				
現況	地盤高	13.39	10.60	10.60	10.60	10.60	10.60	11.53	15.05	14.95	14.95	14.95	14.95				
	杭高		11.93	11.801	11.971	11.978	11.757		14.725								
追加距離		12117.405	12142.652	12157.929	12207.929	12257.929	12307.929	12322.929	12331.129	12340.929	12356.335	12357.929	12368.244				
単距離		5.000	25.247	15.277	50.000	50.000	50.000	15.000	8.200	9.800	15.406	1.594	10.315				
測点		(+5.000) NO.0 +9.476	設IP.2	NO.1	NO.2	NO.3	NO.4	+15.000	+23.200	+33.000	設IP.1	設NO.5	設IP.2				
曲線			設IP.2 IA=27°51'10"								設IP.1 IA=07°03'49"		設IP.2 IA=07°03'49"				

標準断面図 S=1:100

開水路部
No.4+36.400～No.8+27.774

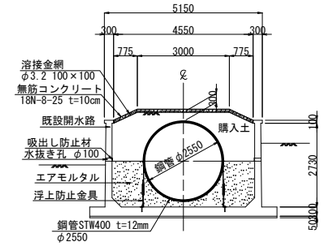

地盤改良区間
No.4+5.000～No.4+30.247(設IP.2)
No.4+30.247(設IP.2)～No.4+25.000

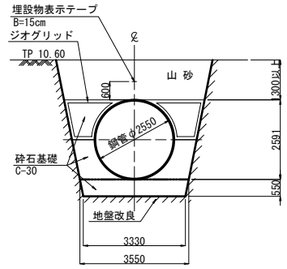

すり付け区間
No.4+20.000～No.4+32.800

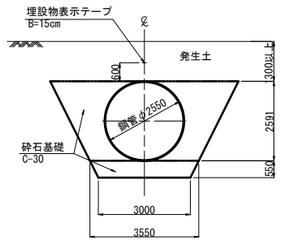

※ 分水工の着色部は南部幹線

施設名	南部幹線用水路(0312100-1100-20)		
図面名	施設管理図		
作成年月	平成26年 3月		
縮尺	A1 図示	図面番号	6-47/55
作成者	関東農政局 両総農業水利事業所		

平面図 S=1:500

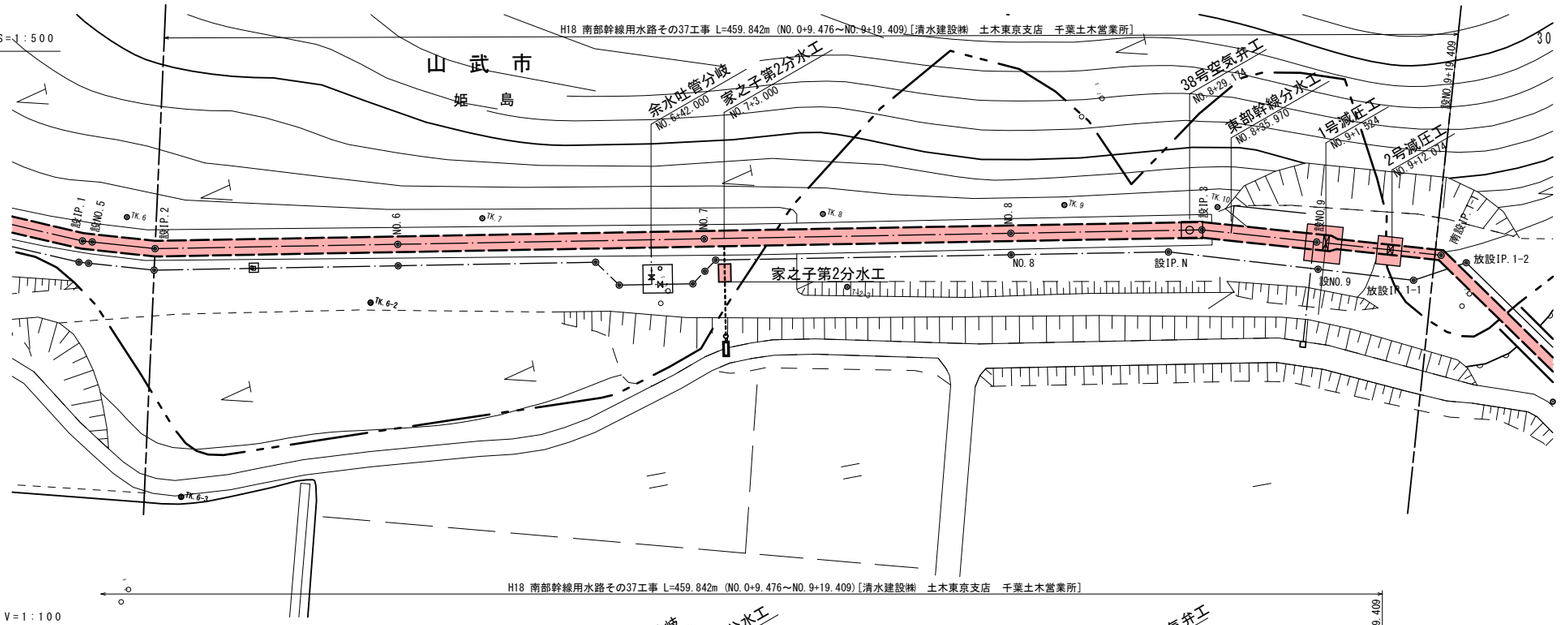

縦断図 V=1:100 H=1:500

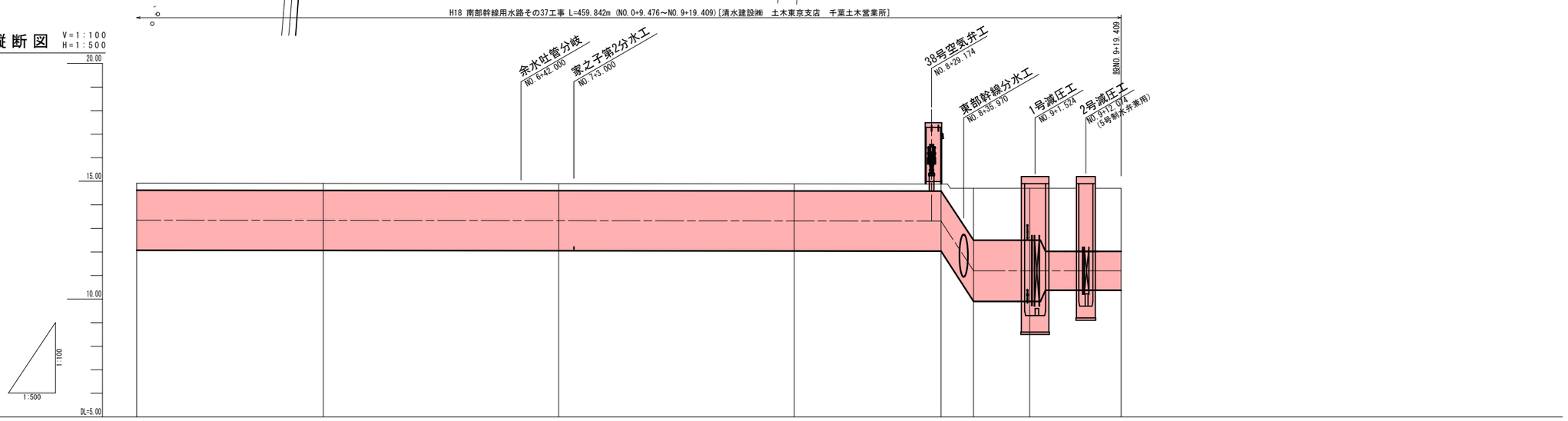

計画	管種	鋼管 STW400 φ2,550×t12mm エアモルタル360°巻き				鋼管 STW490 φ2,600×t13mm 無筋コンクリート360°巻き	鋼管 STW400 φ1,650×t=9mm 砕石基礎	
計画	土被り	0.30	0.30	0.30	0.30	0.30 / 2.20	2.20	2.68
計画	勾配	i=0.000202 SL=198.083 L=198.083 H=0.040				13.310 / i=0.308116 L=6.900 SL=7.215 H=2.126 / 11.184 / LEVEL L=31.335		11.184
計画	管中心高	13.345	13.336	13.326	13.316	13.310	11.184 / 11.184	11.184
現況	地盤高	14.92	14.91	14.90	14.89	14.89	14.70 / 14.70	14.70
現況	杭高		13.900	13.938	14.640			
追加距離		12368.244	12407.838	12457.838	12507.838	12539.012	12545.912 / 12557.838	12577.247
単距離		10.315	39.594	50.000	50.000	31.174	6.900 / 11.926	19.409
測点		設IP.2	NO.6	NO.7	NO.8	設IP.3	+38.074 / 設NO.9	設NO.9 +19.409
曲線		設IP.2 IA=07°03'49"				設IP.3 IA=07°37'12"		

標準断面図 S=1:100

開水路部
No.4+36.400～No.8+27.774

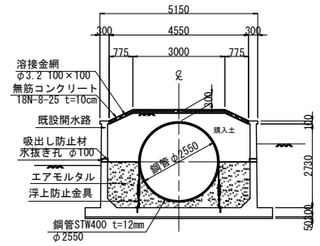

地中埋設路部
No.8+34.344～No.9+3.374

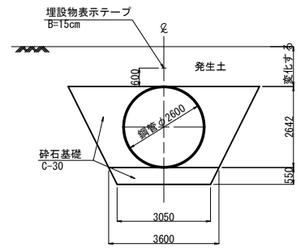

地中埋設路部
No.8+31.174(設IP.3)～No.8+34.344

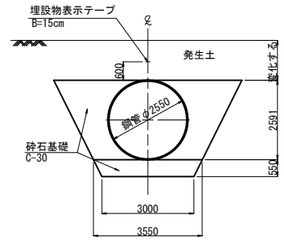

地中埋設路部
No.9+3.374～No.9+19.409

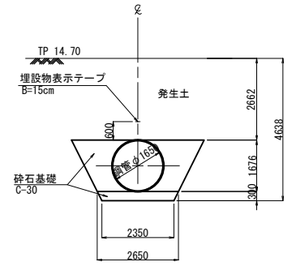

※ 分水工の着色部は南部幹線

施設名	南部幹線用水路(0312100-1100-20)		
図面名	施設管理図		
作成年月	平成26年 3月		
縮尺	A1 図示	図面番号	6-48/55
作成者	関東農政局 両総農業水利事業所		

山 武 市

姫 島

東 金 市

H19 南部幹線用水路その38工事 L=346.621m (NO.9+19.409～NO.16+17.640) [東洋建設㈱ 東関東支店]

平面図 S=1:500

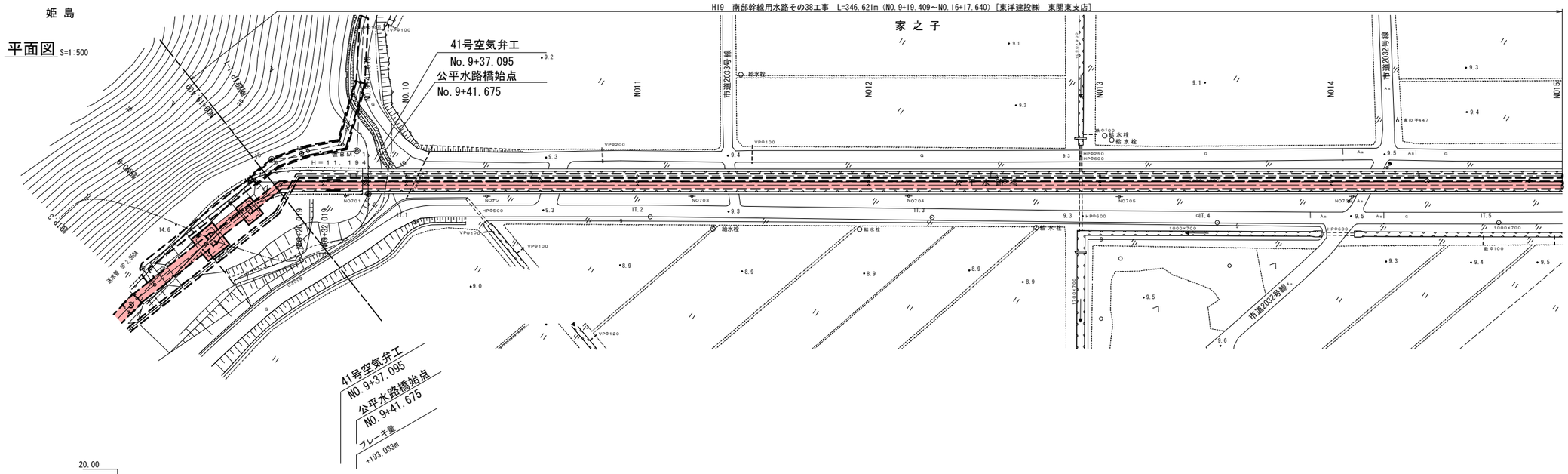

縦断図 V=1:100 H=1:500

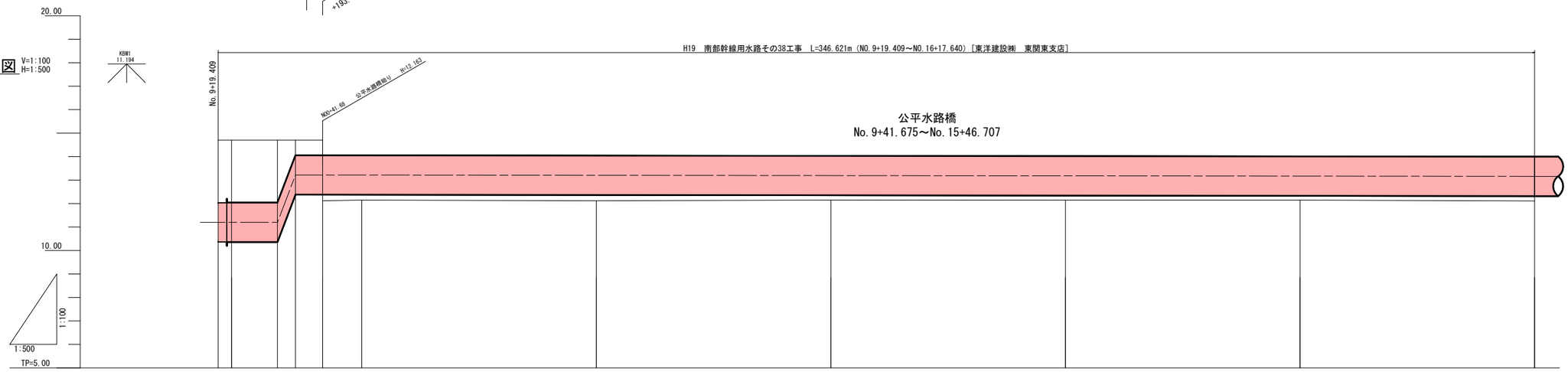

計画	管種・管径	SP-STW400 φ1650×t=9mm						SP-STW490 φ1650×t=10mm								
	土被り	2.68	2.68	2.68	0.60	0.60										
	埋設勾配	11.184	LEVEL L=12.068	11.184	13.262			i=-0.000229 h=0.079 L=344.883 SL=344.883								
	管中心高	11.184	11.184	11.184	13.262	13.261	13.259	13.248	13.236	13.225	13.213	13.202				
現況	地盤高	14.70	14.70	14.70	14.70	14.70	12.193	12.163	12.193	12.193	12.193	12.153				
	杭高					12.162	12.193	12.162	12.190	12.191	12.188	12.156				
追加距離		12577.247	12578.247	12589.315	12592.933	12597.113	12605.438	12655.438	12705.438	12755.438	12805.438	12855.438				
単距離		19.409	1.000	11.068	3.618	4.180	8.325	50.000	50.000	50.000	50.000	50.000				
測点		NO9 +19.409	南設IP.1-1	NO9 +31.477	NO9 +35.095	NO9 (+39.275) +41.675	NO10	NO11	NO12	NO13	NO14	NO15				
曲線		南設IP.1-1 IA=38-18-2														

標準断面図 S=1:100

始点区間
設IP3～NO9+41.675

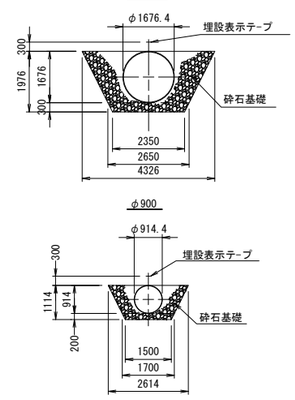

水路橋区間
NO9+41.675～NO15

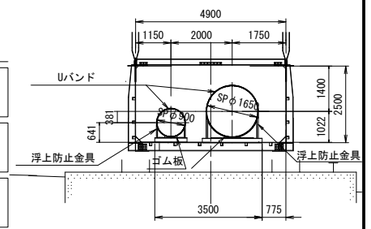

施設名	南部幹線用水路(0312100-1100-20)		
図面名	施設管理図		
作成年月	平成26年 3月		
縮尺	A1 図示	整理番号	6-49/55
作成者	関東農政局 両総農業水利事業所		

平面図 S=1:500

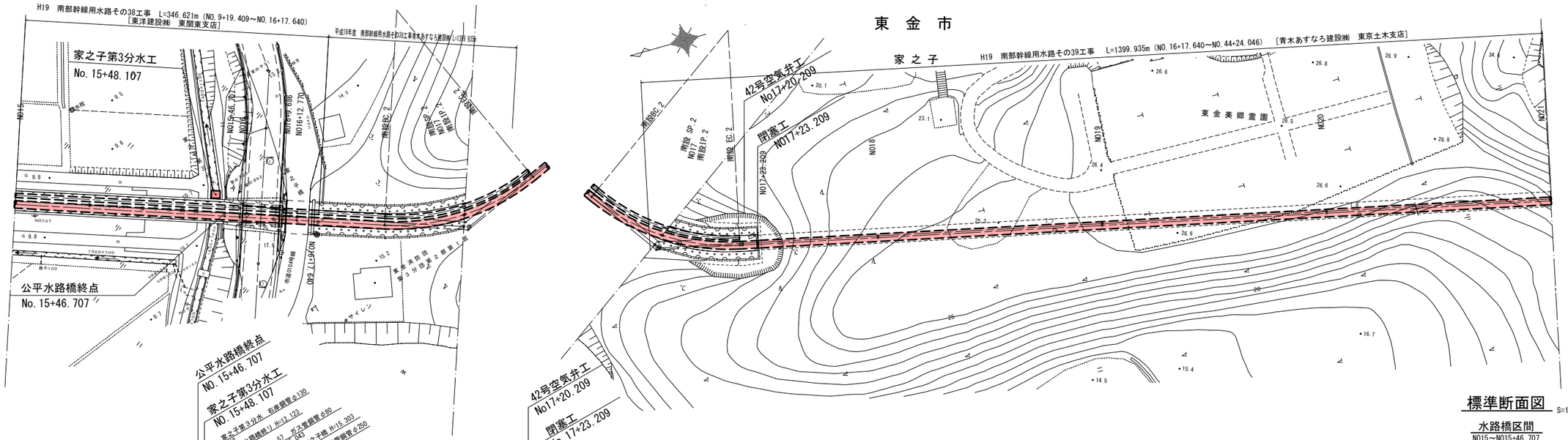

縦断図 V=1:100 H=1:500

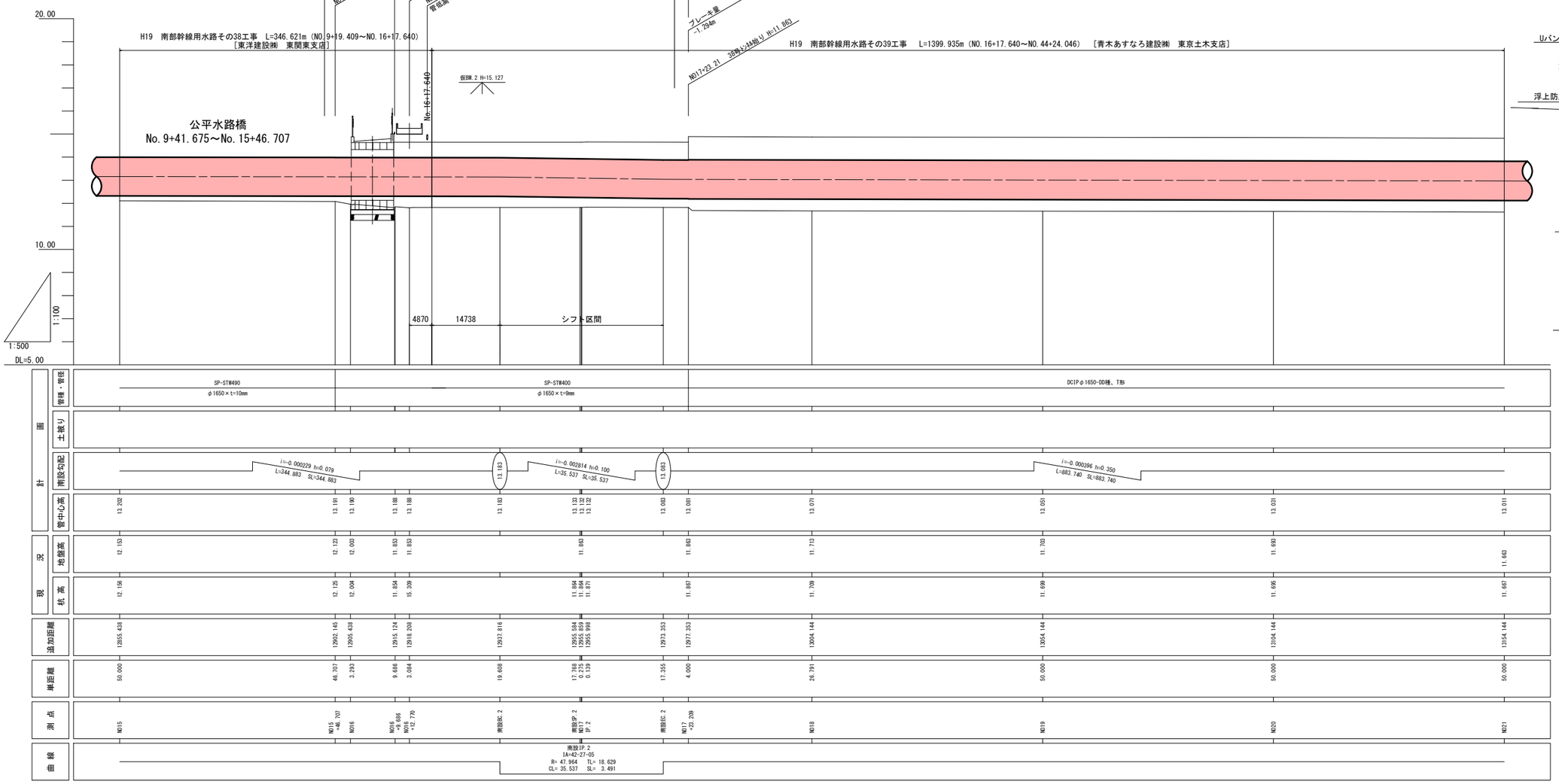

標準断面図 S=1:100

水路橋区間
N015～N015+46.707

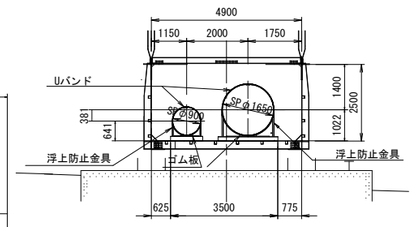

開水路区間
N015+46.707～N017+23.209

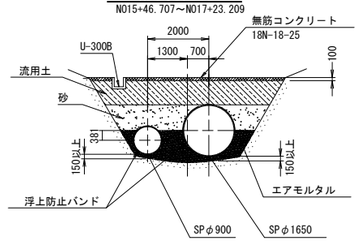

トンネル区間
N017+23.209～N021

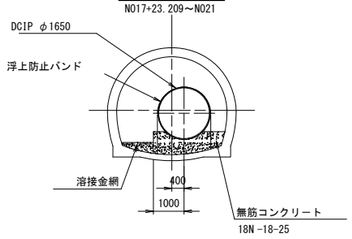

施設名	南部幹線用水路(0312100-1100-20)		
図面名	施設管理図		
作成年月	平成26年 3月		
縮尺	A1 図示	整理番号	6-50/55
作成者	関東農政局 両総農業水利事業所		

平面図 S=1:500

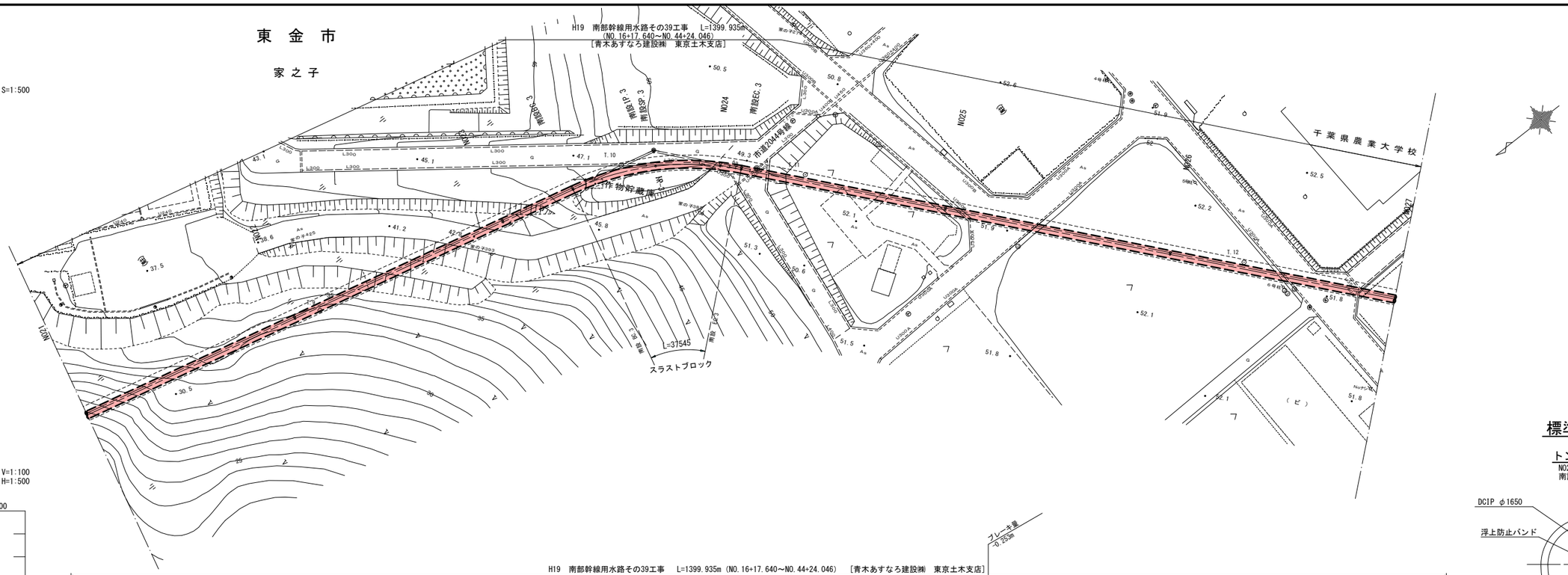

縦断図 V=1:100 H=1:500

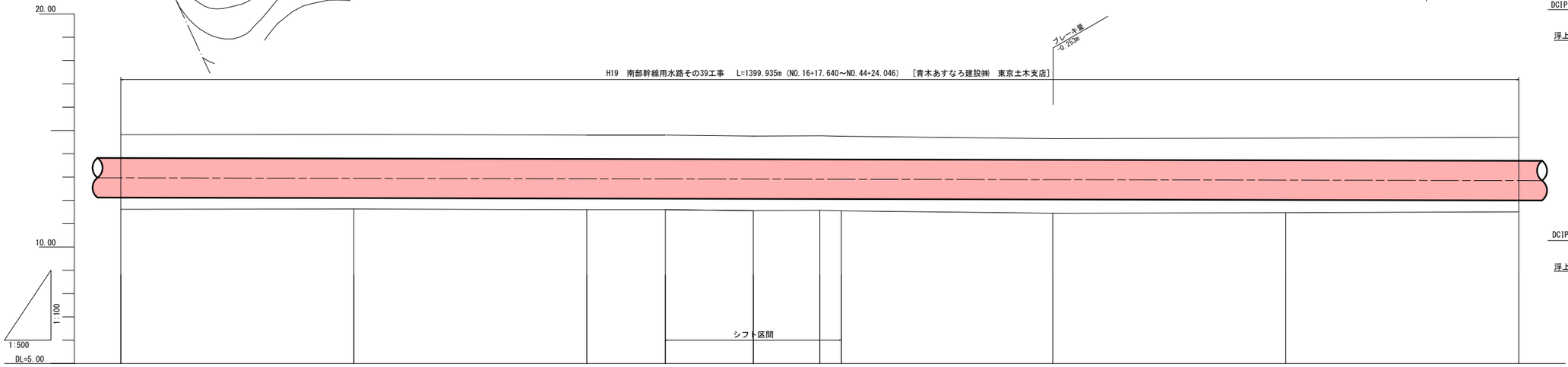

標準断面図 S=1:100

トンネル区間

NO21～南設BC.3
南設EC.3～NO27

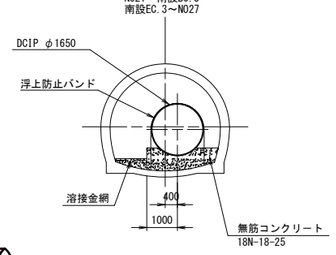

スラストブロック区間

南設BC.3～南設EC.3

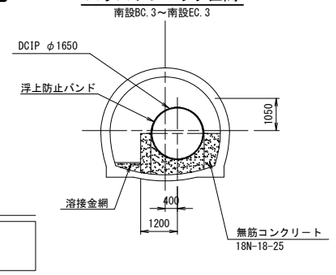

計画	管種・管径	DCIPφ1650-DD種、T形																					
計画	土被り	該当なし																					
計画	南設勾配	i=-0.000396 h=0.350 L=883.740 SL=883.740																					
計画	管中心高	13.011	12.992	12.972	12.965	12.958	12.952	12.950	12.932	12.912	12.893												
現況	地盤高	11.663	11.673	11.643	11.643	11.603	11.613	11.593	11.493	11.513	11.553												
現況	杭高	11.667	11.677	11.642	11.641	11.603	11.610	11.588	11.495	11.515	11.549												
追加距離		13154.144	13204.144	13254.144	13270.989	13289.761	13303.922	13308.534	13353.891	13403.891	13453.891												
単距離		50.000	50.000	50.000	16.845	18.772	14.161	4.612	45.357	50.000	50.000												
測点		NO21	NO22	NO23	南設BC.3	南設IP.3	NO24	南設EC.3	NO25	NO26	NO27												
曲線		南設IP-3 IA=36-05-38 R= 59.600 TL= 19.419 CL= 37.545 SL= 3.084																					

施設名	南部幹線用水路(0312100-1100-20)		
図面名	施設管理図		
作成年月	平成26年 3月		
縮尺	A1 図示	整理番号	6-51/55
作成者	関東農政局 両総農業水利事業所		

東　金　市

平面図 S=1:500

道 庭

H19　南部幹線用水路その39工事　L=1399.935m（NO.16+17.640～NO.44+24.046）　［青木あすなろ建設㈱　東京土木支店］

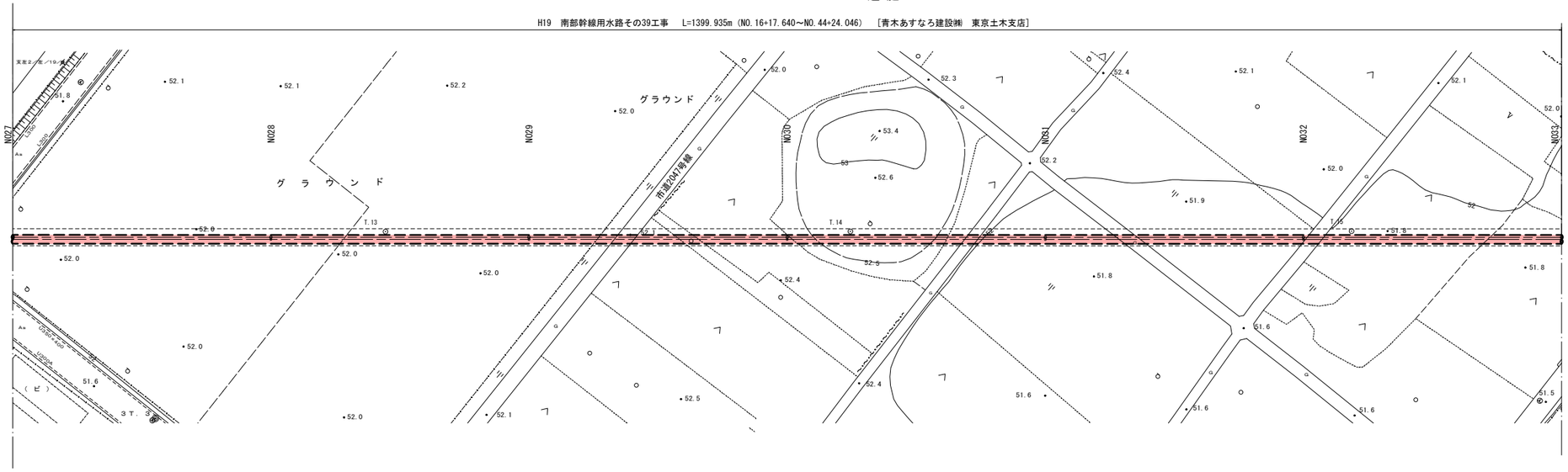

標準断面図 S=1:100

トンネル区間
NO27～NO33

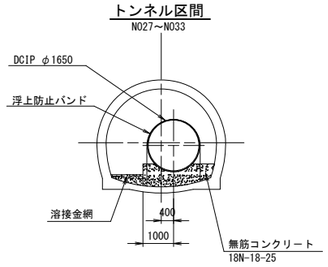

縦断図 V=1:100 H=1:500

H19　南部幹線用水路その39工事　L=1399.935m（NO.16+17.640～NO.44+24.046）　［青木あすなろ建設㈱　東京土木支店］

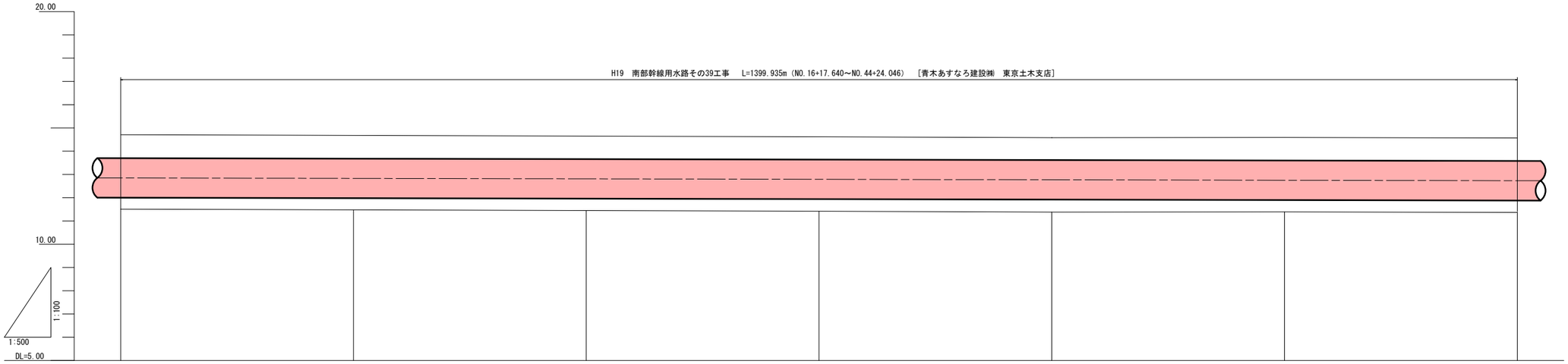

		NO27	NO28	NO29	NO30	NO31	NO32	NO33
計画	管種・管径	DCIP φ1650-DD種、T形						
計画	土被り	該当なし						
計画	所設勾配	i=-0.000396 h=0.350 L=883.740 SL=883.740						
計画	管中心高	12.893	12.873	12.853	12.833	12.813	12.794	12.774
現況	地盤高	11.553	11.523	11.493	11.463	11.423	11.433	11.413
現況	杭高	11.549	11.521	11.497	11.462	11.421	11.432	11.413
追加距離		13453.891	13503.891	13553.891	13603.891	13653.891	13703.891	13753.891
単距離		50.000	50.000	50.000	50.000	50.000	50.000	50.000
測点		NO27	NO28	NO29	NO30	NO31	NO32	NO33
曲線								

施設名	南部幹線用水路(0312100-1100-20)		
図面名	施設管理図		
作成年月	平成26年 3月		
縮尺	A1 図示	整理番号	6-52/55
作成者	関東農政局　両総農業水利事業所		

平面図 S=1:500

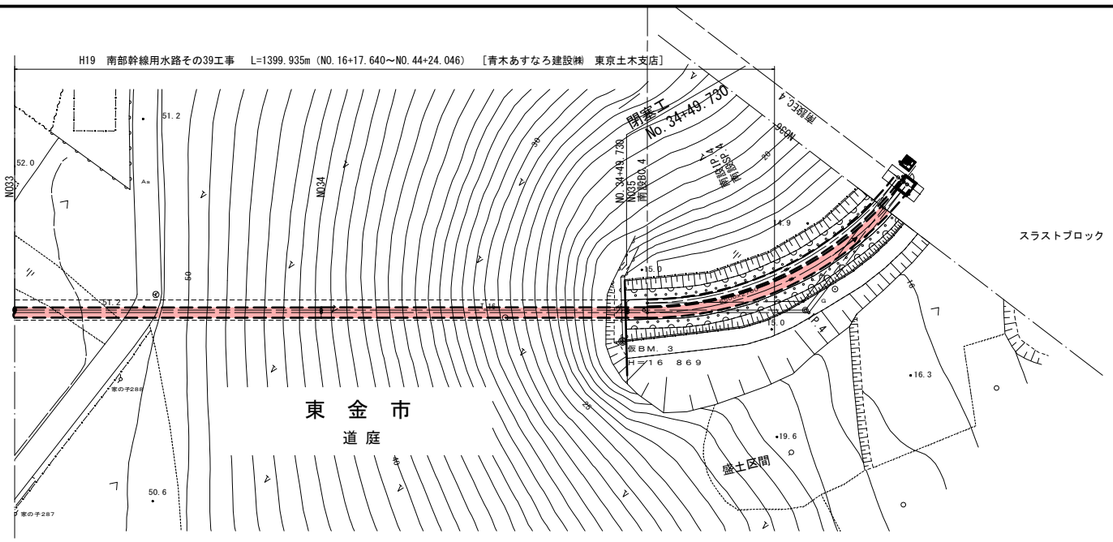

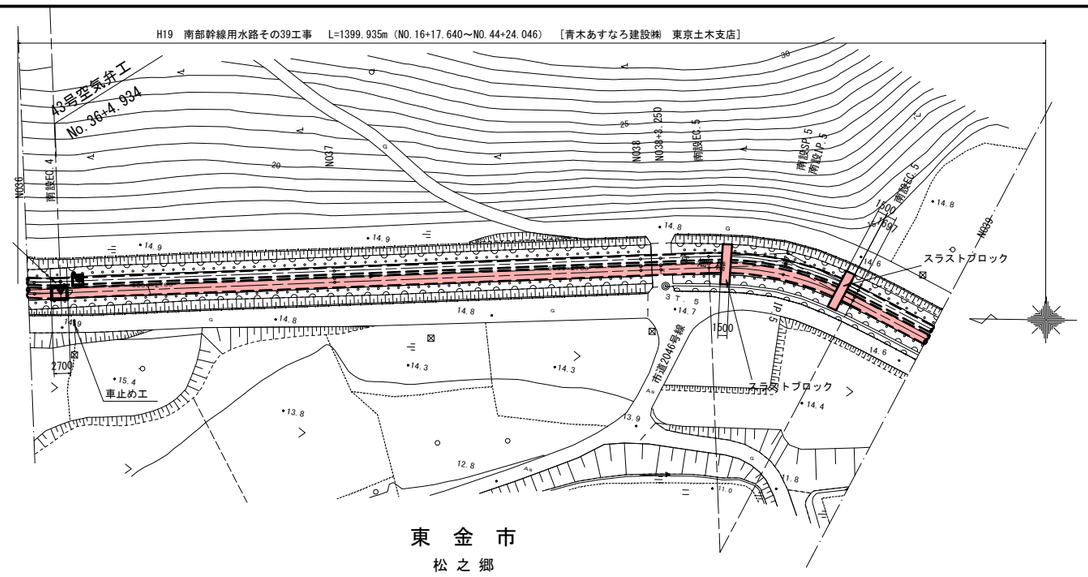

縦断図 V=1:100 H=1:500

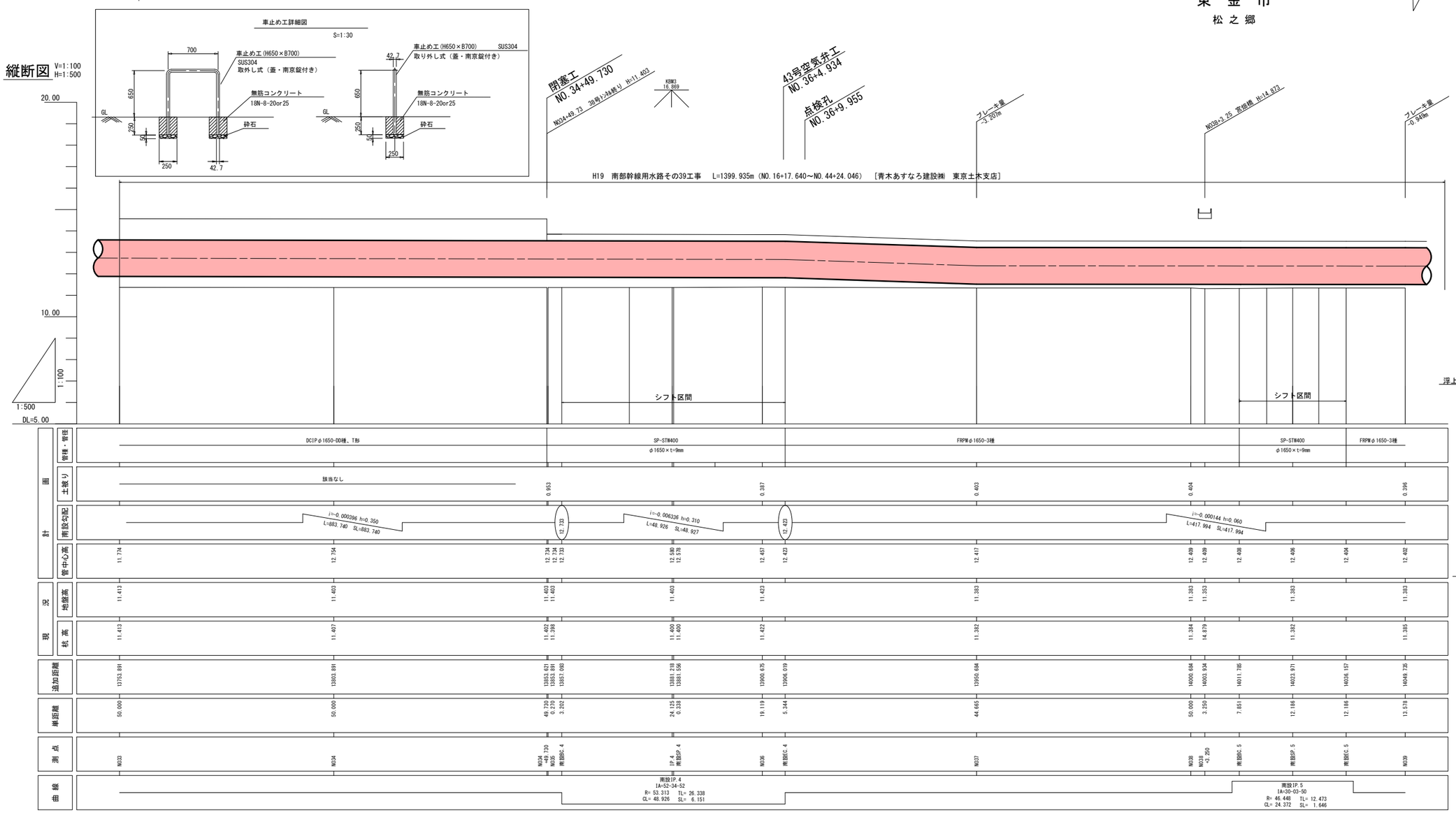

標準断面図 S=1:100

トンネル区間
NO33～NO34+49.730

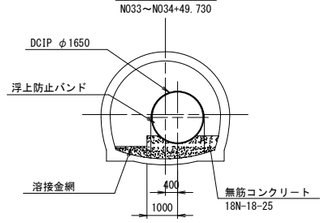

開水路区間
NO34+49.730～南設BC.4
南設EC.4～南設BC.5
南設EC.5～NO39

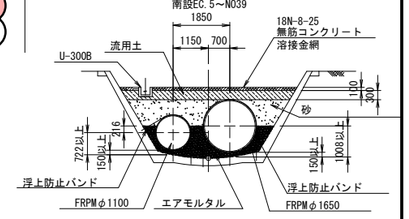

スラストブロック区間
南設BC.4～南設EC.4
南設BC.5～南設EC.5

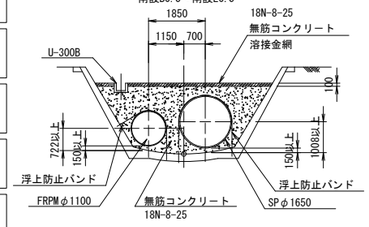

施設名	南部幹線用水路(0312100-1100-20)		
図面名	施設管理図		
作成年月	平成26年 3月		
縮尺	A1 図示	整理番号	6-53/55
作成者	関東農政局 両総農業水利事業所		

平面図 S=1:500

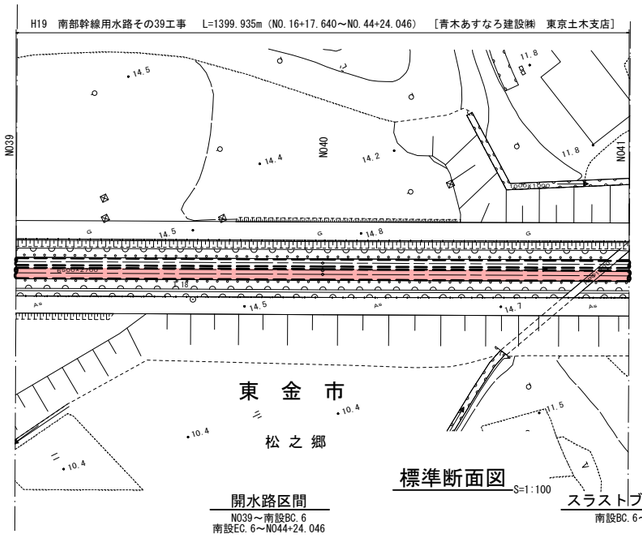

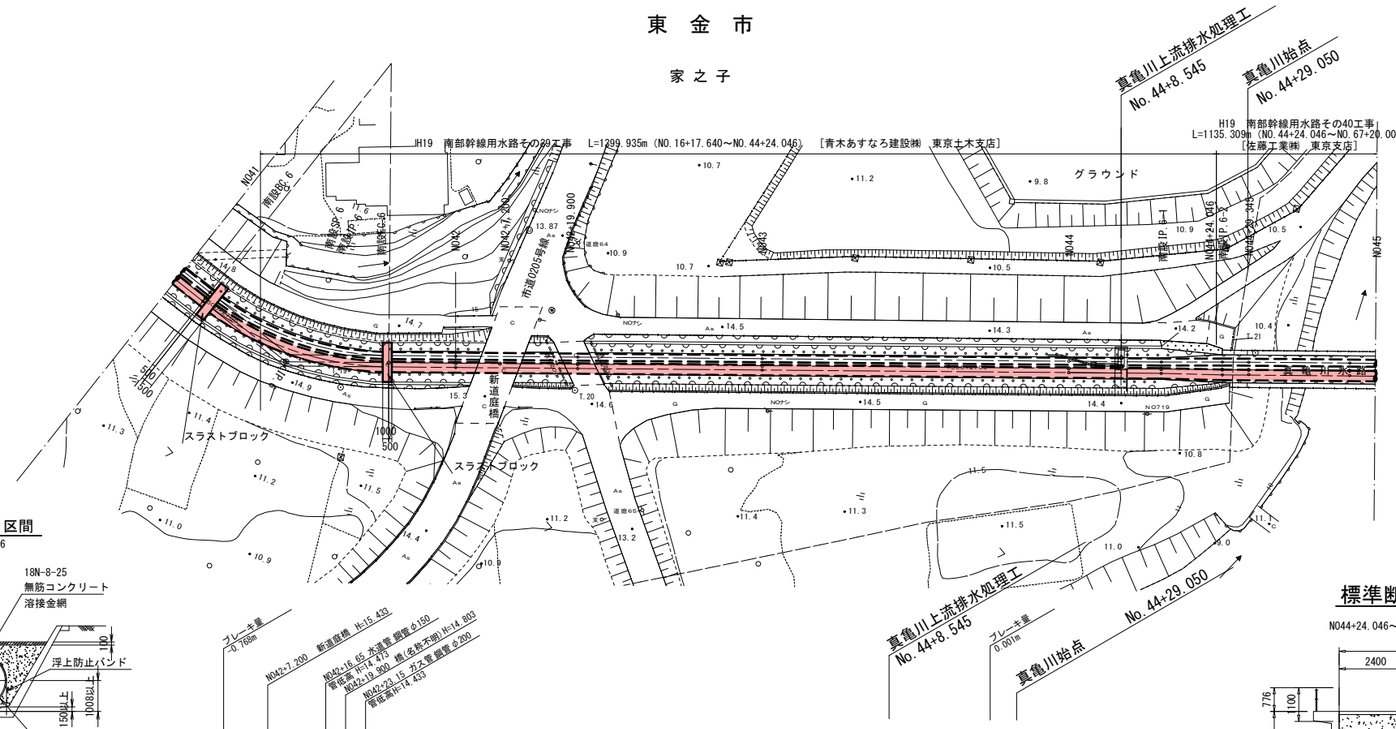

標準断面図 S=1:100

開水路区間

N039～南設BC.6
南設EC.6～N044+24.046

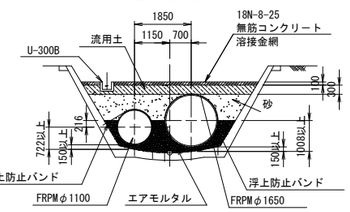

スラストブロック区間

南設BC.6～南設EC.6

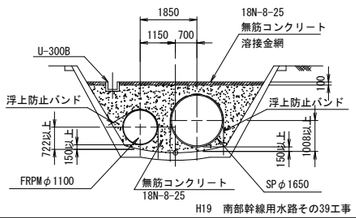

縦断図 V=1:100 H=1:500

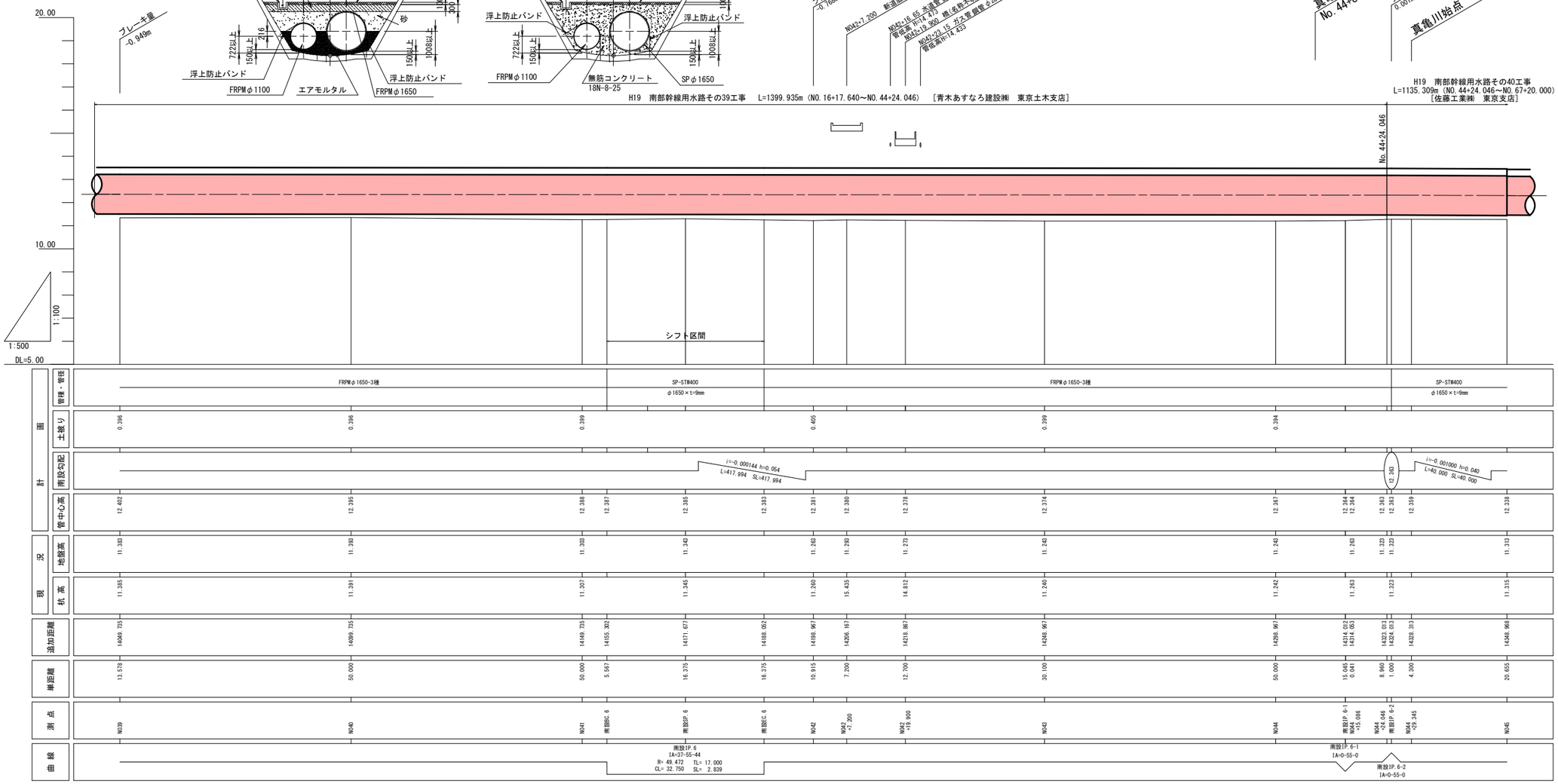

標準断面図 S=1:100

N044+24.046～N044+25.510

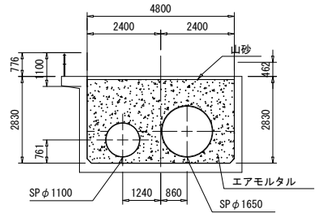

N044+24.510～N044+28.510

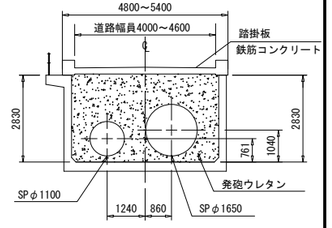

N044+29.310～N045

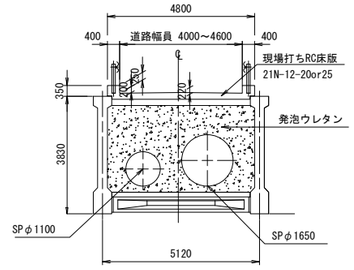

施設名	南部幹線用水路(0312100-1100-20)		
図面名	施設管理図		
作成年月	平成26年 3月		
縮尺	A1 図示	整理番号	6-54/55
作成者	関東農政局 両総農業水利事業所		

H19　南部幹線用水路その40工事　L=1135.309m（N0.44+24.046～N0.67+20.000）［佐藤工業㈱　東京支店］

平面図 S=1:500

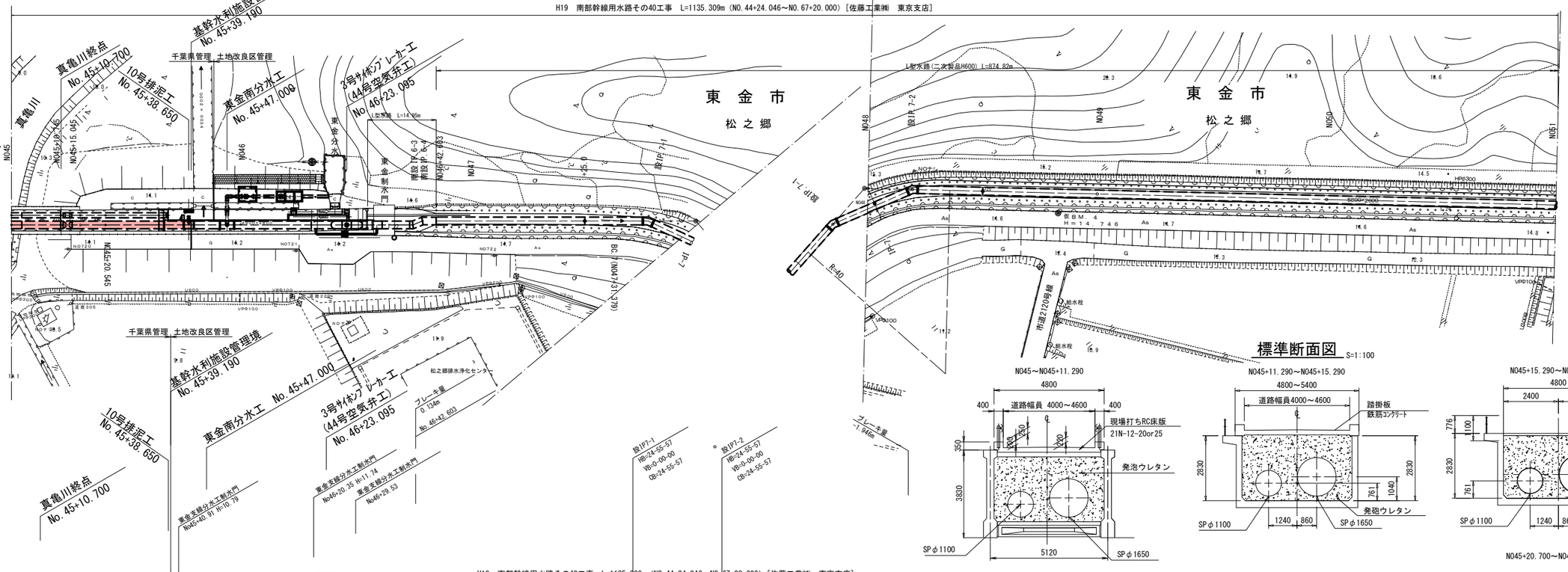

縦断図 V=1:100 H=1:500

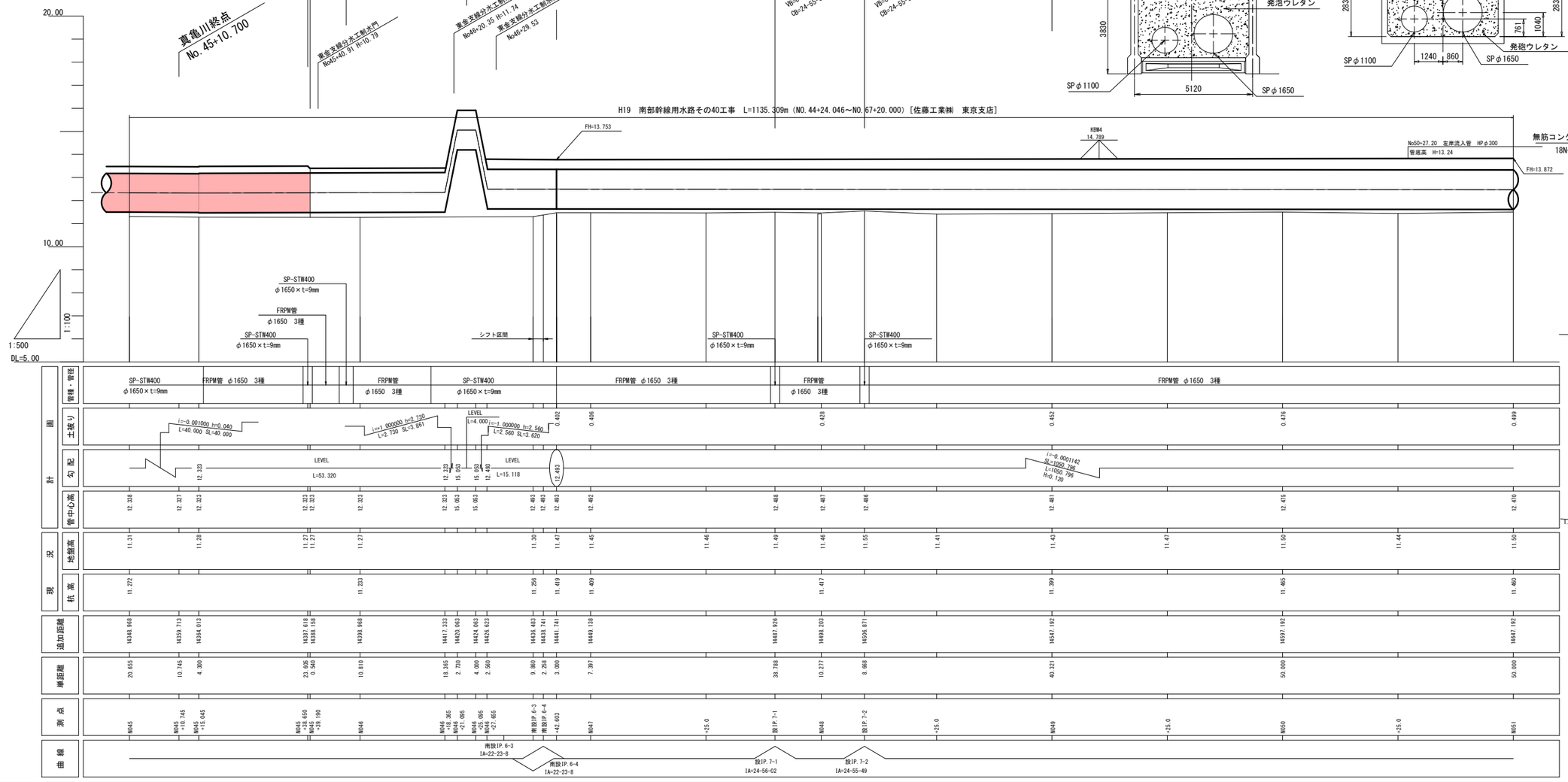

標準断面図 S=1:100

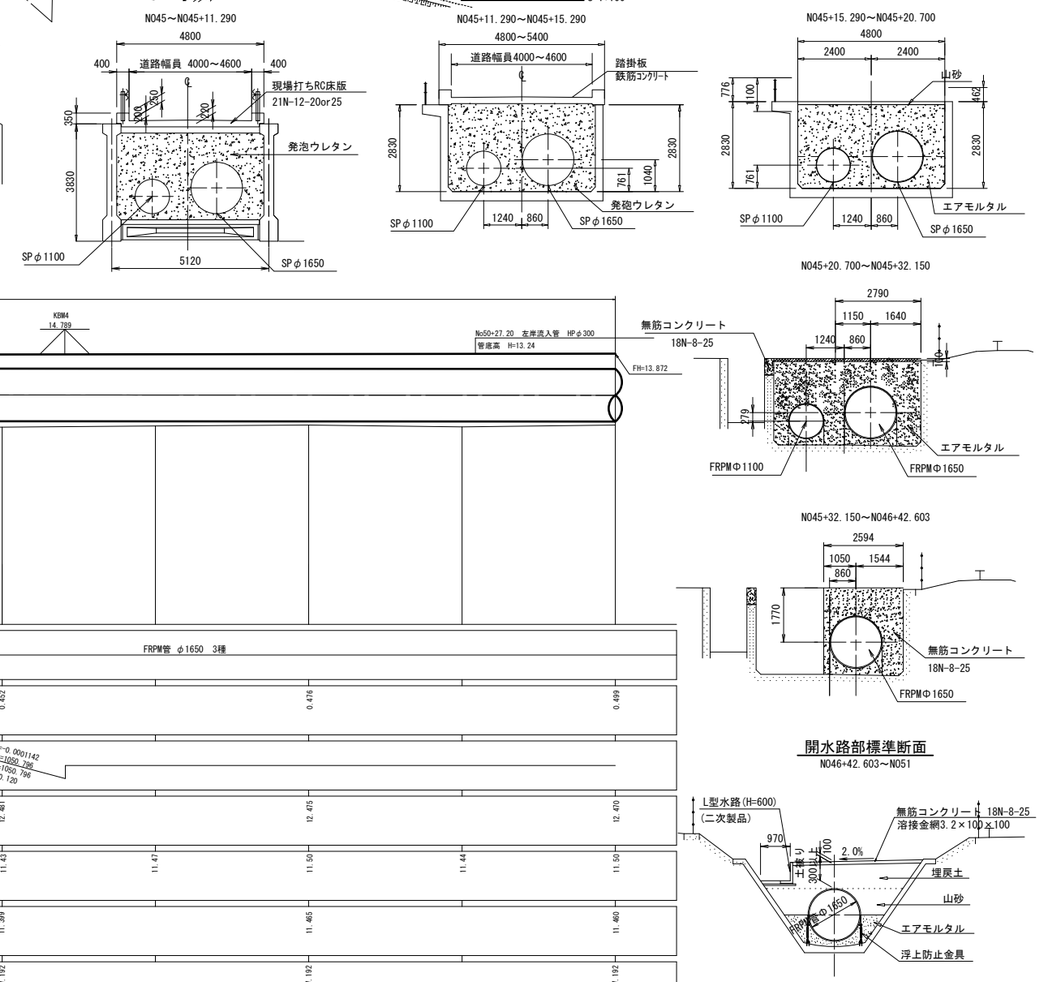

開水路部標準断面

N046+42.603～N051

施設名	南部幹線用水路(0312100-1100-20)		
図面名	施設管理図		
作成年月	平成26年 3月		
縮尺	A1 図示	整理番号	6-55/55
作成者	関東農政局　両総農業水利事業所		

当該施設管理図	6-1/55, 6-2/55	
工事名	図　示	
請負者		
納入者（メーカー名）	管　渠	
	仕切弁	
	空気弁	

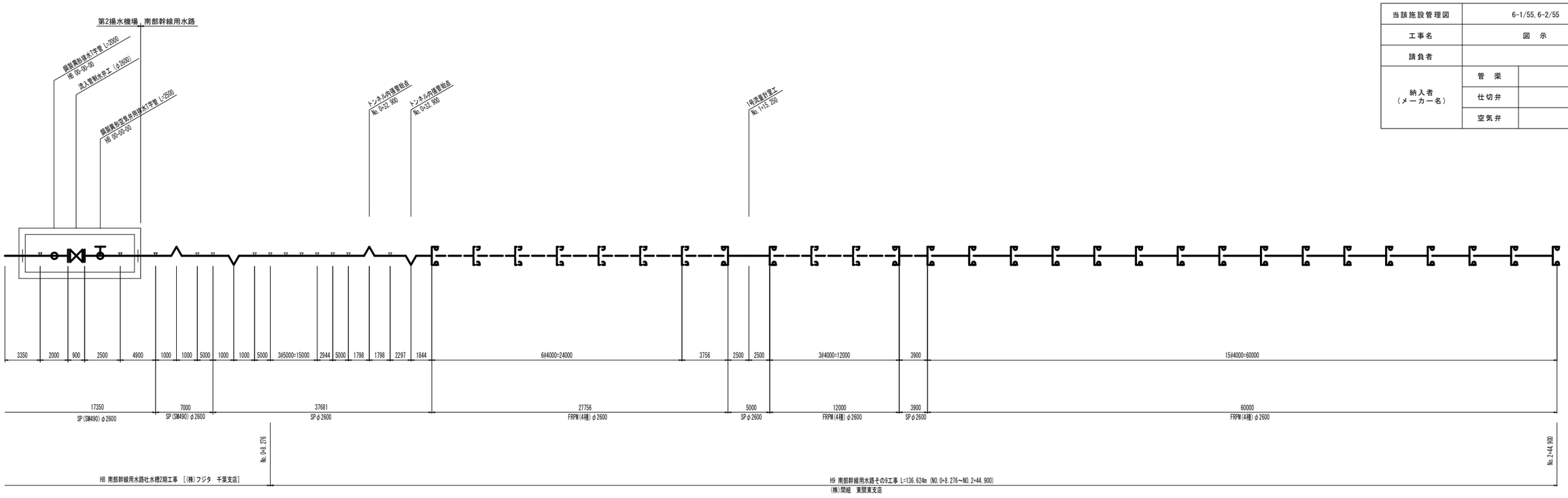

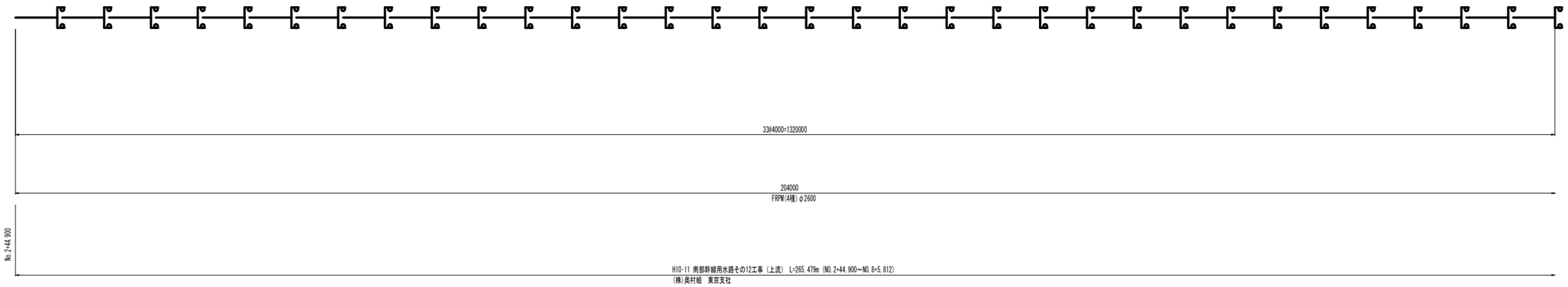

凡　例	
	FRPM直管(B形受口)
	FRPM直管(C形受口)
	DCIP直管(K形受口)
	SP鋼製異形曲管
	SP鋼製空気弁工用異形管
	SP継輪(鋼製)
	SP鋼製分水・排水異形管
	SP鋼製片落ち管
	SP鋼製可撓管
	現場溶接

施設名	南部幹線用水路(0312100-1100-20)		
図面名	管割図		
作成年月	平成26年 3月		
縮尺	-	図面番号	7-1/53
作成者	関東農政局　両総農業水利事業所		

当該施設管理図		6-2/55, 6-3/55, 6-4/55
工事名		図　示
請負者		
納入者（メーカー名）	管　渠	
	仕切弁	
	空気弁	

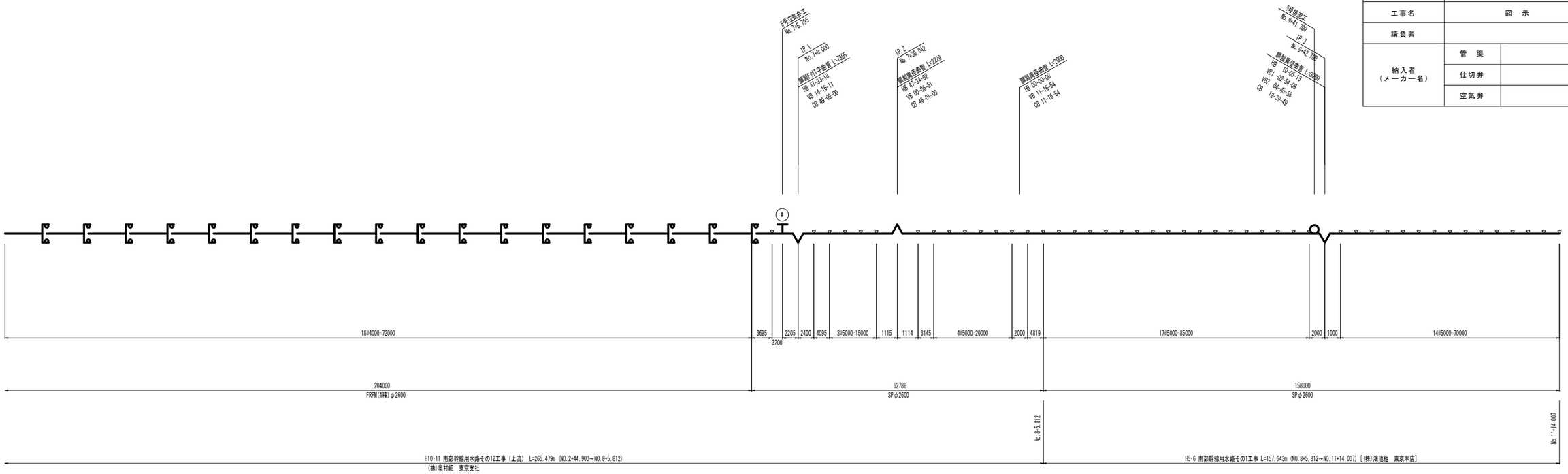

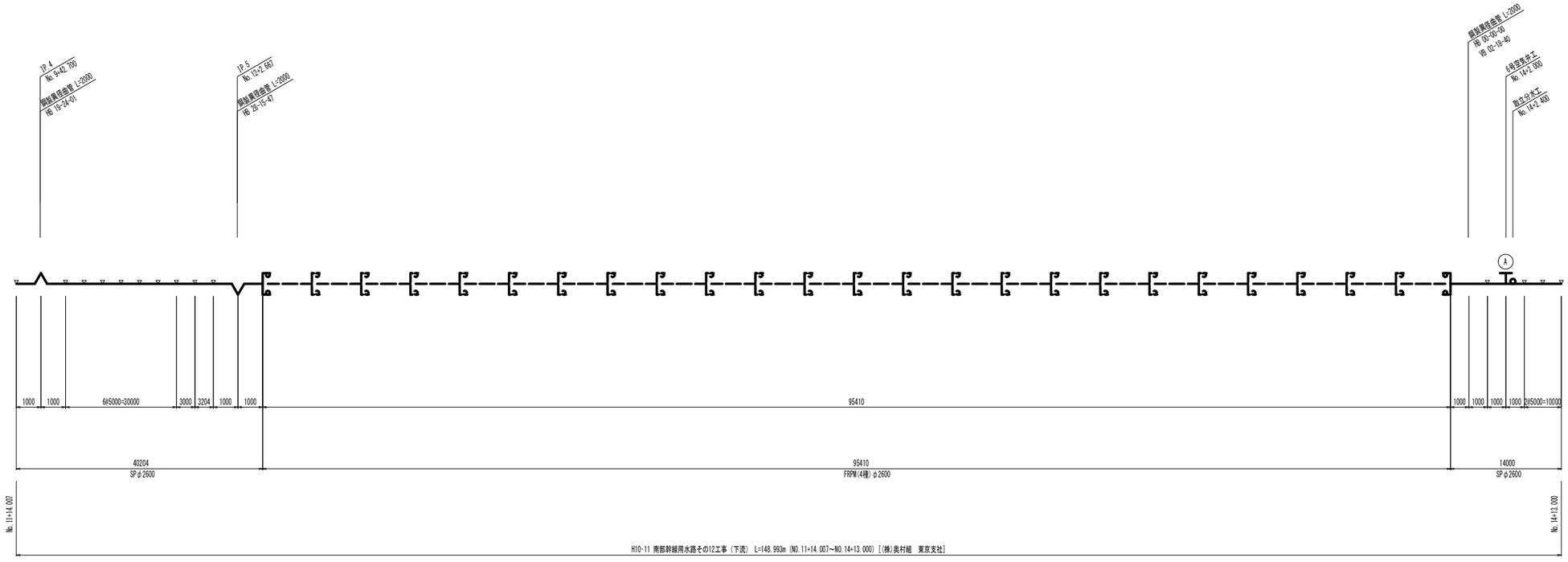

凡　例	
	FRPM直管(B形受口)
	FRPM直管(C形受口)
	DCIP直管(K形受口)
	SP鋼製異形曲管
	SP鋼製空気弁工用異形管
	SP継輪(鋼製)
	SP鋼製分水・排水異形管
	SP鋼製片落ち管
	SP鋼製可撓管
	現場溶接

施設名	南部幹線用水路(0312100-1100-20)		
図面名	管割図		
作成年月	平成26年 3月		
縮尺	-	図面番号	7-2/53
作成者	関東農政局　両総農業水利事業所		

当該施設管理図	6-4/55, 6-5/55	
工事名	図　示	
請負者		
納入者 （メーカー名）	管　渠	
	仕切弁	
	空気弁	

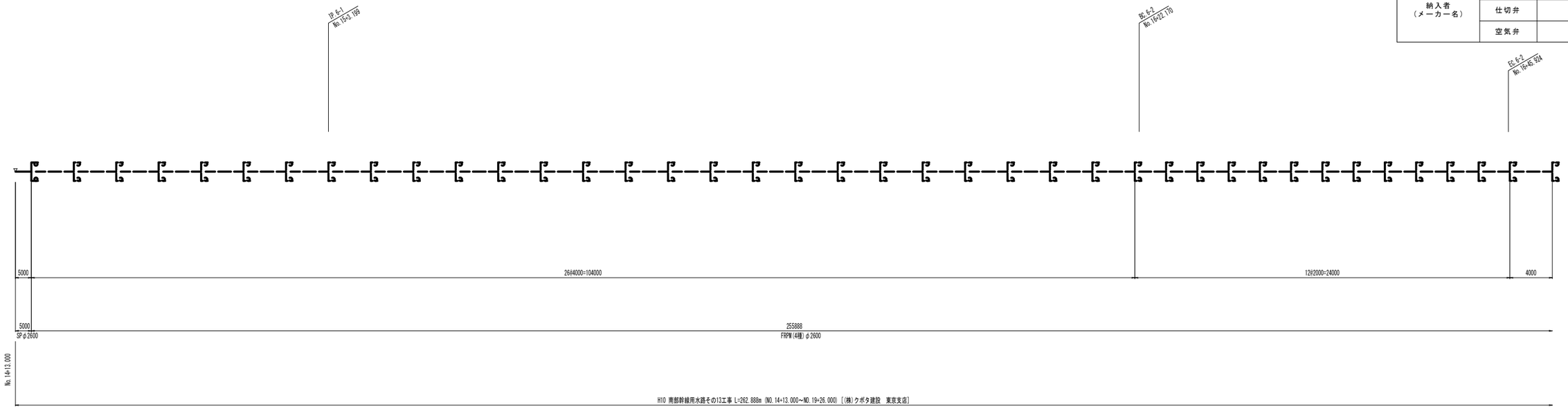

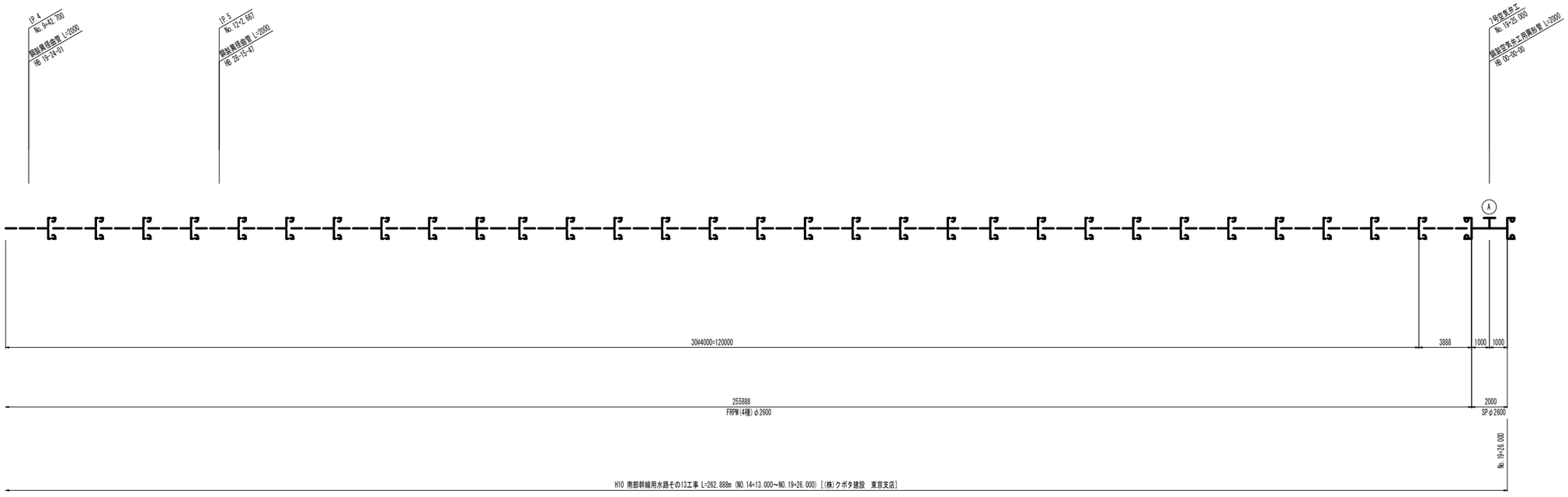

凡　例	
	FRPM直管(B形受口)
	FRPM直管(C形受口)
	DCIP直管(K形受口)
	SP鋼製異形曲管
	SP鋼製空気弁工用異形管
	SP継輪(鋼製)
	SP鋼製分水・排水異形管
	SP鋼製片落ち管
	SP鋼製可撓管
	現場溶接

施設名	南部幹線用水路(0312100-1100-20)		
図面名	管割図		
作成年月	平成26年 3月		
縮尺	-	図面番号	7-3/53
作成者	関東農政局　両総農業水利事業所		

当該施設管理図	6-5/55, 6-6/55	
工事名	図　示	
請負者		
納入者 （メーカー名）	管　渠	
	仕切弁	
	空気弁	

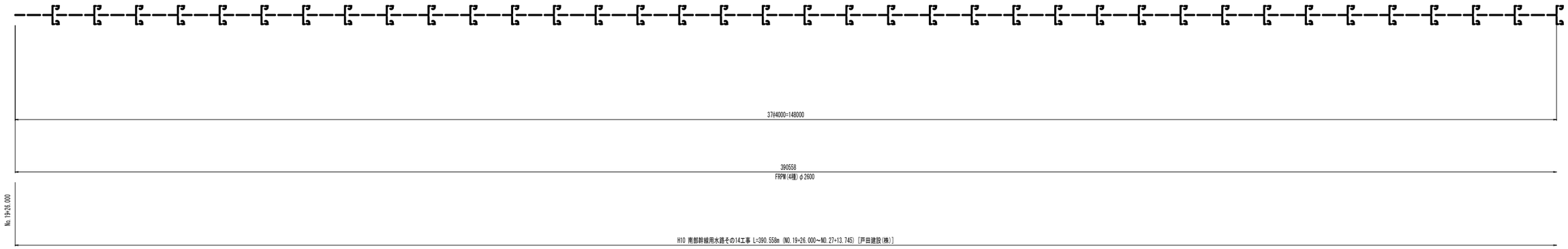

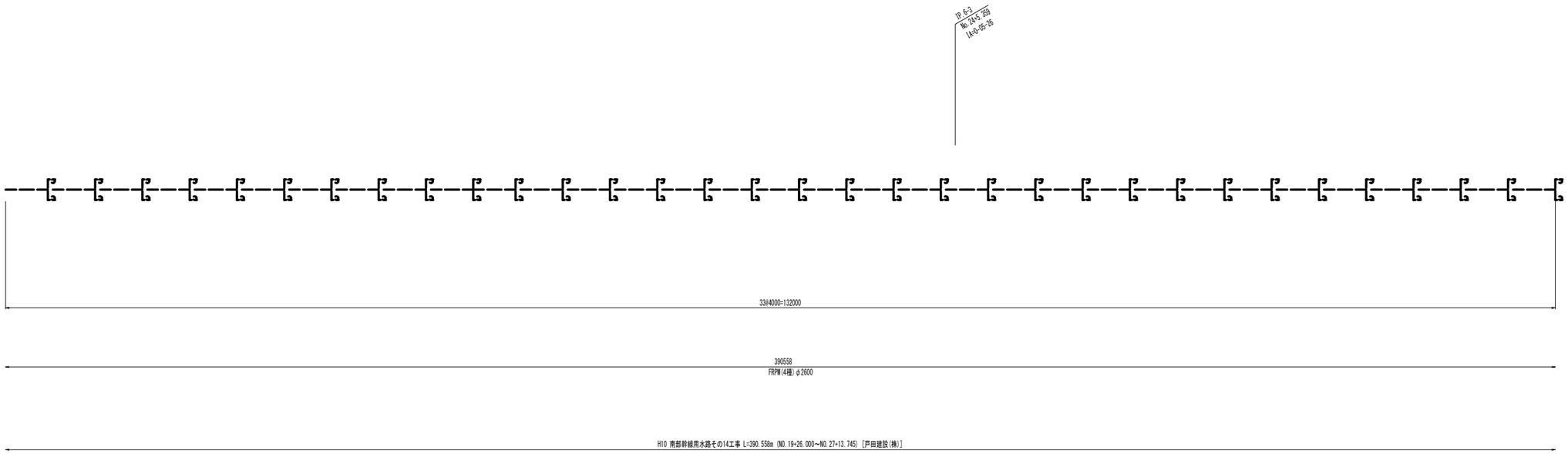

凡　例	
	FRPM直管(B形受口)
	FRPM直管(C形受口)
	DCIP直管(K形受口)
	SP鋼製異形曲管
	SP鋼製空気弁工用異形管
	SP継輪(鋼製)
	SP鋼製分水・排水異形管
	SP鋼製片落ち管
	SP鋼製可撓管
	現場溶接

施設名	南部幹線用水路(0312100-1100-20)		
図面名	管割図		
作成年月	平成26年 3月		
縮尺	-	図面番号	7-4/53
作成者	関東農政局　両総農業水利事業所		

当該施設管理図	6-6/55, 6-7/55	
工事名	図　示	
請負者		
納入者（メーカー名）	管　渠	
	仕切弁	
	空気弁	

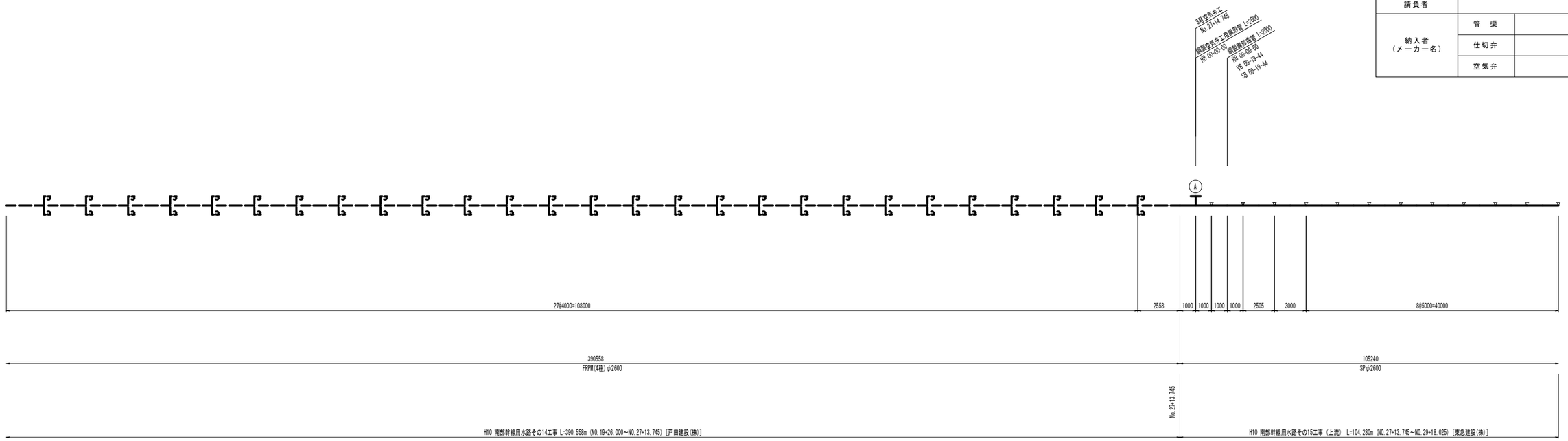

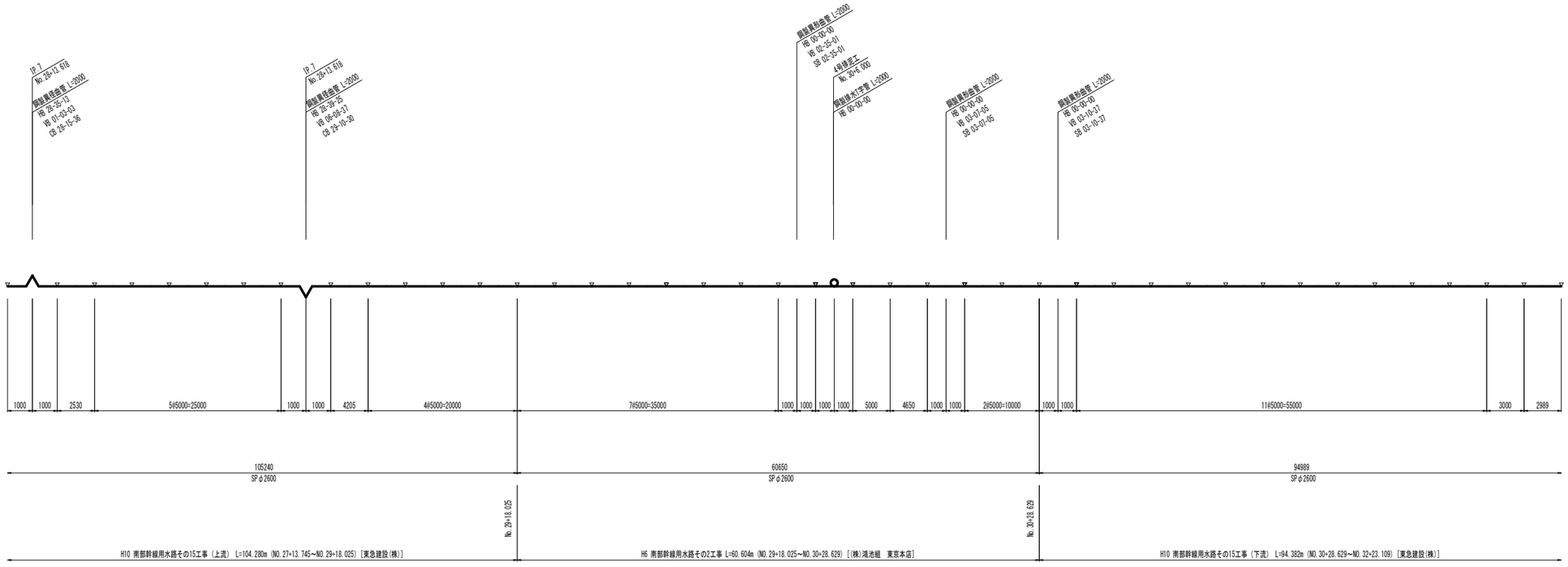

凡　例	
	FRPM直管(B形受口)
	FRPM直管(C形受口)
	DCIP直管(K形受口)
	SP鋼製異形曲管
	SP鋼製空気弁工用異形管
	SP継輪(鋼製)
	SP鋼製分水・排水異形管
	SP鋼製片落ち管
	SP鋼製可撓管
	現場溶接

施設名	南部幹線用水路(0312100-1100-20)		
図面名	管割図		
作成年月	平成26年 3月		
縮尺	－	図面番号	7-5/53
作成者	関東農政局　両総農業水利事業所		

当該施設管理図	6-7/55, 6-8/55	
工事名	図　示	
請負者		
納入者（メーカー名）	管　渠	
	仕切弁	
	空気弁	

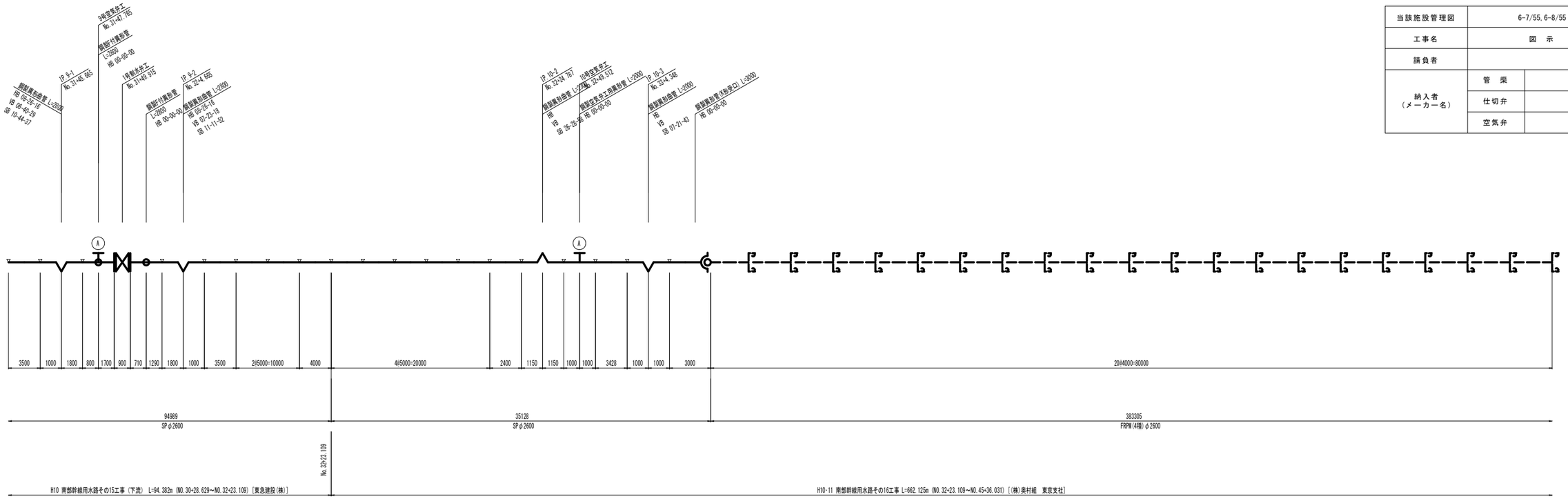

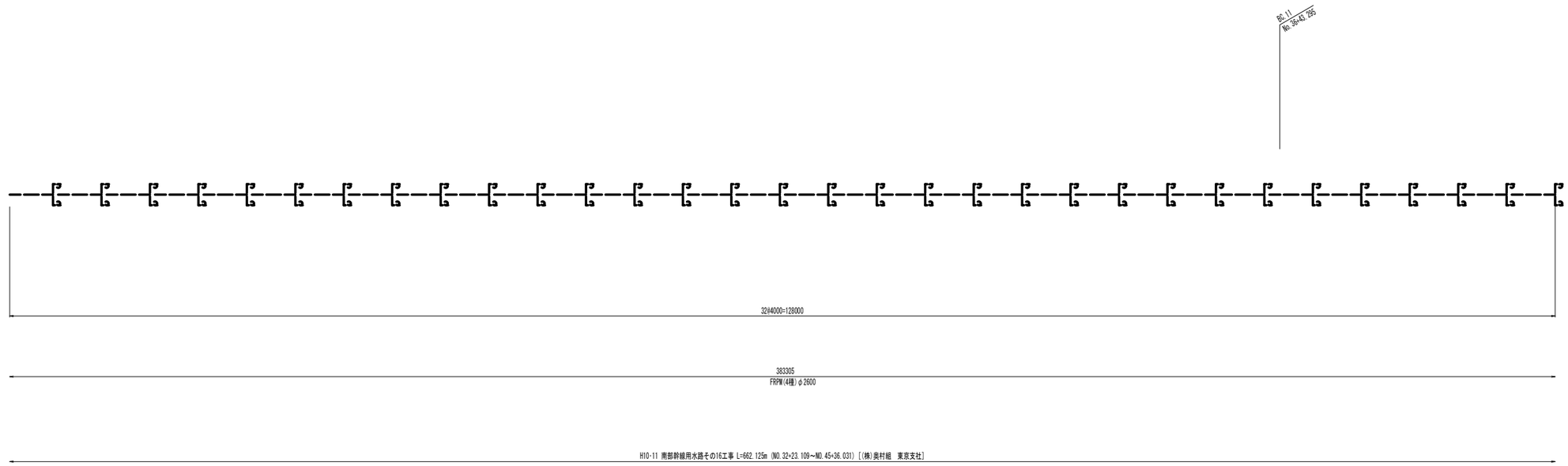

凡　例	
	FRPM直管(B形受口)
	FRPM直管(C形受口)
	DCIP直管(K形受口)
	SP鋼製異形曲管
	SP鋼製空気弁工用異形管
	SP継輪(鋼製)
	SP鋼製分水・排水異形管
	SP鋼製片落ち管
	SP鋼製可撓管
	現場溶接

施設名	南部幹線用水路(0312100-1100-20)		
図面名	管割図		
作成年月	平成26年 3月		
縮尺	-	図面番号	7-6/53
作成者	関東農政局　両総農業水利事業所		

当該施設管理図	6-8/55, 6-9/55	
工事名	図　示	
請負者		
納入者（メーカー名）	管　渠	
	仕切弁	
	空気弁	

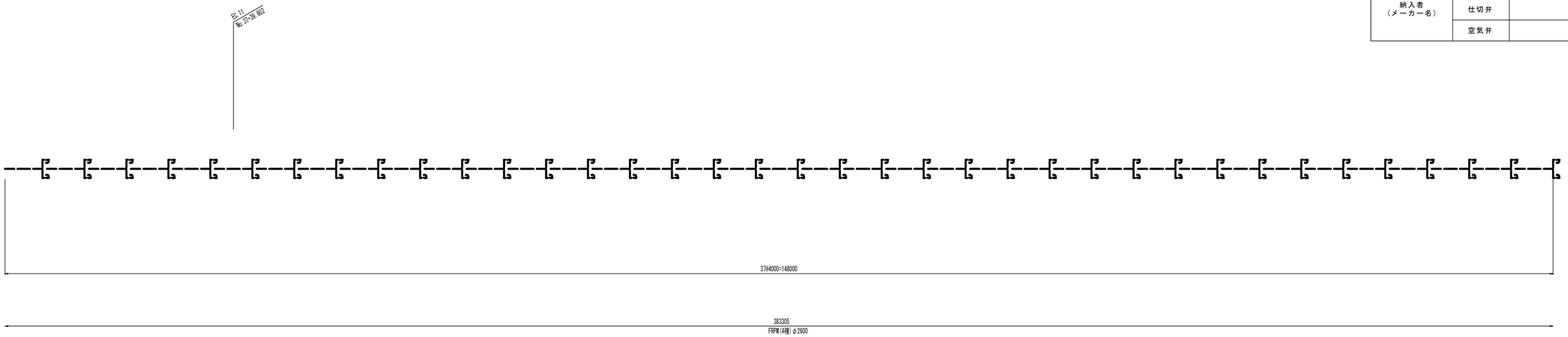

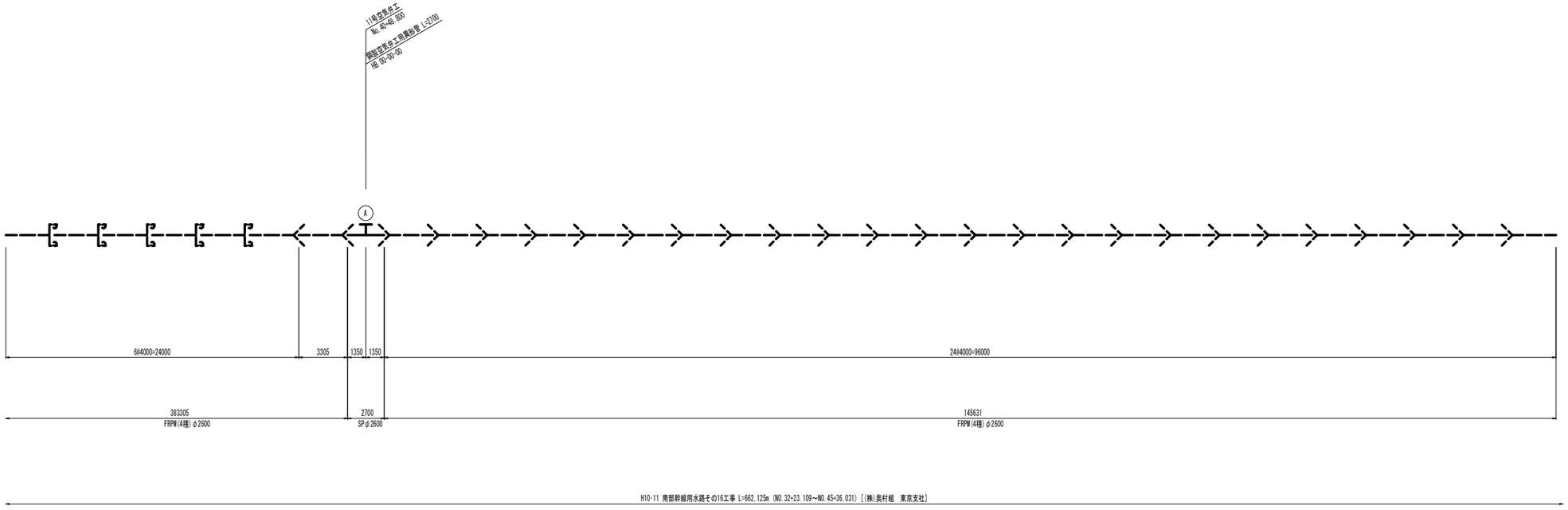

凡　例	
	FRPM直管(B形受口)
	FRPM直管(C形受口)
	DCIP直管(K形受口)
	SP鋼製異形曲管
	SP鋼製空気弁工用異形管
	SP継輪(鋼製)
	SP鋼製分水・排水異形管
	SP鋼製片落ち管
	SP鋼製可撓管
	現場溶接

施設名	南部幹線用水路(0312100-1100-20)		
図面名	管割図		
作成年月	平成26年 3月		
縮尺	-	図面番号	7-7/53
作成者	関東農政局　両総農業水利事業所		

当該施設管理図	6-10/55	
工事名	図　示	
請負者		
納入者（メーカー名）	管　渠	
	仕切弁	
	空気弁	

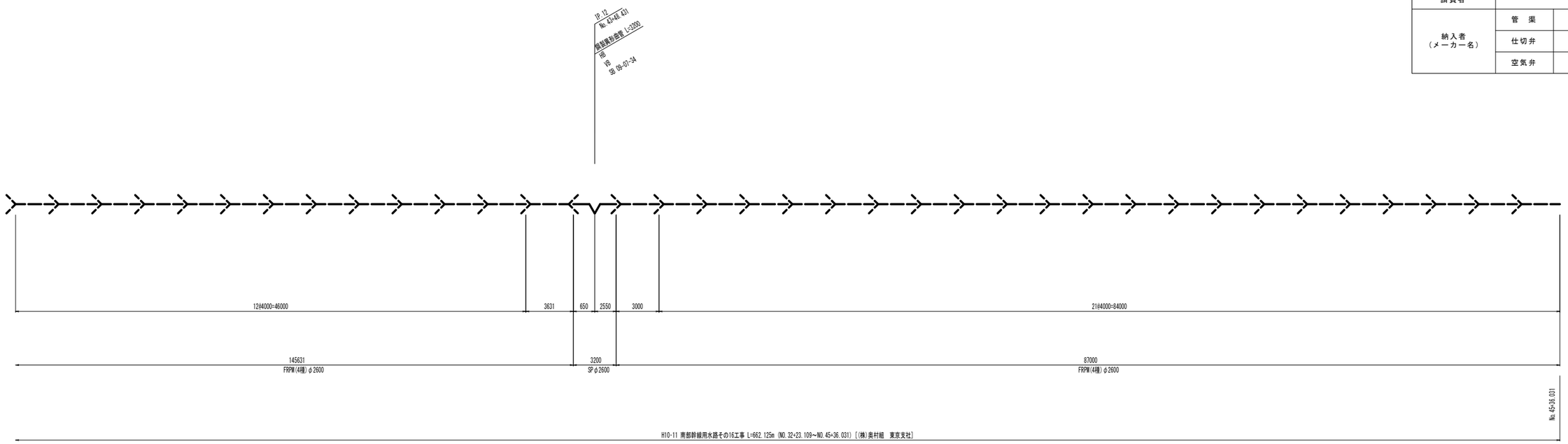

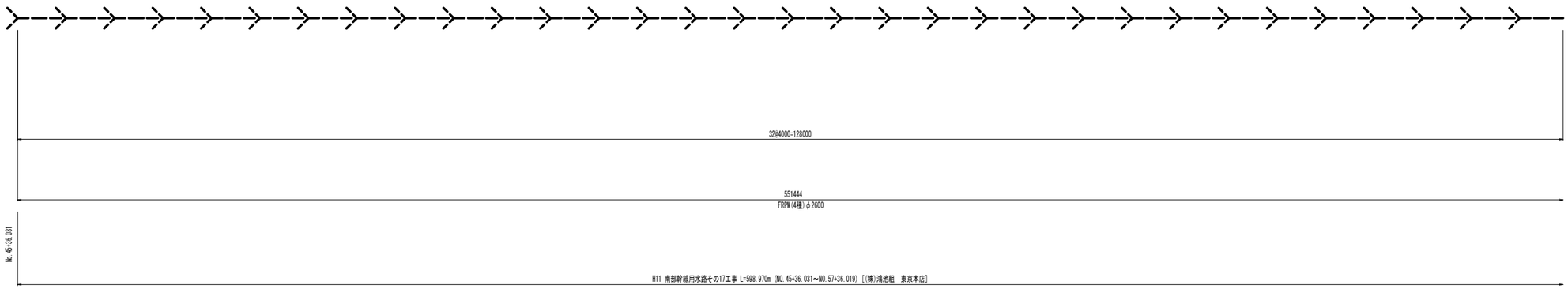

凡　例	
	FRPM直管(B形受口)
	FRPM直管(C形受口)
	DCIP直管(K形受口)
	SP鋼製異形曲管
	SP鋼製空気弁工用異形管
	SP継輪(鋼製)
	SP鋼製分水・排水異形管
	SP鋼製片落ち管
	SP鋼製可撓管
	現場溶接

施設名	南部幹線用水路(0312100-1100-20)		
図面名	管割図		
作成年月	平成26年 3月		
縮尺	-	図面番号	7-8/53
作成者	関東農政局　両総農業水利事業所		

当該施設管理図	6-11/55, 6-12/55	
工事名	図　示	
請負者		
納入者 （メーカー名）	管　渠	
	仕切弁	
	空気弁	

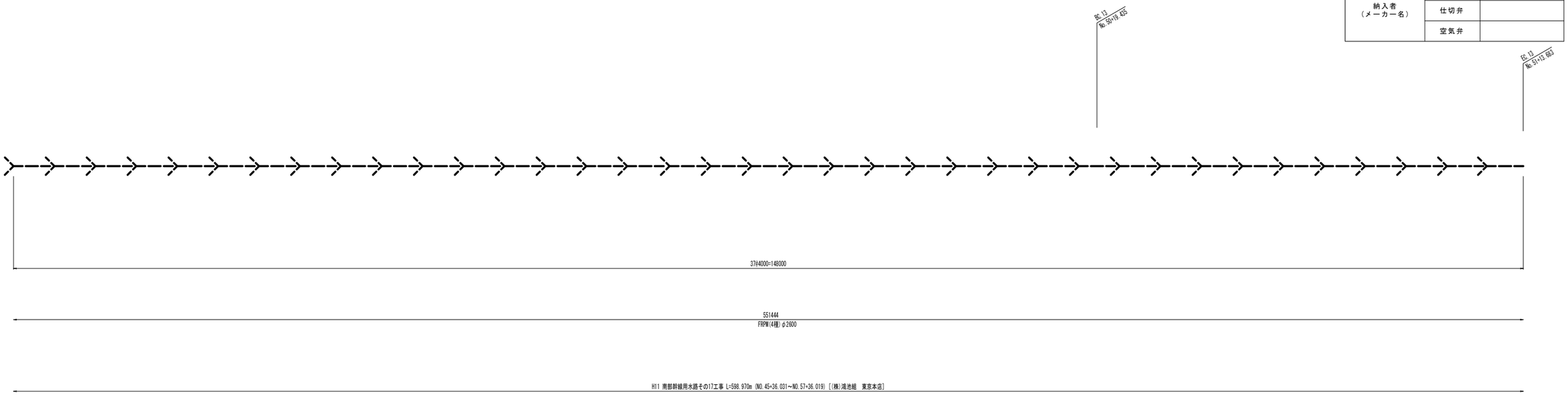

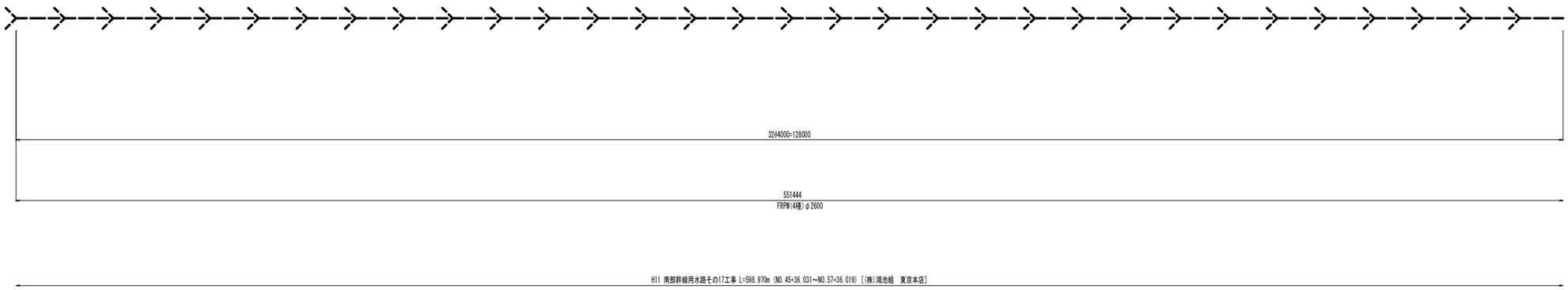

凡　例	
	FRPM直管(B形受口)
	FRPM直管(C形受口)
	DCIP直管(K形受口)
	SP鋼製異形曲管
	SP鋼製空気弁工用異形管
	SP継輪(鋼製)
	SP鋼製分水・排水異形管
	SP鋼製片落ち管
	SP鋼製可撓管
	現場溶接

施設名	南部幹線用水路(0312100-1100-20)		
図面名	管割図		
作成年月	平成26年 3月		
縮尺	-	図面番号	7-9/53
作成者	関東農政局　両総農業水利事業所		

当該施設管理図	6-12/55, 6-13/55	
工事名	図　示	
請負者		
納入者 （メーカー名）	管　渠	
	仕切弁	
	空気弁	

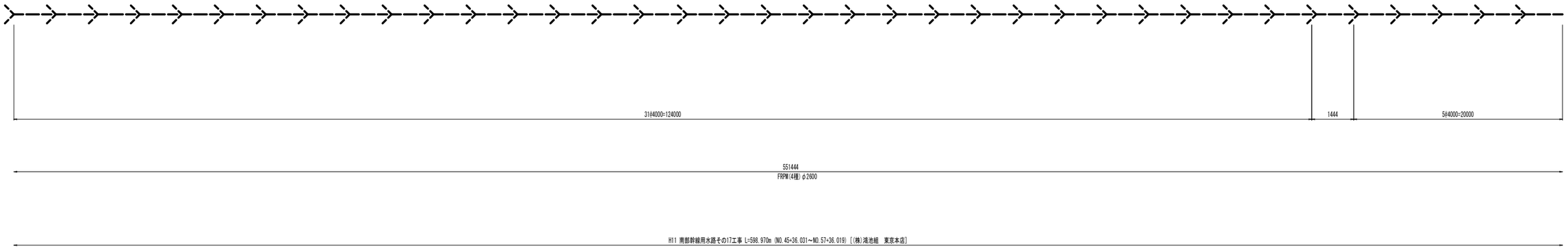

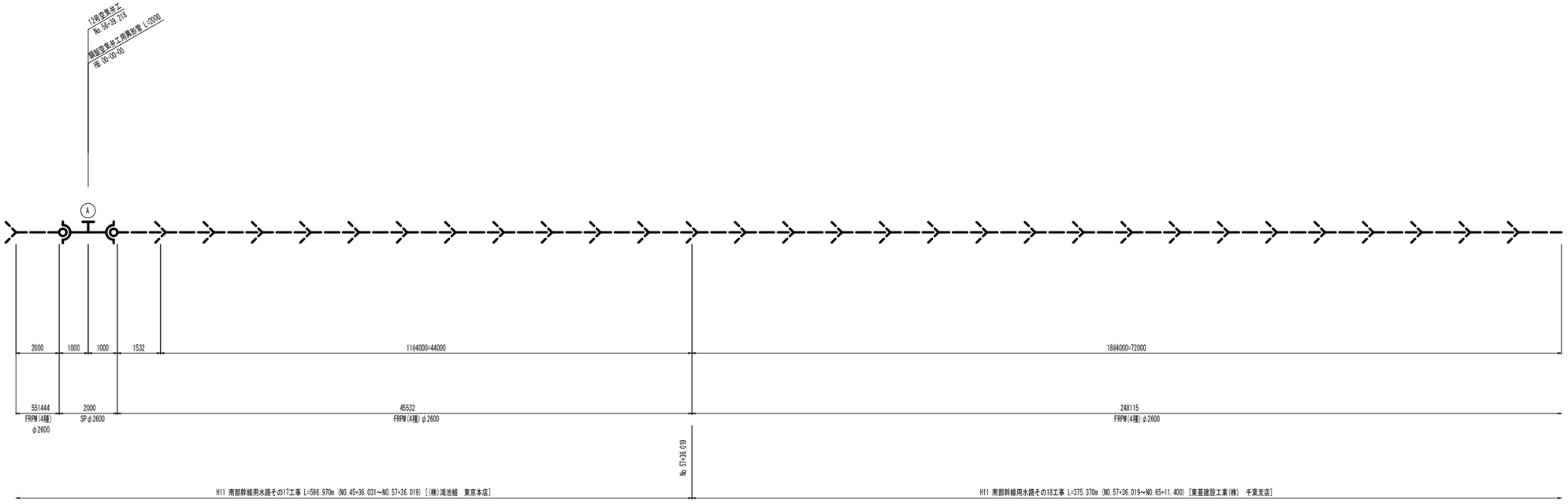

凡　例	
	FRPM直管(B形受口)
	FRPM直管(C形受口)
	DCIP直管(K形受口)
	SP鋼製異形曲管
	SP鋼製空気弁工用異形管
	SP継輪(鋼製)
	SP鋼製分水・排水異形管
	SP鋼製片落ち管
	SP鋼製可撓管
	現場溶接

施設名	南部幹線用水路(0312100-1100-20)		
図面名	管割図		
作成年月	平成26年 3月		
縮尺	-	図面番号	7-10/53
作成者	関東農政局　両総農業水利事業所		

当該施設管理図	6-13/55, 6-14/55	
工事名	図　示	
請負者		
納入者 （メーカー名）	管　渠	
	仕切弁	
	空気弁	

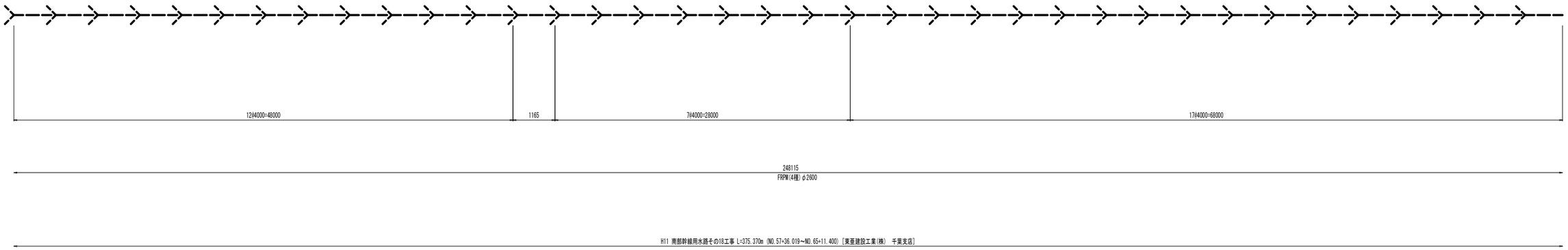

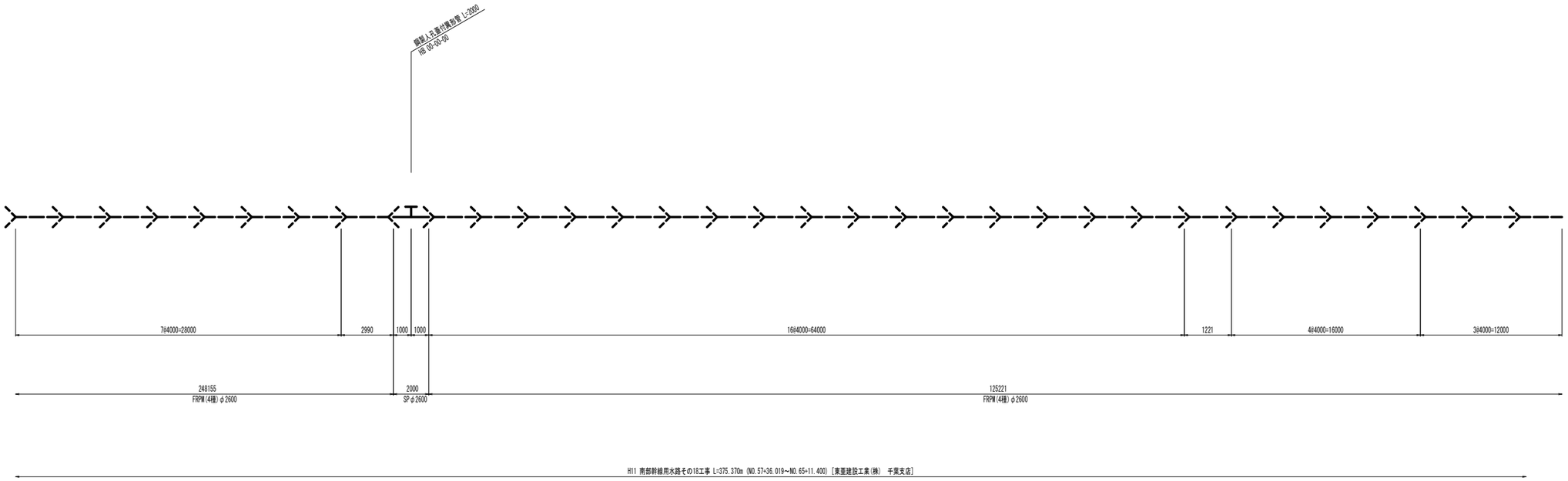

凡　例	
	FRPM直管(B形受口)
	FRPM直管(C形受口)
	DCIP直管(K形受口)
	SP鋼製異形曲管
	SP鋼製空気弁工用異形管
	SP継輪(鋼製)
	SP鋼製分水・排水異形管
	SP鋼製片落ち管
	SP鋼製可撓管
	現場溶接

施設名	南部幹線用水路(0312100-1100-20)		
図面名	管割図		
作成年月	平成26年 3月		
縮尺	-	図面番号	7-11/53
作成者	関東農政局　両総農業水利事業所		

当該施設管理図	6-14/55, 6-15/55	
工事名	図　示	
請負者		
納入者（メーカー名）	管　渠	
	仕切弁	
	空気弁	

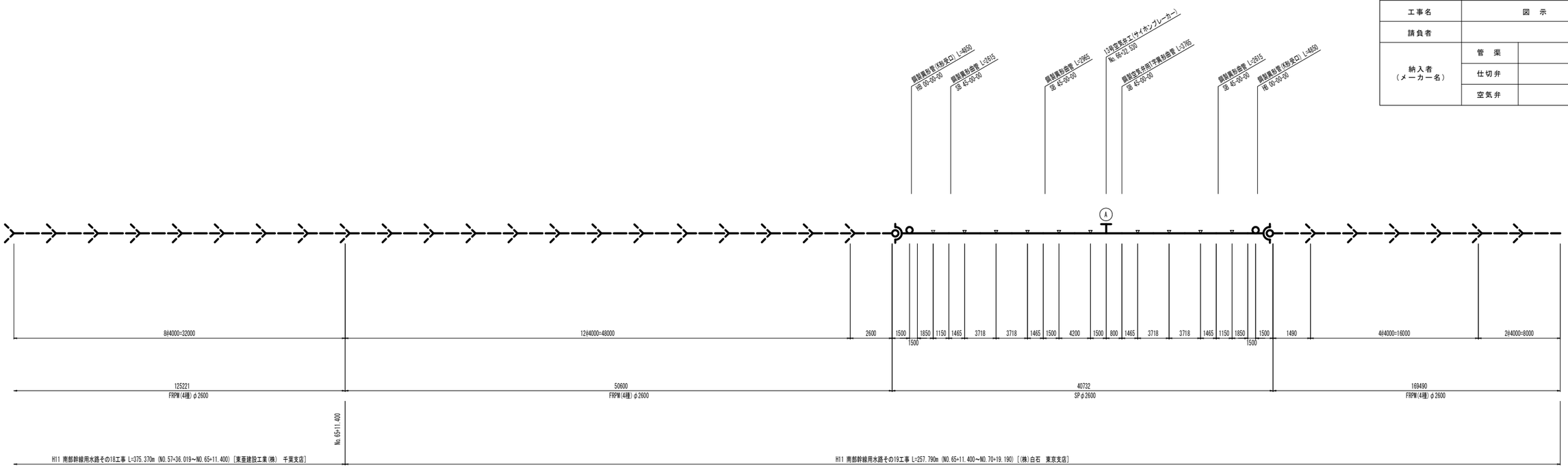

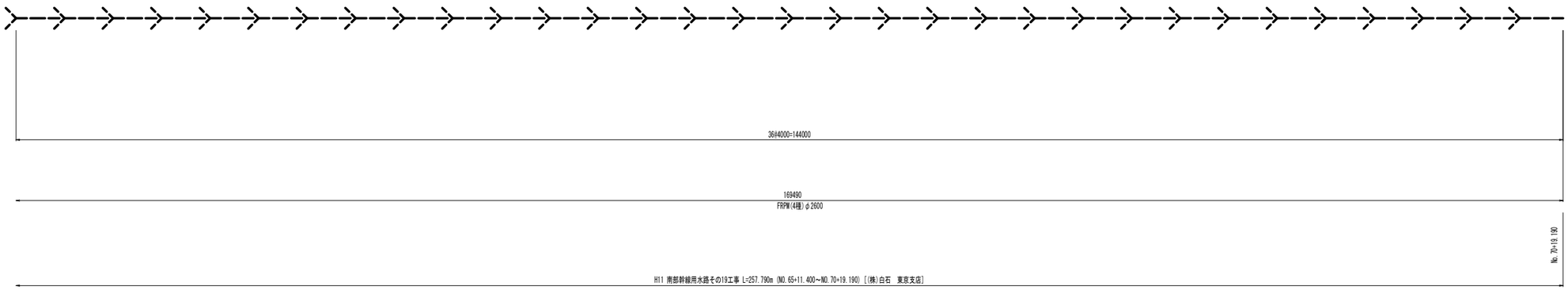

凡　例	
	FRPM直管(B形受口)
	FRPM直管(C形受口)
	DCIP直管(K形受口)
	SP鋼製異形曲管
	SP鋼製空気弁工用異形管
	SP継輪(鋼製)
	SP鋼製分水・排水異形管
	SP鋼製片落ち管
	SP鋼製可撓管
	現場溶接

施設名	南部幹線用水路(0312100-1100-20)		
図面名	管割図		
作成年月	平成26年 3月		
縮尺	-	図面番号	7-12/53
作成者	関東農政局　両総農業水利事業所		

当該施設管理図	6-15/55, 6-16/55	
工事名	図　示	
請負者		
納入者（メーカー名）	管　渠	
	仕切弁	
	空気弁	

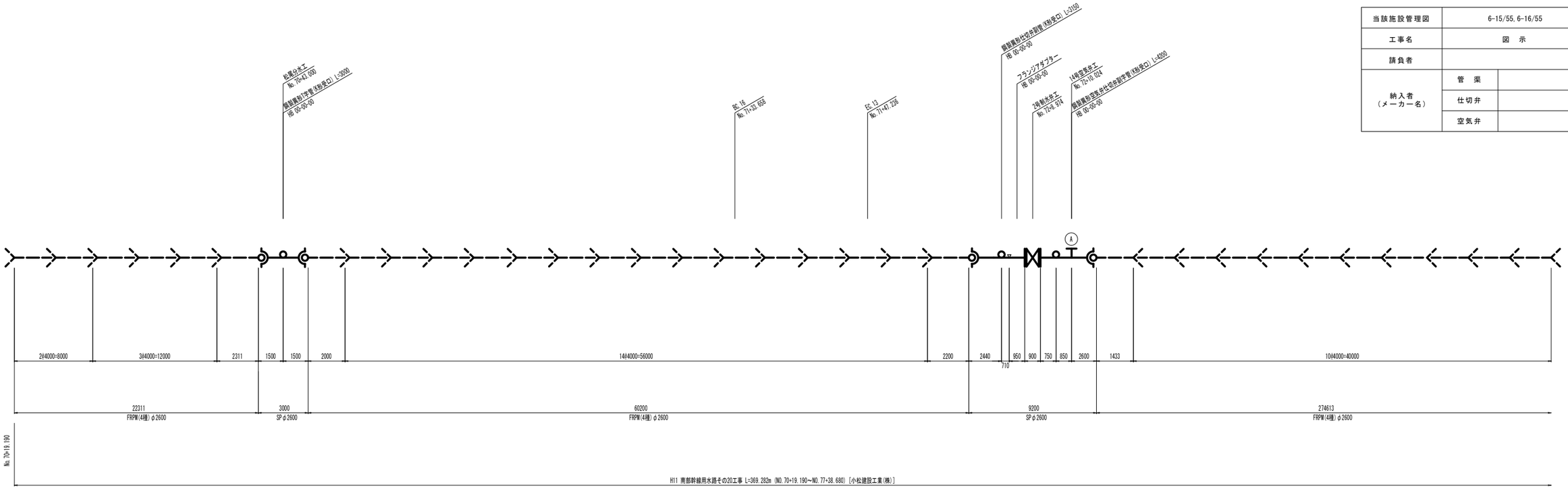

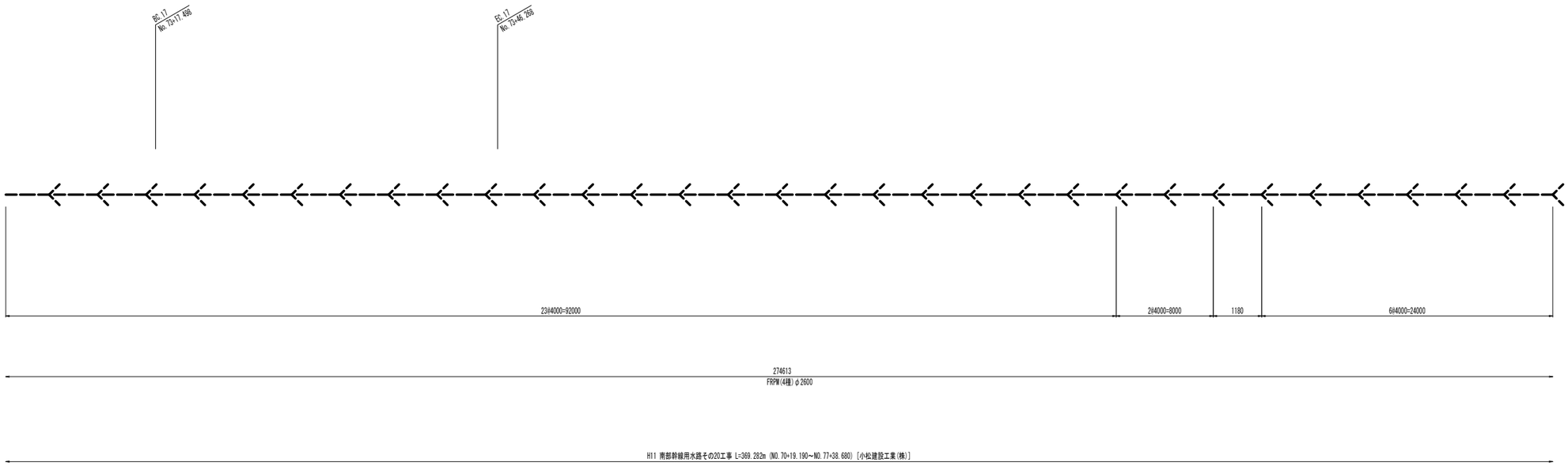

凡　例	
	FRPM直管(B形受口)
	FRPM直管(C形受口)
	DCIP直管(K形受口)
	SP鋼製異形曲管
	SP鋼製空気弁工用異形管
	SP継輪(鋼製)
	SP鋼製分水・排水異形管
	SP鋼製片落ち管
	SP鋼製可撓管
	現場溶接

施設名	南部幹線用水路(0312100-1100-20)		
図面名	管割図		
作成年月	平成26年 3月		
縮尺	-	図面番号	7-13/53
作成者	関東農政局　両総農業水利事業所		

当該施設管理図	6-16/55, 6-17/55	
工事名	図　示	
請負者		
納入者 （メーカー名）	管　渠	
	仕切弁	
	空気弁	

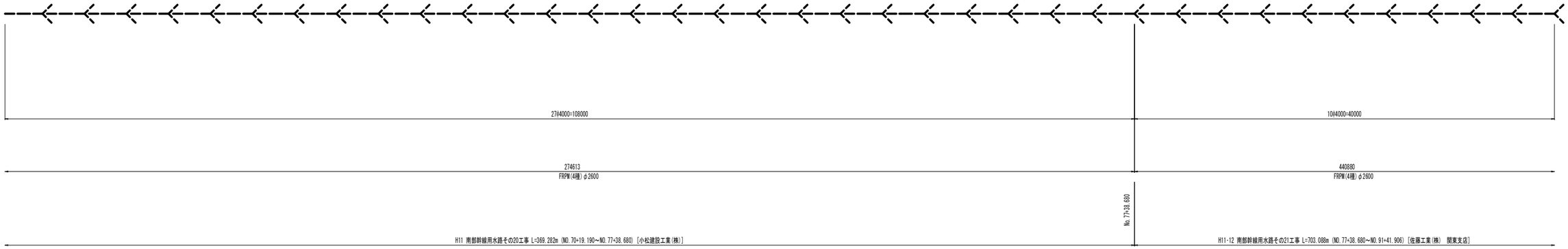

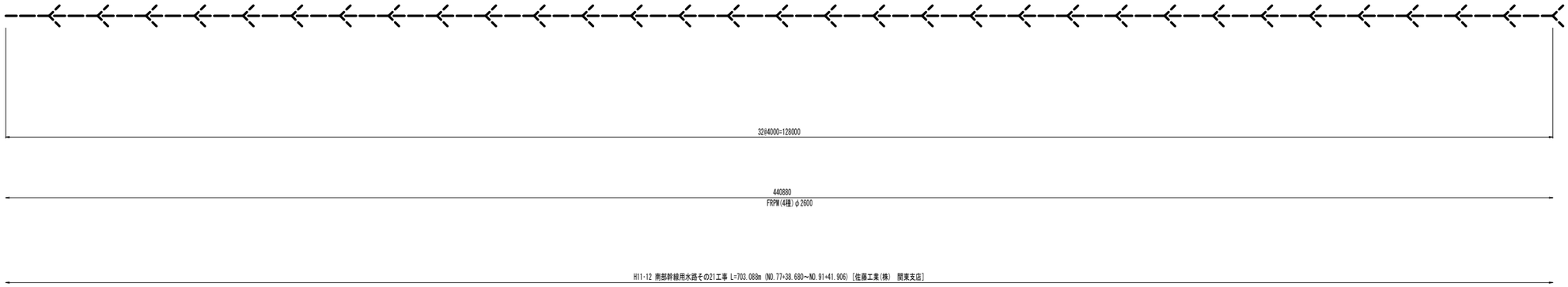

凡　例	
	FRPM直管(B形受口)
	FRPM直管(C形受口)
	DCIP直管(K形受口)
	SP鋼製異形曲管
	SP鋼製空気弁工用異形管
	SP継輪(鋼製)
	SP鋼製分水・排水異形管
	SP鋼製片落ち管
	SP鋼製可撓管
	現場溶接

施設名	南部幹線用水路(0312100-1100-20)		
図面名	管割図		
作成年月	平成26年 3月		
縮尺	-	図面番号	7-14/53
作成者	関東農政局　両総農業水利事業所		

当該施設管理図	6-17/55	
工事名	図　示	
請負者		
納入者 （メーカー名）	管　渠	
	仕切弁	
	空気弁	

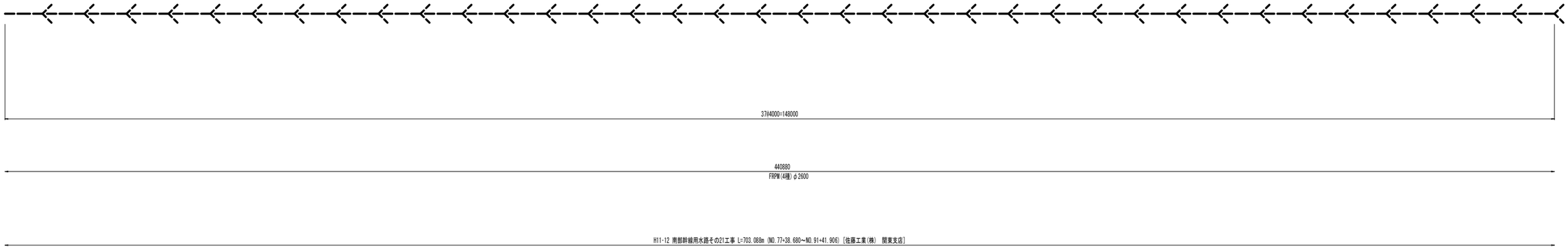

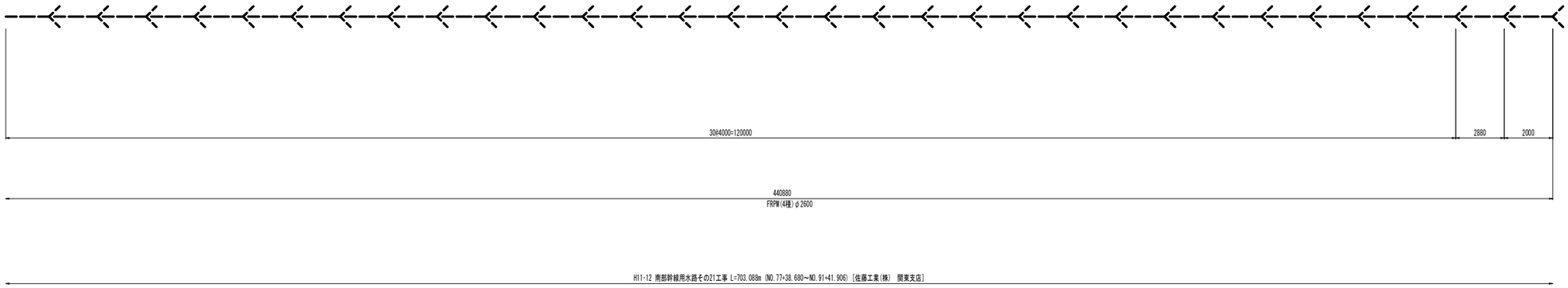

凡　例	
	FRPM直管(B形受口)
	FRPM直管(C形受口)
	DCIP直管(K形受口)
	SP鋼製異形曲管
	SP鋼製空気弁工用異形管
	SP継輪(鋼製)
	SP鋼製分水・排水異形管
	SP鋼製片落ち管
	SP鋼製可撓管
	現場溶接

施設名	南部幹線用水路(0312100-1100-20)		
図面名	管割図		
作成年月	平成26年 3月		
縮尺	-	図面番号	7-15/53
作成者	関東農政局　両総農業水利事業所		

当該施設管理図	6-18/55	
工事名	図　示	
請負者		
納入者 （メーカー名）	管　渠	
	仕切弁	
	空気弁	

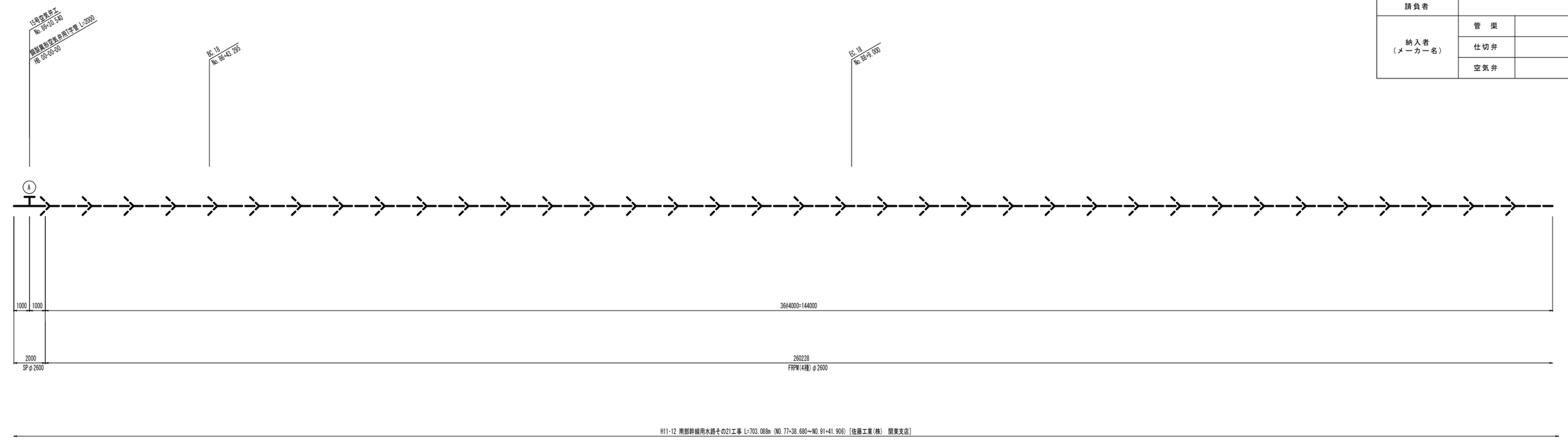

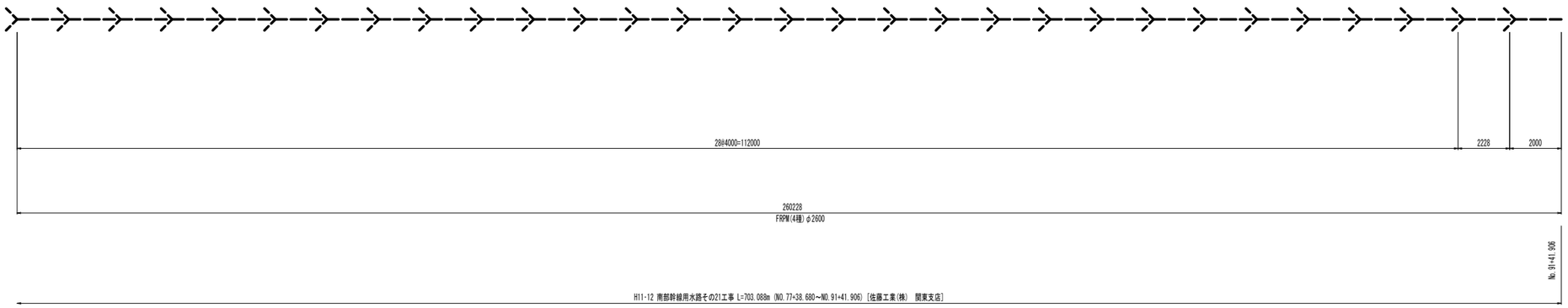

凡　例	
	FRPM直管(B形受口)
	FRPM直管(C形受口)
	DCIP直管(K形受口)
	SP鋼製異形曲管
	SP鋼製空気弁工用異形管
	SP継輪(鋼製)
	SP鋼製分水・排水異形管
	SP鋼製片落ち管
	SP鋼製可撓管
	現場溶接

施設名	南部幹線用水路(0312100-1100-20)		
図面名	管割図		
作成年月	平成26年 3月		
縮尺	-	図面番号	7-16/53
作成者	関東農政局　両総農業水利事業所		

当該施設管理図	6-19/55	
工事名	図　示	
請負者		
納入者 （メーカー名）	管　渠	
	仕切弁	
	空気弁	

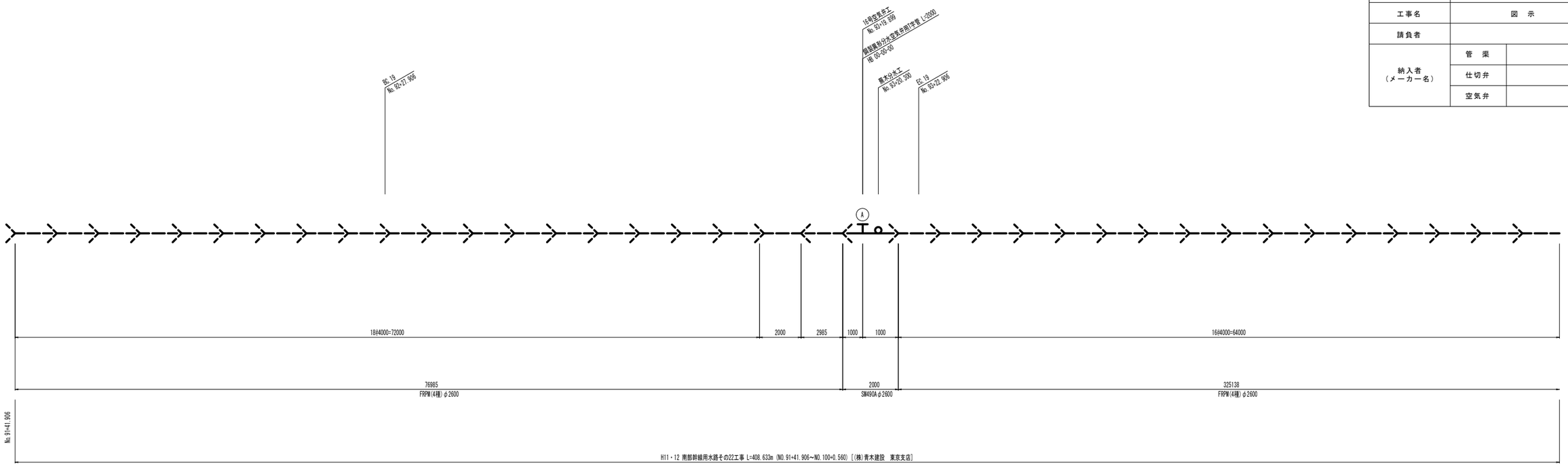

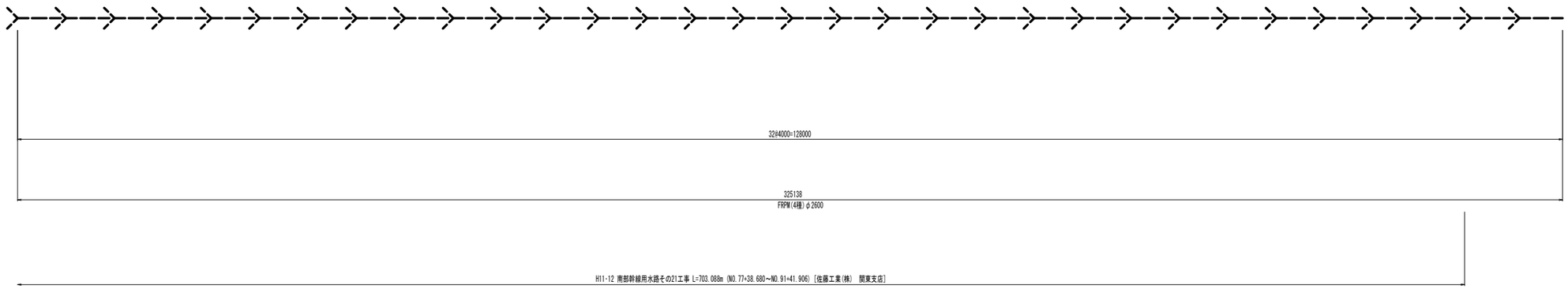

凡　例	
	FRPM直管(B形受口)
	FRPM直管(C形受口)
	DCIP直管(K形受口)
	SP鋼製異形曲管
	SP鋼製空気弁工用異形管
	SP継輪(鋼製)
	SP鋼製分水・排水異形管
	SP鋼製片落ち管
	SP鋼製可撓管
	現場溶接

施設名	南部幹線用水路(0312100-1100-20)		
図面名	管割図		
作成年月	平成26年 3月		
縮尺	-	図面番号	7-17/53
作成者	関東農政局　両総農業水利事業所		

当該施設管理図		6-20/55
工事名		図　示
請負者		
納入者（メーカー名）	管　渠	
	仕切弁	
	空気弁	

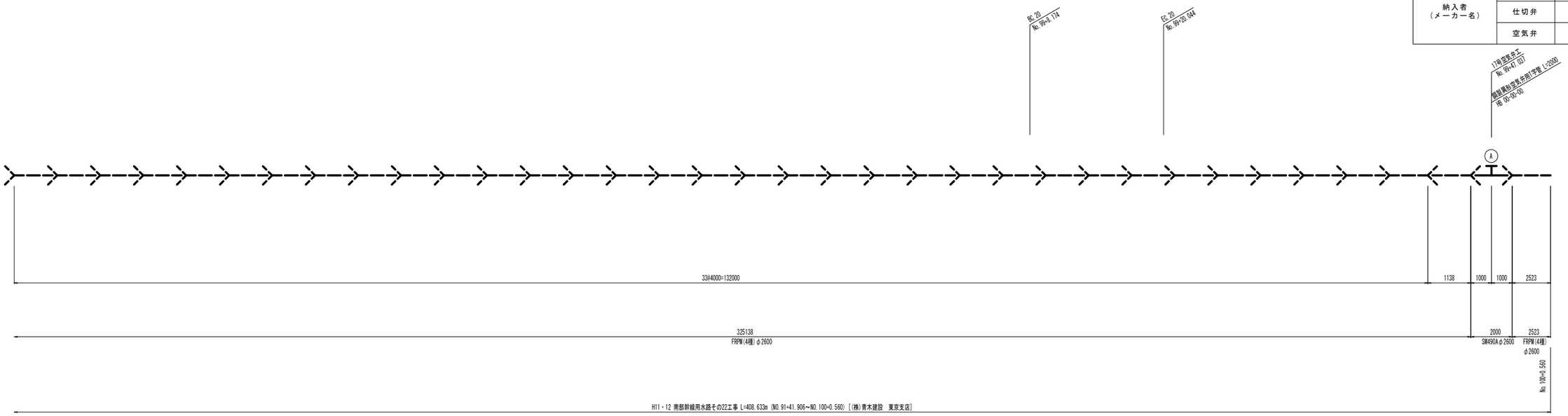

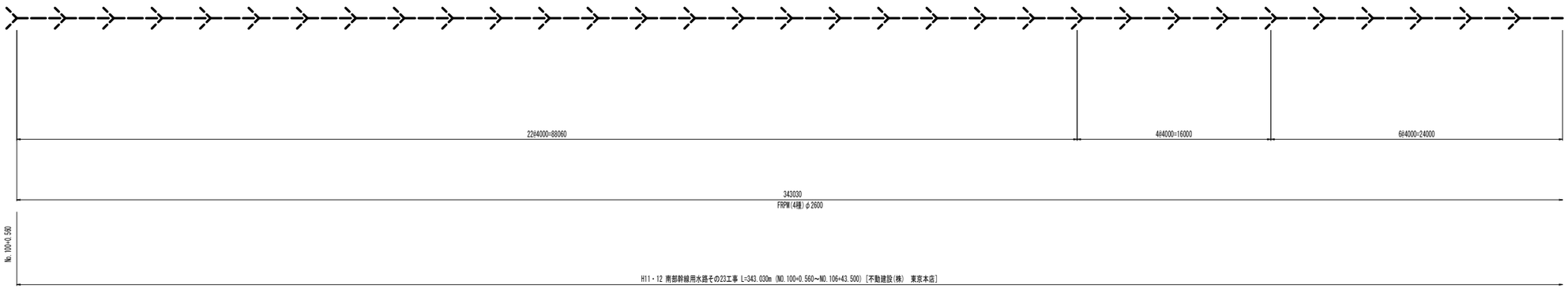

凡　例	
	FRPM直管(B形受口)
	FRPM直管(C形受口)
	DCIP直管(K形受口)
	SP鋼製異形曲管
	SP鋼製空気弁工用異形管
	SP継輪(鋼製)
	SP鋼製分水・排水異形管
	SP鋼製片落ち管
	SP鋼製可撓管
	現場溶接

施設名	南部幹線用水路(0312100-1100-20)		
図面名	管割図		
作成年月	平成26年 3月		
縮尺	-	図面番号	7-18/53
作成者	関東農政局　両総農業水利事業所		

当該施設管理図	6-20/55, 6-21/55	
工事名	図　示	
請負者		
納入者 （メーカー名）	管　渠	
	仕切弁	
	空気弁	

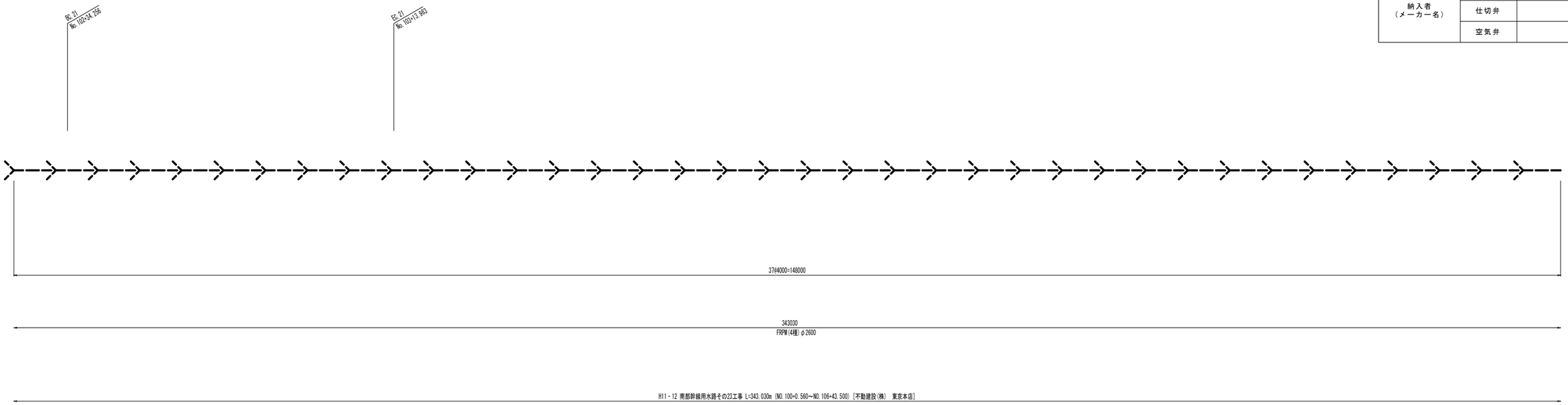

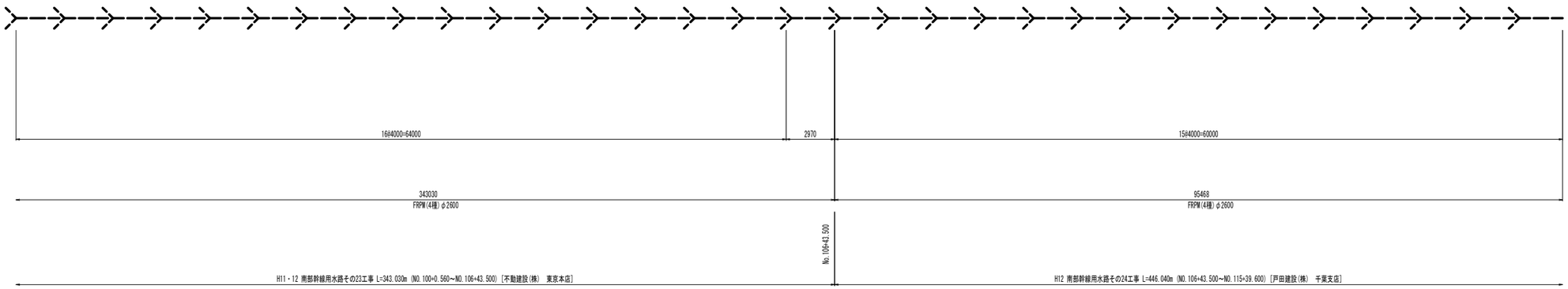

凡　例	
	FRPM直管(B形受口)
	FRPM直管(C形受口)
	DCIP直管(K形受口)
	SP鋼製異形曲管
	SP鋼製空気弁工用異形管
	SP継輪(鋼製)
	SP鋼製分水・排水異形管
	SP鋼製片落ち管
	SP鋼製可撓管
	現場溶接

施設名	南部幹線用水路(0312100-1100-20)		
図面名	管割図		
作成年月	平成26年 3月		
縮尺	-	図面番号	7-19/53
作成者	関東農政局　両総農業水利事業所		

当該施設管理図	6-21/55, 6-22/55	
工事名	図　示	
請負者		
納入者（メーカー名）	管　渠	
	仕切弁	
	空気弁	

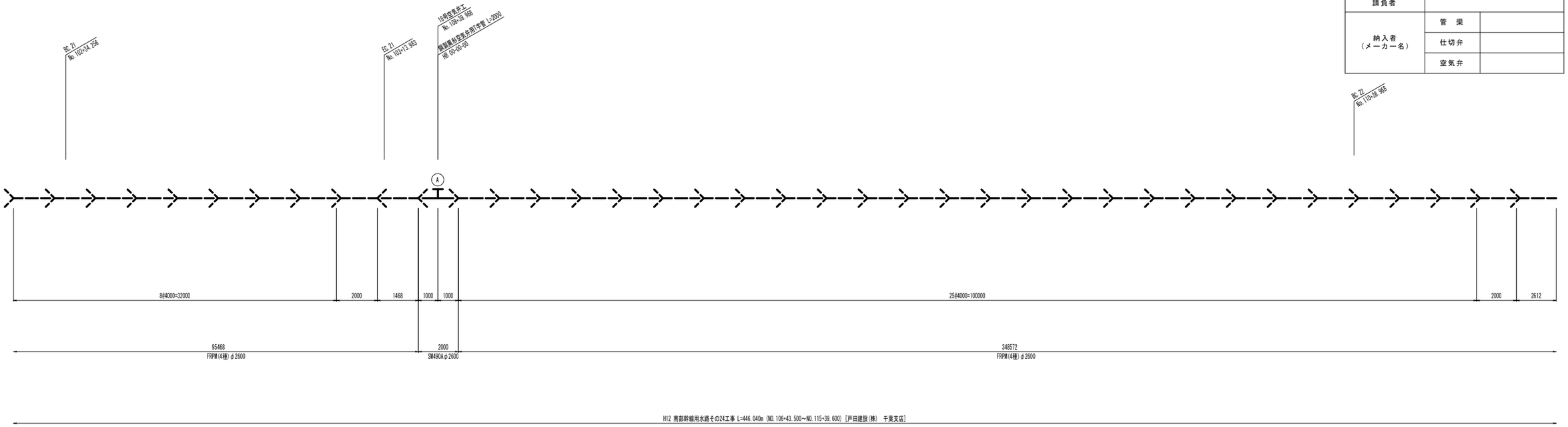

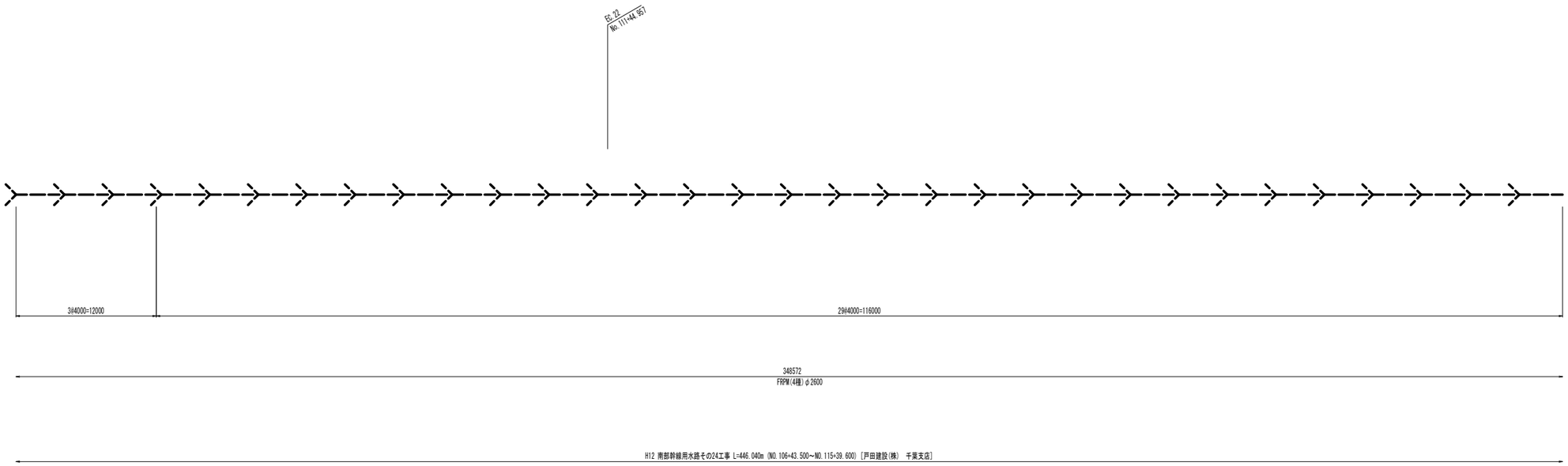

凡　例	
	FRPM直管(B形受口)
	FRPM直管(C形受口)
	DCIP直管(K形受口)
	SP鋼製異形曲管
	SP鋼製空気弁工用異形管
	SP継輪(鋼製)
	SP鋼製分水・排水異形管
	SP鋼製片落ち管
	SP鋼製可撓管
	現場溶接

施設名	南部幹線用水路(0312100-1100-20)		
図面名	管割図		
作成年月	平成26年 3月		
縮尺	-	図面番号	7-20/53
作成者	関東農政局　両総農業水利事業所		

当該施設管理図	6-22/55, 6-23/55	
工事名	図　示	
請負者		
納入者 （メーカー名）	管　渠	
	仕切弁	
	空気弁	

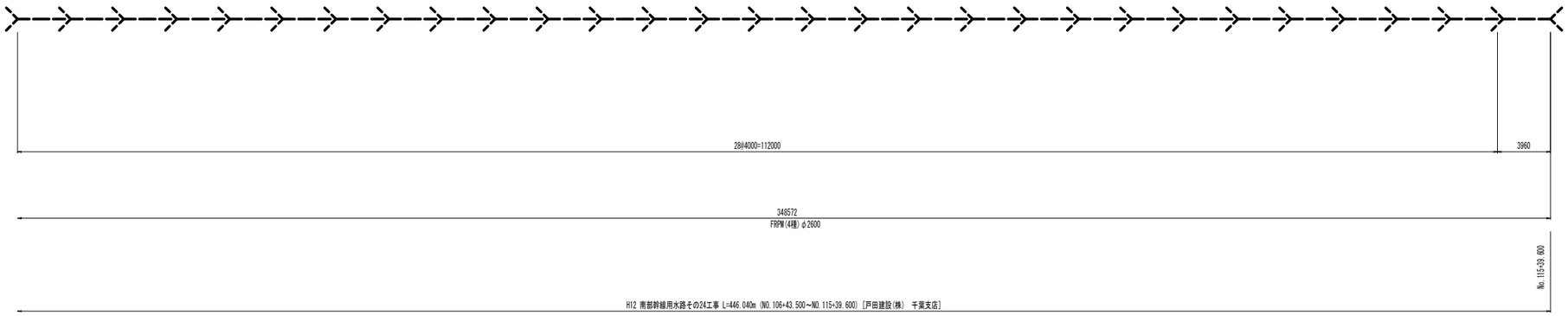

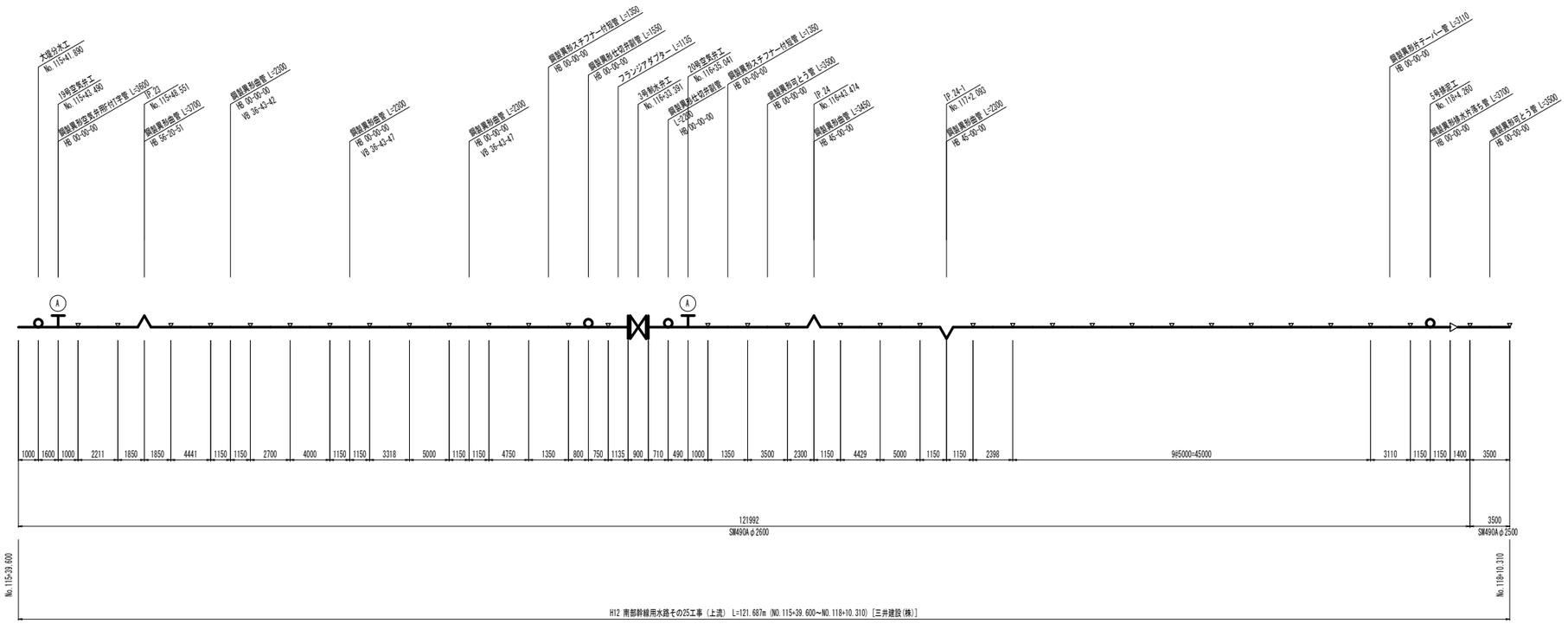

凡　例	
	FRPM直管(B形受口)
	FRPM直管(C形受口)
	DCIP直管(K形受口)
	SP鋼製異形曲管
	SP鋼製空気弁工用異形管
	SP継輪(鋼製)
	SP鋼製分水・排水異形管
	SP鋼製片落ち管
	SP鋼製可撓管
	現場溶接

施設名	南部幹線用水路(0312100-1100-20)		
図面名	管割図		
作成年月	平成26年 3月		
縮尺	-	図面番号	7-21/53
作成者	関東農政局　両総農業水利事業所		

当該施設管理図	6-23/55, 6-24/55	
工事名	図　示	
請負者		
納入者（メーカー名）	管　渠	
	仕切弁	
	空気弁	

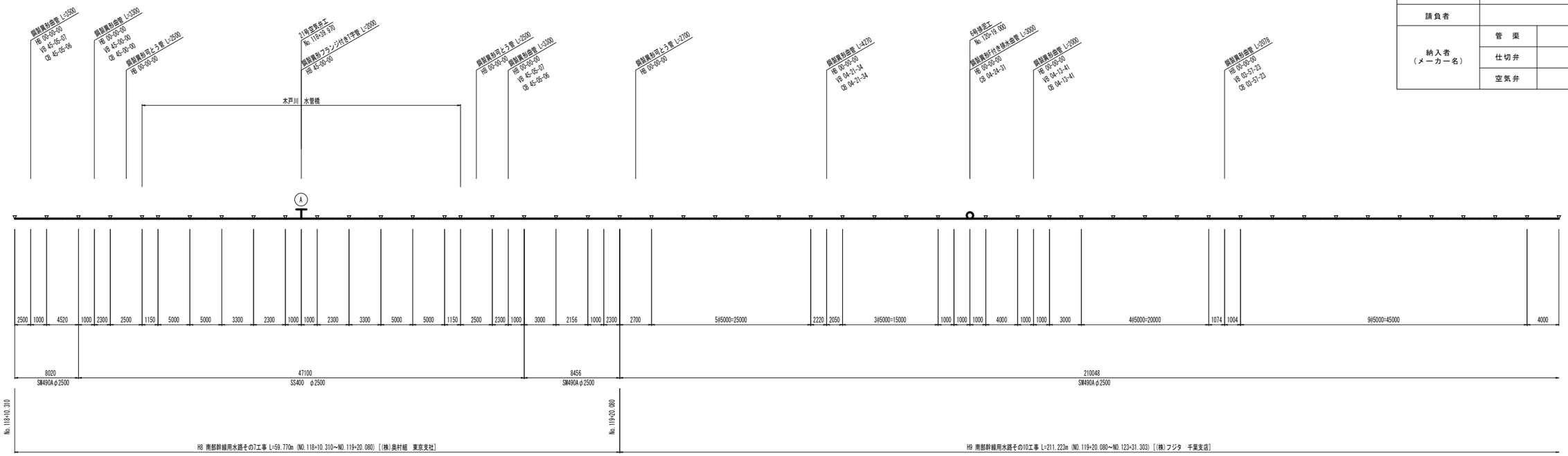

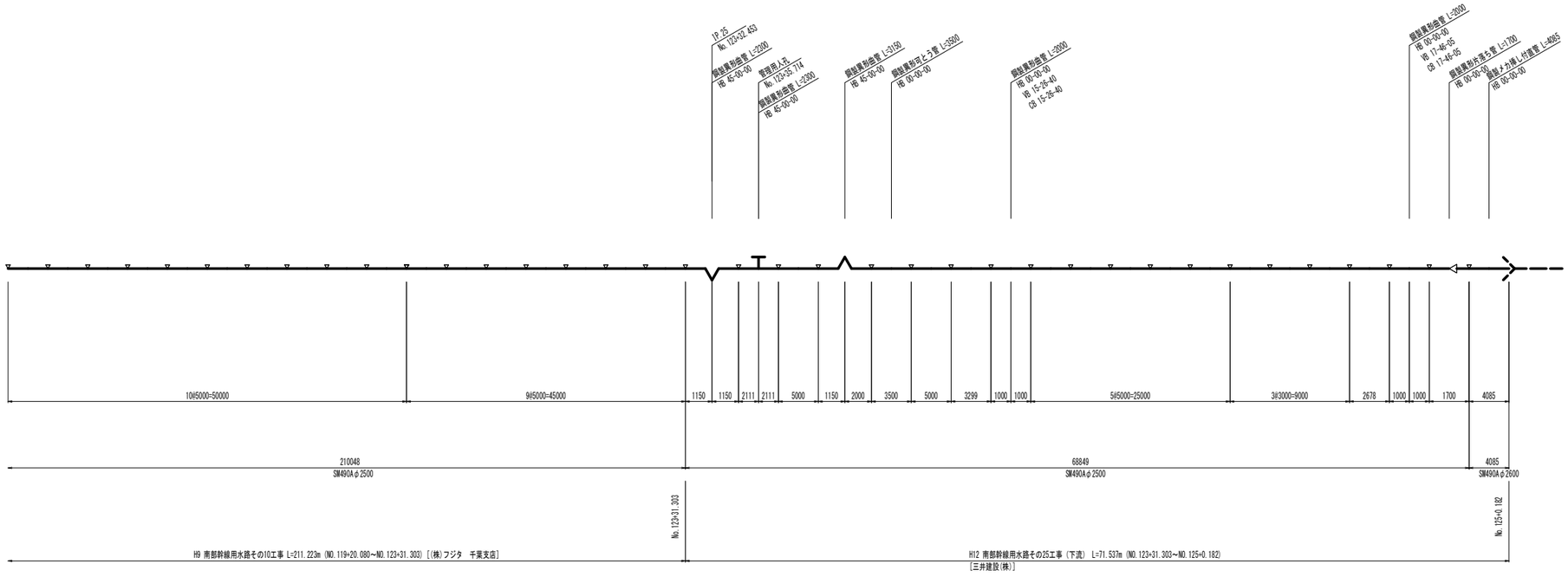

凡　例	
	FRPM直管(B形受口)
	FRPM直管(C形受口)
	DCIP直管(K形受口)
	SP鋼製異形曲管
	SP鋼製空気弁工用異形管
	SP継輪(鋼製)
	SP鋼製分水・排水異形管
	SP鋼製片落ち管
	SP鋼製可撓管
	現場溶接

施設名	南部幹線用水路(0312100-1100-20)		
図面名	管割図		
作成年月	平成26年 3月		
縮尺	－	図面番号	7-22/53
作成者	関東農政局　両総農業水利事業所		

当該施設管理図		6-25/55
工事名		図　示
請負者		
納入者 （メーカー名）	管　渠	
	仕切弁	
	空気弁	

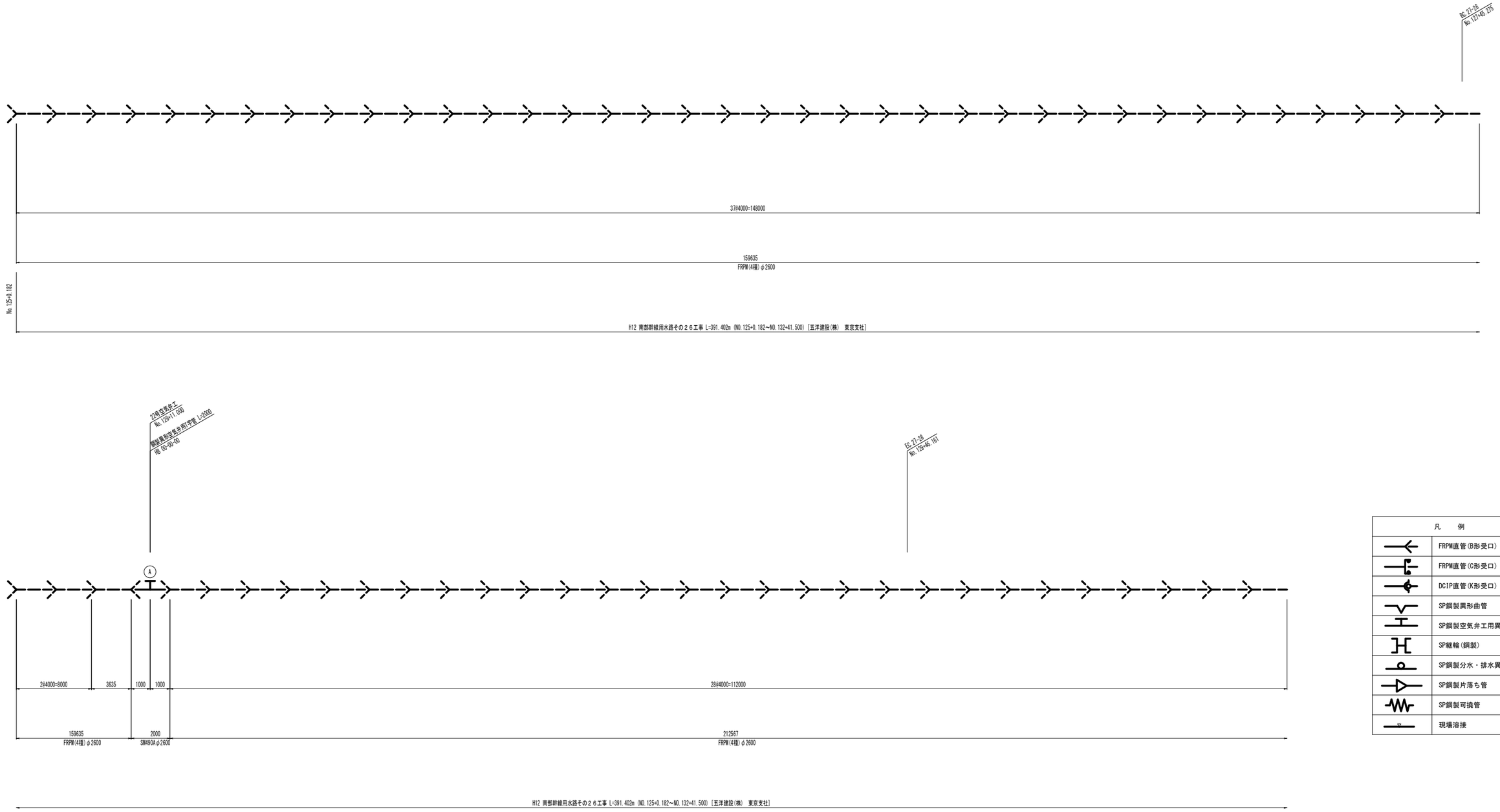

凡　例	
	FRPM直管(B形受口)
	FRPM直管(C形受口)
	DCIP直管(K形受口)
	SP鋼製異形曲管
	SP鋼製空気弁工用異形管
	SP継輪(鋼製)
	SP鋼製分水・排水異形管
	SP鋼製片落ち管
	SP鋼製可撓管
	現場溶接

施設名	南部幹線用水路(0312100-1100-20)		
図面名	管割図		
作成年月	平成26年 3月		
縮尺	-	図面番号	7-23/53
作成者	関東農政局　両総農業水利事業所		

当該施設管理図		6-26/55
工事名	図　示	
請負者		
納入者 （メーカー名）	管　渠	
	仕切弁	
	空気弁	

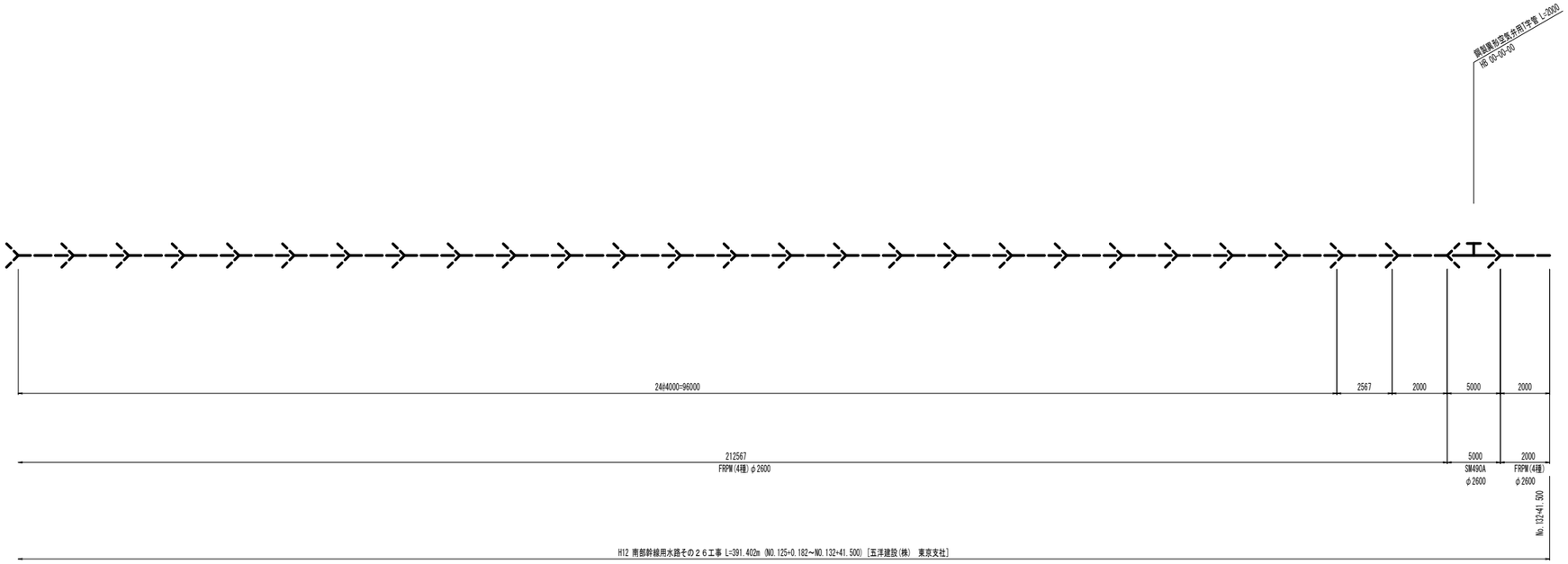

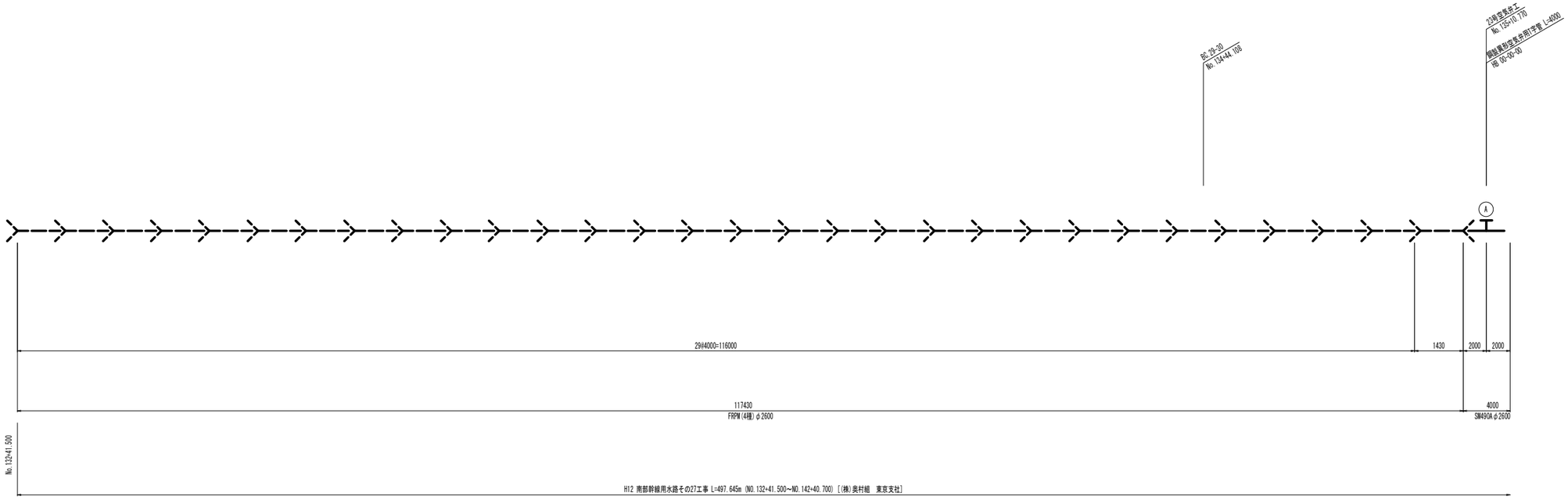

凡　例	
	FRPM直管(B形受口)
	FRPM直管(C形受口)
	DCIP直管(K形受口)
	SP鋼製異形曲管
	SP鋼製空気弁工用異形管
	SP継輪(鋼製)
	SP鋼製分水・排水異形管
	SP鋼製片落ち管
	SP鋼製可撓管
	現場溶接

施設名	南部幹線用水路(0312100-1100-20)		
図面名	管割図		
作成年月	平成26年 3月		
縮尺	-	図面番号	7-24/53
作成者	関東農政局　両総農業水利事業所		

当該施設管理図	6-26/55, 6-27/55	
工事名	図　示	
請負者		
納入者 （メーカー名）	管　渠	
	仕切弁	
	空気弁	

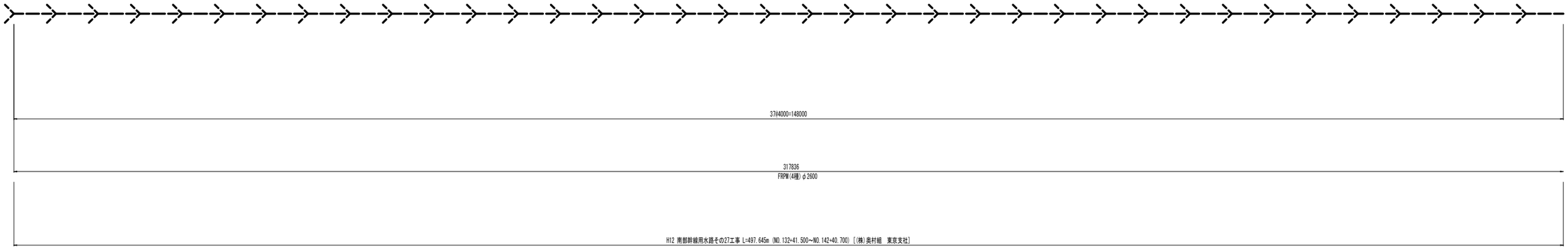

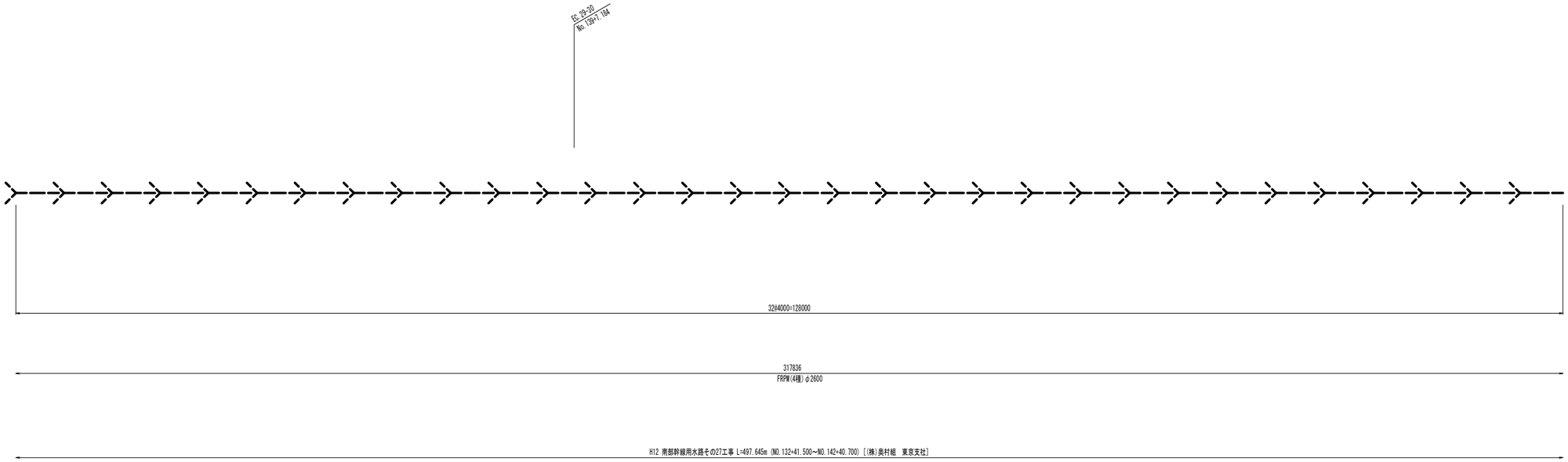

凡　例	
	FRPM直管(B形受口)
	FRPM直管(C形受口)
	DCIP直管(K形受口)
	SP鋼製異形曲管
	SP鋼製空気弁工用異形管
	SP継輪(鋼製)
	SP鋼製分水・排水異形管
	SP鋼製片落ち管
	SP鋼製可撓管
	現場溶接

施設名	南部幹線用水路(0312100-1100-20)		
図面名	管割図		
作成年月	平成26年 3月		
縮尺	-	図面番号	7-25/53
作成者	関東農政局　両総農業水利事業所		

当該施設管理図	6-27/55, 6-28/55	
工事名	図　示	
請負者		
納入者（メーカー名）	管　渠	
	仕切弁	
	空気弁	

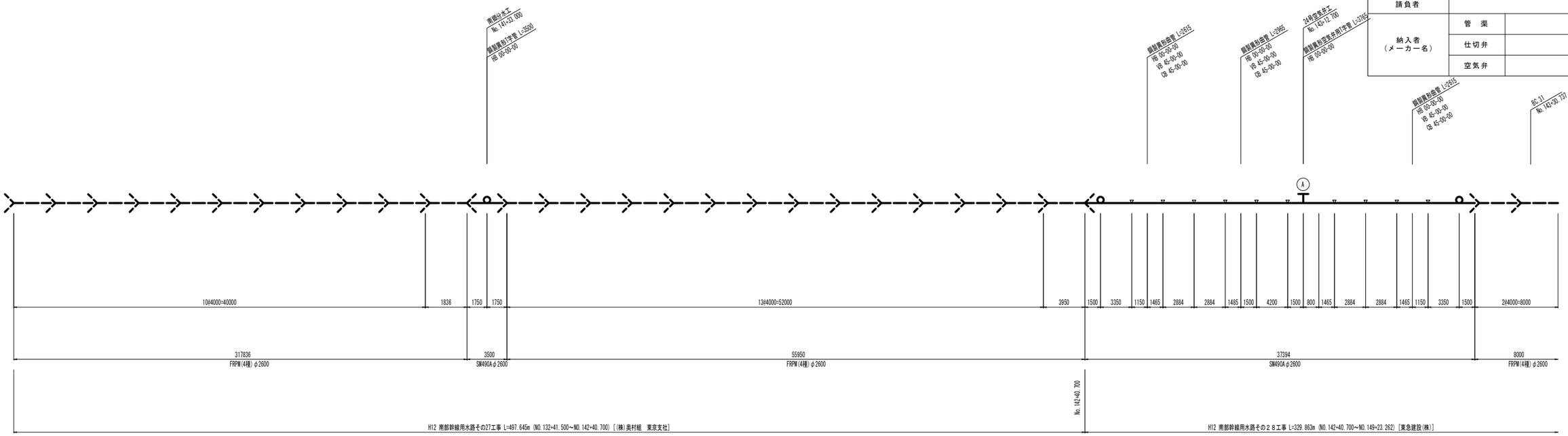

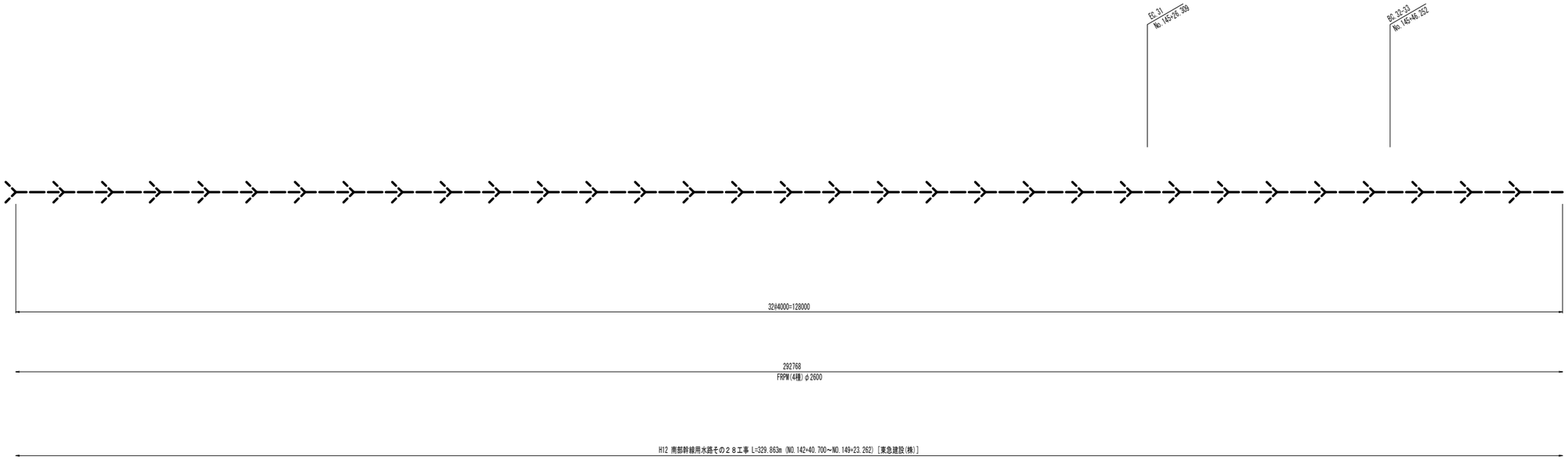

凡　例	
	FRPM直管(B形受口)
	FRPM直管(C形受口)
	DCIP直管(K形受口)
	SP鋼製異形曲管
	SP鋼製空気弁工用異形管
	SP継輪(鋼製)
	SP鋼製分水・排水異形管
	SP鋼製片落ち管
	SP鋼製可撓管
	現場溶接

施設名	南部幹線用水路(0312100-1100-20)		
図面名	管割図		
作成年月	平成26年 3月		
縮尺	-	図面番号	7-26/53
作成者	関東農政局　両総農業水利事業所		

当該施設管理図	6-28/55, 6-29/55	
工事名	図　示	
請負者		
納入者 （メーカー名）	管　渠	
	仕切弁	
	空気弁	

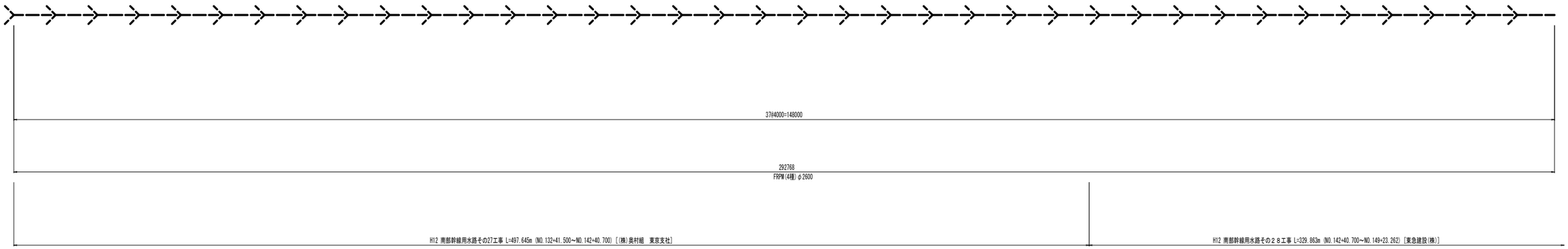

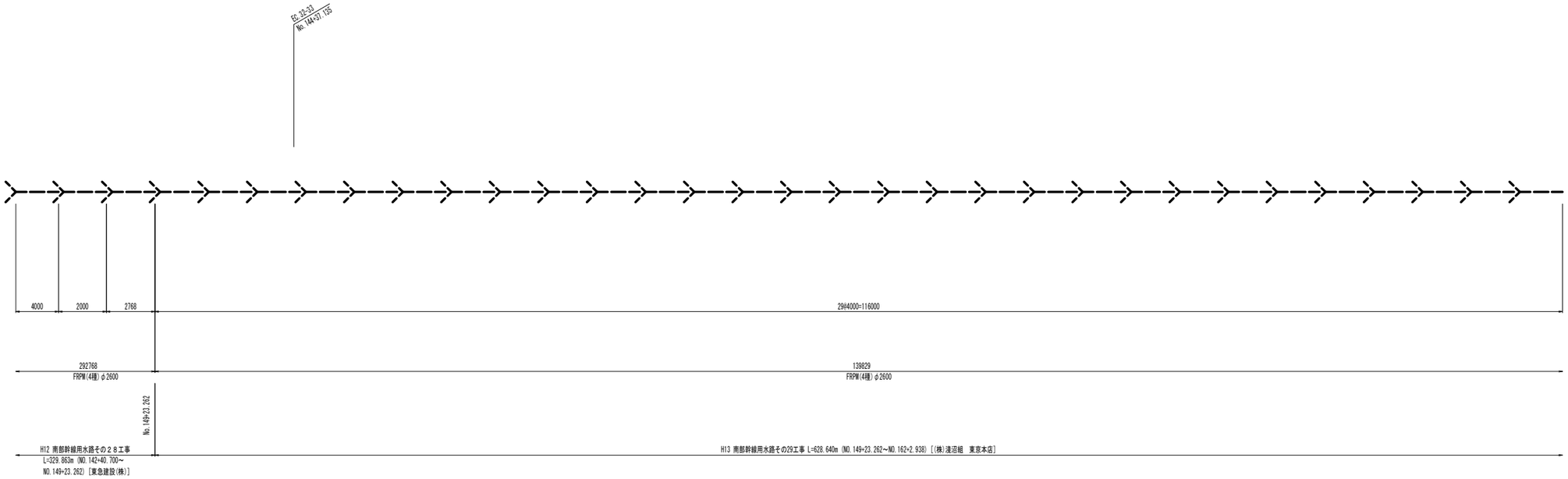

凡　例	
	FRPM直管(B形受口)
	FRPM直管(C形受口)
	DCIP直管(K形受口)
	SP鋼製異形曲管
	SP鋼製空気弁工用異形管
	SP継輪(鋼製)
	SP鋼製分水・排水異形管
	SP鋼製片落ち管
	SP鋼製可撓管
	現場溶接

施設名	南部幹線用水路(0312100-1100-20)		
図面名	管割図		
作成年月	平成26年 3月		
縮尺	-	図面番号	7-27/53
作成者	関東農政局　両総農業水利事業所		

当該施設管理図	6-29/55, 6-30/55	
工事名	図　示	
請負者		
納入者 （メーカー名）	管　渠	
	仕切弁	
	空気弁	

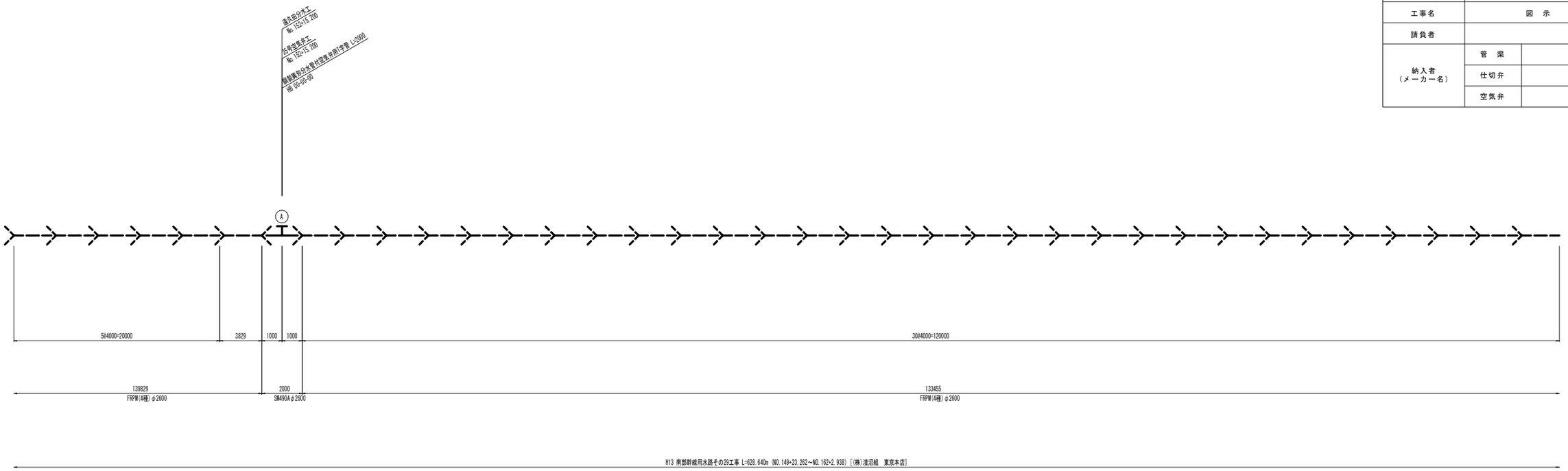

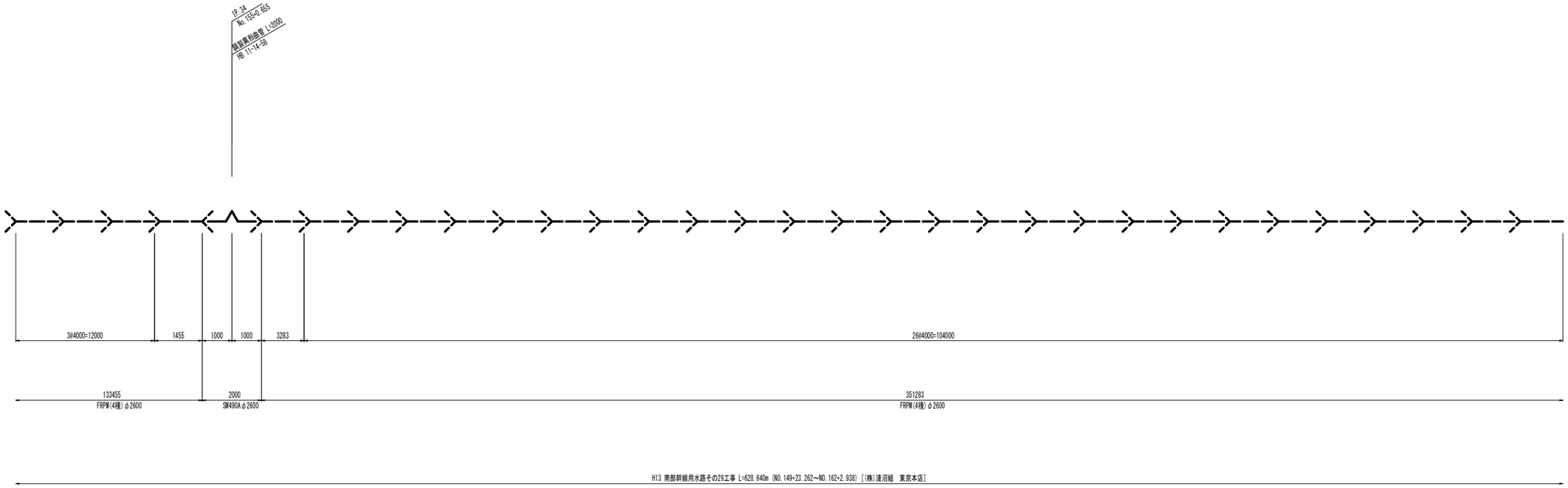

凡　例	
	FRPM直管(B形受口)
	FRPM直管(C形受口)
	DCIP直管(K形受口)
	SP鋼製異形曲管
	SP鋼製空気弁工用異形管
	SP継輪(鋼製)
	SP鋼製分水・排水異形管
	SP鋼製片落ち管
	SP鋼製可撓管
	現場溶接

施設名	南部幹線用水路(0312100-1100-20)		
図面名	管割図		
作成年月	平成26年 3月		
縮尺	-	図面番号	7-28/53
作成者	関東農政局　両総農業水利事業所		

当該施設管理図	6-30/55, 6-31/55	
工事名	図　示	
請負者		
納入者 （メーカー名）	管　渠	
	仕切弁	
	空気弁	

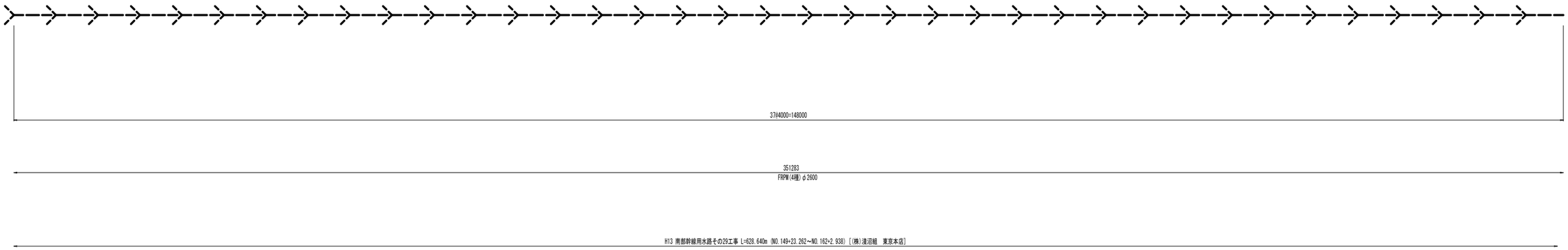

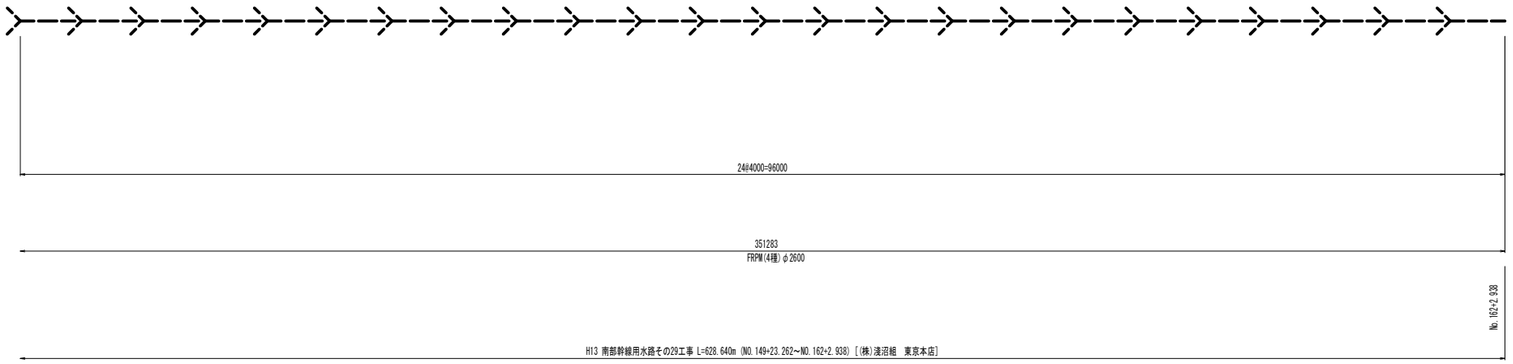

凡　例	
	FRPM直管(B形受口)
	FRPM直管(C形受口)
	DCIP直管(K形受口)
	SP鋼製異形曲管
	SP鋼製空気弁工用異形管
	SP継輪(鋼製)
	SP鋼製分水・排水異形管
	SP鋼製片落ち管
	SP鋼製可撓管
	現場溶接

施設名	南部幹線用水路(0312100-1100-20)		
図面名	管割図		
作成年月	平成26年 3月		
縮尺	-	図面番号	7-29/53
作成者	関東農政局　両総農業水利事業所		

当該施設管理図	6-31/55, 6-32/55	
工事名	図　示	
請負者		
納入者 （メーカー名）	管　渠	
	仕切弁	
	空気弁	

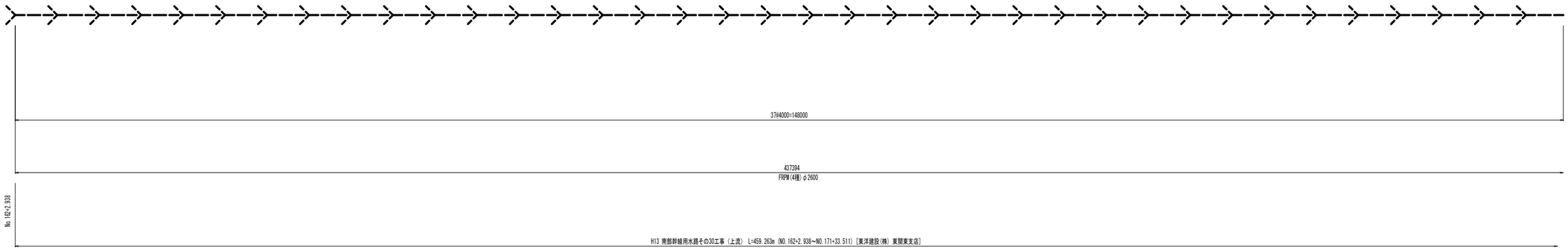

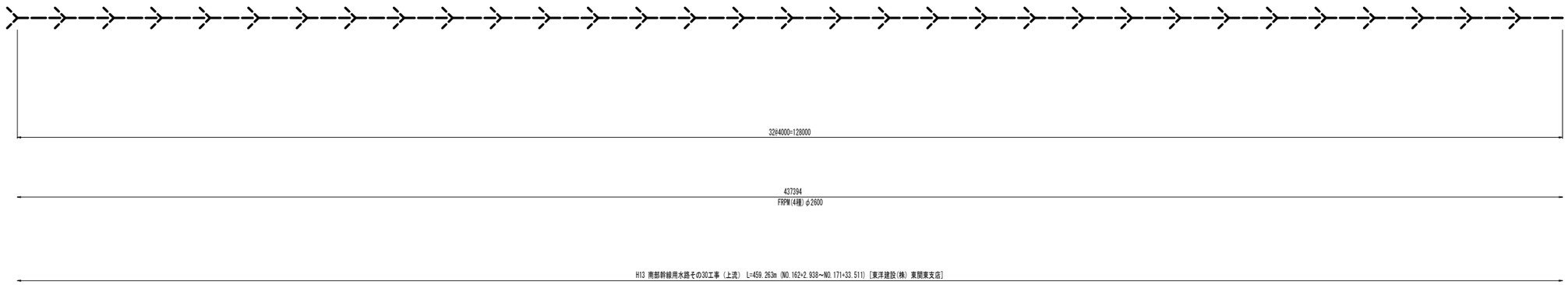

凡　例	
	FRPM直管(B形受口)
	FRPM直管(C形受口)
	DCIP直管(K形受口)
	SP鋼製異形曲管
	SP鋼製空気弁工用異形管
	SP継輪(鋼製)
	SP鋼製分水・排水異形管
	SP鋼製片落ち管
	SP鋼製可撓管
	現場溶接

施設名	南部幹線用水路(0312100-1100-20)		
図面名	管割図		
作成年月	平成26年 3月		
縮尺	-	図面番号	7-30/53
作成者	関東農政局　両総農業水利事業所		

当該施設管理図	6-32/55, 6-33/55	
工事名	図　示	
請負者		
納入者 （メーカー名）	管　渠	
	仕切弁	
	空気弁	

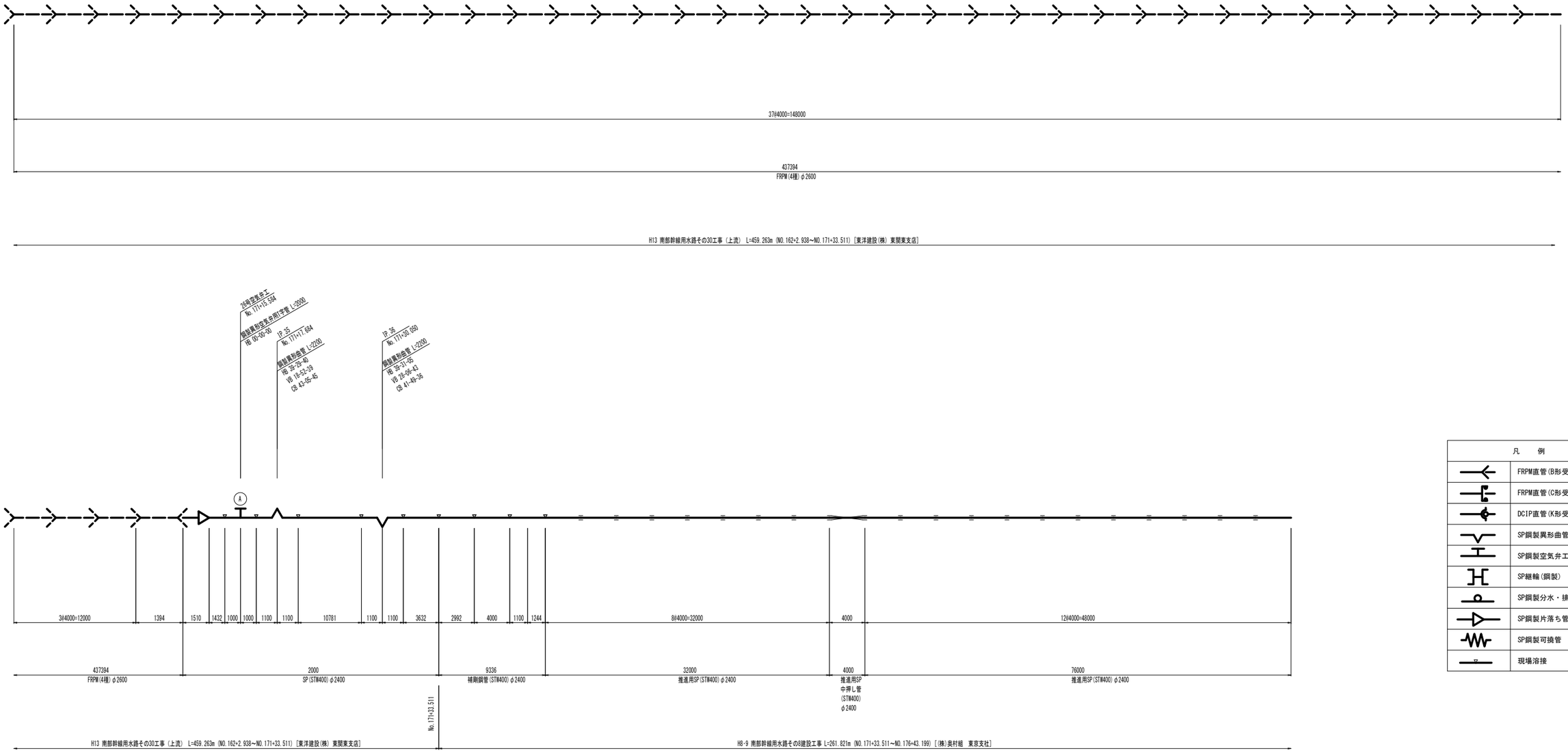

凡　例	
	FRPM直管(B形受口)
	FRPM直管(C形受口)
	DCIP直管(K形受口)
	SP鋼製異形曲管
	SP鋼製空気弁工用異形管
	SP継輪(鋼製)
	SP鋼製分水・排水異形管
	SP鋼製片落ち管
	SP鋼製可撓管
	現場溶接

施設名	南部幹線用水路(0312100-1100-20)		
図面名	管割図		
作成年月	平成26年 3月		
縮尺	－	図面番号	7-31/53
作成者	関東農政局　両総農業水利事業所		

当該施設管理図	6-33/55, 6-34/55	
工事名	図　示	
請負者		
納入者（メーカー名）	管　渠	
	仕切弁	
	空気弁	

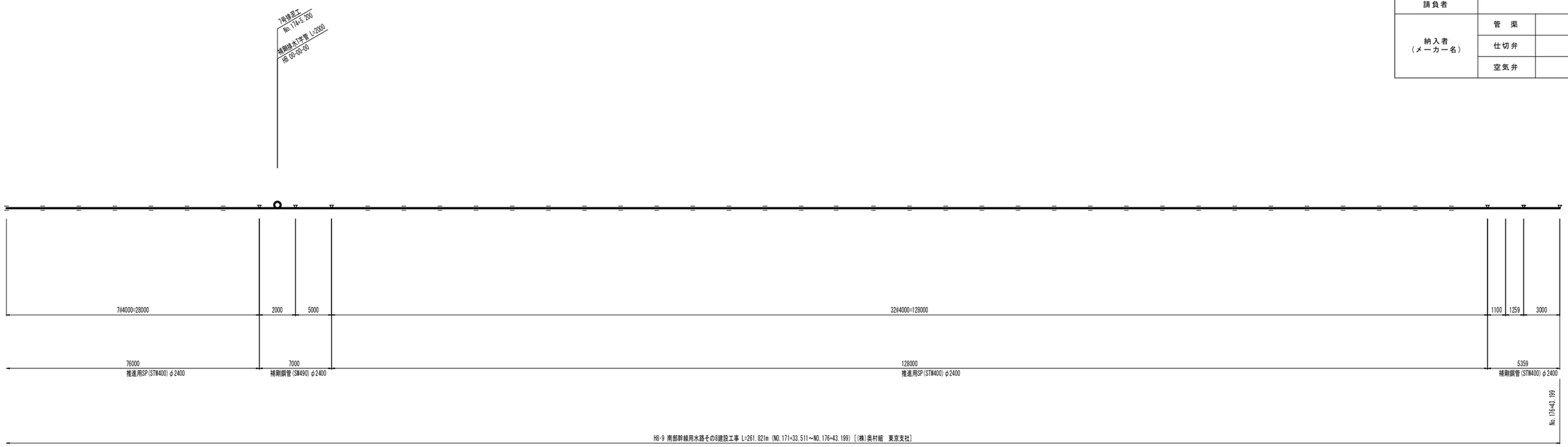

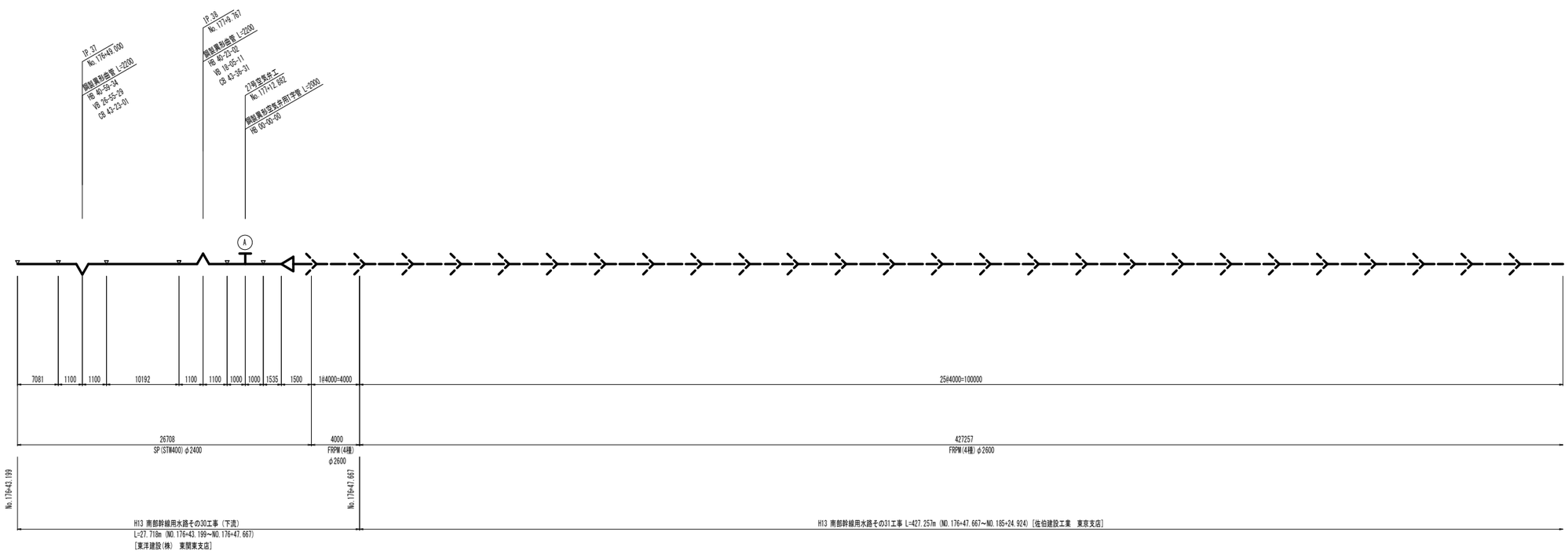

凡　例	
	FRPM直管(B形受口)
	FRPM直管(C形受口)
	DCIP直管(K形受口)
	SP鋼製異形曲管
	SP鋼製空気弁工用異形管
	SP継輪(鋼製)
	SP鋼製分水・排水異形管
	SP鋼製片落ち管
	SP鋼製可撓管
	現場溶接

施設名	南部幹線用水路(0312100-1100-20)		
図面名	管割図		
作成年月	平成26年 3月		
縮尺	－	図面番号	7-32/53
作成者	関東農政局　両総農業水利事業所		

当該施設管理図	6-34/55, 6-35/55	
工事名	図　示	
請負者		
納入者 （メーカー名）	管　渠	
	仕切弁	
	空気弁	

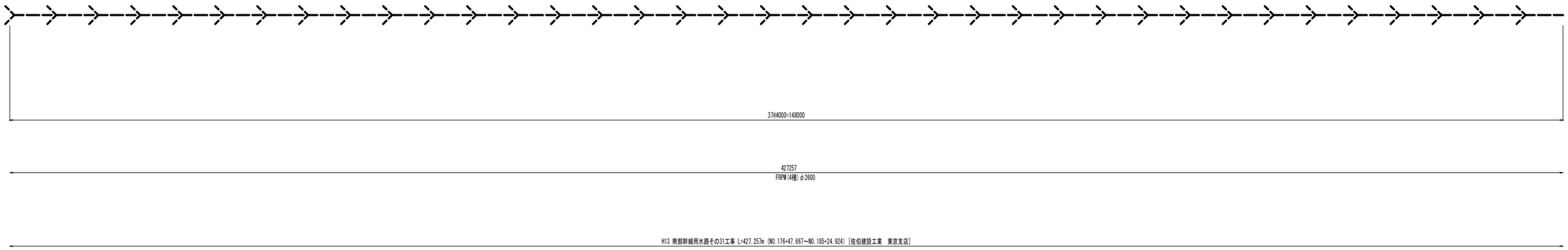

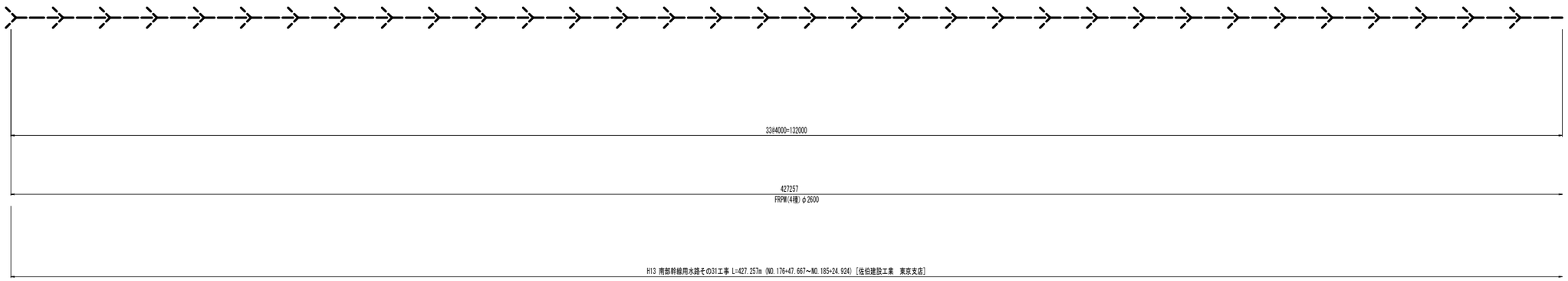

凡　例	
	FRPM直管(B形受口)
	FRPM直管(C形受口)
	DCIP直管(K形受口)
	SP鋼製異形曲管
	SP鋼製空気弁工用異形管
	SP継輪(鋼製)
	SP鋼製分水・排水異形管
	SP鋼製片落ち管
	SP鋼製可撓管
	現場溶接

施設名	南部幹線用水路(0312100-1100-20)		
図面名	管割図		
作成年月	平成26年 3月		
縮尺	-	図面番号	7-33/53
作成者	関東農政局　両総農業水利事業所		

当該施設管理図	6-35/55, 6-36/55	
工事名	図　示	
請負者		
納入者（メーカー名）	管　渠	
	仕切弁	
	空気弁	

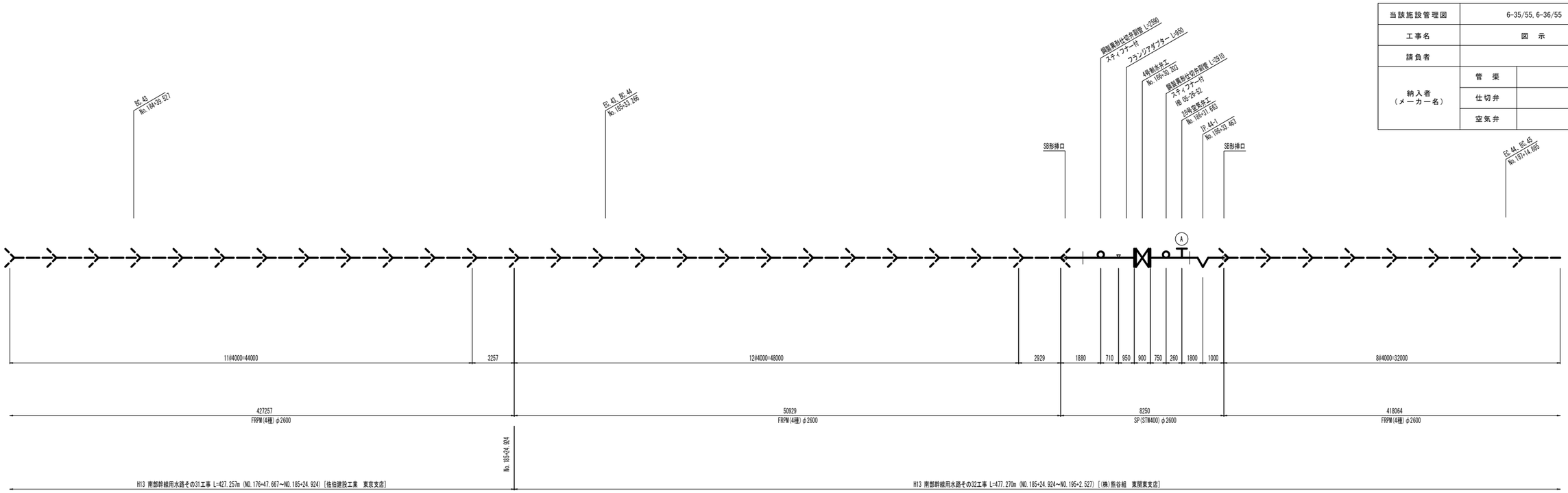

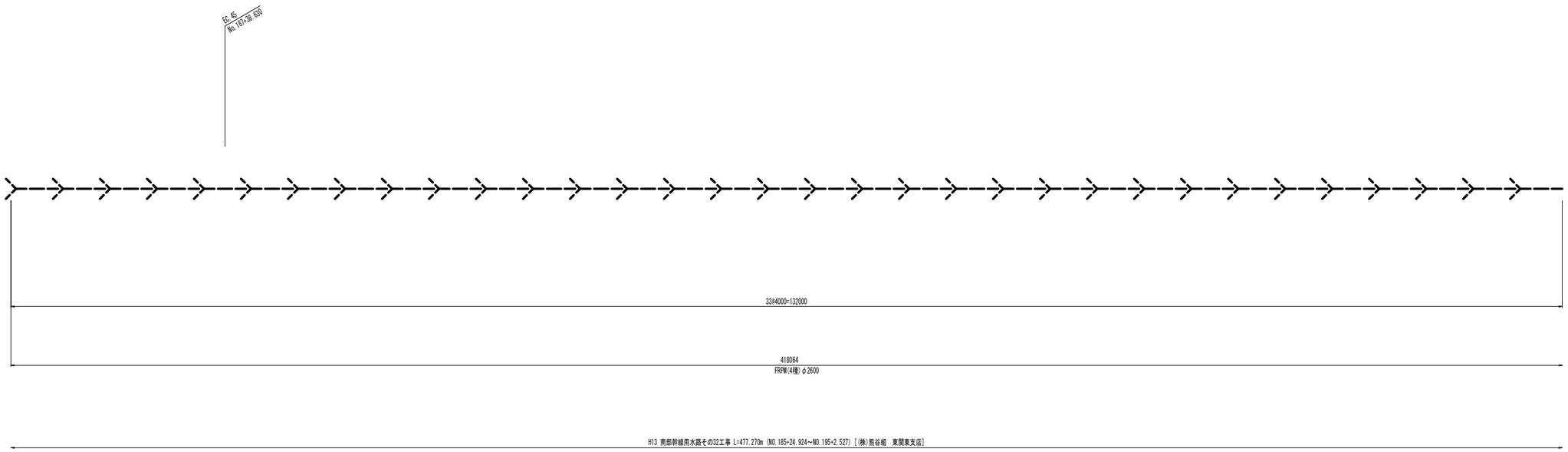

凡　例	
	FRPM直管(B形受口)
	FRPM直管(C形受口)
	DCIP直管(K形受口)
	SP鋼製異形曲管
	SP鋼製空気弁工用異形管
	SP継輪(鋼製)
	SP鋼製分水・排水異形管
	SP鋼製片落ち管
	SP鋼製可撓管
	現場溶接

施設名	南部幹線用水路(0312100-1100-20)		
図面名	管割図		
作成年月	平成26年 3月		
縮尺	-	図面番号	7-34/53
作成者	関東農政局　両総農業水利事業所		

当該施設管理図	6-36/55	
工事名	図　示	
請負者		
納入者 （メーカー名）	管　渠	
	仕切弁	
	空気弁	

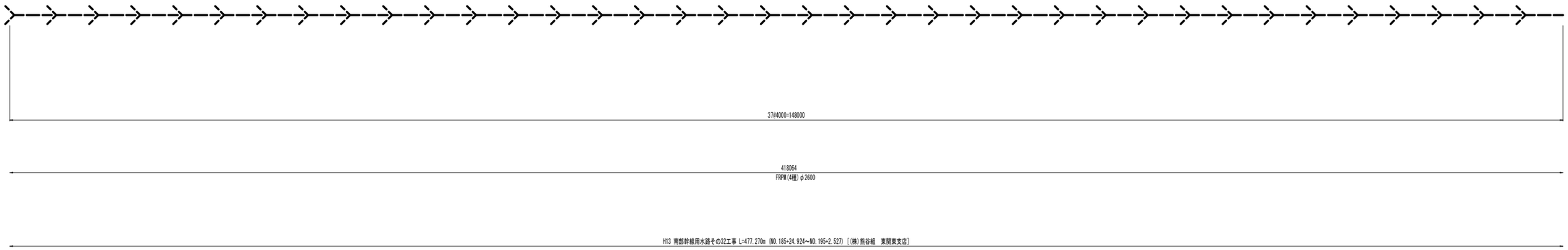

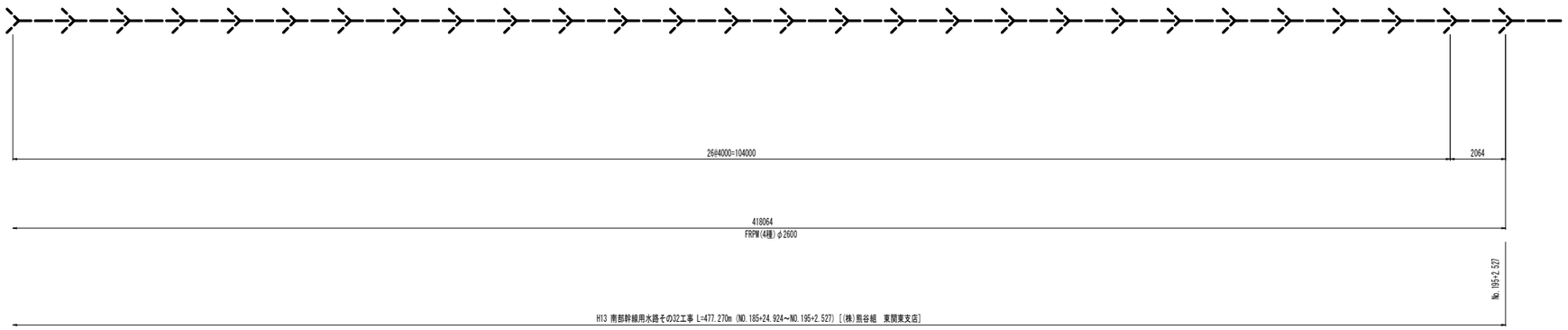

凡　例	
	FRPM直管(B形受口)
	FRPM直管(C形受口)
	DCIP直管(K形受口)
	SP鋼製異形曲管
	SP鋼製空気弁工用異形管
	SP継輪(鋼製)
	SP鋼製分水・排水異形管
	SP鋼製片落ち管
	SP鋼製可撓管
	現場溶接

施設名	南部幹線用水路(0312100-1100-20)		
図面名	管割図		
作成年月	平成26年 3月		
縮尺	-	図面番号	7-35/53
作成者	関東農政局　両総農業水利事業所		

当該施設管理図	6-37/55	
工事名	図　示	
請負者		
納入者 （メーカー名）	管　渠	
	仕切弁	
	空気弁	

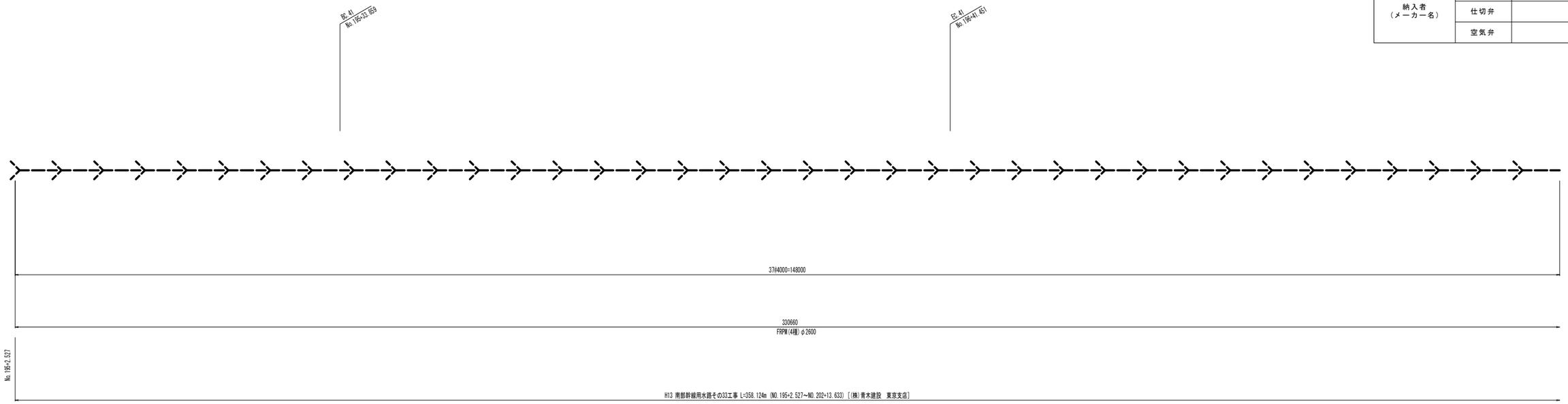

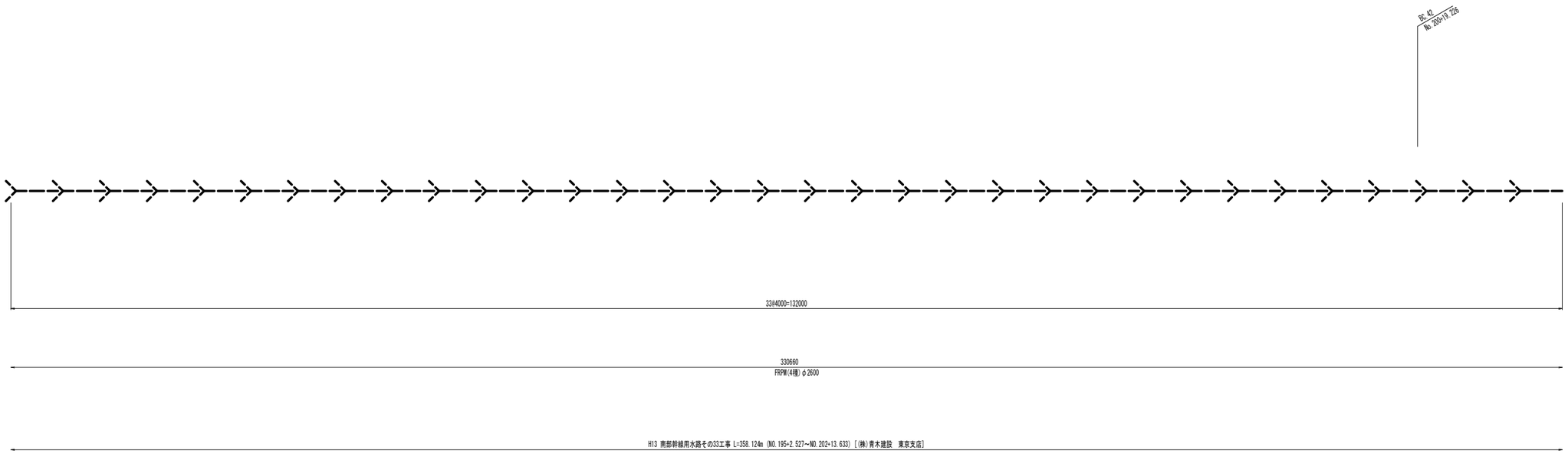

凡　例	
	FRPM直管(B形受口)
	FRPM直管(C形受口)
	DCIP直管(K形受口)
	SP鋼製異形曲管
	SP鋼製空気弁工用異形管
	SP継輪(鋼製)
	SP鋼製分水・排水異形管
	SP鋼製片落ち管
	SP鋼製可撓管
	現場溶接

施設名	南部幹線用水路(0312100-1100-20)		
図面名	管割図		
作成年月	平成26年 3月		
縮尺	-	図面番号	7-36/53
作成者	関東農政局　両総農業水利事業所		

当該施設管理図	6-38/55, 6-39/55	
工事名	図　示	
請負者		
納入者（メーカー名）	管　渠	
	仕切弁	
	空気弁	

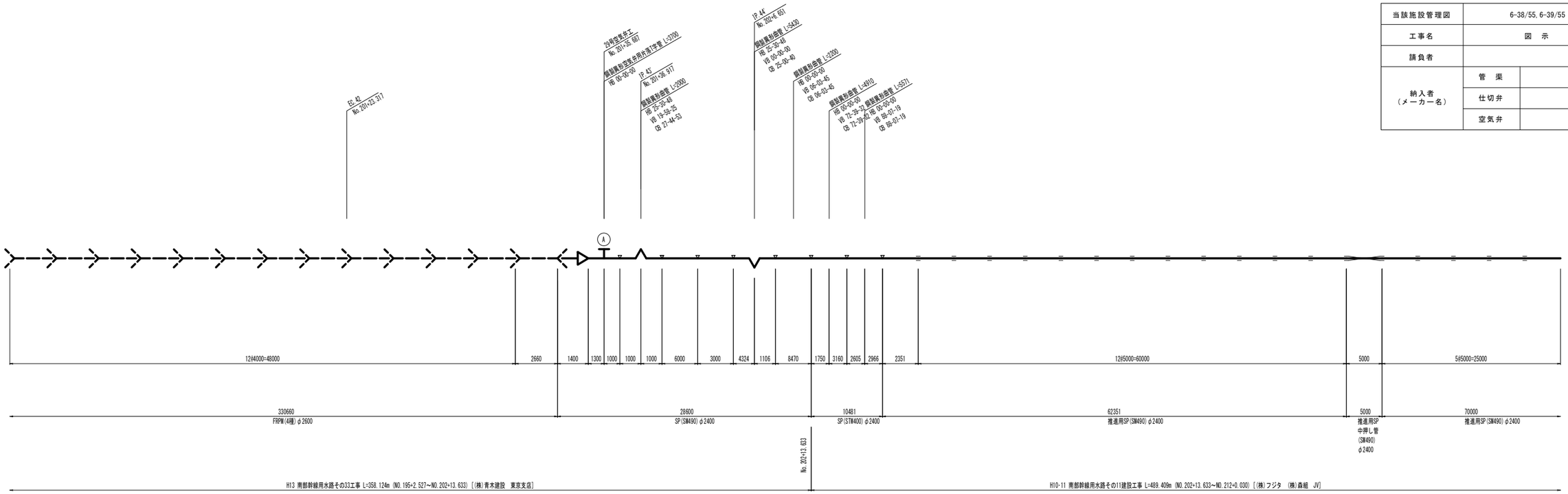

凡　例	
	FRPM直管(B形受口)
	FRPM直管(C形受口)
	DCIP直管(K形受口)
	SP鋼製異形曲管
	SP鋼製空気弁工用異形管
	SP継輪(鋼製)
	SP鋼製分水・排水異形管
	SP鋼製片落ち管
	SP鋼製可撓管
	現場溶接

施設名	南部幹線用水路(0312100-1100-20)		
図面名	管割図		
作成年月	平成26年 3月		
縮尺	-	図面番号	7-37/53
作成者	関東農政局　両総農業水利事業所		

当該施設管理図		6-39/55, 6-40/55
工事名		図　示
請負者		
納入者（メーカー名）	管　渠	
	仕切弁	
	空気弁	

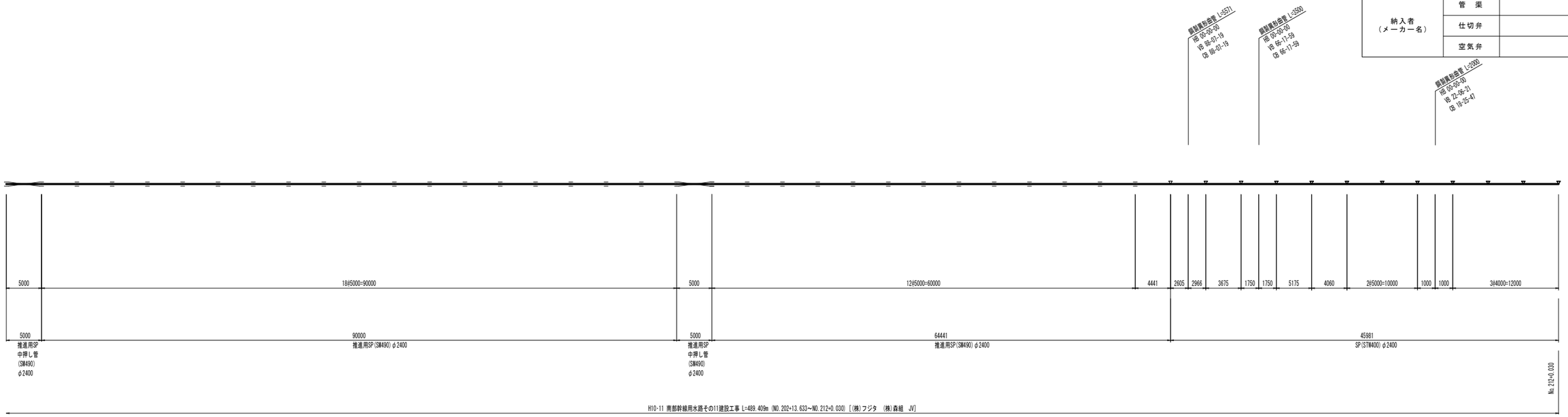

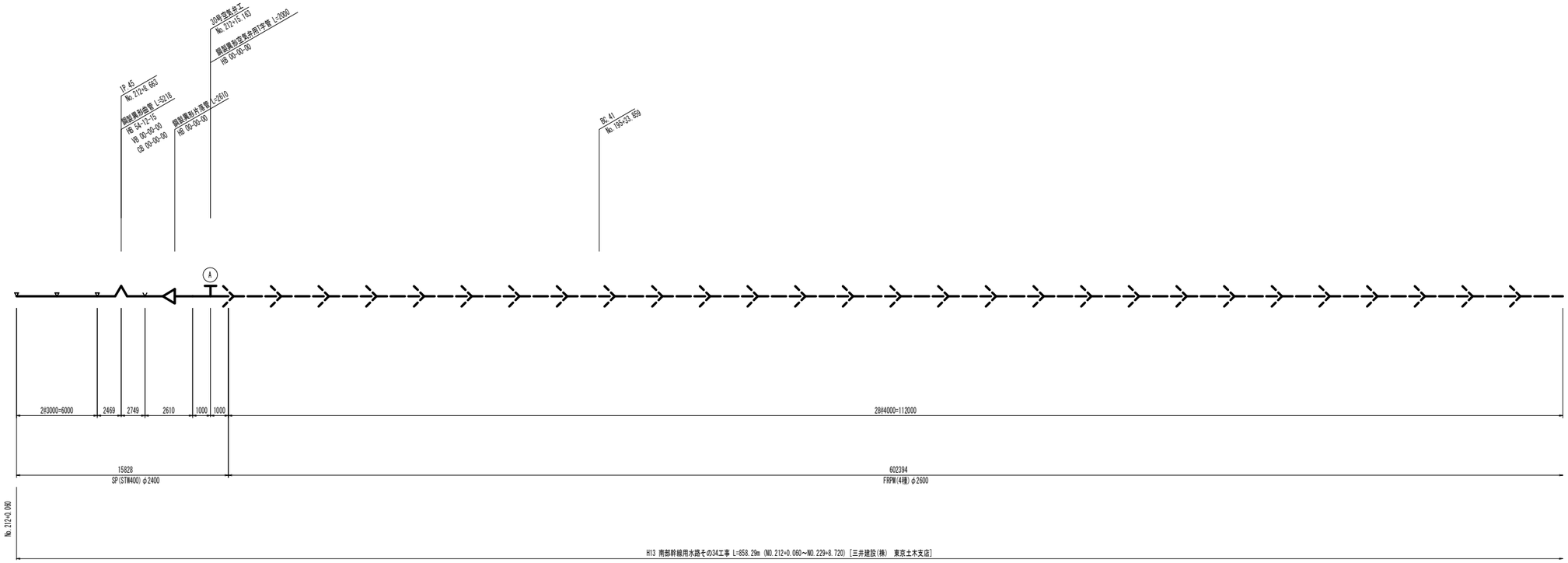

凡　例	
	FRPM直管(B形受口)
	FRPM直管(C形受口)
	DCIP直管(K形受口)
	SP鋼製異形曲管
	SP鋼製空気弁工用異形管
	SP継輪(鋼製)
	SP鋼製分水・排水異形管
	SP鋼製片落ち管
	SP鋼製可撓管
	現場溶接

施設名	南部幹線用水路(0312100-1100-20)		
図面名	管割図		
作成年月	平成26年 3月		
縮尺	-	図面番号	7-38/53
作成者	関東農政局　両総農業水利事業所		

当該施設管理図	6-40/55, 6-41/55	
工事名	図　示	
請負者		
納入者 （メーカー名）	管　渠	
	仕切弁	
	空気弁	

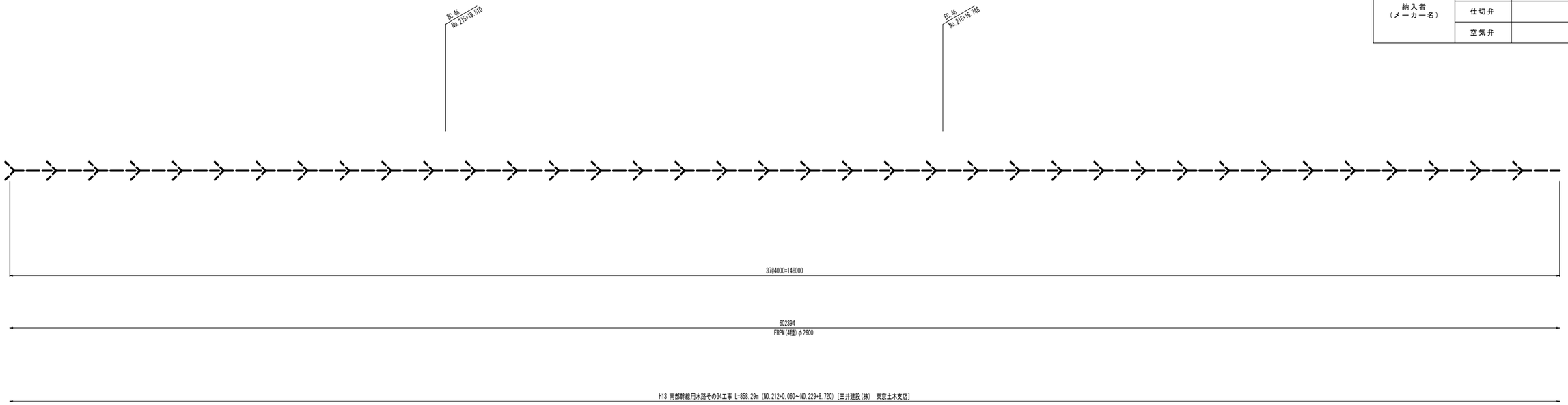

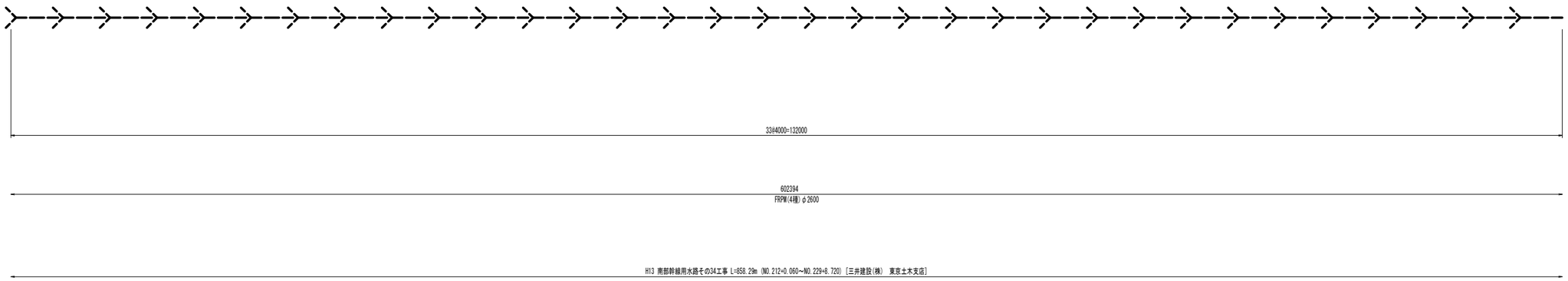

凡　例	
	FRPM直管(B形受口)
	FRPM直管(C形受口)
	DCIP直管(K形受口)
	SP鋼製異形曲管
	SP鋼製空気弁工用異形管
	SP継輪(鋼製)
	SP鋼製分水・排水異形管
	SP鋼製片落ち管
	SP鋼製可撓管
	現場溶接

施設名	南部幹線用水路(0312100-1100-20)		
図面名	管割図		
作成年月	平成26年 3月		
縮尺	-	図面番号	7-39/53
作成者	関東農政局　両総農業水利事業所		

当該施設管理図	6-42/55	
工事名	図　示	
請負者		
納入者 （メーカー名）	管　渠	
	仕切弁	
	空気弁	

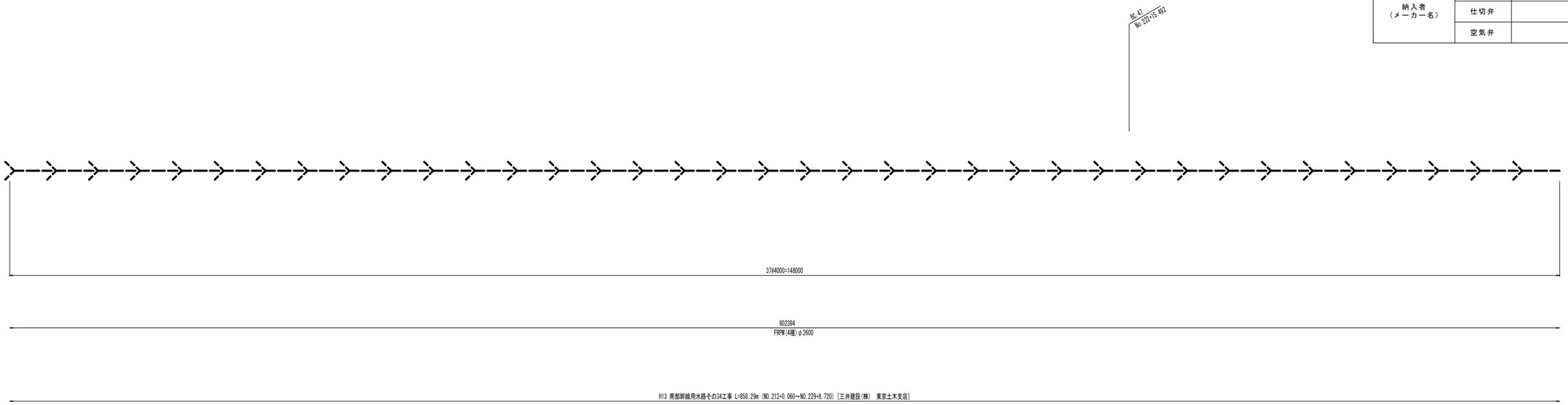

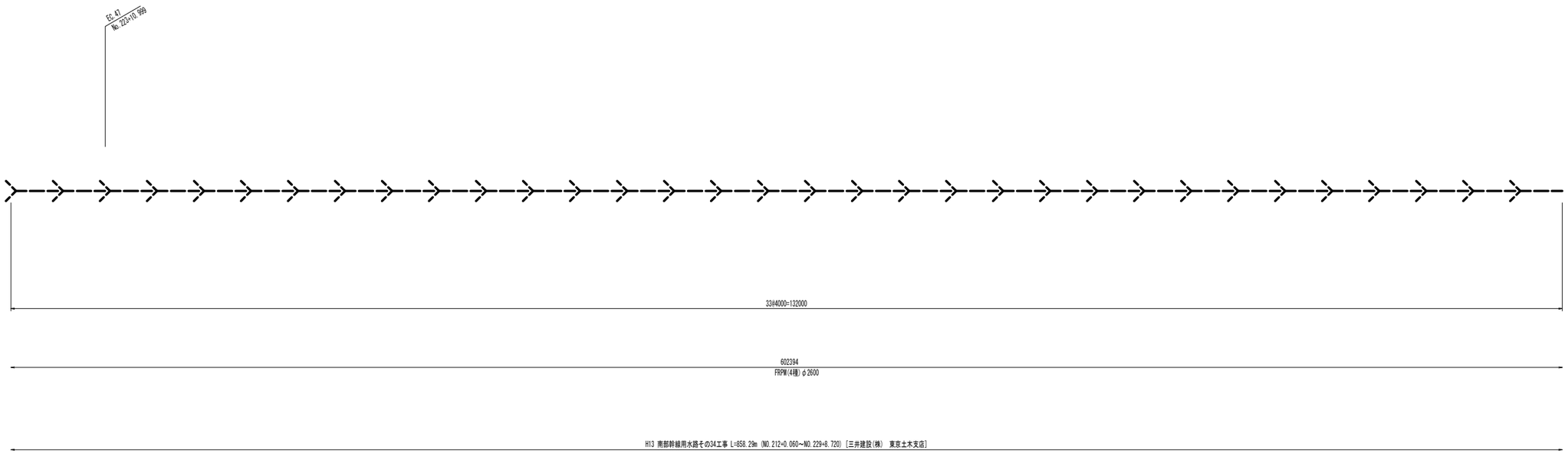

凡　例	
	FRPM直管(B形受口)
	FRPM直管(C形受口)
	DCIP直管(K形受口)
	SP鋼製異形曲管
	SP鋼製空気弁工用異形管
	SP継輪(鋼製)
	SP鋼製分水・排水異形管
	SP鋼製片落ち管
	SP鋼製可撓管
	現場溶接

施設名	南部幹線用水路(0312100-1100-20)		
図面名	管割図		
作成年月	平成26年 3月		
縮尺	-	図面番号	7-40/53
作成者	関東農政局　両総農業水利事業所		

当該施設管理図		6-43/55, 6-44/55
工事名		図　示
請負者		
納入者（メーカー名）	管　渠	
	仕切弁	
	空気弁	

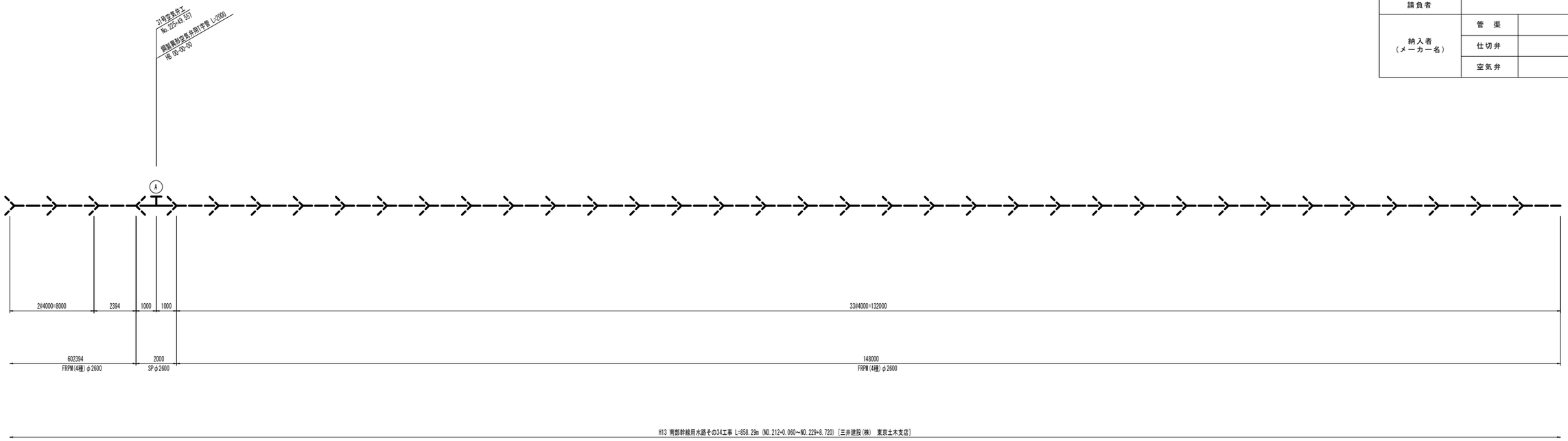

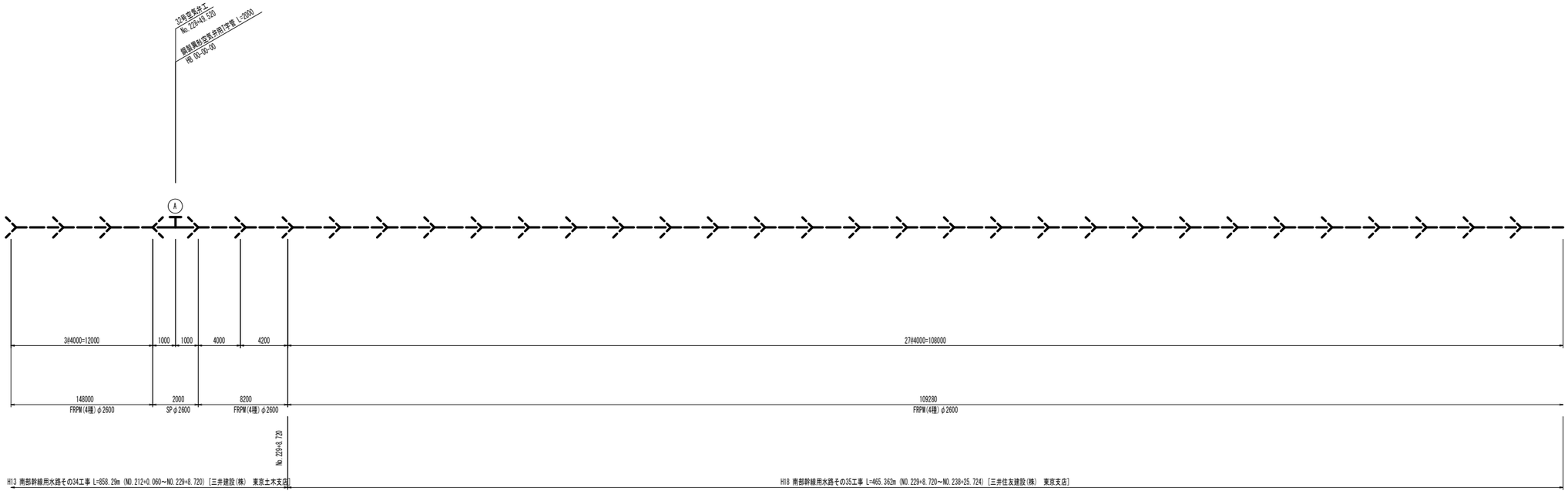

凡　例	
	FRPM直管(B形受口)
	FRPM直管(C形受口)
	DCIP直管(K形受口)
	SP鋼製異形曲管
	SP鋼製空気弁工用異形管
	SP継輪(鋼製)
	SP鋼製分水・排水異形管
	SP鋼製片落ち管
	SP鋼製可撓管
	現場溶接

施設名	南部幹線用水路(0312100-1100-20)		
図面名	管割図		
作成年月	平成26年 3月		
縮尺	-	図面番号	7-41/53
作成者	関東農政局　両総農業水利事業所		

当該施設管理図		6-44/55
工事名	図　示	
請負者		
納入者（メーカー名）	管　渠	
	仕切弁	
	空気弁	

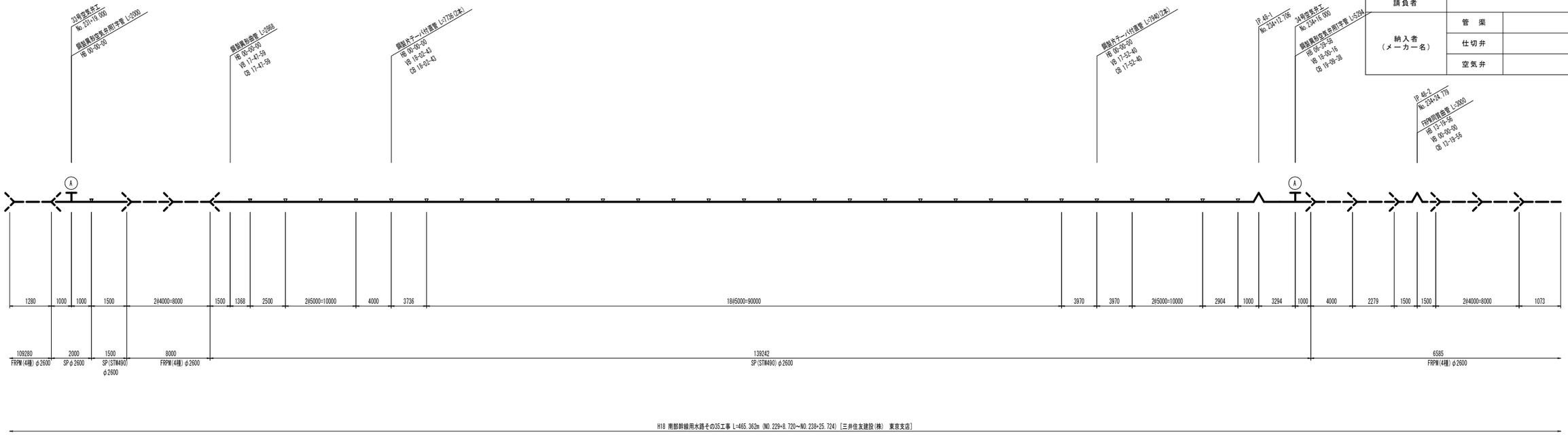

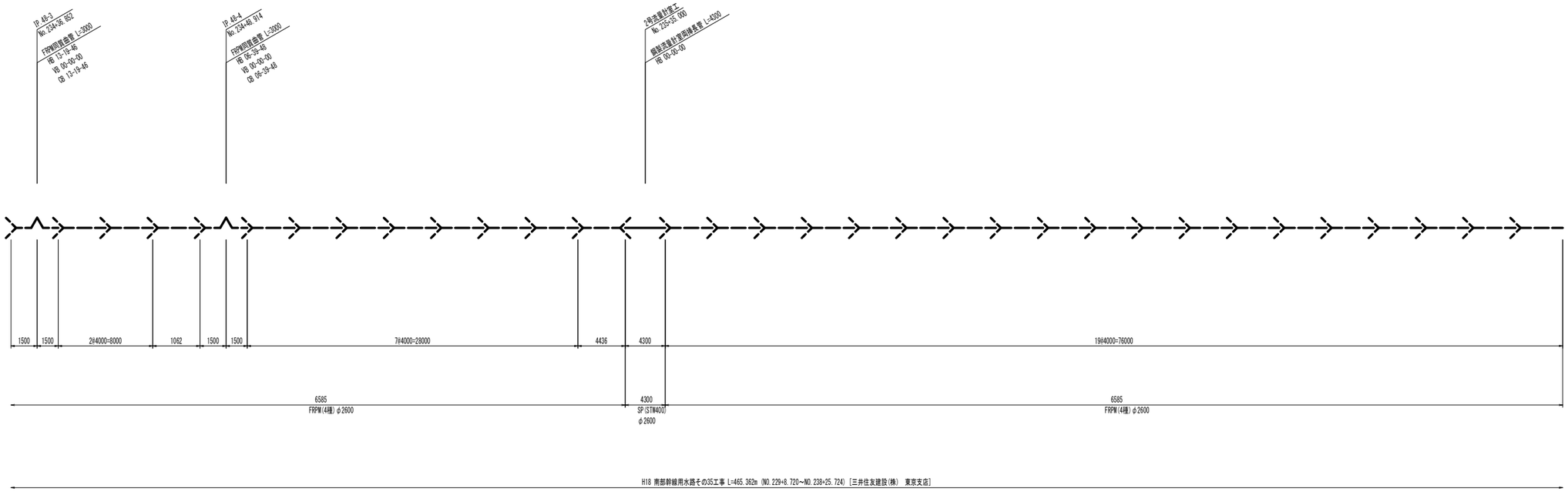

凡　例	
	FRPM直管(B形受口)
	FRPM直管(C形受口)
	DCIP直管(K形受口)
	SP鋼製異形曲管
	SP鋼製空気弁工用異形管
	SP継輪(鋼製)
	SP鋼製分水・排水異形管
	SP鋼製片落ち管
	SP鋼製可撓管
	現場溶接

施設名	南部幹線用水路(0312100-1100-20)		
図面名	管割図		
作成年月	平成26年 3月		
縮尺	-	図面番号	7-42/53
作成者	関東農政局　両総農業水利事業所		

当該施設管理図	6-44/55, 6-45/55	
工事名	図　示	
請負者		
納入者 （メーカー名）	管　渠	
	仕切弁	
	空気弁	

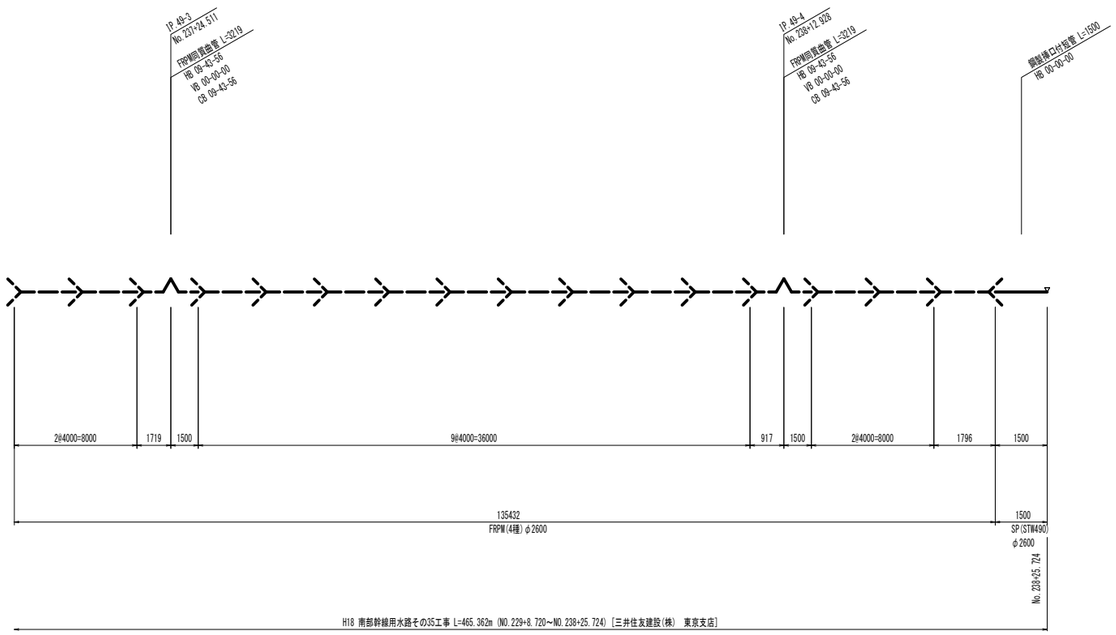

凡　例	
	FRPM直管(B形受口)
	FRPM直管(C形受口)
	DCIP直管(K形受口)
	SP鋼製異形曲管
	SP鋼製空気弁工用異形管
	SP継輪(鋼製)
	SP鋼製分水・排水異形管
	SP鋼製片落ち管
	SP鋼製可撓管
	現場溶接

施設名	南部幹線用水路(0312100-1100-20)		
図面名	管割図		
作成年月	平成26年 3月		
縮尺	-	図面番号	7-43/53
作成者	関東農政局　両総農業水利事業所		

当該施設管理図	6-46/55	
工事名	図　示	
請負者		
納入者（メーカー名）	管　渠	
	仕切弁	
	空気弁	

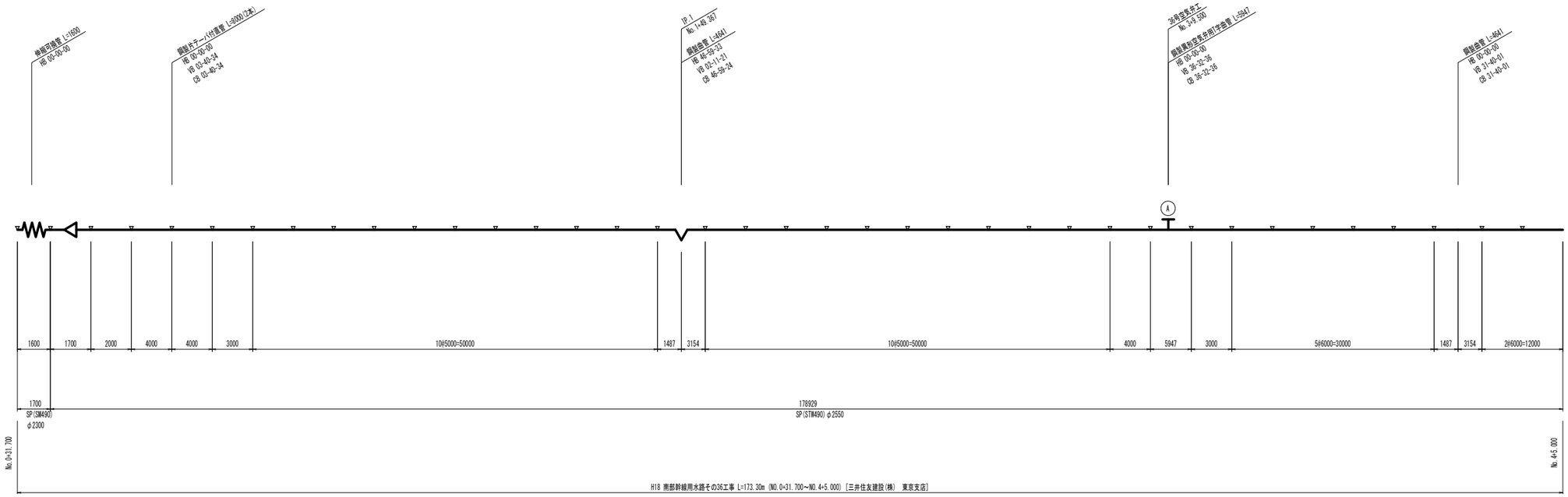

凡　例	
	FRPM直管(B形受口)
	FRPM直管(C形受口)
	DCIP直管(K形受口)
	SP鋼製異形曲管
	SP鋼製空気弁工用異形管
	SP継輪(鋼製)
	SP鋼製分水・排水異形管
	SP鋼製片落ち管
	SP鋼製可撓管
	現場溶接

施設名	南部幹線用水路(0312100-1100-20)		
図面名	管割図		
作成年月	平成26年 3月		
縮尺	-	図面番号	7-44/53
作成者	関東農政局　両総農業水利事業所		

当該施設管理図	6-47/55, 6-48/55	
工事名	図　示	
請負者		
納入者（メーカー名）	管　渠	
	仕切弁	
	空気弁	

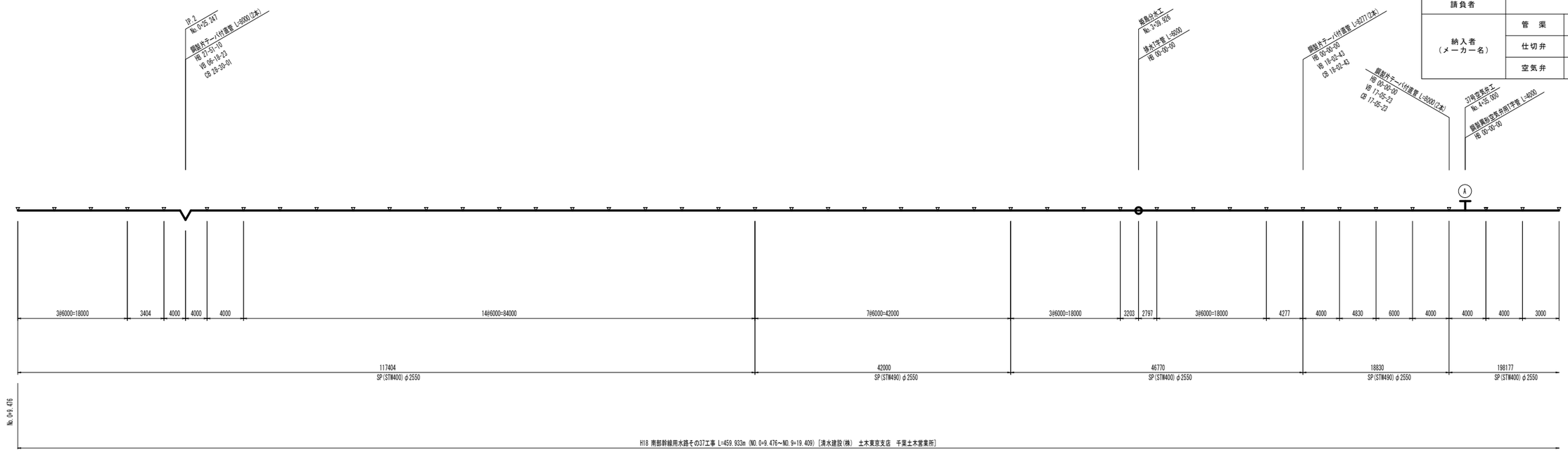

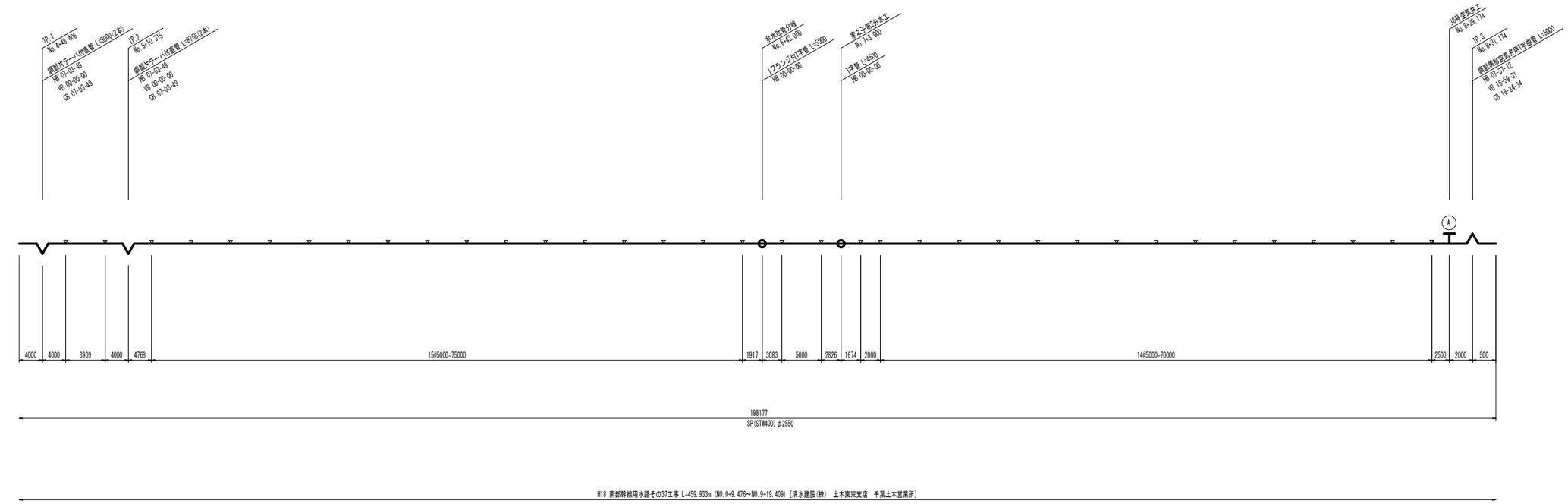

凡　例	
	FRPM直管(B形受口)
	FRPM直管(C形受口)
	DCIP直管(K形受口)
	SP鋼製異形曲管
	SP鋼製空気弁工用異形管
	SP継輪(鋼製)
	SP鋼製分水・排水異形管
	SP鋼製片落ち管
	SP鋼製可撓管
	現場溶接

施設名	南部幹線用水路(0312100-1100-20)		
図面名	管割図		
作成年月	平成26年 3月		
縮尺	-	図面番号	7-45/53
作成者	関東農政局　両総農業水利事業所		

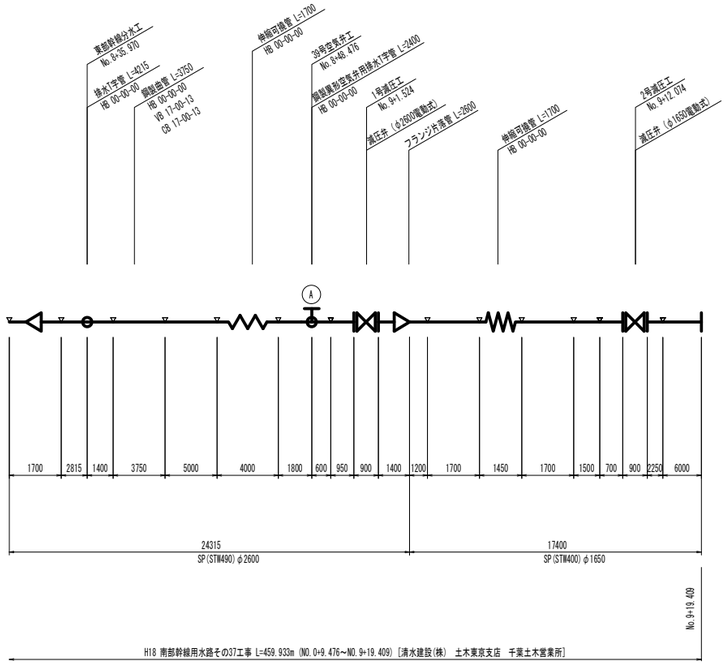

当該施設管理図	6-48/55	
工事名	図　示	
請負者		
納入者（メーカー名）	管　渠	
	仕切弁	
	空気弁	

凡　例	
	FRPM直管(B形受口)
	FRPM直管(C形受口)
	DCIP直管(K形受口)
	SP鋼製異形曲管
	SP鋼製空気弁工用異形管
	SP継輪(鋼製)
	SP鋼製分水・排水異形管
	SP鋼製片落ち管
	SP鋼製可撓管
	現場溶接

施設名	南部幹線用水路(0312100-1100-20)		
図面名	管割図		
作成年月	平成26年 3月		
縮尺	-	図面番号	7-46/53
作成者	関東農政局　両総農業水利事業所		

該当施設管理図	6-49/55	
工事名	図　示	
請負者		
納入者 （メーカー名）	管　渠	
	仕切弁	
	空気弁	

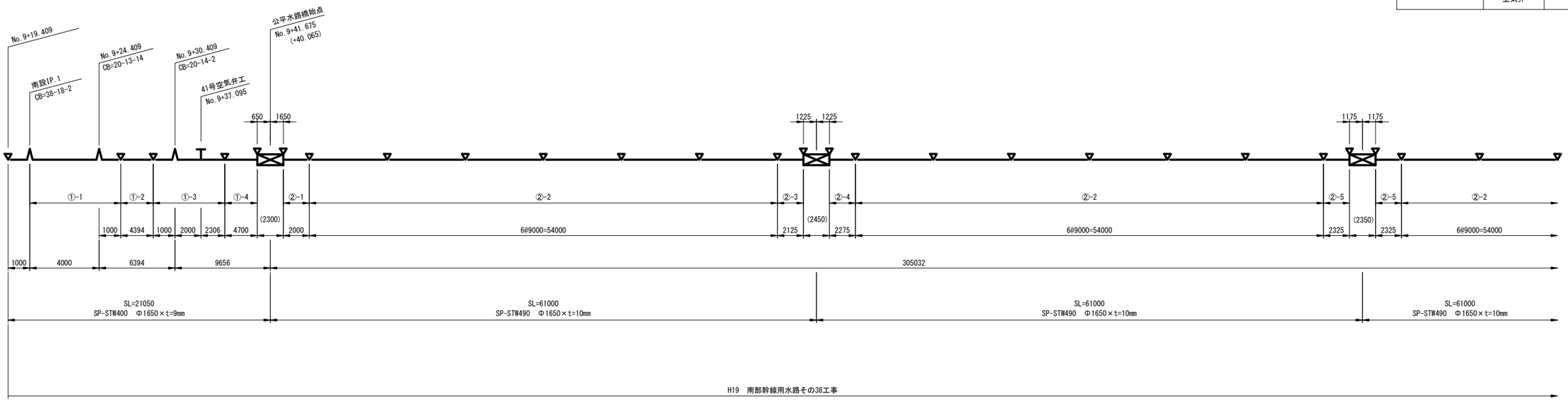

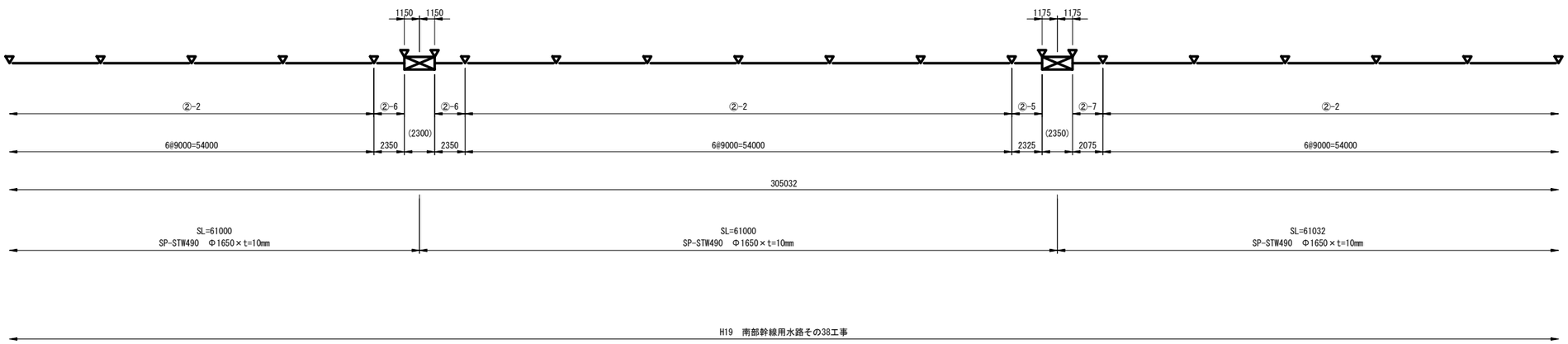

凡　例

	FRPM管 直管･短管
	SP管 直管
	SP管 曲管
	SP管 Ｔ字管
	SP管 フランジ付Ｔ字管
	SP管 可撓管
	鋼管･鋼製異形管 FRPM受口継手
	SP管 現場全周溶接
	SP管 現場裏当て金溶接
①	管番号 直管･短管･異形管 ※寸法線上の番号はFRPM管の番号，その他は鋼管の番号

施設名	南部幹線用水路(0312100-1100-20)		
図面名	管割図		
作成年月	平成26年 3月		
縮尺	-	図面番号	7-47/53
作成者	関東農政局　両総農業水利事業所		

該当施設管理図		6-50/55
工事名		図　示
請負者		
納入者（メーカー名）	管　渠	
	仕切弁	
	空気弁	

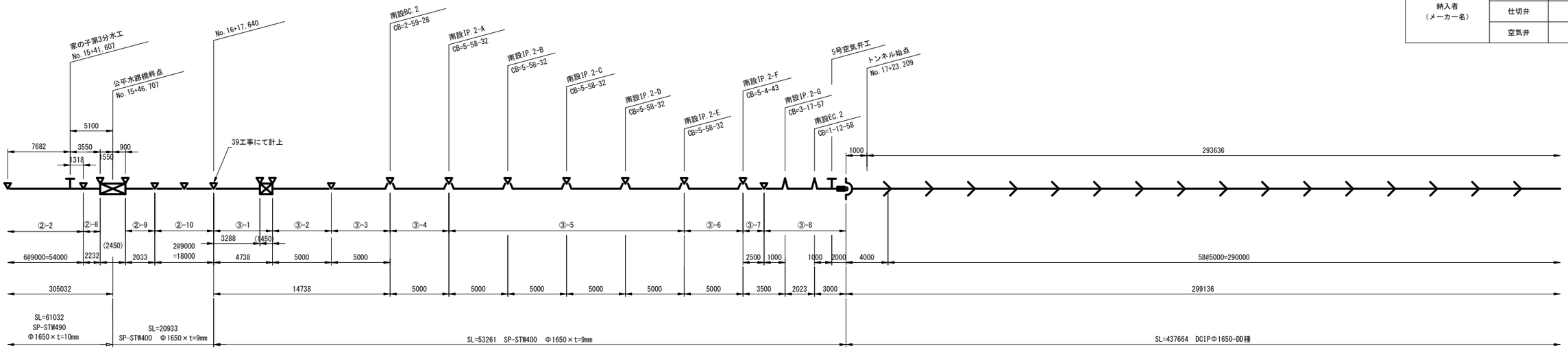

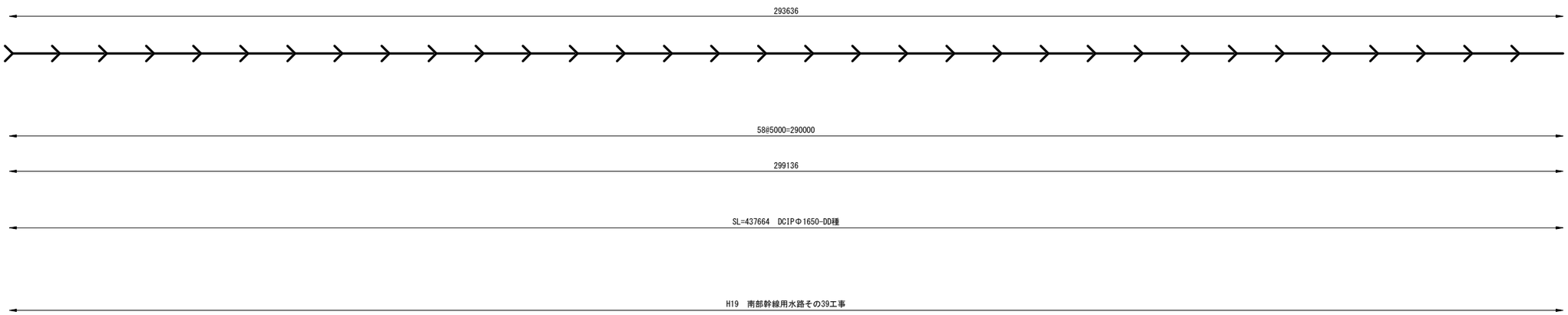

凡　例

	DCIP管 T形直管
	SP管 直管
	SP管 曲管
	SP管 T字管
	SP管 フランジ付T字管
	SP管 可撓管
	SP管 DCIP管用 メカ挿加工
	SP管 現場全周溶接
	SP管 現場裏当て金溶接
①	管番号 直管・短管・異形管 ※寸法線上の番号はFRP製管の番号，その他は鋼管の番号

施設名	南部幹線用水路(0312100-1100-20)		
図面名	管割図		
作成年月	平成26年 3月		
縮尺	-	図面番号	7-48/53
作成者	関東農政局　両総農業水利事業所		

該当施設管理図	6-51/55	
工事名	図　示	
請負者		
納入者 （メーカー名）	管　渠	
	仕切弁	
	空気弁	

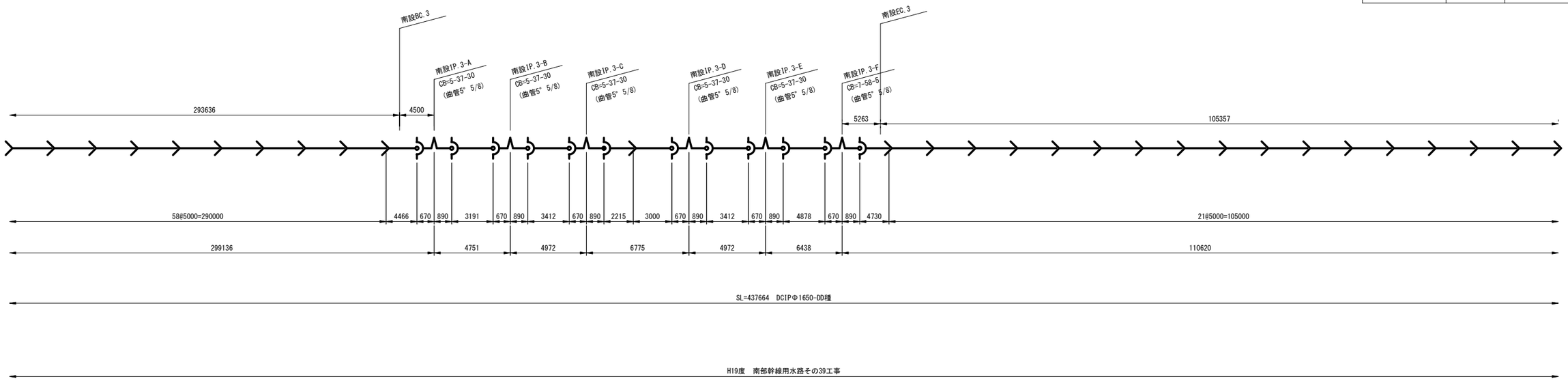

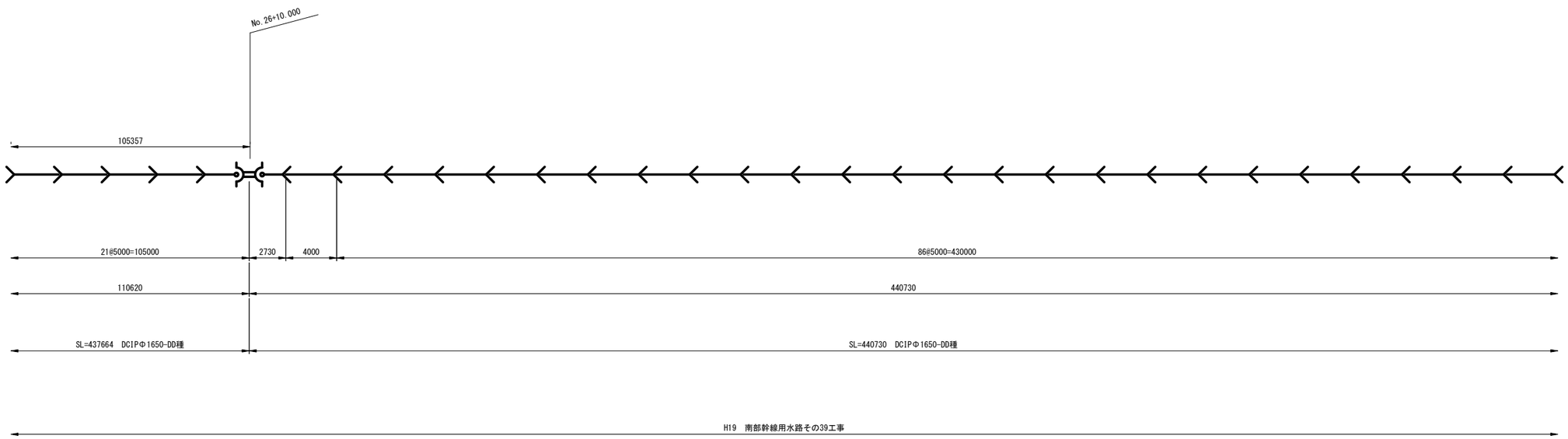

凡　例

	DCIP管 T形直管
	DCIP管 曲管
	DCIP管 K形継輪
	鋼管 直管
	鋼製異形管 T字管
	SP管 フランジ付T字管
	SP管 可撓管
	SP管 現場全周溶接
	SP管 現場裏当て金溶接
①	管番号 直管・短管・異形管 ※寸法線上の番号はFRP製管の番号，その他は鋼管の番号

施設名	南部幹線用水路(0312100-1100-20)		
図面名	管割図		
作成年月	平成26年 3月		
縮尺	-	図面番号	7-49/53
作成者	関東農政局　両総農業水利事業所		

該当施設管理図	6-52/55, 6-53/55	
工事名	図　示	
請負者		
納入者 （メーカー名）	管　渠	
	仕切弁	
	空気弁	

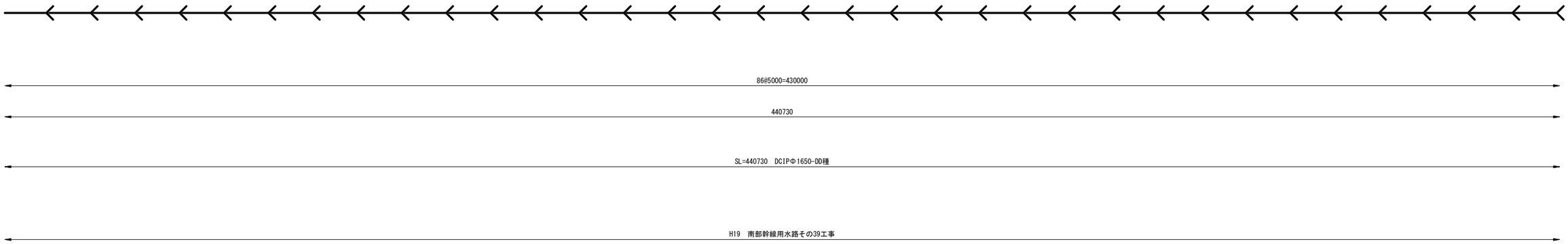

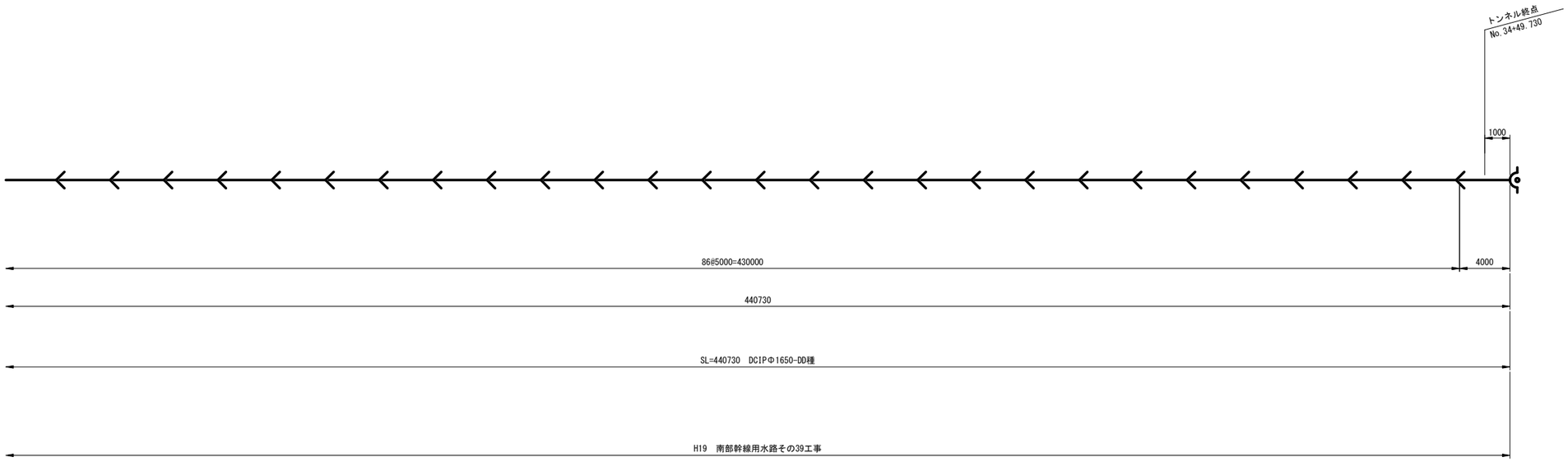

凡　例

	DCIP管 T形直管
	DCIP管 K形直管
	SP管 曲管
	SP管 T字管
	鋼製異形管 片落管
	鋼製伸縮可撓管
	鋼管･鋼製異形管 FRPM受口継手
	鋼管･鋼製異形管 フランジ継手
	鋼管･鋼製異形管 現地溶接継手
1	管番号 直管･短管･異形管 ※寸法線上の番号はFRPM管の番号，その他は鋼管の番号

施設名	南部幹線用水路(0312100-1100-20)		
図面名	管割図		
作成年月	平成26年 3月		
縮尺	-	図面番号	7-50/53
作成者	関東農政局　両総農業水利事業所		

該当施設管理図		6-53/55
工事名		図　示
請負者		
納入者（メーカー名）	管　渠	
	仕切弁	
	空気弁	

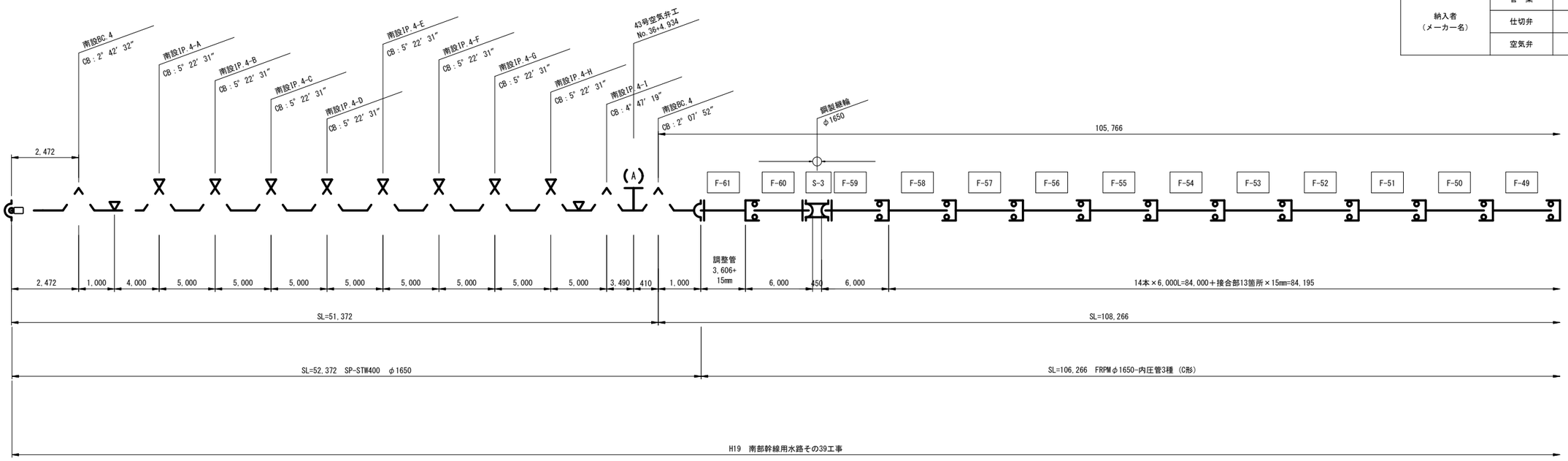

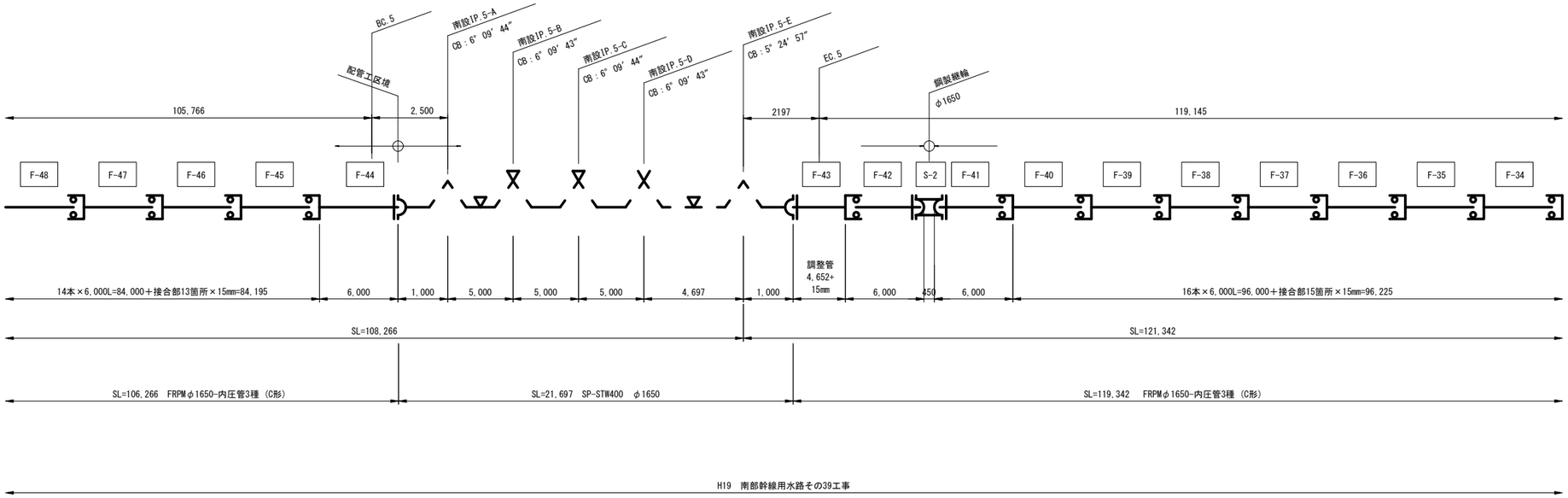

凡　例

	FRPM管 直管
	SP管 直管
	SP管 曲管
	SP管 T字管
	SP管 フランジ付T字管
	鋼管･鋼製異形管 FRPM受口継手
	鋼製継輪
	SP管 現場全周溶接
	SP管 現場裏当て金溶接
①	管番号 直管･短管･異形管 ※寸法線上の番号はFRPM管の番号，その他は鋼管の番号

施設名	南部幹線用水路(0312100-1100-20)		
図面名	管割図		
作成年月	平成26年 3月		
縮尺	－	図面番号	7-51/53
作成者	関東農政局　両総農業水利事業所		

該当施設管理図	6-54/55	
工事名	図　示	
請負者		
納入者 （メーカー名）	管　渠	
	仕切弁	
	空気弁	

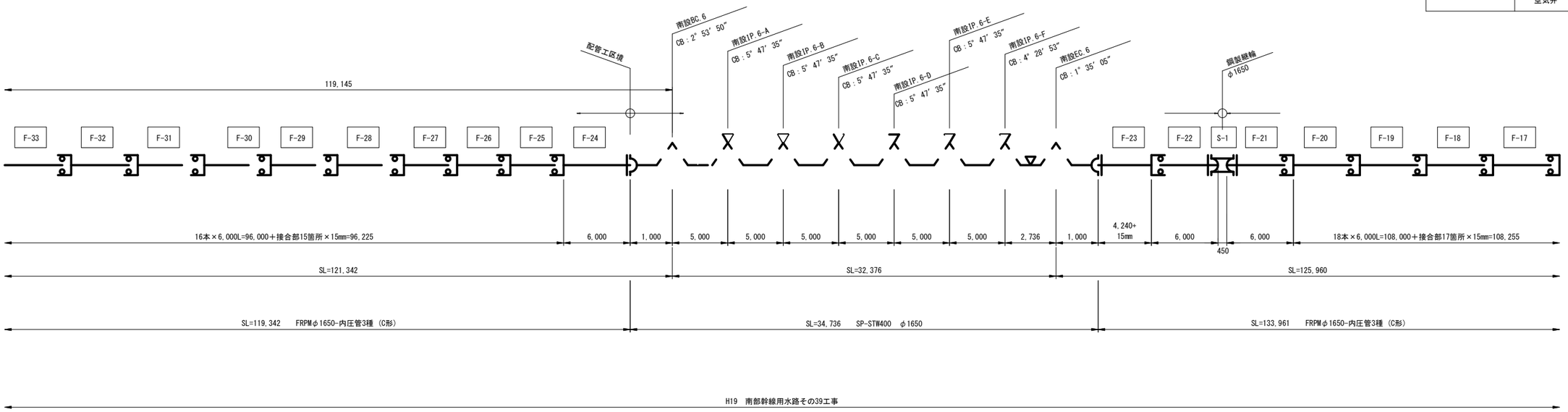

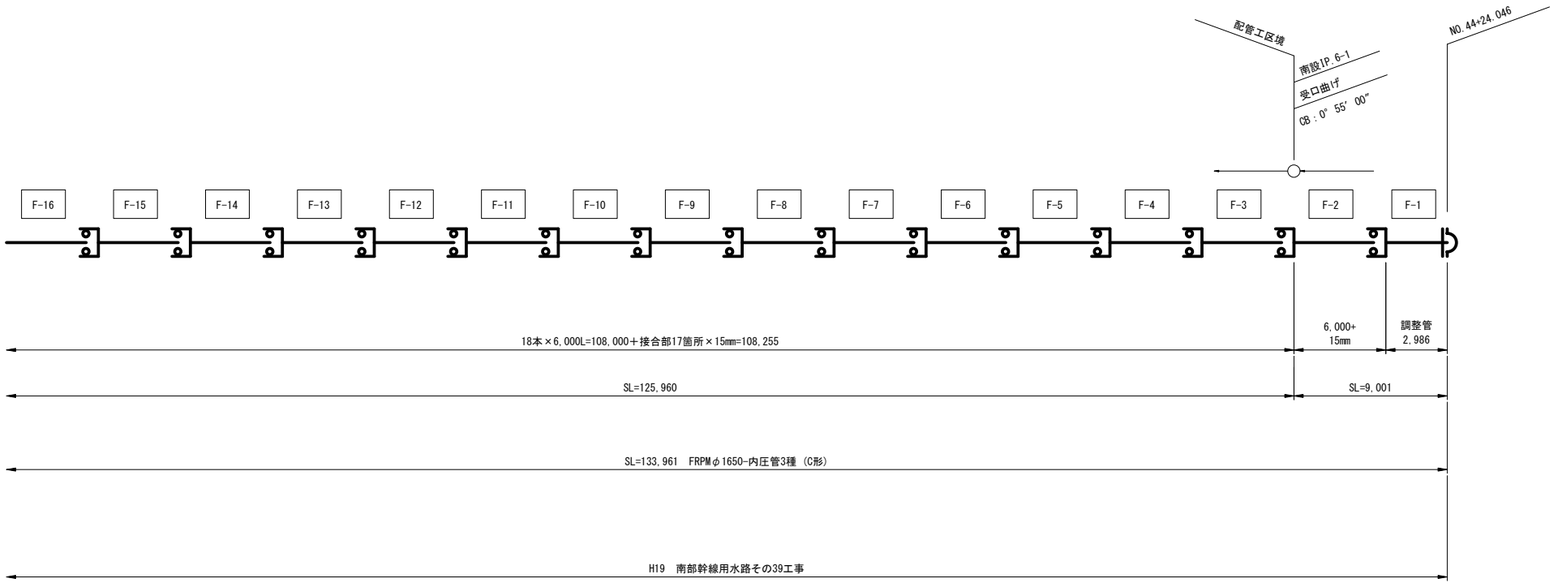

凡　例

	FRPM管 直管
	SP管 直管
	SP管 曲管
	SP管 T字管
	SP管 フランジ付T字管
	鋼管・鋼製異形管 FRPM受口継手
	鋼製継輪
	SP管 現場全周溶接
	SP管 現場裏当て金溶接
①	管番号 直管・短管・異形管 ※寸法線上の番号はFRPM管の番号，その他は鋼管の番号

施設名	南部幹線用水路(0312100-1100-20)		
図面名	管割図		
作成年月	平成26年 3月		
縮尺	－	図面番号	7-52/53
作成者	関東農政局　両総農業水利事業所		

該当施設管理図	6-55/55	
工事名	図　示	
請負者		
納入者（メーカー名）	管　渠	
	仕切弁	
	空気弁	

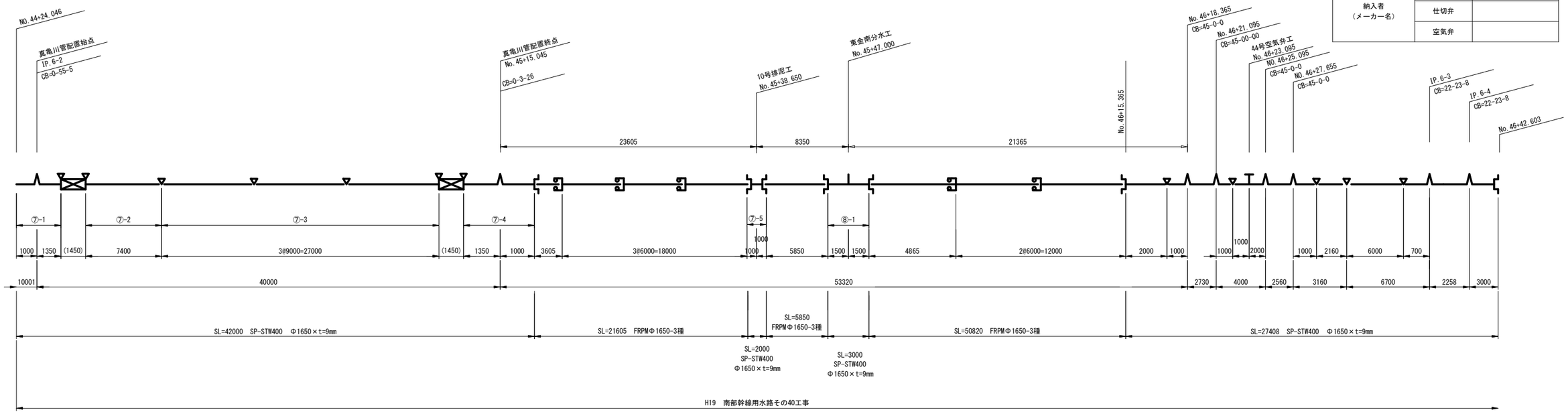

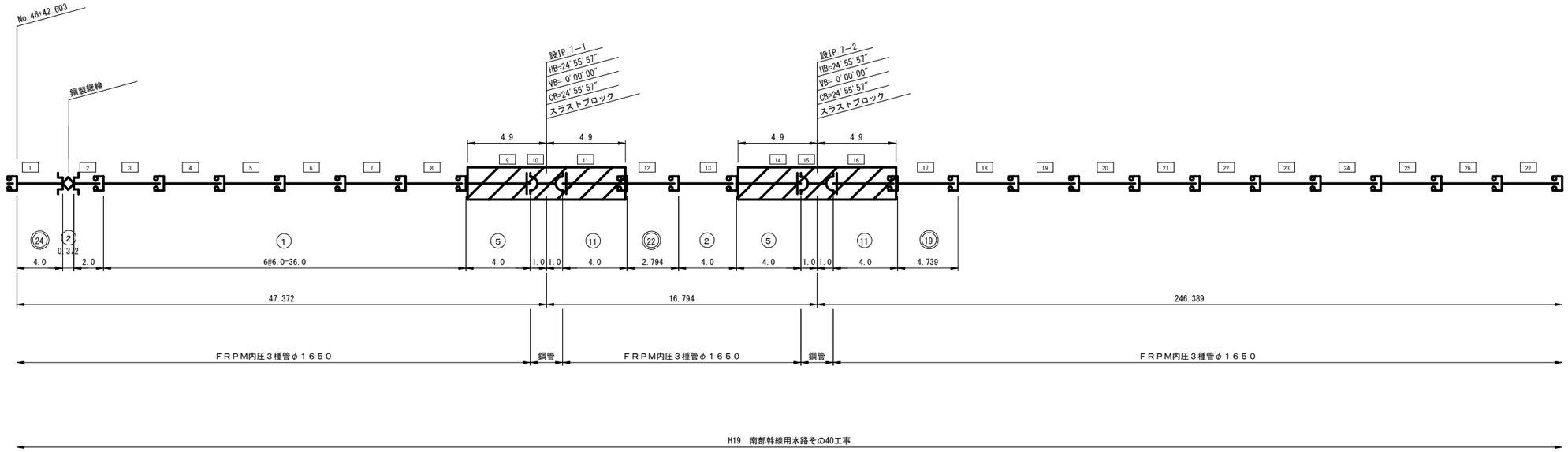

凡　例

	FRPM管 直管
	SP管 直管
	SP管 曲管
	SP管 Ｔ字管
	SP管 フランジ付Ｔ字管
	鋼管･鋼製異形管 FRPM受口継手
	鋼製継輪
	SP管 FRPM用継輪
	SP管 現場全周溶接
①	管番号 直管･短管･異形管 ※寸法線上の番号はFRPM管の番号，その他は鋼管の番号

施設名	南部幹線用水路(0312100-1100-20)		
図面名	管割図		
作成年月	平成26年 3月		
縮尺	－	図面番号	7-53/53
作成者	関東農政局　両総農業水利事業所		

標準断面図（1/31）

取付水路部横断図

S=1/100

NO.0 + 12.071

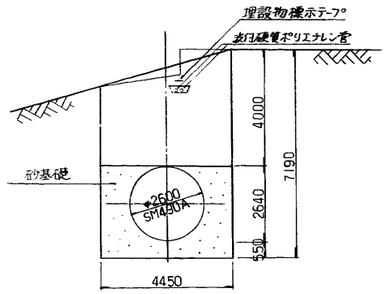

NO.0 + 27.902

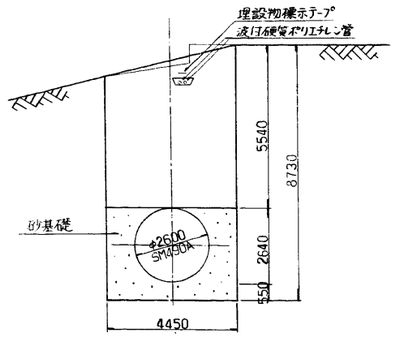

管埋設標準図

S=1/100

開渠部標準断面図

NO.1+3.700～NO.2+17.000

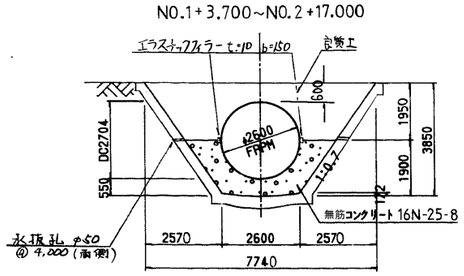

トンネル部標準断面図

NO.0+32.900～NO.1+ 3.700
NO.2+17.000～NO.2 + 44.900

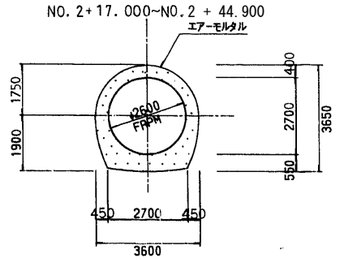

開渠部浮上防止工

S = 1/50

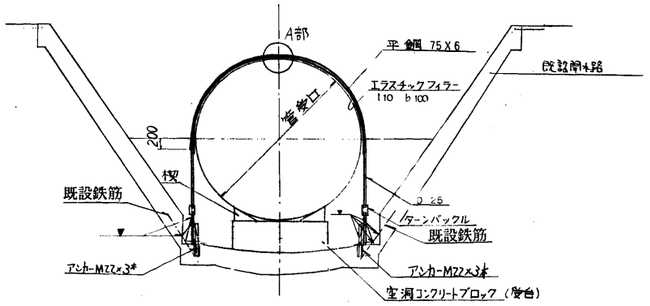

浮上防止工は管軸口に2箇所設置する。

トンネル部浮上防止工

S = 1/50
NO.0+32.900～NO.1+ 3.700
NO.2+17.000～NO.2 +44.900

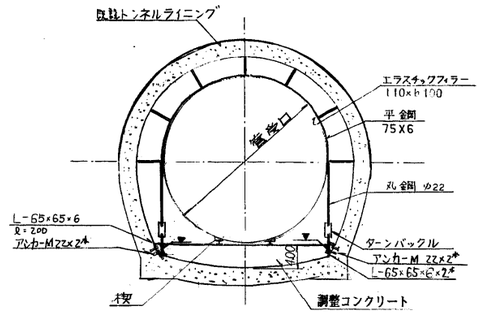

浮上防止工は管1本に1箇所設置する。

浮上防止詳細図（トンネル部）

S=1/10

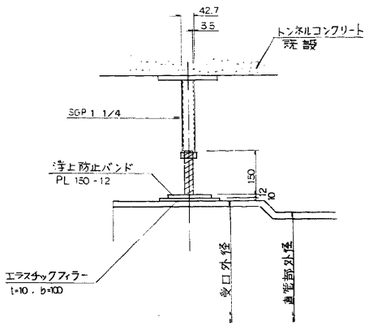

A部詳細

S = 1/2

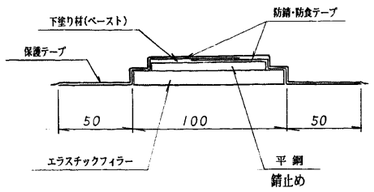

通信ケーブル保護工埋設標準断面図

S=1/10

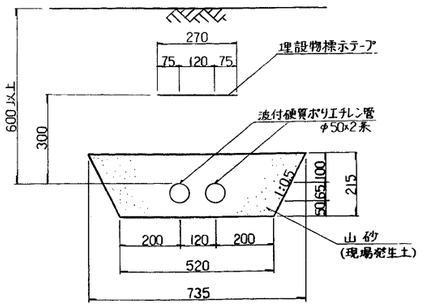

施設名	南部幹線用水路(0312100-1100-20)		
図面名	標準断面図（1/31）		
作成年月	平成26年 3月		
縮尺	A1 図示	図面番号	8-1/310
作成者	関東農政局　両総農業水利事業所		

標準断面図（2/31） S=1：50

強化プラスチック複合管（φ2600）

水路部

NO.12+35.000～NO.13+49.000

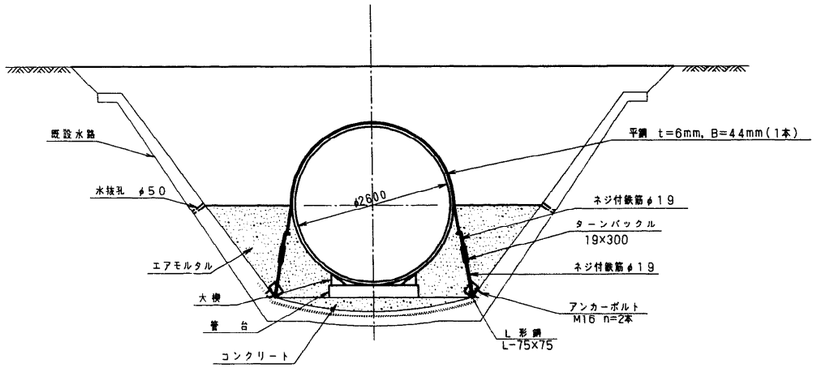

トンネル部

NO.2+44.900～NO.7+2.095

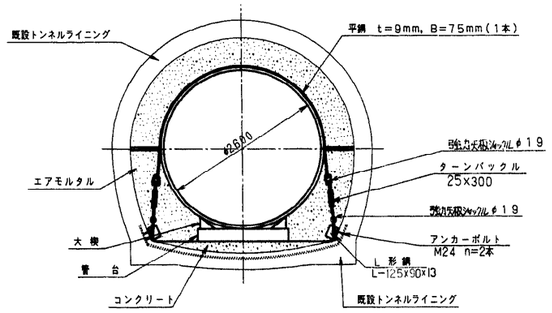

鋼管（φ2600）

山留部

NO.7+38.812～NO.8+5.812
NO.11+14.007～NO.12+3.667

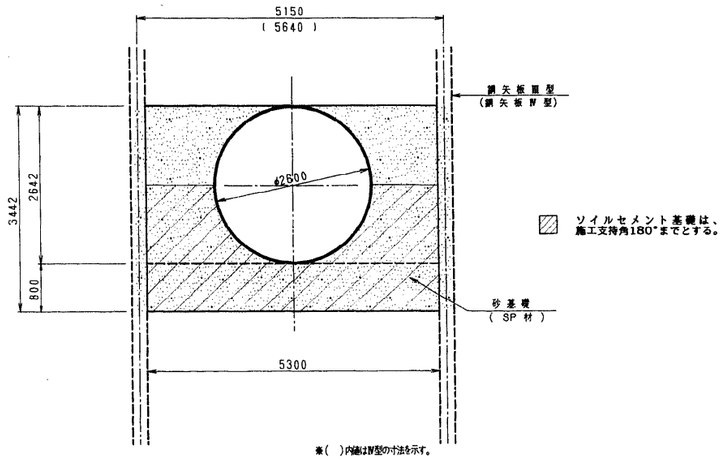

山留部

NO.12+3.667～NO.12+35.000

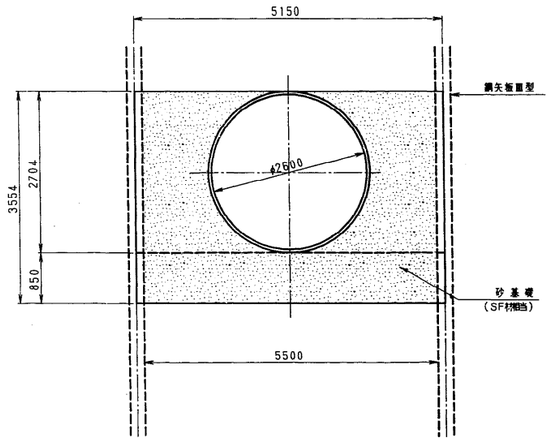

ずれ防止金物詳細図（トンネル部）

S=1:10

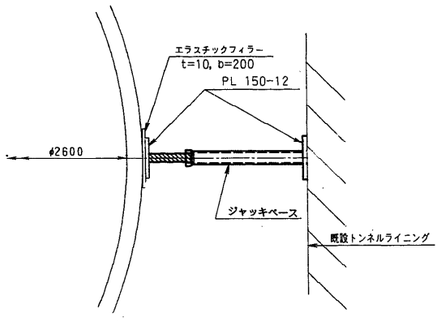

素堀部

NO.7+9.838～NO.7+38.812
NO.13+49.000～NO.14+18.000

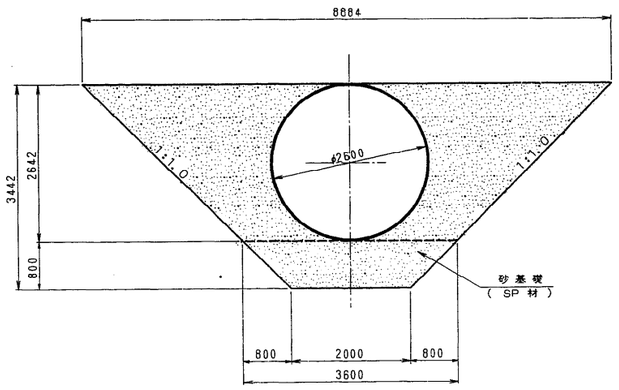

施設名	南部幹線用水路(0312100-1100-20)		
図面名	標準断面図（2/31）		
作成年月	平成26年 3月		
縮尺	A1 図示	図面番号	8-2/310
作成者	関東農政局　両総農業水利事業所		

標準断面図（3/31）

水 路 部 S=1:50

NO.14+18.000～NO.16+22.170
NO.16+45.924～NO.19+24.000

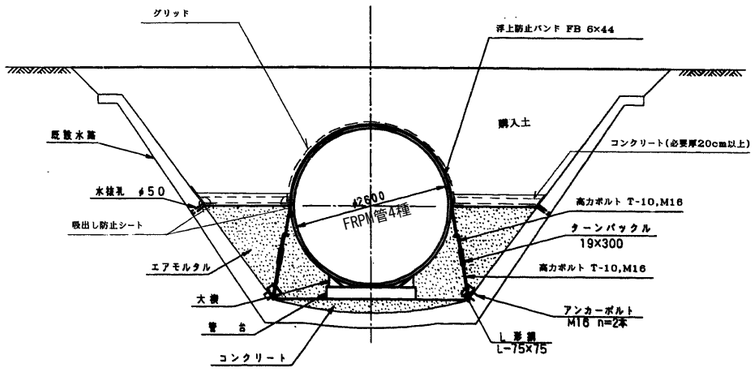

浮上防止バンド詳細図

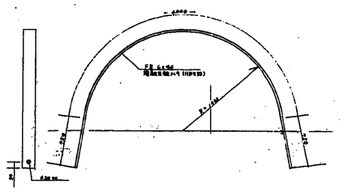

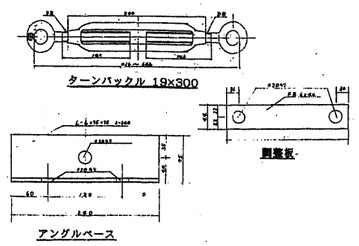

曲げ配管部ずれ防止金物詳細図

S=1:10

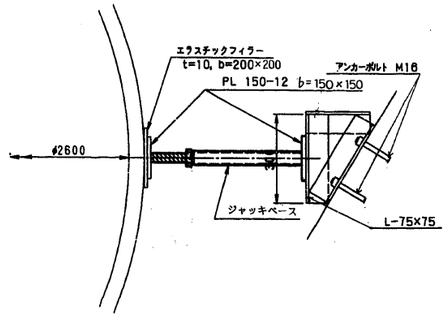

ターンバックル取付詳細図

S=1:40

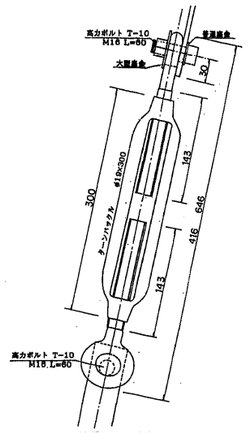

アンカー取付詳細図

S=1:40

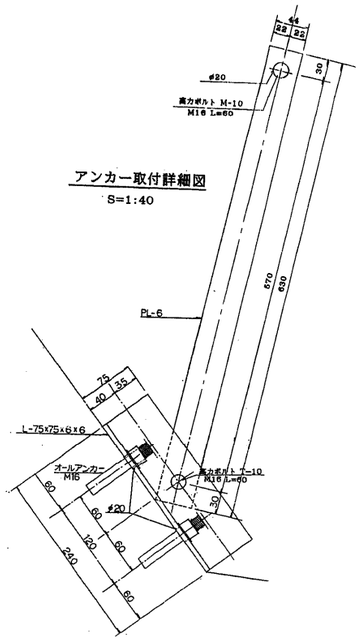

水 路 部 S=1:50

NO.16+22.170～NO.16+45.924

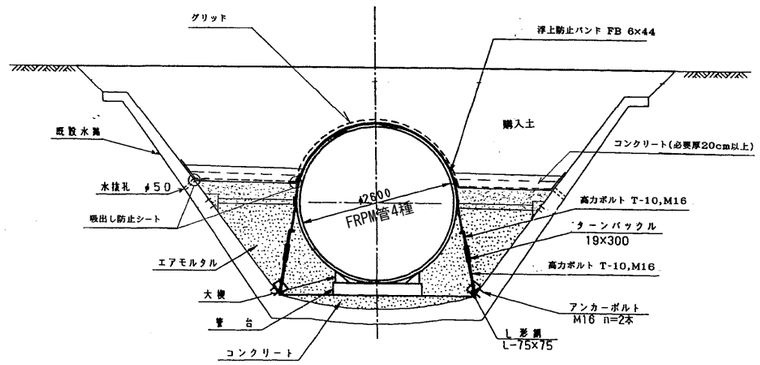

浮上防止金具設置図

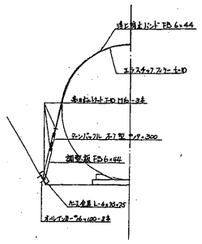

設計条件

① 浮上に対する検討について、180°基礎部については浮上防止バンドの力は考慮しないものとする。360°基礎部は、アンカー耐力を計上する。

② 設計に使用する重量等の諸条件は下表のとおりとする。

名称	状態	単位重量	単位
土	湿潤	1.600	ton／m3
土	水中	0.850	ton／m3
コンクリート	無筋	2.350	ton／m3
エアモルタル	1：1	0.700	ton／m3
エアモルタル	1：0．5	0.650	ton／m3
FRPM管		0.998	ton／m

設定条件

本工事竣工時
最終仕上がり高さ－20cmとする。
浮上に対する安全率は1．0以上とする。

水路完成時
最終仕上がり高さで計算。
浮上に対する安全率は1．2以上とする。

計算手法

浮上に対する計算は、全体と管幅の両方で行う。
管幅で計算する場合は、側荷重について
①コンクリート重量は全て加味する。
②土荷重は、コンクリート面からの三角荷重分布とする。
③設計水位は、既設水路天端高さとする。

使用材料の設定
グリッドの伸びは、設計荷重引張時で3．8%以下とする。
グリッドの引張強度は、クリープ低減後で設計荷重とする。
上記事項は両方同時とする。

施設名	南部幹線用水路(0312100-1100-20)		
図面名	標準断面図（3/31）		
作成年月	平成26年 3月		
縮尺	A1 図示	図面番号	8-3/310
作成者	関東農政局　両総農業水利事業所		

標準断面図（4/31） S=1：100

水路部(普通地盤部)

NO. 19+31. 000～NO. 21+10. 000
NO. 23+0. 000～IP. 6-3

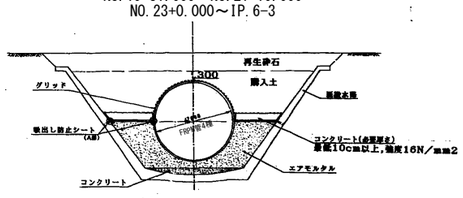

水路部(軟弱地盤部)

NO. 19+26. 000～NO. 19+31. 000
NO. 21+10. 000～NO. 23+0. 000

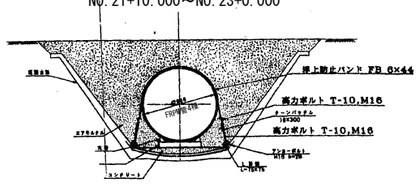

トンネル部

IP. 6-3～NO. 27+12. 945

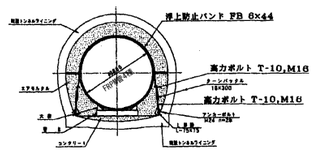

A部拡大図

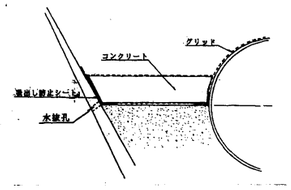

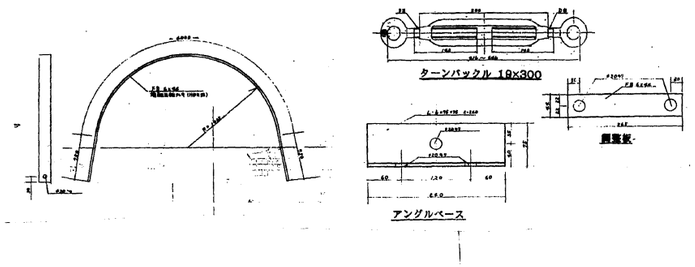

ずれ防止金物詳細図(トンネル部)

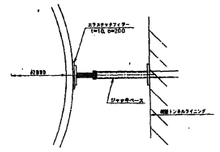

設計条件
① 浮上に対する検討について、180°基礎部については浮上防止バンドの力は考慮しないものとする。360°基礎部は、アンカー耐力を計上する。
② 設計に使用する重量等の諸条件は下表のとおりとする。

名称	状態	単位重量	単位
土	湿潤	1.600	ton／m3
土	水中	0.850	ton／m3
コンクリート	鉄筋	2.350	ton／m3
エアモルタル	1：1	0.700	ton／m3
エアモルタル	1：0. 5	0.650	ton／m3
FRPM管		0.998	ton／m

設定条件
本工事竣工時
　最終仕上がり高さ－20cmとする。
　浮上に対する安全率は1. 0以上とする。
水路完成時
　最終仕上がり高さで計算。
　浮上に対する安全率は1. 2以上とする。

計算手法
　浮上に対する計算は、全体と管幅の両方で行う。
　管幅で計算する場合は、側荷重について
　　①コンクリート重量は全て加味する。
　　②土荷重は、コンクリート面からの三角荷重分布とする。
　　③設計水位は、既設水路天端高さとする。

使用材料の設定
　グリッドの伸びは、設計荷重引張時で3. 8%以下とする。
　グリッドの引張強度は、クリープ低減後で設計荷重とする。
　上記事項は両方同時とする。

浮上防止金具設置図

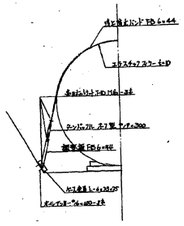

アンカー取付詳細図
S=1：20

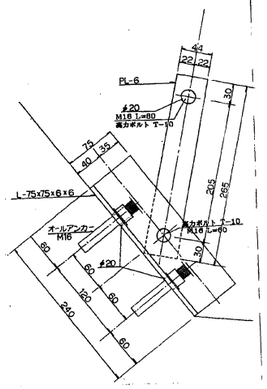

ターンバックル取付詳細図 S=1：20

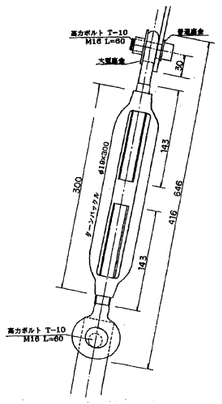

施設名	南部幹線用水路(0312100-1100-20)		
図面名	標準断面図 (4/31)		
作成年月	平成26年 3月		
縮尺	A1 図示	図面番号	8-4/310
作成者	関東農政局　両総農業水利事業所		

標準断面図（5/31） S=1：50

水路部
（180° エアモルタル＋盛土）
IP.10-2～NO.35+21.380

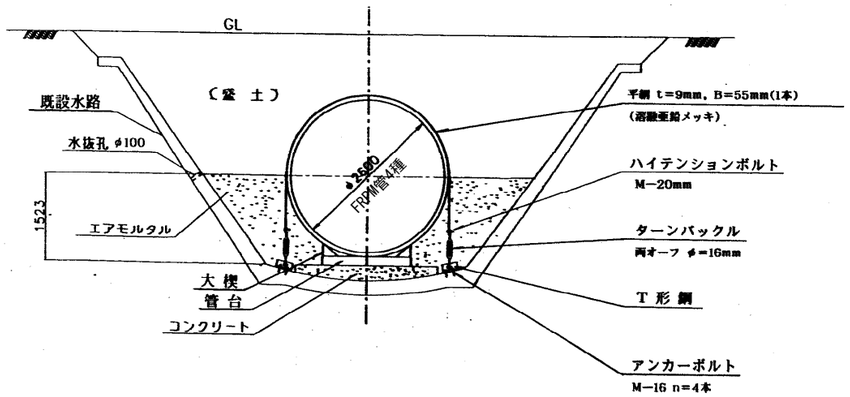

水路部
（360° エアモルタル＋張コンクリート）
NO.36+22.500～NO.38+46.740

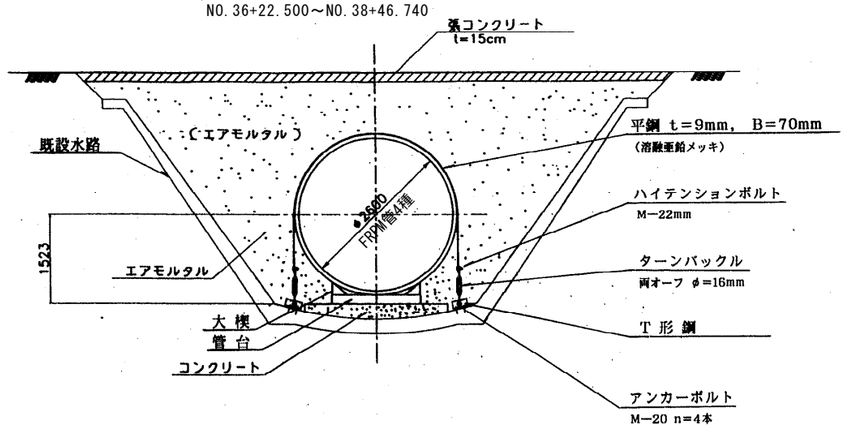

水路部
（360° エアモルタル＋盛土）
NO.40+43.800～NO.42+43.870 GL=22.00

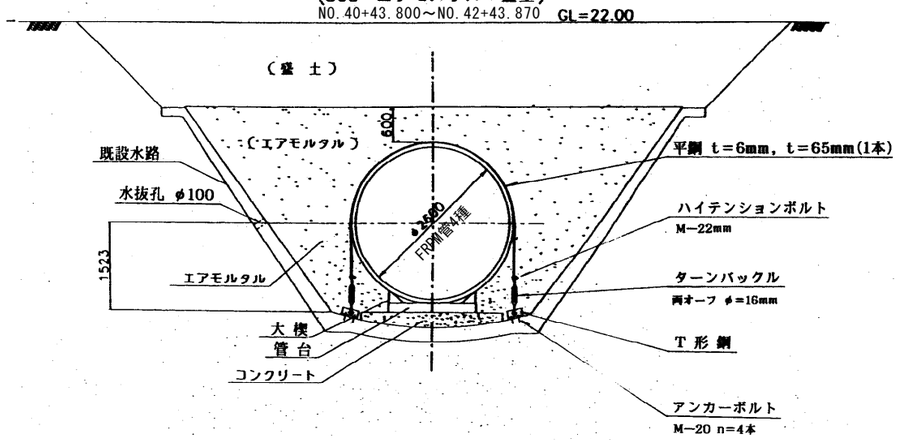

水路部
（360° エアモルタル＋盛土）
NO.44+3.870～NO.45+36.031

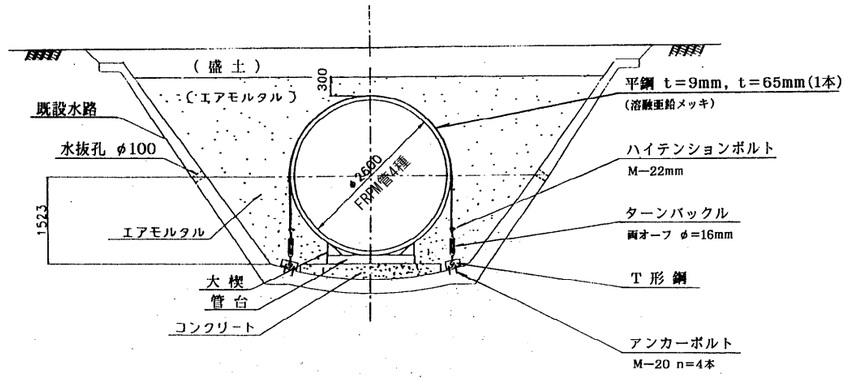

曲げ配管部ずれ防止金物詳細図
S=1/10

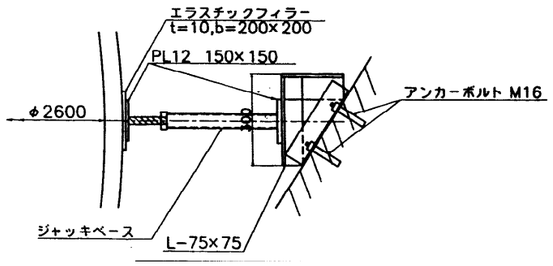

浮上防止金具（開水路）防食工
（180° エアモルタル部）

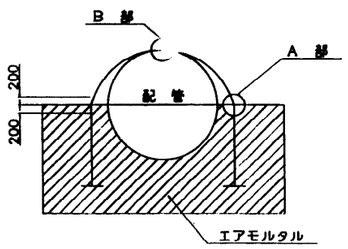

A部詳細

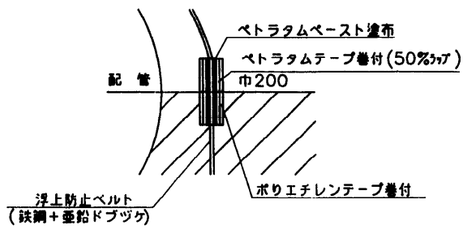

B部詳細

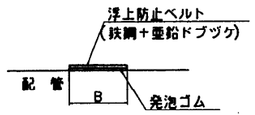

施設名	南部幹線用水路(0312100-1100-20)		
図面名	標準断面図（5/31）		
作成年月	平成26年 3月		
縮尺	A1 図示	図面番号	8-5/310
作成者	関東農政局 両総農業水利事業所		

標準断面図（6/31） S=1：50

トンネル部

NO.38+46.740～NO.40+43.800
NO.42+43.870～NO.44+3.870

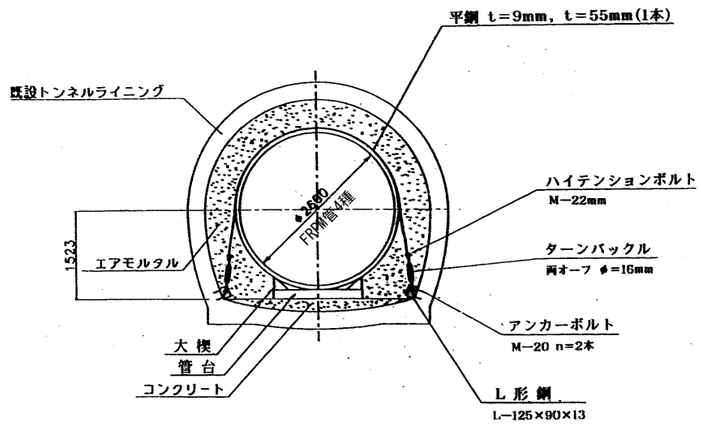

5号サイホン部

NO.32+23.109～IP.10-2

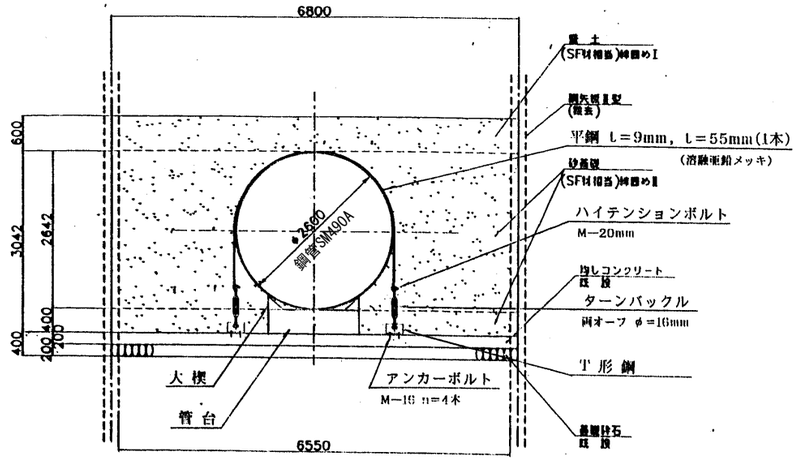

T形鋼 詳細図

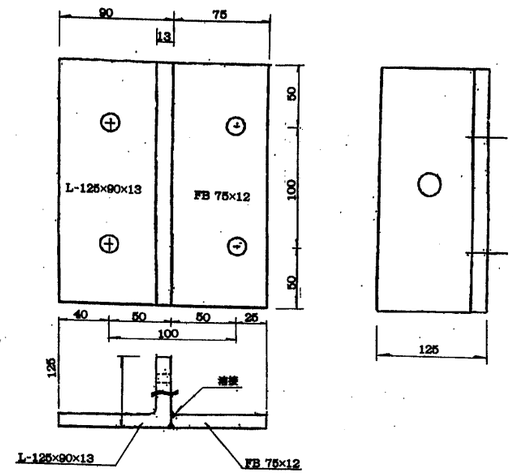

ずれ防止金物詳細図（トンネル部）

S=1/10

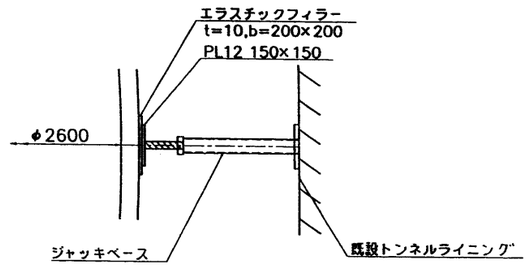

※管芯180° 左右に1対設置

水 路 橋 部

（固定バンド）
NO.35+21.380～NO.36+22.500

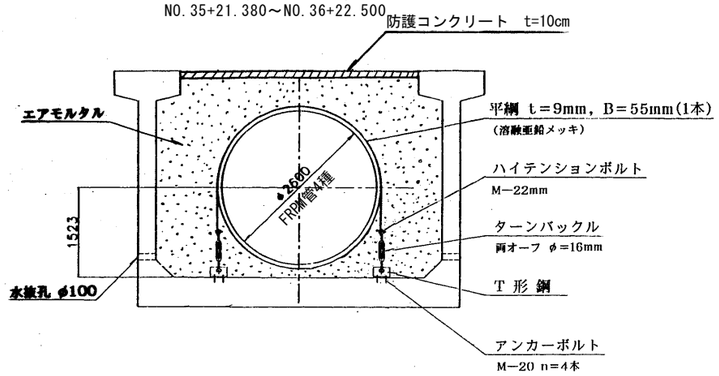

施設名	南部幹線用水路(0312100-1100-20)		
図面名	標準断面図（6/31）		
作成年月	平成26年 3月		
縮尺	A1 図示	図面番号	8-6/310
作成者	関東農政局 両総農業水利事業所		

標準断面図（7/31） S=1：50

水路部
（180° エアモルタル＋盛土）
NO.56+24.000～NO.57+36.019

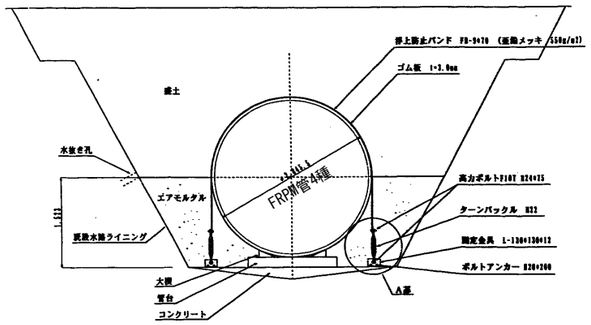

水路部
（360° エアモルタル＋盛土）
NO.45+36.031～NO.50+42.832

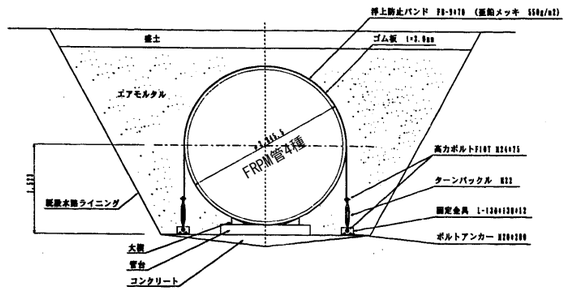

トンネル部
（インバート切削部）
NO.51+21.280～NO.56+16.220

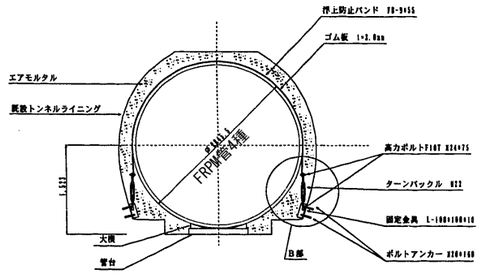

インバート切削部
（180° エアモルタル＋盛土）
NO.56+16.220～NO.56+24.000

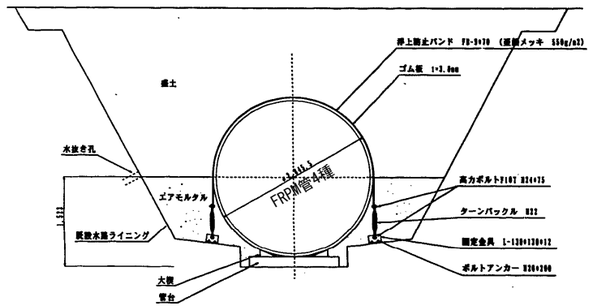

インバート切削部
（360° エアモルタル＋盛土）
NO.50+42.832～NO.51+21.280

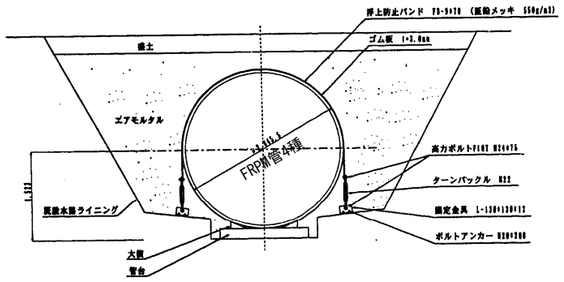

A部詳細図
S=1／20

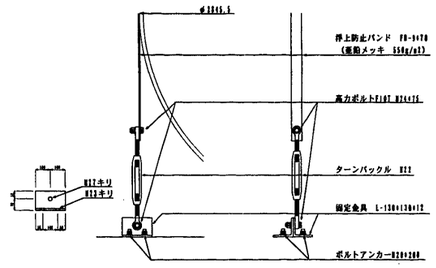

B部詳細図
S=1／20

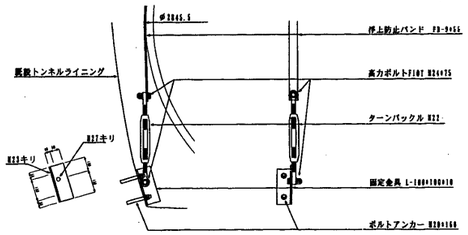

曲げ配管部ずれ防止金物詳細図
S=1／10

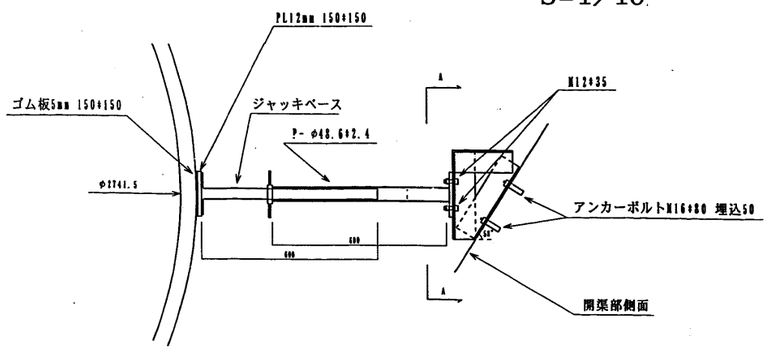

ずれ防止金物詳細図(トンネル部)
S=1／10

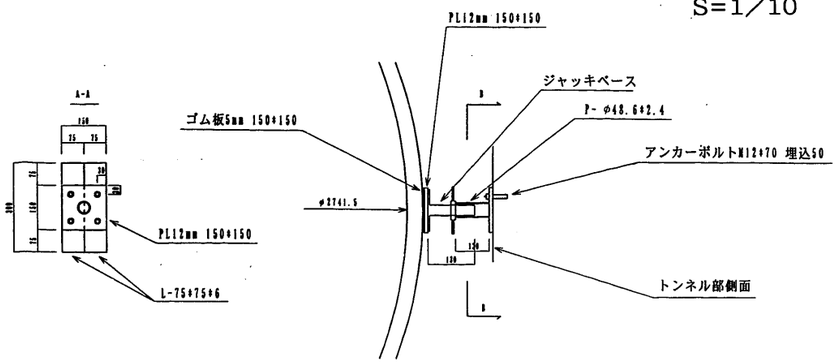

施設名	南部幹線用水路(0312100-1100-20)		
図面名	標準断面図 (7/31)		
作成年月	平成26年 3月		
縮尺	A1 図示	図面番号	8-7/310
作成者	関東農政局　両総農業水利事業所		

標準断面図（8/31） S=1：50

水 路 部

（180° エアモルタル＋盛土）

NO.57+36.019～NO.60+35.180
NO.62+30.250～NO.64+16.410

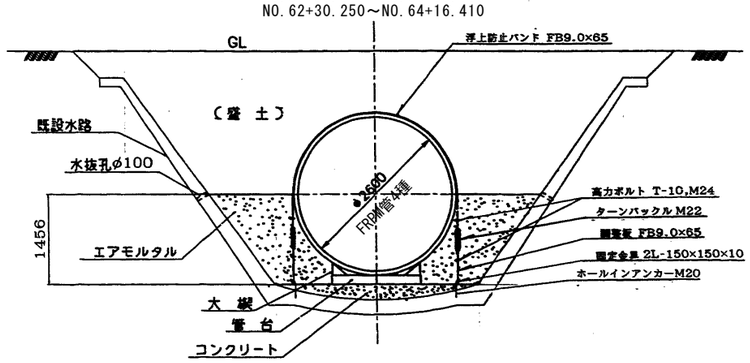

トンネル部

（インバート切削部）

NO.60+35.180～NO.62+30.250

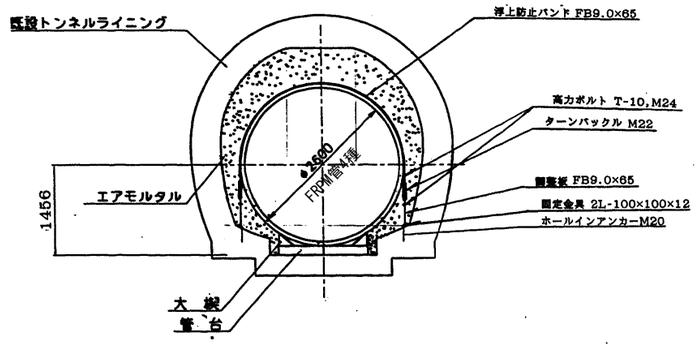

曲げ配管部ずれ防止金物詳細図（ 水路部）

S=1/10

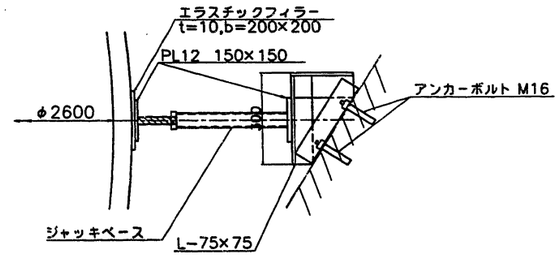

インバート切削部

（180° エアモルタル＋盛土）

NO.60+7.184～NO.60+35.180
NO.64+0.410～NO.64+16.410

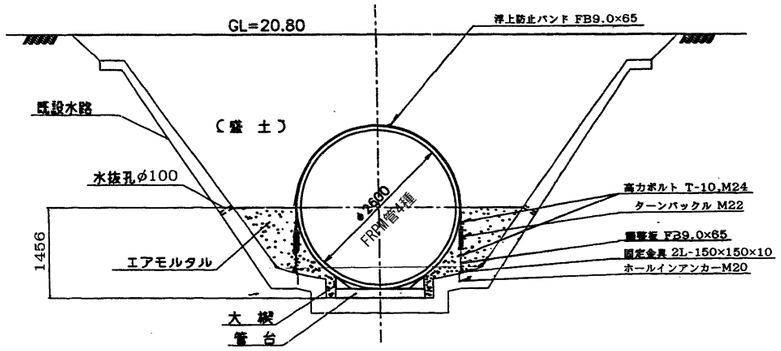

浮上防止金具（開水路）防食工

（180° エアモルタル部）

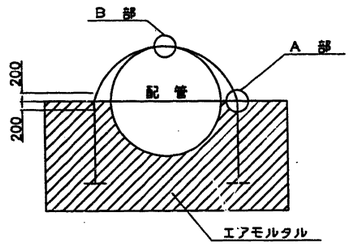

A部詳細

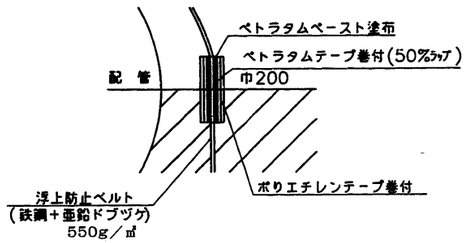

B部詳細

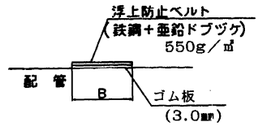

ずれ防止金物詳細図（トンネル部）

S=1/10

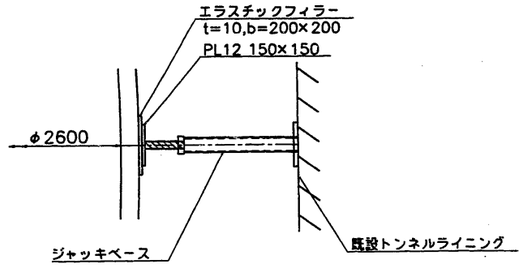

※管芯180° に左右に1対設置

施設名	南部幹線用水路(0312100-1100-20)		
図面名	標準断面図 (8/31)		
作成年月	平成26年 3月		
縮尺	A1 図示	図面番号	8-8/310
作成者	関東農政局 両総農業水利事業所		

標準断面図（9/31）

水路部 S=1:50
（180° エアモルタル+盛土）

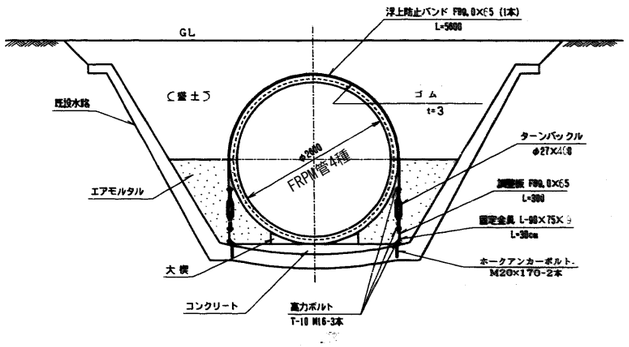

施設名	測点	延長	備考
C-28	NO.65+11.400～NO.66+15.000	53.600	
C-28	NO.66+43.660～NO.67+13.150	19.490	
C-29	NO.70+23.190 ～ NO.70+41.500	18.310	
C-29	NO.70+44.500 ～ NO.72+ 4.724	60.200	
C-29	NO.72+13.924 ～ NO.75+ 5.540	141.433	

（注） 浮上防止金具は、管1本（L＝4．0m）につき1箇所設置する。

トンネル部
S=1:50

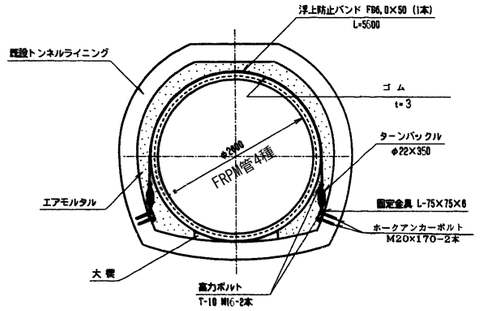

施設名	測点	延長	備考
T-28	NO.64+16.410 ～ NO.65+11.400	44.990	

（注） 浮上防止金具は、管1本（L＝4．0m）につき1箇所設置する。

インバート切削部 S=1:50
（180° エアモルタル+盛土）

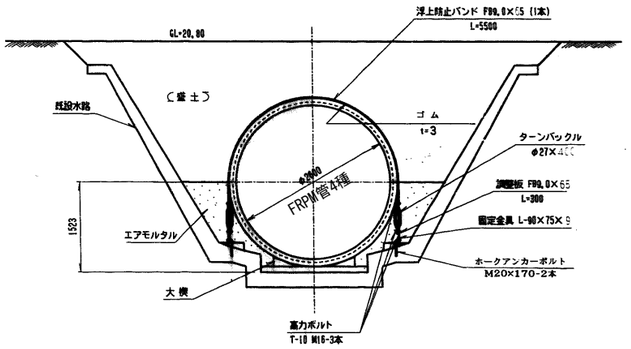

施設名	測点	延長	備考
C-28	NO.67+13.150 ～ NO.67+17.150	4.000	
C-29	NO.70+19.190 ～ NO.70+23.190	4.000	

（注） 浮上防止金具は、管1本（L＝4．0m）につき1箇所設置する。

トンネル部 S=1:50
（インバート切削部）

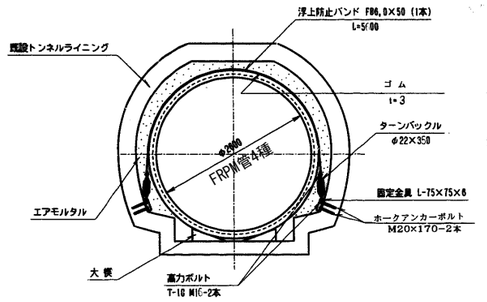

施設名	測点	延長	備考
T-29	NO.67+17.150 ～ NO.70+19.190	152.040	

（注） 浮上防止金具は、管1本（L＝4．0m）につき1箇所設置する。

浮上防止金具詳細図

開水路部

浮上防止バンド
S=1:50

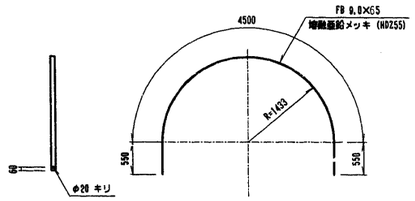

ターンバックル取付詳細図
S=1:10

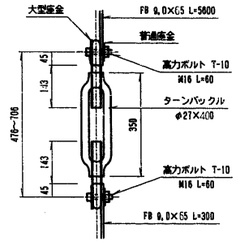

アンカー固定金具詳細図
S=1:10

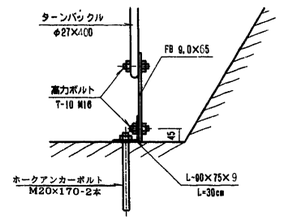

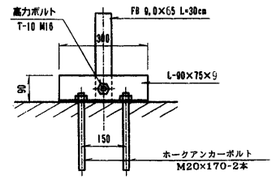

トンネル部

浮上防止バンド
S=1:50

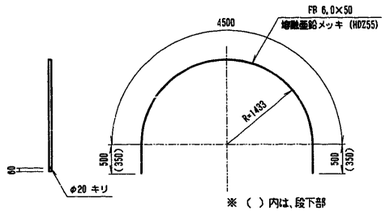

アンカー固定金具詳細図
ターンバックル取付詳細図
S=1:10

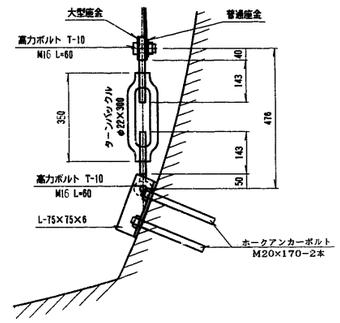

ずれ防止金物詳細図(トンネル部)
S=1:10

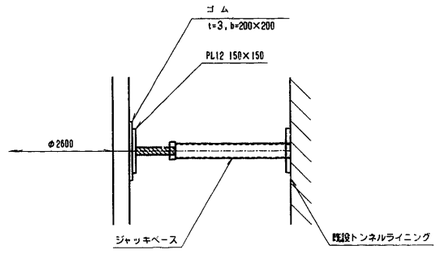

施設名	南部幹線用水路(0312100-1100-20)		
図面名	標準断面図 (9/31)		
作成年月	平成26年 3月		
縮尺	A1 図示	図面番号	8-9/310
作成者	関東農政局 両総農業水利事業所		

標準断面図（10/31）

トンネル部標準断面
S=1:30

NO.75+5.540～NO.77+38.680

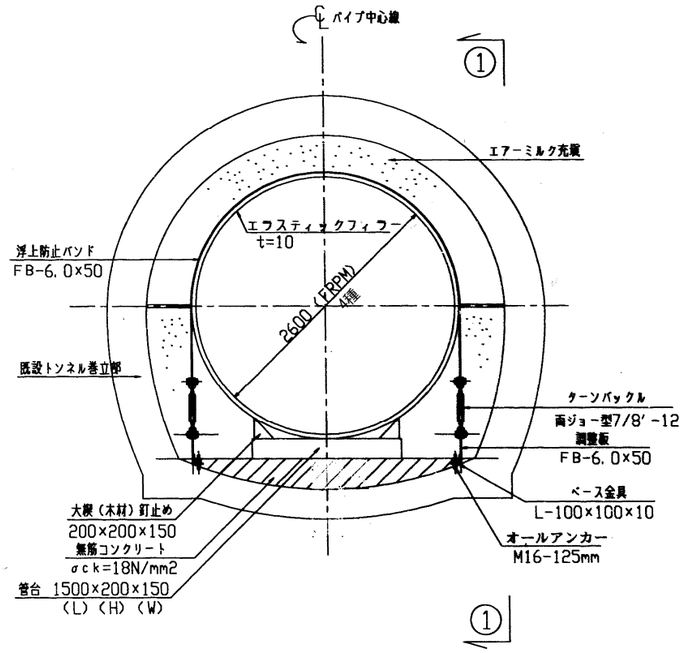

①-①

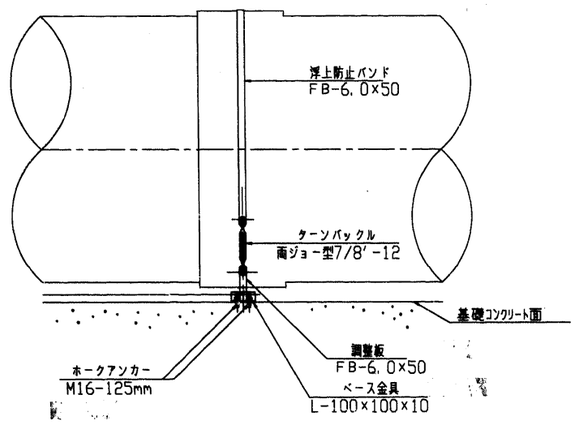

浮上防止バンド
S=1:30

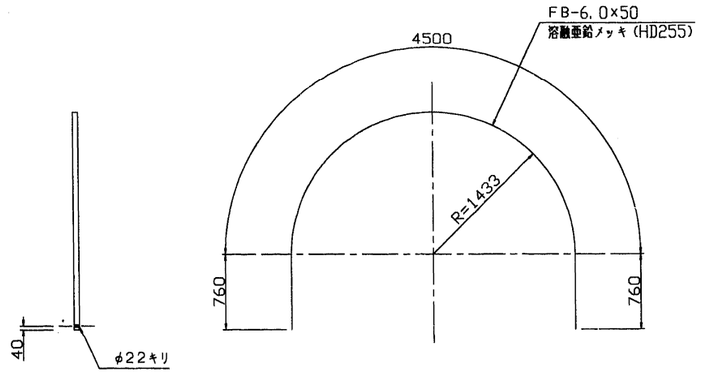

トンネル部アンカー取付詳細図
S=1:10

（正面図）

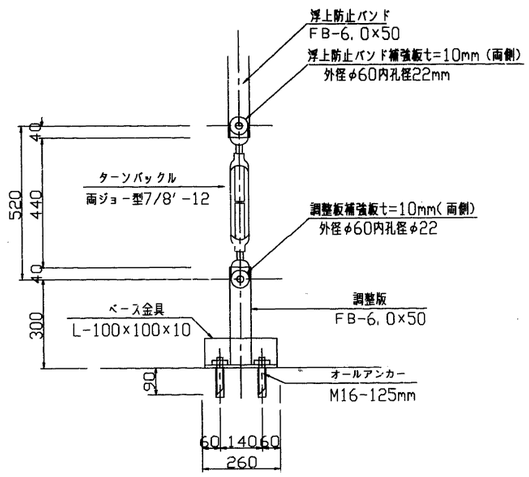

（側面図）

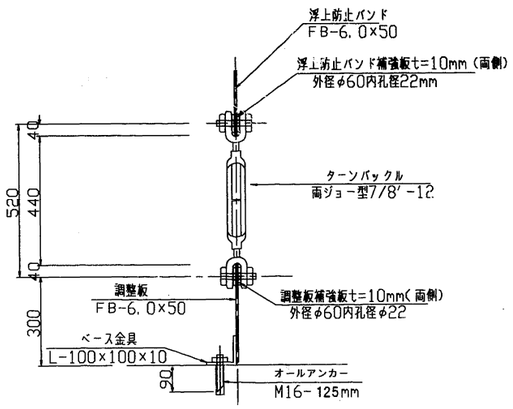

ずれ防止金物詳細図（トンネル部）
S=1:20

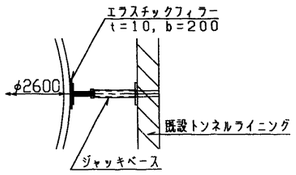

ドレーン詳細図
S=1:20

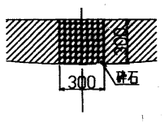

ころがり防止詳細図
S=1:40

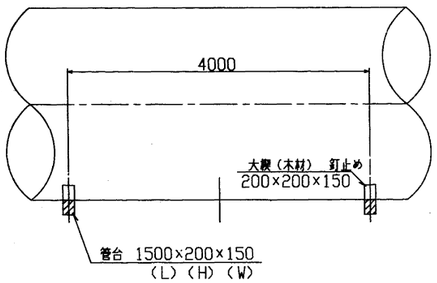

施設名	南部幹線用水路(0312100-1100-20)		
図面名	標準断面図（10/31）		
作成年月	平成26年 3月		
縮尺	A1 図示	図面番号	8-10/310
作成者	関東農政局　両総農業水利事業所		

標準断面図（11/31）

トンネル部標準断面

S=1:30

NO.77+38.680～NO.86+25.540

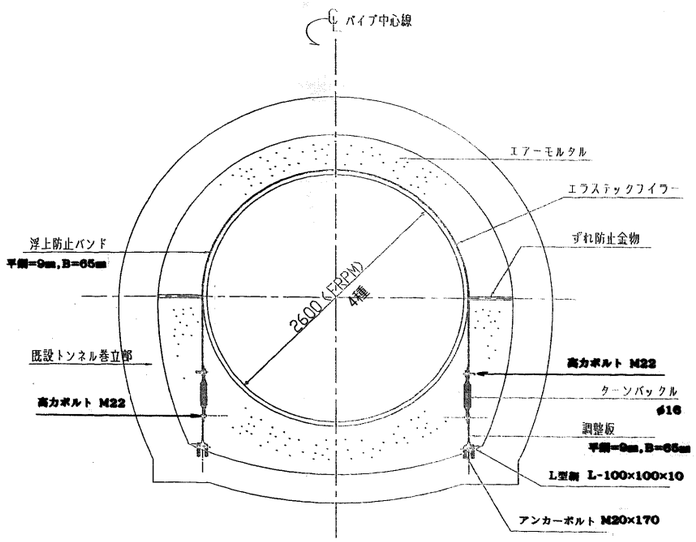

開水路部標準断面

S=1:30

NO.86+25.540～NO.86+29.540
NO.86+31.540～NO.91+41.906

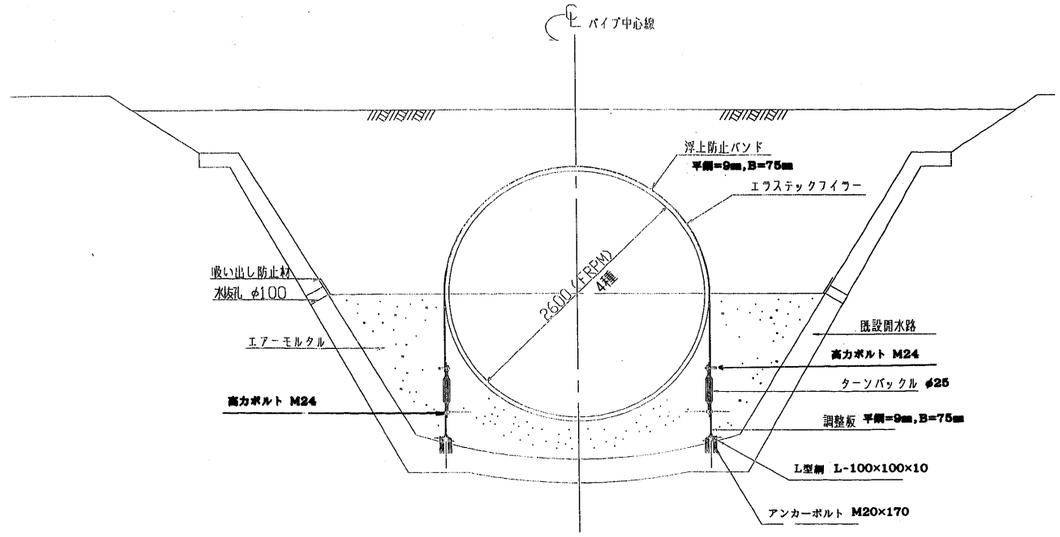

ずれ防止金物詳細図（トンネル部）

S=1:10

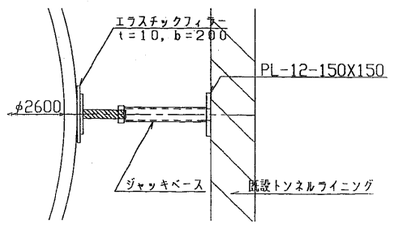

曲げ配管部ずれ防止金物詳細図

S=1:10

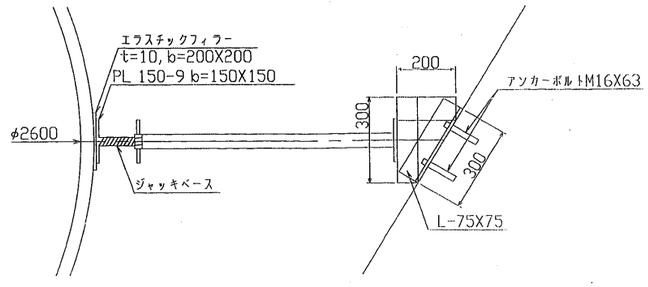

施設名	南部幹線用水路(0312100-1100-20)		
図面名	標準断面図（11/31）		
作成年月	平成26年 3月		
縮尺	A1 図示	図面番号	8-11/310
作成者	関東農政局　両総農業水利事業所		

標準断面図（12/31）

開水路部標準断面
S=1:30

NO.91+41.906～NO.99+46.037
NO.99+48.037～NO.100+0.560

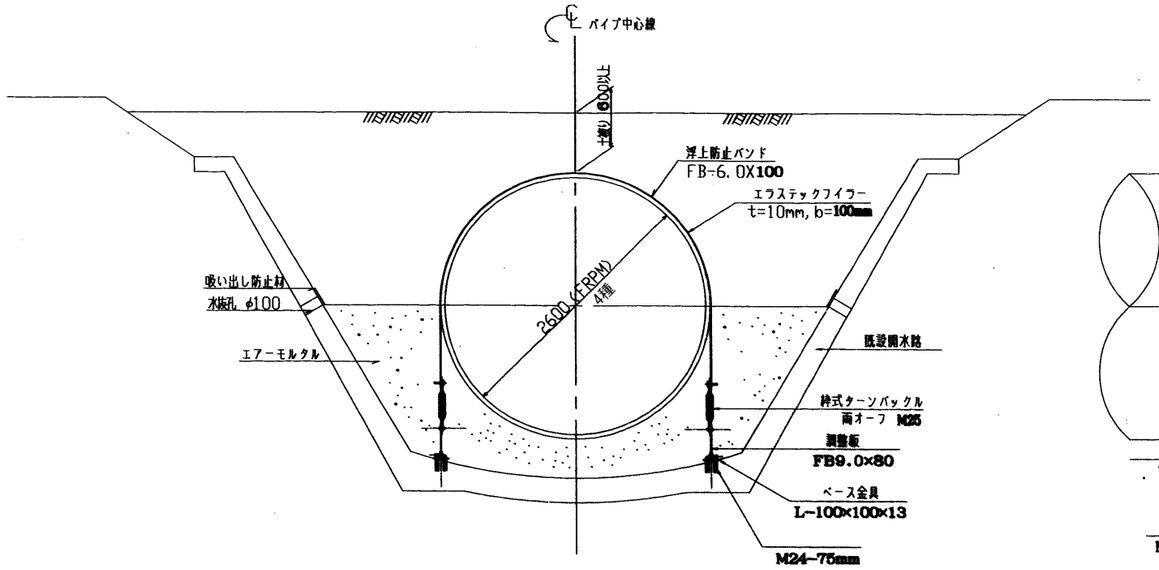

浮上防止工詳細図

①-①

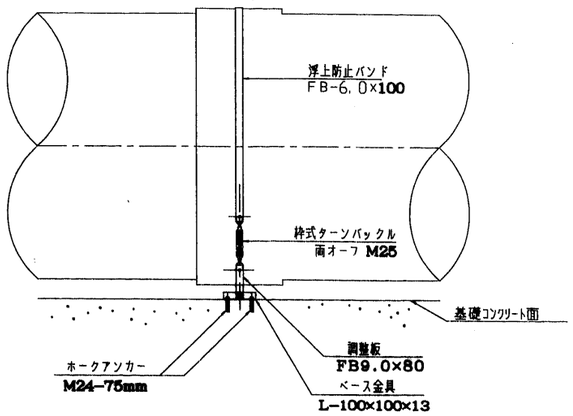

浮上防止バンド
S=1:30

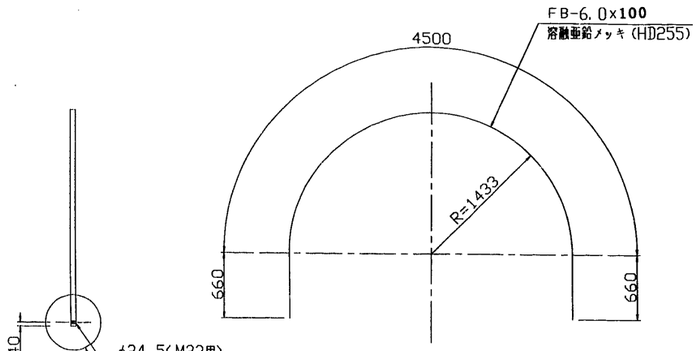

詳細図A
S=1:2

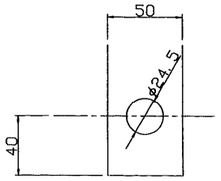

詳細図B
S=1:2.5

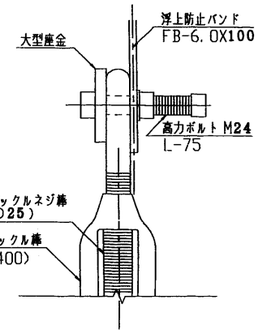

曲げ配管部ずれ防止金物詳細図
S=1:10

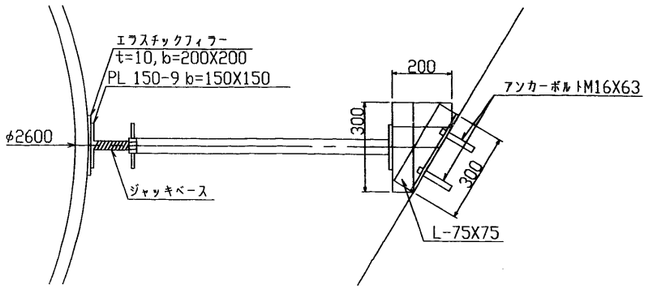

開渠部アンカー取付詳細図
S=1:10

（正面図）

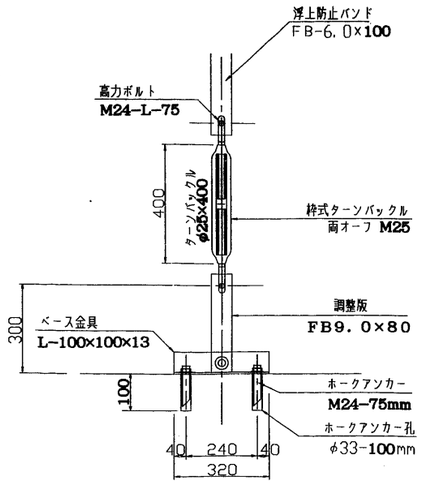

（側面図）

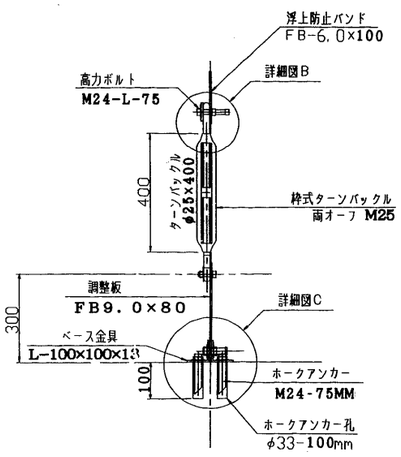

詳細図C
S=1:2.5

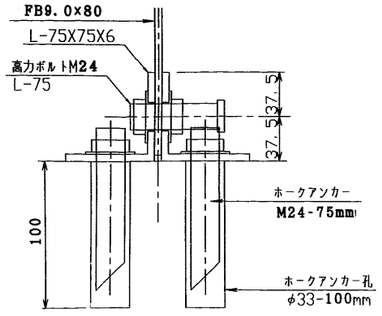

施設名	南部幹線用水路(0312100-1100-20)		
図面名	標準断面図（12/31）		
作成年月	平成26年 3月		
縮尺	A1 図示	図面番号	8-12/310
作成者	関東農政局　両総農業水利事業所		

標準断面図（13/31）

水路部

（180° エアモルタル＋盛土）S=1／50

NO.101+38.620～NO.106+43.500

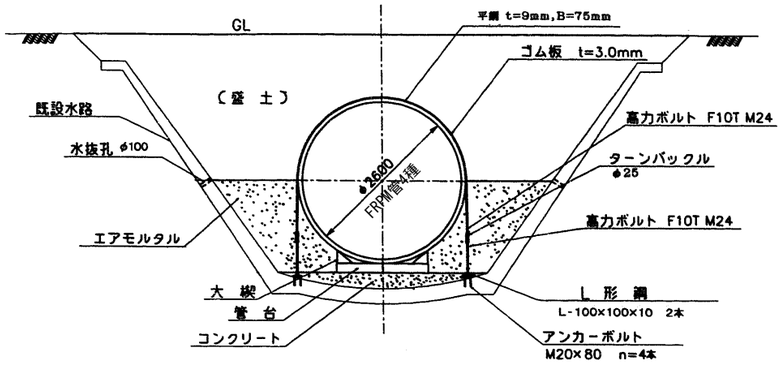

トンネル部

（インバート切削部）S=1／50

NO.100+0.560～NO.101+38.620

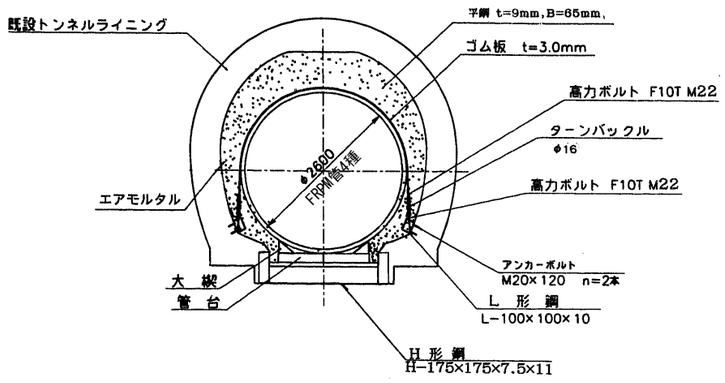

曲げ配管部ずれ防止金物詳細図

S=1/10

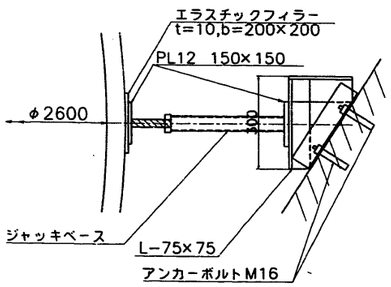

ずれ防止金物詳細図（トンネル部）

S=1/10

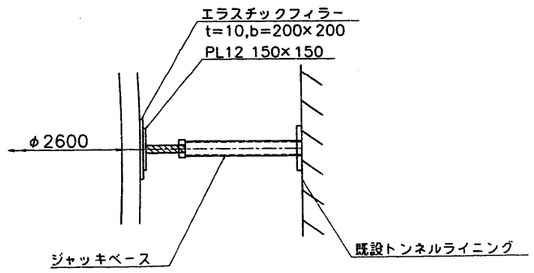

※管芯180° に左右に1対設置

施設名	南部幹線用水路(0312100-1100-20)		
図面名	標準断面図（13/31）		
作成年月	平成26年 3月		
縮尺	A1 図示	図面番号	8-13/310
作成者	関東農政局 両総農業水利事業所		

標準断面図（14/31）

トンネル部標準断面

S=1:30

NO.111+7.580～NO.115+39.600

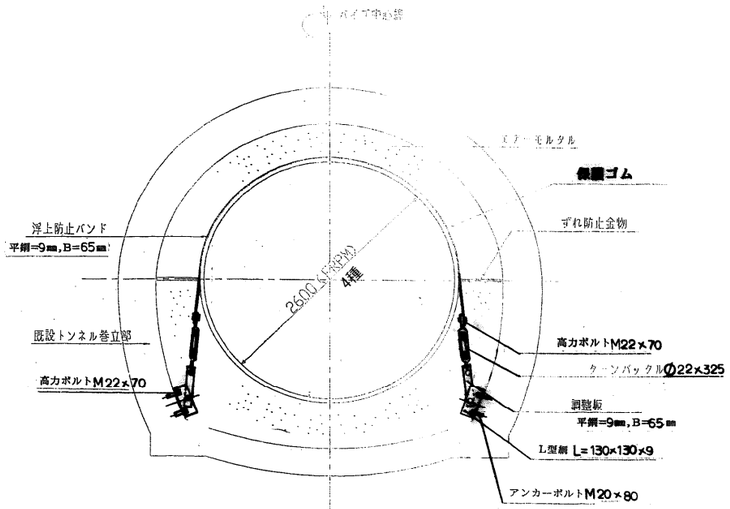

開水路部標準断面

S=1:30

NO.106+43.500～NO.111+7.580

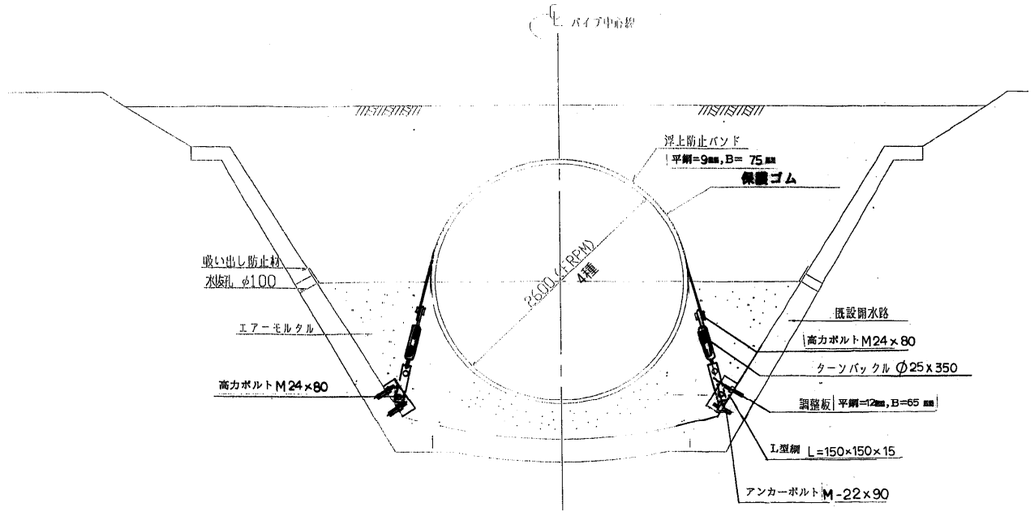

ずれ防止金物詳細図（トンネル部）

S=1:10

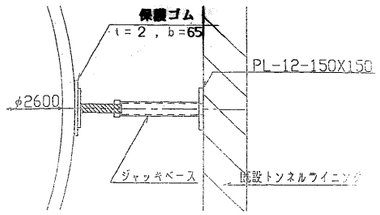

施設名	南部幹線用水路(0312100-1100-20)		
図面名	標準断面図（14/31）		
作成年月	平成26年 3月		
縮尺	A1 図示	図面番号	8-14/310
作成者	関東農政局　両総農業水利事業所		

標準断面図（15/31） S=1：50

水路部
（180° エアモルタル＋盛土）

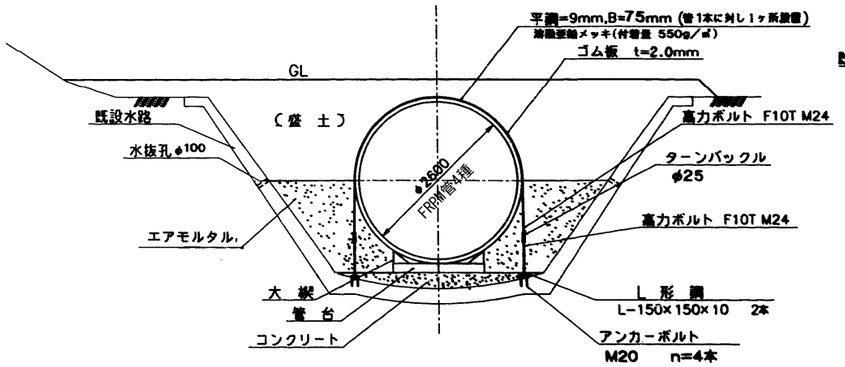

施設名	測　　点	延　長	備　　考
C-32	No.128+14.00～No.131+36.00	172.061m	

トンネル部

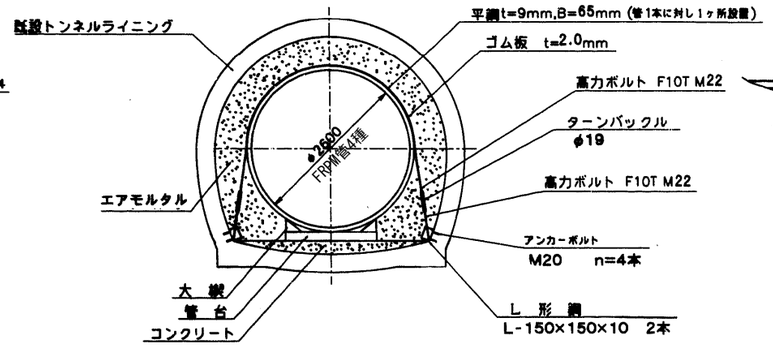

施設名	測　　点	延　長	備　　考
T-33	NO.125+0.182～NO.127+44.775	144.593m	

水路部
（360° エアモルタル＋盛土）

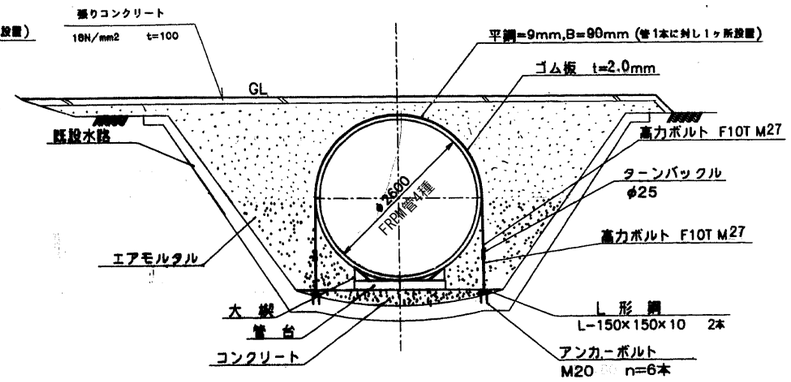

施設名	測　　点	延　長	備　　考
C-32	No.127+44.775～No.128+14.000	19.225m	
C-32	No.131+36.00～No.132+41.50	55.500m	

曲げ配管部ずれ防止金物詳細図
S=1/10

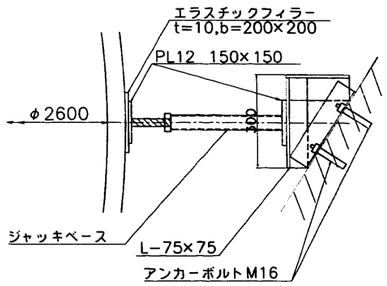

ずれ防止金物詳細図（トンネル部）
S=1/10

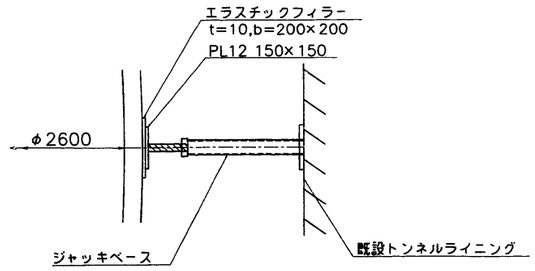

※管芯180° に左右に1対設置

施設名	南部幹線用水路(0312100-1100-20)		
図面名	標準断面図（15/31）		
作成年月	平成26年 3月		
縮尺	A1 図示	図面番号	8-15/310
作成者	関東農政局　両総農業水利事業所		

標準断面図（16/31）

開水路部標準断面

S=1:30

NO.149+23.262～NO.155+4.938

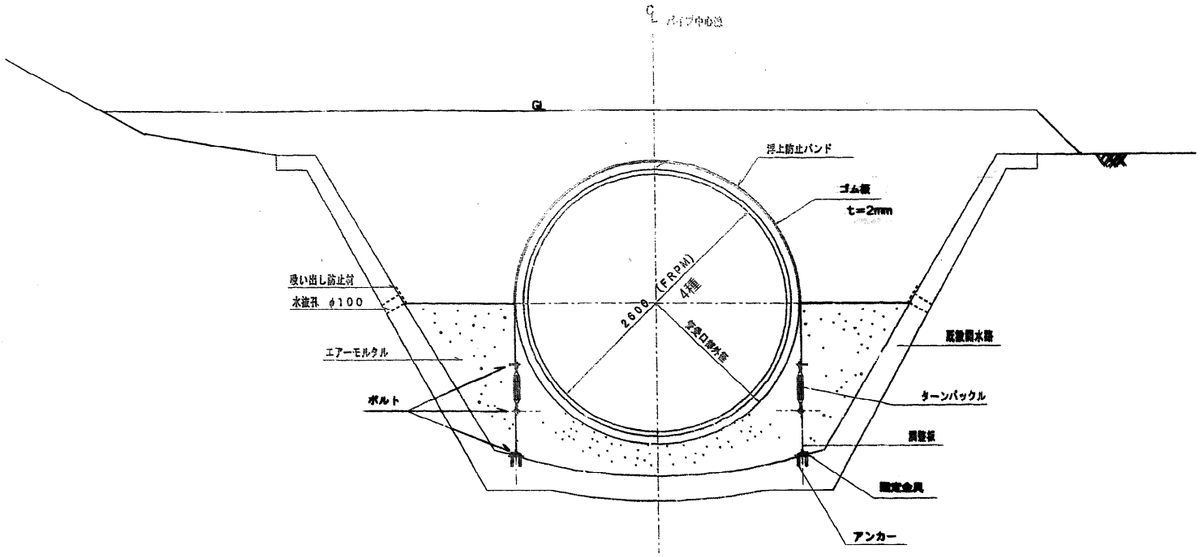

トンネル部標準断面

S=1:30

NO.155+4.938～NO.162+2.938

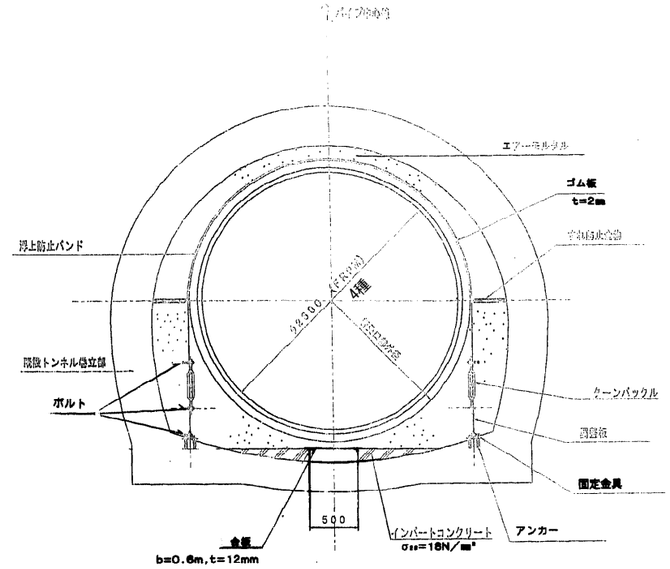

曲げ配管部ずれ防止金物詳細図

S=1/10

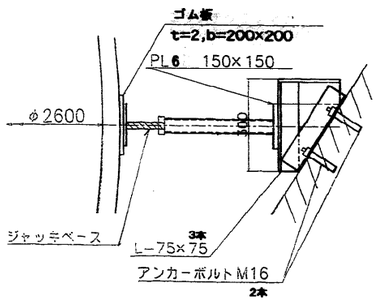

*管芯180°に左右に1対設置

ずれ防止金物詳細図（トンネル部）

S=1/10

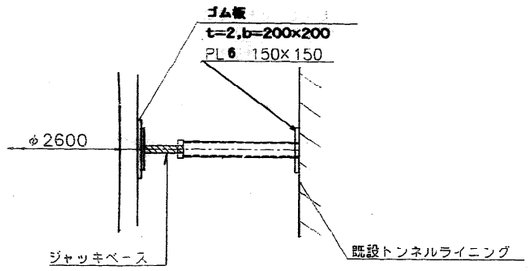

※管芯180°に左右に1対設置

浮上防止バンド詳細図

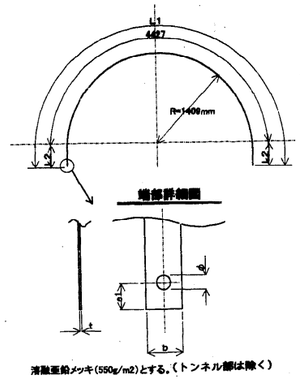

溶融亜鉛メッキ(550g/m2)とする。(トンネル部は除く)

浮上防止バンド寸法表　単位:mm

測点	b	t	L1	L2	e1	φ	備考
№149+23.262～№150+30.000	55	9	5,727	650	63	21.5	Type6
№150+30.000～№155+4.938	90	9	5,727	650	104	25.5	Type0
№155+4.938～№162+2.938	65	9	5,927	750	64	21.5	トンネル

ボルト類一覧表

測点	ターンバックル	ボルト	アンカー	備考
№149+23.262～№150+30.000	M22	M20	M22	Type6
№150+30.000～№155+4.938	M25	M24	M24	Type0
№155+4.938～№162+2.938	M19	M20	M22	トンネル

調整板詳細図

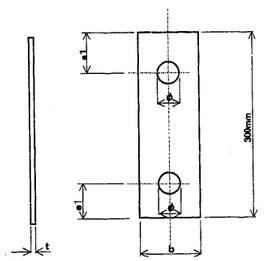

調整板寸法表　単位:mm

測点	b	t	e1	φ	備考
№149+23.262～№150+30.000	55	9	63	22	Type6
№150+30.000～№155+4.938	75	12	78	26	Type0
№155+4.938～№162+2.938	65	9	64	22	トンネル

固定金具詳細図

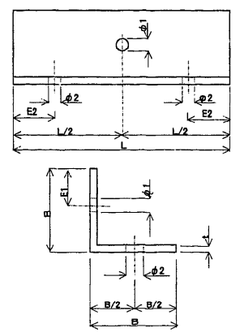

固定金具寸法表　単位:mm

測点	B	L	E1	E2	t	φ1	φ2	備考
№149+23.262～№150+30.000	130	280	42	37.5	9	21.5	25	Type6
№150+30.000～№155+4.938	150	320	52	38.5	12	25.5	27	Type0
№155+4.938～№162+2.938	130	280	44	37.5	9	21.5	25	トンネル

施設名	南部幹線用水路(0312100-1100-20)		
図面名	標準断面図（16/31）		
作成年月	平成26年 3月		
縮尺	A1 図示	図面番号	8-16/310
作成者	関東農政局　両総農業水利事業所		

標準断面図（17/31）

トンネル部標準断面

S=1：30

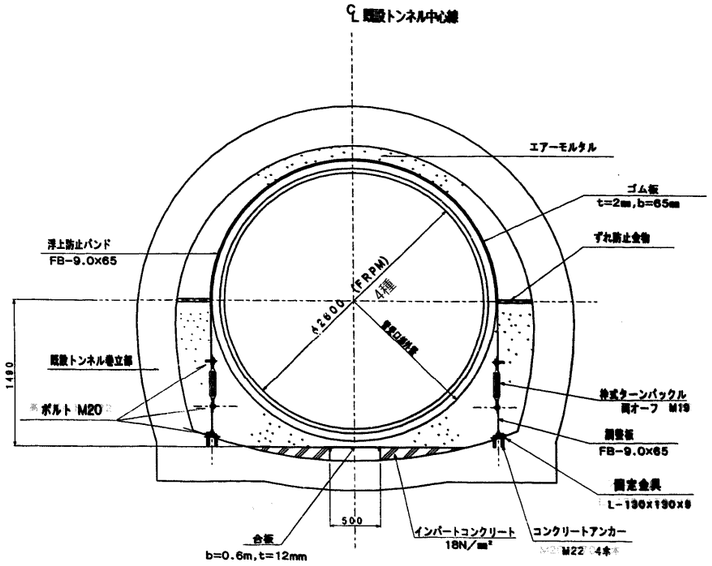

ボルト類一覧表

測　点	ターンバックル	ボルト	アンカー	備　考
№162+2.938～№170+40.332	M19	M20	M22	

浮上防止バンド詳細図

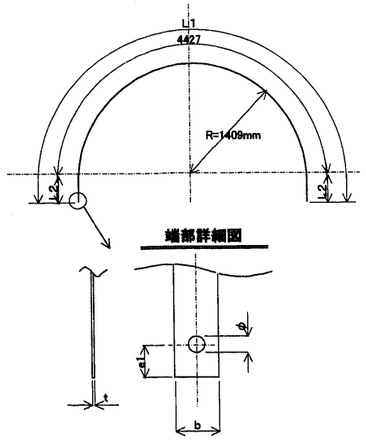

溶融亜鉛メッキ（550g/m2）とする。

浮上防止バンド寸法表　　単位：mm

測　点	b	t	L1	L2	e1	φ	備　考
№162+2.938～№170+40.332	65	9	5,927	750	64	21.5	

調整板詳細図

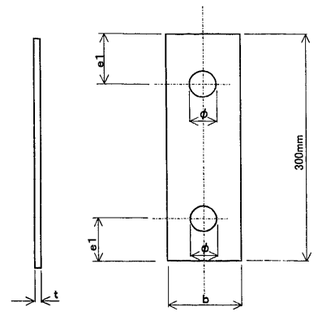

調整板寸法表　　単位：mm

測　点	b	t	e1	φ	備　考
№162+2.938～№170+40.332	65	9	64	22	

コンクリート巻立標準断面図

S=1:30

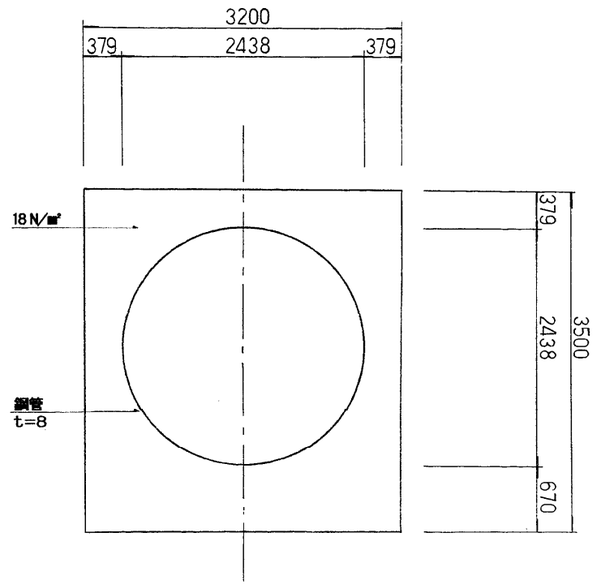

上流斜面区間　№170+40.332～№171+33.396　SL=23.845

下流斜面区間　№176+43.215～№177+16.917　SL=26.708

固定金具詳細図

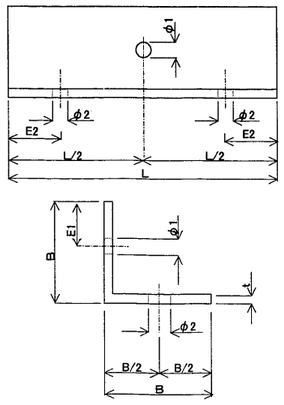

固定金具寸法表　　単位：mm

測　点	B	L	E1	E2	t	φ1	φ2	備　考
№162+2.938～№170+40.332	130	260	44	37.5	9	21.5	25	

ずれ防止金物詳細図（トンネル部）

S=1/10

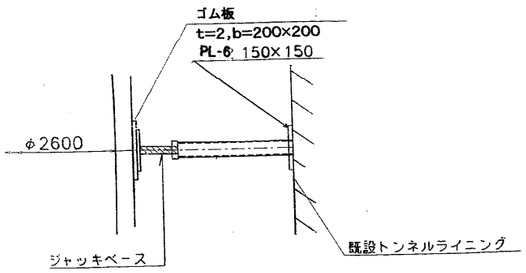

※管芯180°に左右に1対設置

施設名	南部幹線用水路(0312100-1100-20)		
図面名	標準断面図（17/31）		
作成年月	平成26年 3月		
縮尺	A1 図示	図面番号	8-17/310
作成者	関東農政局　両総農業水利事業所		

標準断面図（18/31）

開水路部標準断面図

S=1:30

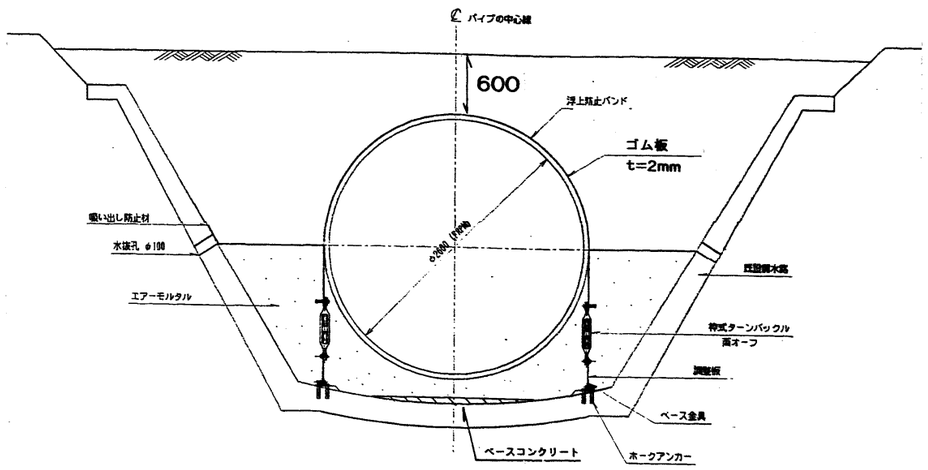

トンネル　部標準断面図

S=1:30

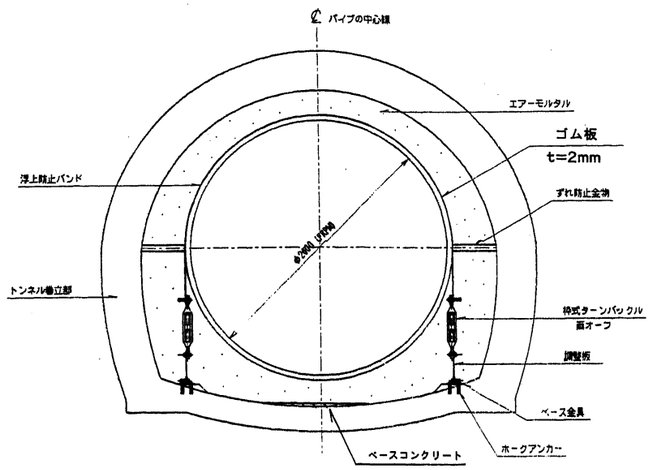

浮上防止バンド詳細図

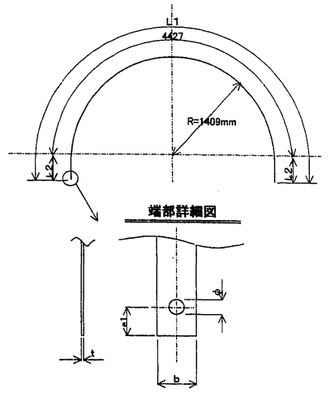

溶融亜鉛メッキ(500g/m2)とする。

浮上防止バンド寸法表　　単位:mm

測点	b	t	L1	L2	e1	φ	備考
No.185+24.924～No.185+32.924 No.187+17.855～No.188+44.527	90	9	5,727	650	104	25.5	開渠部 4m管タイプ0
No.185+32.924～No.186+11.000 No.187+14.855～No.187+17.855	75	9	5,927	750	78	21.5	開渠部 3m管タイプ0
No.186+22.313～No.186+26.213 No.186+34.821～No.186+40.821	65	9	5,727	650	63	21.5	開渠部 4m管タイプ6
No.186+11.000～No.186+22.313 No.186+34.463～No.187+36.821 No.186+40.821～No.187+14.855	50	9	5,927	750	47	17.5	開渠部 3m管タイプ6
No.188+44.527～No.195+2.527	65	9	5,927	750	64	21.5	トンネル部

ずれ防止金物詳細図（開渠部）

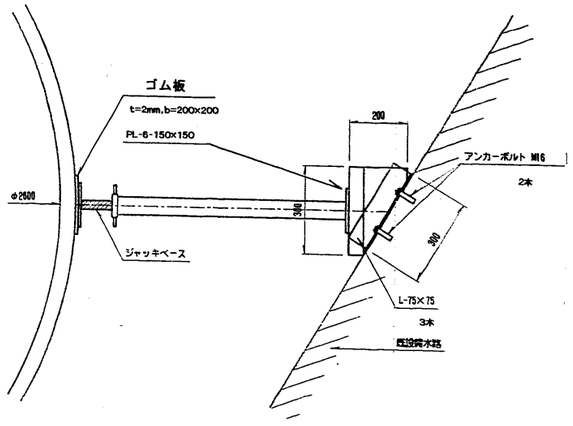

*管芯180°に左右に1対設置

ずれ防止金物詳細図（トンネル部）

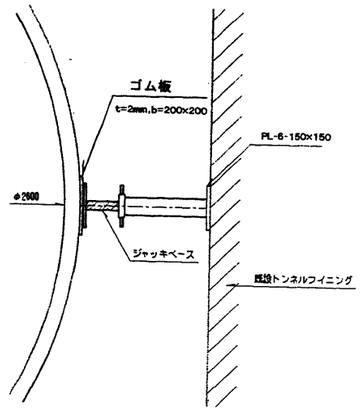

*管芯180°に左右に1対設置

調整板詳細図

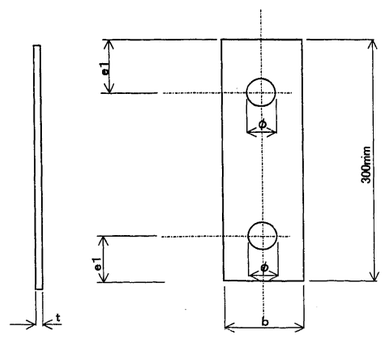

調整板寸法表　　単位:mm

測点	b	t	e1	φ	備考
No.185+24.924～No.185+32.924 No.187+17.855～No.188+44.527	75	12	78	26	開渠部 4m管タイプ0
No.185+32.924～No.186+11.000 No.187+14.855～No.187+17.855	75	9	78	22	開渠部 3m管タイプ0
No.186+22.313～No.186+26.213 No.186+34.821～No.186+40.821	65	9	63	22	開渠部 4m管タイプ6
No.186+11.000～No.186+22.313 No.186+34.463～No.187+36.821 No.186+40.821～No.187+14.855	50	9	47	18	開渠部 3m管タイプ6
No.188+44.527～No.195+2.527	65	9	64	22	トンネル部

ボルト類一覧表

測点	ターンバックル	ボルト	アンカー	備考
No.185+24.924～No.185+32.924 No.187+17.855～No.188+44.527	M25	M24	M24	開渠部 4m管タイプ0
No.185+32.924～No.186+11.000 No.187+14.855～No.187+17.855	M25	M20	M24	開渠部 3m管タイプ0
No.186+22.313～No.186+26.213 No.186+34.821～No.186+40.821	M22	M20	M22	開渠部 4m管タイプ6
No.186+11.000～No.186+22.313 No.186+34.463～No.187+36.821 No.186+40.821～No.187+14.855	M19	M16	M20	開渠部 3m管タイプ6
No.188+44.527～No.195+2.527	M19	M20	M22	トンネル部

固定金具詳細図

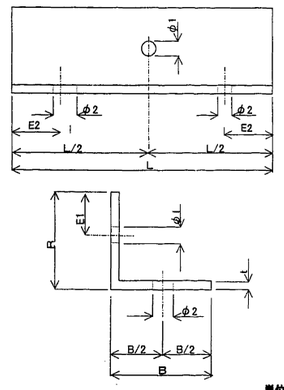

固定金具寸法表　　単位:mm

測点	B	L	E1	E2	t	φ1	φ2	備考
No.185+24.924～No.185+32.924 No.187+17.855～No.188+44.527	150	320	52	38.5	12	25.5	27	開渠部 4m管タイプ0
No.185+32.924～No.186+11.000 No.187+14.855～No.187+17.855	130	320	40	38.5	12	21.5	27	開渠部 3m管タイプ0
No.186+22.313～No.186+26.213 No.186+34.821～No.186+40.821	130	280	42	37.5	9	21.5	25	開渠部 4m管タイプ6
No.186+11.000～No.186+22.313 No.186+34.463～No.187+36.821 No.186+40.821～No.187+14.855	90	260	30	38.5	10	17.5	23	開渠部 3m管タイプ6
No.188+44.527～No.195+2.527	130	280	44	37.5	9	21.5	25	トンネル部

施設名	南部幹線用水路(0312100-1100-20)		
図面名	標準断面図（18/31）		
作成年月	平成26年 3月		
縮尺	A1 図示	図面番号	8-18/310
作成者	関東農政局　両総農業水利事業所		

標準断面図（19/31）

開水路部標準断面図

S=1:30

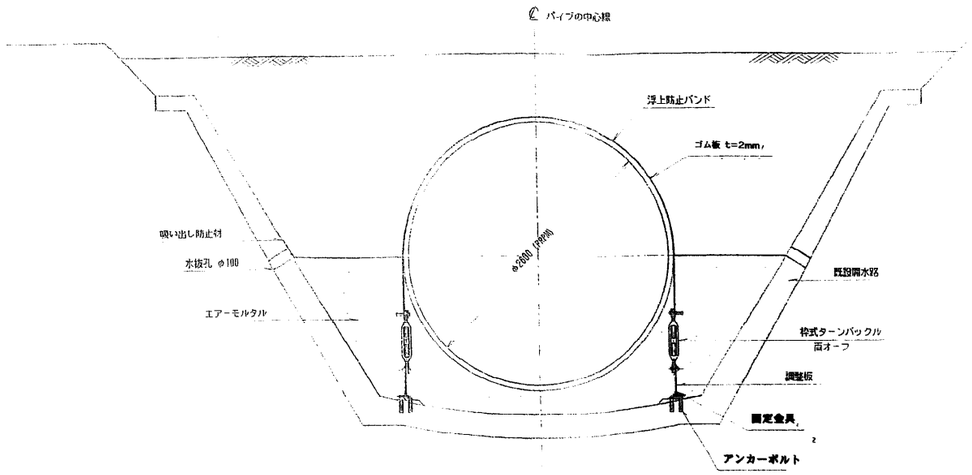

ボルト類一覧表

測　点	ターンバックル	ボルト	アンカー	備　考
No.195+2.527～No.199	M22	M20	M22	Type6
No.199～BC.42	M22	M20	M22	Type6
BC.42～EC.42	M19	M16	M20	Type6
EC42～No.201+33.187	M22	M20	M22	Type6

浮上防止バンド詳細図

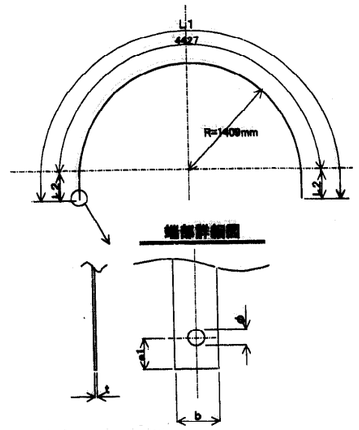

[illegible]メッキ([illegible])とする。

浮上防止バンド寸法表　　単位:mm

測　点	b	t	L1	L2	e1	φ	備　考
No.195+2.527～No.199	65	9	5.727	650	63	21.5	Type6
No.199～BC.42	65	9	5.727	650	63	21.5	Type6
BC.42～EC.42	50	9	5.527	790	47	17.5	Type6
EC42～No.201+33.187	65	9	5.727	650	63	21.5	Type6

調整板詳細図

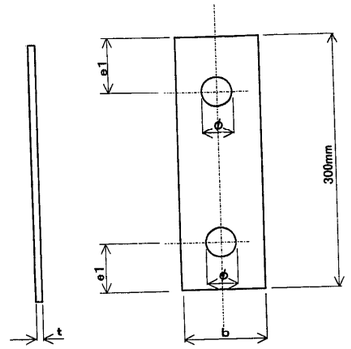

調整板寸法表　　単位:mm

測　点	b	t	e1	φ	備　考
No.195+2.527～No.199	65	9	63	22	Type6
No.199～BC.42	65	9	63	22	Type6
BC.42～EC.42	50	9	47	18	Type6
EC42～No.201+33.187	65	9	63	22	Type6

ずれ防止金物詳細図

S=1/10

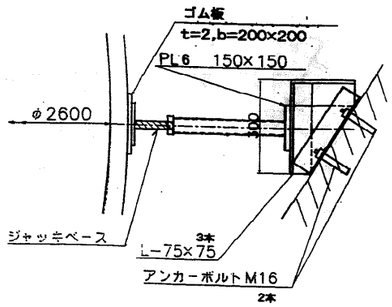

*管芯180°に左右に1対設置

固定金具詳細図

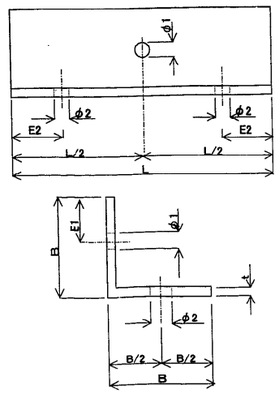

固定金具寸法表　　単位:mm

測　点	B	L	E1	E2	t	φ1	φ2	備　考
No.195+2.527～No.199	130	280	42	37.5	9	21.5	25	Type6
No.199～BC.42	130	280	42	37.5	9	21.5	25	Type6
BC.42～EC.42	90	260	30	36.5	10	17.5	23	Type6
EC42～No.201+33.187	130	280	42	37.5	9	21.5	25	Type6

施設名	南部幹線用水路(0312100-1100-20)		
図面名	標準断面図（19/31）		
作成年月	平成26年 3月		
縮尺	A1 図示	図面番号	8-19/310
作成者	関東農政局　両総農業水利事業所		

標準断面図（20/31）

開水路部標準断面（360° 巻き）

S=1:50

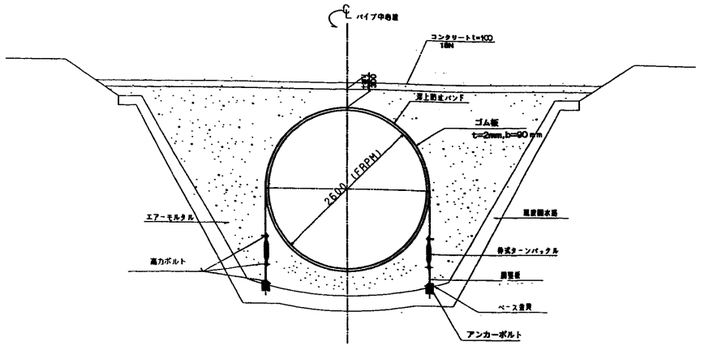

トンネル部標準断面

S=1:50

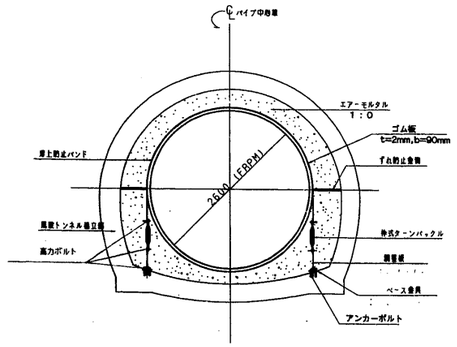

開水路部標準断面（180° 巻き）

S=1:50

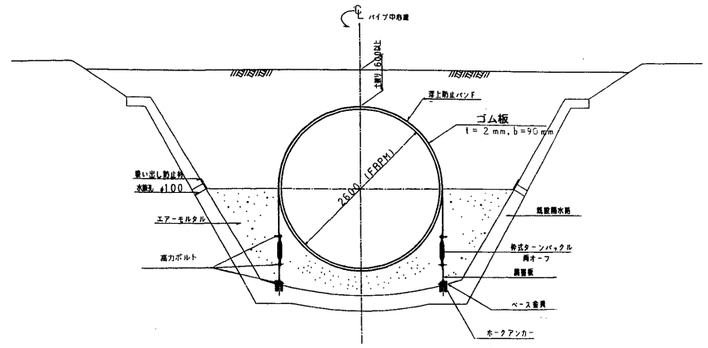

浮上防止バンド詳細図

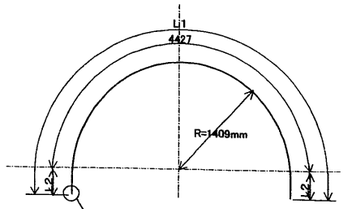

端部詳細図

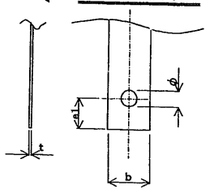

溶融亜鉛メッキ（550g/m2）とする。

浮上防止バンド寸法表　　単位：mm

測　　点	b	t	L1	L2	e1	φ	備　　考
№212+16.163～№220+27.223	38	9	5.927	750	33	17.5	360° 巻立部
№220+27.223～№222+15.492	65	9	5.927	750	64	21.5	トンネル4.0m管
№222+15.492～№223+10.999	38	9	5.927	750	32	17.5	トンネル2.0m管
№223+10.999～№225+28.557	65	9	5.927	750	64	21.5	トンネル4.0m管
№225+28.557～№226+44.530	90	9	5.727	650	104	25.5	type0 4.0m管
№226+44.530～№228+8.890	90	9	5.727	650	97	23.5	type1 〃
№229+8.890～№229+8.500	75	9	5.727	650	90	23.5	type2 〃
空気弁周り3.0m管	75	9	5.927	750	78	21.5	type0
空気弁周り 2.0m管	50	9	5.927	750	52	17.5	type0
空気弁周り 3.0m管	65	9	5.927	750	73	21.5	type1
空気弁周り 〃	65	9	5.927	750	68	21.5	type2
空気弁周り2.0m管	44	9	5927	750	45	17.5	〃 2

調 整 板 詳 細 図

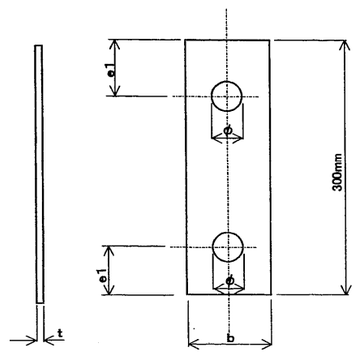

調整板寸法表　　単位：mm

測　　点	b	t	e1	φ	備　　考
№212+16.163～№220+27.223	38	9	33	18	360° 巻立部
№220+27.223～№222+15.492	65	9	64	22	トンネル4.0m管
№222+15.492～№223+10.999	38	9	32	18	トンネル2.0m管
№223+10.999～№225+28.557	65	9	64	22	トンネル4.0m管
№225+28.557～№226+44.530	75	12	78	26	type0 4.0m管
№226+44.530～№228+8.890	75	12	73	24	type1 〃
№228+8.890～№229+8.50	75	9	90	24	type2 〃
空気弁周り3.0m管	75	9	78	22	type0
空気弁周り2.0m管	50	9	52	18	type0
空気弁周り3.0m管	65	9	73	22	type1
空気弁周り 〃	65	9	68	22	type2
空気弁周り2.0m管	44	9	45	18	〃 2

固 定 金 具 詳 細 図

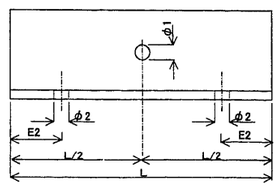

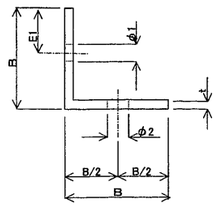

寸法表　　単位：mm

測　　点	B	L	E1	E2	t	φ1	φ2	備　　考
№212+16.163～№220+27.223	75	260	26	38.5	9	17.5	23	360° 巻立部
№220+27.223～№222+15.492	130	280	44	37.5	9	21.5	25	トンネル4.0m管
№222+15.492～№223+10.999	75	260	26	38.5	9	17.5	23	トンネル2.0m管
№223+10.999～№225+28.557	130	280	44	37.5	9	21.5	25	トンネル4.0m管
№225+28.557～№226+44.530	150	320	52	36.5	12	25.5	27	type0 4.0m管
№226+44.530～№228+8.890	150	320	48	36.5	12	23.5	27	type1 〃
№228+8.890～№229+8.50	150	320	46	36.5	12	23.5	27	type2 〃
空気弁周り3.0m管	130	320	40	36.5	12	21.5	27	type0
空気弁周り2.0m管	90	260	27	38.5	13	17.5	23	type0
空気弁周り3.0m管	130	320	38	36.5	12	21.5	27	type1
空気弁周り 〃	130	280	45	37.5	9	21.5	25	type2
空気弁周り2.0m管	90	260	29	38.5	10	17.5	23	〃 2

ボルト類一覧表

測　　点	ターンバックル	ボルト	アンカー	備　　考
№212+16.163～№220+27.223	M16	M16	M20	360° 巻立部
№220+27.223～№222+15.492	M19	M20	M22	トンネル4.0m管
№222+15.492～№223+10.999	M16	M16	M20	トンネル2.0m管
№223+10.999～№225+28.557	M19	M20	M22	トンネル4.0m管
№225+28.557～№226+44.530	M25	M24	M24	type0 4.0m管
№226+44.530～№228+8.890	M25	M22	M24	type1 〃
№228+8.890～№229+8.500	M25	M22	M24	type2 〃
空気弁周り3.0m管	M22	M20	M24	type0
空気弁周り 2.0m管	M19	M16	M20	type0
空気弁周り 3.0m管	M25	M20	M24	type1
空気弁周り 〃	M22	M20	M22	type2
空気弁周り2.0m管	M19	M16	M20	〃 2

曲げ配管部すれ防止金物詳細図

S=1:20

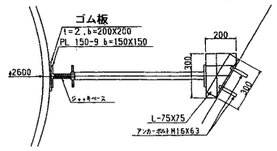

施設名	南部幹線用水路(0312100-1100-20)		
図面名	標準断面図（20/31）		
作成年月	平成26年 3月		
縮尺	A1 図示	図面番号	8-20/310
作成者	関東農政局　両総農業水利事業所		

標準断面図（21/31） S=1：50

開水路部標準断面図
No. 229+43.220～No. 231+20.400
No. 231+29.500～No. 231+31.000

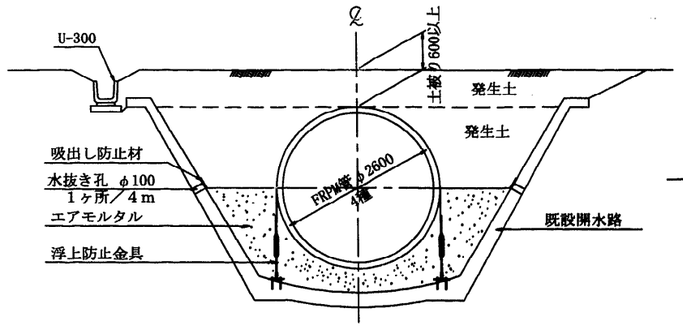

注1）No. 231+29.500～No. 231+31.000の管頂土部の埋戻土は山砂を使用する。

開水路部標準断面図
No. 231+20.400～No. 231+29.500

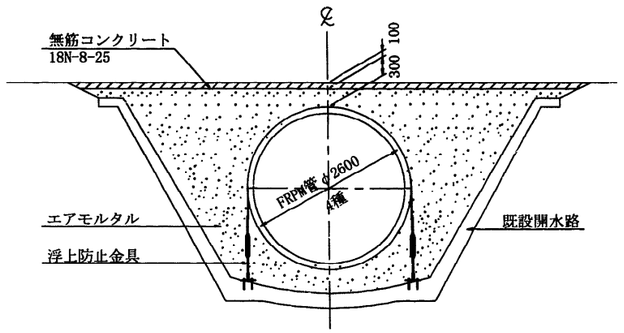

開水路部標準断面図
No. 234+12.706～No. 238+25.724

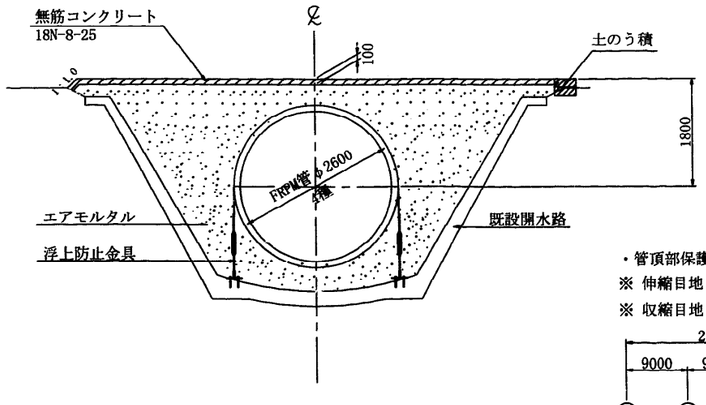

暫定放流工部標準断面図
No. 229+7.920～No. 229+22.900

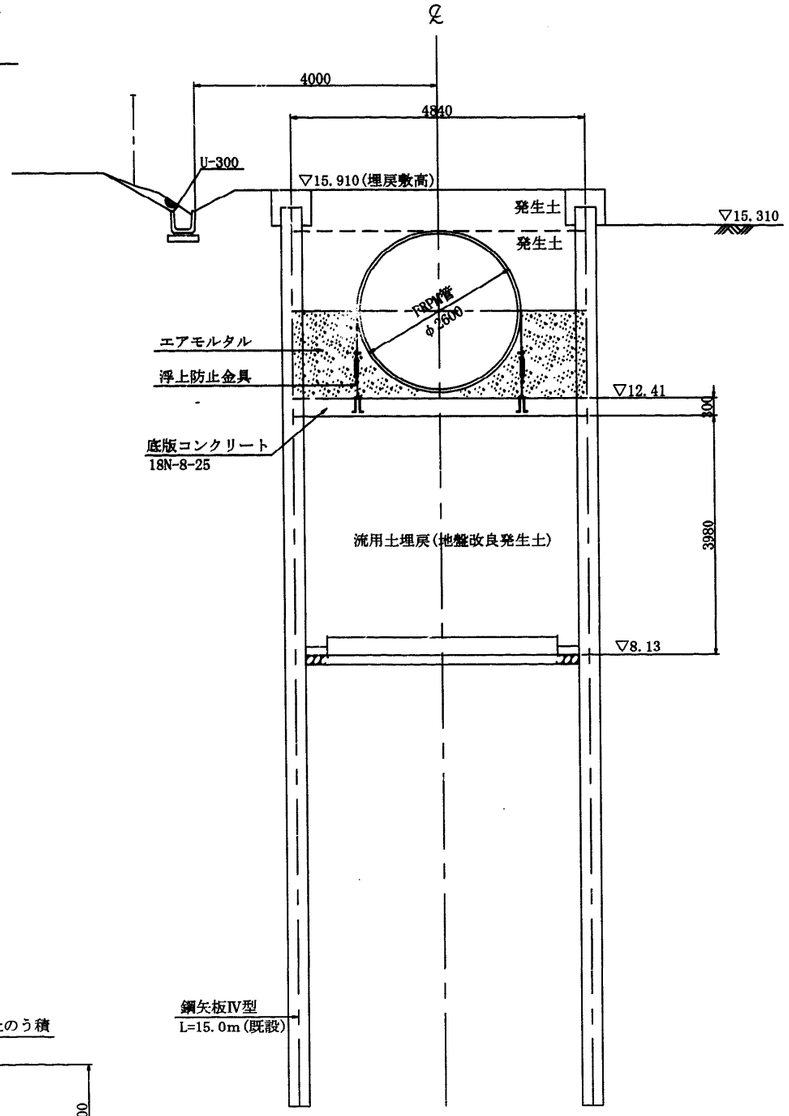

暫定放流工部標準断面図
No. 229+22.900～No. 229+43.220

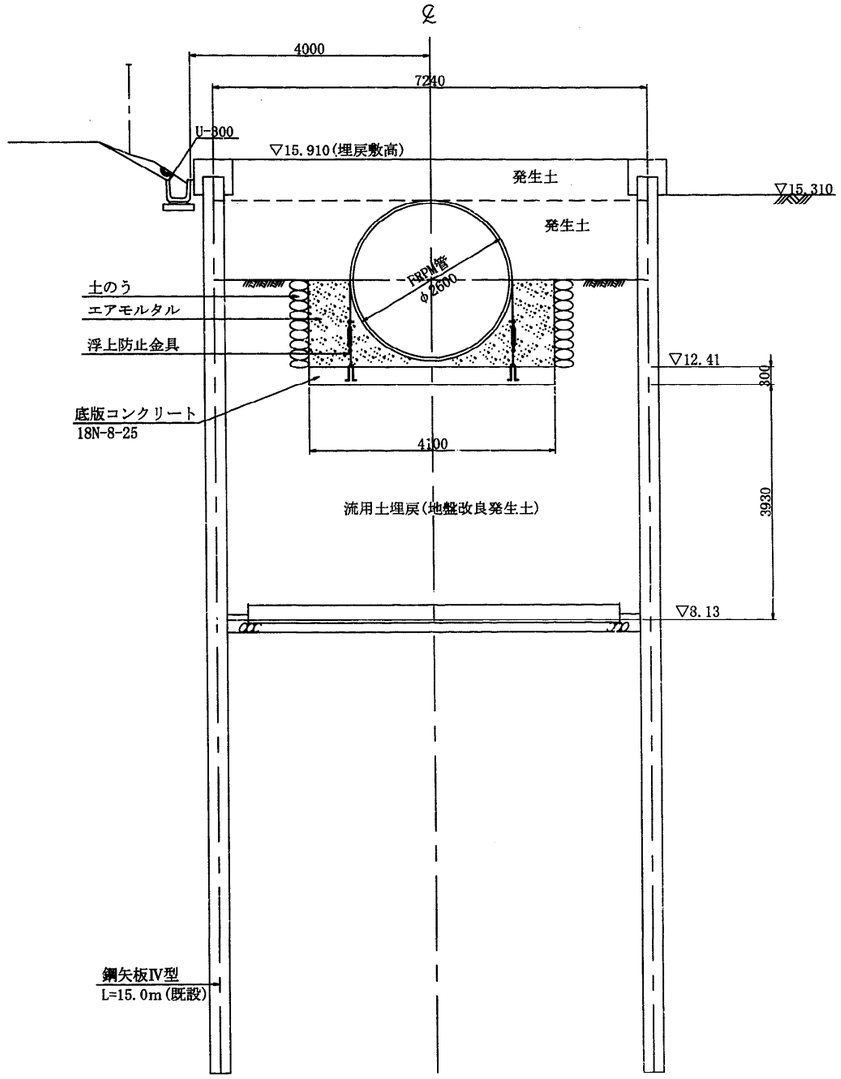

注1）流用土埋戻(地盤改良発生土)の締固め度は90%平均とする。
　　これを確保できない場合は、別途埋戻し材を検討すること。
注2）底版切梁は残置する。

・管頂部保護コンクリート
※ 伸縮目地（t=20mm）・・・下図 Ⓔ
※ 収縮目地（油性ペイント装布）・・・下図 Ⓒ

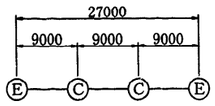

施設名	南部幹線用水路(0312100-1100-20)		
図面名	標準断面図（21/31）		
作成年月	平成26年 3月		
縮尺	A1 1:50 A2 1:70	図面番号	8-21/310
作成者	関東農政局　両総農業水利事業所		

標準断面図（22/31）

地中埋設路部標準側面図 S=1:100

No. 231+31.000～No. 234+12.706

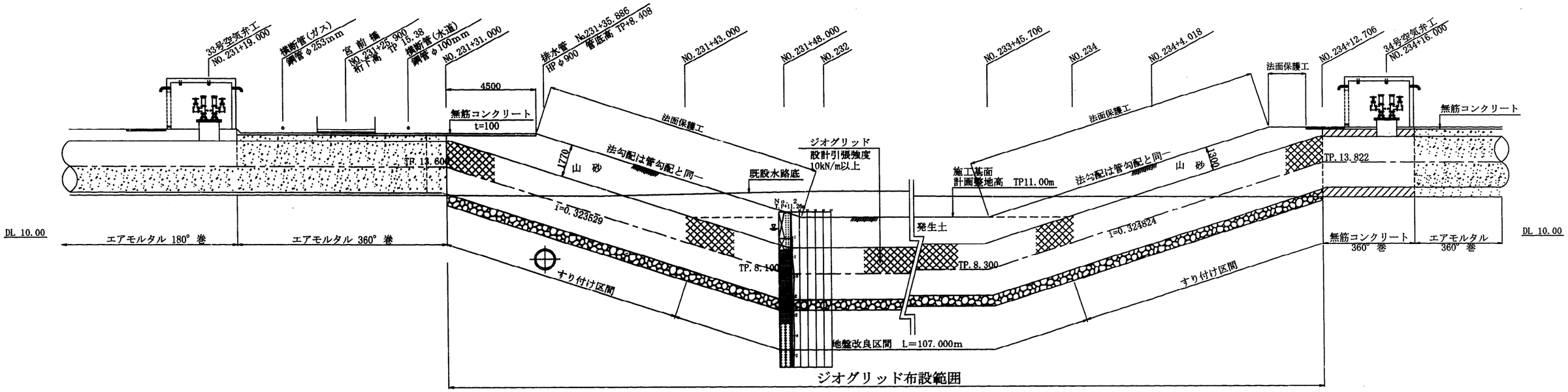

すり付け区間標準断面図 S=1:50

No. 231+31.000～No. 231+43.000

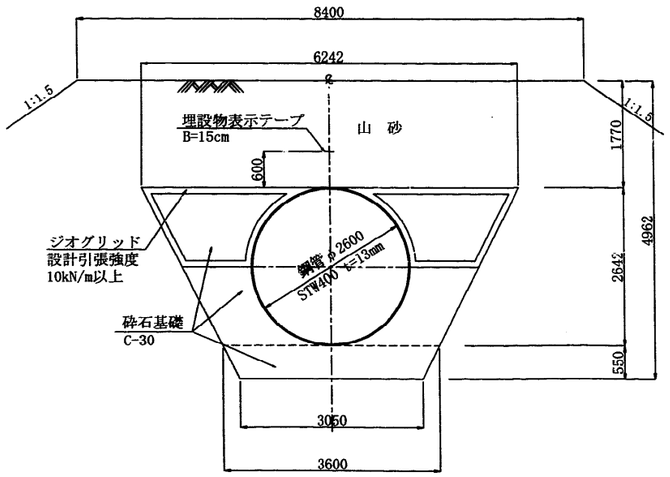

地盤改良区間標準断面図 S=1:50

No. 231+43.000～No. 234+0.000

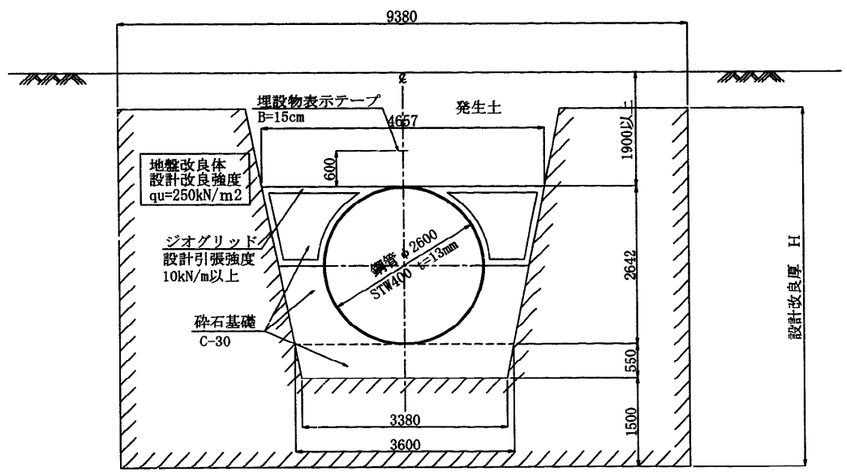

すり付け区間標準断面図 S=1:50

No. 234+0.000～No. 234+12.706

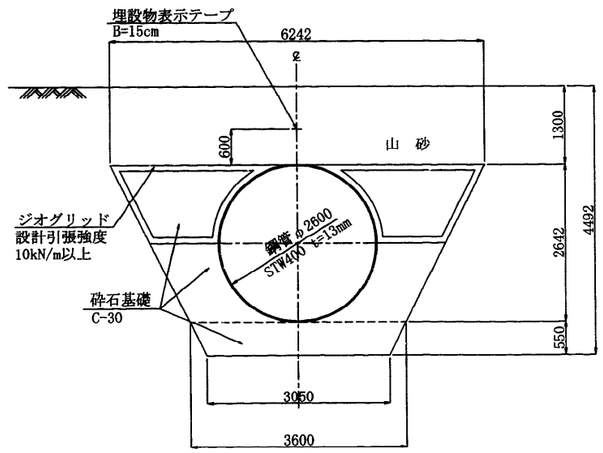

No. 231+43.000～No. 232+47.000	設計改良厚 H=6.30m L=54.0m
No. 232+47.000～No. 234+ 0.000	設計改良厚 H=6.20m L=53.0m

施設名	南部幹線用水路(0312100-1100-20)		
図面名	標準断面図（22/31）		
作成年月	平成26年 3月		
縮尺	A1 図示	図面番号	8-22/310
作成者	関東農政局 両総農業水利事業所		

標準断面図（23/31）

浮上防止工詳細図

開水路部標準断面図 S=1:30

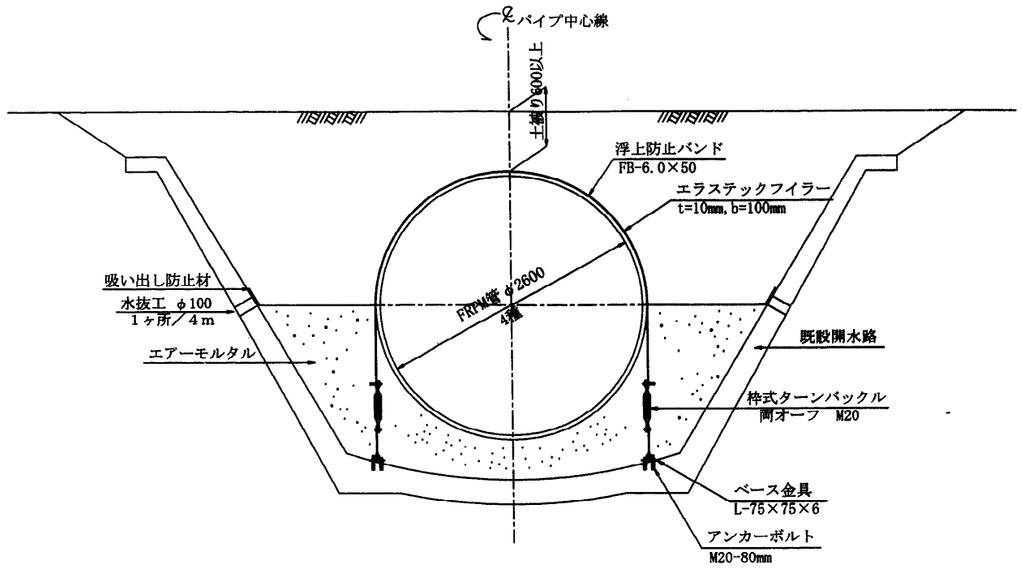

側 面 図 S=1:30

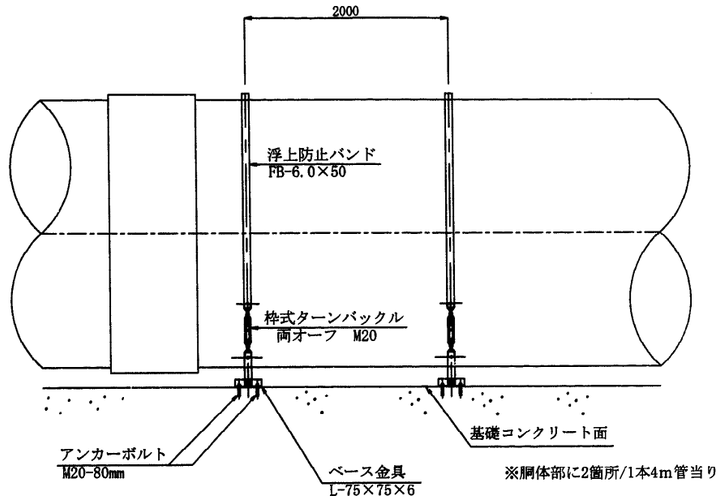

浮上防止バンド S=1:30

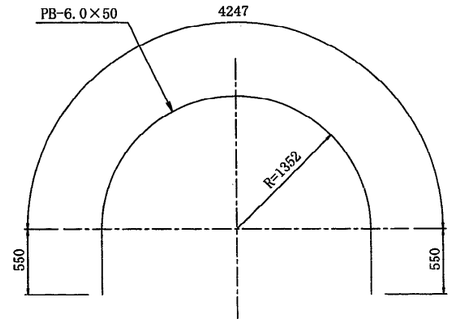

開渠部アンカー取付詳細図 S=1:10

（正面図）

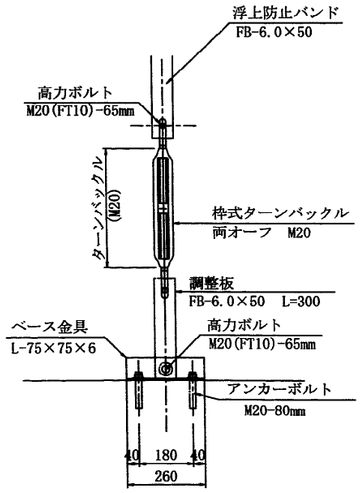

（側面図）

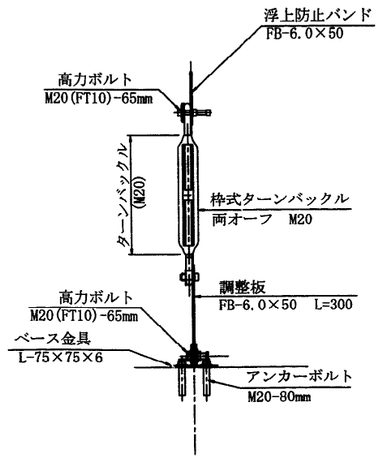

施設名	南部幹線用水路(0312100-1100-20)		
図面名	標準断面図（23/31）		
作成年月	平成26年 3月		
縮尺	A1 図示	図面番号	8-23/310
作成者	関東農政局 両総農業水利事業所		

標準断面図（24/31）

浮上防止工詳細図

開水路部標準断面図 S=1:30

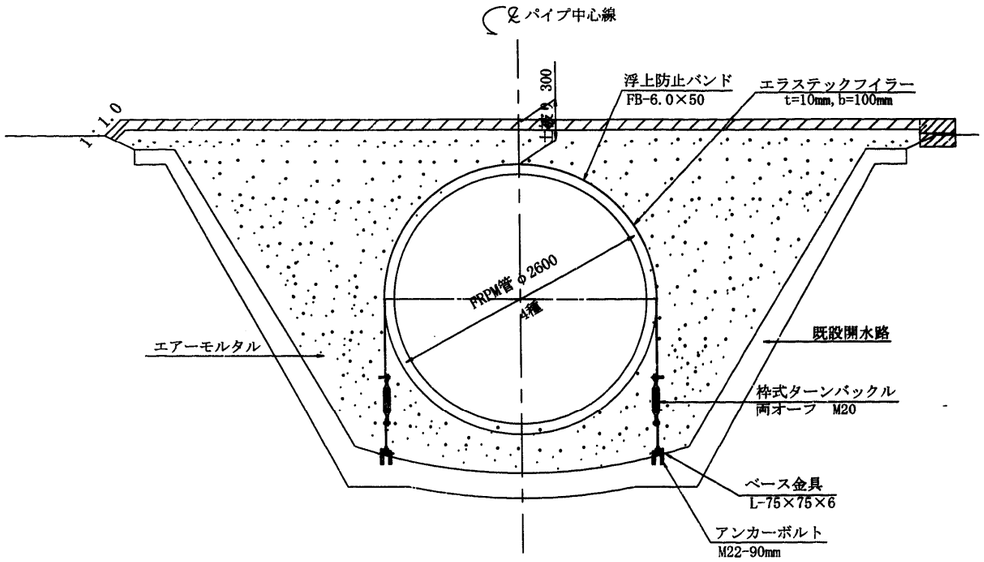

側 面 図 S=1:30

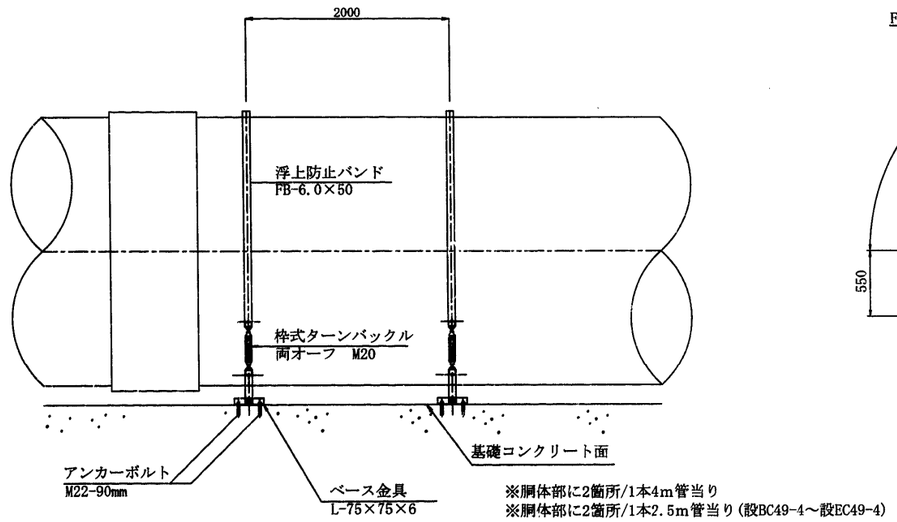

※胴体部に2箇所/1本4m管当り
※胴体部に2箇所/1本2.5m管当り（設BC49-4～設EC49-4）

浮上防止バンド S=1:30

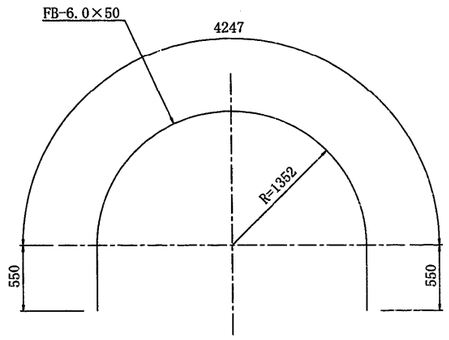

開渠部アンカー取付詳細図 S=1:10

（正面図）

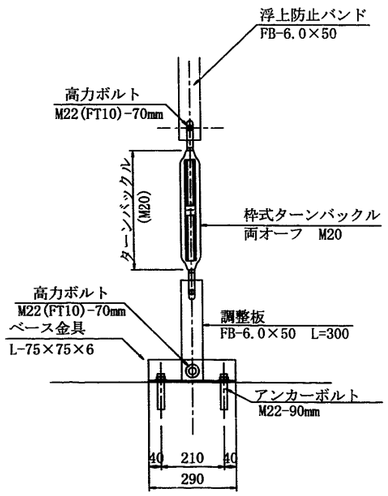

（側面図）

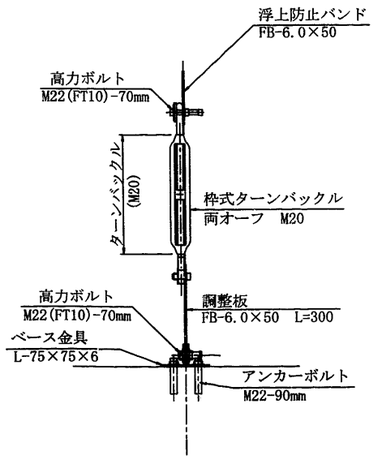

曲げ配管部ずれ防止金物詳細図 S=1:10

※管の両側に設置

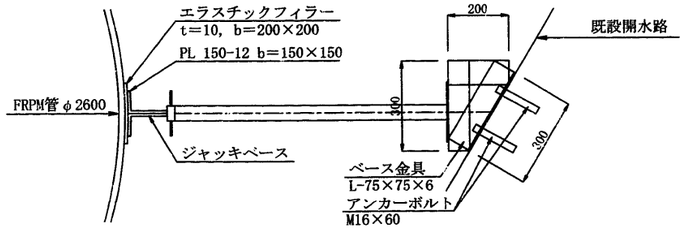

配 置 図

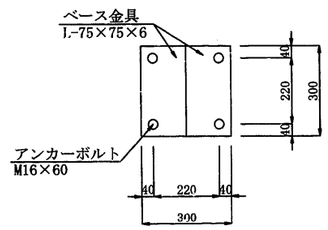

施設名	南部幹線用水路(0312100-1100-20)		
図面名	標準断面図（24/31）		
作成年月	平成26年 3月		
縮尺	A1 図示	図面番号	8-24/310
作成者	関東農政局 両総農業水利事業所		

標準断面図（25/31）

浮上防止工詳細図

暫定放流工部標準断面図

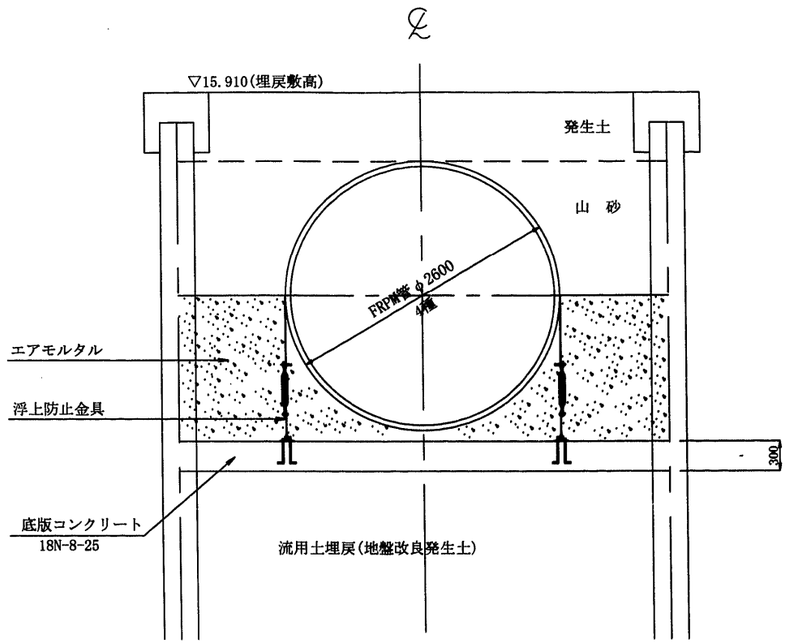

側 面 図 S=1:30

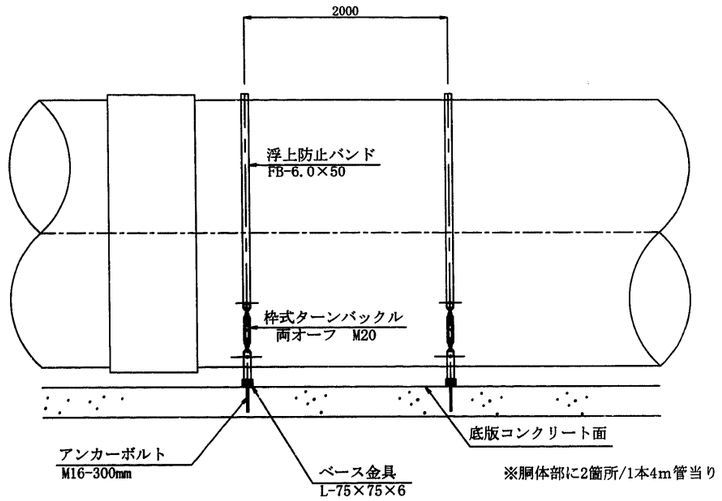

浮上防止バンド S=1:30

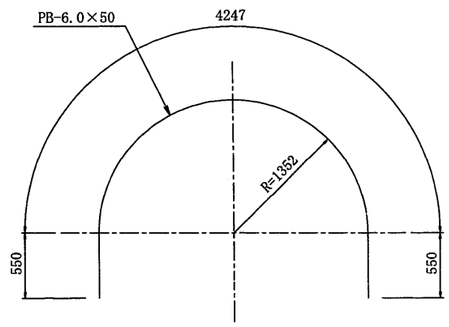

暫定放流工部標準断面図

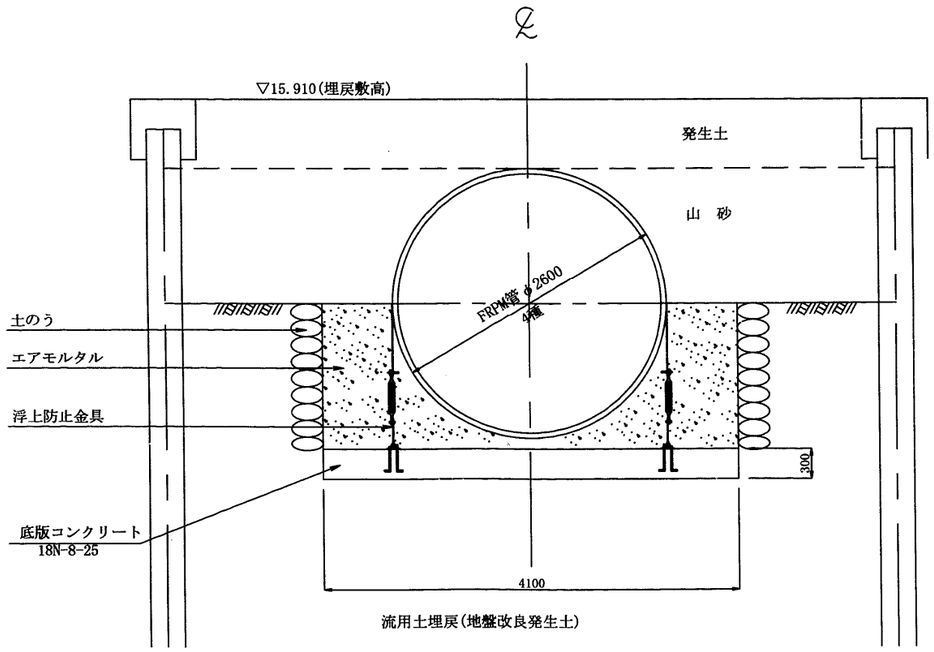

暫定放流工アンカー取付詳細図 S=1:10

(正面図)

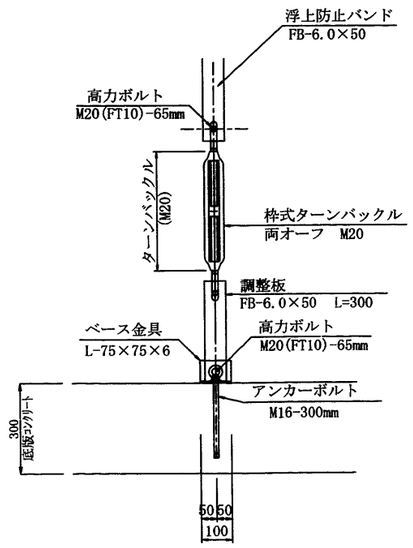

(側面図)

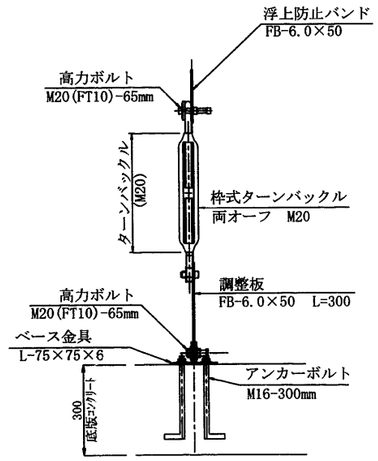

施設名	南部幹線用水路(0312100-1100-20)		
図面名	標準断面図 (25/31)		
作成年月	平成26年 3月		
縮尺	A1 図示	図面番号	8-25/310
作成者	関東農政局 両総農業水利事業所		

標準断面図（26/31） S=1：50

開水路部標準断面図

No. 4+36.400～No. 8+27.774

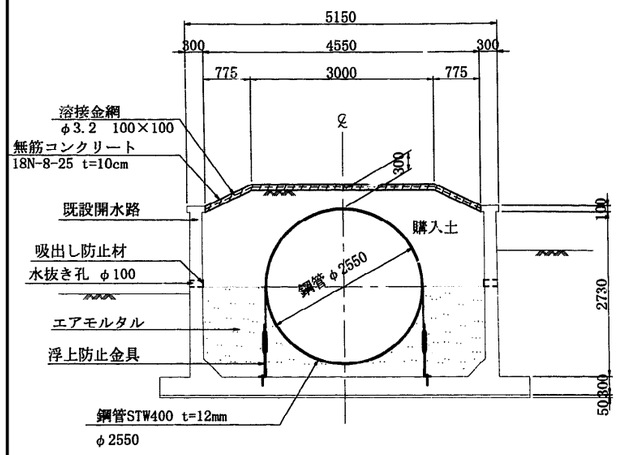

鋼管接続部標準図

側面図

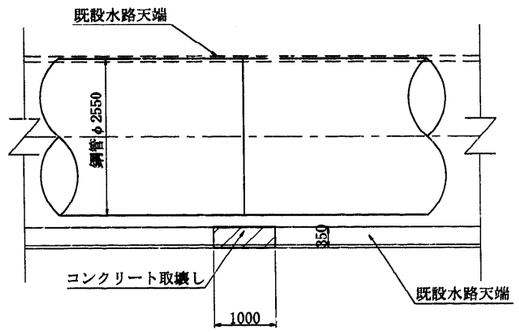

断面図

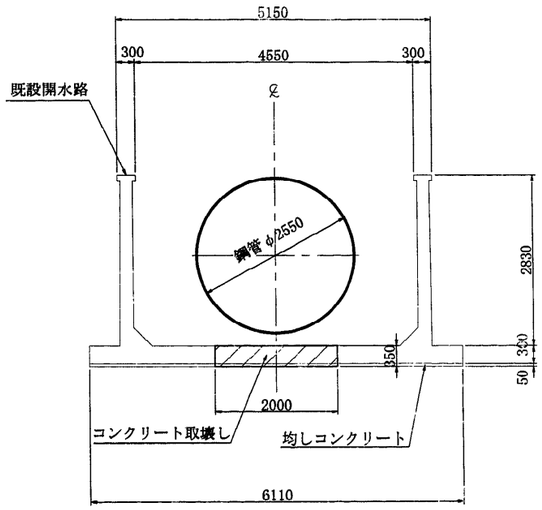

平面図

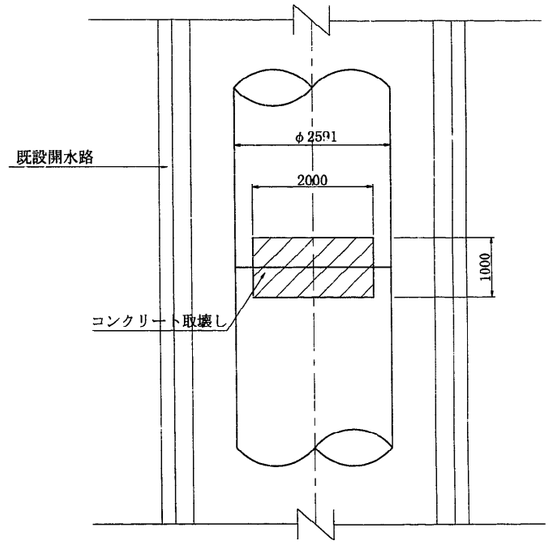

地中埋設路部標準断面図

No. 8+31.174(設IP.3)～No. 8+34.344

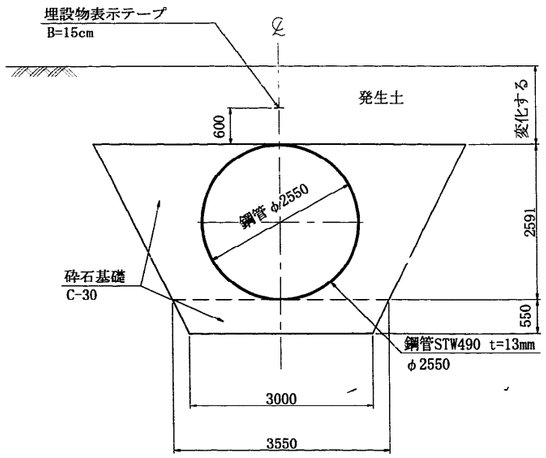

地中埋設路部標準断面図

No. 8+34.344～No. 9+3.374

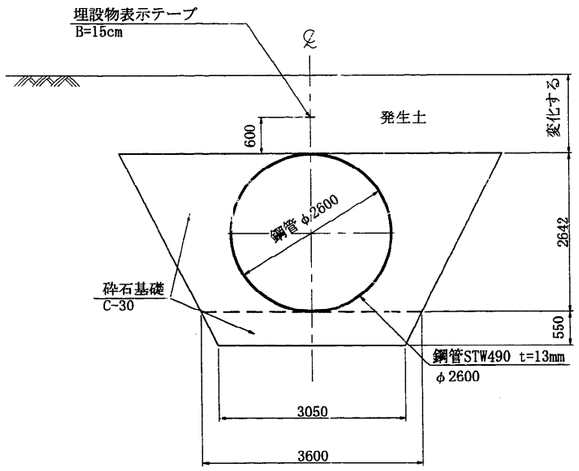

地中埋設路部標準断面図

No. 9+3.374～No. 9+26.774

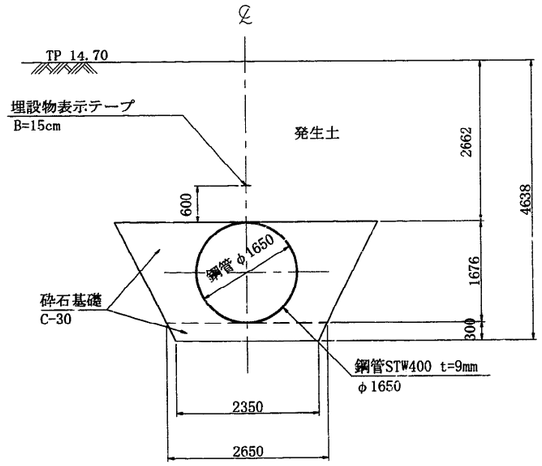

施設名	南部幹線用水路(0312100-1100-20)		
図面名	標準断面図（26/31）		
作成年月	平成26年 3月		
縮尺	A1 1:50 A2 1:70	図面番号	8-26/310
作成者	関東農政局　両総農業水利事業所		

標準断面図（27/31）

（2次施工 ： 地盤改良工）

地中埋設路部標準側面図

No.4+5.000（その36工事）～No.4+32.800（その37工事）　S=1:100

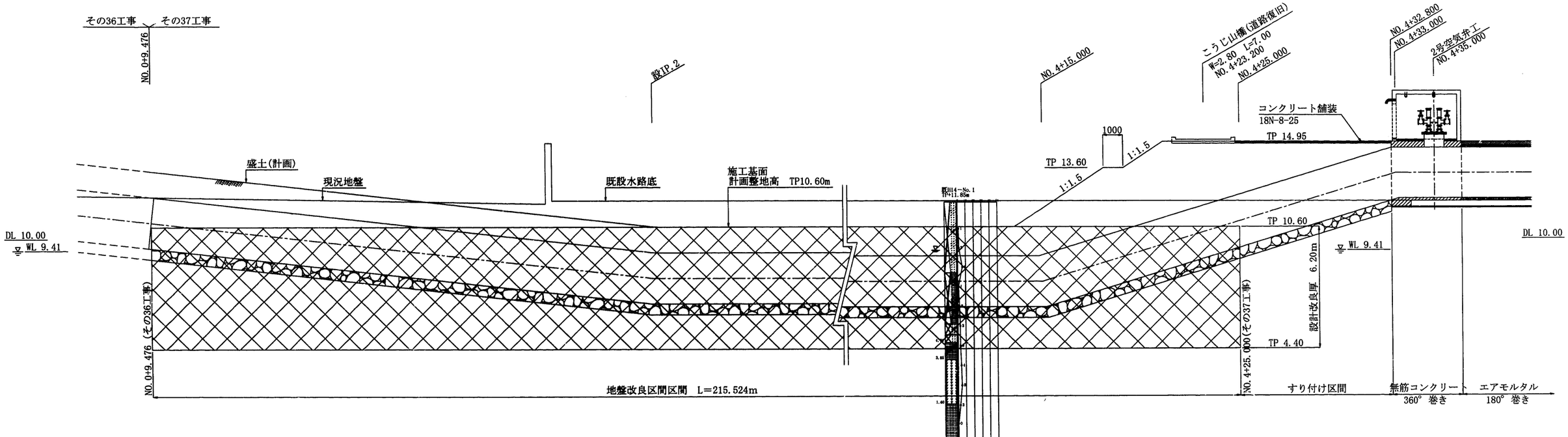

地盤改良区間標準断面図

No.0+22.476～No.4+25.000　S=1:50

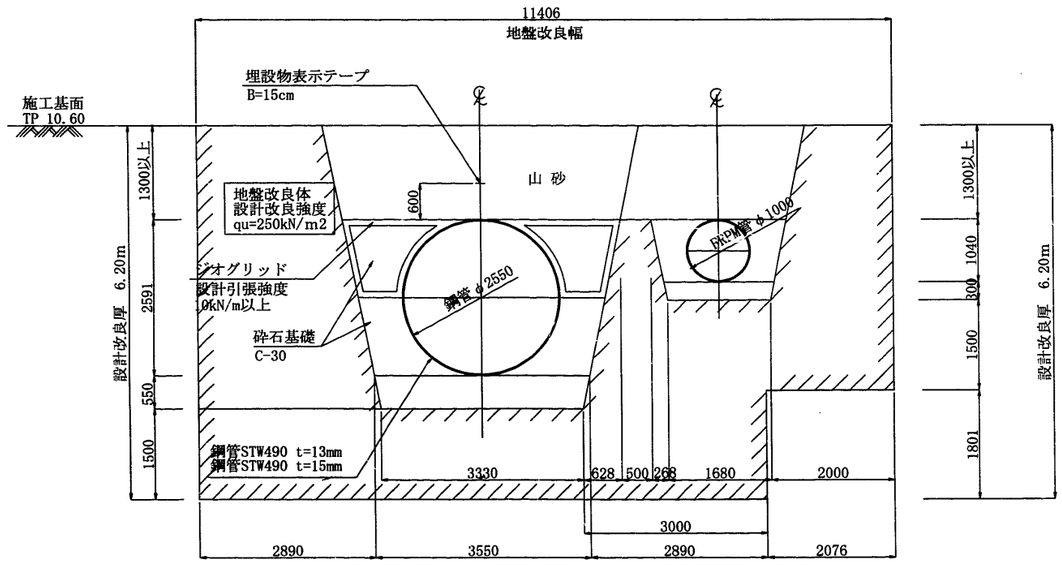

すり付け区間標準断面図

No.4+25.000～No.4+32.800　S=1:50

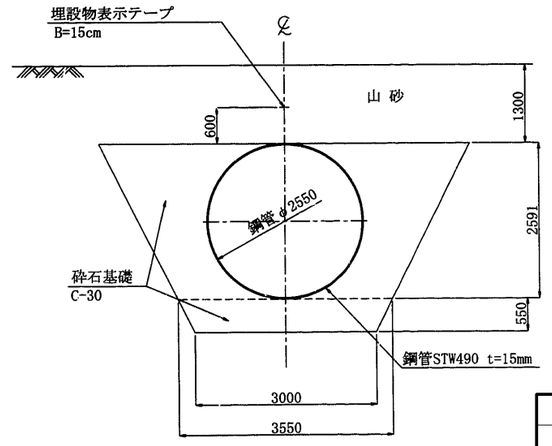

施設名	南部幹線用水路（0312100-1100-20）		
図面名	標準断面図（27/31）		
作成年月	平成26年 3月		
縮尺	A1 図示	図面番号	8-27/310
作成者	関東農政局　両総農業水利事業所		

標準断面図（28/31）

浮上防止工詳細図

開水路部標準断面図 S=1:30

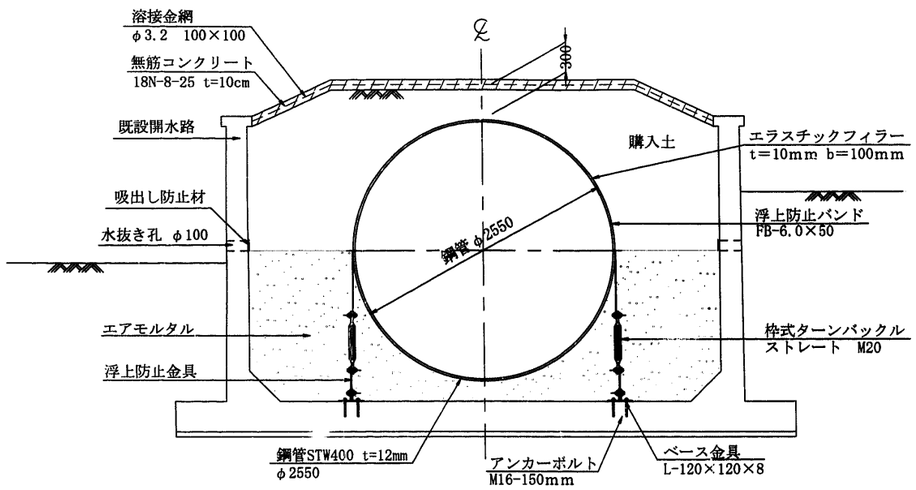

側 面 図 S=1:30

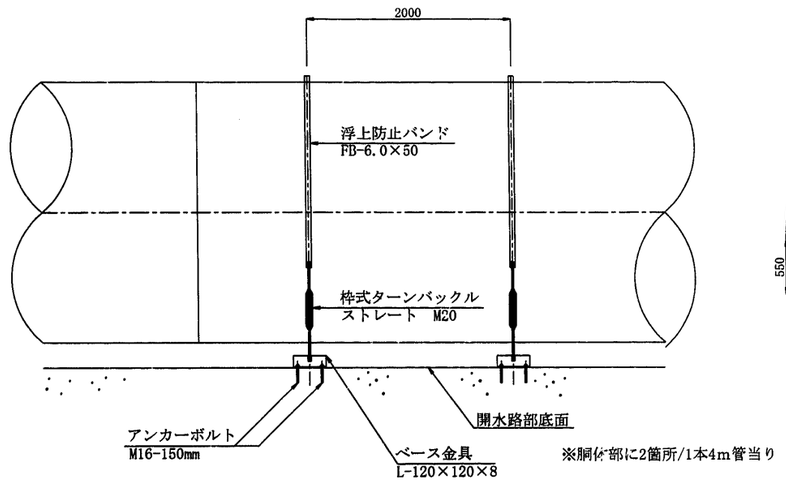

浮上防止バンド S=1:30

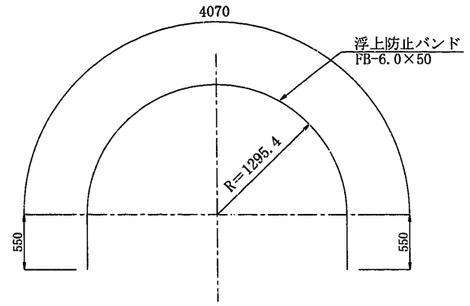

開渠部アンカー取付詳細図 S=1:10

（正面図）

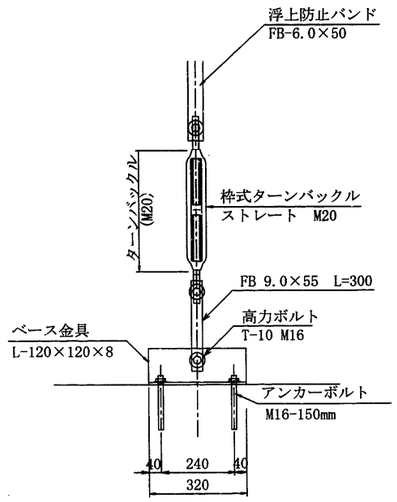

（側面図）

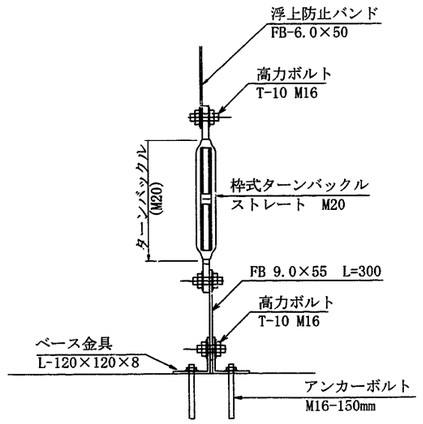

施設名	南部幹線用水路(0312100-1100-20)		
図面名	標準断面図（28/31）		
作成年月	平成26年 3月		
縮尺	A1 図示	図面番号	8-28/310
作成者	関東農政局 両総農業水利事業所		

標準断面図（29/31） S=1:50

トンネル部

T-38

NO.17+23.209～南設BC.3
南設EC.3～NO.34+49.730

直線区間

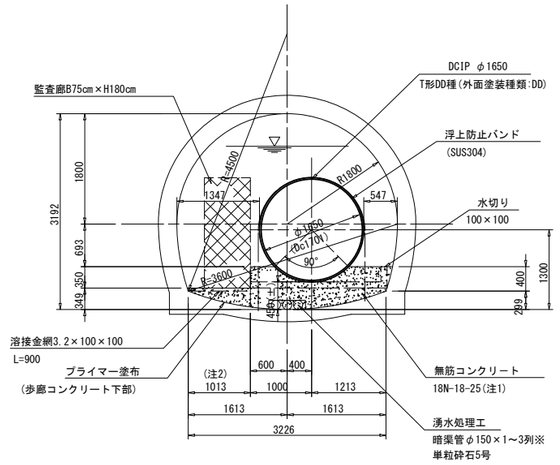

曲線区間

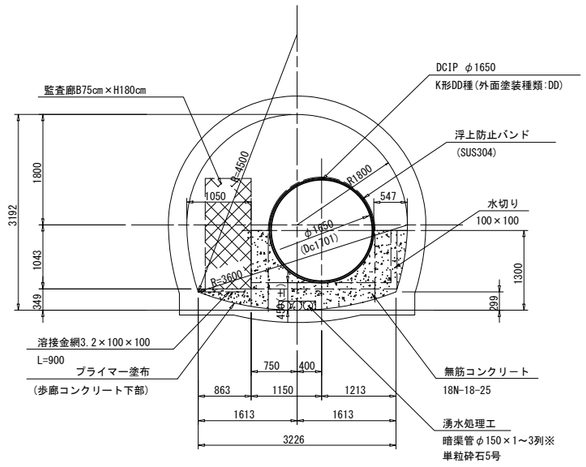

(注1) コンクリートは長距離圧送となるため、コンクリートの配合及びポンプ機種選定に留意のこと。
また、上記配合は参考値であり、試験施工により決定されたい。
(注2) 左岸側には、将来の監査廊の最低寸法として、幅75cm×高180cm以上を確保すること。

開水路部

C-38-1

NO.34+49.730～南設BC.4
南設EC.4～南設BC.5
南設EC.5～南設BC.6
南設EC.6～NO.44+24.046

直線区間

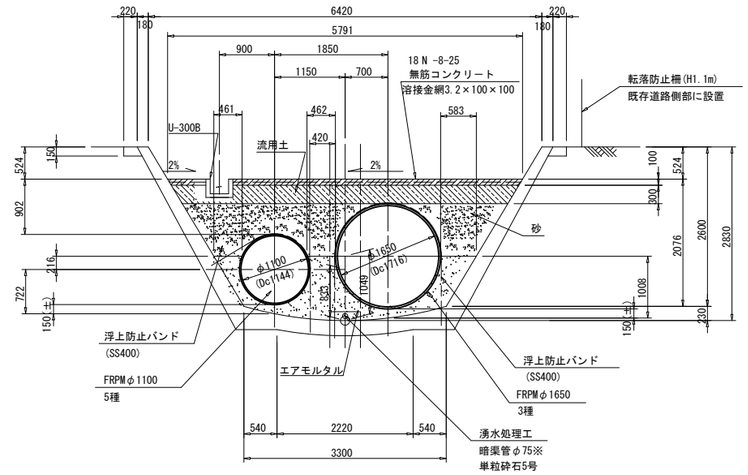

曲線区間

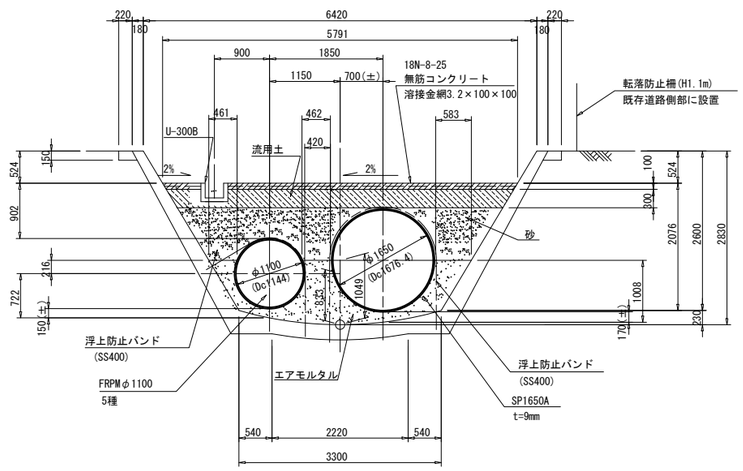

(注) 曲線区間で管路の偏心による既設水路との離間距離縮小については、
エアーモルタルが充填できるよう局所的な既設水路側壁のはつり等に
より現場調整のこと。

無筋コンクリート目地詳細図(開水路)

・管頂部保護コンクリート
※ 伸縮目地（t=20mm）・・・下図Ⓔ
※ 収縮目地（油性ペイント装布）・・・下図Ⓒ

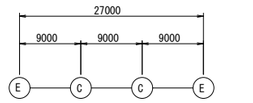

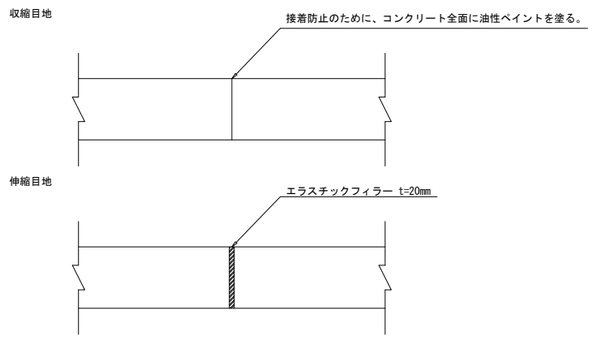

トンネル部縦断図

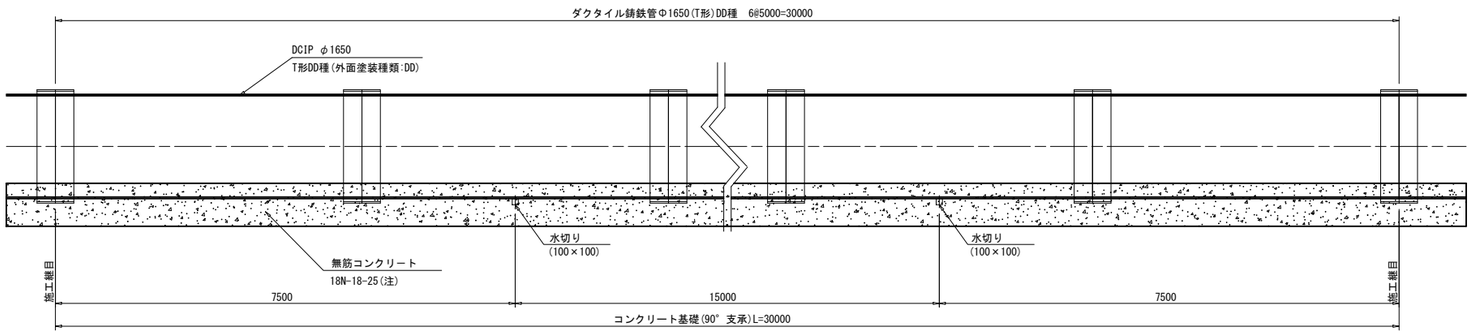

施設名	南部幹線用水路(0312100-1100-20)		
図面名	標準断面図 (29/31)		
作成年月	平成26年 3月		
縮尺	A1 1:50 A2 1:70	図面番号	8-29/310
作成者	関東農政局　両総農業水利事業所		

標準断面図（30/31） S=1:30

NO.44+24.046～NO.44+24.510
NO.45+15.290～NO.45+20.700

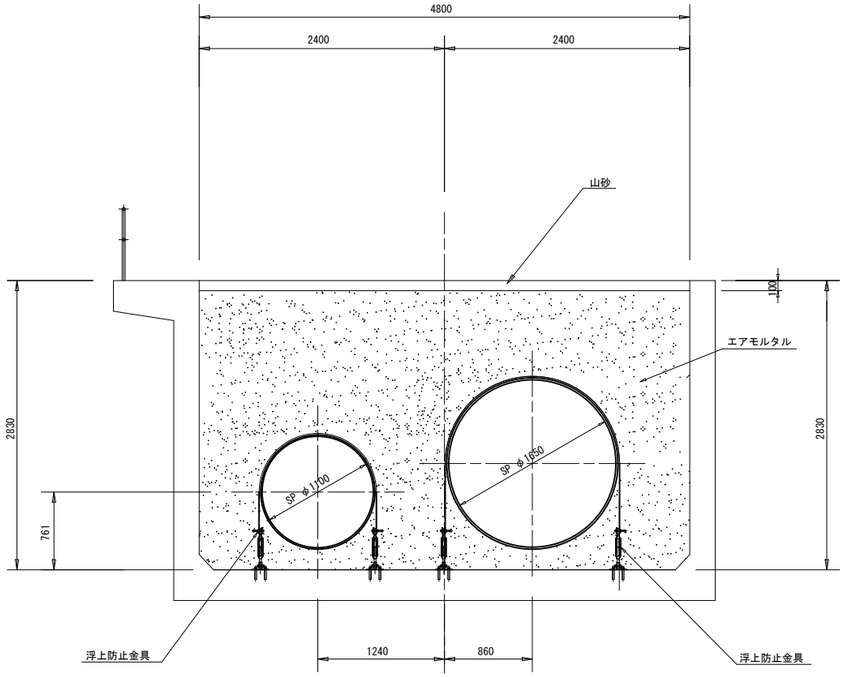

NO44+29.310～NO.45+10.490

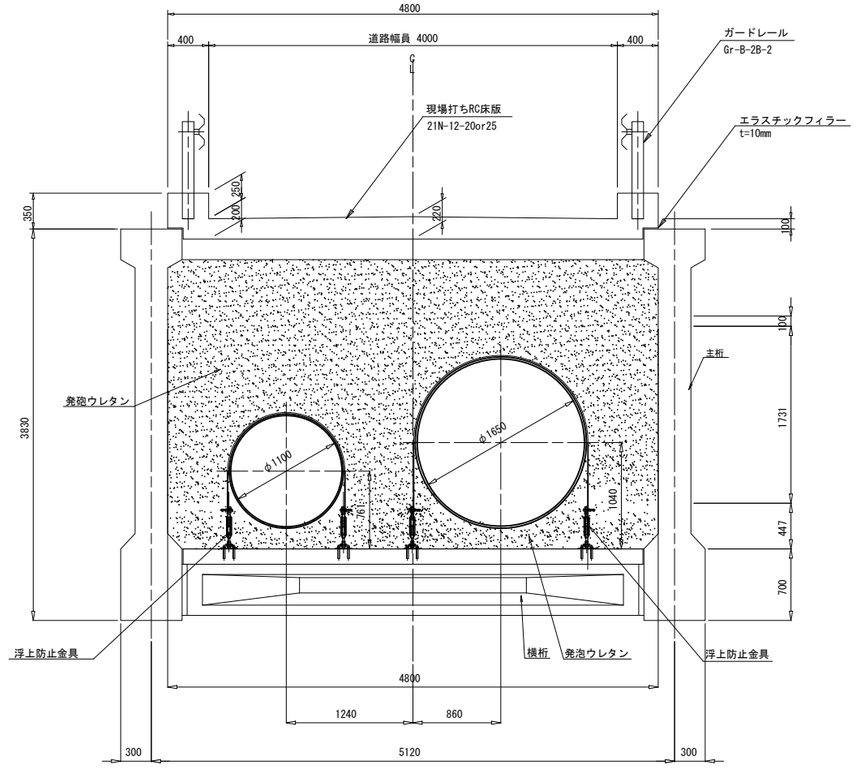

NO.44+24.510～NO.44+28.510
NO.45+11.290～NO.45+15.290

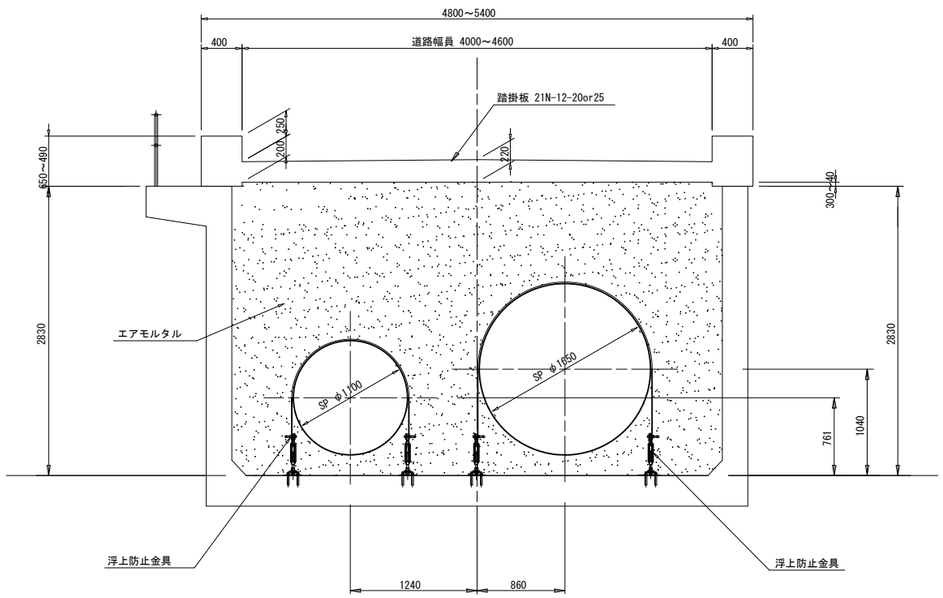

施設名	南部幹線用水路(0312100-1100-20)		
図面名	標準断面図（30/31）		
作成年月	平成26年 3月		
縮尺	A1 1:30 A2 1:42	図面番号	8-30/310
作成者	関東農政局　両総農業水利事業所		

標準断面図（31/31） S=1:30

NO.45+20.700～NO.45+32.150

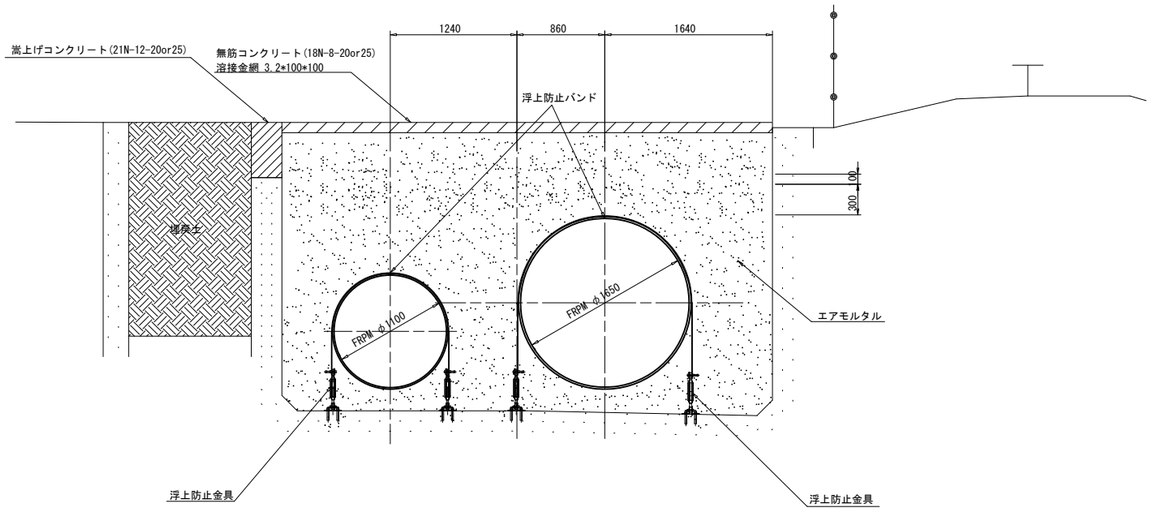

NO.46+27.655～NO.46+42.603

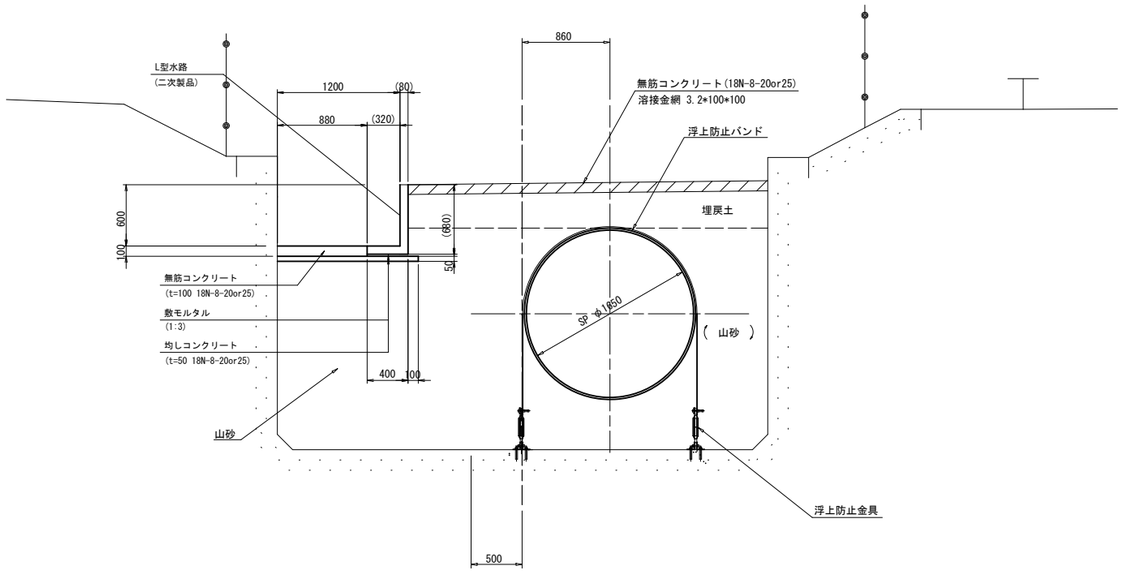

NO.45+32.150～NO.46+27.655

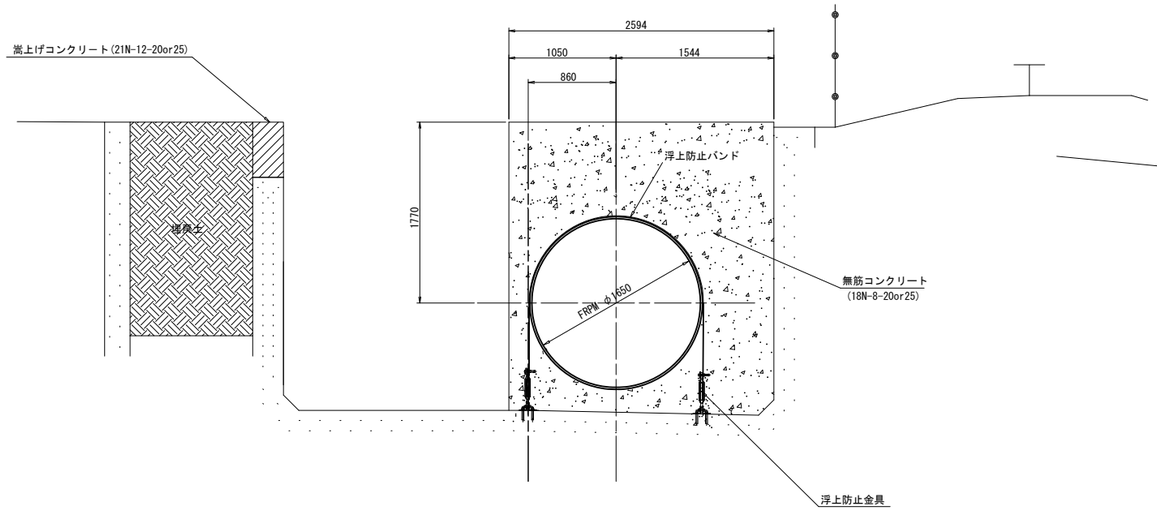

開水路部標準断面

NO.46+42.603～NO.53

L型水路( )値は参考寸法

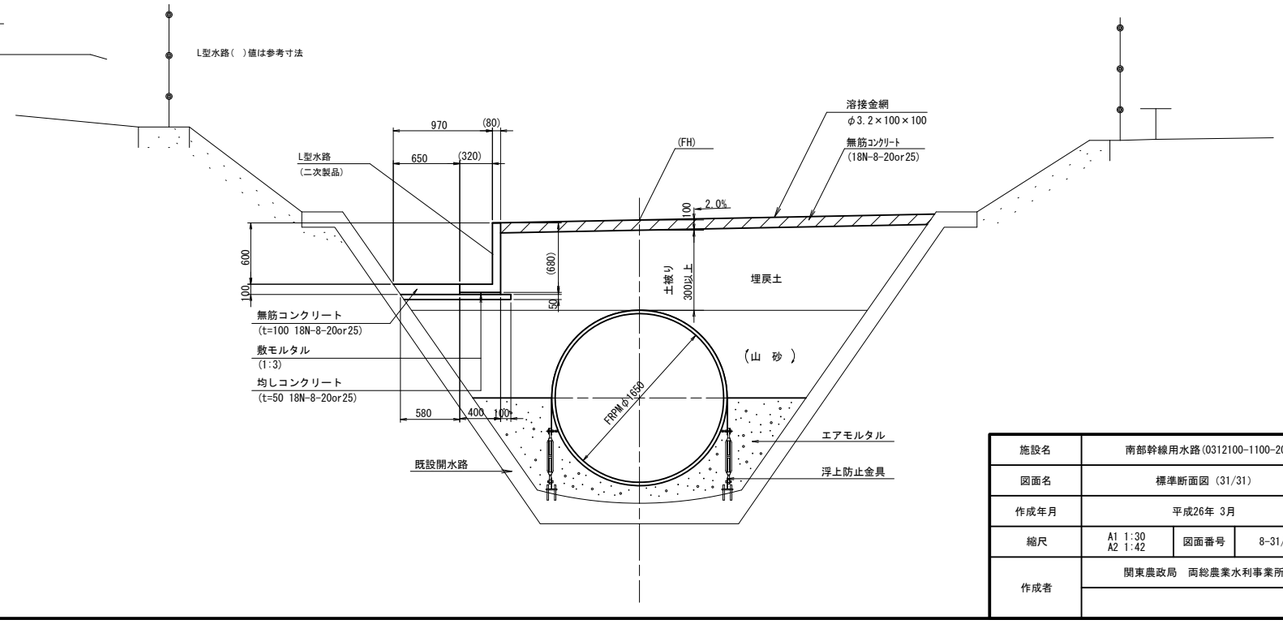

施設名	南部幹線用水路(0312100-1100-20)		
図面名	標準断面図（31/31）		
作成年月	平成26年 3月		
縮尺	A1 1:30 A2 1:42	図面番号	8-31/310
作成者	関東農政局　両総農業水利事業所		

異形管詳細図（1/63） S=1：50

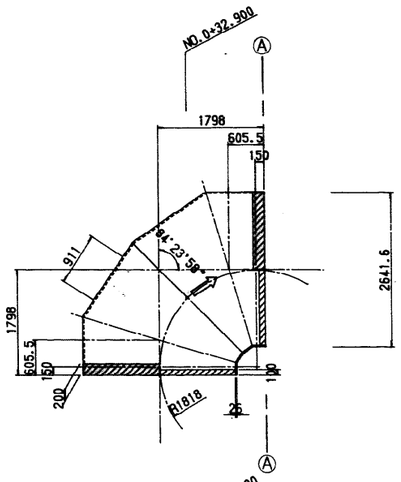

⑥ 曲管 SP φ2600 t=24mm
L=3596
HB 0°-00'-00"
VB 84°-23'-59"
CB 84°-23'-58"

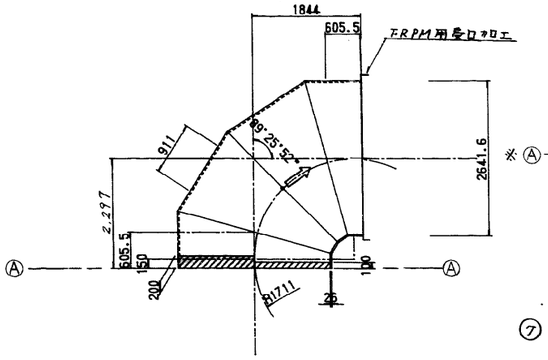

⑦ 曲管 SP φ2600 t=25mm
L= 4,141
HB 90°-00'-00"
VB 89°-25'-52"
CB 89°-25'-52"

NO.1+32.950

⑨ ⑩

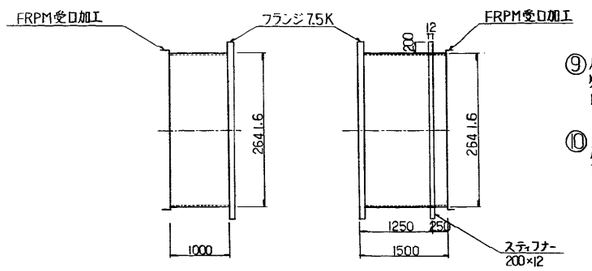

⑨ 片フランジ片FRPM受口加工付
短管 SP φ2600 t=19mm
L=1,000mm

⑩ 片フランジ片FRPM受口加工付
短管 SP φ2600 t=19mm
L=1,500mm

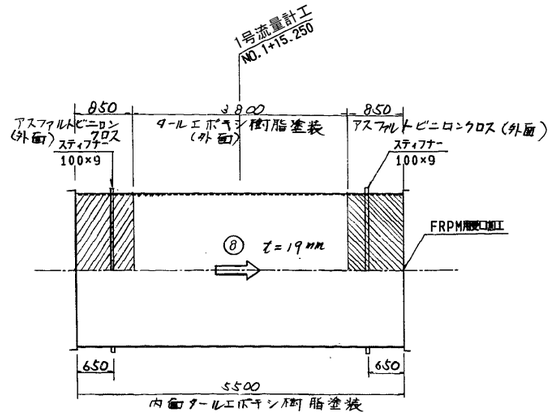

現場塗手塗装仕様

内面 タールエポキシ樹脂塗装 膜厚0.5mm
塗装幅 100mm
塗装方法JWWA K115-1989

外面 アスファルトビニロンクロス2回塗1回巻二重巻
最小厚5.0mm
塗装幅 200mm
塗装方法JIS 3491-1977

施設名	南部幹線用水路(0312100-1100-20)		
図面名	異形管詳細図（1/63）		
作成年月	平成26年 3月		
縮尺	A1 1:50 A2 1:70	図面番号	8-32/310
作成者	関東農政局　両総農業水利事業所		

異形管詳細図（2/63） S=1：50

F付T字曲管

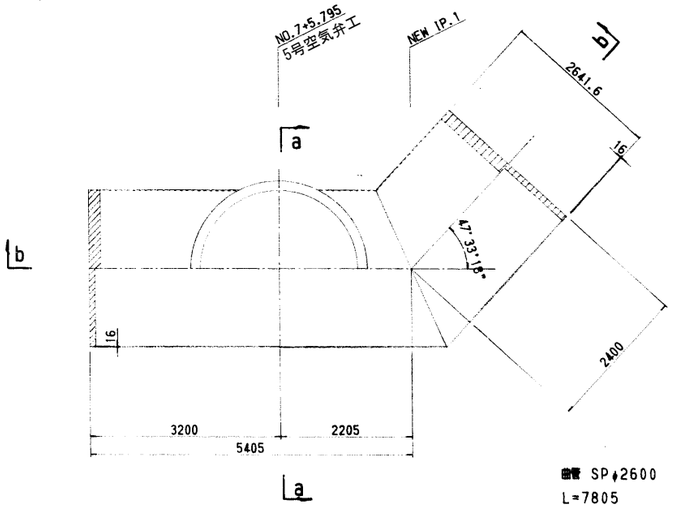

曲管 SP φ2600
L=7805
HB 47°-33'-18"
VB 14°-16'-11"
CB 49°- 9'- 0"

a－a

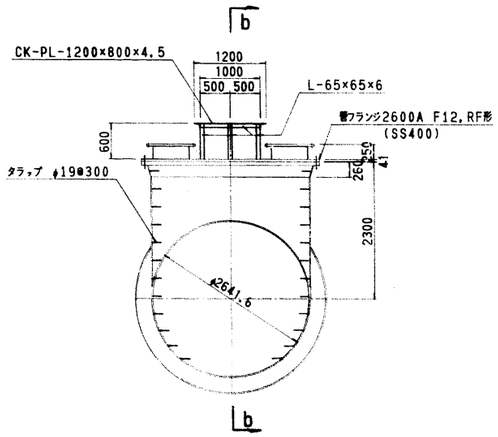

NEW IP.2曲管

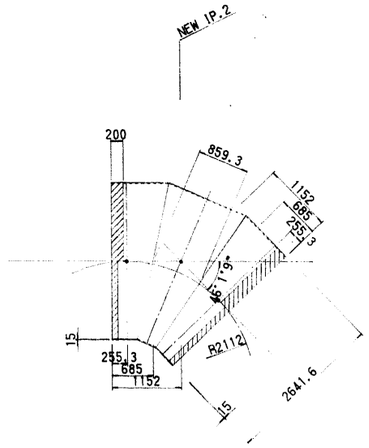

曲管 SP φ2600
L=2229.3
HB 47°-34'-2"
VB 0°- 6'-51"
CB 46°- 1'- 9"

FRPM用挿し口加工付短管

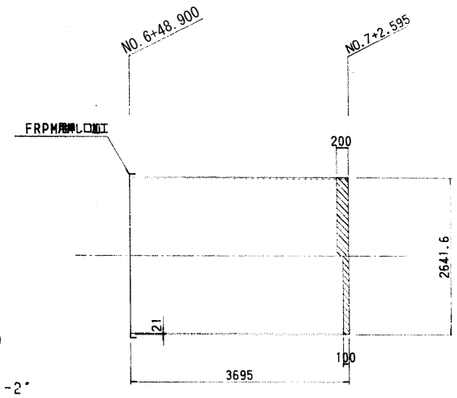

b－b

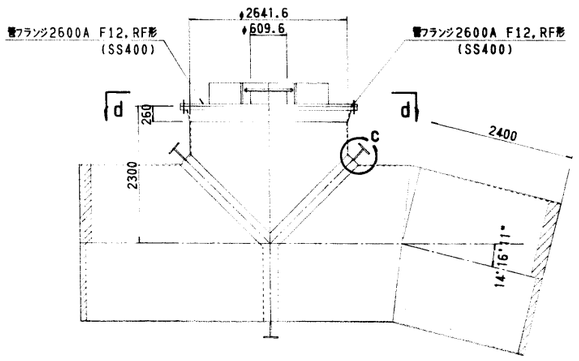

d－d

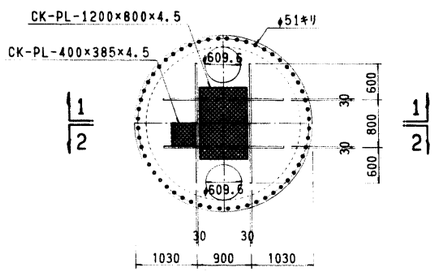

NO.8'曲管

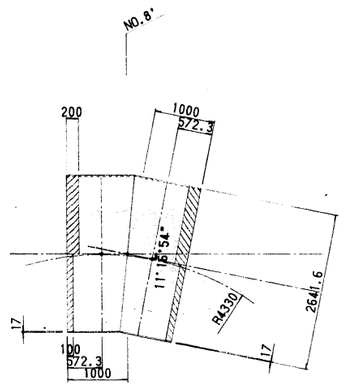

曲管 SP φ2600
L=2000
HB 0°- 0'- 0"
VB 11°-16'-54"
CB 11°-16'-54"

1－1

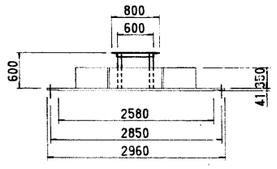

C部

S=1/10

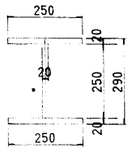

タラップ詳細図

S=1/10

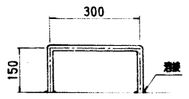

注）塗装は管体内面に準ずる

2－2

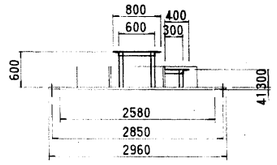

現場継手塗装仕様

内面 タールエポキシ樹脂塗装 膜厚0.5mm
塗装幅 100mm
塗装方法JWWA K115-1989

外面 アスファルトビニロンクロス2回塗1回巻二重巻
最小厚5.0mm
塗装幅 200mm
塗装方法JIS 3491-1977

施設名	南部幹線用水路(0312100-1100-20)		
図面名	異形管詳細図（2/63）		
作成年月	平成26年 3月		
縮尺	A1 1:50 A2 1:70	図面番号	8-33/310
作成者	関東農政局 両総農業水利事業所		

異形管詳細図（3/63） S=1：50

3号排泥工　（NO.9+41.700）

① 排泥管　SP φ2600×φ400 L= 3000 (R=1600)

HB = 10°05'13"
VB1=- 2°54'09"
VB2= 4°45'58"
C = 12°39'49"

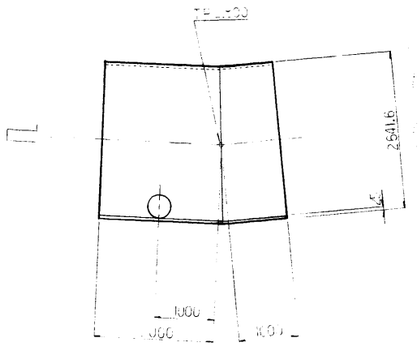

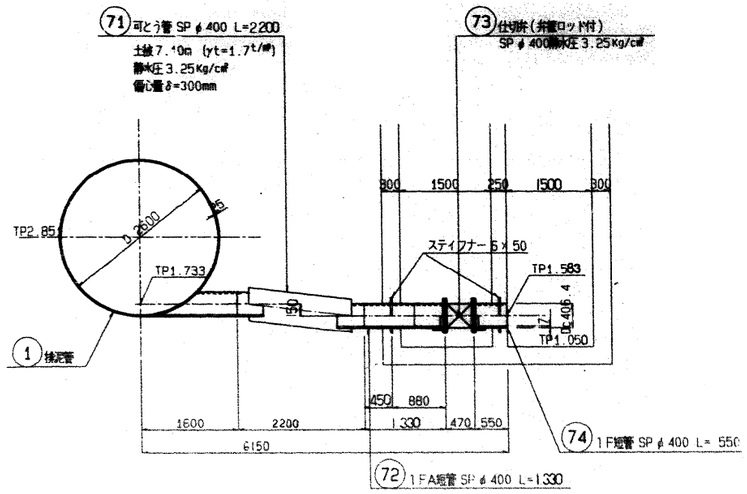

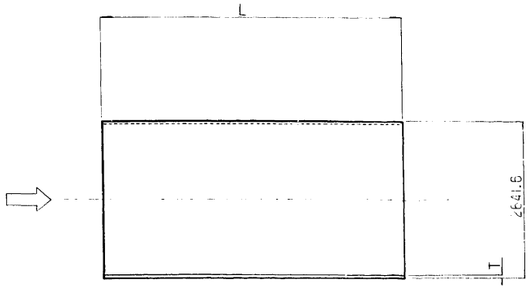

試管・切管寸法表

番号	L	T	VB	本数	摘要
2~5	5,000	25	- 2°54'09"	4	
6	〃	24	〃	1	
7	〃	23	〃	1	
8	〃	22	〃	1	
9	〃	21	〃	1	
10	〃	20	〃	1	
11~18	〃	19	〃	8	
41~47	〃	25	4°45'58"	7	
48	〃	24	〃	1	
49, 50	〃	23	〃	2	
51	〃	22	〃	1	
52	〃	21	〃	1	
53, 54	〃	20	〃	2	

凡　例

記号	名称
①	管種番号
⇨	流れ方向
～～～	コンクリート
●●●●	不整部・平面部
VB	鉛直曲角
HB	平面曲角
VB1	鉛直曲角(上流側)
VB2	〃 (下流側)
C	合成角
管種材質	φ2600 SM490A
	φ 400STW400

施設名	南部幹線用水路(0312100-1100-20)		
図面名	異形管詳細図 (3/63)		
作成年月	平成26年 3月		
縮尺	A1 1:50 A2 1:70	図面番号	8-34/310
作成者	関東農政局　両総農業水利事業所		

異形管詳細図（4/63） S=1：50

NO.11+15.004(IP.4)

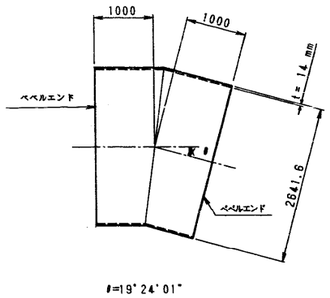

NO.12+2.667(IP.5')

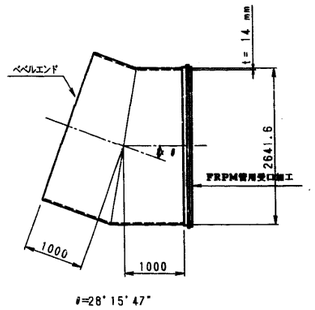

NO.14

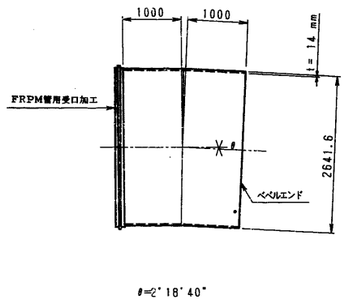

6号空気弁工
取立分水工

NO.14+2.000

平面図

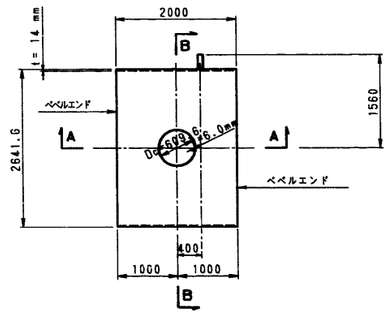

A － A

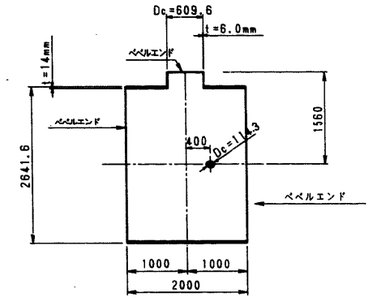

B － B

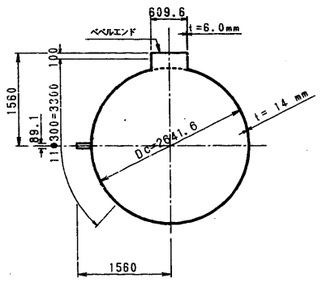

空気弁用フランジ詳細図 S=1/10

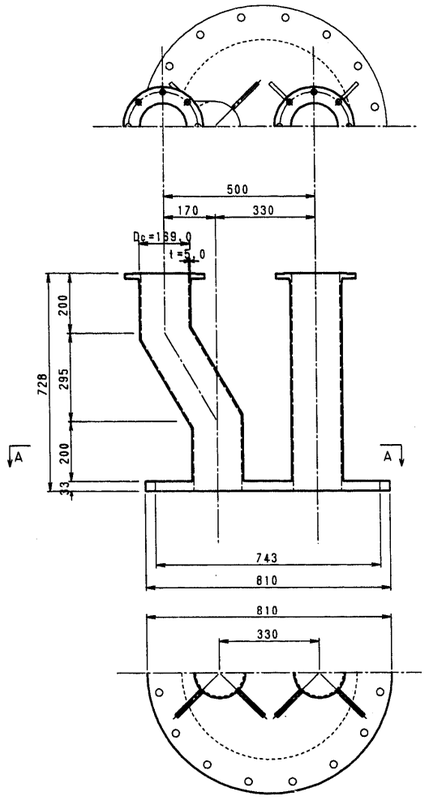

6号空気弁工

空気弁工

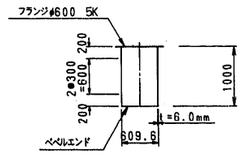

分水工

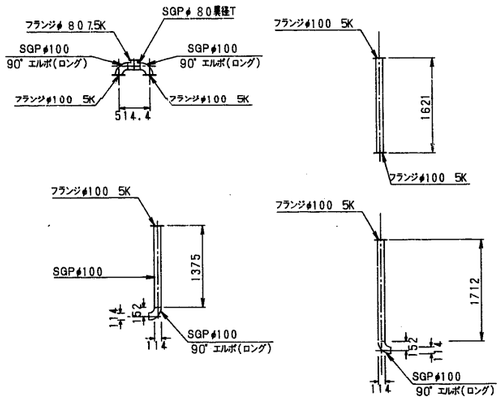

現場継手塗装仕様

内面　タールエポシキ樹脂塗装　膜厚0．5mm
　　塗装幅　100mm
　　塗装方法JWWA　K115−1989
外面　アスファルトビニロンクロス2度い塗1回二重巻
　　最小厚　5．0mm
　　塗装幅　200mm
　　塗装方法JIS　3491−1977

施設名	南部幹線用水路(0312100-1100-20)		
図面名	異形管詳細図 (4/63)		
作成年月	平成26年 3月		
縮尺	A1 1:50 A2 1:70	図面番号	8-35/310
作成者	関東農政局　両総農業水利事業所		

異形管詳細図（5/63） S=1：50

7号空気弁工
NO.19+25.000

平面図
S=1/50

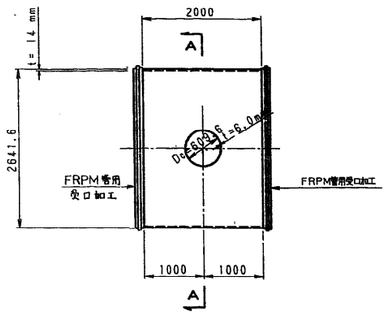

A－A

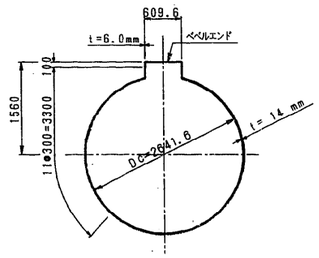

空気弁工
S=1/50

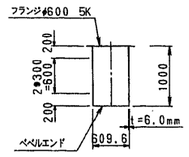

空気弁用フランジ継手詳細図 S=1/10

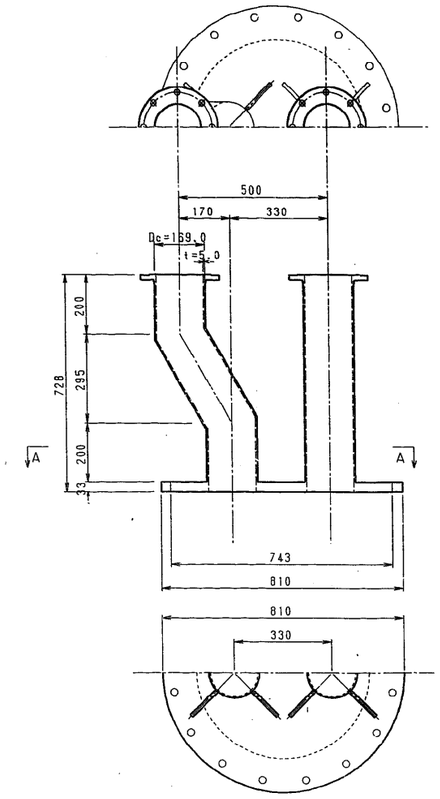

S=1/50

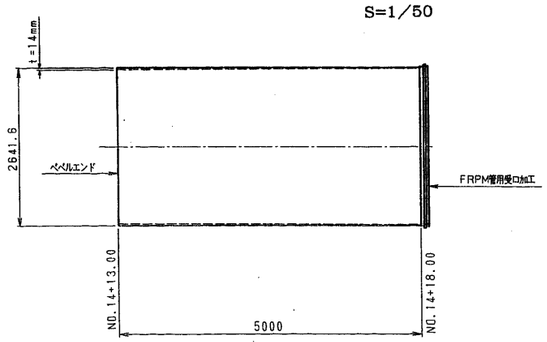

現場溶接部塗装仕様

内面　タールエポキシ樹脂塗装　膜厚0．5mm
　　塗装幅　100mm
　　塗装方法JWWA　K115－1989
外面　アスファルトビニロンクロス2回　塗1回二重巻
　　最小厚　5．0mm
　　塗装幅　200mm
　　塗装方法JIS　3491－1977

施設名	南部幹線用水路(0312100-1100-20)		
図面名	異形管詳細図（5/63）		
作成年月	平成26年 3月		
縮尺	A1 図示	図面番号	8-36/310
作成者	関東農政局　両総農業水利事業所		

異形管詳細図（6/63） S=1：50

8号空気弁工
(NO.27+14.745)

1号制水弁工・9号空気弁工
(NO.31+49.915)

IP.9-1 (NO.31+45.665)

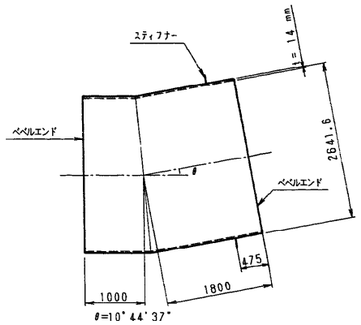

IP.6-4" (NO.27+16.745)

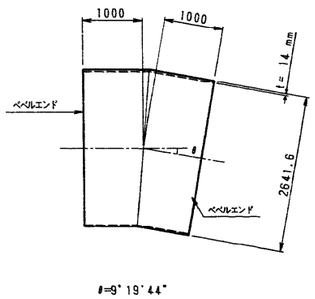

平面図

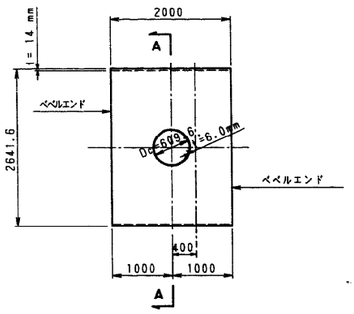

A － A

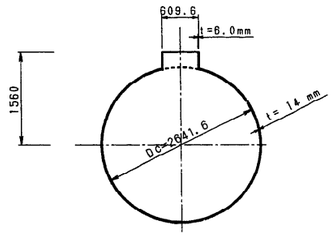

平面図

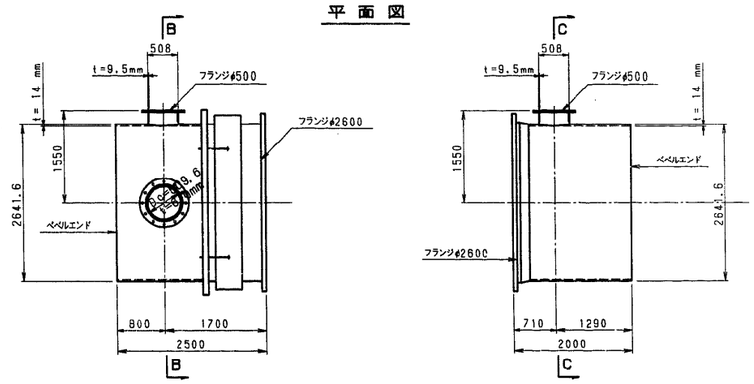

IP.9-2 (NO.32+4.763)

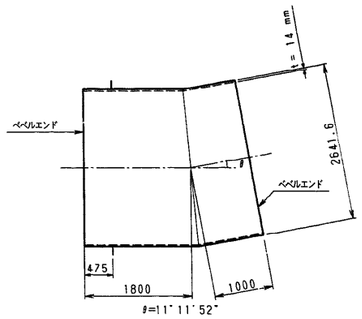

IP.7 (NO.28+13.617)

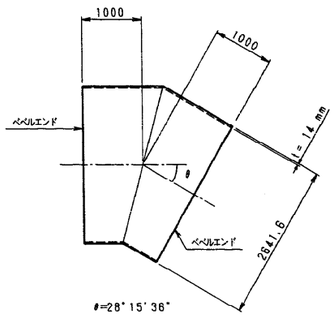

空気弁用フランジ配置図 S=1/10

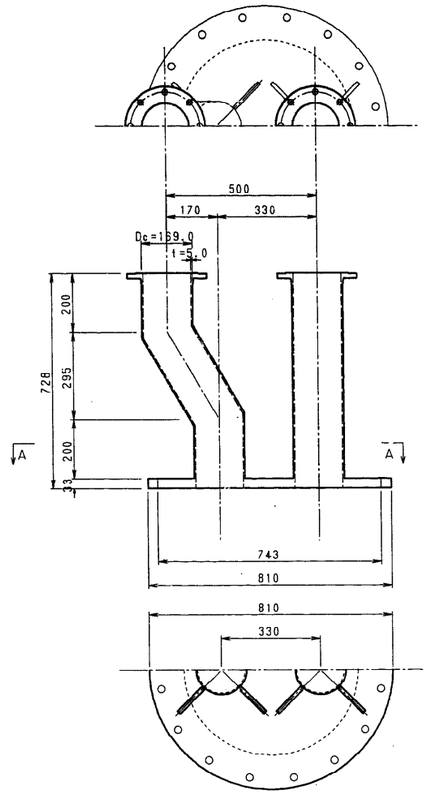

B － B

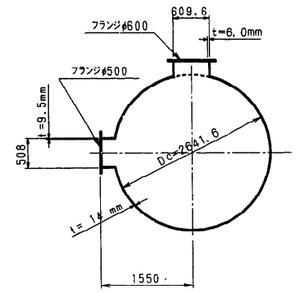

C － C

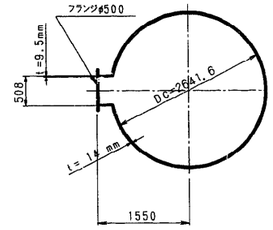

NO.30+29.627

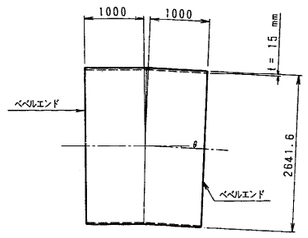

IP.8 (NO.28+42.837)

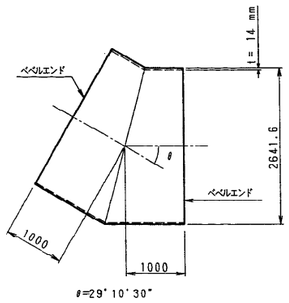

空気弁工

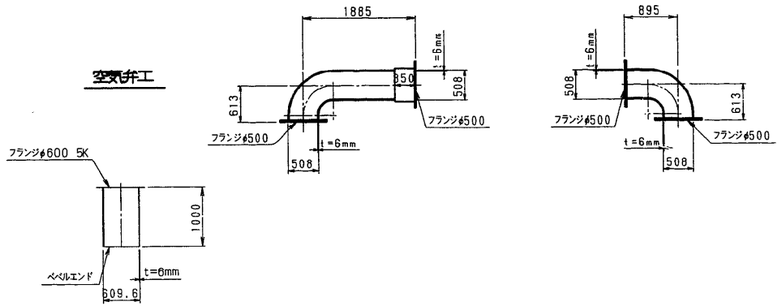

現場溶接手塗装仕様

内面　タールエポキシ樹脂塗装　膜厚0．5mm
　　塗装幅　100mm
　　塗装方法JWWA　K115－1989
外面　アスファルトビニロンクロス2層巻
　　最小厚　5．0mm
　　塗装幅　200mm
　　塗装方法JIS　3491－1977

施設名	南部幹線用水路(0312100-1100-20)		
図面名	異形管詳細図 (6/63)		
作成年月	平成26年 3月		
縮尺	A1 図示	図面番号	8-37/310
作成者	関東農政局　両総農業水利事業所		

異形管詳細図（7/63）

曲　管（材質：SM490）

S=1:50

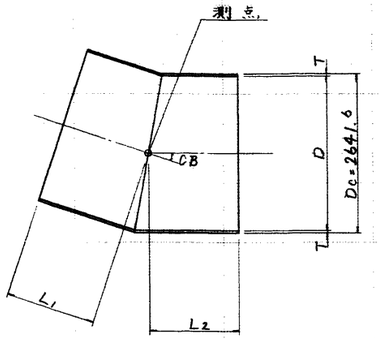

寸法表

NO.	管番号	D	T	CB	HB	VB	L1	L2	備考
③	㉒	2600	18	2°-35'-01"	—	2°-35'-01"	1000	1000	
④	㉖	2600	17	3°-07'-05"	—	3°-07'-05"	1000	1000	

曲　管（材質：STW400）

S=1:10

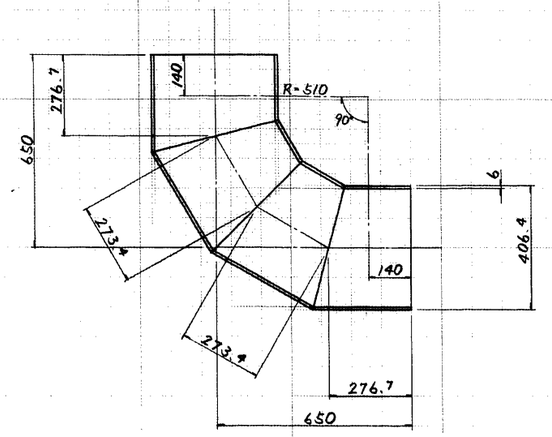

短　管（材質：STW400）

S=1:10

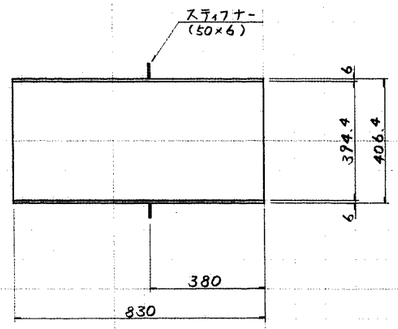

1F短管（材質：STW400）

S=1:10

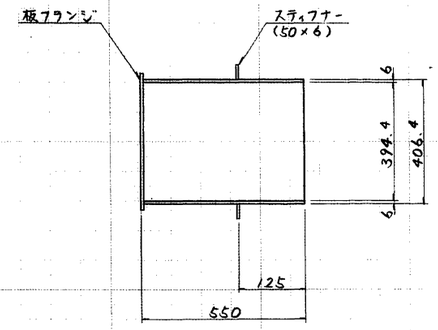

排水T字管（材質：SM490）

4号排泥工（NO.30+6.000）　S=1:50

注）φ400はSTW400

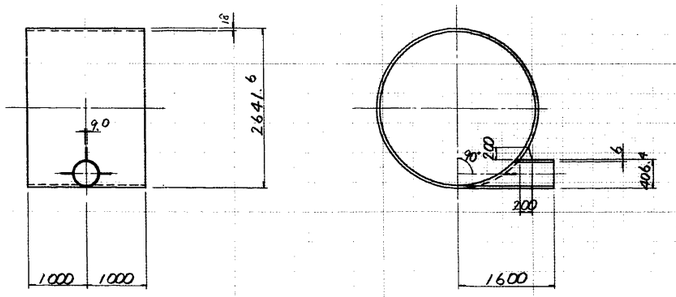

施設名	南部幹線用水路(0312100-1100-20)		
図面名	異形管詳細図（7/63）		
作成年月	平成26年 3月		
縮尺	A1 図示	図面番号	8-38/310
作成者	関東農政局　両総農業水利事業所		

異形管詳細図（8/63） S=1：30

1. 直 管 2600^{A}×5000^{L} N=4

(1)～(4)

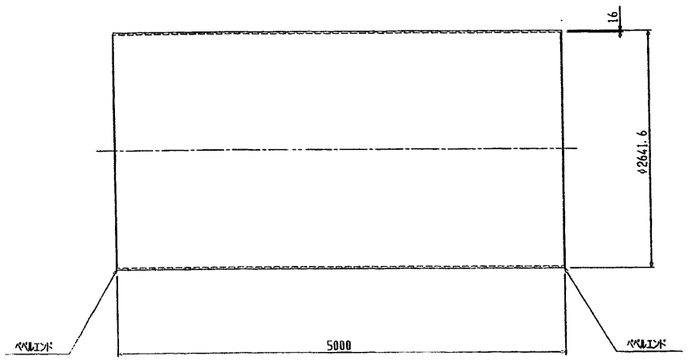

2. 短 管 2600^{A}×2400^{L} N=1

⑤

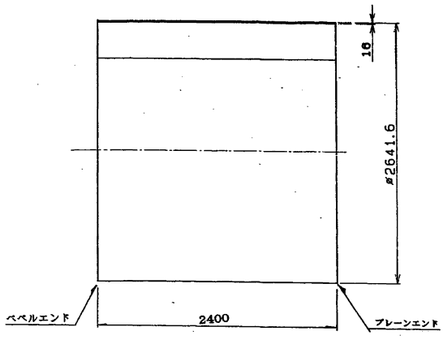

3. 曲 管 2600^{A}×26°28′ 58″ N=1

(IP. 10-2) ⑥

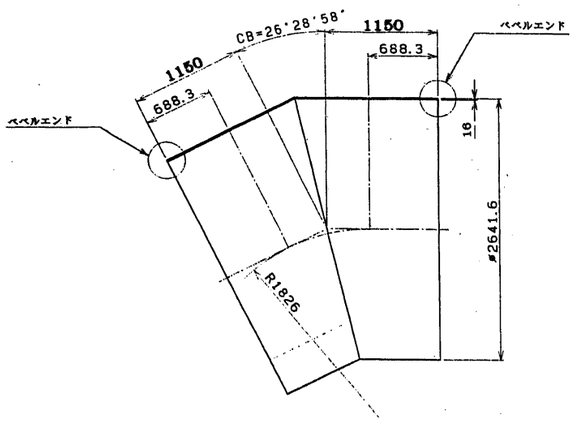

4. FRPM T字管 2600A×1000A N=1

(10号空気弁エ)

⑦-1

(NO. 33+0.046)

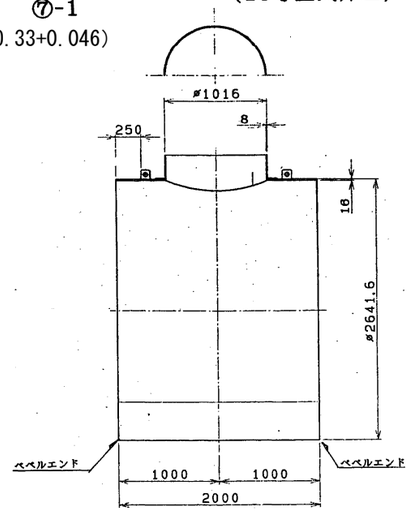

5. 短 管 2600A×3462L N=1

⑦-2

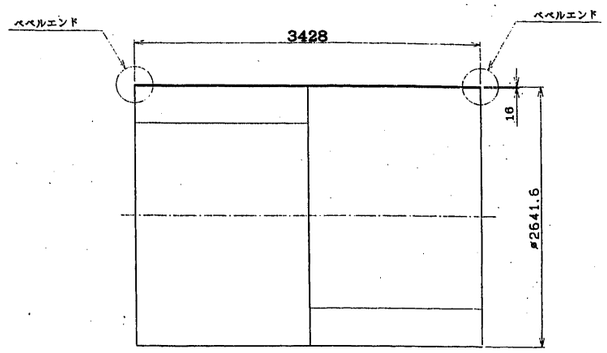

6. 曲 管 2600A× 7°21′ 43″ N=1

(IP. 10-3)

⑦-3

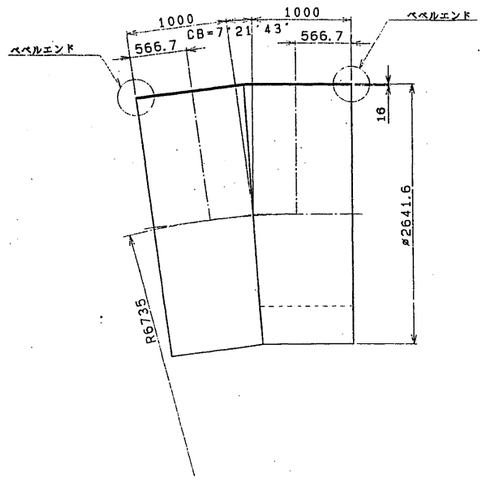

施設名	南部幹線用水路(0312100-1100-20)		
図面名	異形管詳細図 (8/63)		
作成年月	平成26年 3月		
縮尺	A1 1:30 A2 1:42	図面番号	8-39/310
作成者	関東農政局 両総農業水利事業所		

異形管詳細図 (9/63)

7.片FRPM受口、フランジ付 短 管 2600A×3000L N=1 S=1：30

⑦-4

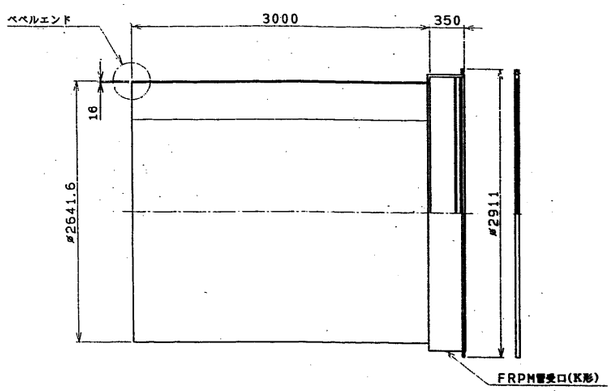

9.両FRPM挿口付 曲 管 φ2600× 9° 7′ 34″ N=1 S=1：30

(IP.12)

⑨

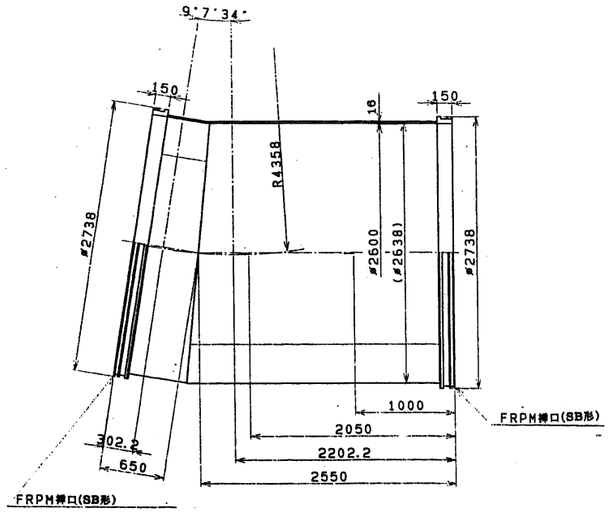

11.片フランジ付 短 管 1000A×1000L N=1 S=1：15

(NO.40+48.800) (11号空気弁工)

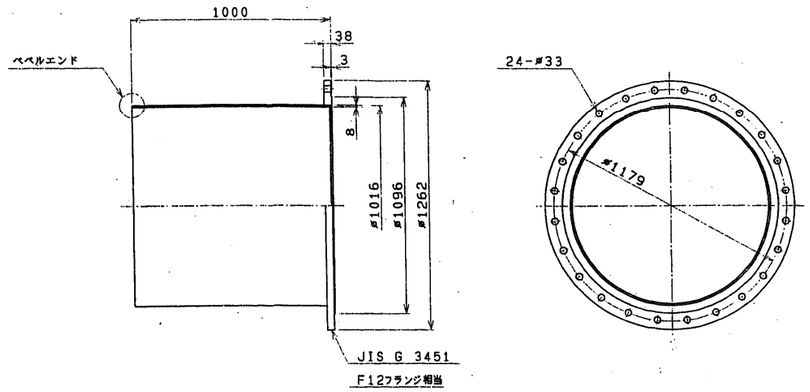

12. (空気弁工) 空気弁用フランジ蓋 1000^{A}×150^{A} N=2 S=1：15

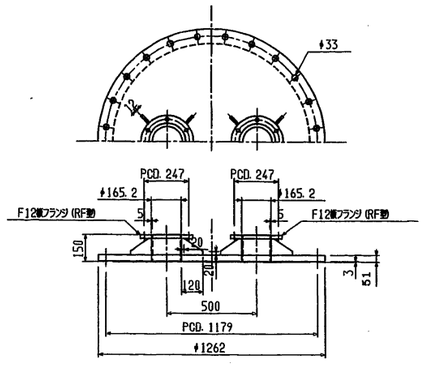

8.両FRPM挿口付 T字管 2600A×1000A N=1 S=1：30

(NO.40+48.800) (11号空気弁工)

⑧

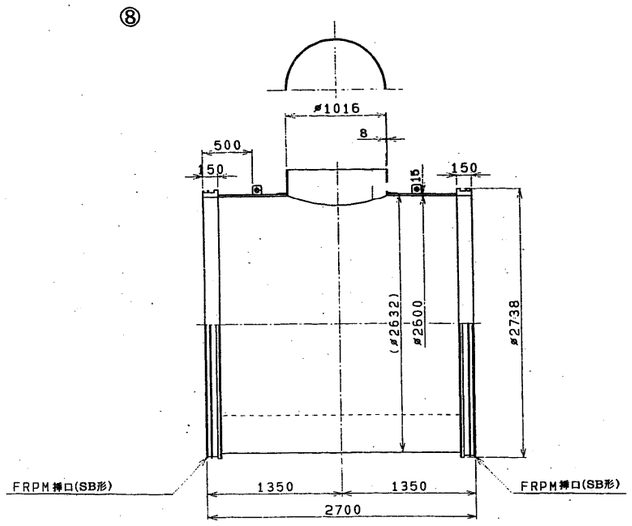

10.片フランジ付 短 管 1000A×700L N=1 S=1：15

(NO.32+49.512) (10号空気弁工)

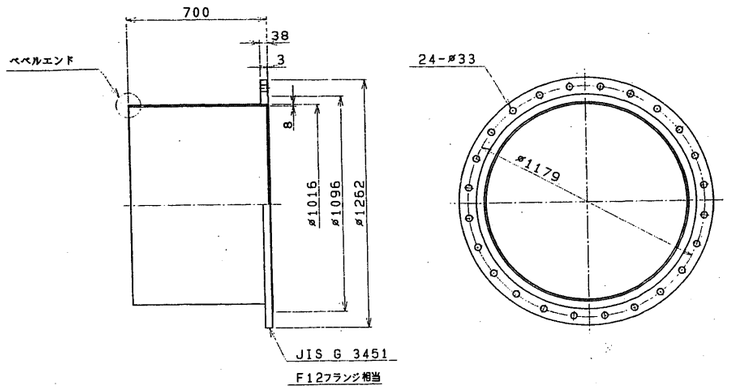

施設名	南部幹線用水路(0312100-1100-20)		
図面名	異形管詳細図 (9/63)		
作成年月	平成26年 3月		
縮尺	A1 図示	図面番号	8-40/310
作成者	関東農政局 両総農業水利事業所		

異形管詳細図（10/63）

(12号空気弁工) NO. 56+39. 218

両FRPM受口、一フランジ付 T字管 φ2600×1000^{A} N=1　S=1：30

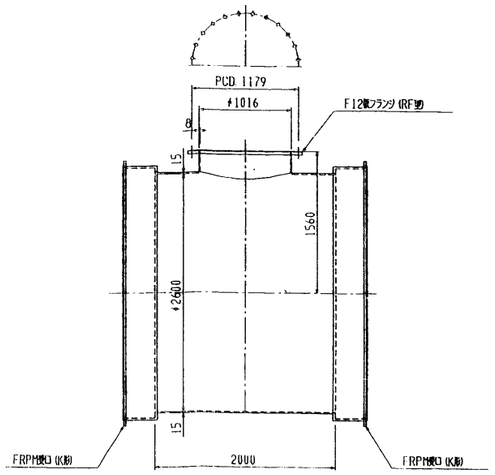

(空気弁工) 空気弁用フランジ蓋 1000^{A}×150^{A} N=4　S=1：15

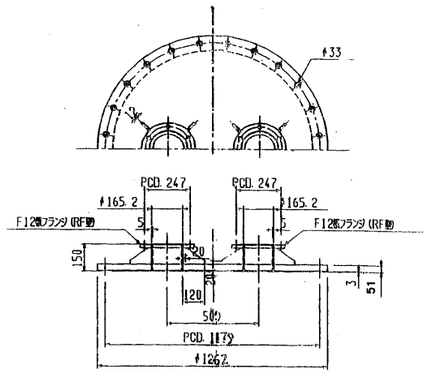

(12号空気弁工) 両フランジ付 短 管 1000^{A}×1370^{L} N=1　S=1：30

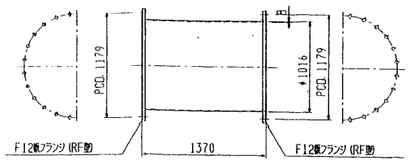

施設名	南部幹線用水路(0312100-1100-20)		
図面名	異形管詳細図（10/63）		
作成年月	平成26年 3月		
縮尺	A1 図示	図面番号	8-41/310
作成者	関東農政局　両総農業水利事業所		

異形管詳細図（11/63）

特殊人孔展開図（S=1/50）
(NO. 62+35.250)

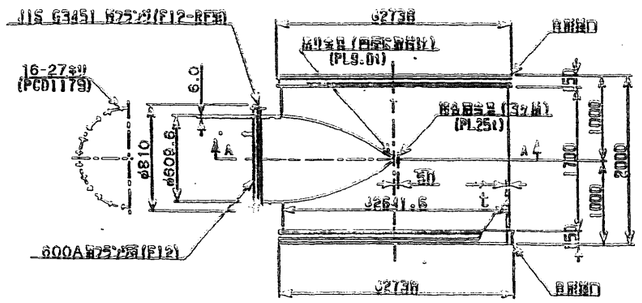

A－A断面

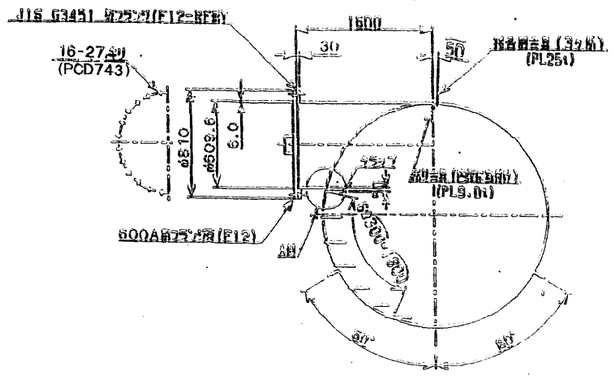

600A用フランジ管(F12)展開図（S=1/20）
JIS G 3451

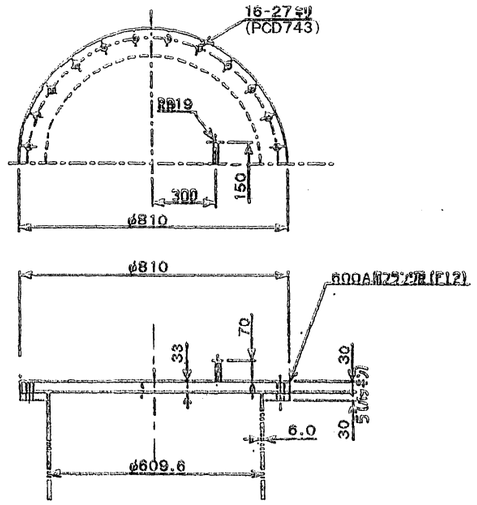

補強板展開図（S=1/10）

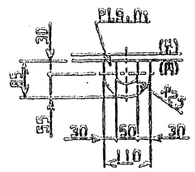

2600A 自閉弁バタフライ弁基礎図（S=NOT）

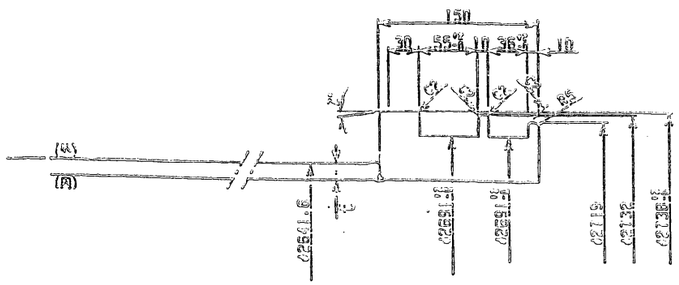

ラッパ管詳図（S=1/20）

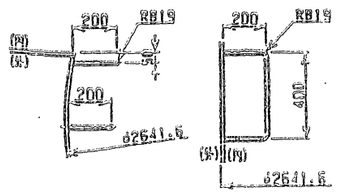

施設名	南部幹線用水路(0312100-1100-20)		
図面名	異形管詳細図（11/63）		
作成年月	平成26年 3月		
縮尺	A1 図示	図面番号	8-42/310
作成者	関東農政局　両総農業水利事業所		

異形管詳細図（12/63） S=1：30

1号サイホンブレーカー工（1/2）

1. 片FRPM受口付 排水T字管 2600^A x4850^L x400^A x1550^L N=1

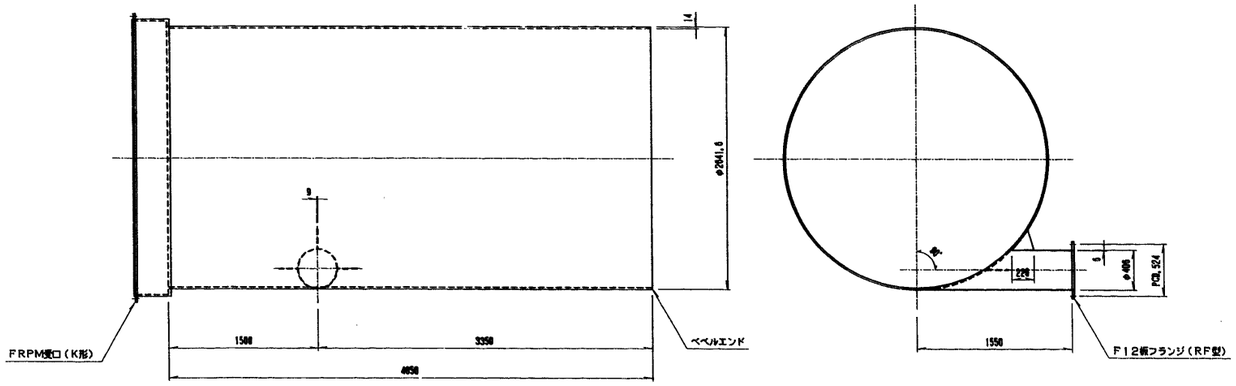

3. 直 管 2600^A x3718^L N=4

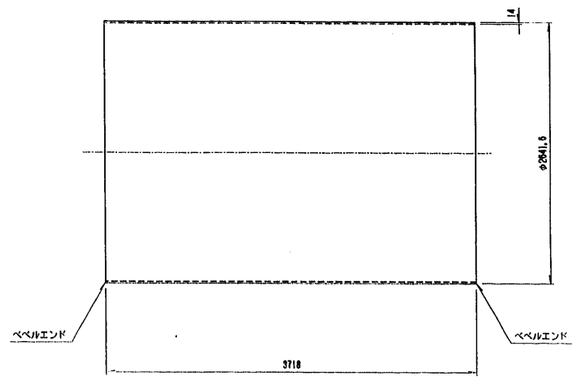

2. 曲管 2600^A x45° x1150/1465^L N=2

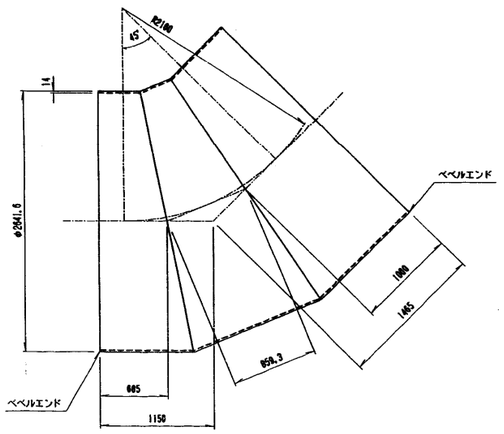

4. 曲管 2600^A x45° x1465/1500^L N=1

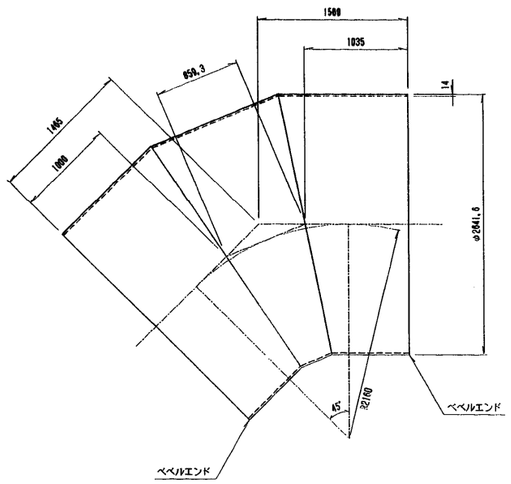

5. 直 管 2600^A x4200^L N=1

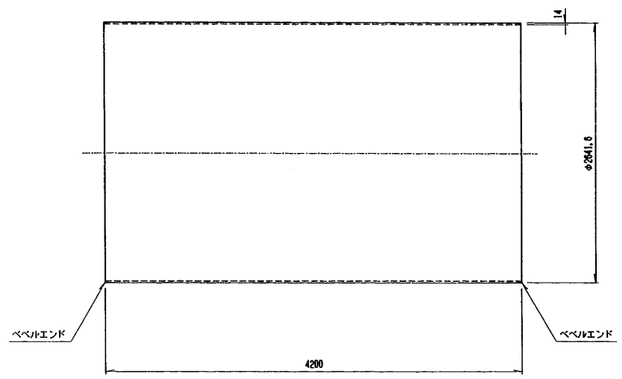

施設名	南部幹線用水路(0312100-1100-20)		
図面名	異形管詳細図（12/63）		
作成年月	平成26年 3月		
縮尺	A1 1:30 A2 1:42	図面番号	8-43/310
作成者	関東農政局　両総農業水利事業所		

異形管詳細図（13/63）

2600ᴬ:S=1/30
400ᴬ:S=1/20

1号サイホンブレーカー工（2/2）

13号空気弁工（NO.66+32.530）

6.1F 空気弁用T字曲管 2600ᴬX45°X1465/2300ᴸX1000ᴬX1540¹

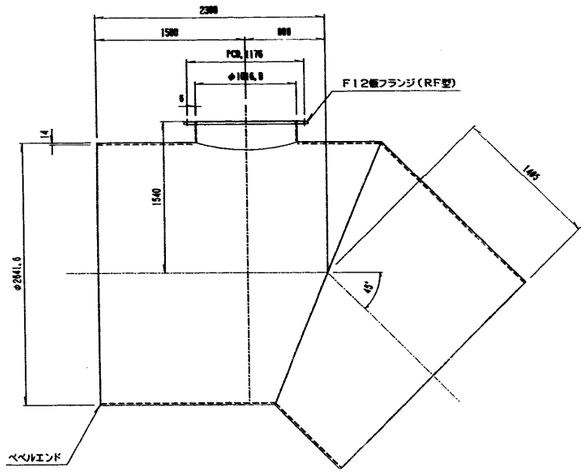

8.片FRPM受口付 排水T字管 2600ᴬX4850ᴸX400ᴬX1550¹ N=1

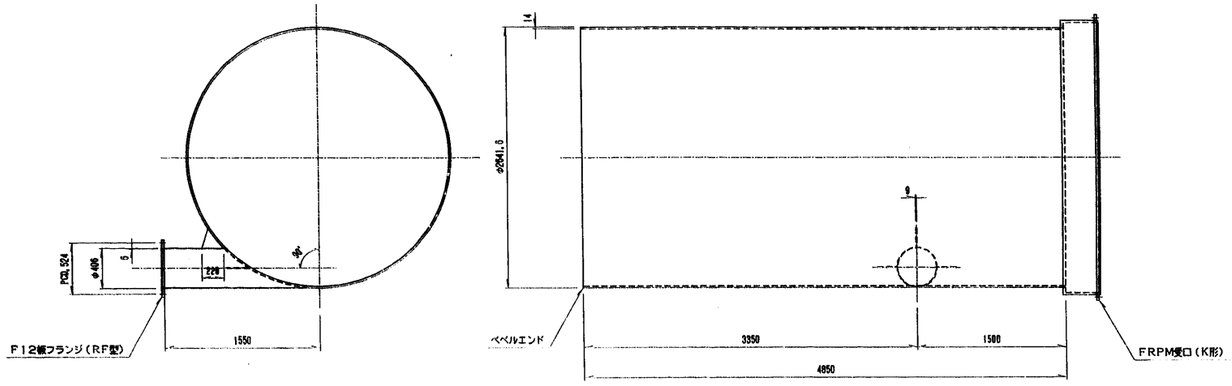

9.スティフナー付 直管 400ᴬX1215ᴸ N=1

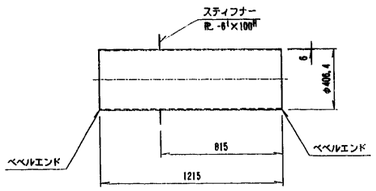

10.スティフナー付1F 直管 400ᴬX1215ᴸ N=1

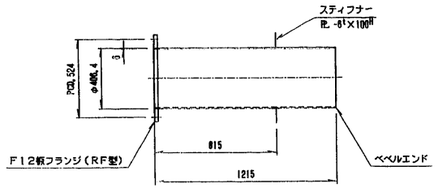

12.曲管 400ᴬX90°X1080/3350ᴸ N=2

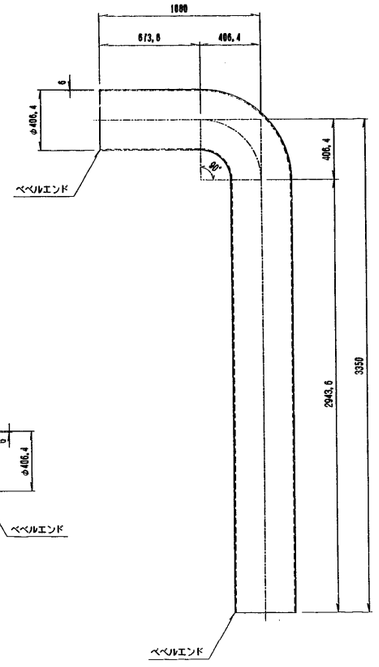

7.空気弁用フランジ蓋 1000ᴬX150ᴬ N=1

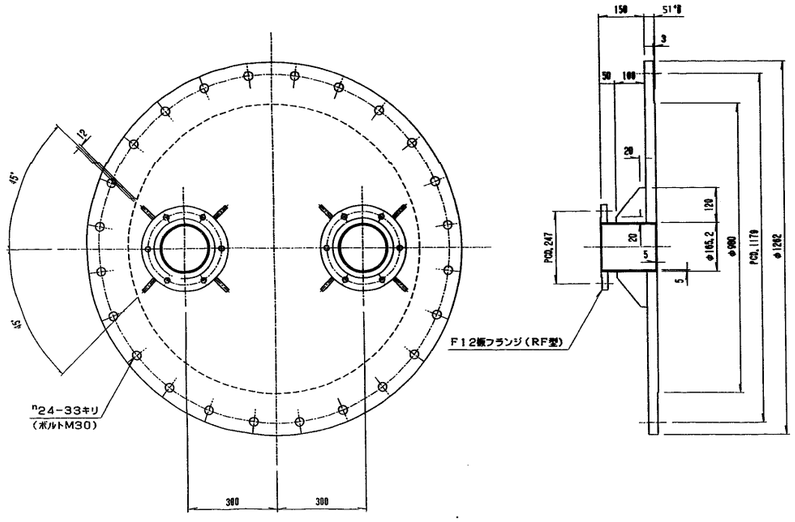

11.直管 400ᴬX6000ᴸ N=4

施設名	南部幹線用水路(0312100-1100-20)		
図面名	異形管詳細図（13/63）		
作成年月	平成26年 3月		
縮尺	A1 図示	図面番号	8-44/310
作成者	関東農政局 両総農業水利事業所		

異形管詳細図（14/63） S=1：25

松尾分水工（1/2）
No. 70+43.000

1. 両FRPM受口付 T字管 2600^A X3000^L X450^A X1600^I N=1

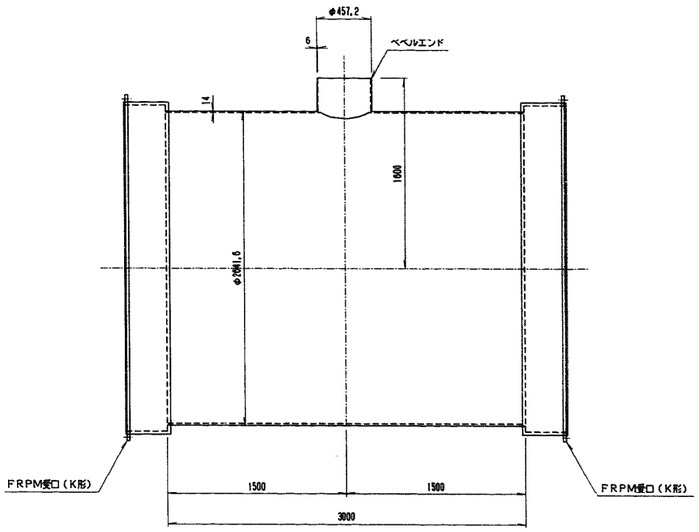

2. 1F曲管 450^A X90° X700/2827^L N=1

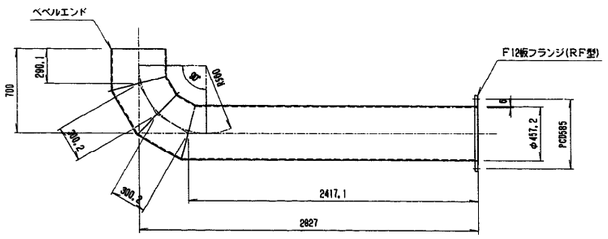

3. 3F 空気弁用特殊曲管 450^A X90° X90° X700/1700/700^L X150^A X400^I N=1

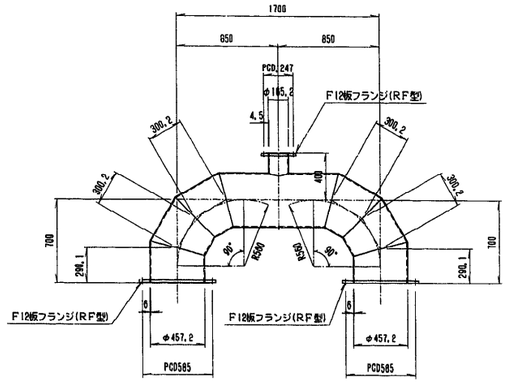

5. 曲管 450^A X45° X1011/2290^L N=1

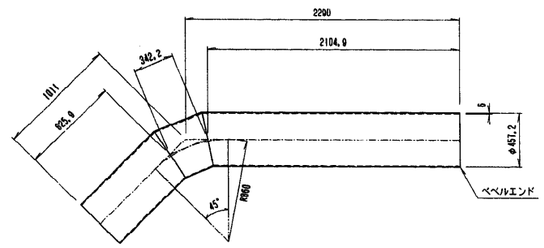

6. 曲管 450^A X54° 36′ 13″ X1500/1200^L N=1

HB=35°
VB=45°
CB=54° 36′ 13″

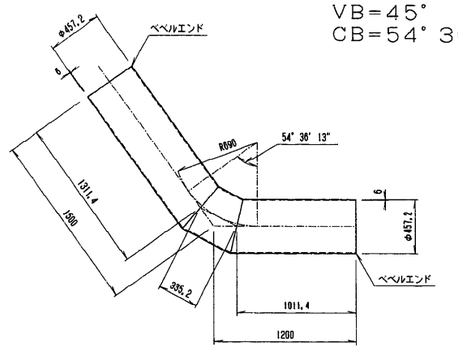

4. 1F曲管 450^A X90° X1011/2827^L N=1

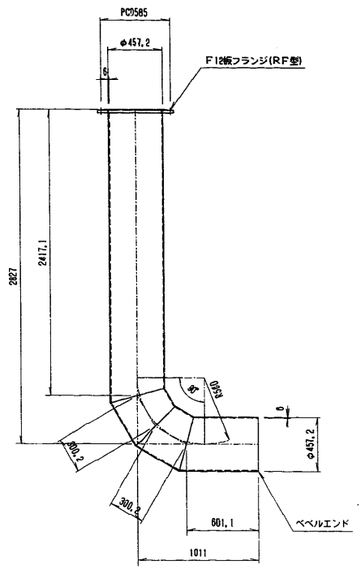

7. スティフナー付 450^A X4250^L

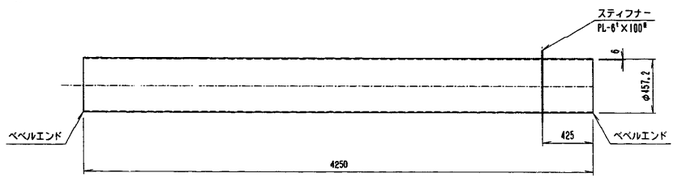

8 T字管 450A×3200L×300A×500I N=1 S=100／1

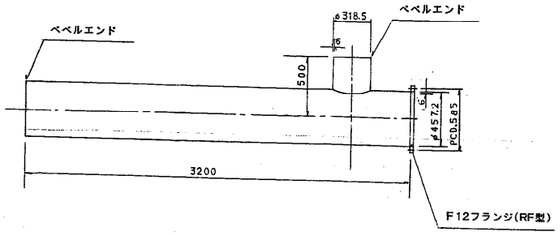

9. 1スティフナー付 2F短管 450^A X850^L N=1

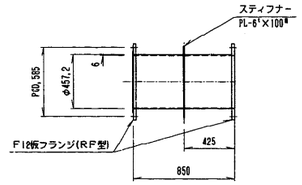

施設名	南部幹線用水路(0312100-1100-20)		
図面名	異形管詳細図（14/63）		
作成年月	平成26年 3月		
縮尺	A1 1:25 A2 1:35	図面番号	8-45/310
作成者	関東農政局 両総農業水利事業所		

異形管詳細図（15/63）

松尾分水工（2/2）
No. 70+43.000

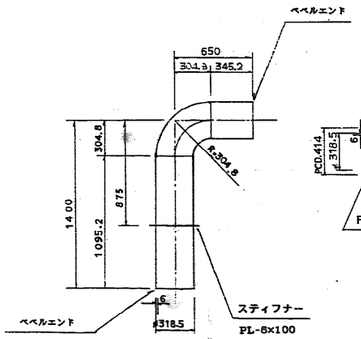

10 スティフナー付曲管300A×90°×650／1400 N=1

S=1：100

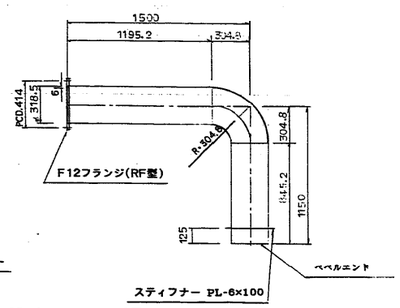

12 1Fスティフナー付曲管300A×90°×1500／1150 N=1

S=1：100

11・直管 300^{A}×2500^{L} N=1 S=1／25

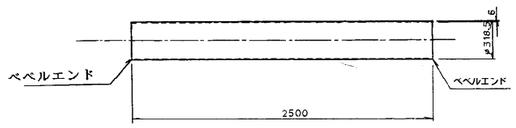

施設名	南部幹線用水路(0312100-1100-20)		
図面名	異形管詳細図（15/63）		
作成年月	平成26年 3月		
縮尺	A1 図示	図面番号	8-46/310
作成者	関東農政局　両総農業水利事業所		

異形管詳細図（16/63）

2号制水弁工・14号空気弁工
(NO. 72+8.974)

2600^A:S=1/30
500^A:S=1/20

1. 片FRPM受口付 仕切弁副管 2600^A×3150^L×500^A×1550^I N=1

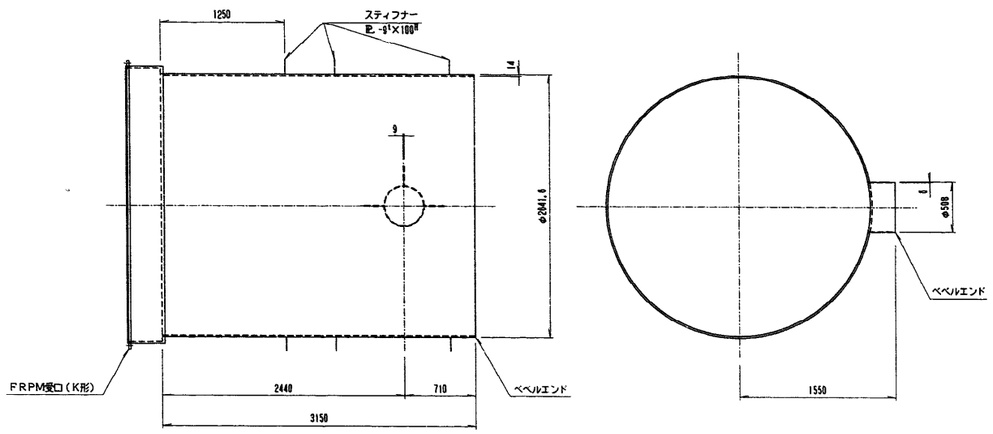

2. 片FRPM受口付 空気弁：仕切弁副管 2600^A×4200^L×1000^A×1480^I×500^A×1550^I N=1

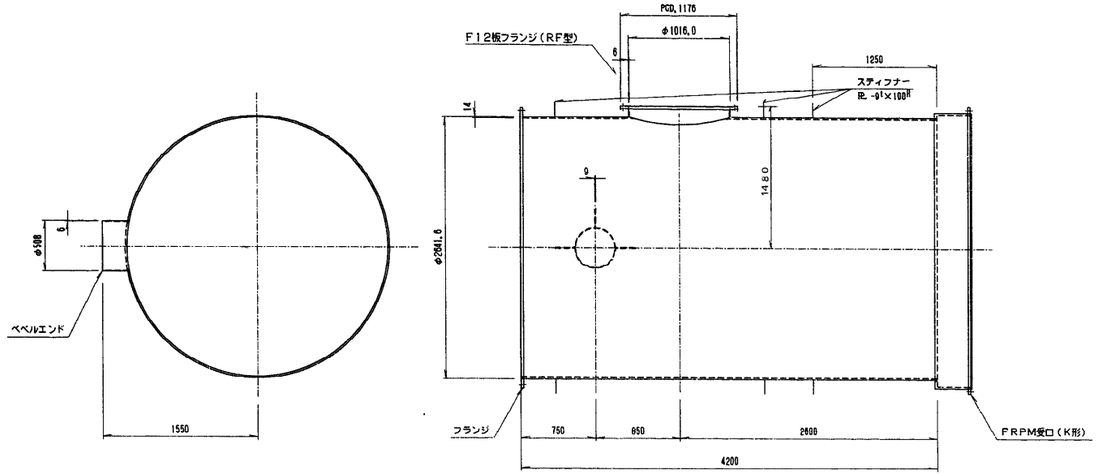

3. 空気弁用フランジ蓋 1000^A×150^A N=1

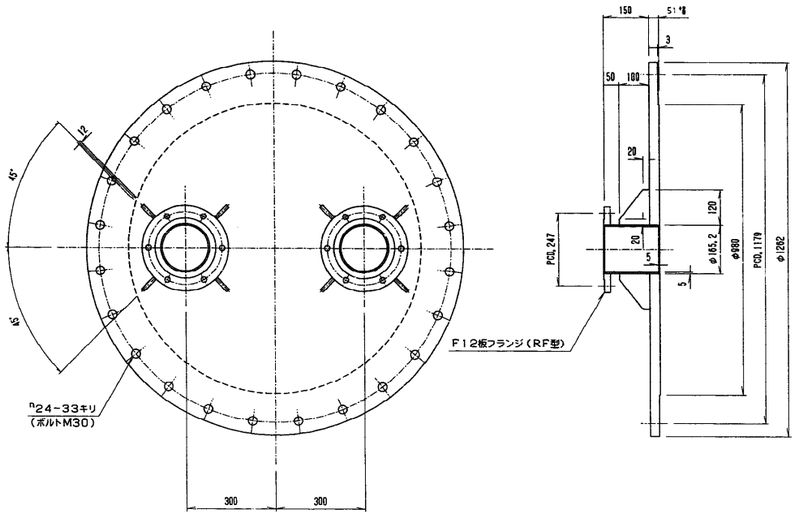

4. フランジ付 曲管 500^A×1635^L N=1

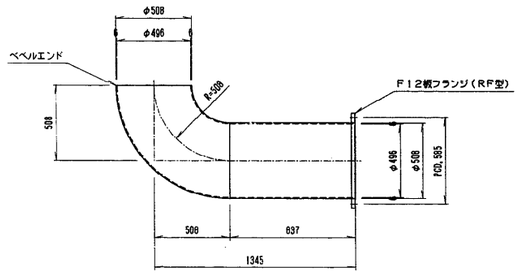

5. フランジ付 曲管 500^A×1225^L N=1

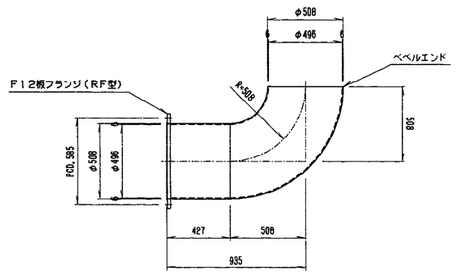

施設名	南部幹線用水路(0312100-1100-20)		
図面名	異形管詳細図（16/63）		
作成年月	平成26年 3月		
縮尺	A1 図示	図面番号	8-47/310
作成者	関東農政局　両総農業水利事業所		

異形管詳細図（17/63）

空気弁管（SM490A） S=1：20

15号空気弁工
(NO.86+30.540)

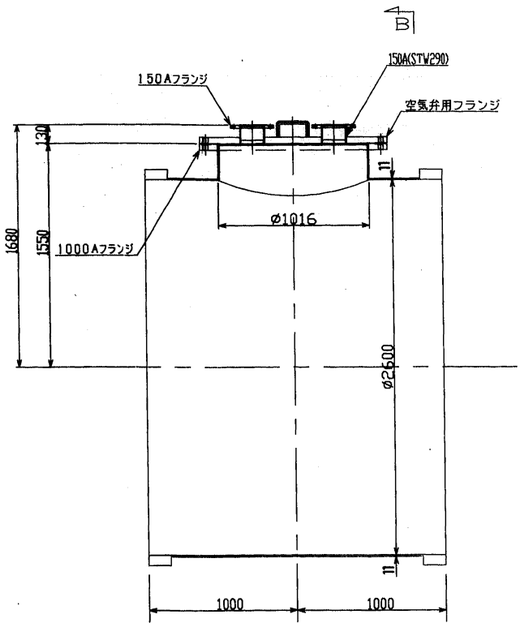

B － B

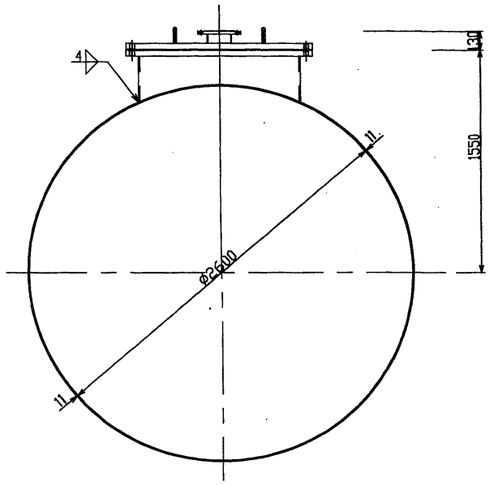

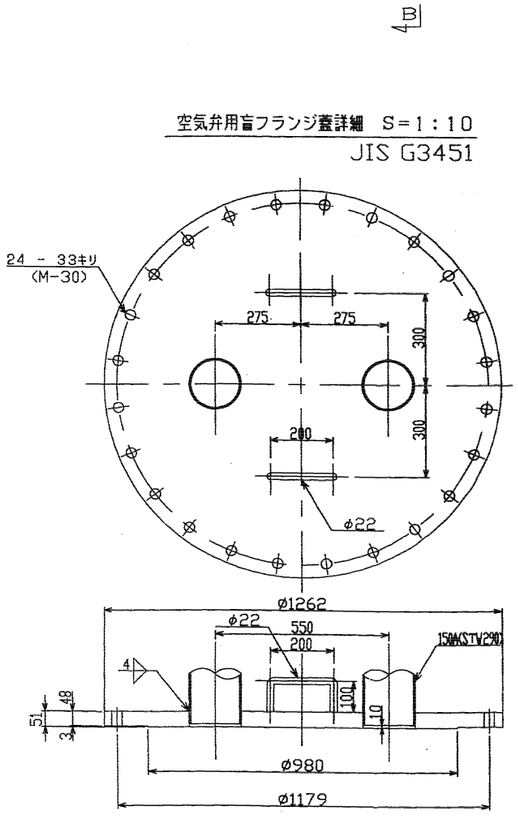

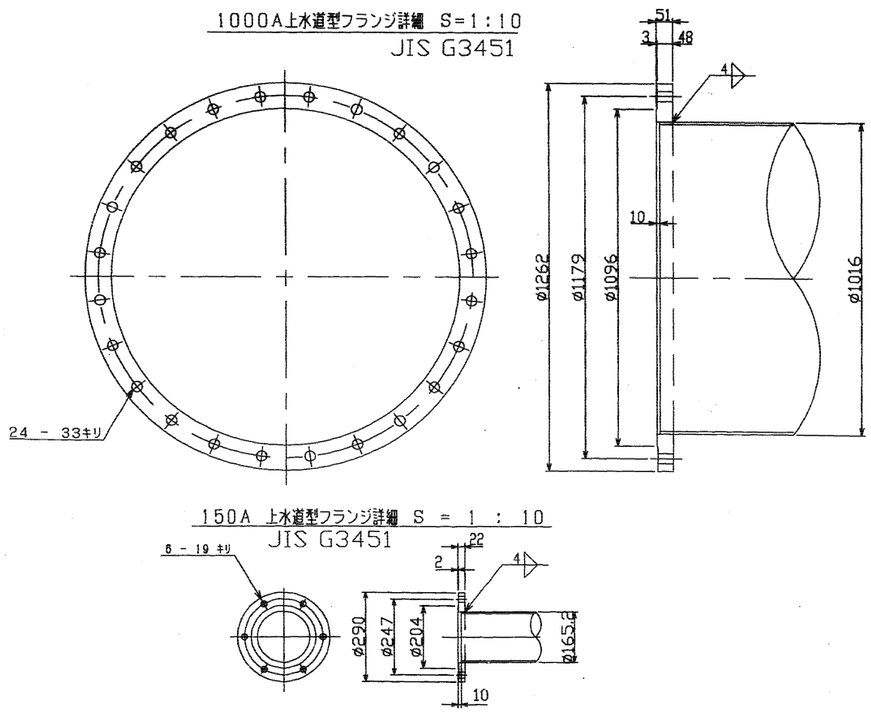

挿口部 （寸法は強化プラスチック複合管協会による）

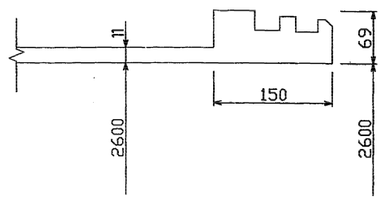

施設名	南部幹線用水路(0312100-1100-20)		
図面名	異形管詳細図 (17/63)		
作成年月	平成26年 3月		
縮尺	A1 図示	図面番号	8-48/310
作成者	関東農政局 両総農業水利事業所		

異形管詳細図（18/63）

蕪木分水工・16号空気弁工 S=1：20
(NO.92+19.899・NO.93+20.300)

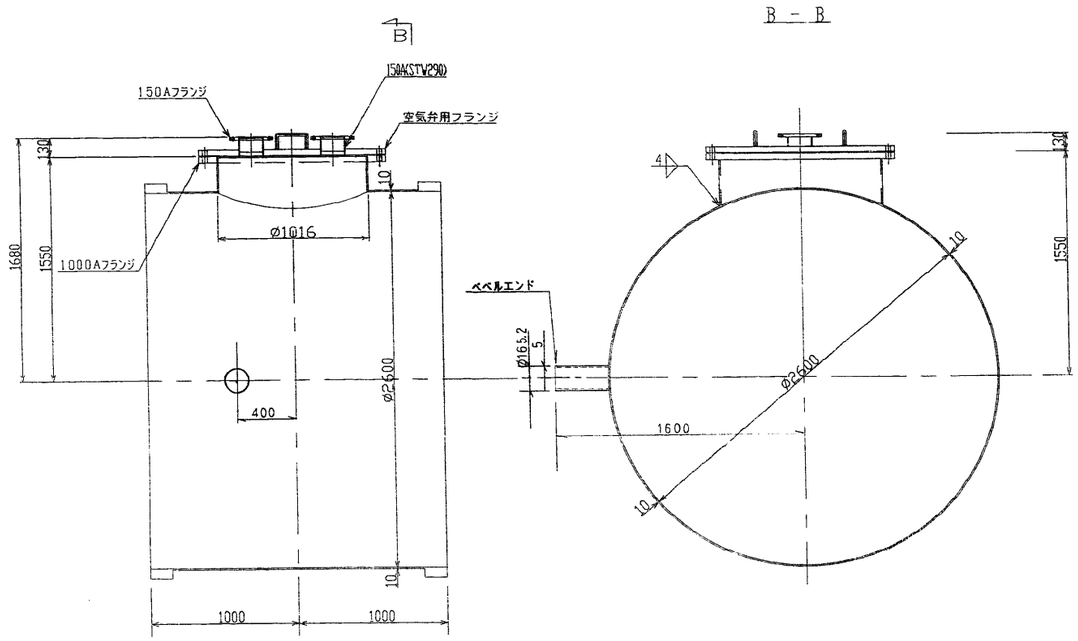

17号空気弁工 S=1：20
(NO.99+47.037)

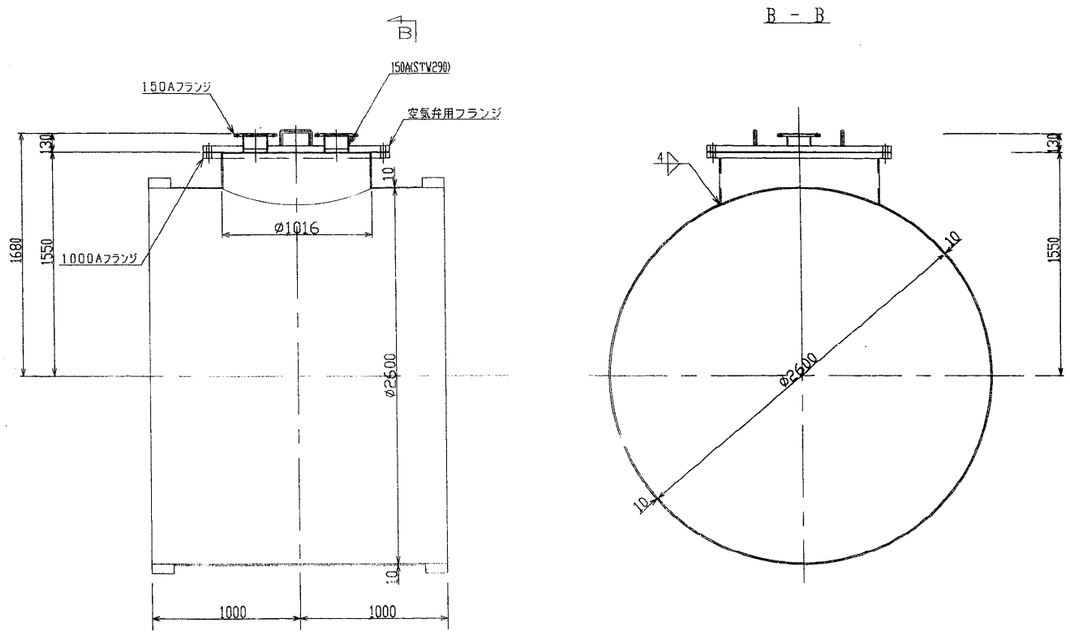

空気弁用盲フランジ蓋詳細 S＝1：10
JIS G3451

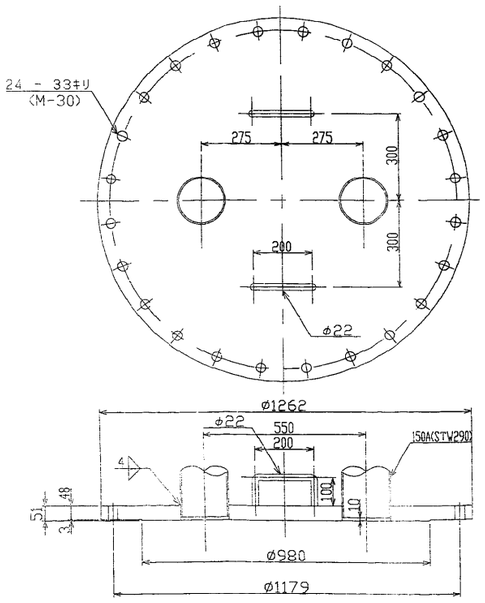

1000A上水道型フランジ詳細 S＝1：10
JIS G3451

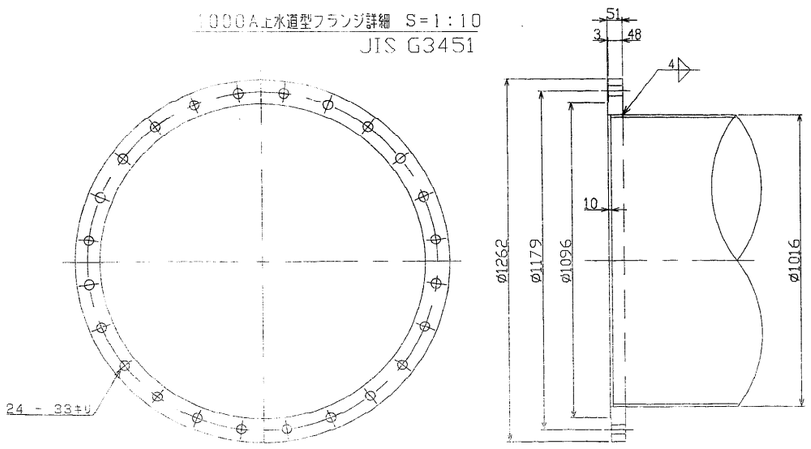

150A 上水道型フランジ詳細 S ＝ 1 ： 10
JIS G3451

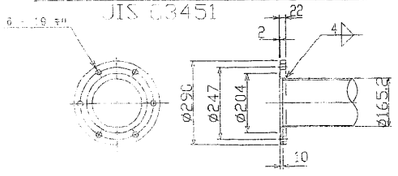

挿口部 （寸法は強化プラスチック複合管協会による）

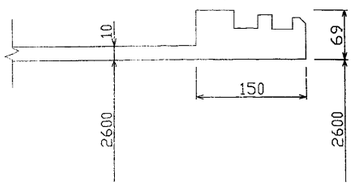

施設名	南部幹線用水路(0312100-1100-20)		
図面名	異形管詳細図 (18/63)		
作成年月	平成26年 3月		
縮尺	A1 図示	図面番号	8-49/310
作成者	関東農政局 両総農業水利事業所		

異形管詳細図（19/63） S=1：20

蕪木分水工配管（1/2）

平 面 図

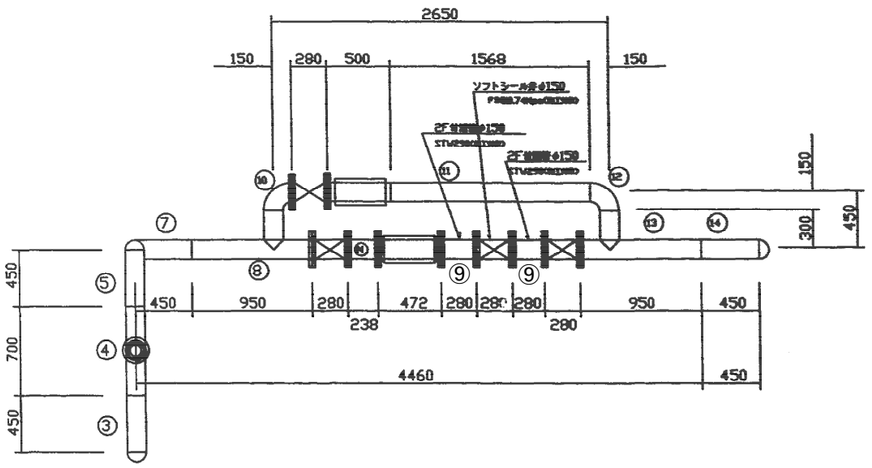

断 面 図

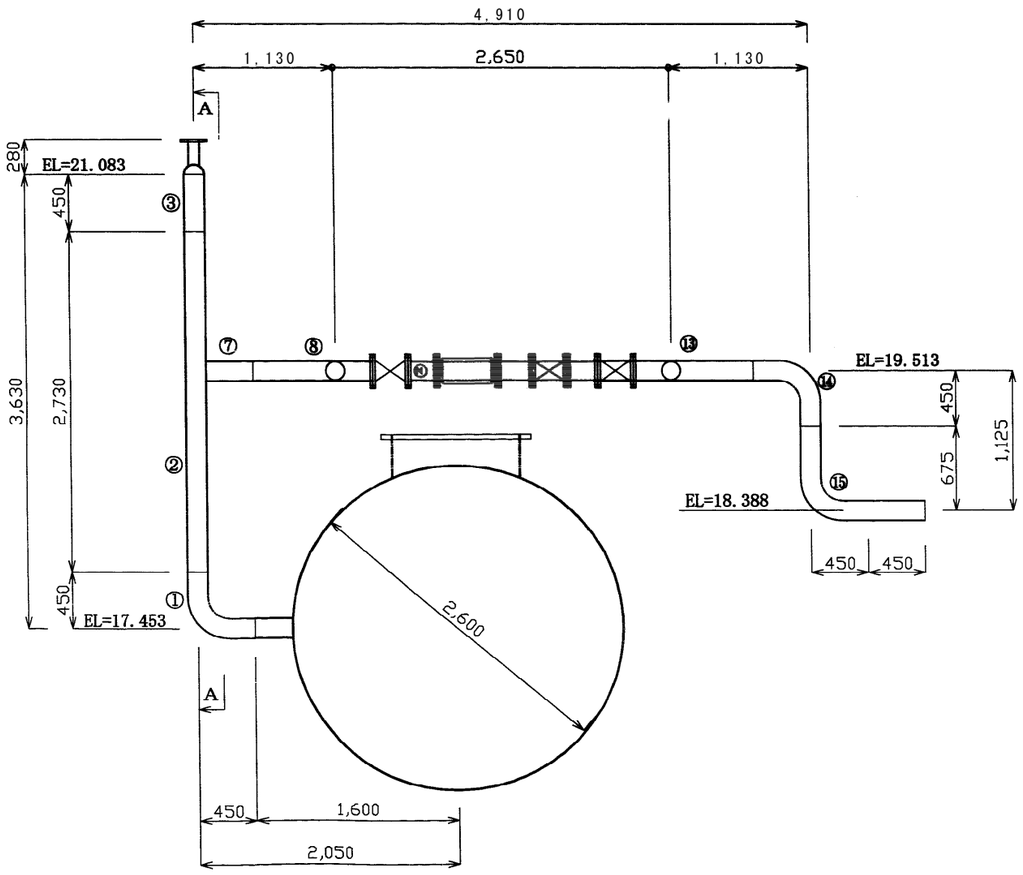

A－A断面

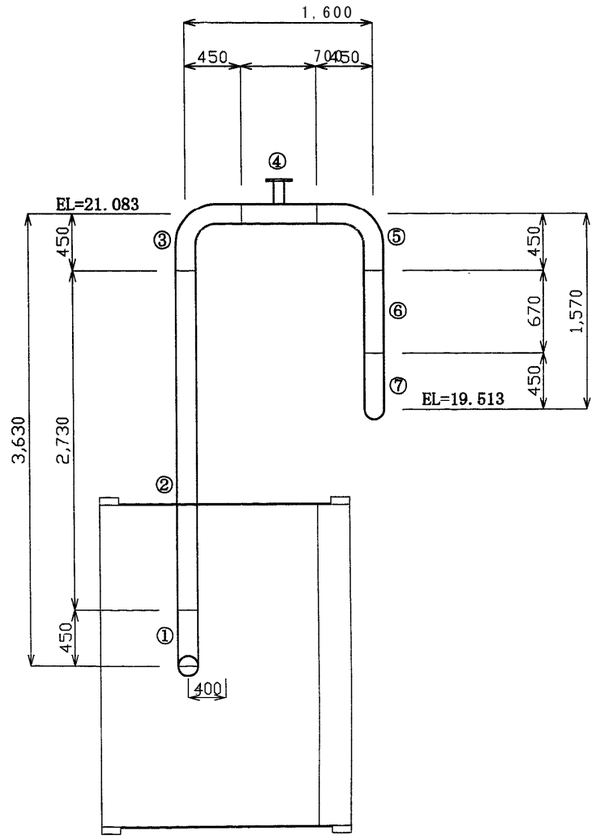

施設名	南部幹線用水路(0312100-1100-20)		
図面名	異形管詳細図（19/63）		
作成年月	平成26年 3月		
縮尺	A1 1:20 A2 1:28	図面番号	8-50/310
作成者	関東農政局　両総農業水利事業所		

異形管詳細図（20/63） S=1：20

蕪木分水工配管（2/2）

短管、曲管詳細図　S＝1：20

150A曲管　（製作数　）
⑮

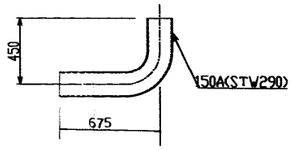

1F付150A短管　（製作数　）
②

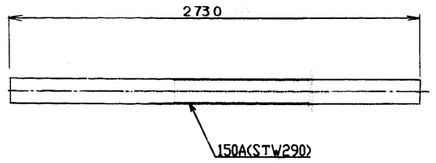

150A曲管　（製作数　）
①③⑤⑦⑭

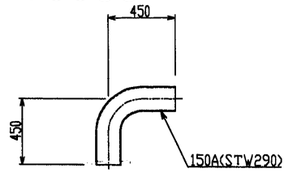

T字管150A X 80A　（製作数　）
④

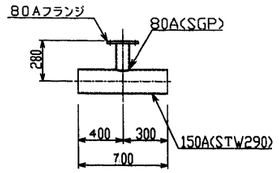

1F付 T字管150A　（製作数　）
⑧⑬

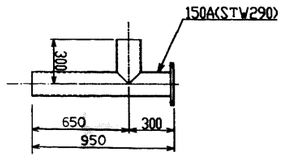

2F付150A短管　（製作数　）
⑨

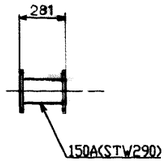

1F付 T字管150A　（製作数　）
⑩

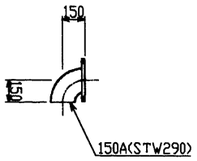

1F付150A短管　（製作数　）
⑪

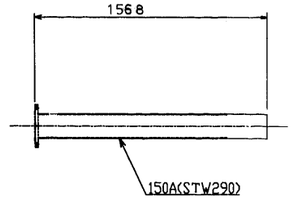

150A曲管　（製作数　）
⑫

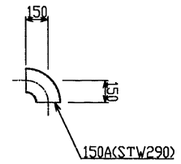

150A短管　（製作数　）
⑮　（メカ挿し加工）

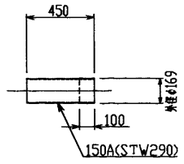

150A 上水道型フランジ詳細 S = 1 : 10
JIS G3451

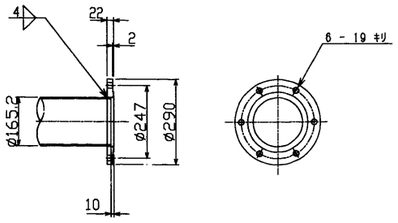

80A 上水道型フランジ詳細 S = 1 : 10
JIS G3451

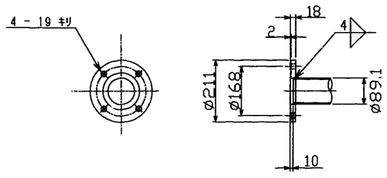

施設名	南部幹線用水路(0312100-1100-20)		
図面名	異形管詳細図（20/63）		
作成年月	平成26年 3月		
縮尺	A1 図示	図面番号	8-51/310
作成者	関東農政局　両総農業水利事業所		

異形管詳細図（21/63）

空気弁管　S=1：20

18号空気弁工
(NO.108+39.968)

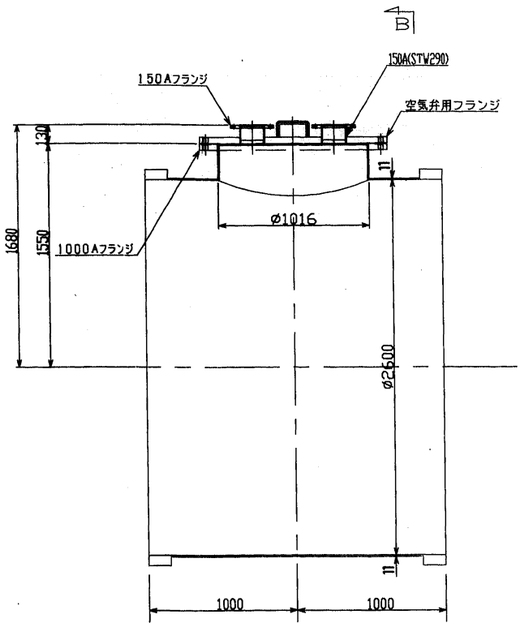

B － B

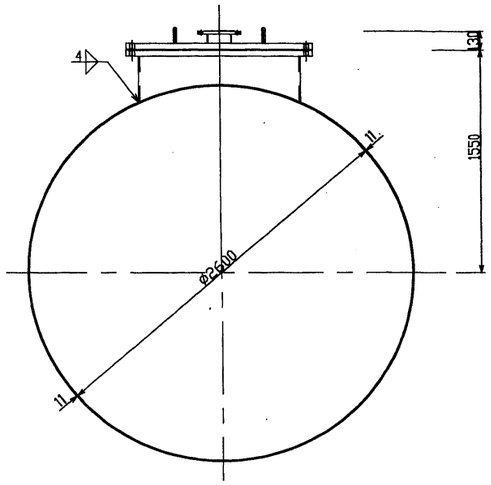

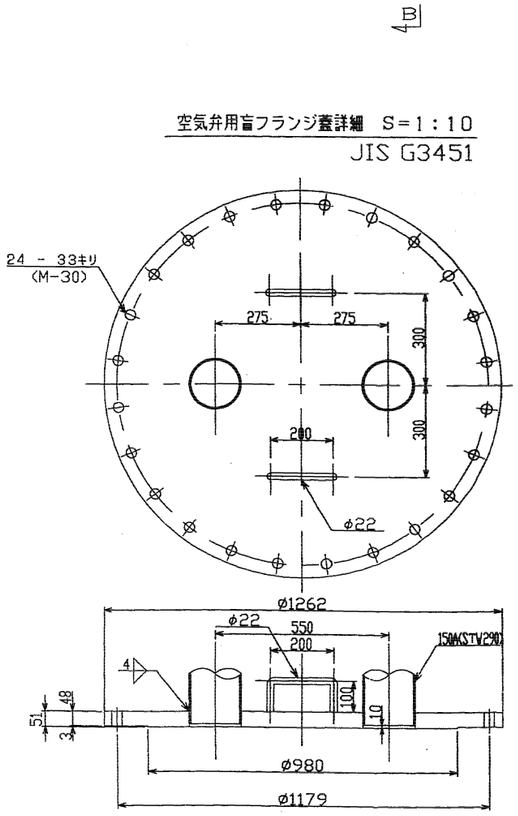

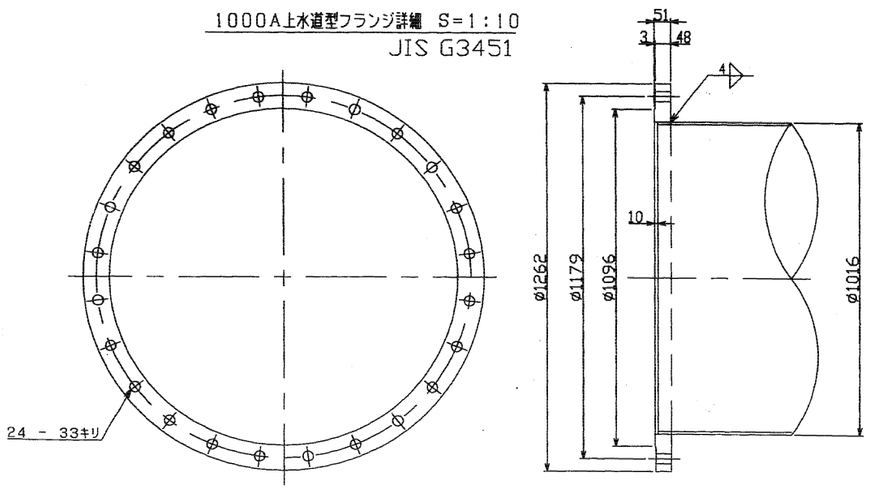

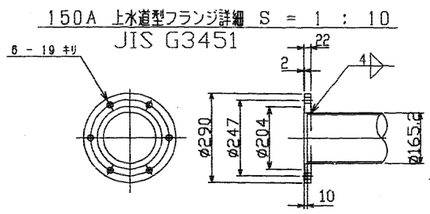

挿口部　（寸法は強化プラスチック複合管協会による）

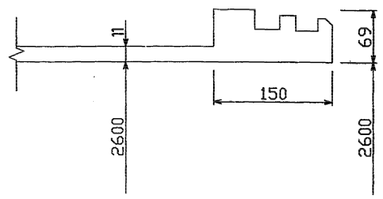

施設名	南部幹線用水路(0312100-1100-20)		
図面名	異形管詳細図（21/63）		
作成年月	平成26年 3月		
縮尺	A1 図示	図面番号	8-52/310
作成者	関東農政局　両総農業水利事業所		

異形管詳細図（22/63） S=1：30

6号サイホン上流側（1/2）

直管・短管

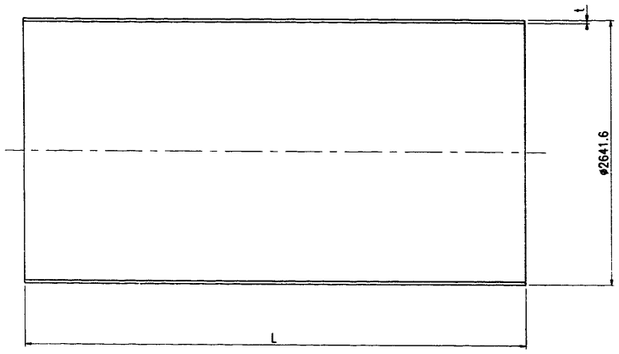

t	L	管番号
19	4429	19
19	5000	20
18	5000	23,24,25,26,27
17	5000	28,29,30,31
18	2398	22
21	5000	10
21	4750	12

t	L	管番号
16	4441	4
16	4000	7
16	3318	9
16	2700	6
16	2211	2

片テーパー管

管番号:32

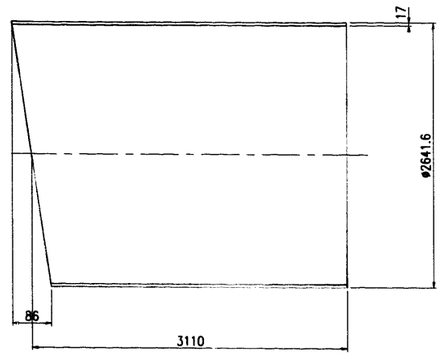

曲管（4ピース）

IP.23 管番号:3

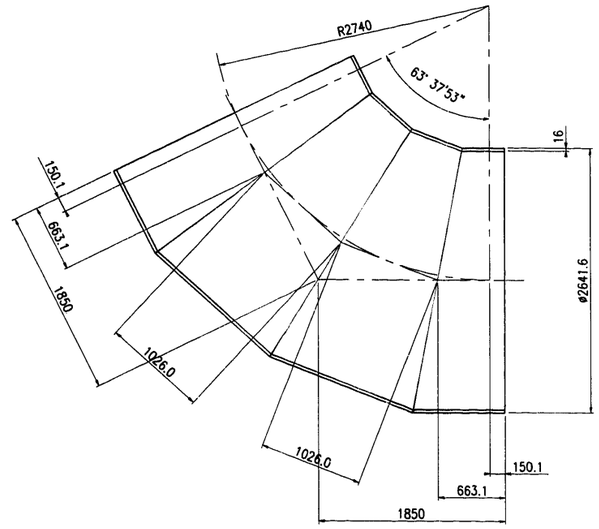

曲管（3ピース）

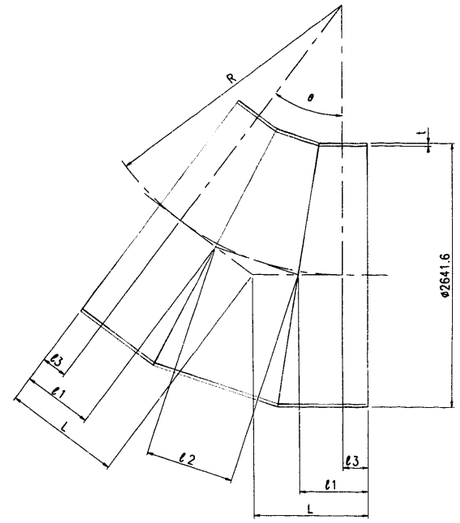

t	L	ℓ1	ℓ2	ℓ3	R	θ	管番号	
16	1150	690.1	872.8	253.7	2700	36°43'42"	5	NO.116+4.584
16	1150	690.2	873.0	253.7	2700	36°43'47"	8	NO.116+13.584
21	1150	690.2	873.0	253.7	2700	36°43'47"	11	NO.116+22.094
18	1150	685.3	858.8	255.9	2160	44°58'21"	21	IP.24-1

曲管（3ピース）

IP.24 管番号:18

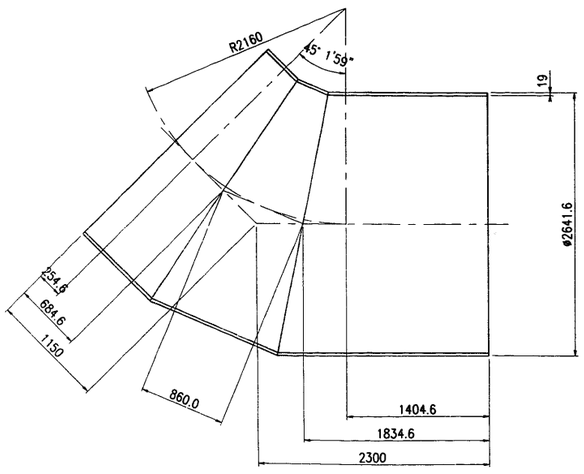

スチフナー付短管

管番号:13

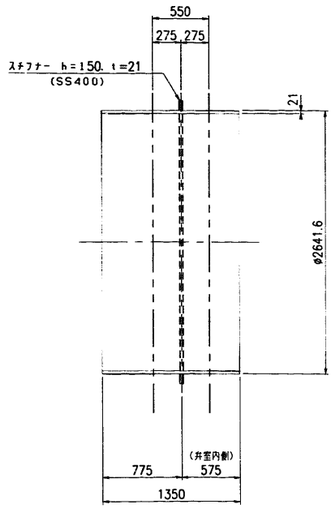

3号制水弁工
(NO.116+33.391)

スチフナー付短管

管番号:16

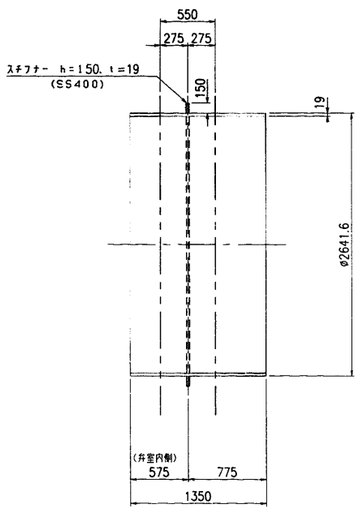

注 記
1．管胴の材質は、全てSM490とする。

施設名	南部幹線用水路(0312100-1100-20)		
図面名	異形管詳細図（22/63）		
作成年月	平成26年 3月		
縮尺	A1 1:30 A2 1:42	図面番号	8-53/310
作成者	関東農政局 両総農業水利事業所		

異形管詳細図（23/63） S=1：30

6号サイホン上流側（2/2）

メカ挿し、１Ｆ付T字管
管番号:1
19号空気弁工
(NO.115+43.490)

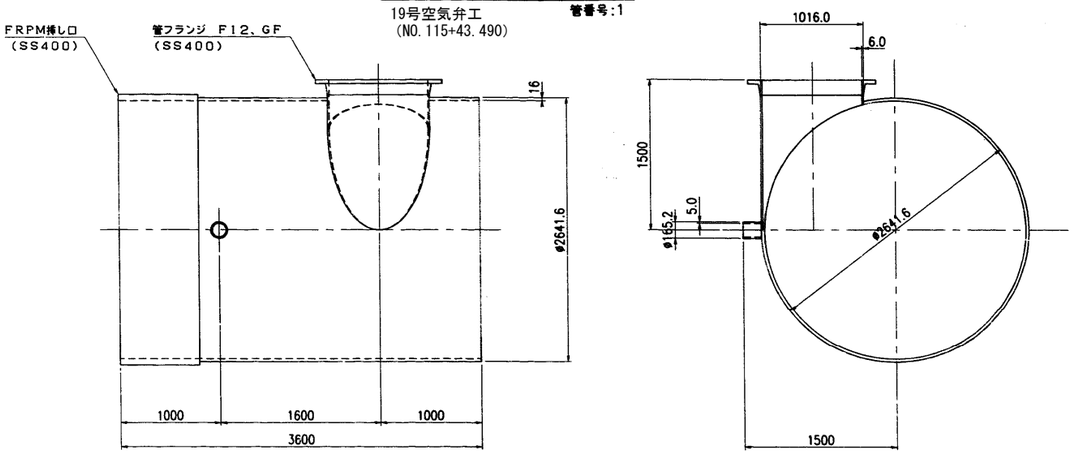

片落ち管
管番号:33 5号排泥工
(NO.118+4.260)

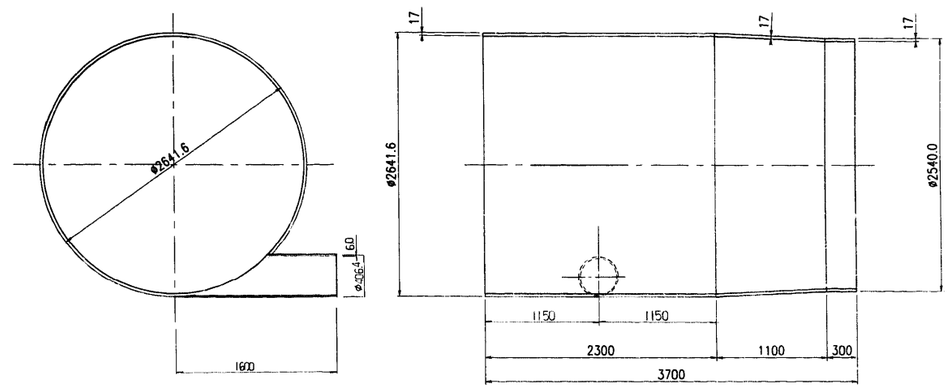

仕切弁副管Ａ
管番号:15
20号空気弁工
(NO.116+33.944)

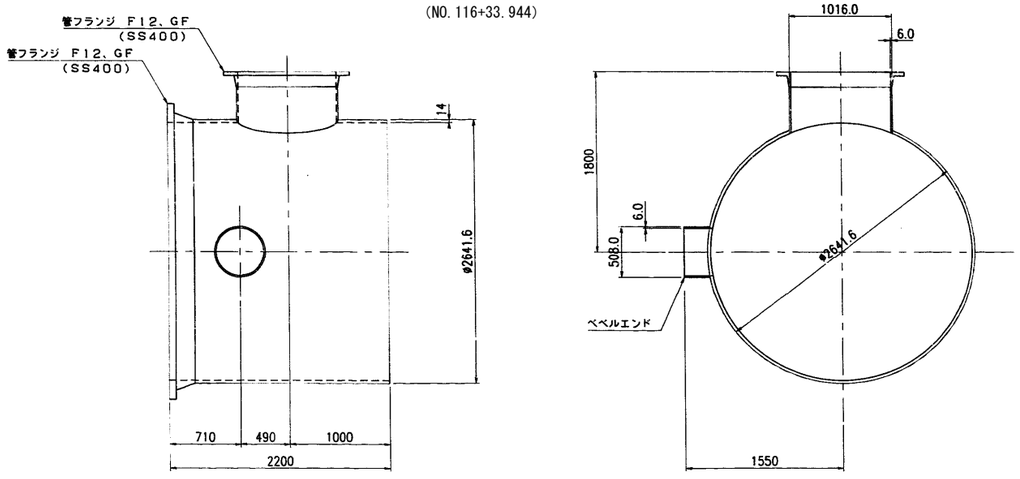

空気弁用フランジ蓋
管番号:1－1,15－2

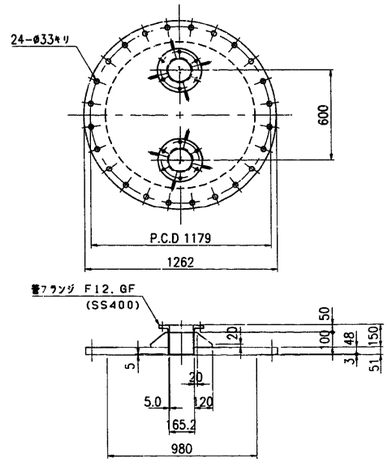

仕切弁副管Ａ
管番号：14 3号制水弁工
(NO.116+33.391)

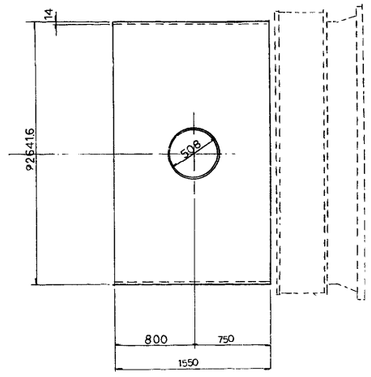

注 記
1．管胴の材質は、全てSM490とする。

仕切弁副管Ｂ
管番号:15－1

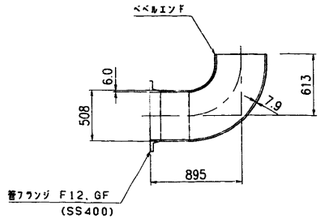

仕切弁副管Ｂ
管番号：14-1

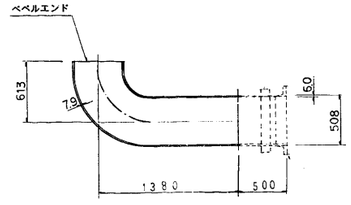

施設名	南部幹線用水路(0312100-1100-20)		
図面名	異形管詳細図（23/63）		
作成年月	平成26年 3月		
縮尺	A1 1:30 A2 1:42	図面番号	8-54/310
作成者	関東農政局　両総農業水利事業所		

異形管詳細図（24/63） S=1：50

45° 06' 15"曲管

No.119+17.58 (38)
材質：SM490

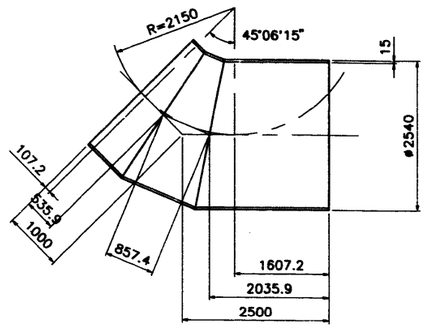

45° 00' 00"曲管

No.118+17.42 (31)
No.119+12.52 (35)
材質：SS400

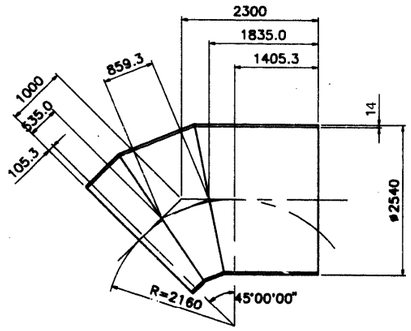

45° 05' 06"曲管

No.118+12.81 (29)
材質：SM490

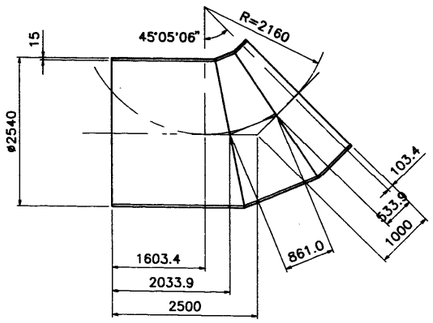

施設名	南部幹線用水路(0312100-1100-20)		
図面名	異形管詳細図（24/63）		
作成年月	平成26年 3月		
縮尺	A1 1:50 A2 1:70	図面番号	8-55/310
作成者	関東農政局　両総農業水利事業所		

異形管詳細図（25/63） S=1：50

2ﾋﾞｰｽ曲管

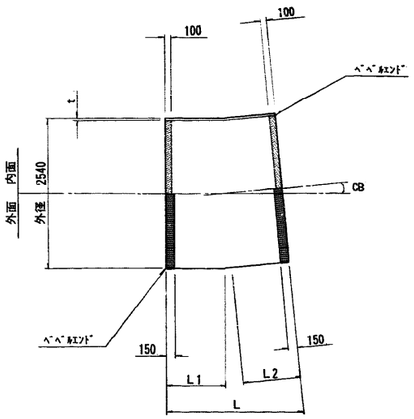

排泥付曲管　6号排泥工
管番号 11　(NO.120+19.000)

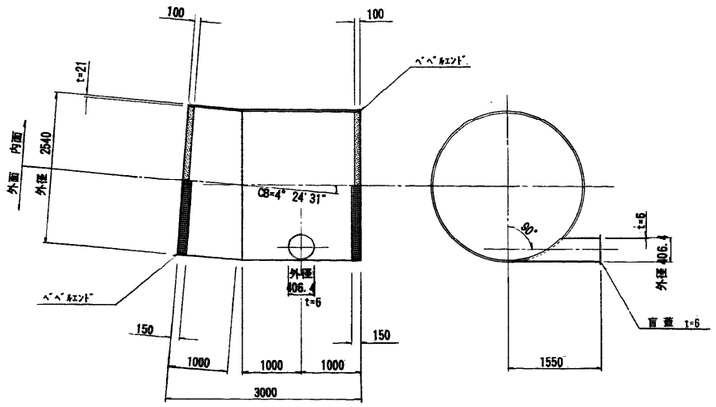

管番号	t	CB	L1	L2	L	備考
7	15	4° 21' 34"	2.220	2.050	4.270	
13	21	4° 19' 41"	1.000	1.000	2.000	
19	15	3° 57' 23"	1.074	1.004	2.078	

NO.120+0.000
NO.120+25.000
NO.121+0.000

管端開先加工及び塗装要領図
※（　）内寸法はφ400の場合
NO SCALE

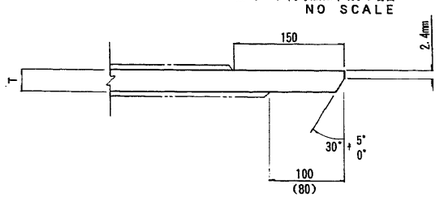

塗装
内面塗装：　部：アスファルトプライマー１回塗布
（但し、φ400mmはタールエポキシ１回塗布）
その他：タールエポキシ0.5mm以上

外面塗装：　部：アスファルトプライマー１回塗布
着色部：アスファルトビニリンクロス２回塗布２回巻き
（２重巻き）0.5mm以上
×××部：タールエポキシ0.3mm以上
その他：サビ止め１回塗布（スティフナー）

施設名	南部幹線用水路(0312100-1100-20)		
図面名	異形管詳細図（25/63）		
作成年月	平成26年 3月		
縮尺	A1 1:50 A2 1:70	図面番号	8-56/310
作成者	関東農政局　両総農業水利事業所		

異形管詳細図（26/63） S=1：30

6号サイホン下流側

直管・短管

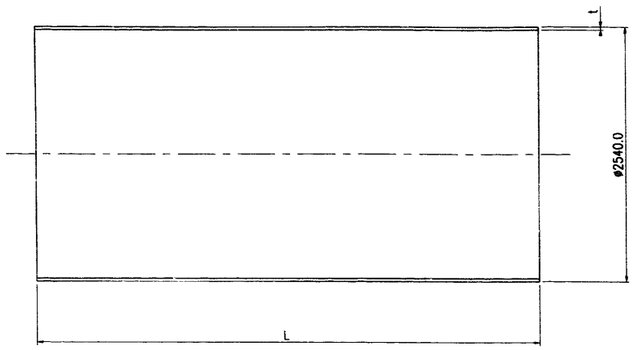

t	L	管番号
18	5000	6
18	5000	3
16	5000	9,10,11,12,13
16	2678	17
18	3299	7

片落ち管

管番号:19

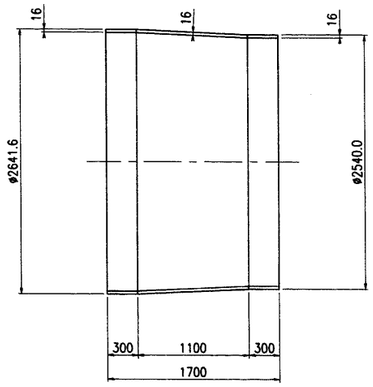

メカ挿し付直管

管番号:20

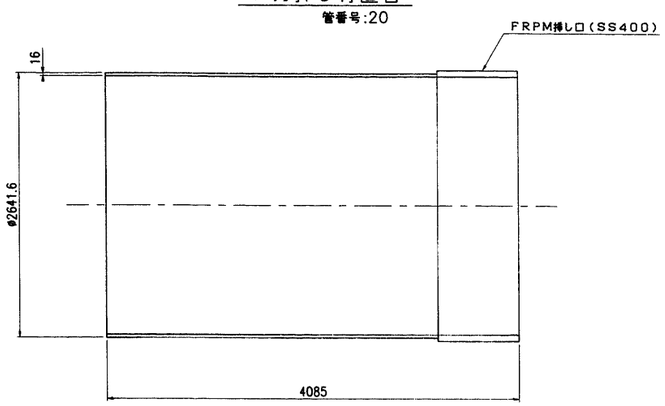

管理用人孔直壁

NO.123+35.714 管番号:2

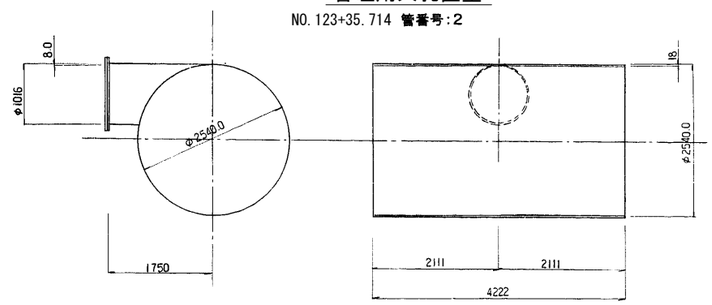

曲管（3ピース）

IP.25 管番号:1

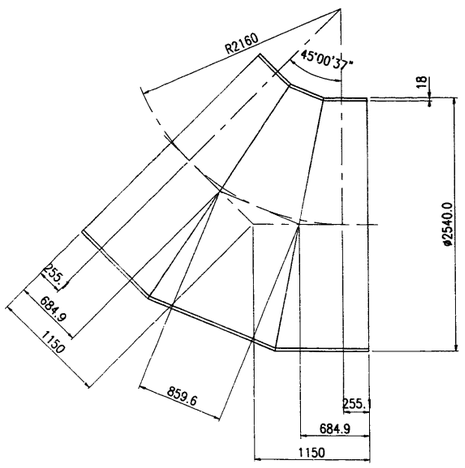

曲管（3ピース）

IP.25-1 管番号:4

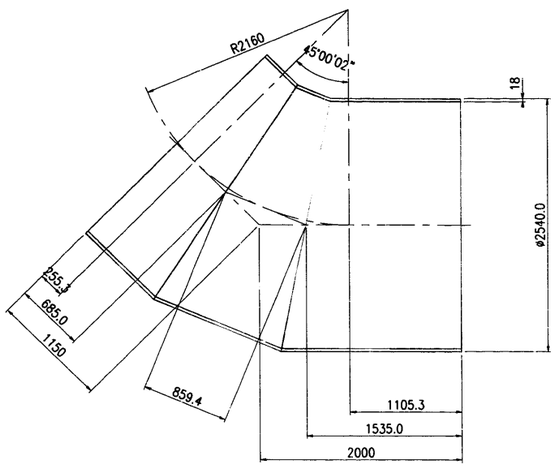

曲管（2ピース）

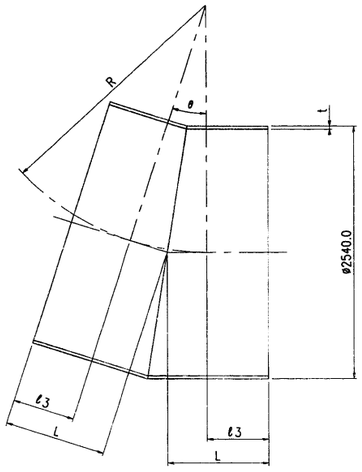

t	L	ℓ3	R	θ	管番号
18	1000	610.8	2870	15°26'40"	8
16	1000	612.4	2480	17°46'05"	18

NO.124+5.399
IP.26

1000A用フランジ蓋詳細図

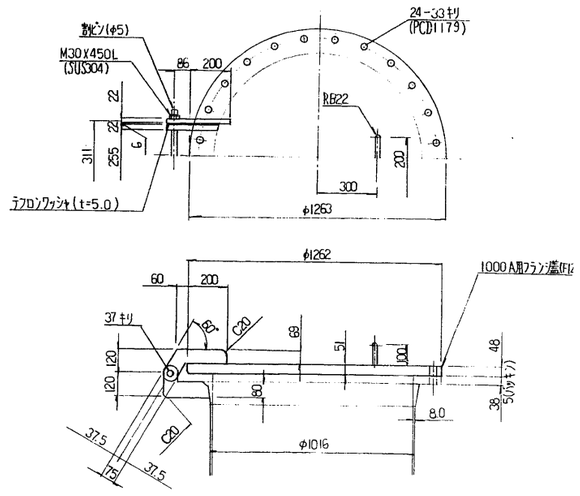

施設名	南部幹線用水路(0312100-1100-20)		
図面名	異形管詳細図（26/63）		
作成年月	平成26年 3月		
縮尺	A1 1:30 A2 1:42	図面番号	8-57/310
作成者	関東農政局　両総農業水利事業所		

異形管詳細図（27/63）

空気弁管　S=1：20

22号空気弁工
(NO.128+11.000)

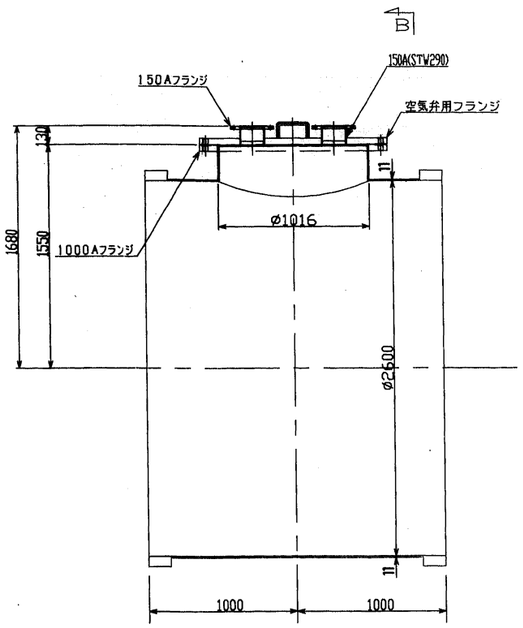

B － B

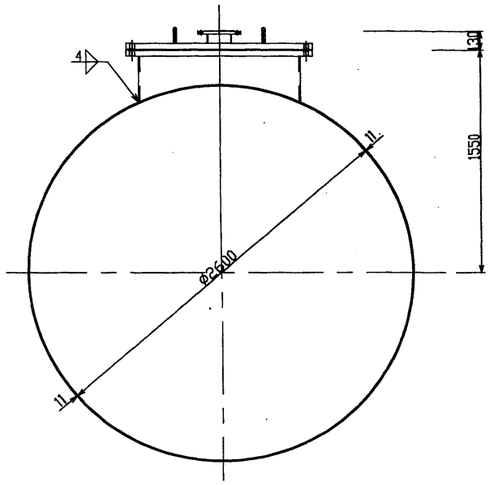

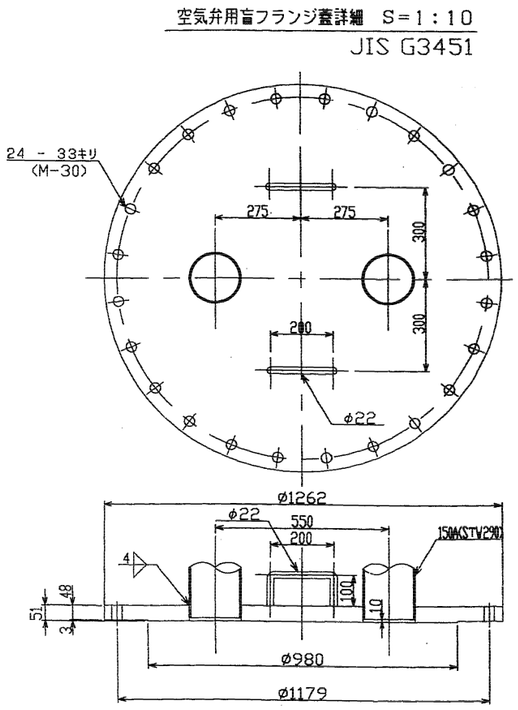

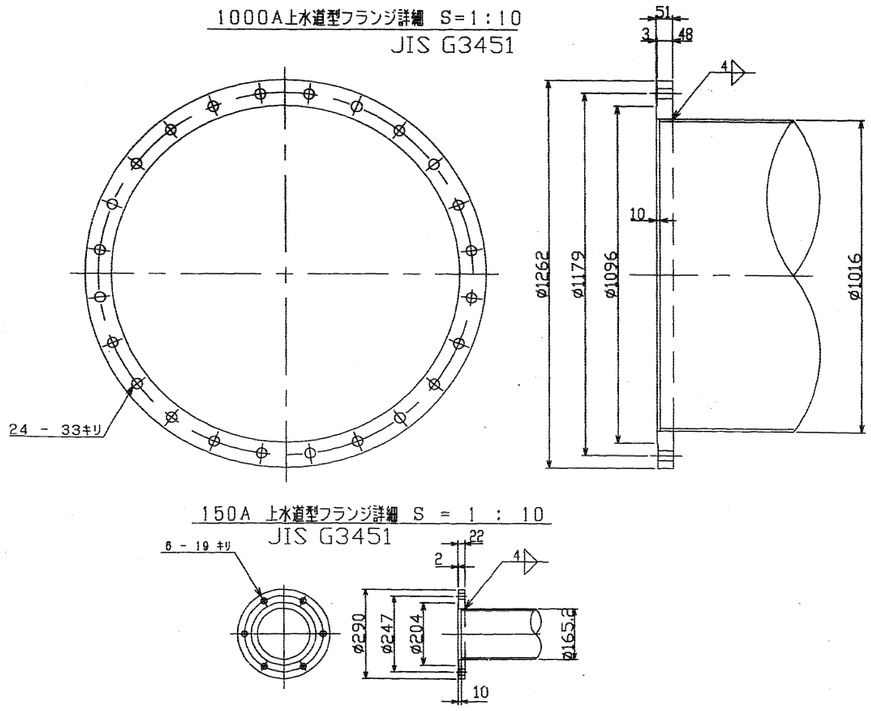

挿口部　（寸法は強化プラスチック複合管協会による）

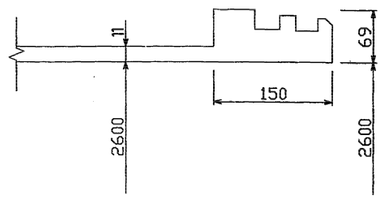

施設名	南部幹線用水路(0312100-1100-20)		
図面名	異形管詳細図（27/63）		
作成年月	平成26年 3月		
縮尺	A1 図示	図面番号	8-58/310
作成者	関東農政局　両総農業水利事業所		

異形管詳細図（28/63） S=1：20

空気弁管 S=1:20　　23号空気弁工 (NO.135+10.770)

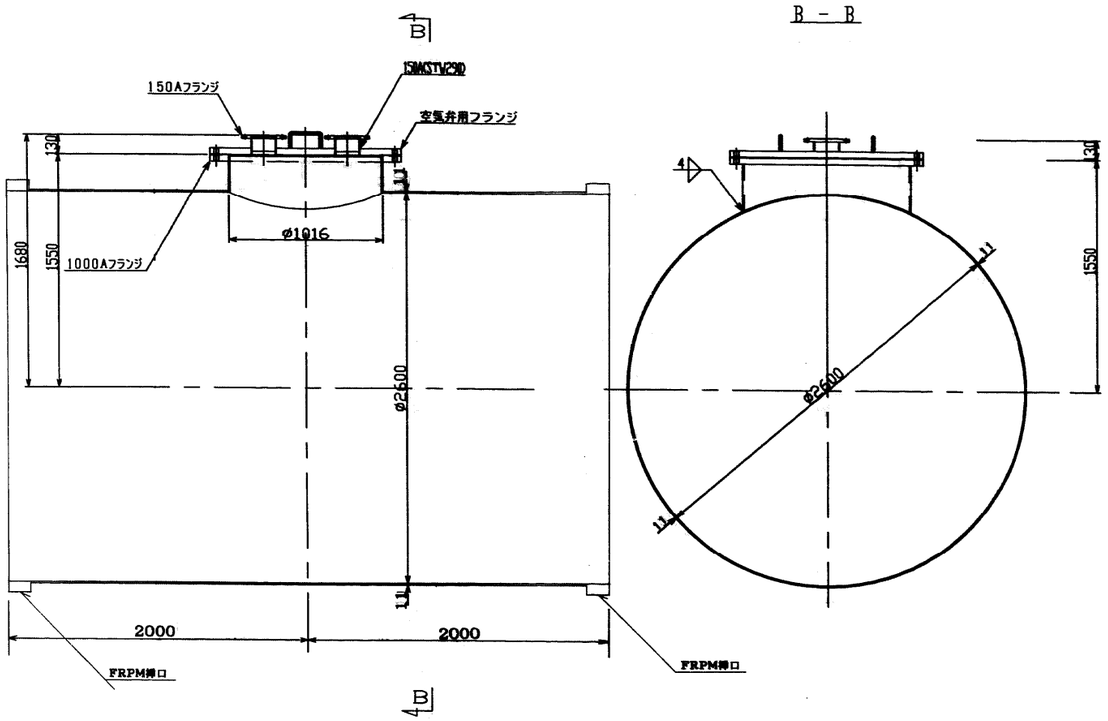

B - B

南郷分水工　NO.141+33.000

両ＦＲＰＭ挿口付きＴ字管　φ2600×1000^{A}　N=1

S=1:30

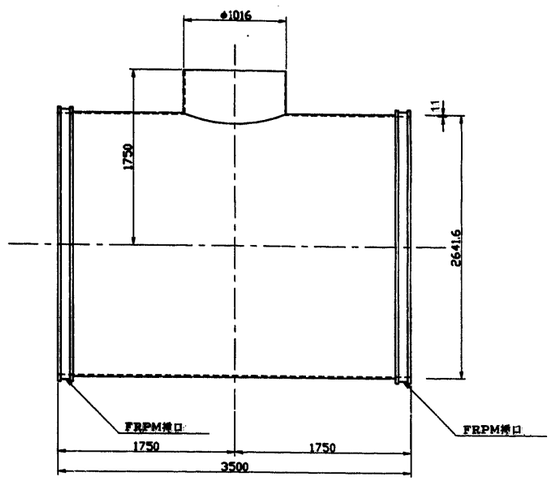

空気弁用盲フランジ蓋詳細　S=1：10

JIS G3451

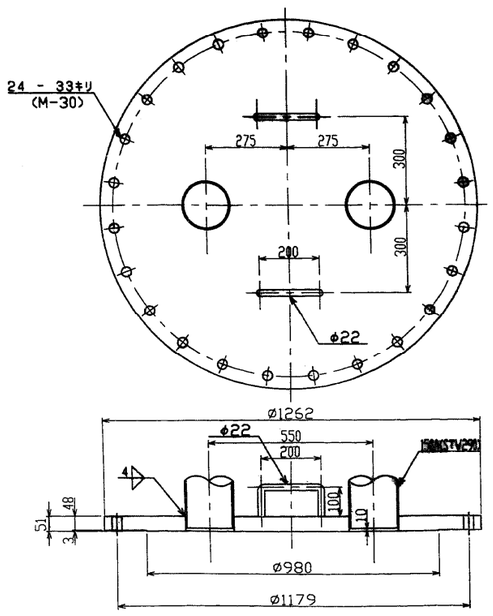

1000A上水道型フランジ詳細　S=1：10

JIS G3451

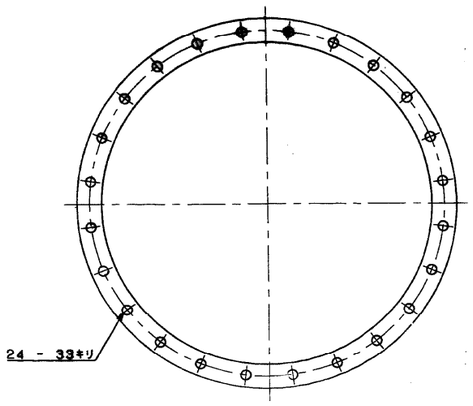

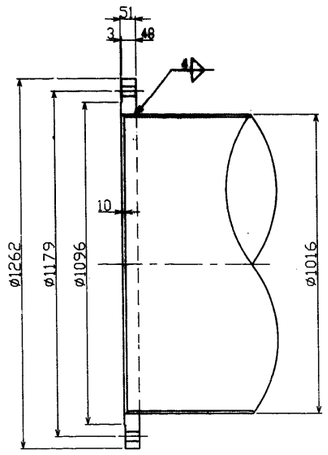

150A 上水道型フランジ詳細　S = 1 : 10

JIS G3451

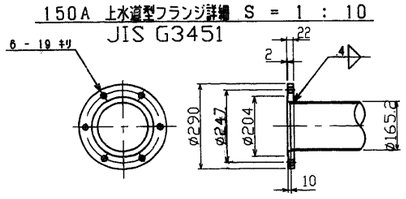

挿口部　（寸法は強化プラスチック複合管協会による）

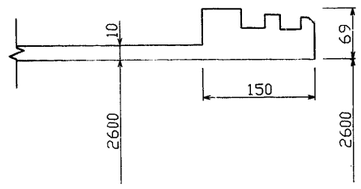

施設名	南部幹線用水路(0312100-1100-20)		
図面名	異形管詳細図 (28/63)		
作成年月	平成26年 3月		
縮尺	A1 図示	図面番号	8-59/310
作成者	関東農政局　両総農業水利事業所		

異形管詳細図（29/63） S=1：30

南郷分水工配管

直管・短管

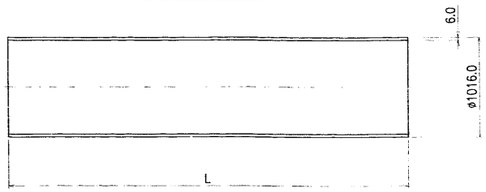

管番号	L	数量
①	3050	1
③	3124	1
⑥	3700	1
⑦	3100	1
⑧	4000	1
⑩	3700	1

スチフナー付短管

管番号⑨，数量:1

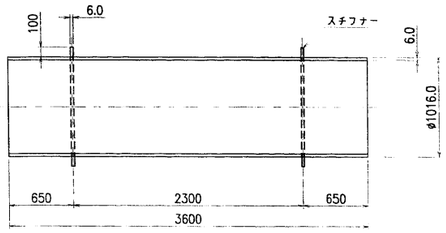

フランジ付T字管

管番号⑤，数量:1

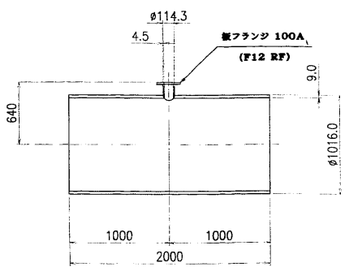

2F付特殊T字管

管番号⑪，数量:1

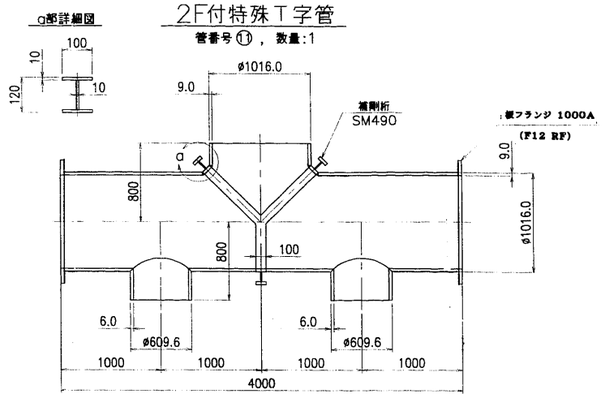

2F付特殊T字管

管番号⑭，数量:1

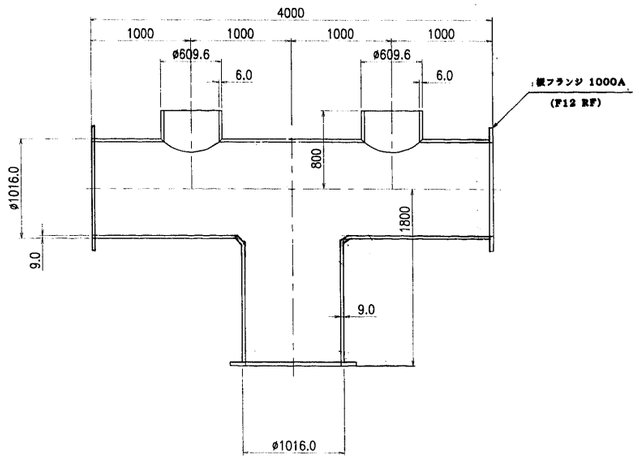

フランジふた 1/20

管番号⑯，数量:4
材質：SS400

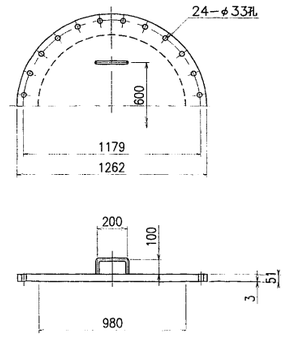

90°曲管

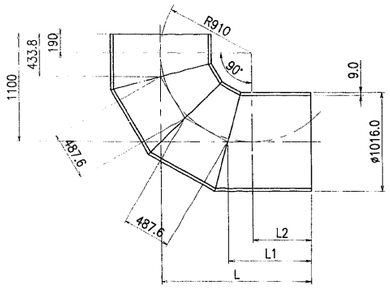

管番号	L	L1	L2	数量
②	1500	833.8	590	2
④	1100	433.8	190	2

1F付スチフナー短管

管番号⑫，数量:4

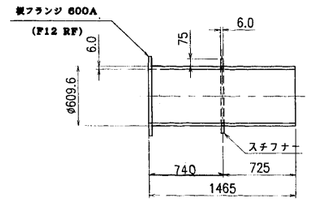

2F付短管

管番号⑬，数量:2

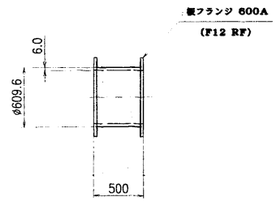

注） 特記なき材質は全てＳＴＷ４００とする。

施設名	南部幹線用水路(0312100-1100-20)		
図面名	異形管詳細図 (29/63)		
作成年月	平成26年 3月		
縮尺	A1 図示	図面番号	8-60/310
作成者	関東農政局 両総農業水利事業所		

異形管詳細図（30/63） S=1：30

2号サイホンブレーカー工（1/2）

1. 片FRPM挿口付 排水T字管 2600ᴬ×4850ᴸ×400ᴮ×1550ᴴ N=1

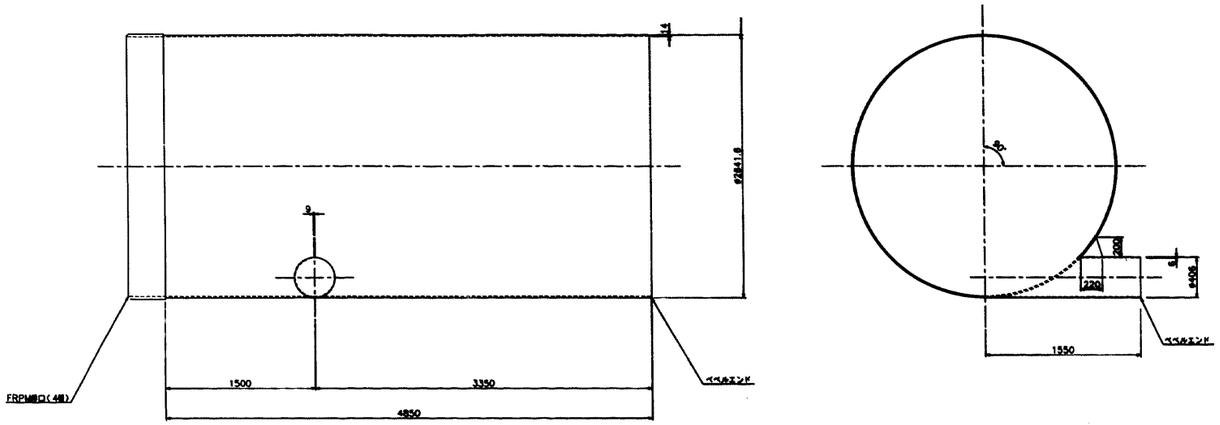

3. 直管 2600ᴬ×2884ᴸ N=4

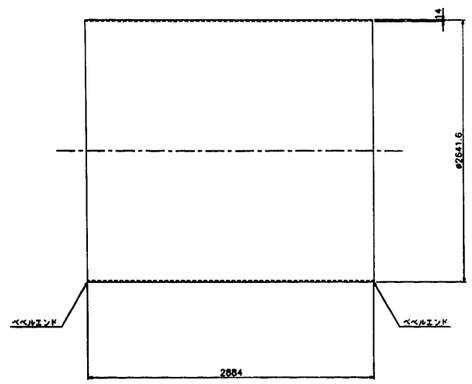

2. 曲管 2600ᴬ×45° ×1150/1465ᴸ N=2

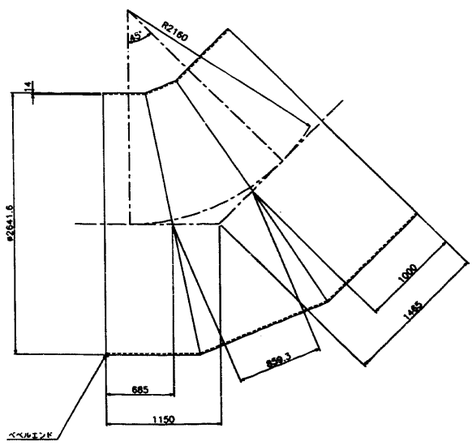

4. 曲管 2600ᴬ×45° ×1465/1500ᴸ N=1

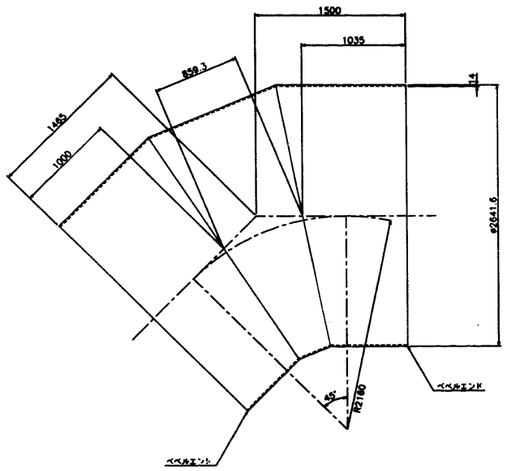

5. 直管 2600ᴬ×4200ᴸ N=1

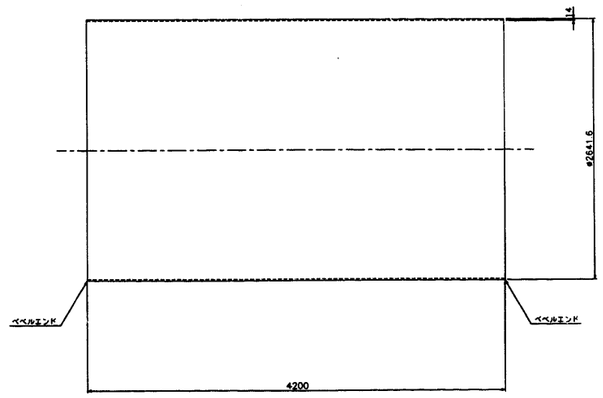

施設名	南部幹線用水路(0312100-1100-20)		
図面名	異形管詳細図（30/63）		
作成年月	平成26年 3月		
縮尺	A1 1:30 A2 1:42	図面番号	8-61/310
作成者	関東農政局　両総農業水利事業所		

異形管詳細図（31/63）

2号サイホンブレーカー工（2/2）

2600ᴬ: S=1/30
400ᴬ: S=1/20

24号空気弁工（NO.143+12.700）

6. 1F 空気弁用T字曲管 2600ᴬ×45° ×1465/2300ᴸ×1000ᴬ×1540'

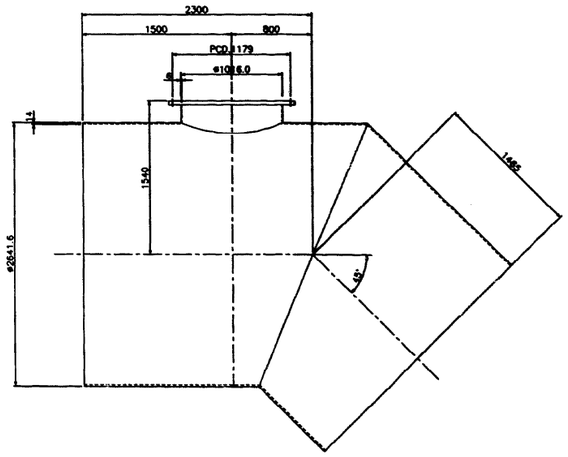

8. 片FRPM挿口付 排水T字管 2600ᴬ×4850ᴸ×400ᴬ×1550' N=1

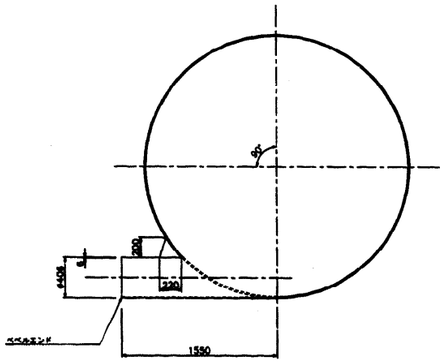

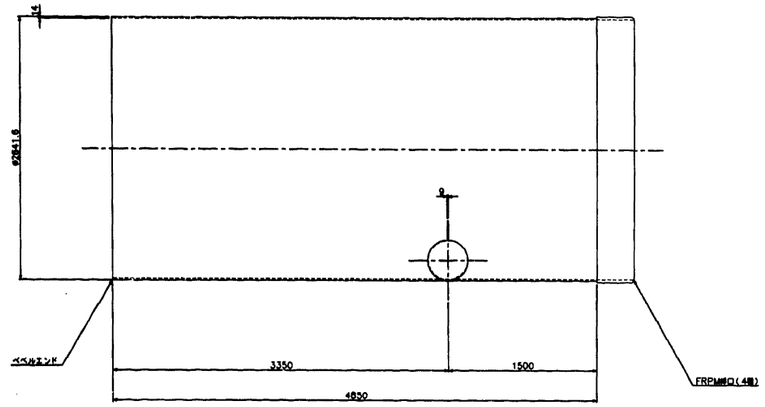

7. 空気弁用フランジ 1000ᴬ×150ᴬ N=1

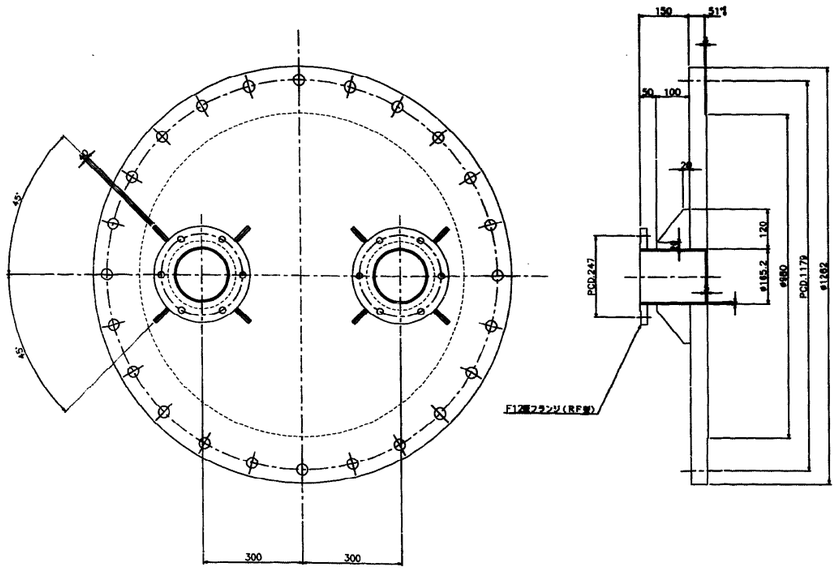

9. スティフナー付 直管 400ᴬ×1265ᴸ N=1

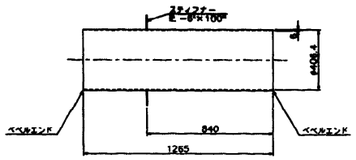

10. スティフナー付1F 直管 400ᴬ×1265ᴸ N=1

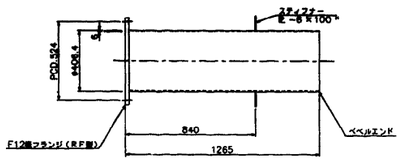

12. 曲管 400ᴬ×90° ×1080/830 ᴸN=2

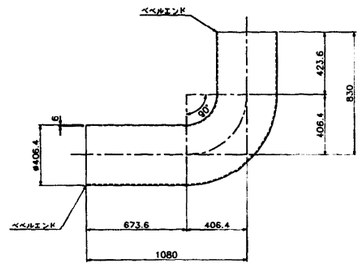

11. 直管 400ᴬ×5385ᴸ N=4

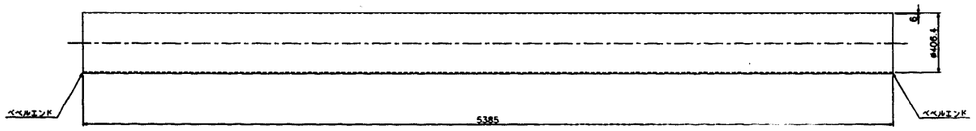

施設名	南部幹線用水路(0312100-1100-20)		
図面名	異形管詳細図（31/63）		
作成年月	平成26年 3月		
縮尺	A1 図示	図面番号	8-62/310
作成者	関東農政局　両総農業水利事業所		

異形管詳細図（32/63）

両ＦＲＰＭ挿口付き曲管　φ2600　11°14'58"　1000/1000L　N=1

IP.34

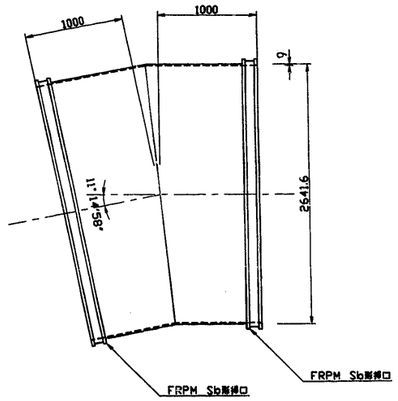

分水管付空気弁管　S=1：20

遠久田分水工・25号空気弁工

(NO.152+15.200)

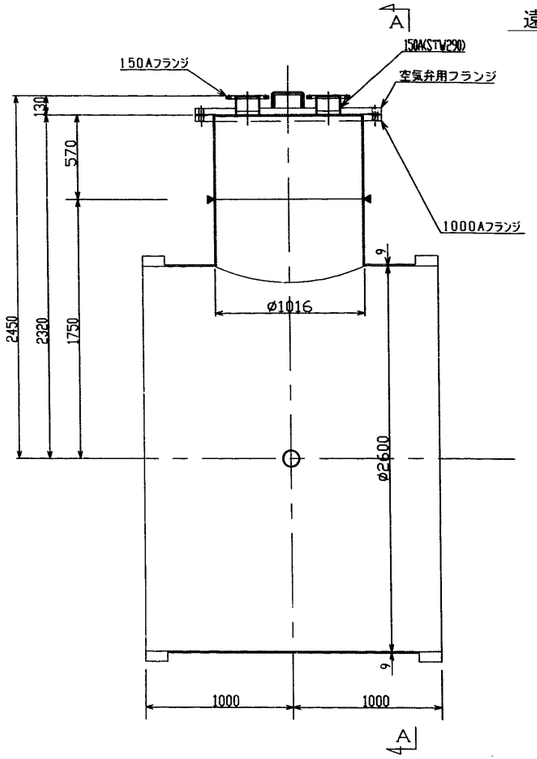

A － A

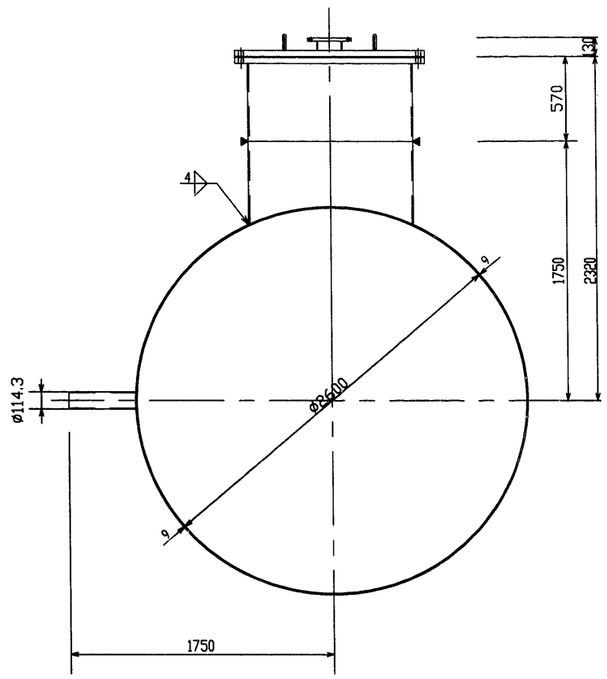

空気弁用盲フランジ蓋詳細　S＝1：10

JIS G3451

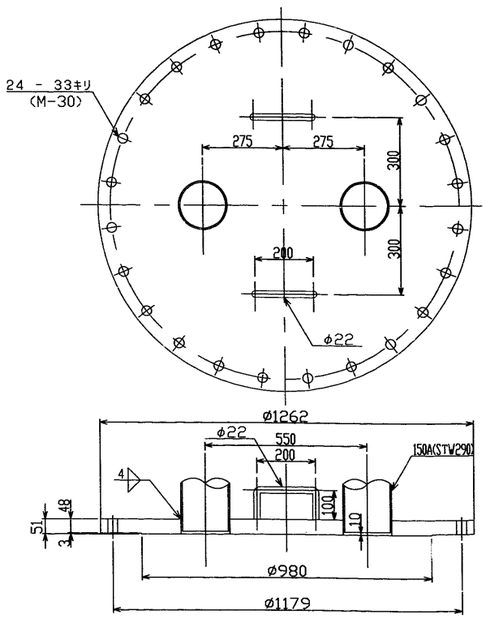

1000A上水道型フランジ詳細　S＝1：10

JIS G3451

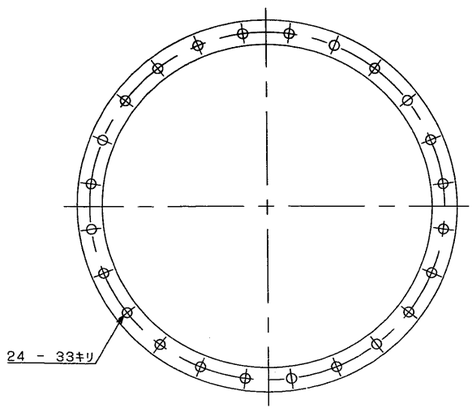

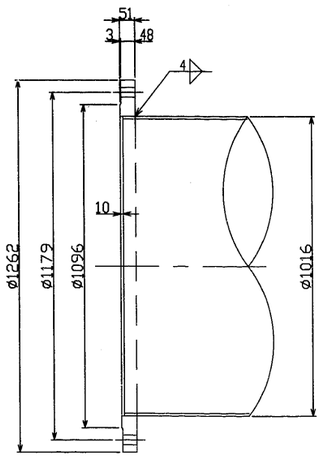

150A 上水道型フランジ詳細　S ＝ 1 ： 10

JIS G3451

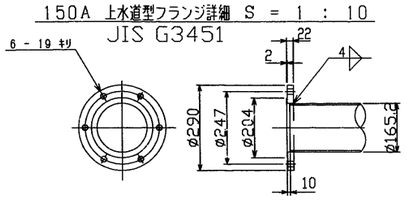

挿口部　（寸法は強化プラスチック複合管協会による）

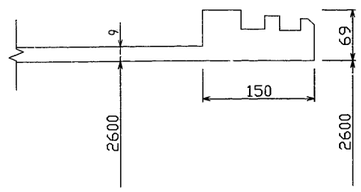

施設名	南部幹線用水路(0312100-1100-20)		
図面名	異形管詳細図 (32/63)		
作成年月	平成26年 3月		
縮尺	A1 図示	図面番号	8-63/310
作成者	関東農政局　両総農業水利事業所		

異形管詳細図（33/63） S=1：100

上流側平面図

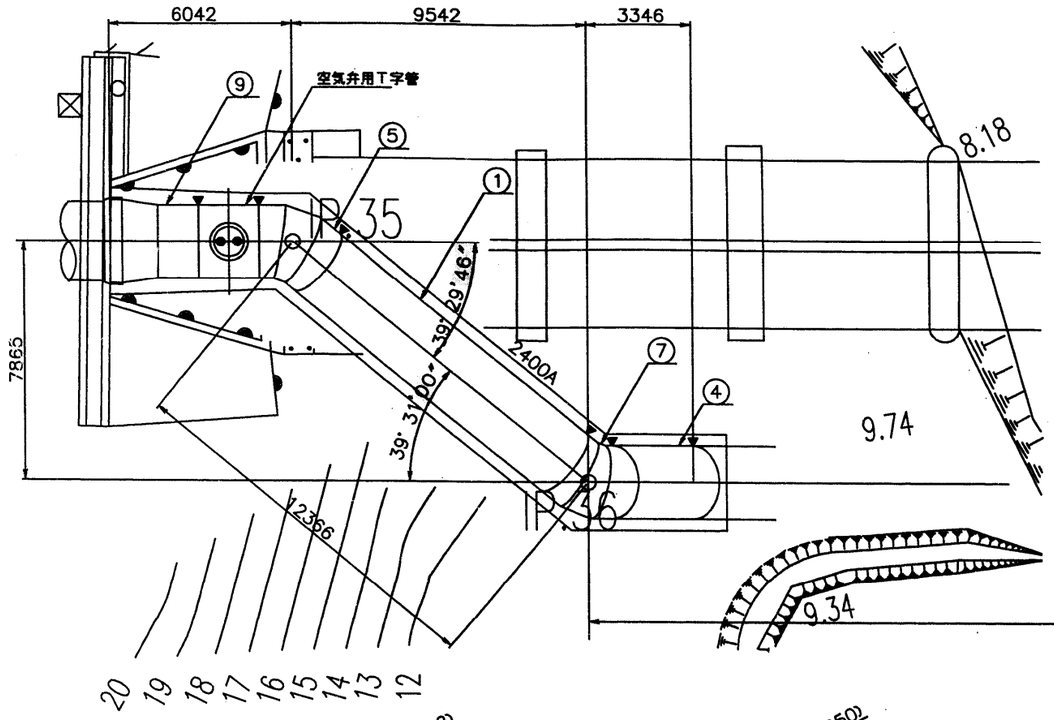

下流側平面図

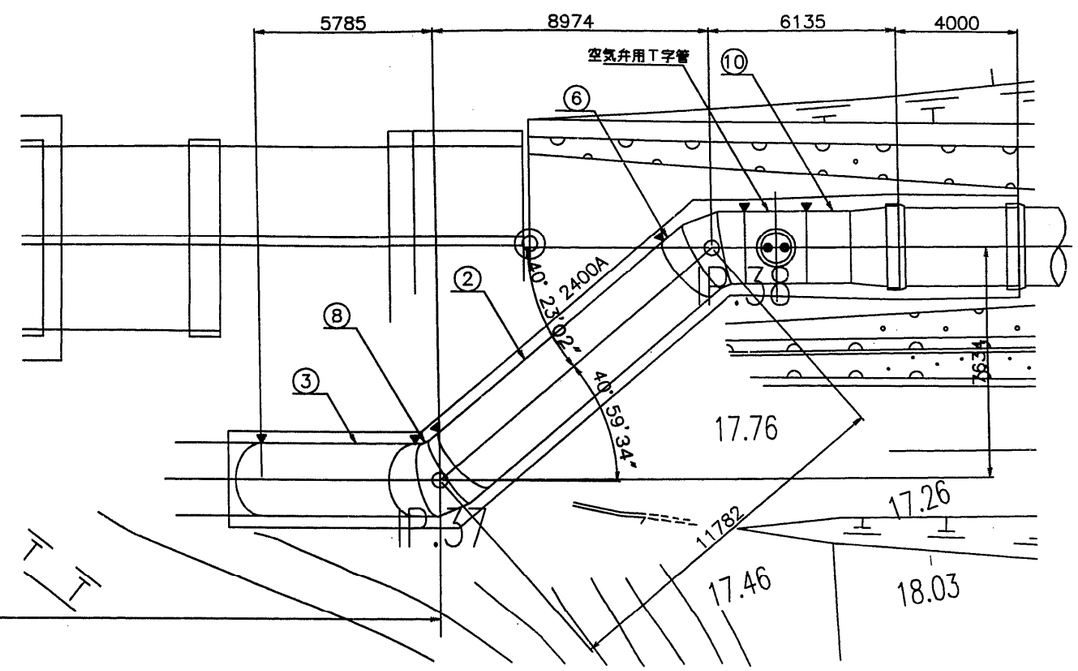

上流側縦断図

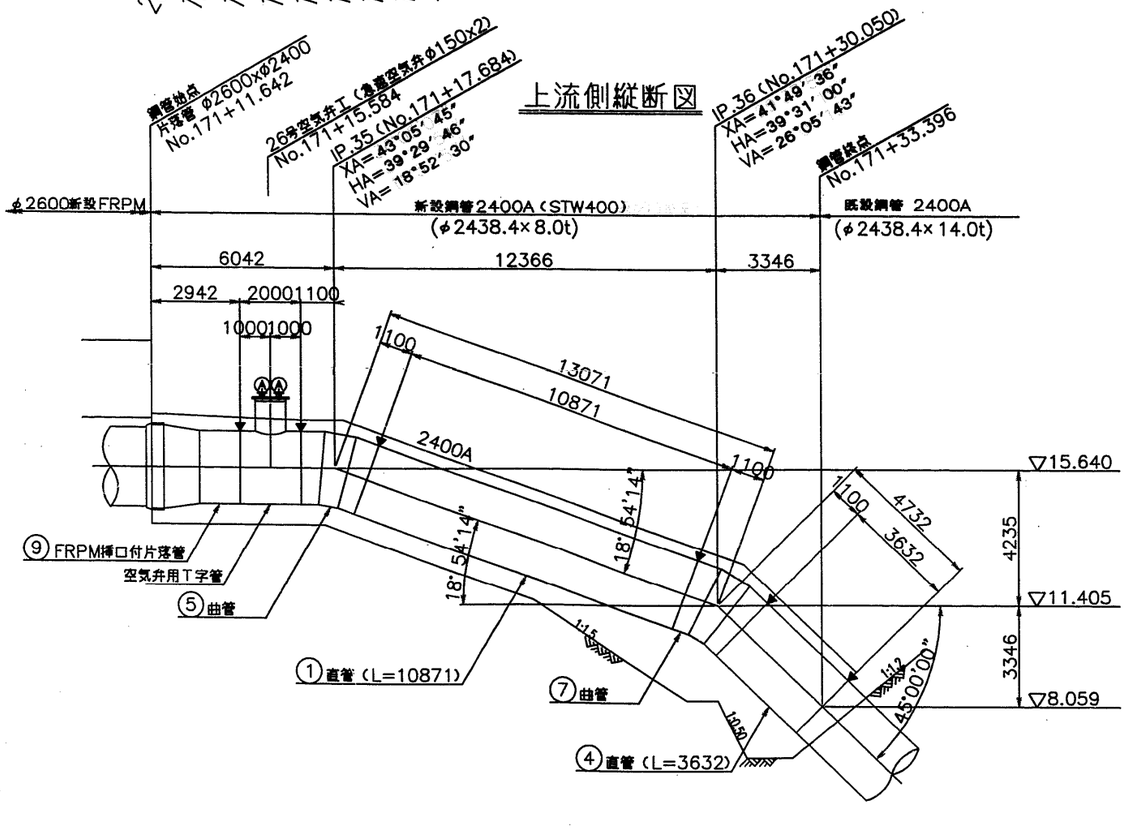

下流側縦断図

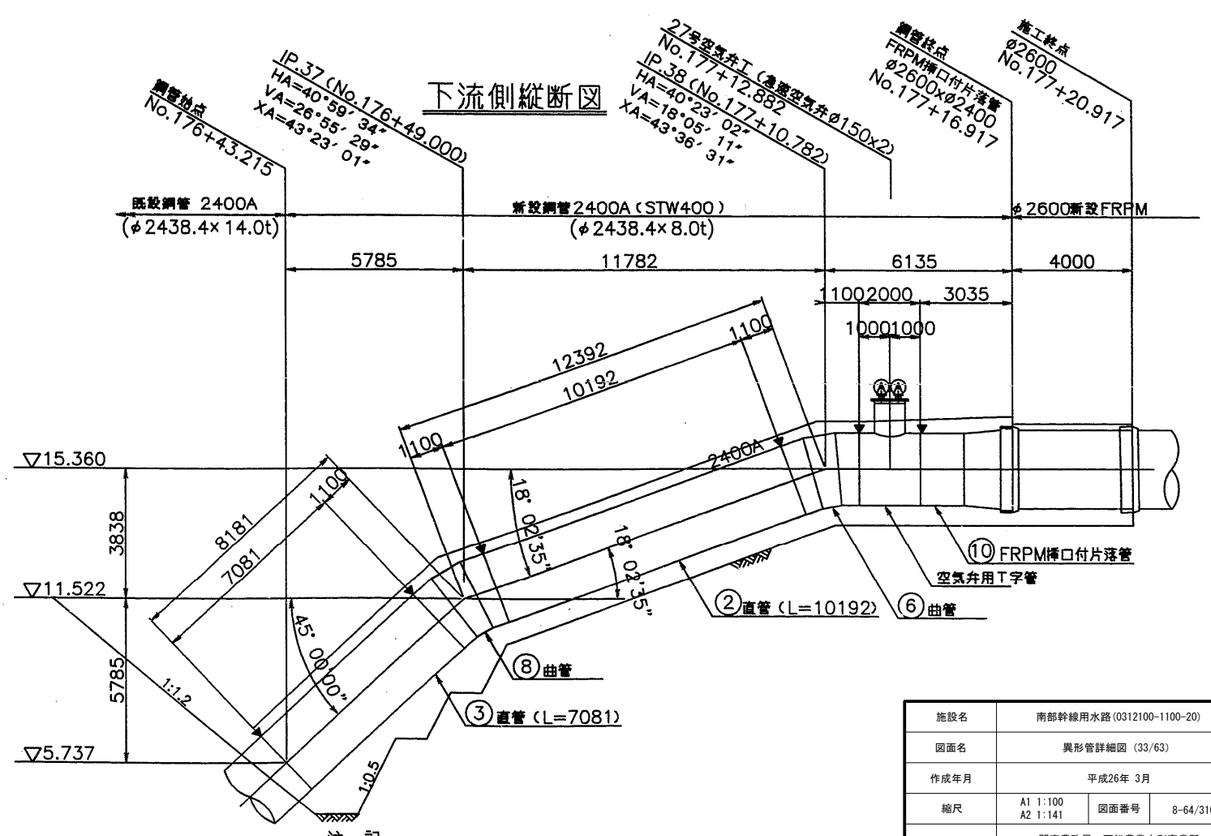

注 記

1．▼印部は、溶接位置を示す。

施設名	南部幹線用水路(0312100-1100-20)		
図面名	異形管詳細図（33/63）		
作成年月	平成26年 3月		
縮尺	A1 1:100 A2 1:141	図面番号	8-64/310
作成者	関東農政局　両総農業水利事業所		

異形管詳細図（34/63）　S=1：30

26号空気弁工（No.171+15.584）
27号空気弁工（No.177+12.882）

空気弁管

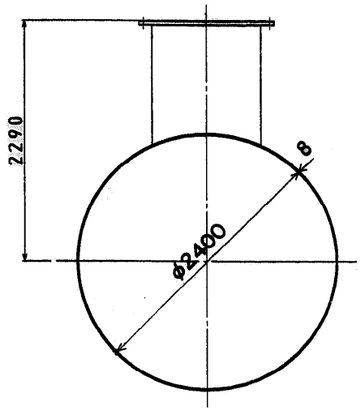

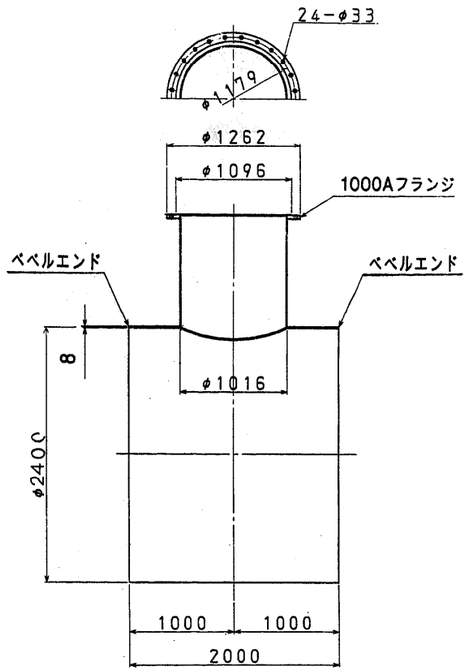

空気弁用盲フランジ蓋詳細　S=1：10
JIS G3451

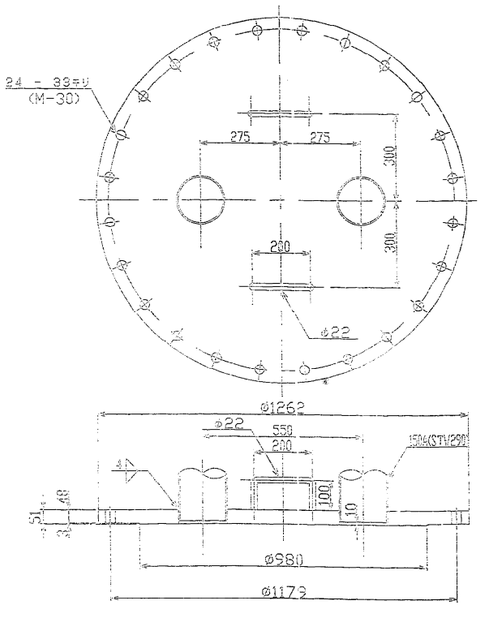

1000A上水道型フランジ詳細　S=1：10
JIS G3451

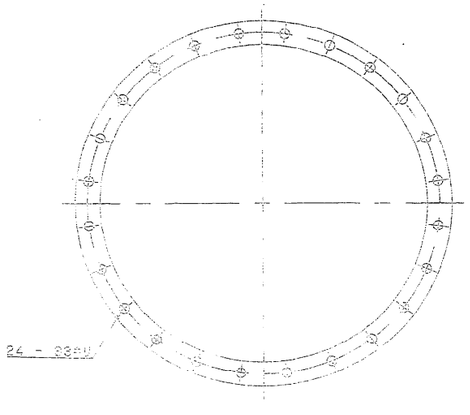

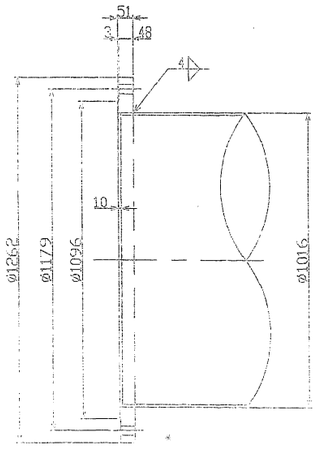

150A 上水道型フランジ詳細　S = 1：10
JIS G3451

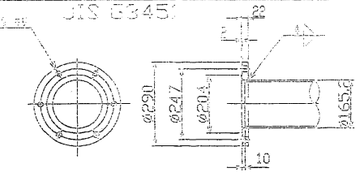

施設名	南部幹線用水路(0312100-1100-20)		
図面名	異形管詳細図（34/63）		
作成年月	平成26年 3月		
縮尺	A1 図示	図面番号	8-65/310
作成者	関東農政局　両総農業水利事業所		

異形管詳細図（35/63） S=1：30

管番号⑤ 曲管 L=2200 θ=43°5′ 45″ IP. 35
⑥ 曲管 L=2200 θ=43°36′ 31″ IP. 38
⑦ 曲管 L=2200 θ=41°49′ 36″ IP. 36
⑧ 曲管 L=2200 θ=43°23′ 1″ IP. 37

管番号① 直管 L=10781
② 直管 L=10192

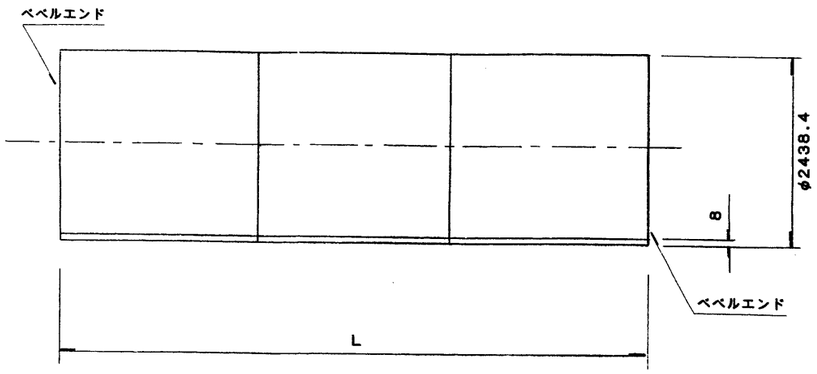

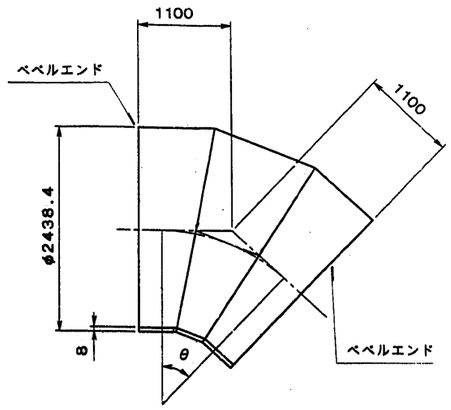

挿口部 （寸法は強化プラスチック複合管協会による）

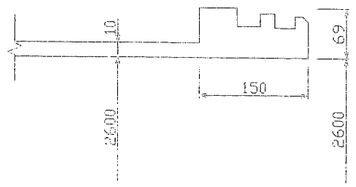

管番号③ 直管 L=7081
④ 直管 L=3632

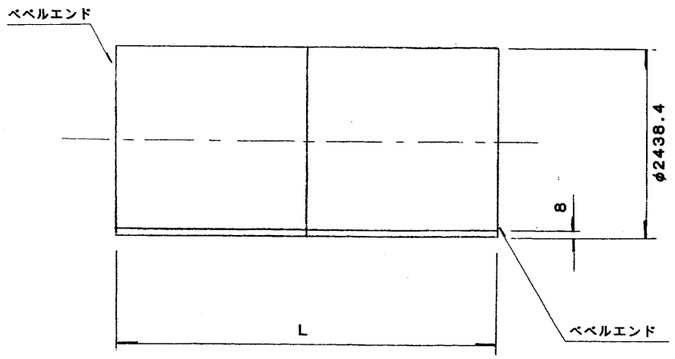

管番号⑨ FRPM挿口付片落管

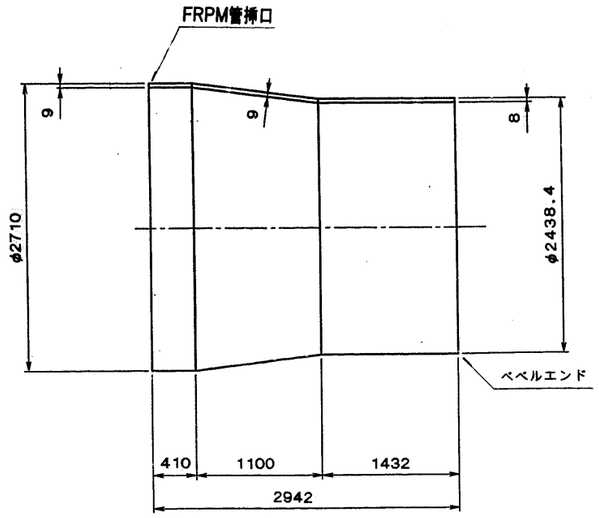

管番号⑩ FRPM挿口付片落管

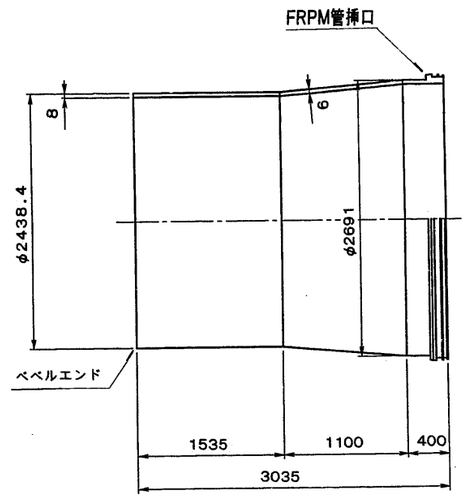

施設名	南部幹線用水路(0312100-1100-20)		
図面名	異形管詳細図 (35/63)		
作成年月	平成26年 3月		
縮尺	A1 1:30 A2 1:42	図面番号	8-66/310
作成者	関東農政局 両総農業水利事業所		

異形管詳細図（36/63）

始点側平面図
S=1/200

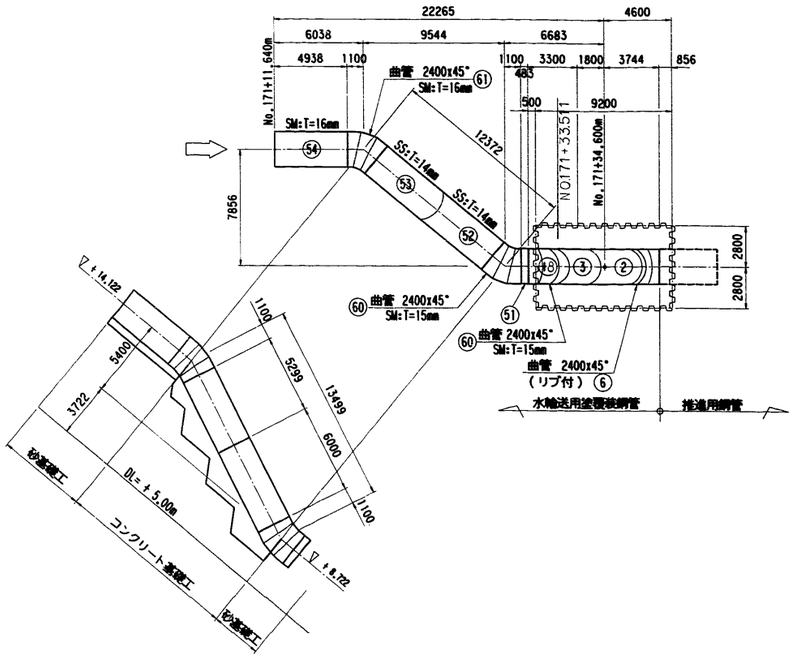

発進立坑部平面図
S=1/100

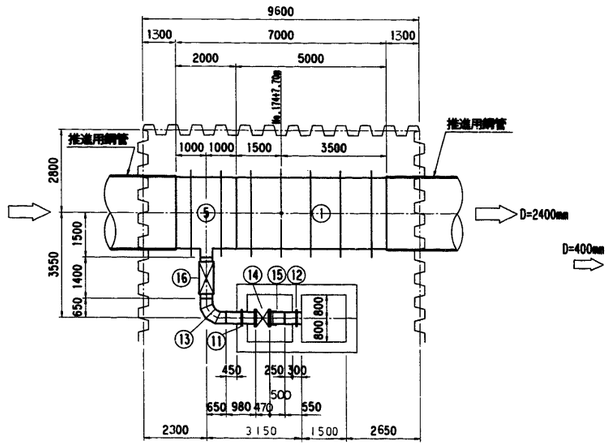

終点側平面図
S=1/200

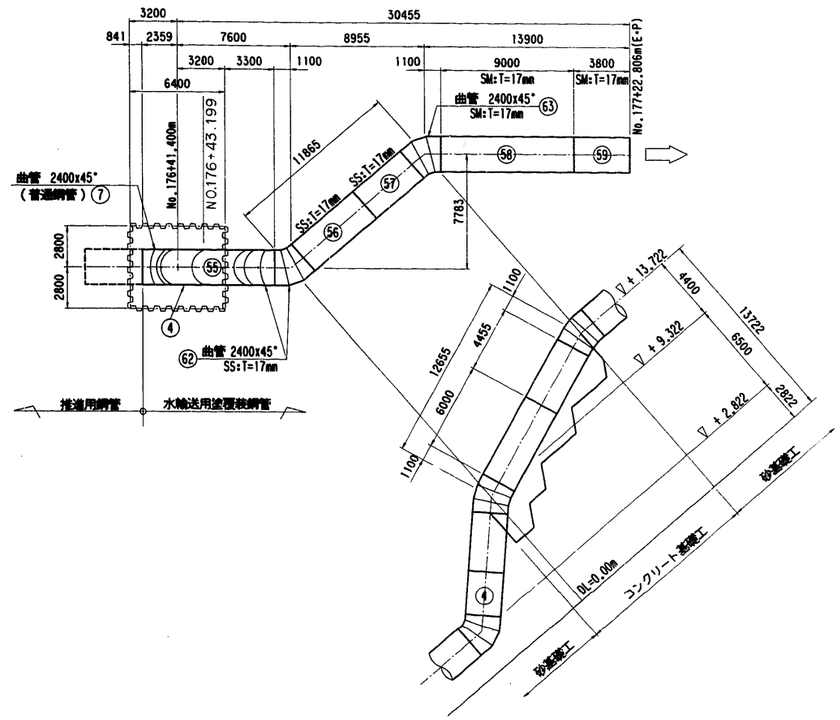

水輸送用塗覆鋼管

	記号	種 別	管外径	管 厚	管 長	その他 規格
本 管 D = 2400 mm	①~③	両端ベベル直管	D = 2438.4 mm	T = 14.0 mm	リブ付鋼管	
	④	〃	〃	〃	〃	
制作図参照	⑤	排水T字管	〃	〃	〃	D = 2400 x 400 mm
	⑥	両ベベル 45°曲管	〃	〃	〃	
	⑦	〃	〃	〃	〃	
排水管 D = 400 mm	⑪	片フランジ短管	D = 406.4 mm	T = 6.0 mm	L = 0.980 m	(ポリエチレンスリーブ被覆) パドル付
	⑫	両ベベル短管	〃	〃	L = 0.550 m	パドル付
	⑬	両ベベル 90°曲管	〃	〃		(ポリエチレンスリーブ被覆)
	⑭	水道用仕切弁	D = 400 mm			
	⑮	フランジアダプター	D = 406.4 mm			
	⑯	両ベベル可撓管	〃		L = 1.400 m	(ポリエチレンスリーブ被覆) M = 200 mm

始点側縦断図
S=1/200

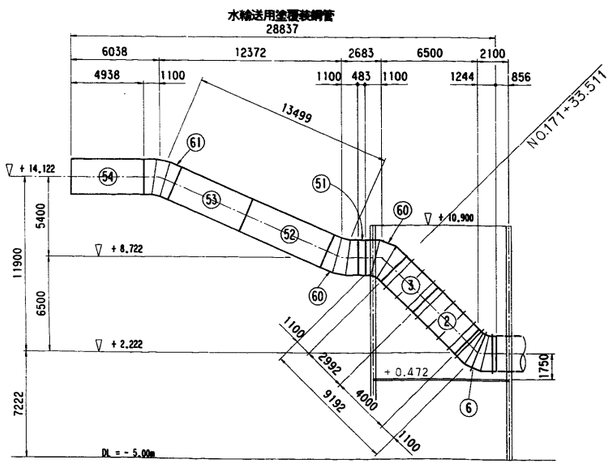

終点側縦断図
S=1/200

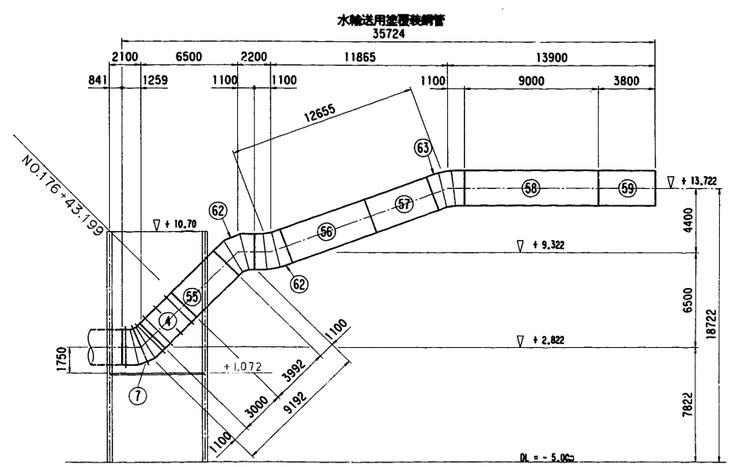

特記：立坑内（発進・到達共）は全て、土木安定シート巻のこと。（矢板側面及び管頂60cm上面）

施設名	南部幹線用水路(0312100-1100-20)		
図面名	異形管詳細図 (36/63)		
作成年月	平成26年 3月		
縮尺	A1 図示	図面番号	8-67/310
作成者	関東農政局 両総農業水利事業所		

異形管詳細図（37/63） S=1：30

7号排泥工
(NO. 174+5. 200)

推進用鋼管Ⅰ型

上流 下流
数量：28 + 32 = 60本
材質：STW400

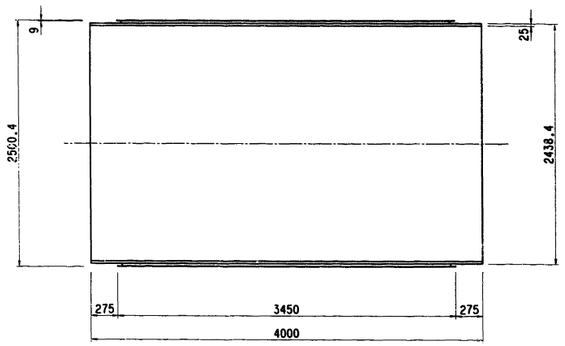

補剛鋼管

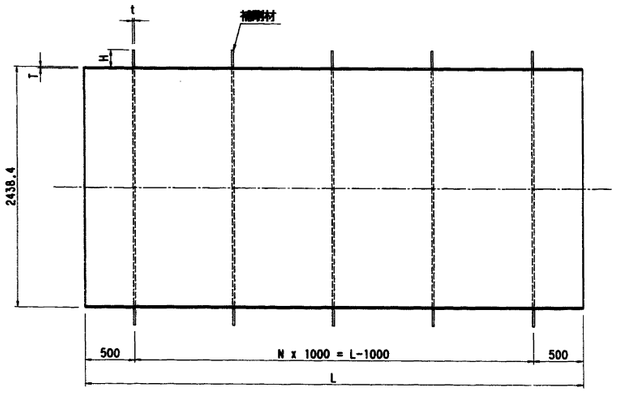

番号	本管材質	補剛材質	L	T	t	H	N	リブ個数	管本数
①	SM490	SM490	5000	14	22	255	4	5	1
②	STW400	SM490	4000	14	22	205	3	4	1
③	STW400	SM490	2992	14	22	205	2	3	1
④	STW400	SM490	3000	14	22	200	2	3	1

排水Ｔ字管

⑤ 材質 本管：SM490 補剛：SM490

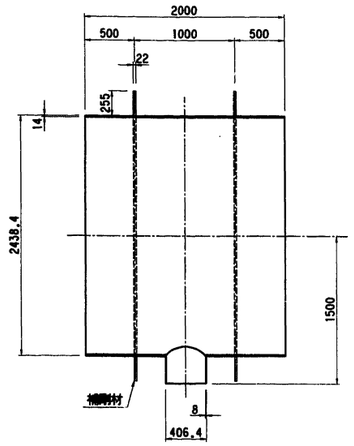

片フランジ短管

⑪ S=1/10

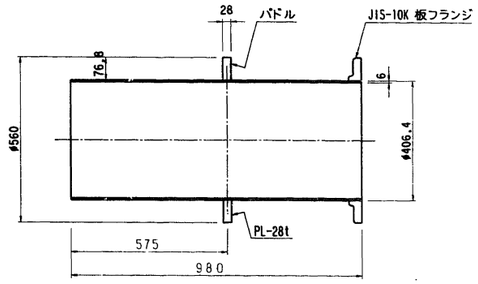

両ベベル短管

⑫ S=1/10

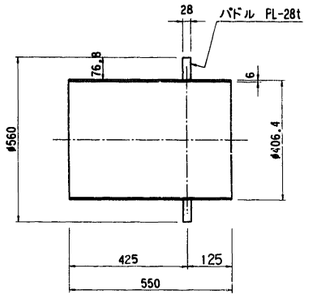

継ぎ輪（２分割）

数量：27+31=58本
材質：STW400

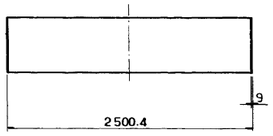

４５°曲　管

NO. 171+39. 233 ⑥ 材質 本管：STW400 補剛：SM490

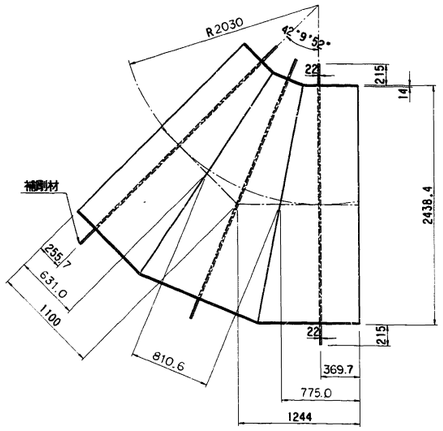

４５°曲　管

NO. 176+40. 300 ⑦ 材質 本管：STW400 補剛：SM490

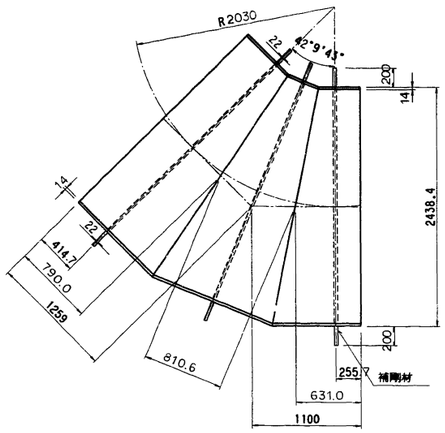

９０°曲管

⑬ S=1/10

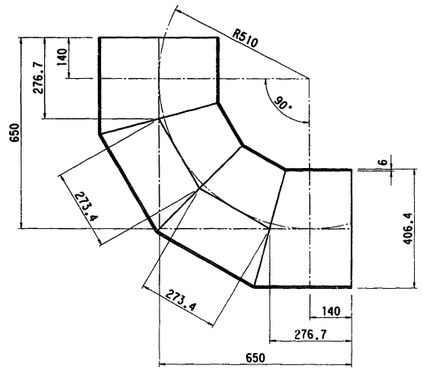

施設名	南部幹線用水路(0312100-1100-20)		
図面名	異形管詳細図（37/63）		
作成年月	平成26年 3月		
縮尺	A1 図示	図面番号	8-68/310
作成者	関東農政局　両総農業水利事業所		

異形管詳細図（38/63） S=1：30

4号制水弁工・28号空気弁工
(NO.186+30.203)

1スティフナー付
1．FRPM挿口付　仕切弁副管A　S=1：40
2600A×2590L×500A×1550l
数量：1

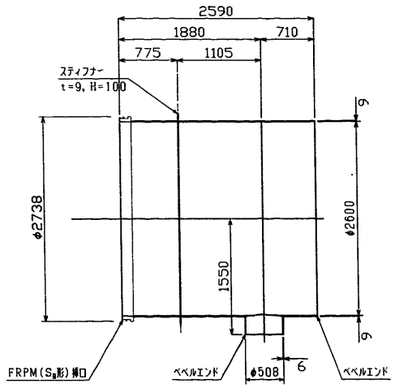

1スティフナー付
2．FRPM挿口付曲管　空気弁用仕切弁副管A　S=1：40
2600A×5° 26' 52" ×1000/2810L×1000A
×1825L×500A×1550L
数量：1

（平面図）

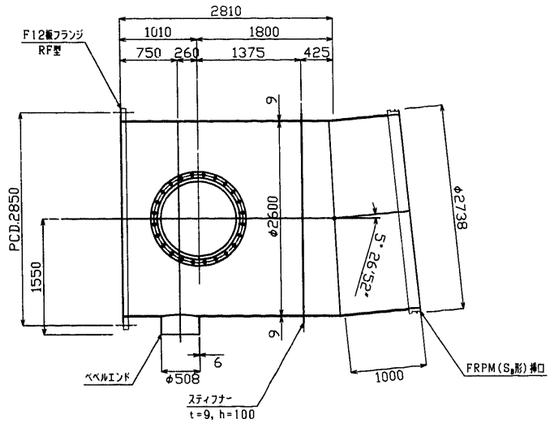

（側面図）

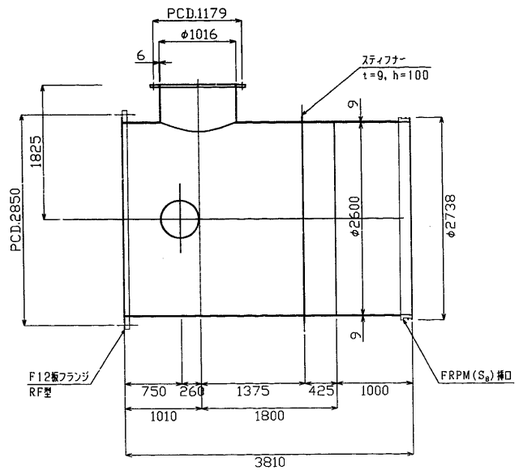

4．仕切弁副管B　S=1：30
500A×90° ×613/1345L
数量：1

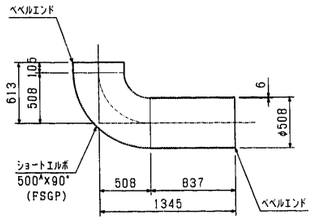

5．仕切弁副管B　S=1：30
500A×90° ×613/935L
数量：1

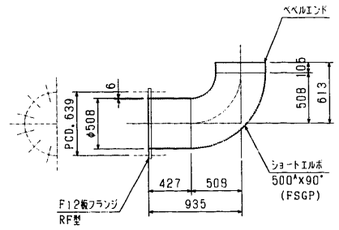

3．空気弁用フランジ蓋　S=1：15
1000A×150A×150A
数量：1

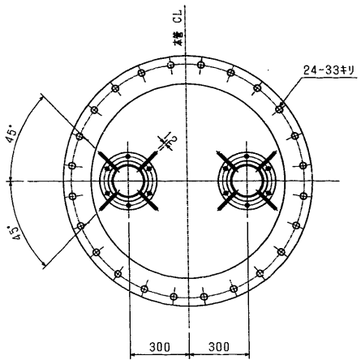

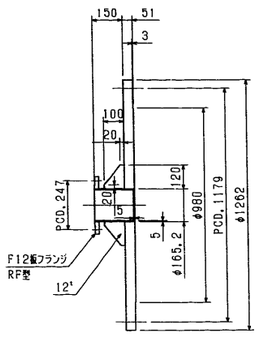

FRPM（S_B形）挿口詳細図

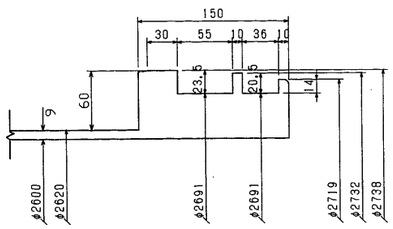

施設名	南部幹線用水路(0312100-1100-20)		
図面名	異形管詳細図 (38/63)		
作成年月	平成26年 3月		
縮尺	A1 図示	図面番号	8-69/310
作成者	関東農政局　両総農業水利事業所		

異形管詳細図（39/63）

29号空気弁工　(NO.201+35.867)

① FRPM受口付空気弁用片落管　S=1:40

φ2600X2400AX1000A
材質：SM490
数量：1ヶ

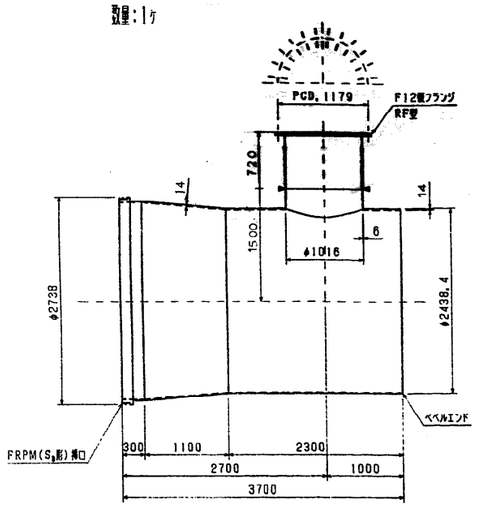

空気弁用フランジ蓋　S=1:15

1000AX150AX150A
材質：STW400
数量：1ヶ

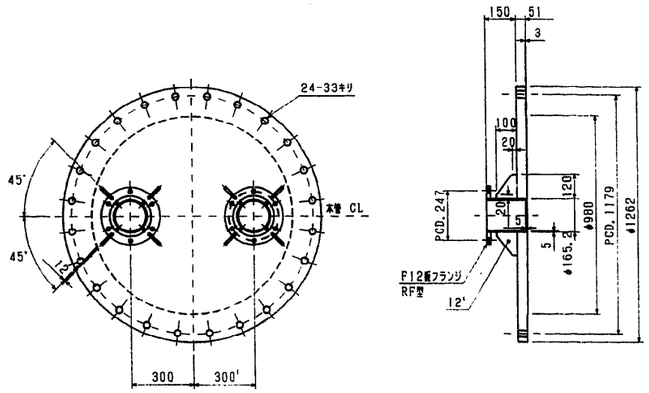

IP.43'

② 曲　　管　S=1:40

2400AX27°44'53"
材質：SM490
数量：1ヶ

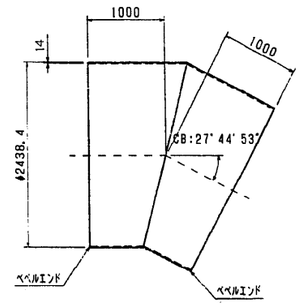

IP.44

⑥ 曲　　管　S=1:40

2400AX25°0'40"
材質：SM490
数量：1ヶ

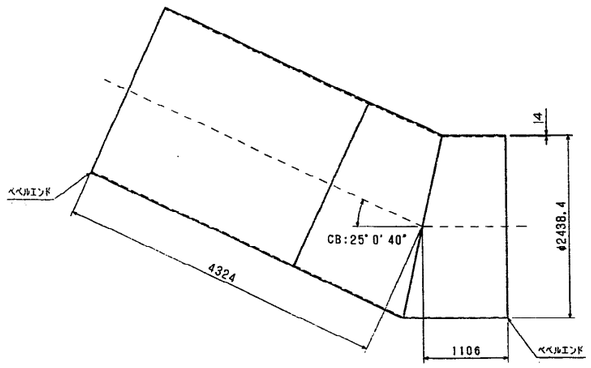

⑦ 曲　　管　S=1:40

2400AX6°3'45"
材質：SM490
数量：1ヶ

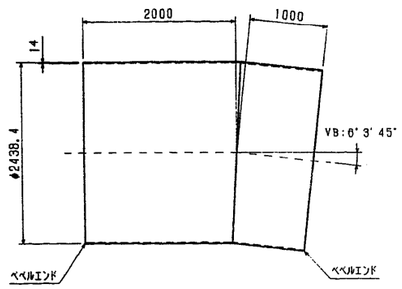

④⑤ 直　　管　S=1:40

2400AX6000L
材質：SM490
数量：2ヶ

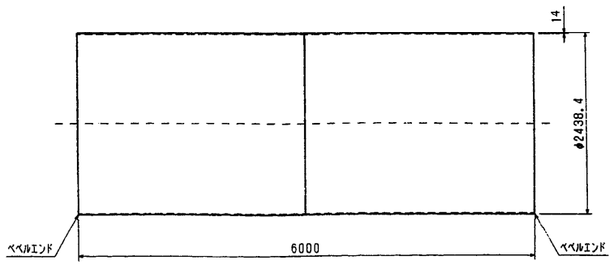

③ 短　管　S=1:40

2400AX3000L
材質：SM490
数量：1ヶ

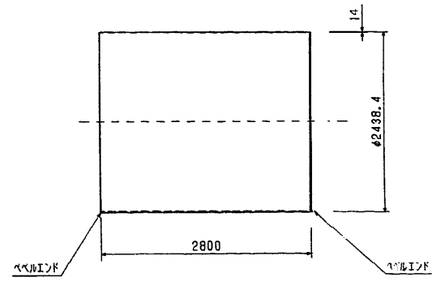

塗装仕様

内面	液状エポキシ樹脂塗装0.5mm厚以上
外面	アスファルトビニロンクロス
	1回塗1回巻2重巻3．5mm厚以上　（直　管）
	2回塗1回巻2重巻5．0mm厚以上　（異形管）

施設名	南部幹線用水路(0312100-1100-20)		
図面名	異形管詳細図（39/63）		
作成年月	平成26年 3月		
縮尺	A1 図示	図面番号	8-70/310
作成者	関東農政局　両総農業水利事業所		

異形管詳細図（40/63） S=1：100

到達立坑配管図(上流立坑)

平　面　図 S=1／100

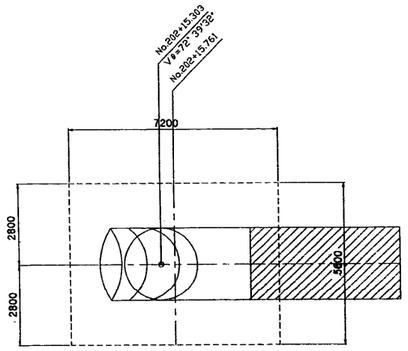

縦　断　面　図 S=1／100

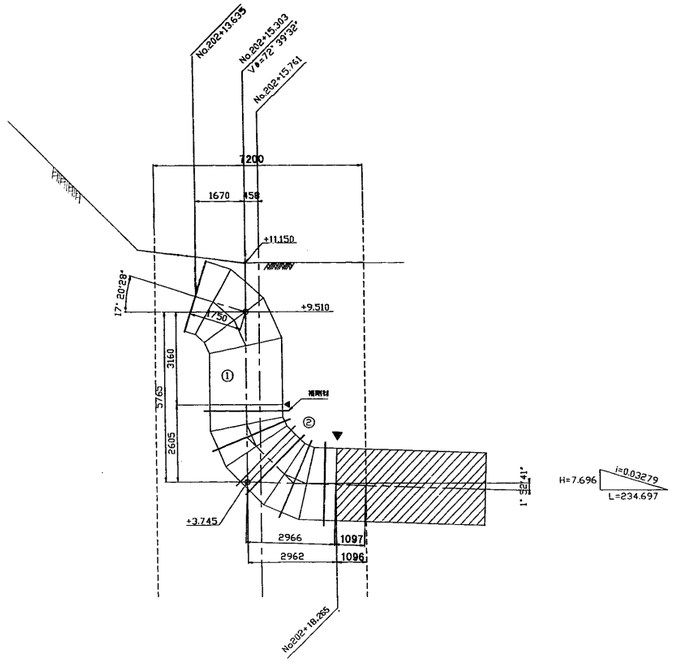

材 料 表

管番号	口 径	板 厚	長 さ	角 度	管 種	材 質	補剛鋼管		補剛材質
							高さ	板厚	
1	φ2438.4	14	1750×3160	72° 39'32"	曲 管	STW400	——	——	SM490
2	φ2438.4	14	2605×2966	88° 7'19"	補剛鋼管	STW400	200	19	

塗装仕様

内面塗装	タールエポキシ樹脂塗装 膜厚：0．5mm
外面塗装	アスファルト塗覆装 曲　管：イ）アスファルトプライマー塗装 ロ）アスファルトビニロンクロス 1回塗、1回巻、二重巻 ハ）最小厚　3．5mm 異形管：イ）アスファルトプライマー塗装 ロ）アスファルトビニロンクロス 2回塗、1回巻、二重巻 ハ）最小厚　5．0mm
仮　　子	タールエポキシ樹脂塗装 最小厚　0．5mm

注）
▨ は補剛管を表す。
▲ 現場溶接ヵ所

施設名	南部幹線用水路(0312100-1100-20)		
図面名	異形管詳細図（40/63）		
作成年月	平成26年 3月		
縮尺	A1 1:100 A2 1:141	図面番号	8-71/310
作成者	関東農政局　両総農業水利事業所		

異形管詳細図（41/63） S=1：30

上流側

曲管88° 07'19"
管番：②
数量：1
材質 本管：STW400
補剛：SM490

補剛詳細図

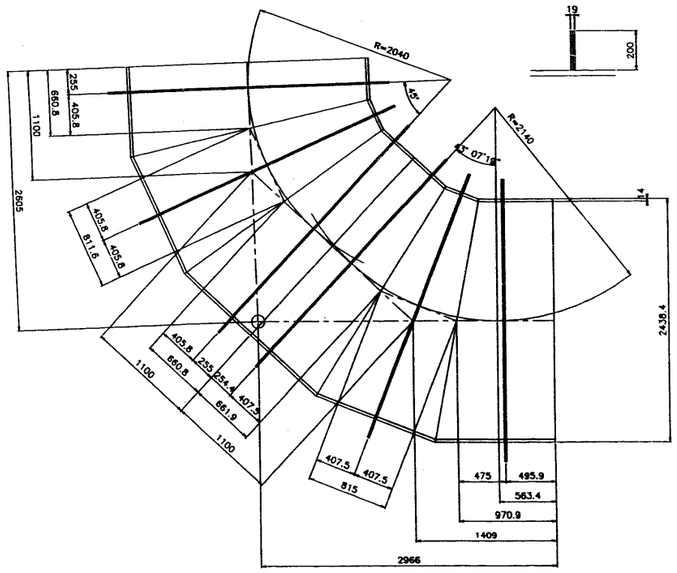

曲管72° 39'32"
管番：①
数量：1
材質：STW400

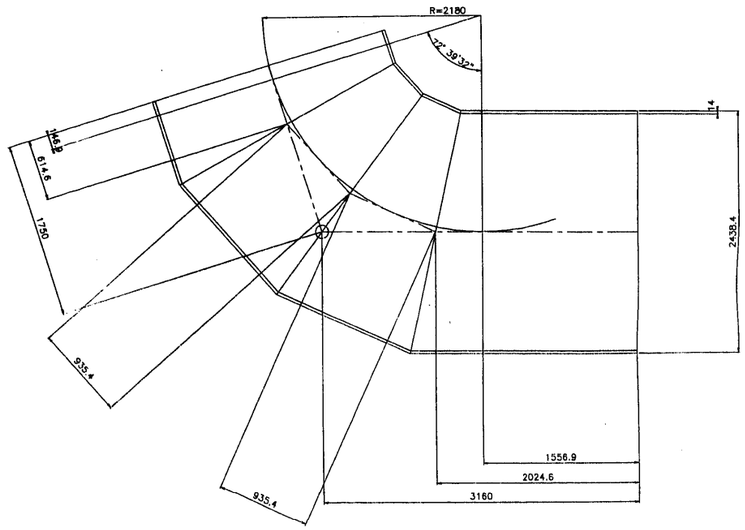

推進用鋼管Ⅰ型

材質:本管 SM490
補管 SS400

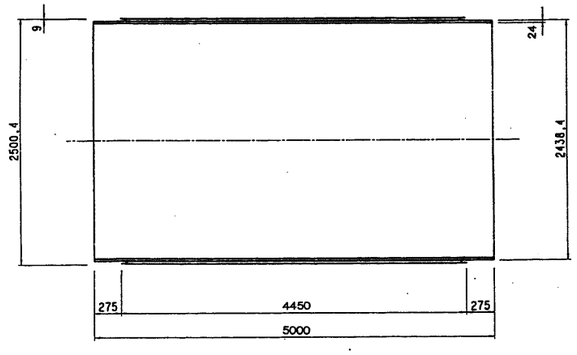

塗装仕様

内面塗装	タールエポキシ樹脂塗装 膜厚：０．５ｍｍ
外面塗装	アスファルト塗覆装 直　管：イ）アスファルトプライマー塗装 ロ）アスファルトビニロンクロス　１回塗、１回巻、二重巻 ハ）最小厚　３．５ｍｍ
	異形管：イ）アスファルトプライマー塗装 ロ）アスファルトビニロンクロス　2回塗、１回巻、二重巻 ハ）最小厚　５．０ｍｍ

施設名	南部幹線用水路(0312100-1100-20)		
図面名	異形管詳細図（41/63）		
作成年月	平成26年 3月		
縮尺	A1 1:30 A2 1:42	図面番号	8-72/310
作成者	関東農政局　両総農業水利事業所		

異形管詳細図（42/63） S=1：50

8号排泥工（1/2）
（NO.207+2.754）

補剛付直管
管種 ⑧
縮尺：1

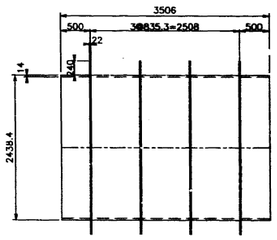

T 字 管
管種 ⑨-1
縮尺：1

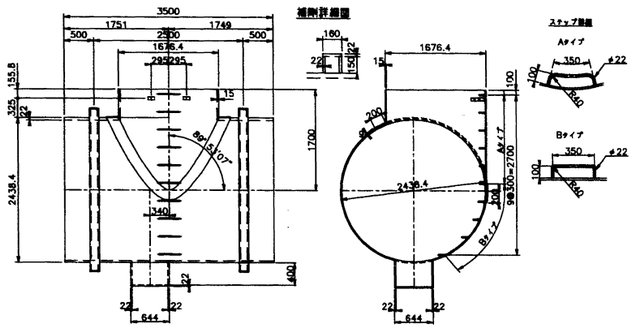

曲管1° 59'34"
管種 ⑦
縮尺：1

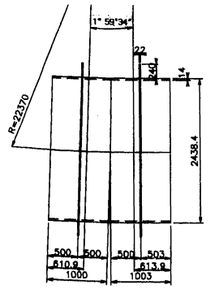

踊り場断面図 S=1/20

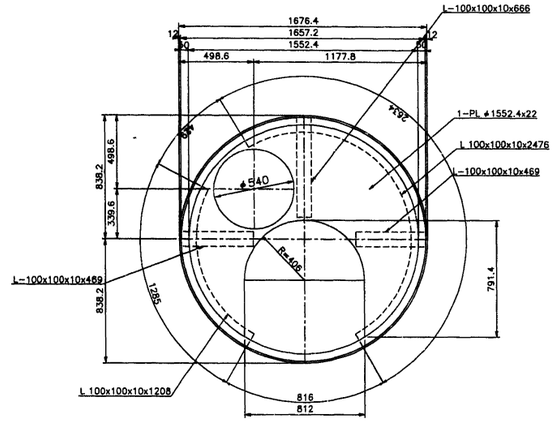

フランジ付T字管
管種 ⑨-3
縮尺：1

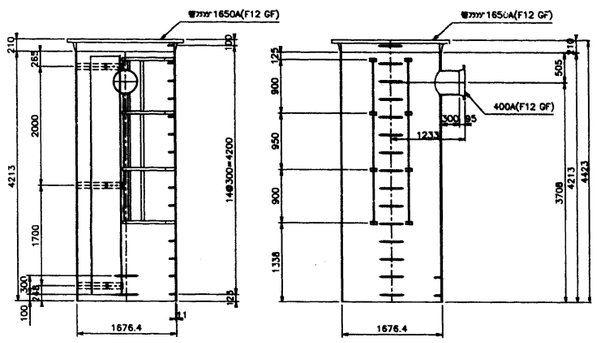

直 管
管種 ⑨-2
縮尺：1

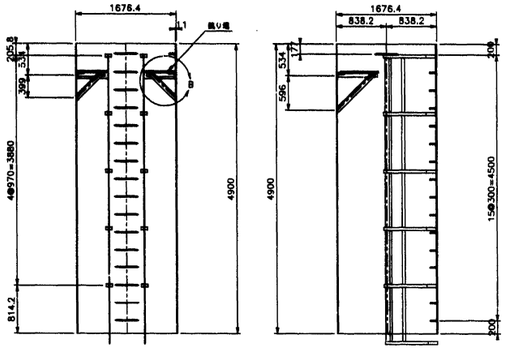

A部詳細図 S=1：5

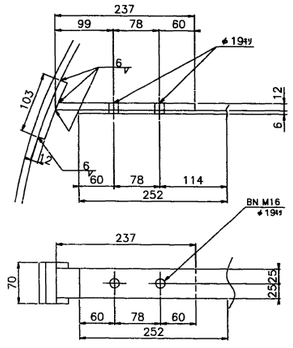

2-PL 50x12x237
2-PL 70x12x103
2-BNW M16x45

B部詳細図 S=1：5

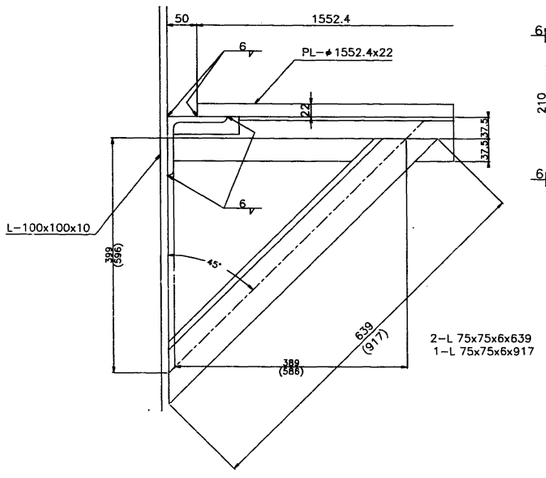

2-L 75x75x6x639
1-L 75x75x6x917

サポート詳細図 S=1：5

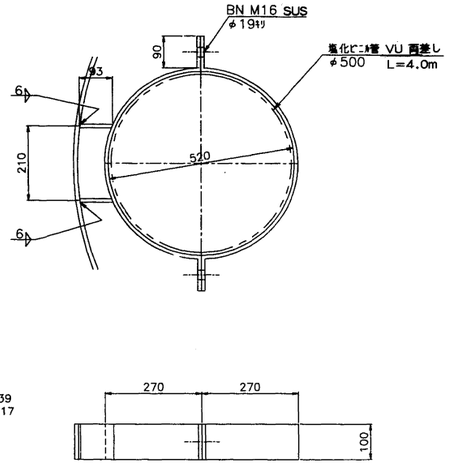

2-PL 100x10x1028
2-PL 100x10x93
2-BNW M16x50

梯子断面図 S=1：10

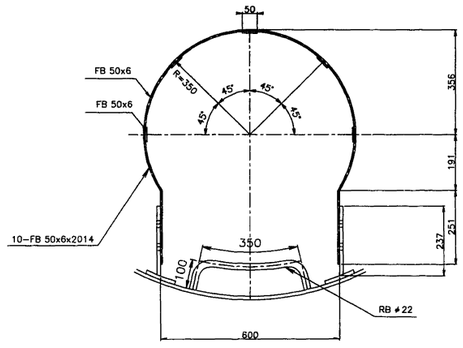

塗装仕様

内部塗装	クールエポキシ樹脂塗装 膜厚：0．5mm
外部塗装（土中）	アスファルト塗覆装 直 管：イ）アスファルトプライマー塗装 ロ）アスファルトビニロンクロス 1回塗、1回巻、二重巻 ハ）最小厚 3．5mm 異形管：イ）アスファルトプライマー塗装 ロ）アスファルトビニロンクロス 2回塗、1回巻、二重巻 ハ）最小厚 5．0mm
外面塗装（露出）梯子	クールエポキシ樹脂塗装 最小厚 0．5mm

施設名	南部幹線用水路(0312100-1100-20)		
図面名	異形管詳細図（42/63）		
作成年月	平成26年 3月		
縮尺	A1 図示	図面番号	8-73/310
作成者	関東農政局 両総農業水利事業所		

異形管詳細図（43/63） S=1：10

8号排泥工（2/2）
（NO.207+2.754）

⑨ フランジ蓋

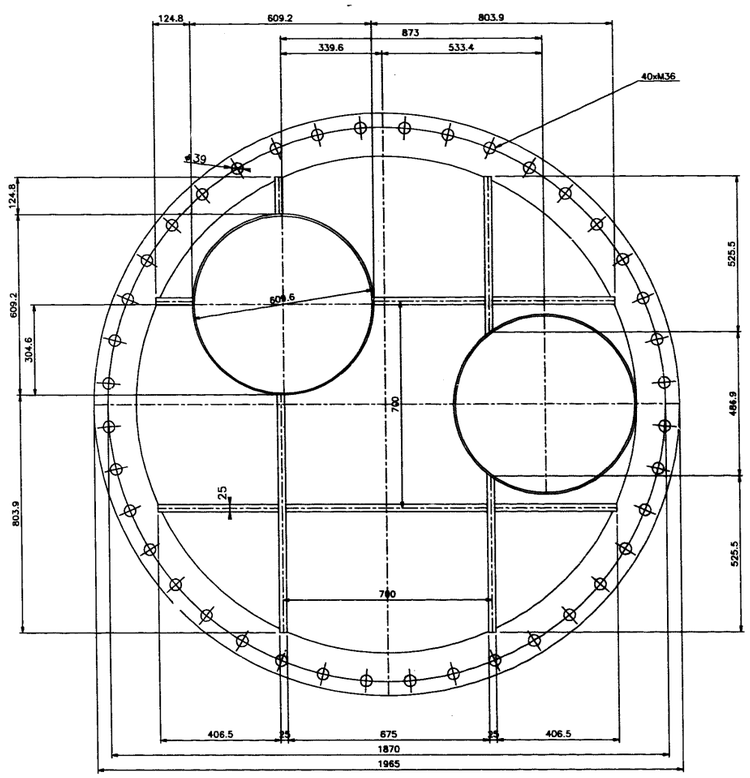

Ⓐ 空気弁用フランジ蓋

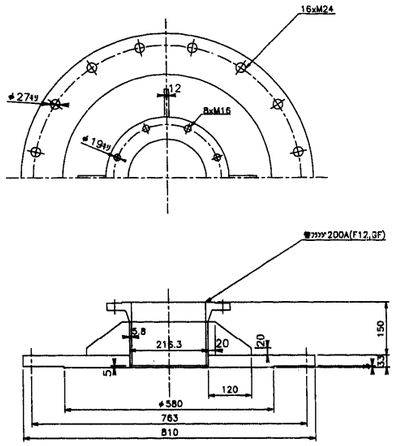

⑩ フランジ蓋

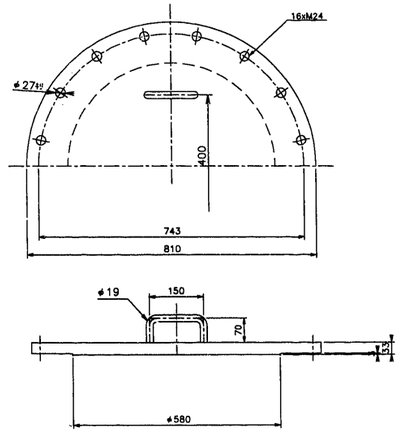

フランジ付調管

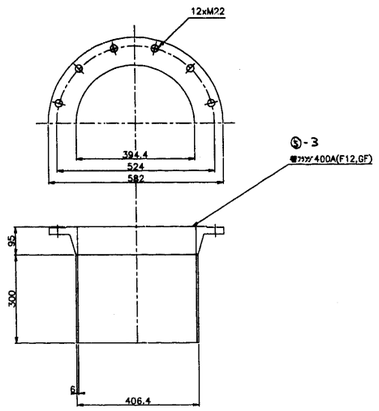

ステップ詳細

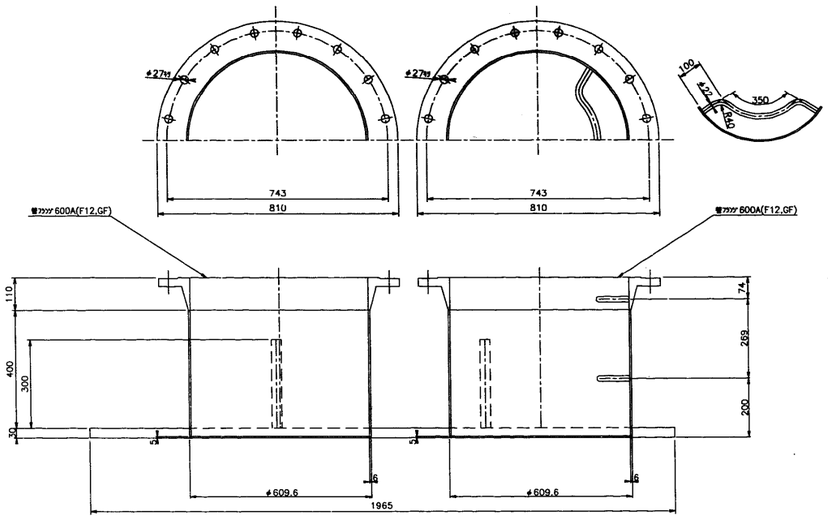

Ⓐ 空気弁工

急速空気弁 φ200（静水圧 7.5kg/cm²用）

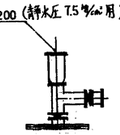

塗装仕様

内面塗装	ケールエポキシ樹脂塗装 膜厚：0．5ｍｍ
外面塗装（土中）	アスファルト塗覆装 直　管：イ）アスファルトプライマー塗装 ロ）アスファルトビニロンクロス 1回塗、1回巻、二重巻 ハ）最小厚 3．5ｍｍ 異形管：イ）アスファルトプライマー塗装 ロ）アスファルトビニロンクロス 2回塗、1回巻、二重巻 ハ）最小厚 5．0ｍｍ
外面塗装（露出） 梯　子	ケールエポキシ樹脂塗装 最小厚 0．5ｍｍ

施設名	南部幹線用水路(0312100-1100-20)		
図面名	異形管詳細図（43/63）		
作成年月	平成26年 3月		
縮尺	A1 1:10 A2 1:14	図面番号	8-74/310
作成者	関東農政局　両総農業水利事業所		

異形管詳細図（44/63）

下流斜面部配管図 S=1／100

平　面　図

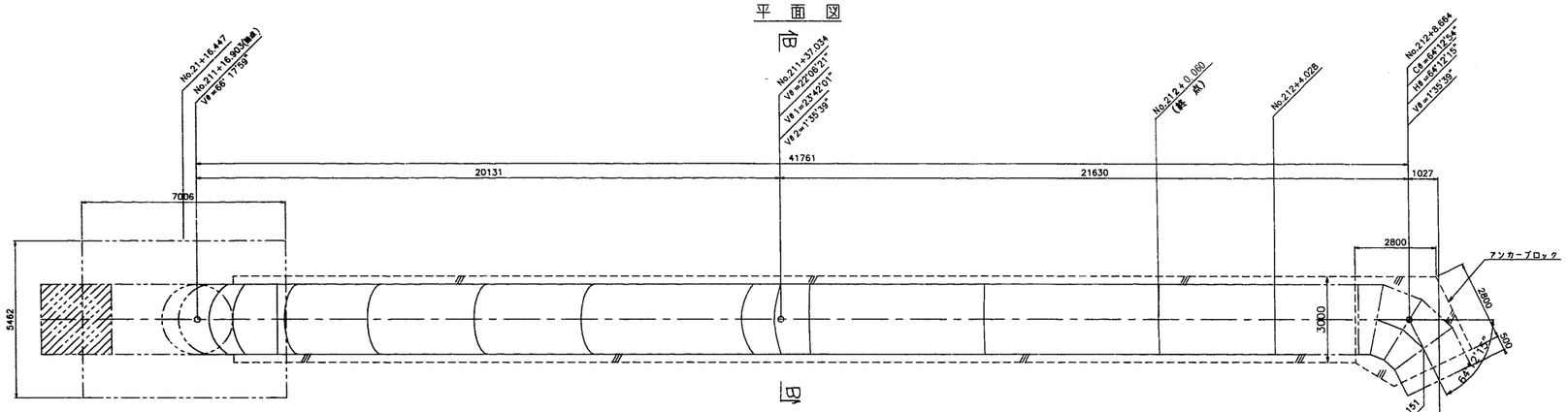

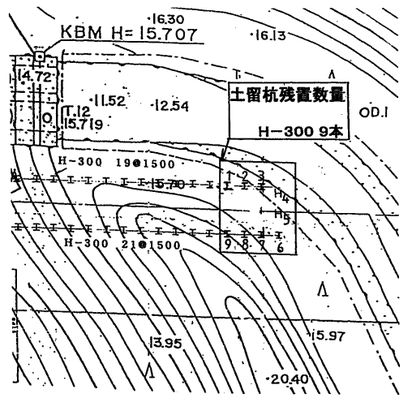

縦　断　面　図

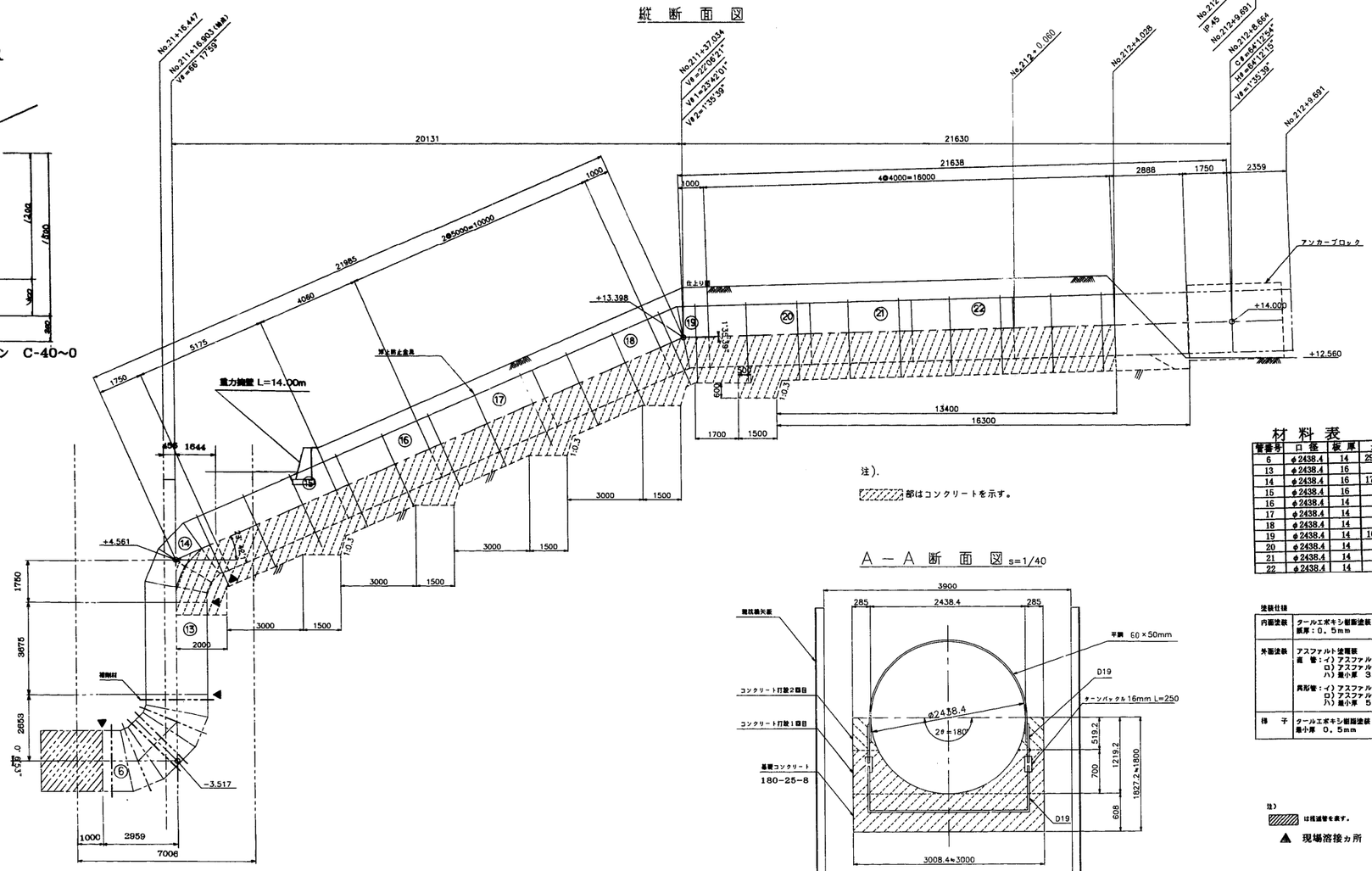

重力擁壁断面図 S=1:50

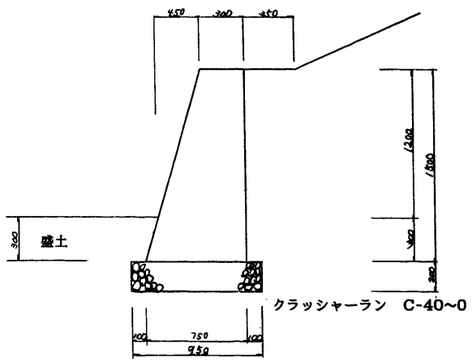

B-B断面図

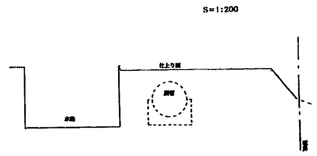

注).

▨ 部はコンクリートを示す。

材料表

管番号	口径	板厚	長さ	角度	管種	材質
6	φ2438.4	14	2959×2653	89° 53′ 7″	曲管	STW400
13	φ2438.4	16	3675	—	直管	STW400
14	φ2438.4	16	1750×1750	66° 17′ 59″	曲管	STW400
15	φ2438.4	16	5175	—	直管	STW400
16	φ2438.4	14	4060	—	直管	STW400
17	φ2438.4	14	5000	—	直管	STW400
18	φ2438.4	14	5000	—	直管	STW400
19	φ2438.4	14	1000×1000	18° 25′ 47″	曲管	STW400
20	φ2438.4	14	4000	—	直管	STW400
21	φ2438.4	14	4000	—	直管	STW400
22	φ2438.4	14	4000	—	直管	STW400

A－A 断 面 図 s=1/40

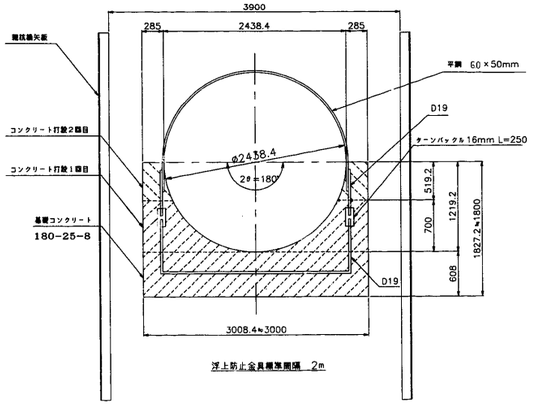

塗装仕様

内面塗装	クールエポキシ樹脂塗装 膜厚：0．5mm
外面塗装	アスファルト塗覆装 直　管：イ）アスファルトプライマー塗装 ロ）アスファルトビニロンクロス 1回塗、1回巻、二重巻 ハ）最小厚 3．5mm 異形管：イ）アスファルトプライマー塗装 ロ）アスファルトビニロンクロス 2回塗、1回巻、二重巻 ハ）最小厚 5．0mm
継　子	クールエポキシ樹脂塗装 最小厚 0．5mm

注）

▨ は残置管を表す。

▲ 現場溶接カ所

施設名	南部幹線用水路(0312100-1100-20)		
図面名	異形管詳細図（44/63）		
作成年月	平成26年 3月		
縮尺	A1 図示	図面番号	8-75/310
作成者	関東農政局　両総農業水利事業所		

異形管詳細図（45/63） S=1：30

下流側

補剛付曲管89°53′07″

管番：⑮
数量：1
材質 本管：STW400
補剛：SM490

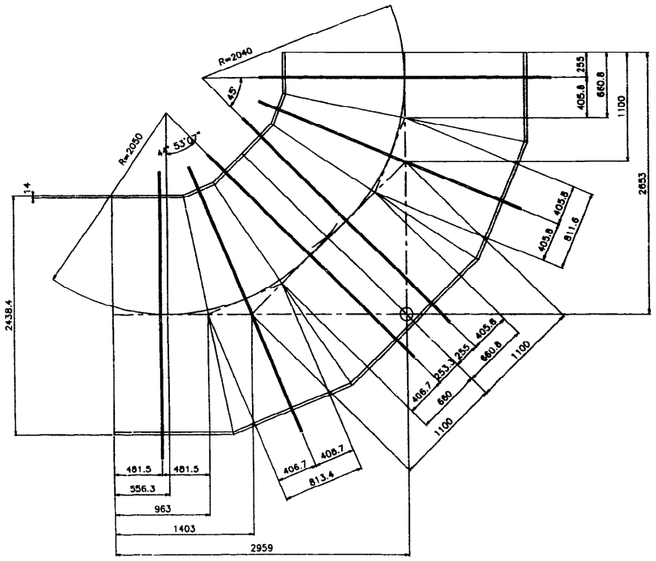

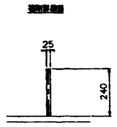

曲管66°17′59″

管番：⑭
材質：STW400
数量：1

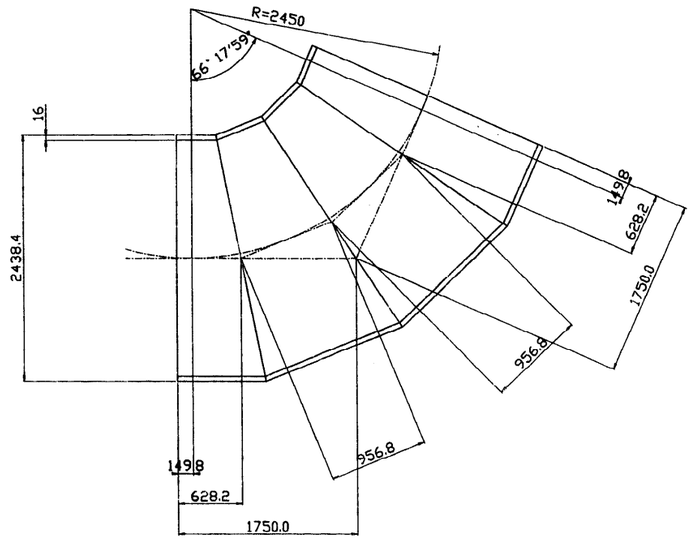

曲管22°06′21″

管番：⑲
材質：STW400
数量：1

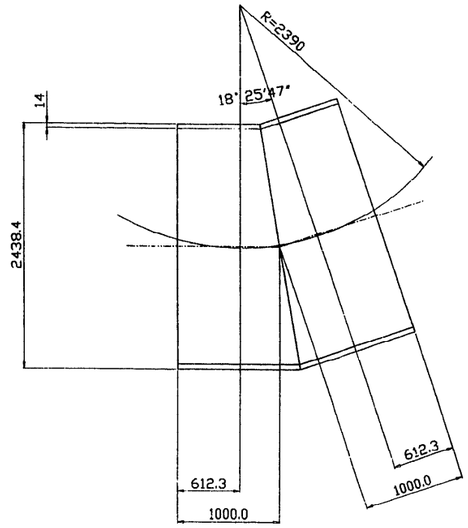

直管・短管

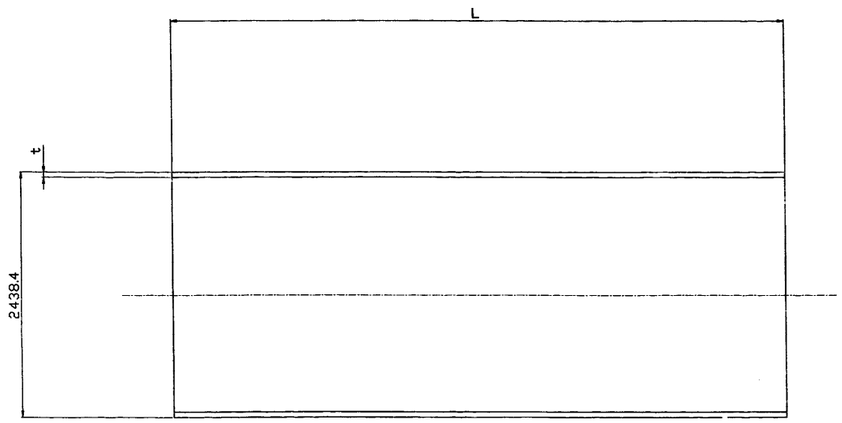

管番号	数量	L	板厚(t)	材質
⑰⑱	2	5000	14	STW400
⑯	1	4060	14	STW400
⑳㉑㉒	4	4000	14	STW400
⑬	1	3675	16	STW400
⑮	1	5175	16	STW400

塗装仕様

内面塗装	タールエポキシ樹脂塗装 膜厚：0．5mm
外面塗装	アスファルト塗覆装 直　管：イ）アスファルトプライマー塗装 ロ）アスファルトビニロンクロス　1回塗、1回巻、二重巻 ハ）最小厚　3．5mm
	異形管：イ）アスファルトプライマー塗装 ロ）アスファルトビニロンクロス　2回塗、1回巻、二重巻 ハ）最小厚　5．0mm

施設名	南部幹線用水路(0312100-1100-20)		
図面名	異形管詳細図（45/63）		
作成年月	平成26年 3月		
縮尺	A1 1:30 A2 1:42	図面番号	8-76/310
作成者	関東農政局　両総農業水利事業所		

異形管詳細図（46/63）

異形管配管図　S=1:50

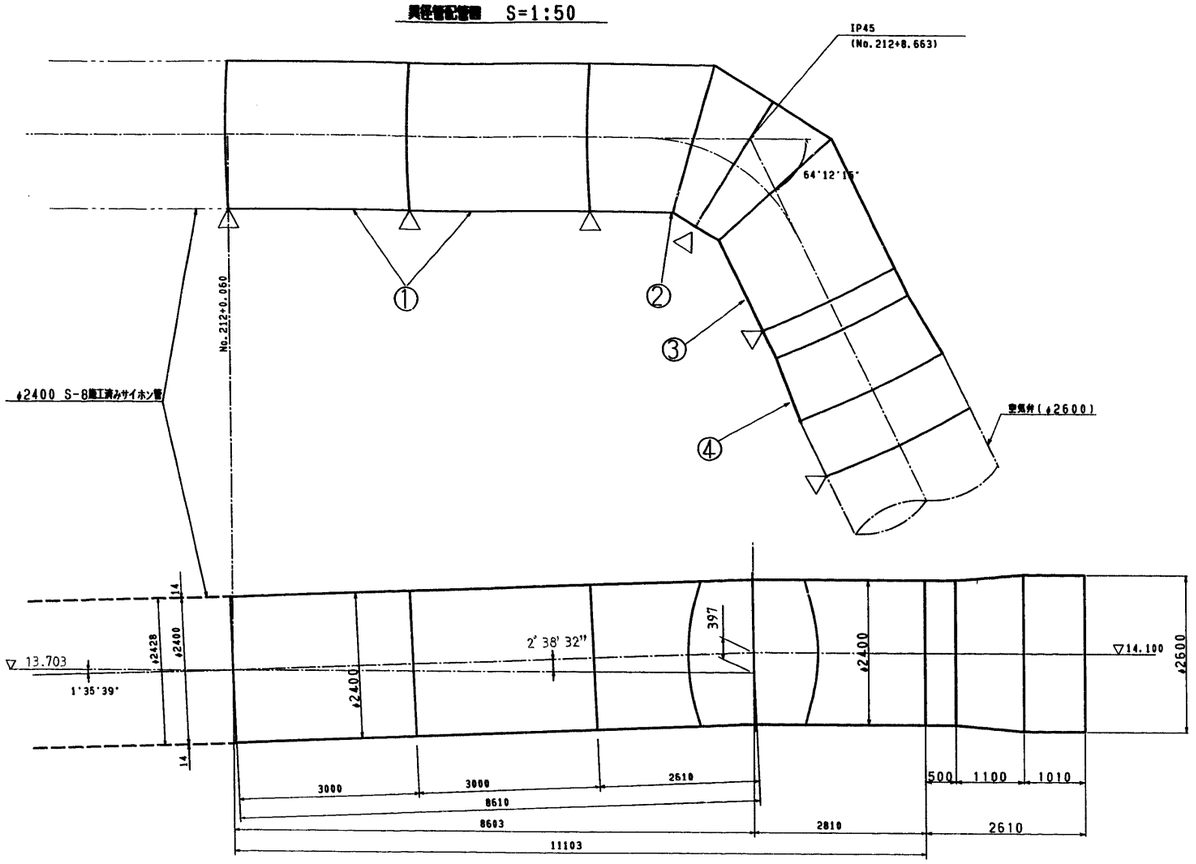

片落管(製作数1)　S=1:30

④

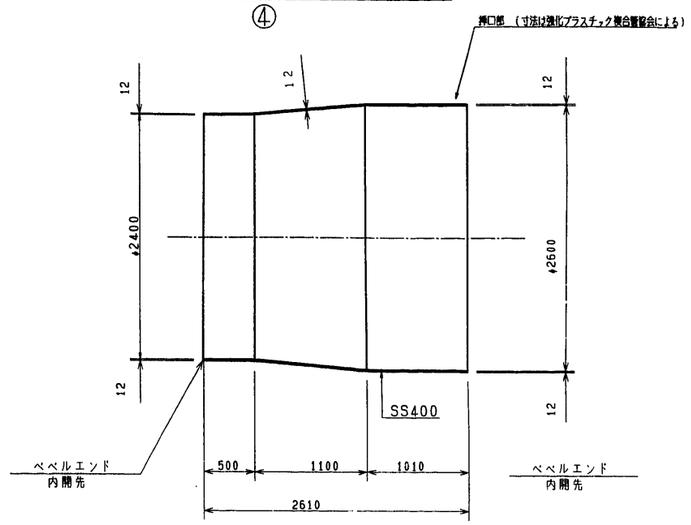

鋼管(製作数2)　S=1:30

①

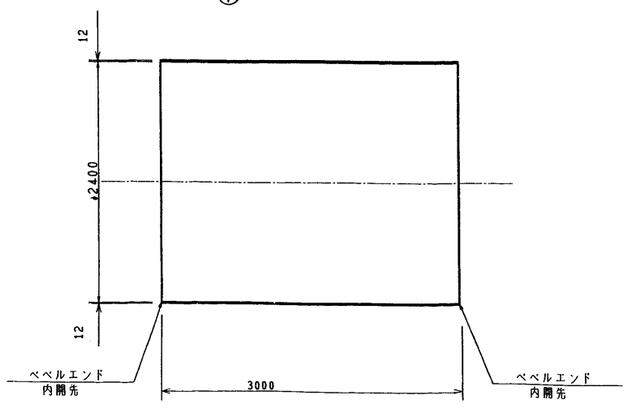

異形管(製作数1)　S=1:30

②

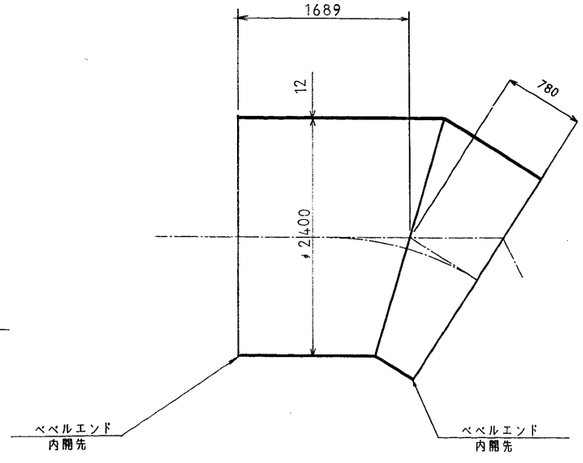

異形管(製作数1)　S=1:30

③

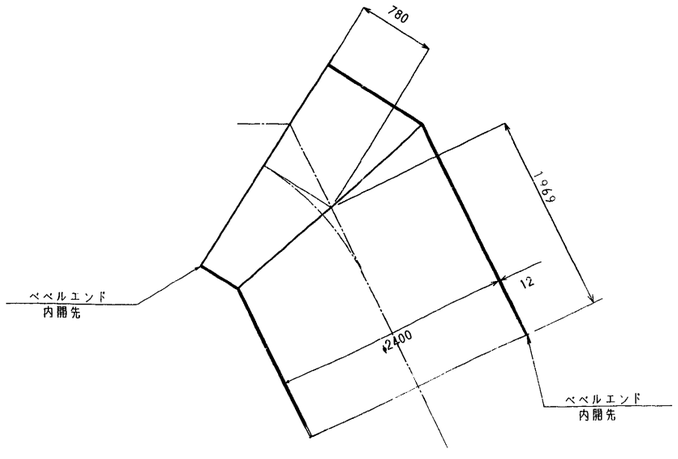

施設名	南部幹線用水路(0312100-1100-20)		
図面名	異形管詳細図（46/63）		
作成年月	平成26年 3月		
縮尺	A1 図示	図面番号	8-77/310
作成者	関東農政局　両総農業水利事業所		

異形管詳細図（47/63）

30号空気弁工　(NO.212+15.163)

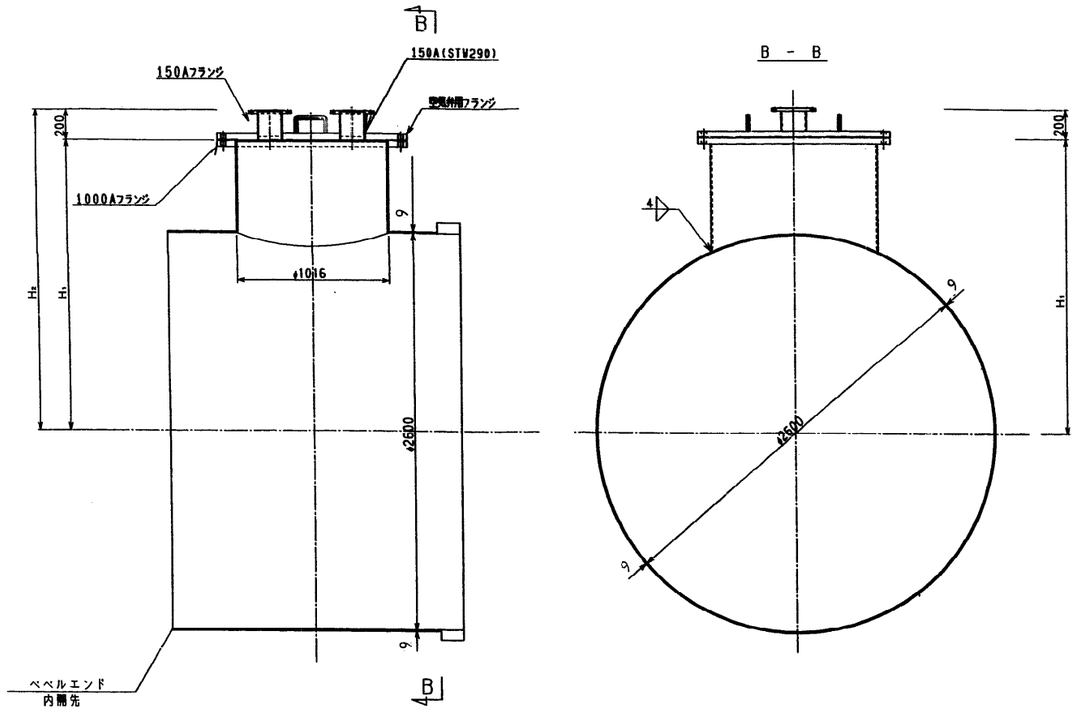

31号空気弁工　(NO.225+49.557)
32号空気弁工　(NO.228+49.520)

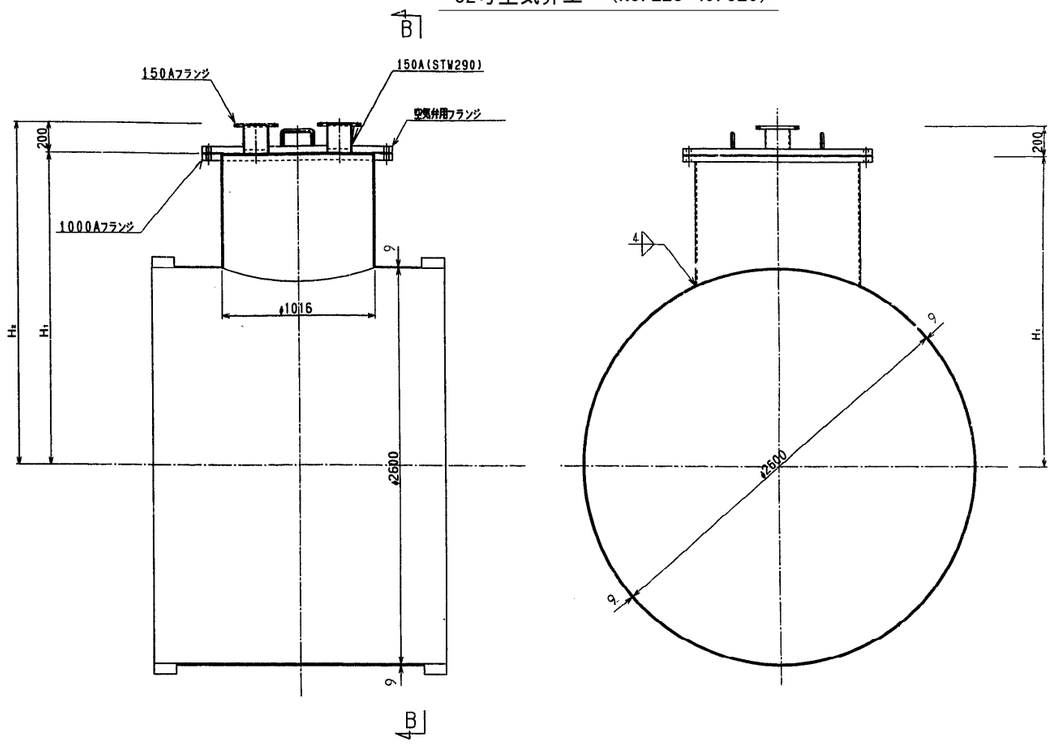

空気弁用盲フランジ詳細　S=1:10
JIS G3451

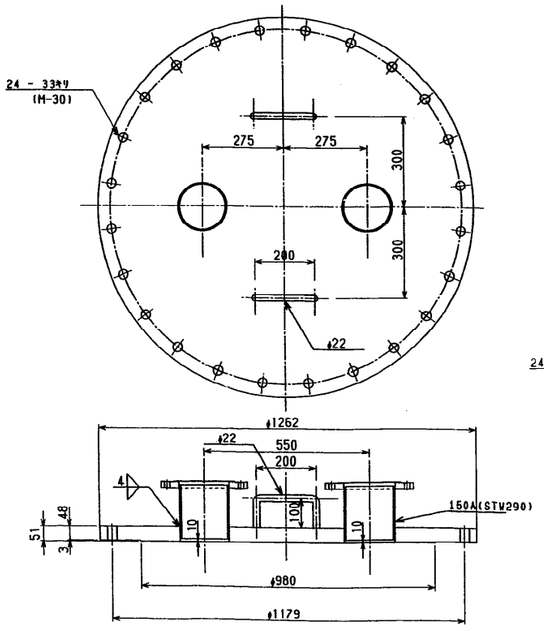

1000A上水道型フランジ詳細　S=1:10
JIS G3451

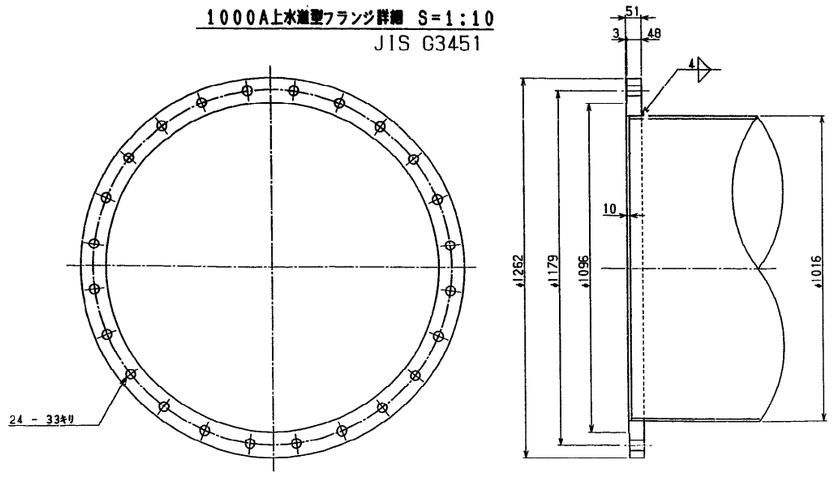

150A 上水道型フランジ詳細　S = 1 : 10
JIS G3451

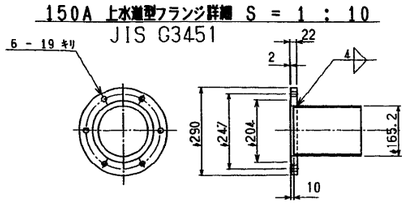

押口部　（寸法は強化プラスチック複合管協会による）

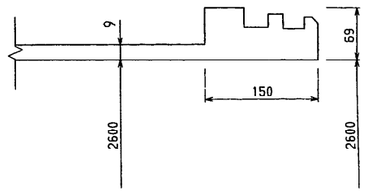

名称	GL	FH	H_1	H_2
第30号	15.900	14.100	2.120	2.320
第31号	15.739	13.789	2.270	2.470
第32号	15.791	13.870	2.241	2.441

H1＝GL－FH＋0.32
H2＝H1＋0.20

施設名	南部幹線用水路(0312100-1100-20)		
図面名	異形管詳細図（47/63）		
作成年月	平成26年 3月		
縮尺	A1 図示	図面番号	8-78/310
作成者	関東農政局　両総農業水利事業所		

異形管詳細図（48/63）

1) 内外面の塗装は下表の通りとする。

管種	内外面	塗装仕様	塗膜厚
直管・異形管	内面	水道用エポキシ樹脂塗料塗装（JWWA K135-2000「水道用液状エポキシ樹脂塗料塗装方法」）	0.5mm以上
	外面	プラスチック被覆（WSP K047-1992「水道用プラスチック被覆鋼管」）	2.0mm以上

(注) コンクリートブロック巻立て部及び壁貫通部の外面塗装は原則としてプラスチック被覆する。
尚、スティフナーについても同様とする。
フランジ　外面部でプラスチック被覆の施工ができない場合は水道用液状エポキシ樹脂塗料塗装とし、塗膜厚0.5mm以上とする。

2) 現場溶接のための工場塗装除外幅は、下表の通りとする。

口径mm	除外幅（mm） 内面	外面
1650以上	100（片面）	200（片面）
1650未満	100（片面）	150（片面）

塗覆装
外面：ポリウレタン被覆 2.0 mm 以上。
内面：水道用液状エポキシ樹脂塗装 0.5 mm 以上。

2600 × L 直管 S=1:50

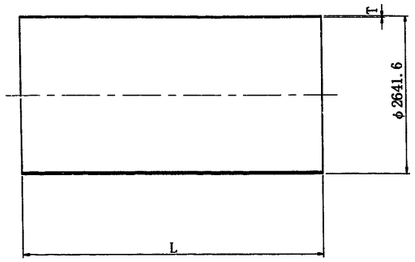

管番号	材質	L	T	数量	単位質量(kg/本)	備考
②	STW 490	2500	13.0	1	2108	
③ ④ ⑦～㉔ ㉗ ㉘	STW 490	5000	13.0	22	4215	
㉙	STW 490	2904	13.0	1	2448	

2600 × L × θ テーパ付き 直管 S=1:50

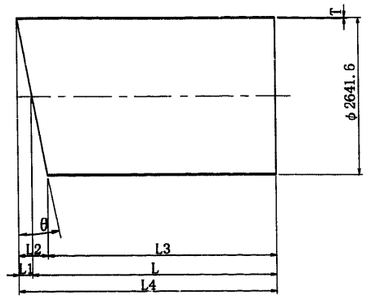

管番号	材質	L	T	L1	L2	L3	L4	θ	数量	単位質量(kg/本)	備考
⑤	STW 490	4000	13.0	209.7	419.5	3790.2	4209.7	9° 1′ 22″	1	3372	
⑥	STW 490	3736	13.0	209.7	419.5	3526.2	3945.7	9° 1′ 22″	1	3149	
㉕	STW 490	3970	13.0	207.8	415.5	3762.3	4177.8	8° 56′ 20″	1	3347	
㉖	STW 490	3970	13.0	207.8	415.5	3762.3	4177.8	8° 56′ 20″	1	3347	

㉚－A ㉛－A 1000A × 150A 空気弁用 フランジふた S=1:10
(F12)

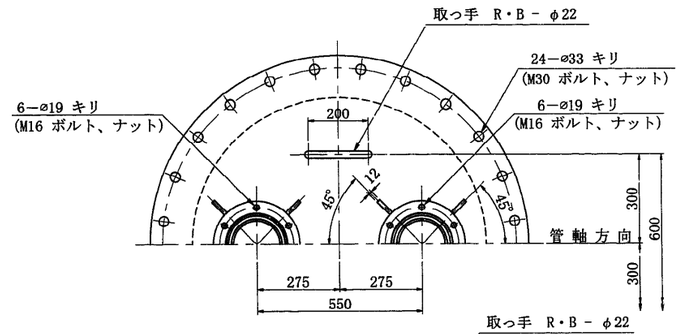

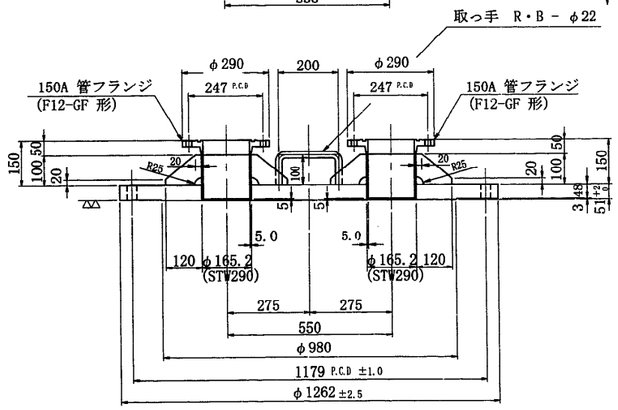

材質：SS 400，STW 290
数量：2
単位質量：495 kg／個
備考：

塗覆装
外面：水道用タールエポキシ樹脂塗装 0.5 mm 以上。
内面：水道用液状エポキシ樹脂塗装 0.5 mm 以上。

1FRPM挿し口付短管
2600A×1500

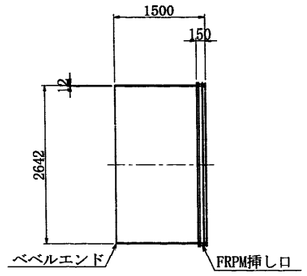

数量：1
単体質量：1495kg/本
材質：STW490
塗覆装
外面：ポリウレタン被覆 2.0 mm 以上。
内面：水道用液状エポキシ樹脂塗装 0.5 mm 以上。

NO.231+31.000
① 1FRPM挿し口付曲管 S=1:50
2600A×17° 47′ 59″
HB＝ 0° 00′ 00″
VB＝17° 42′ 59″
CB＝17° 47′ 59″

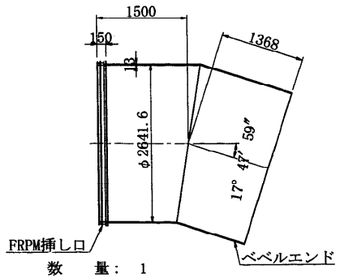

数量：1
単体質量：　kg/本
材質：STW490
塗覆装
外面：ポリウレタン被覆 2.0 mm 以上。
内面：水道用液状エポキシ樹脂塗装 0.5 mm 以上。

2FRPM挿し口付T字管 S=1:50
2600A×1000A
33号空気弁工

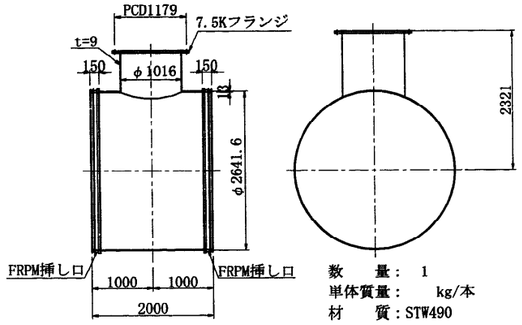

数量：1
単体質量：　kg/本
材質：STW490
塗覆装
外面：ポリウレタン被覆 2.0 mm 以上。
内面：水道用液状エポキシ樹脂塗装 0.5 mm 以上。

設IP.48－1 曲管
2600A×19° 09′ 38″
HB＝ 6° 39′ 58″
VB＝18° 00′ 16″
CB＝19° 09′ 38″

㉚ 1FRPM挿し口付T字管 S=1:50
2600A×1000A
34号空気弁工

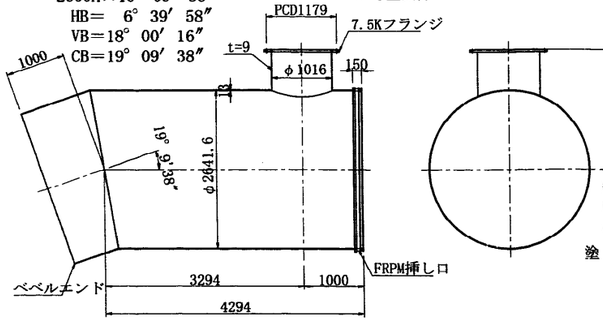

数量：1
単体質量：　kg/本
材質：STW490
塗覆装
外面：ポリウレタン被覆 2.0 mm 以上。
内面：水道用液状エポキシ樹脂塗装 0.5 mm 以上。

1FRPM挿し口付短管
2600A×1500

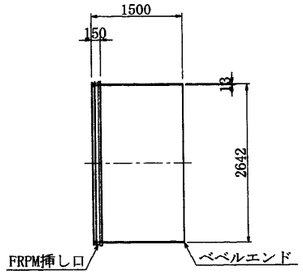

数量：1
単体質量：1592kg/本
材質：STW490
塗覆装
外面：ポリウレタン被覆 2.0 mm 以上。
内面：水道用液状エポキシ樹脂塗装 0.5 mm 以上。

施設名	南部幹線用水路(0312100-1100-20)		
図面名	異形管詳細図（48/63）		
作成年月	平成26年 3月		
縮尺	A1 図示	図面番号	8-79/310
作成者	関東農政局　両総農業水利事業所		

異形管詳細図（49/63）

ＦＲＰＭ管用鋼製継輪　S=1:25

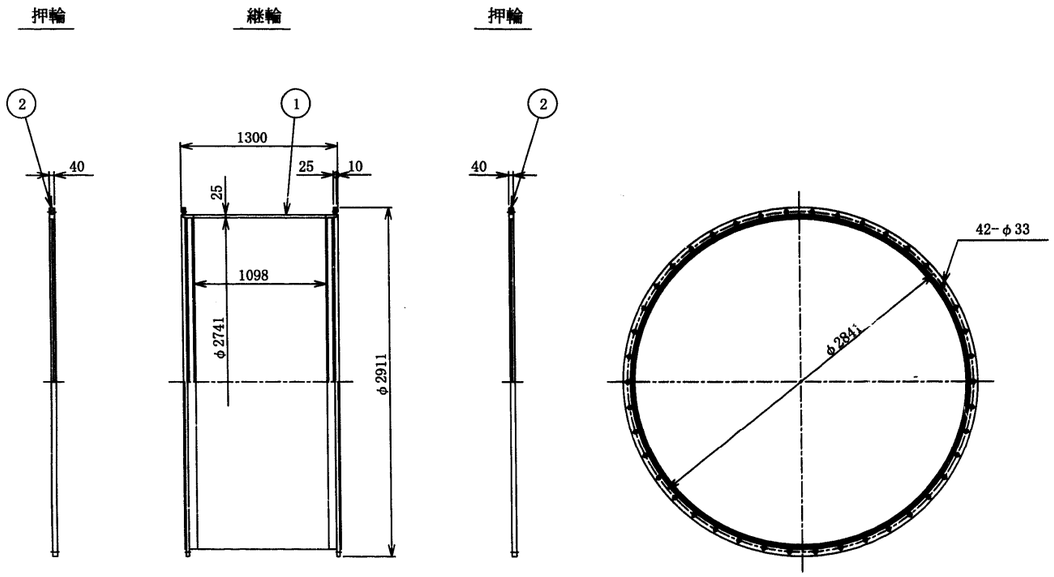

名　　称	材　質	個　数	摘　　要
T頭ボルト・ナット	SUS304	84組	M30×170
受口用ゴムリング	SBR	2	K形ゴムリング　φ2600用
押　輪	STW400	2	単体質量：241kg/本
継　輪	STW400	1	単体質量：2898kg/本

2号流量計室両挿し長管２６００Ａ×１２×４３００　S=1:25

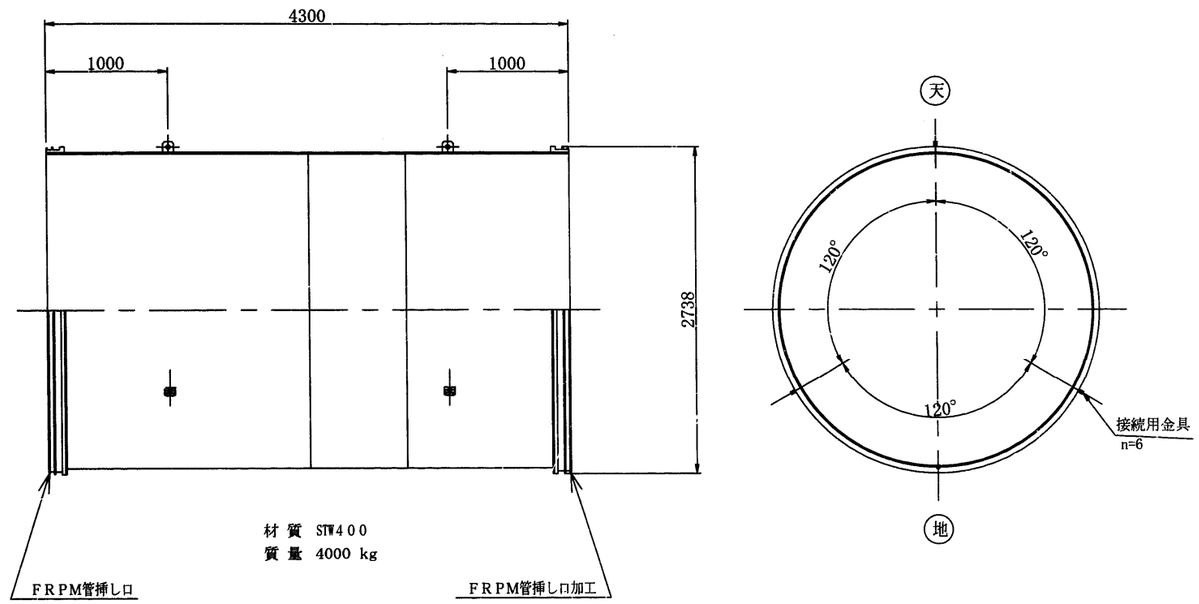

受口部、押輪詳細

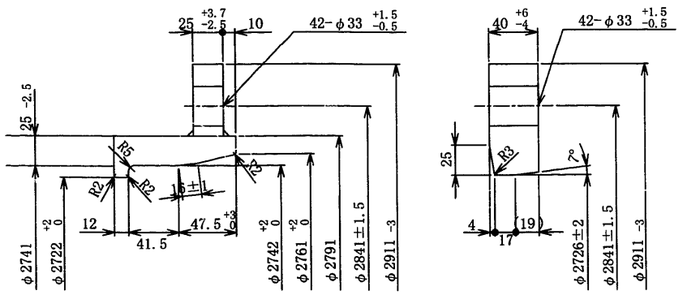

注記

1．内面の塗装は、ＪＷＷＡ　Ｋ　１３５　水道用液状エポキシ樹脂塗装により、膜厚は０．５mm以上とする。

2．外面の塗装は、ＷＳＰ　０４７　水道用プラスチック被覆鋼管により、ポリウレタン被覆厚さ２．０mm以上及びＪＷＷＡ　Ｋ　１３５により、膜厚は０．５mm以上とする。

接合用金具の塗装はＷＳＰ　０４７により、膜厚は規定しないものとする。

施設名	南部幹線用水路(0312100-1100-20)		
図面名	異形管詳細図（49/63）		
作成年月	平成26年 3月		
縮尺	A1 1:25 A2 1:35	図面番号	8-80/310
作成者	関東農政局　両総農業水利事業所		

異形管詳細図（50/63）　S=1：50

送水管（1/2）

2550 × L 直 管

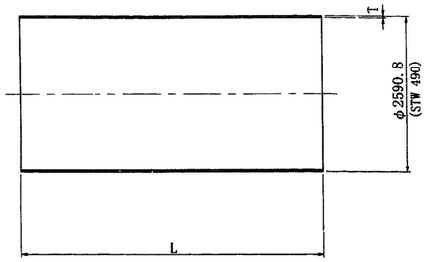

管番号	材質	L	T	数量	単位質量 (kg/本)	備考
③	STW 490	2000	12.0	1	1526	
⑥	STW 490	3000	12.0	1	2289	
㉘	STW 490	4000	12.0	1	3052	
⑦～⑯⑱～㉗	STW 490	5000	12.0	20	3815	
㉚	STW 490	3000	16.0	1	3048	
㉛～㉟㊲㊳	STW 490	6000	16.0	7	6096	

塗覆装

外 面 ： ポリウレタン被覆 2.0 mm 以上。

内 面 ： 水道用液状エポキシ樹脂塗装 0.5 mm 以上。

2550 × L × θ テーパ付き 直 管

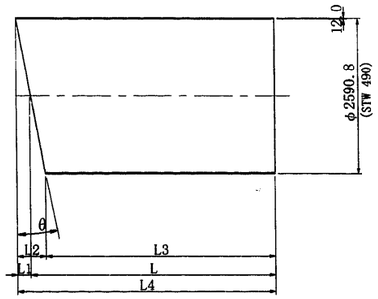

管番号	材質	L	L1	L2	L3	L4	θ	数量	単位質量 (kg/本)	備考
④⑤	STW 490	4000	41.6	83.1	3916.9	4041.6	1° 50′ 17″	2	3052	

塗覆装

外 面 ： ポリウレタン被覆 2.0 mm 以上。

内 面 ： 水道用液状エポキシ樹脂塗装 0.5 mm 以上。

1) 内外面の塗装は下表の通りとする。

管種	内外面	塗装仕様	塗膜厚
直管・異形管	内 面	水道用エポキシ樹脂塗料塗装（JWWA K135-2000「水道用液状エポキシ樹脂塗料塗装方法」）	0.5mm以上
	外 面	プラスチック被覆（WSP K047-1992「水道用プラスチック被覆鋼管」）	2.0mm以上

（注）コンクリートブロック巻立て部及び壁貫通部の外面塗装は原則としてプラスチック被覆する。
尚、スティフナーについても同様とする。
フランジ 外面部でプラスチック被覆の施工ができない場合は水道用液状エポキシ樹脂塗料塗装とし、塗膜厚0.5mm以上とする。

2) 現場溶接のための工場塗装除外幅は、下表の通りとする。

口径mm	除外幅 (mm) 内 面	除外幅 (mm) 外 面
1650以上	100（片面）	200（片面）
1650未満	100（片面）	150（片面）

① φ2300伸縮可とう管

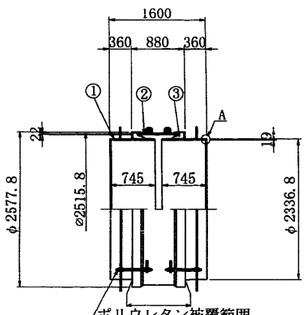

④ 設置完了後、取り外しのこと。

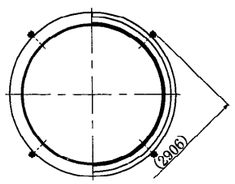

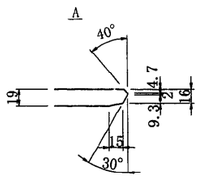

可とう状態図

仕 様

呼び径 ： 2300mm
常用圧力： 0.65MPa
試験圧力： 1.0MPa
偏心量 ： 100mm
可撓角 ： （7°）
伸縮量 ： -100mm ＋130mm×2
単体質量： 4130kg/個

注記

1. 寸法及び許容差は、JIS規格に準じる。
2. 内面の塗装は、JWWA K 135 水道用液状 エポキシ樹脂塗装により、膜厚は0.5mm以上とする。
   外面の塗装は、WSP 047 水道用プラスチック被覆鋼管 ポリウレタン被覆厚さは2.0mm以上及び JWWA K 135により、膜厚は0.5mm以上とする。
3. 施工後、伸縮可とう管全面を備え付けのポリシートにて包むこと。

部番	図番	名称	材質	個数	摘要
1		スピゴットパイプ	SS400 SM490A	2	本管：SM490A
2		スリーブ	SS400 SM490A	1	本管：SM490A
3		ゴム輪	SBR	2	
4		配送用ボルト・ナット	SS400	8組	平座金付

② 片落ち管 2550 × 2300

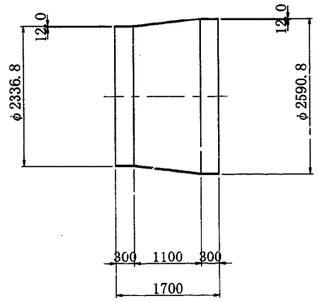

数 量： 1
単体質量：1238kg/本
材 質：STW490

塗覆装

外 面 ： ポリウレタン被覆 2.0 mm 以上。

内 面 ： 水道用液状エポキシ樹脂塗装 0.5 mm 以上。

⑰ 2550A×46° 59′ 33″ 曲管

IP.1

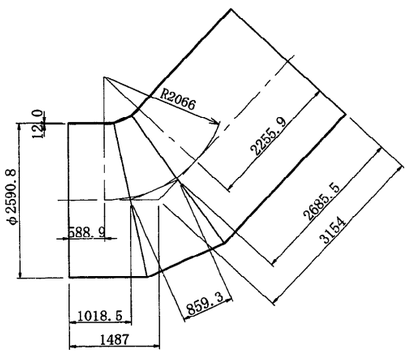

数 量： 1
単体質量：3482kg/本
材 質：STW490

塗覆装

外 面 ： ポリウレタン被覆 2.0 mm 以上。

内 面 ： 水道用液状エポキシ樹脂塗装 0.5 mm 以上。

施設名	南部幹線用水路(0312100-1100-20)		
図面名	異形管詳細図 (50/63)		
作成年月	平成26年 3月		
縮尺	A1 1:50 A2 1:70	図面番号	8-81/310
作成者	関東農政局 両総農業水利事業所		

異形管詳細図（51/63）

送水管（2/2）

㉙ 2550A×36° 32′ 36″ ×1000A T字曲管　S=1:50

NO.3+11.000

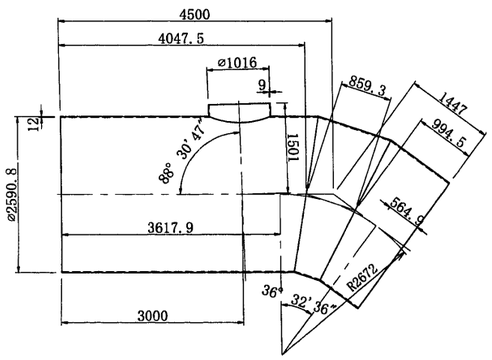

数　　量：1
単体質量：4470kg/本
材　　質：STW490

塗 覆 装

外 面 ： ポリウレタン被覆 2.0 mm 以上。
内 面 ： 水道用液状エポキシ樹脂塗装 0.5 mm 以上。

㉙－A　1000A × 150A　空気弁用 フランジふた　S=1:10

(F12)

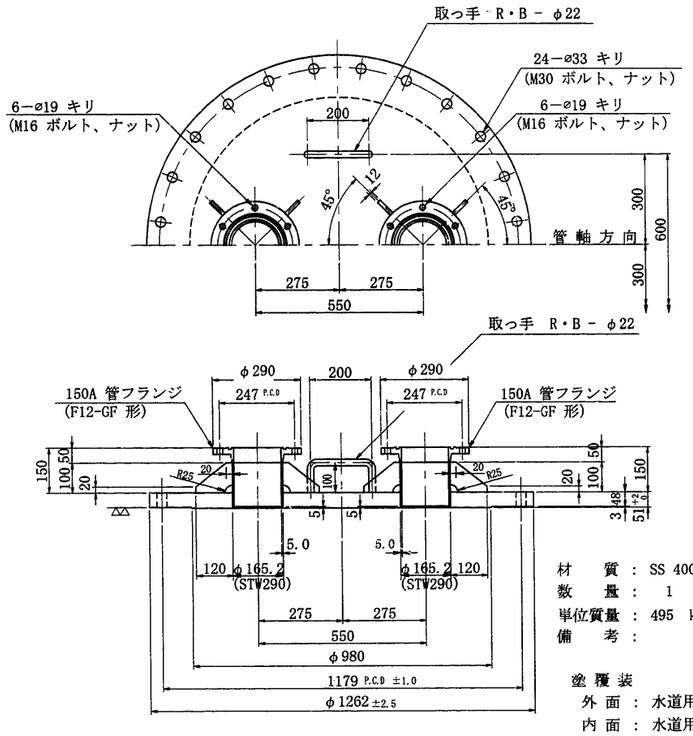

材　　質 ： SS 400 , STW 290
数　　量 ： 1
単位質量 ： 495 kg／個
備　　考 ：

塗 覆 装

外 面 ： 水道用タールエポキシ樹脂塗装 0.5 mm 以上。
内 面 ： 水道用液状エポキシ樹脂塗装 0.5 mm 以上。

㊱ 2550A×31° 40′ 01″ 曲管　S=1:50

NO.3+39.000

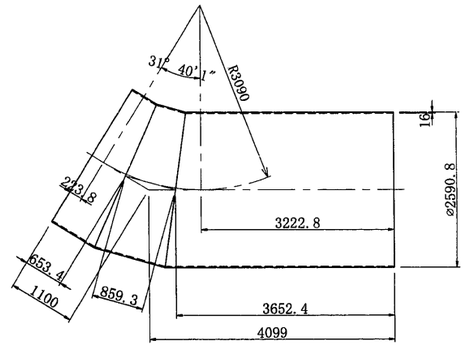

数　　量：1
単体質量：5247kg/本
材　　質：STW490

塗 覆 装

外 面 ： ポリウレタン被覆 2.0 mm 以上。
内 面 ： 水道用液状エポキシ樹脂塗装 0.5 mm 以上。

㉙－B　1000A × 700　1フランジ短管　S=1:50

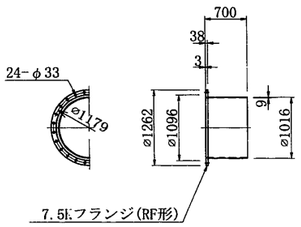

数　　量：1
単体質量：275kg/本
材　　質：STW490

塗 覆 装

外 面 ： ポリウレタン被覆 2.0 mm 以上。
内 面 ： 水道用液状エポキシ樹脂塗装 0.5 mm 以上。

施設名	南部幹線用水路(0312100-1100-20)		
図面名	異形管詳細図（51/63）		
作成年月	平成26年 3月		
縮尺	A1 図示	図面番号	8-82/310
作成者	関東農政局　両総農業水利事業所		

異形管詳細図（52/63）　S=1：50

1) 内外面の塗装は下表の通りとする。

管種	内外面	塗装仕様	塗膜厚
直管・異形管	内面	水道用エポキシ樹脂塗料塗装（JWWA K135-2000(水道用液状エポキシ樹脂塗料塗装方法)）	0.5mm以上
	外面	プラスチック被覆（WSP K047-1992(水道用プラスチック被覆鋼管)）	2.0mm以上

(注) コンクリートブロック巻立て部及び壁貫通部の外面塗装は原則としてプラスチック被覆する。
尚、スティフナーについても同様とする。
フランジ　外面部でプラスチック被覆の施工ができない場合は水道用液状エポキシ樹脂塗料塗装とし、塗膜厚0.5mm以上とする。

2) 現場溶接のための工場塗装除外幅は、下表の通りとする。

口径mm	除外幅（mm） 内面	外面
1650以上	100（片面）	200（片面）
1650未満	100（片面）	150（片面）

塗覆装

外面：ポリウレタン被覆 2.0 mm 以上。
内面：水道用液状エポキシ樹脂塗装 0.5 mm 以上。

2550 × L 直管

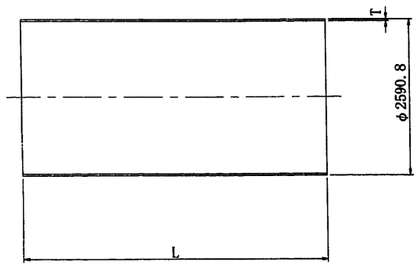

管番号	材質	L	T	数量	単位質量(kg/本)	備考
①～③⑧～㉑	STW 400	6000	15.0	23	5718	
㉙～㉟						
④	STW 400	3404	15.0	1	3244	
⑦	STW 400	4000	15.0	1	3812	
㉒～㉘㊴	STW 490	6000	15.0	8	5718	
㊳	STW 490	4830	15.0	1	4603	
㊷	STW 400	4000	12.0	1	3052	
㊸	STW 400	3000	12.0	1	2289	
㊻	STW 400	3909	12.0	1	2983	
㊾～㊸㊺㊽～㊶	STW 400	5000	12.0	30	3815	
㊼	STW 400	2000	12.0	1	1526	

1650 × L 直管

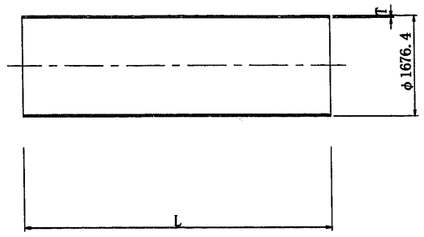

管番号	材質	L	T	数量	単位質量(kg/本)	備考
㊶㊸	STW 400	1700	9.0	2	629	

2550 × L × θ テーパ付き直管

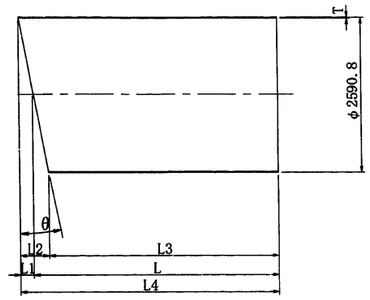

管番号	材質	L	T	L1	L2	L3	L4	θ	数量	単位質量(kg/本)	備考
⑤	STW 400	4000	15.0	329.0	658.0	3671.0	4329.0	14° 15′ 1″	1	3812	
⑥	STW 400	4000	15.0	329.0	658.0	3671.0	4329.0	14° 15′ 1″	1	3812	
㊱	STW 400	4277	15.0	195.2	390.3	4081.9	4472.2	8° 34′ 4″	1	4076	
㊲	STW 490	4000	15.0	195.2	390.3	3804.9	4195.2	8° 34′ 4″	1	3812	
㊵	STW 490	4000	15.0	194.6	389.3	3805.3	4194.6	8° 32′ 42″	1	3812	
㊹	STW 400	4406	12.0	80.0	159.9	4326.1	4486.0	3° 31′ 55″	1	3362	
㊺	STW 400	4000	12.0	80.0	159.9	3920.1	4080.0	3° 31′ 55″	1	3052	
㊼	STW 400	4000	12.0	80.0	159.9	3920.1	4080.0	3° 31′ 55″	1	3052	
㊽	STW 400	4768	12.0	80.0	159.9	4688.1	4848.0	3° 31′ 55″	1	3638	

2600 × L 直管

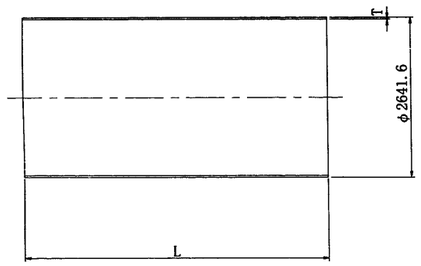

管番号	材質	L	T	数量	単位質量(kg/本)	備考
㊻	STW 490	5000	13.0	1	4215	

㊹ 1フランジ付丁字管 2550A×1000A

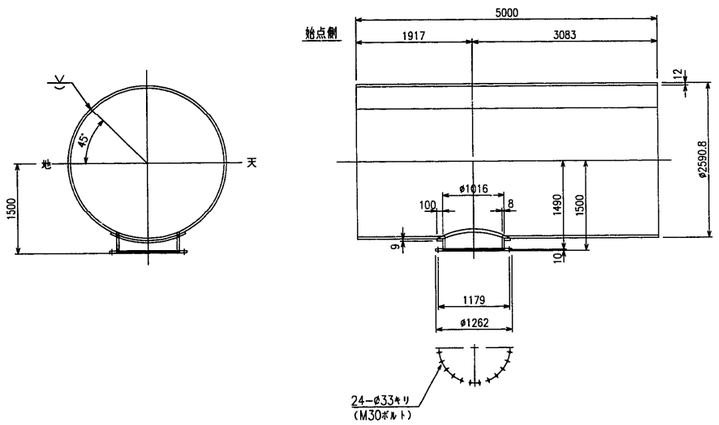

施設名	南部幹線用水路(0312100-1100-20)
図面名	異形管詳細図（52/63）
作成年月	平成26年 3月
縮尺	A1 1:50　A2 1:70　図面番号 8-83/310
作成者	関東農政局　両総農業水利事業所

異形管詳細図（53/63）　S=1：50

姫島第1分水工
㉜ T字管
2550A×200A

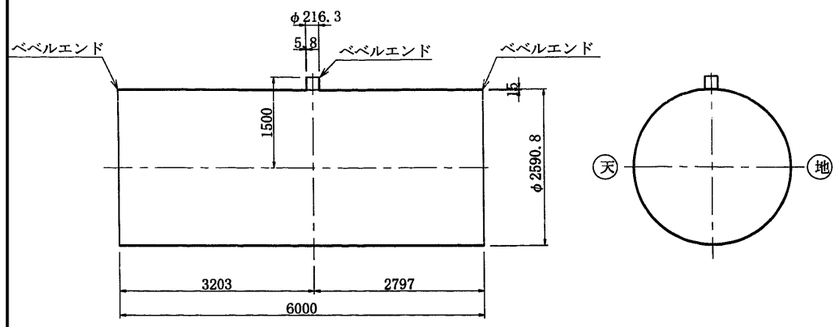

数　　量：1
単体質量：5719kg/本
材　　質：STW400
塗 覆 装
外 面 ： ポリウレタン被覆 2.0 mm 以上。
内 面 ： 水道用液状エポキシ樹脂塗装 0.5 mm 以上。

37号空気弁工
㊶ 1フランジ付T字管
2550A×1000A

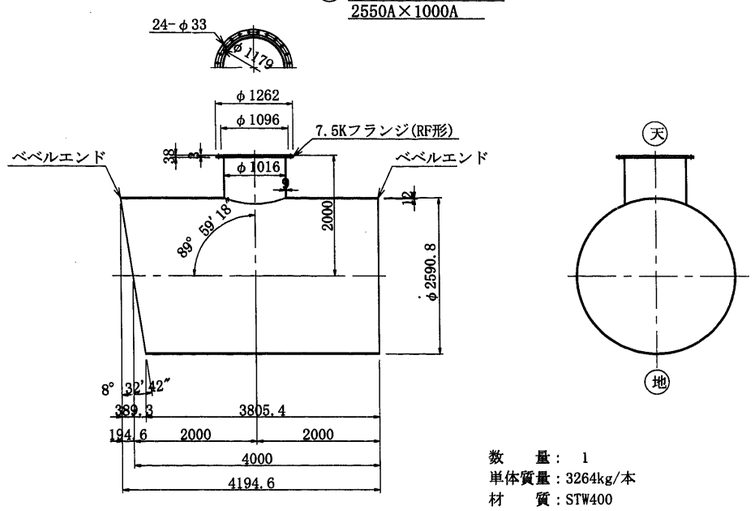

数　　量：1
単体質量：3264kg/本
材　　質：STW400
塗 覆 装
外 面 ： ポリウレタン被覆 2.0 mm 以上。
内 面 ： 水道用液状エポキシ樹脂塗装 0.5 mm 以上。

家之子第2分水工
㊻ T字管
2550A×80A

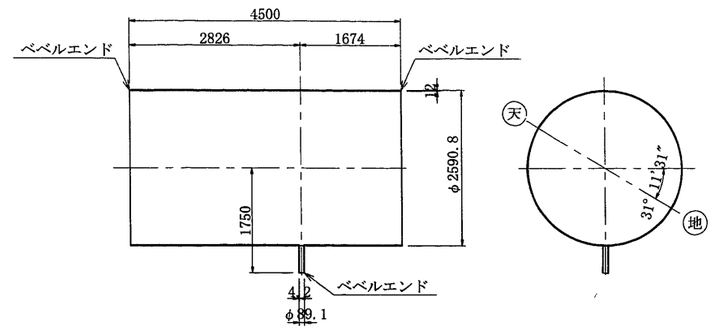

数　　量：1
単体質量：3437kg/本
材　　質：STW400
塗 覆 装
外 面 ： ポリウレタン被覆 2.0 mm 以上。
内 面 ： 水道用液状エポキシ樹脂塗装 0.5 mm 以上。

38号空気弁工
㊷ 1フランジ付T字曲管
2550A×18° 34′ 34″ ×1000A

HB： 7° 37′ 12″
VB：16° 59′ 31″
CB：18° 34′ 34″

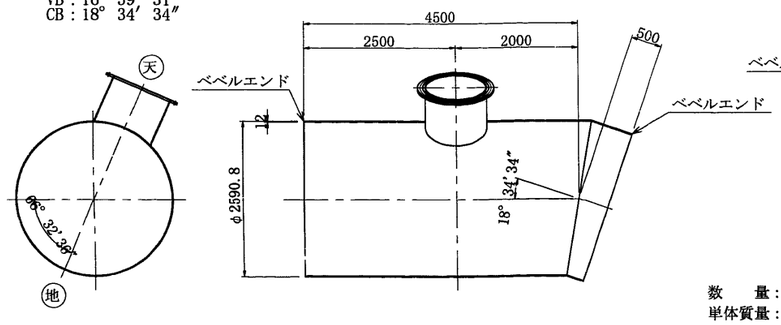

数　　量：1
単体質量：4031kg/本
材　　質：STW400
塗 覆 装
外 面 ： ポリウレタン被覆 2.0 mm 以上。
内 面 ： 水道用液状エポキシ樹脂塗装 0.5 mm 以上。

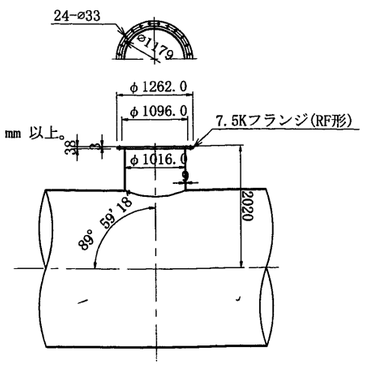

㊸ 片落ち管
2600A×2550A

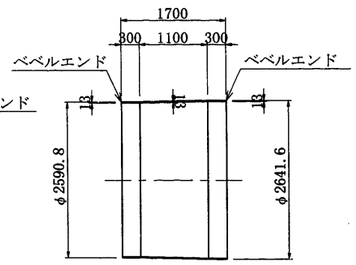

数　　量：1
単体質量：1419kg/本
材　　質：STW490
塗 覆 装
外 面 ： ポリウレタン被覆 2.0 mm 以上。
内 面 ： 水道用液状エポキシ樹脂塗装 0.5 mm 以上。

東部幹線分水工
㊹ T字管
2600A×1800A

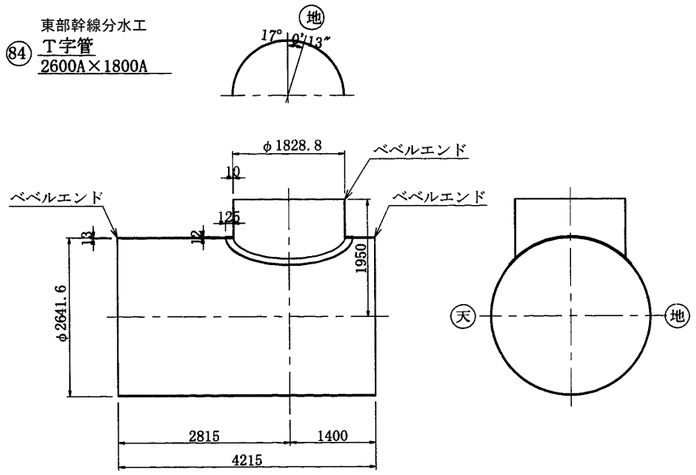

数　　量：1
単体質量：3725kg/本
材　　質：STW490
塗 覆 装
外 面 ： ポリウレタン被覆 2.0 mm 以上。
内 面 ： 水道用液状エホキシ樹脂塗装 0.5 mm 以上。

NO.8+38.074
㊺ 曲管
2600A×17° 00′ 13″

HB： 0° 00′ 00″
VB：17° 00′ 13″
CB：17° 00′ 13″

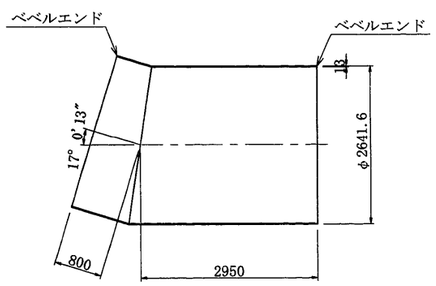

数　　量：1
単体質量：3160kg/本
材　　質：STW490
塗 覆 装
外 面 ： ポリウレタン被覆 2.0 mm 以上。
内 面 ： 水道用液状エポキシ樹脂塗装 0.5 mm 以上。

3 工 区

施設名	南部幹線用水路(0312100-1100-20)		
図面名	異形管詳細図（53/63）		
作成年月	平成26年 3月		
縮尺	A1 1:50 A2 1:70	図面番号	8-84/310
作成者	関東農政局　両総農業水利事業所		

異形管詳細図（54/63） S=1：50

⑧⑧ 39号空気弁工・9号排泥工 スティフナー付2F付排泥T字管 2600A×200A×100A

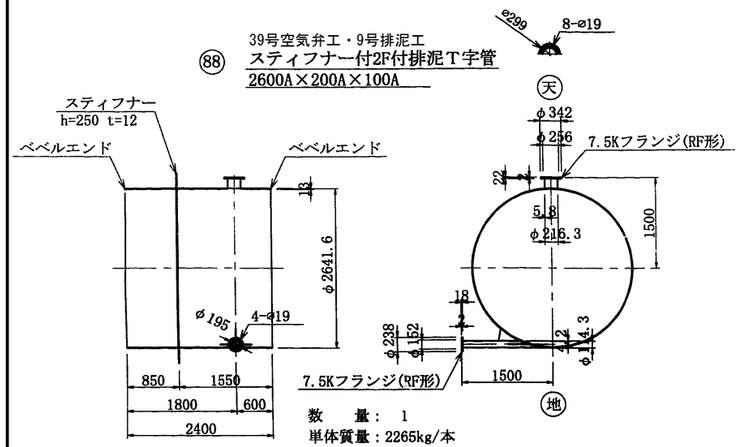

数　　量： 1
単体質量：2265kg/本
材　　質：STW490
塗 覆 装
外 面 ： ポリウレタン被覆 2.0 mm 以上。
内 面 ： 水道用液状エポキシ樹脂塗装 0.5 mm 以上。

⑧⑨ フランジアダプター φ2600 L=950

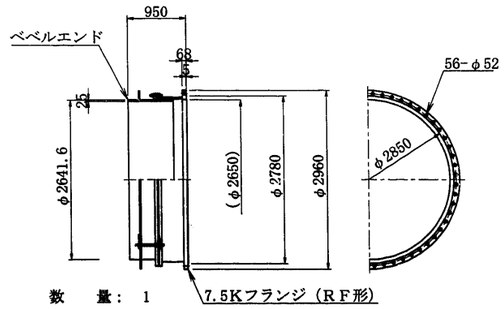

数　　量： 1
単体質量：3470kg/本
材　　質：STW490
塗 覆 装
外 面 ： ポリウレタン被覆 2.0 mm 以上。
内 面 ： 水道用液状エポキシ樹脂塗装 0.5 mm 以上。

⑨⓪ スティフナー付1F片落ち管 2600A×1650A

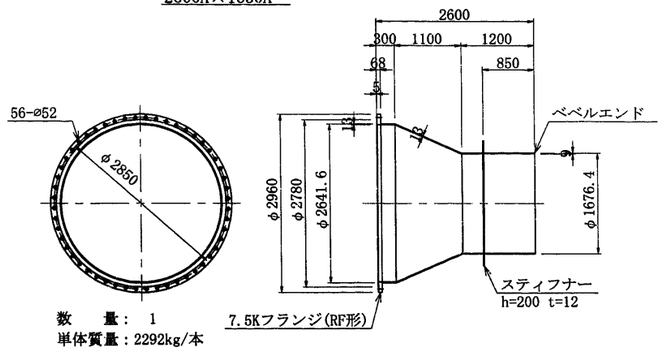

数　　量： 1
単体質量：2292kg/本
材　　質：STW490
塗 覆 装
外 面 ： ポリウレタン被覆 2.0 mm 以上。
内 面 ： 水道用液状エポキシ樹脂塗装 0.5 mm 以上。

⑨④ スティフナー付短管 1650A×1500

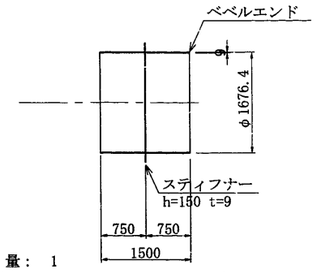

数　　量： 1
単体質量：2292kg/本
材　　質：STW490
塗 覆 装
外 面 ： ポリウレタン被覆 2.0 mm 以上。
内 面 ： 水道用液状エポキシ樹脂塗装 0.5 mm 以上。

⑨⑤ フランジアダプター φ1650 L=700

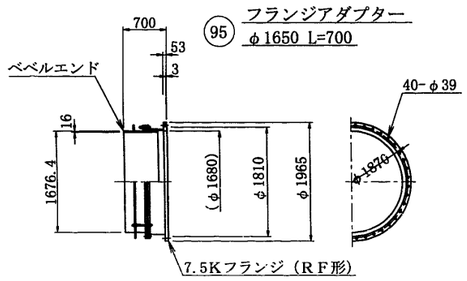

数　　量： 1
単体質量：1320kg/本
材　　質：STW400
塗 覆 装
外 面 ： ポリウレタン被覆 2.0 mm 以上。
内 面 ： 水道用液状エポキシ樹脂塗装 0.5 mm 以上。

⑨⑥ スティフナー付１Ｆ短管 1650A×2250

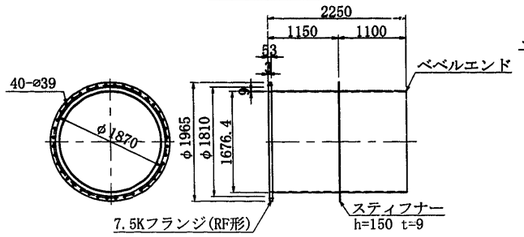

数　　量： 1
単体質量：1208kg/本
材　　質：STW400
塗 覆 装
外 面 ： ポリウレタン被覆 2.0 mm 以上。
内 面 ： 水道用液状エポキシ樹脂塗装 0.5 mm 以上。

⑨⑦ 直管 1650A×6000

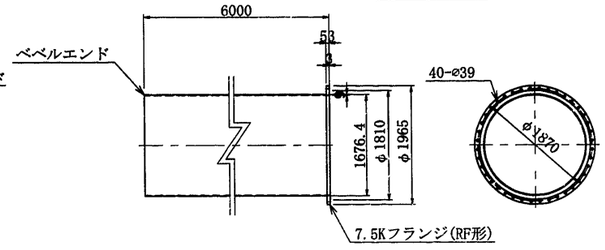

数　　量： 1
単体質量：2534kg/本
材　　質：STW400
塗 覆 装
外 面 ： ポリウレタン被覆 2.0 mm 以上。
内 面 ： 水道用液状エポキシ樹脂塗装 0.5 mm 以上。

⑨⑧ オリフィスプレート

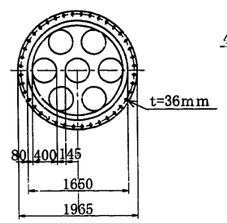

数　　量： 1
材　　質：SUS製

⑨⑨ 設IP.4 曲管 1650A×38° 18′ 01″

HB：38° 18′ 01″
VB： 0° 00′ 00″
CB：38° 18′ 01″

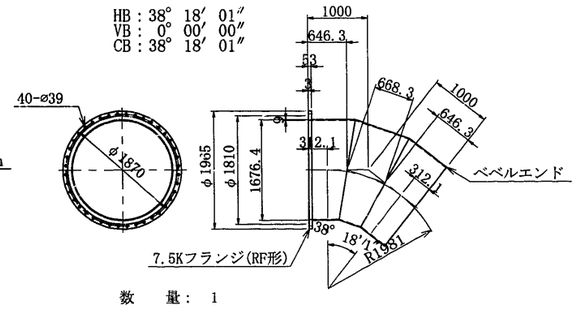

数　　量： 1
単体質量：1040kg/本
材　　質：STW400
塗 覆 装
外 面 ： ポリウレタン被覆 2.0 mm 以上。
内 面 ： 水道用液状エポキシ樹脂塗装 0.5 mm 以上。

⑩⓪ 片落ち管 2550A×1650A

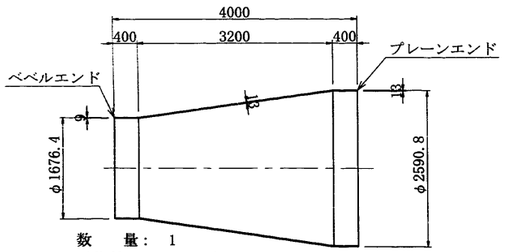

数　　量： 1
単体質量：2676kg/本
材　　質：STW490
塗 覆 装
外 面 ： ポリウレタン被覆 2.0 mm 以上。
内 面 ： 水道用液状エポキシ樹脂塗装 0.5 mm 以上。

施設名	南部幹線用水路(0312100-1100-20)		
図面名	異形管詳細図 (54/63)		
作成年月	平成26年 3月		
縮尺	A1 1:50 A2 1:70	図面番号	8-85/310
作成者	関東農政局　両総農業水利事業所		

異形管詳細図（55/63） S=1：50

⑧⑦ 伸縮可撓管
φ2600　L＝1700　偏心量：100mm

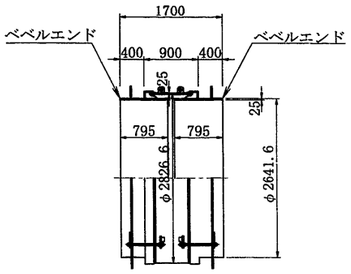

数　　量：1
単体質量：5450kg/本
材　　質：STW490
塗 覆 装
外 面 ： ポリウレタン被覆 2.0 mm 以上。
内 面 ： 水道用液状エポキシ樹脂塗装 0.5 mm 以上。

⑨② 伸縮可撓管
φ1650　L＝1450　偏心量：100mm

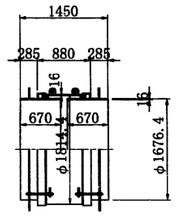

数　　量：1
単体質量：2050kg/本
材　　質：STW400
塗 覆 装
外 面 ： ポリウレタン被覆 2.0 mm 以上。
内 面 ： 水道用液状エポキシ樹脂塗装 0.5 mm 以上。

④①－A
⑧②－A　1000A × 150A　空気弁用 フランジふた　S=1:10
(F12)

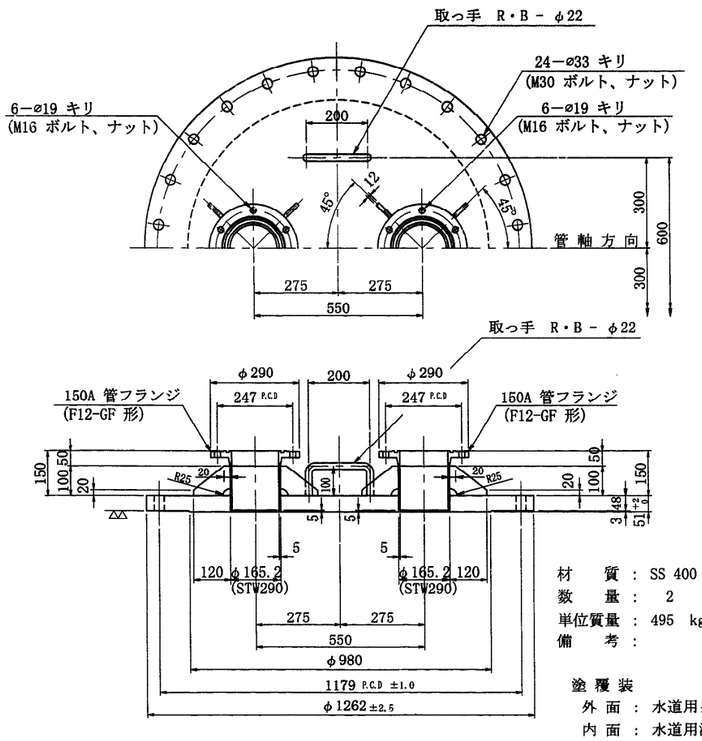

材　　質 ： SS 400 , STW 290
数　　量 ： 2
単位質量 ： 495 kg／個
備　　考 ：

塗 覆 装
外 面 ： 水道用タールエポキシ樹脂塗装 0.5 mm 以上。
内 面 ： 水道用液状エポキシ樹脂塗装 0.5 mm 以上。

埋設部、コンクリート内 及び 弁室内　管端開先 及び 塗覆装 詳細図　Free

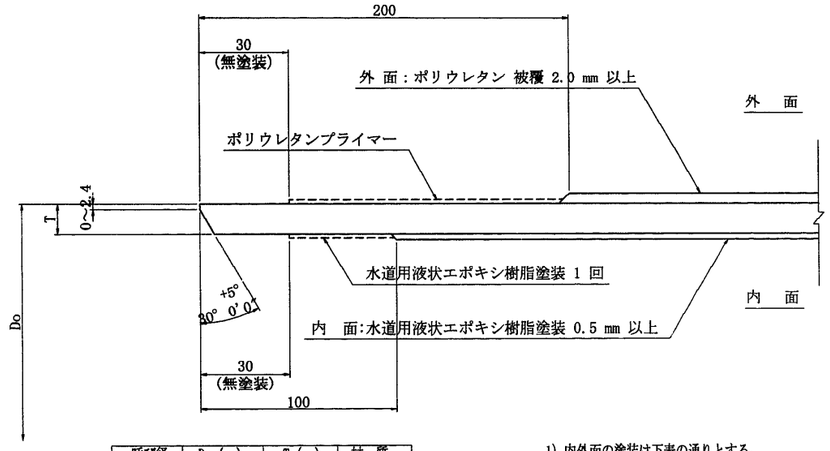

呼び径	Do (mm)	T (mm)	材 質
2600A	φ2641.6	13.0	STW 490
2550A	φ2590.8	15.0	STW 490・400
2550A	φ2590.8	12.0	STW 400
1800A	φ1828.8	10.0	STW 400
1650A	φ1676.4	9.0	STW 400

1) 内外面の塗装は下表の通りとする。

管種	内外面	塗 装 仕 様	塗膜厚
直管・異形管	内 面	水道用エポキシ樹脂塗料塗装（JWWA K135-2000「水道用液状エポキシ樹脂塗料塗装方法」）	0.5mm以上
	外 面	プラスチック被覆（WSP K047-19921水道用プラスチック被覆鋼管」）	2.0mm以上

(注) コンクリートブロック巻立て部及び壁貫通部の外面塗装は
原則としてプラスチック被覆する。
尚、スティフナーについても同様とする。
フランジ　外面部でプラスチック被覆の施工ができない場合は
水道用液状エポキシ樹脂塗料塗装とし、塗膜厚0.5mm以上とする。

2) 現場溶接のための工場塗装除外幅は、下表の通りとする。

口径mm	除外幅 (mm) 内 面	除外幅 (mm) 外 面
1650以上	100（片面）	200（片面）
1650未満	100（片面）	150（片面）

3 工 区

施設名	南部幹線用水路(0312100-1100-20)		
図面名	異形管詳細図（55/63）		
作成年月	平成26年 3月		
縮尺	A1 図示	図面番号	8-86/310
作成者	関東農政局　両総農業水利事業所		

異形管詳細図(56/63)

平面案内図 S=1:100

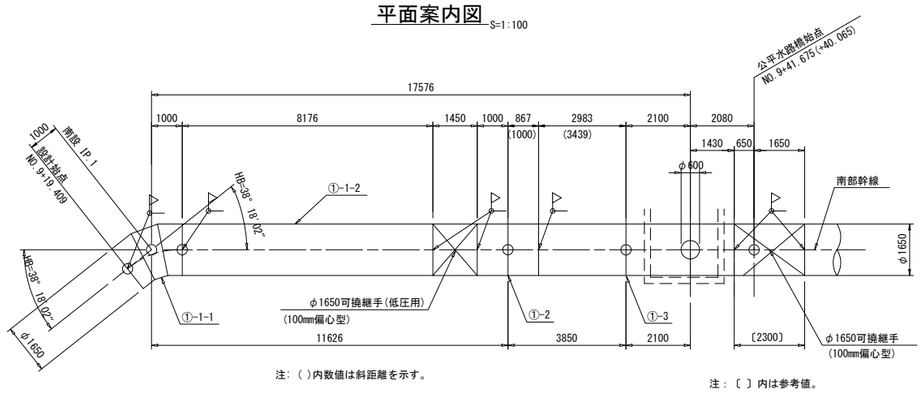

注：( )内数値は斜距離を示す。

注：〔 〕内は参考値。

①-1 ～ ①-3(STW400) S=1：50

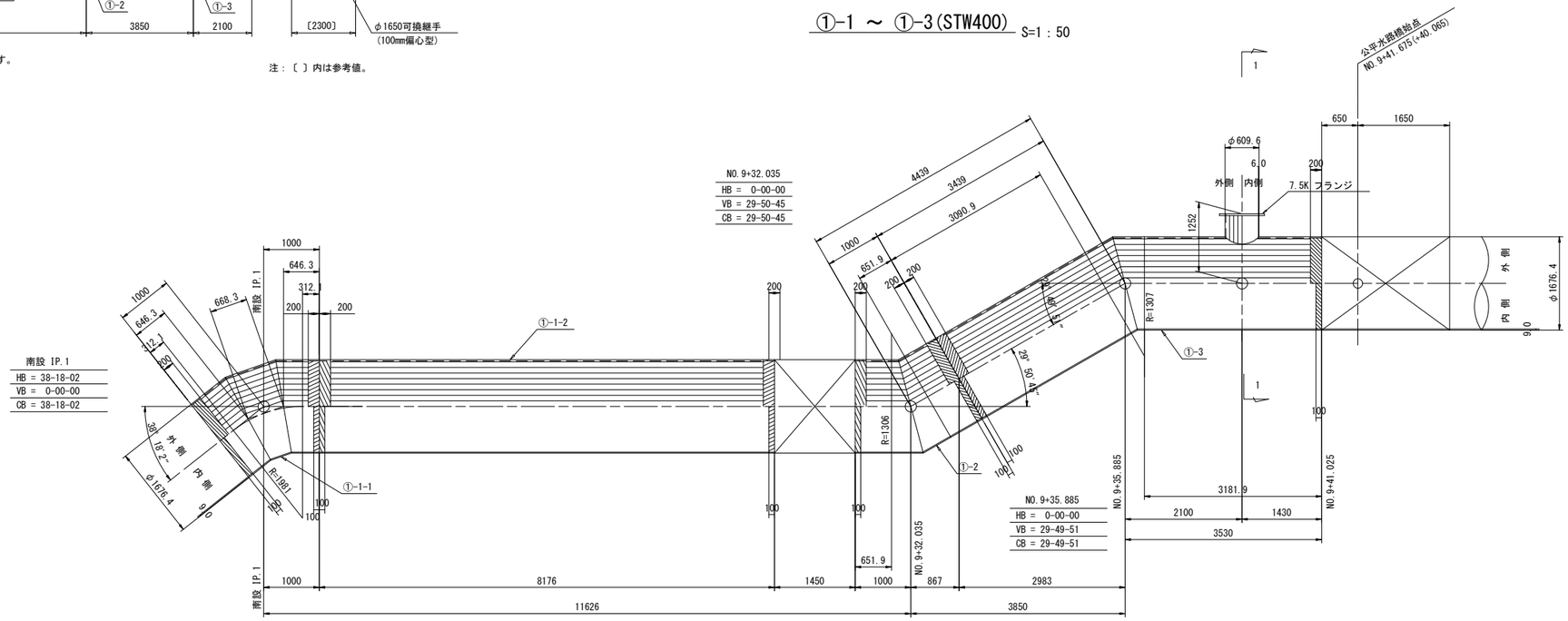

1-1sec S=1：50

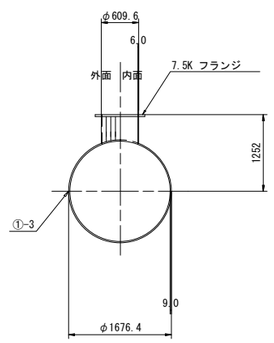

塗装仕様

内 面 ： 水道用液状エポキシ樹脂塗装 0.5mm以上

外 面 ： ポリウレタン被覆 2.0mm以上

現場溶接： エポキシ系樹脂プライマー

現場溶接部の除外幅(mm)

	Φ600	Φ1650		
内 面	80	100		
外 面	150	200		

施設名	南部幹線用水路(0312100-1100-20)		
図面名	異形管詳細図(56/63)		
作成年月	平成26年 3月		
縮尺	A1 図示	図面番号	8-87/310
作成者	関東農政局 両総農業水利事業所		

異形管詳細図(57/63) S=1:50

φ1650 * L　直管

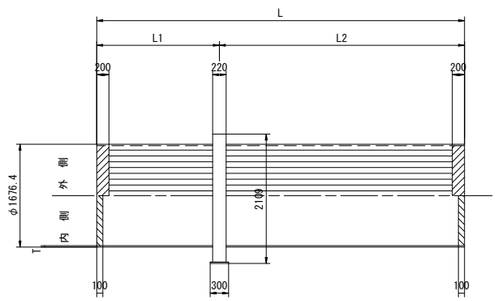

※リングサポートの詳細図は
公平水路構管固定部詳細図を参照

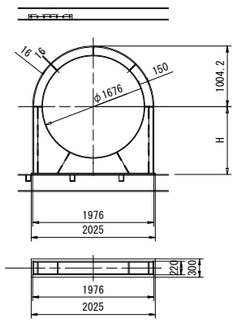

管番号	材質	L (mm)	L1(mm)	L2(mm)	H (mm)	T (mm)	数量	参考重量(Kg/本)			備考
								管	リングサポート	計	
②-1	STW490	2000	350	1650	1090	10.0	1	822	725	1547	公平水路構
②-4	STW490	2275	775	1500	1080	10.0	1	935	725	1660	〃
②-6	STW490	2325	825	1500	1039	10.0	1	955	725	1680	〃
②-8	STW490	2350	850	1500	1026	10.0	1	966	725	1691	〃
②-9	STW490	2075	825	1250	1042	10.0	1	853	725	1578	〃

②-11(STW400)

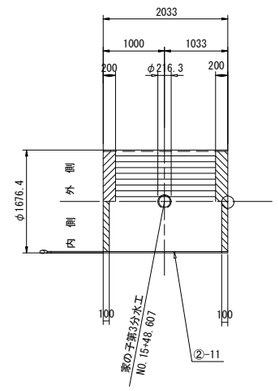

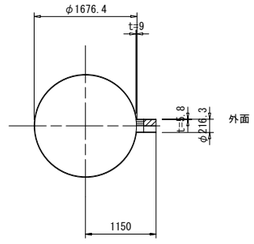

塗装仕様

内　面　：　水道用液状エポキシ樹脂塗装 0.5mm以上

外　面　：　ポリウレタン被覆 2.0mm以上

現場溶接：　エポキシ系樹脂プライマー

現場溶接部の除外幅(mm)

	Φ200	Φ900	Φ1000	Φ1650
内 面	80	100	100	100
外 面	100	150	150	200

施設名	南部幹線用水路(0312100-1100-20)		
図面名	異形管詳細図(57/63)		
作成年月	平成26年 3月		
縮尺	A1 1:50 A2 1:70	図面番号	8-88/310
作成者	関東農政局　両総農業水利事業所		

異形管詳細図(58/63)

家の子第3分水工 平面案内図 S=1:50

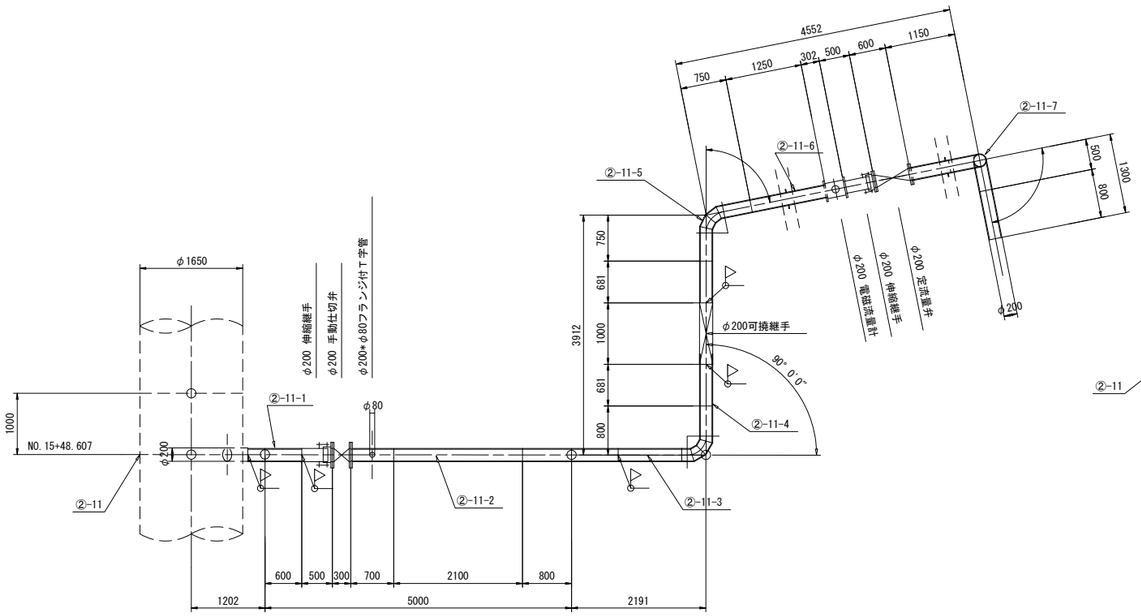

②-11-1～ ②-11-4 (STW400) S=1:30

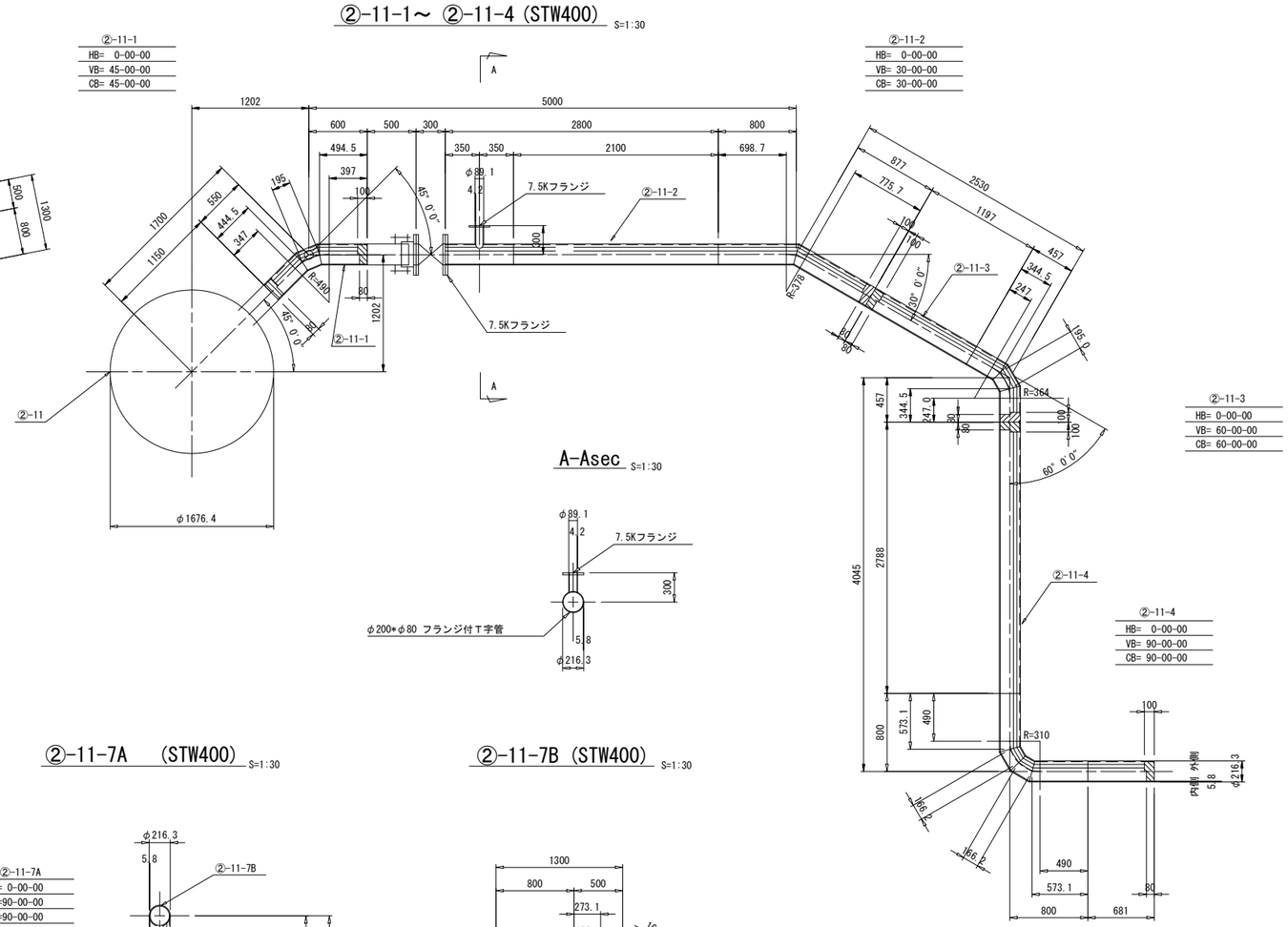

A-Asec S=1:30

②-11-5～②-11-6 (STW400) S=1:30

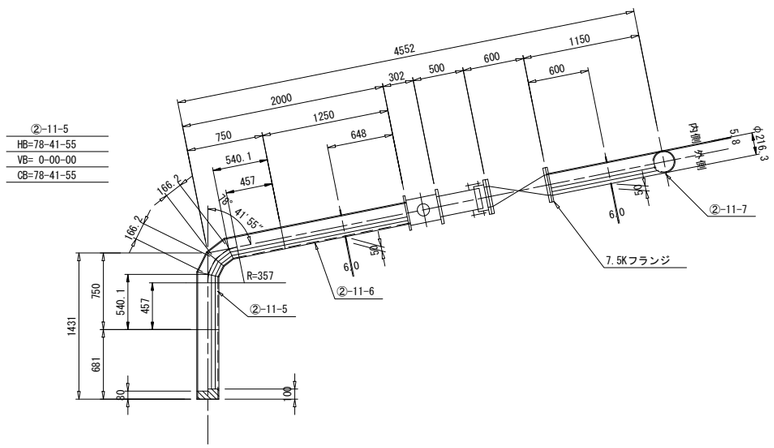

②-11-7A (STW400) S=1:30

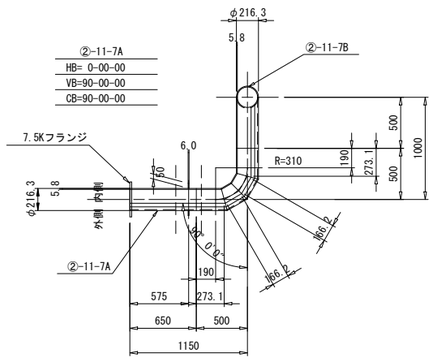

②-11-7B (STW400) S=1:30

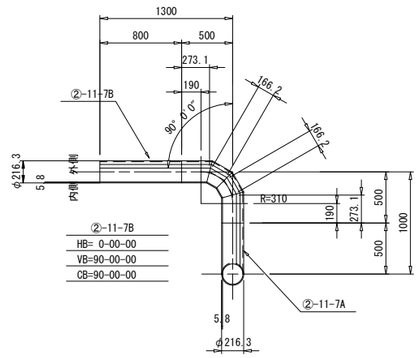

塗装仕様

内 面 ： 水道用液状エポキシ樹脂塗装 0.5mm以上

外 面 ： ポリウレタン被覆 2.0mm以上

現場溶接： エポキシ系樹脂プライマー

現場溶接部の除外幅(mm)

	Φ200	Φ900	Φ1000	Φ1650
内 面	80	100	100	100
外 面	100	150	150	200

施設名	南部幹線用水路(0312100-1100-20)		
図面名	異形管詳細図(58/63)		
作成年月	平成26年 3月		
縮尺	A1 図示	図面番号	8-89/310
作成者	関東農政局 両総農業水利事業所		

異形管詳細図(59/63) S=1:50

φ1650 ＊L　直管

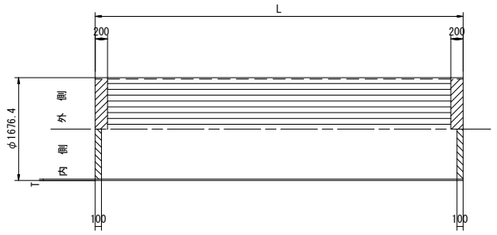

管番号	材質	L (mm)	T (mm)	数量	参考重量(Kg/本)	備考
③-1	STW400	3288	9.0	1	1217	
③-2	STW400	5000	9.0	1	1850	

φ1650 片テーパ直管
③-3

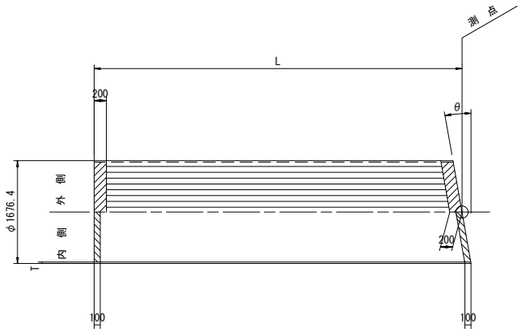

φ1650 片テーパ直管
③-7

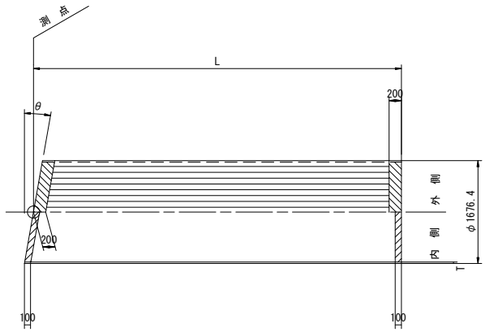

管番号	測点	材質	L (mm)	T (mm)	θ(CB)	数量	参考重量(Kg/本)	備考
③-3	南設 BC.2	STW400	5000	9.0	1-29-44	1	1850	
③-7	南設 IP.2-G	STW400	2500	9.0	2-32-22	1	1925	

φ1650 両テーパ直管

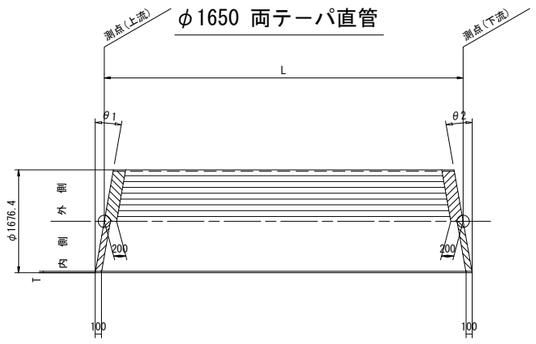

管番号	測点(上流)	測点(下流)	材質	L (mm)	T (mm)	θ1(CB)	θ2(CB)	数量	参考重量(Kg/本)	備考
③-4	南設 BC.2	南設 IP.2-A	STW400	5000	9.0	1-29-44	2-59-16	1	1850	
③-5	南設 IP.2-A	南設 IP.2-E	STW400	5000	9.0	2-59-16	2-59-16	4	1850	
③-6	南設 IP.2-E	南設 EP.2-F	STW400	5000	9.0	2-59-16	2-32-22	1	1850	

③-8(STW400)

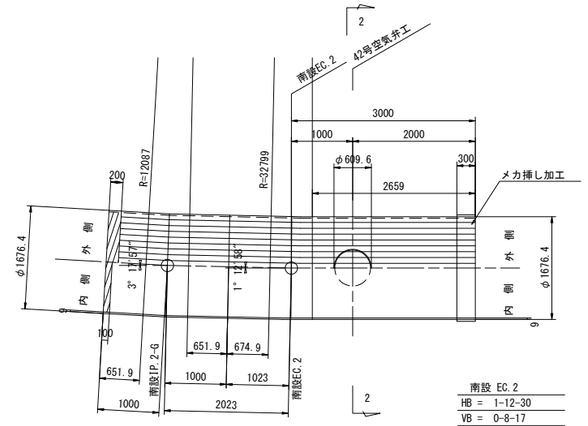

南設 IP.2-G	
HB =	3-17-57
VB =	0-0-00
CB =	3-17-57

南設 EC.2	
HB =	1-12-30
VB =	0-8-17
CB =	1-12-58

2-2sec

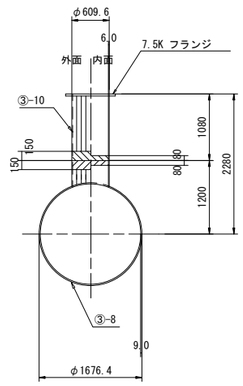

塗装仕様

内　面　：　エポキシ樹脂塗装 0.5mm以上

外　面　：　プラスチック被覆 2.0mm以上

現場溶接：　エポキシ系樹脂プライマー

現場溶接部の除外幅(mm)

	Φ200	Φ900	Φ1000	Φ1650
内面	80	100	100	100
外面	100	150	150	200

施設名	南部幹線用水路(0312100-1100-20)		
図面名	異形管詳細図(59/63)		
作成年月	平成26年 3月		
縮尺	A1 1:50 A2 1:70	図面番号	8-90/310
作成者	関東農政局　両総農業水利事業所		

異形管詳細図(60/63)

S=1:50

④-1(STW400)

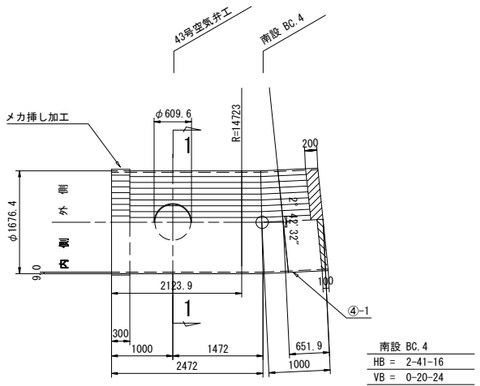

南設 BC.4
HB = 2-41-16
VB = 0-20-24
CB = 2-42-32

1-1sec

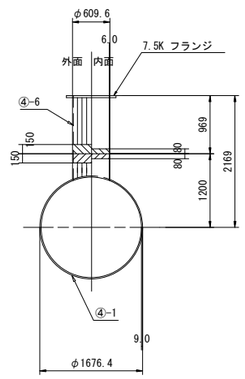

④-5(STW400)

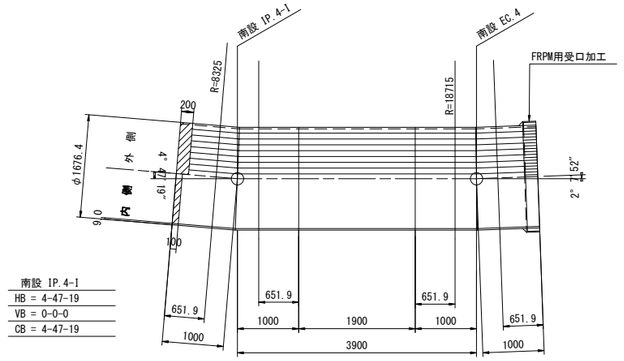

南設 IP.4-I
HB = 4-47-19
VB = 0-0-0
CB = 4-47-19

南設 EC.4
HB = 2-6-3
VB = 0-21-18
CB = 2-7-52

φ1650 片テーパ直管

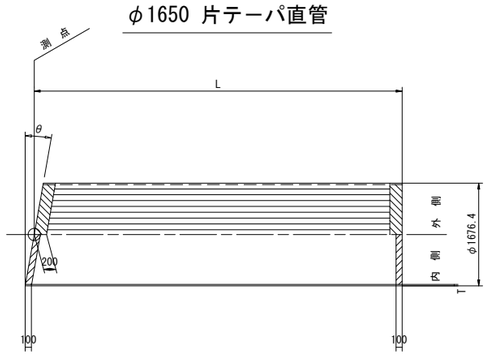

管番号	測点	材質	L (mm)	T (mm)	θ (CB)	数量	参考重量(Kg/本)	備考
④-4	南設 IP.4-H	STW400	4000	9.0	2-41-16	1	1480	

φ1650 両テーパ直管

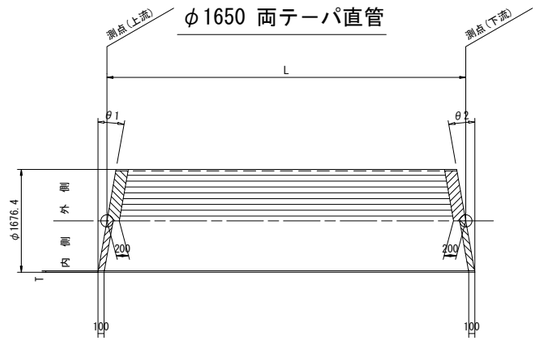

管番号	測点(上流)	測点(下流)	材質	L (mm)	T (mm)	θ1(CB)	θ2(CB)	数量	参考重量(Kg/本)	備考
④-3	南設 IP.4-A	南設 IP.4-H	STW400	5000	9.0	2-41-16	2-41-16	7	1850	

φ1650 片テーパ直管

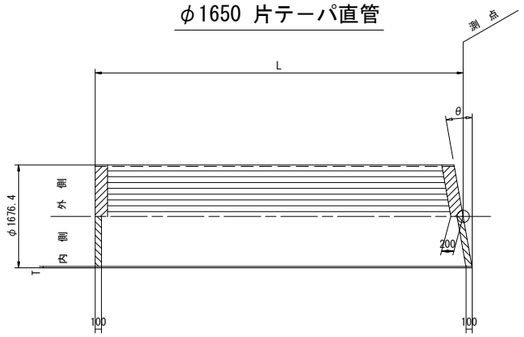

管番号	測点	材質	L (mm)	T (mm)	θ (CB)	数量	参考重量(Kg/本)	備考
④-2	南設 IP.4-A	STW400	4000	9.0	2-41-16	1	1480	

塗装仕様

内面 : エポキシ樹脂塗装 0.5mm以上

外面 : プラスチック被覆 2.0mm以上

現場溶接 : エポキシ系樹脂プライマー

現場溶接部の除外幅(mm)

	Φ600		Φ1650	
内面	80		100	
外面	150		200	

施設名	南部幹線用水路(0312100-1100-20)		
図面名	異形管詳細図(60/63)		
作成年月	平成26年 3月		
縮尺	A1 1:50 A2 1:70	図面番号	8-91/310
作成者	関東農政局　両総農業水利事業所		

異形管詳細図(61/63) S=1:50

⑤-1(STW400)

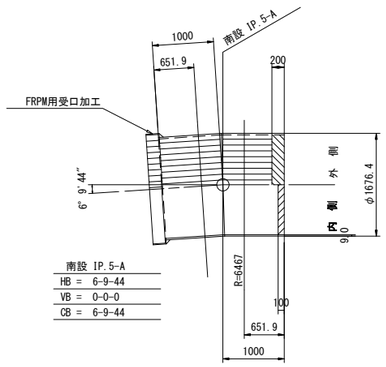

⑤-5(STW400)

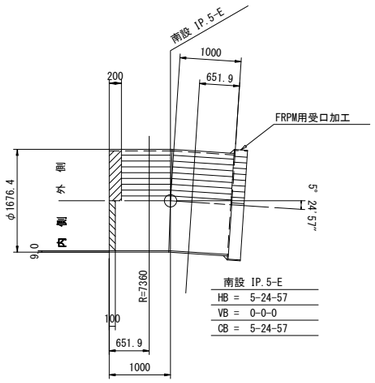

⑥-1(STW400)

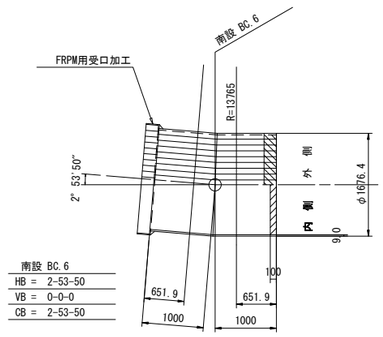

⑥-6(STW400)

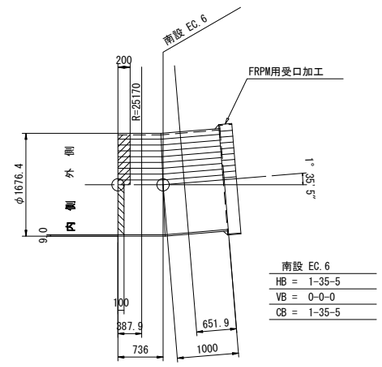

φ1650 片テーパ直管

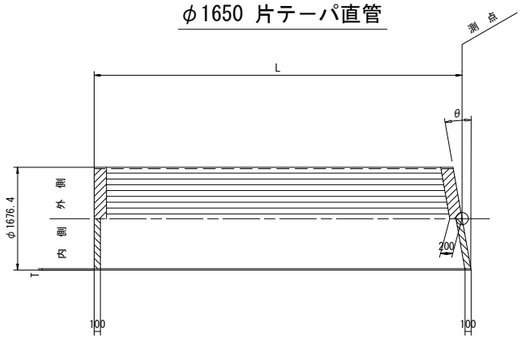

管番号	測点	材質	L (mm)	T (mm)	θ (CB)	数量	参考重量(Kg/本)	備考
⑤-2	南設 IP.5-B	STW400	4000	9.0	3-4-52	1	1480	
⑥-2	南設 IP.6-A	STW400	4000	9.0	2-53-48	1	1480	

φ1650 両テーパ直管

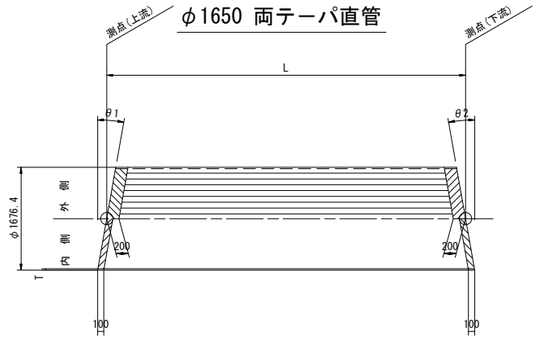

管番号	測点(上流)	測点(下流)	材質	L (mm)	T (mm)	θ1(CB)	θ2(CB)	数量	参考重量(Kg/本)	備考
⑤-3	南設 IP.5-B	南設 IP.5-D	STW400	5000	9.0	3-4-52	3-4-52	2	1850	
⑥-3	南設 IP.6-A	南設 IP.6-E	STW400	5000	9.0	2-53-48	2-53-48	4	1850	
⑥-4	南設 IP.6-E	南設 IP.6-F	STW400	5000	9.0	2-53-48	2-14-27	1	1850	

φ1650 片テーパ直管

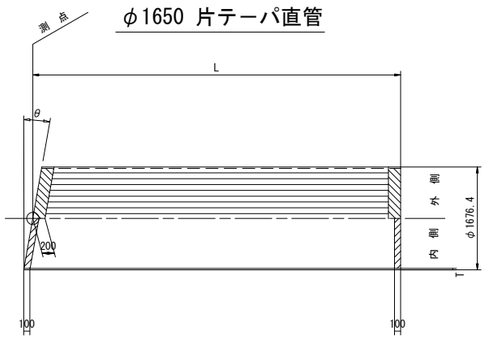

管番号	測点	材質	L (mm)	T (mm)	θ (CB)	数量	参考重量(Kg/本)	備考
⑤-4	南設 IP.5-D	STW400	3697	9.0	3-4-52	1	1368	
⑥-5	南設 IP.6-F	STW400	2000	9.0	2-14-27	1	740	

塗装仕様

内面 : エポキシ樹脂塗装 0.5mm以上

外面 : プラスチック被覆 2.0mm以上

現場溶接 : エポキシ系樹脂プライマー

現場溶接部の除外幅(mm)

	Φ1650			
内面	100			
外面	200			

施設名	南部幹線用水路(0312100-1100-20)		
図面名	異形管詳細図(61/63)		
作成年月	平成26年 3月		
縮尺	A1 1:50 A2 1:70	図面番号	8-92/310
作成者	関東農政局 両総農業水利事業所		

異形管詳細図(62/63) S=1:50

φ900 ＊L　直管

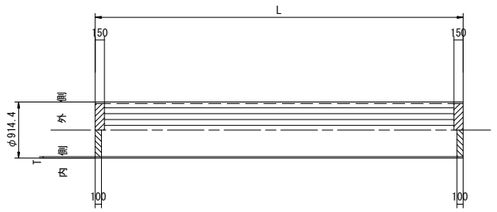

管番号	材質	L (mm)	T (mm)	数量	参考重量(Kg/本)	備考
③-1	STW400	3538	6.0	1	476	
③-2	STW400	5000	6.0	1	672	

③-7 (STW400)

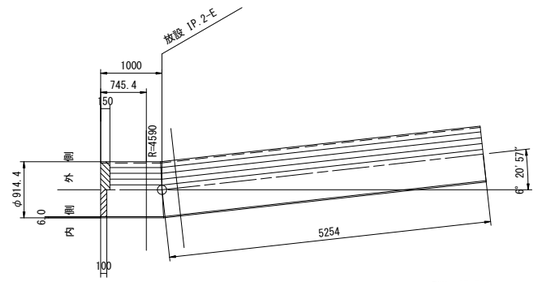

放設 IP.2-E	
HB =	6-20-57
VB =	0-00-00
CB =	6-20-57

φ900 片テーパ直管

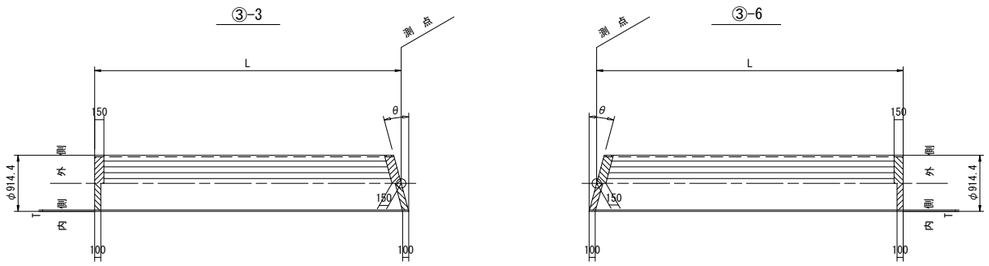

管番号	測点	材質	L (mm)	T (mm)	θ (CB)	数量	参考重量(Kg/本)	備考
③-3	放設 BC.2	STW400	5000	6.0	1-06-37	1	672	
③-6	放設 IP.2-D	STW400	4000	6.0	3-10-29	1	538	

φ900 両テーパ直管

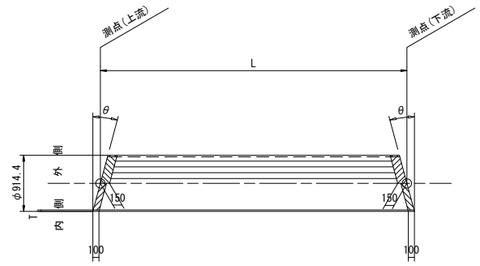

管番号	測点(上流)	測点(下流)	材質	L (mm)	T (mm)	θ1(CB)	θ2(CB)	数量	重量(Kg/本)	備考
③-4	放設 BC.2	放設 IP.2-A	STW400	5000	6.0	1- 6-36	3-10-29	1	672	
③-5	放設 IP.2-A	放設 IP.2-D	STW400	5000	6.0	3-10-29	3-10-29	3	672	

塗装仕様

内　面　：　エポキシ樹脂塗装 0.5mm以上

外　面　：　プラスチック被覆 2.0mm以上

現場溶接：　エポキシ系樹脂プライマー

現場溶接部の除外幅(mm)

		Φ900		
内 面		100		
外 面		150		

施設名	南部幹線用水路(0312100-1100-20)		
図面名	異形管詳細図(62/63)		
作成年月	平成26年 3月		
縮尺	A1 1:50 A2 1:70	図面番号	8-93/310
作成者	関東農政局　両総農業水利事業所		

異形管詳細図(63/63)

S=1:50

真亀川水路橋

⑦-1 (STW400)

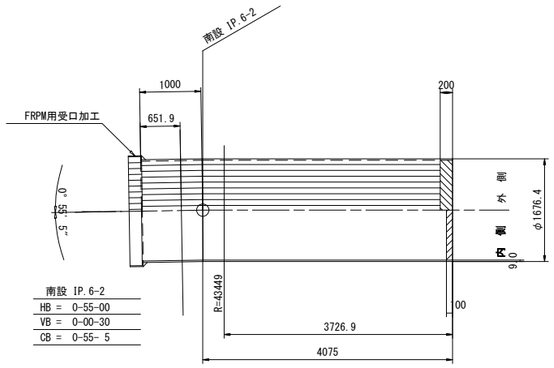

⑦-5 (STW400)

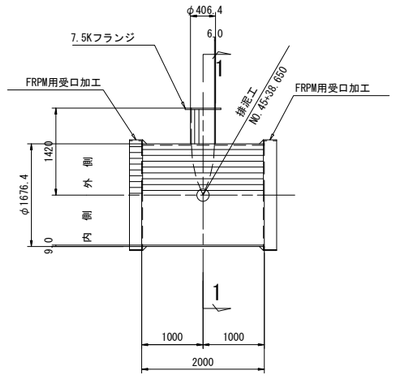

φ1650 * L 直管

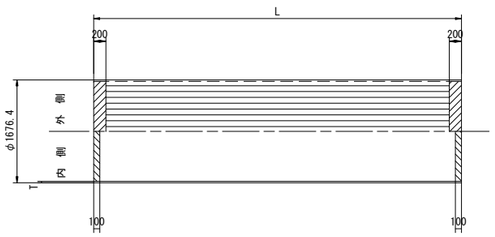

管番号	材質	L (mm)	T (mm)	数量	参考重量(Kg/本)	備考
⑦-2	STW400	1150	9.0	1	426	
⑦-3	STW400	9000	9.0	3	3331	

1-1sec

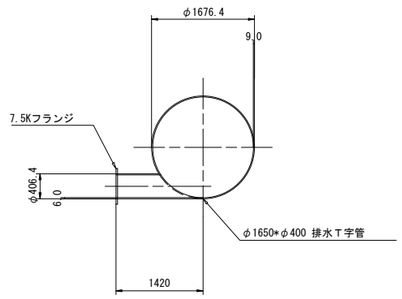

⑦-4 (STW400)

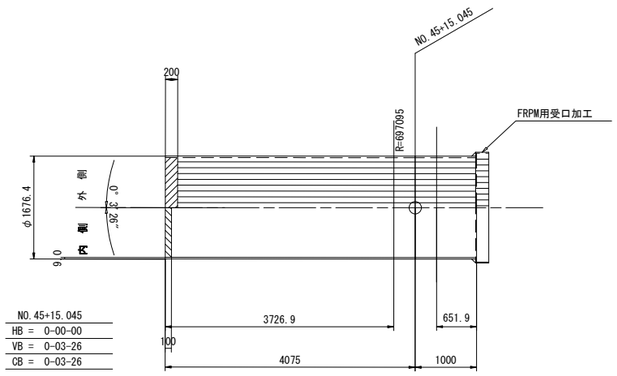

塗装仕様

内 面 : エポキシ樹脂塗装 0.5mm以上

外 面 : プラスチック被覆 2.0mm以上

現場溶接 : エポキシ系樹脂プライマー

現場溶接部の除外幅(mm)

	Φ400	Φ1650
内 面	80	100
外 面	150	200

施設名	南部幹線用水路(0312100-1100-20)		
図面名	異形管詳細図(63/63)		
作成年月	平成26年 3月		
縮尺	A1 1:50 A2 1:70	図面番号	8-94/310
作成者	関東農政局 両総農業水利事業所		

スラストブロック工（1/4） S=1：100

平 面 図

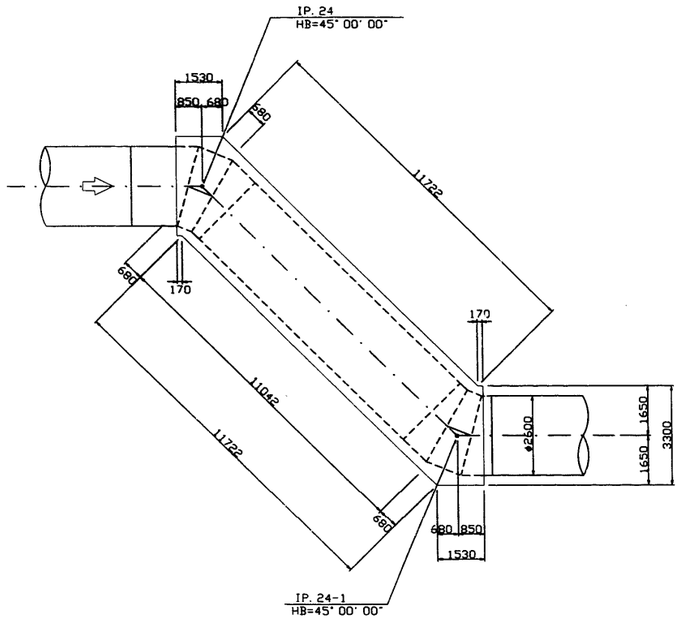

平 面 図

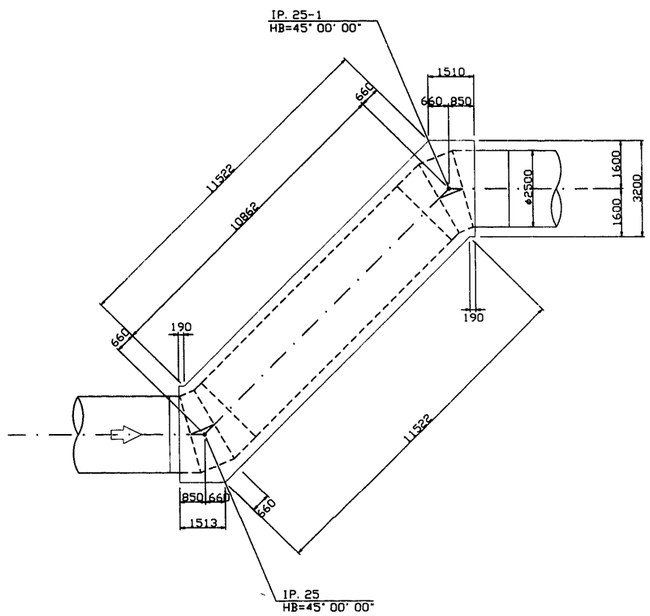

断 面 図

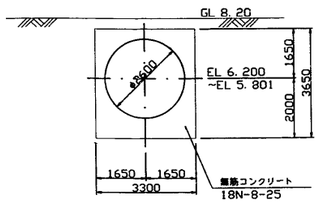

断 面 図

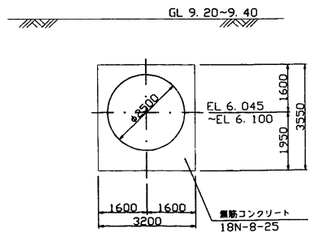

施設名	南部幹線用水路(0312100-1100-20)		
図面名	スラストブロック工（1/4）		
作成年月	平成26年 3月		
縮尺	A1 1:100 A2 1:141	図面番号	8-95/310
作成者	関東農政局　両総農業水利事業所		

スラストブロック工 (2/4)

S=1：50

IP.45'

平面図

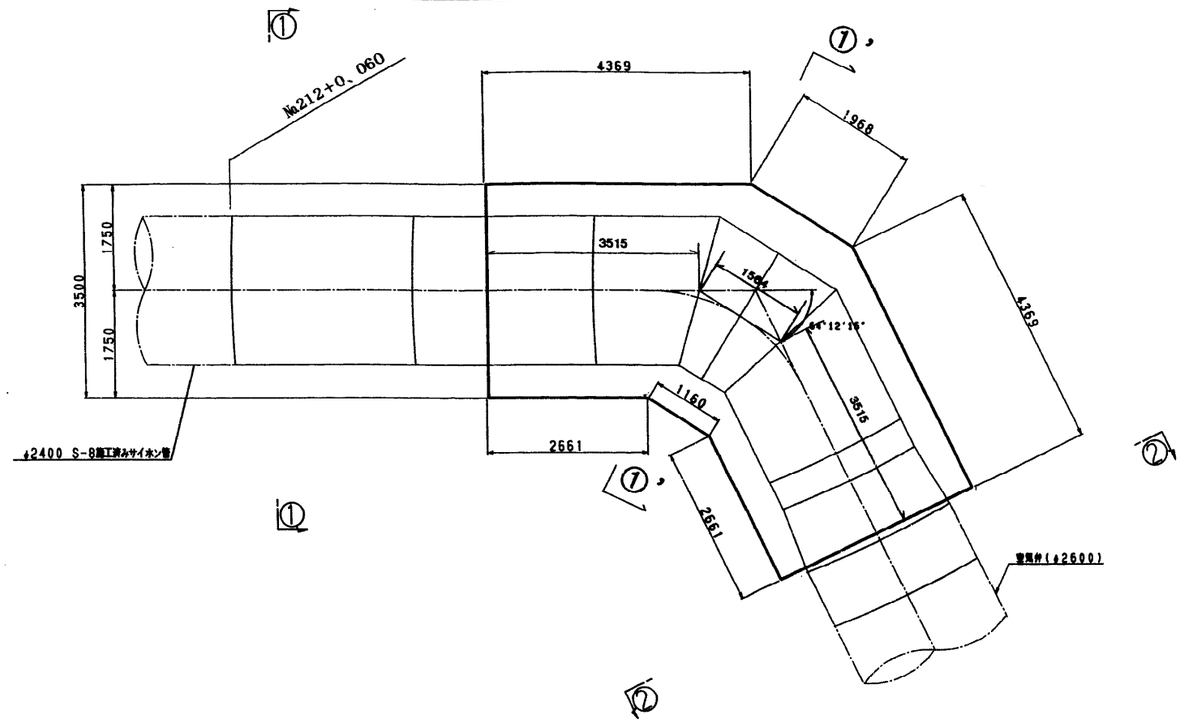

①-① 断面図

①'-①'断面図

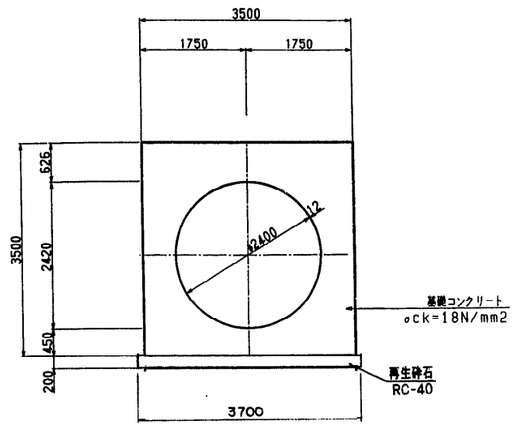

②-② 断面図

浮上防止バンド詳細図

S=1/50

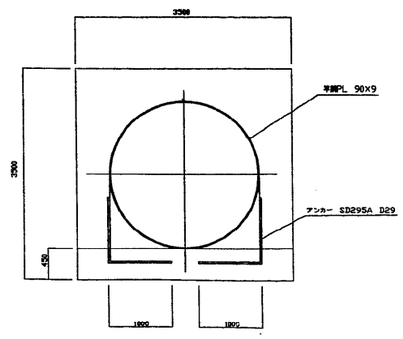

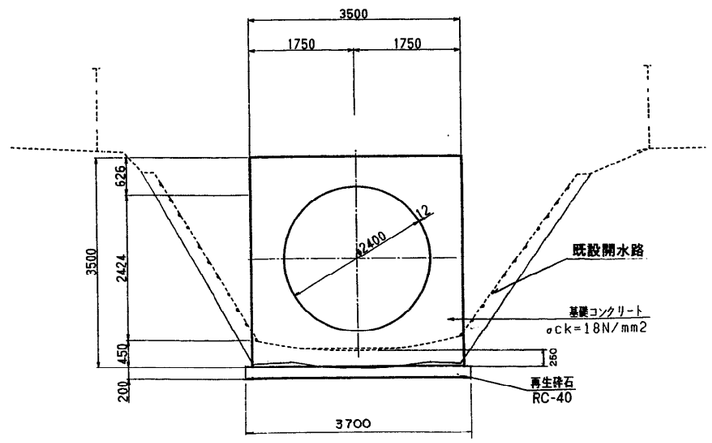

施設名	南部幹線用水路(0312100-1100-20)		
図面名	スラストブロック工 (2/4)		
作成年月	平成26年 3月		
縮尺	A1 1:50 A2 1:70	図面番号	8-96/310
作成者	関東農政局　両総農業水利事業所		

スラストブロック工（3/4）

平面図 S=1:100

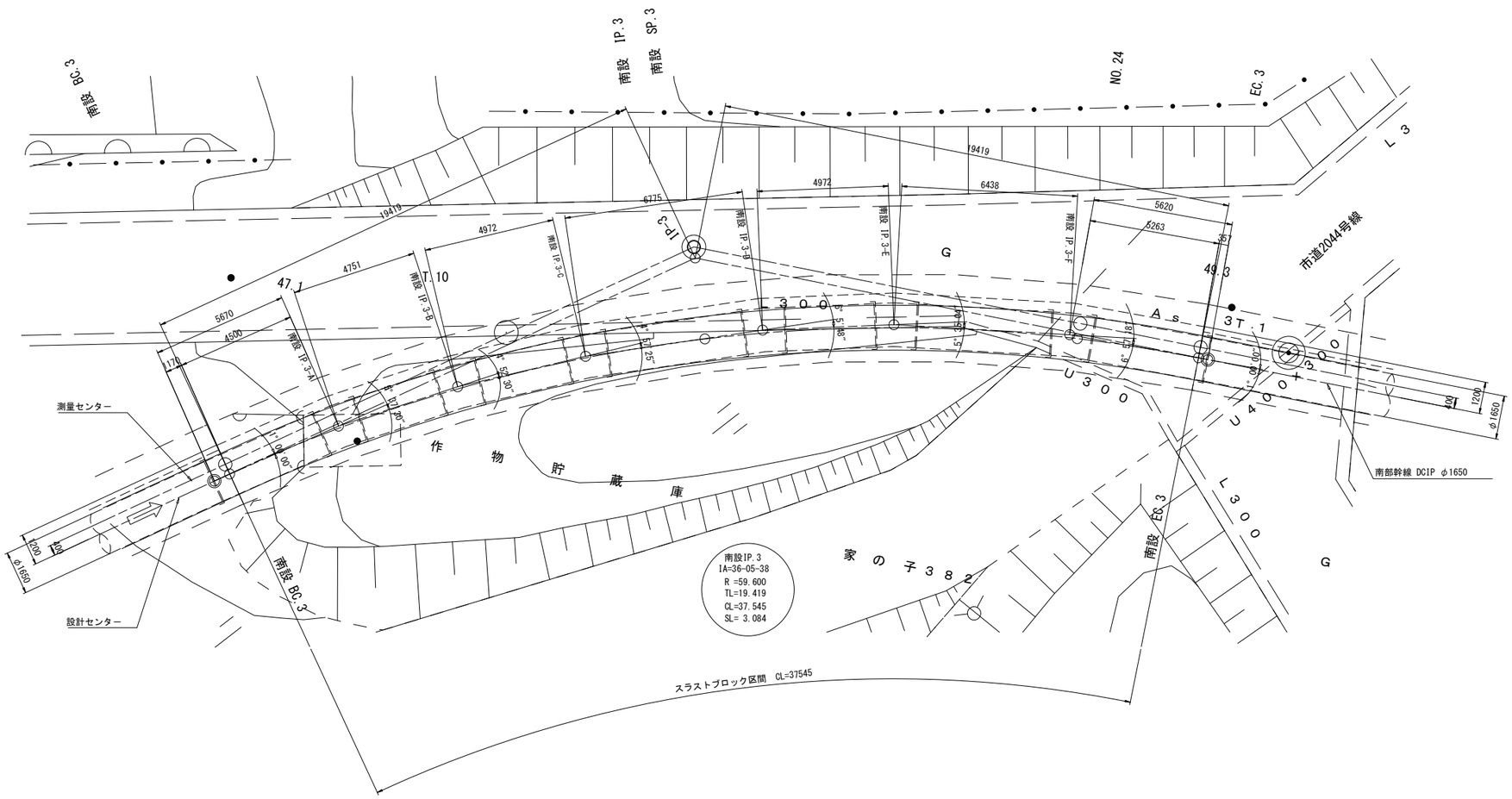

断面図 S=1:50

始点.終点部

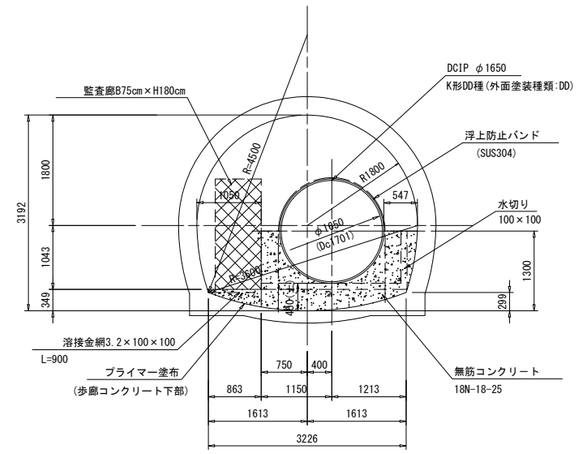

中間部

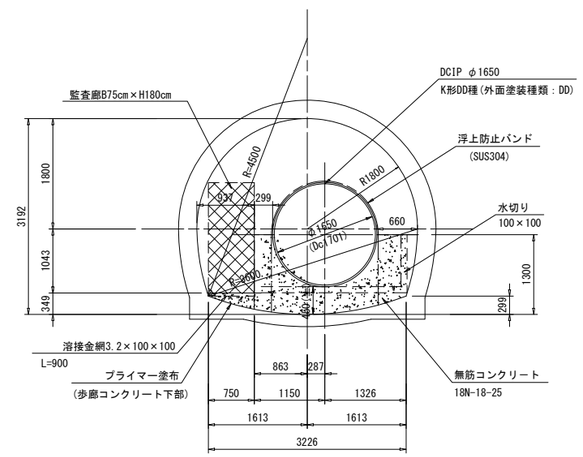

縦断図 S=1:100

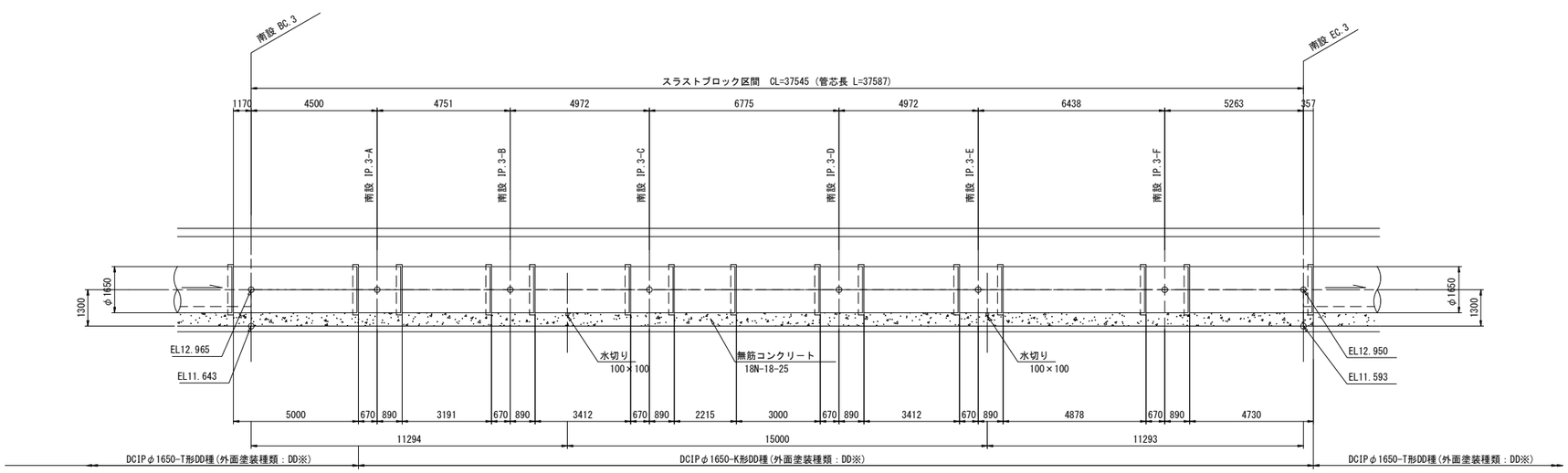

※現地塗装は工場にて行ってくることを条件とする。

施設名	南部幹線用水路(0312100-1100-20)		
図面名	スラストブロック工(3/4)		
作成年月	平成26年 3月		
縮尺	A1 図示	図面番号	8-97/310
作成者	関東農政局　両総農業水利事業所		

スラストブロック工（4/4）

S=1:100

平面図

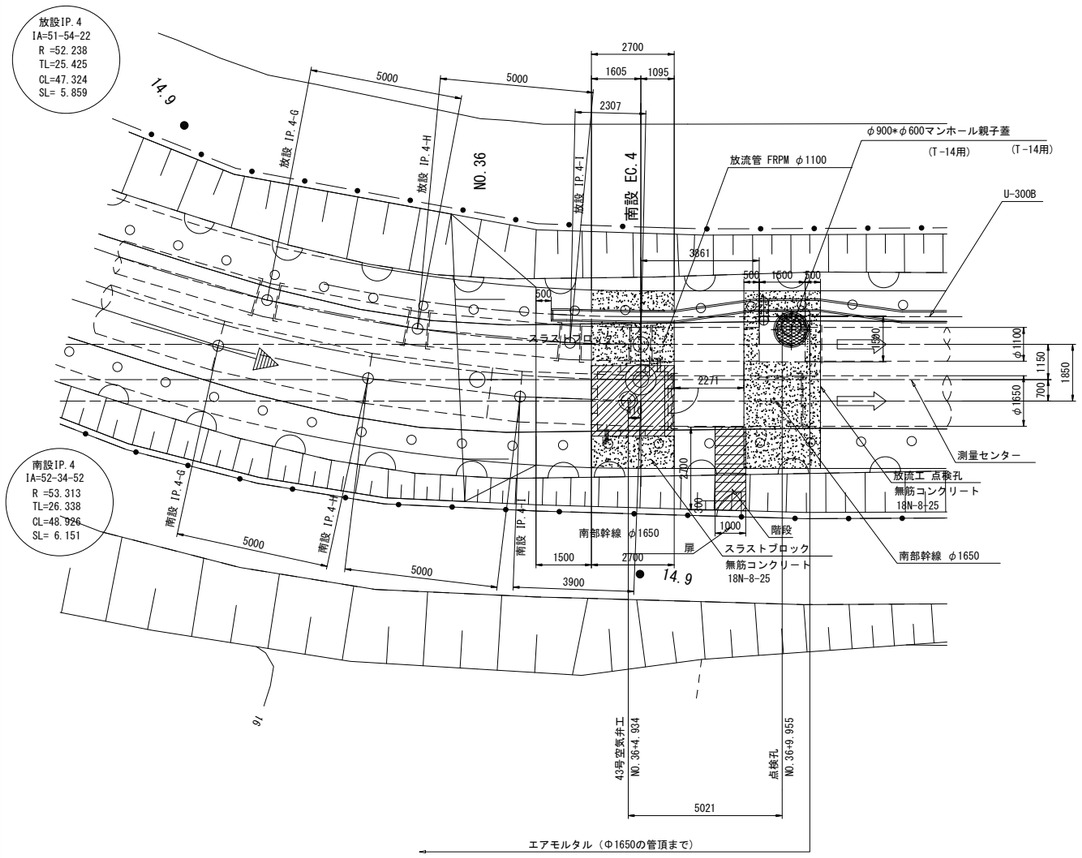

平面図

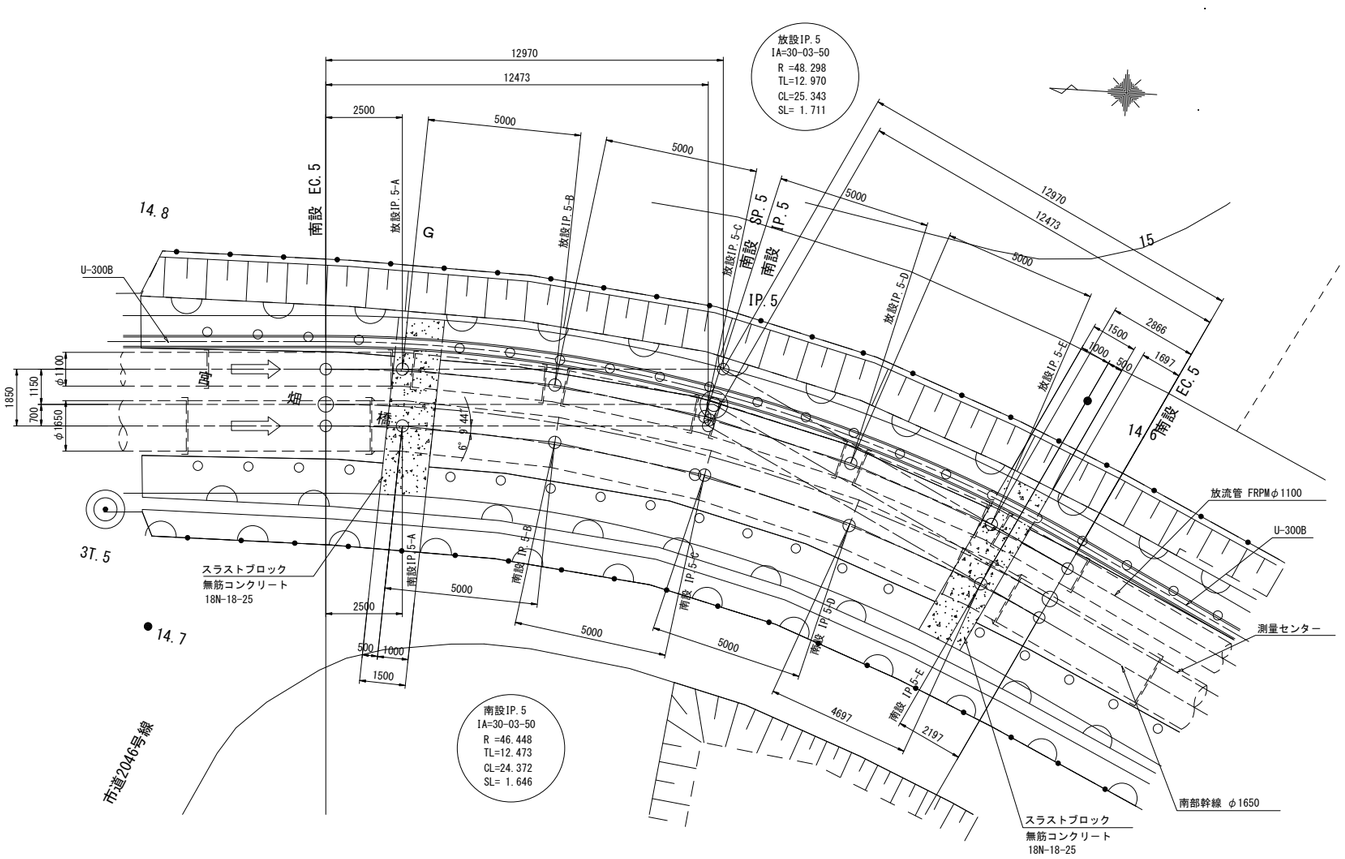

縦断図

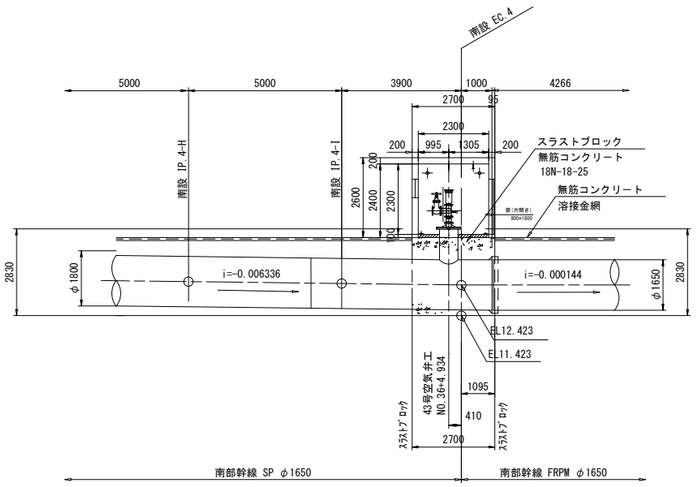

断面図

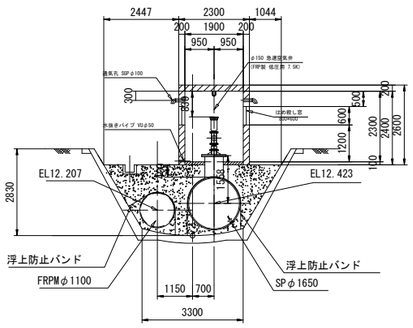

縦断図

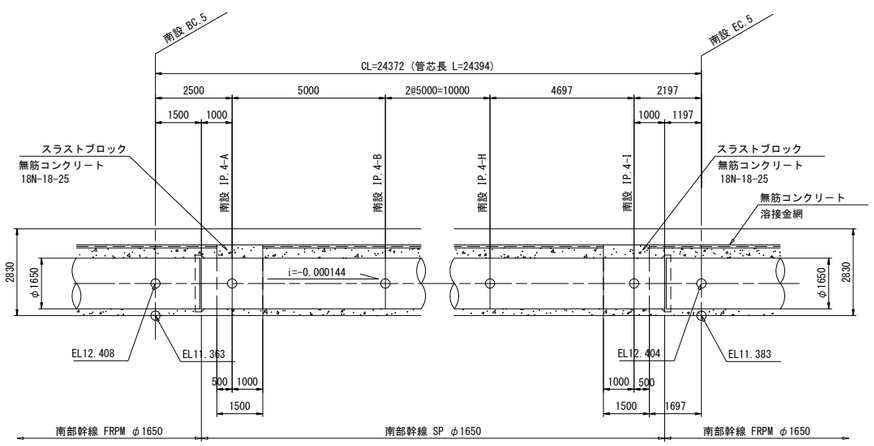

断面図

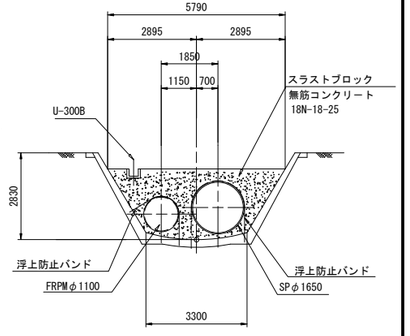

施設名	南部幹線用水路(0312100-1100-20)		
図面名	スラストブロック工（4/4）		
作成年月	平成26年 3月		
縮尺	A1 1:100 A2 1:141	図面番号	8-98/310
作成者	関東農政局　両総農業水利事業所		

第2揚水機場との分界点施設

流入管制水弁工（1/2） S=1：50

下部平面図
S=1:50

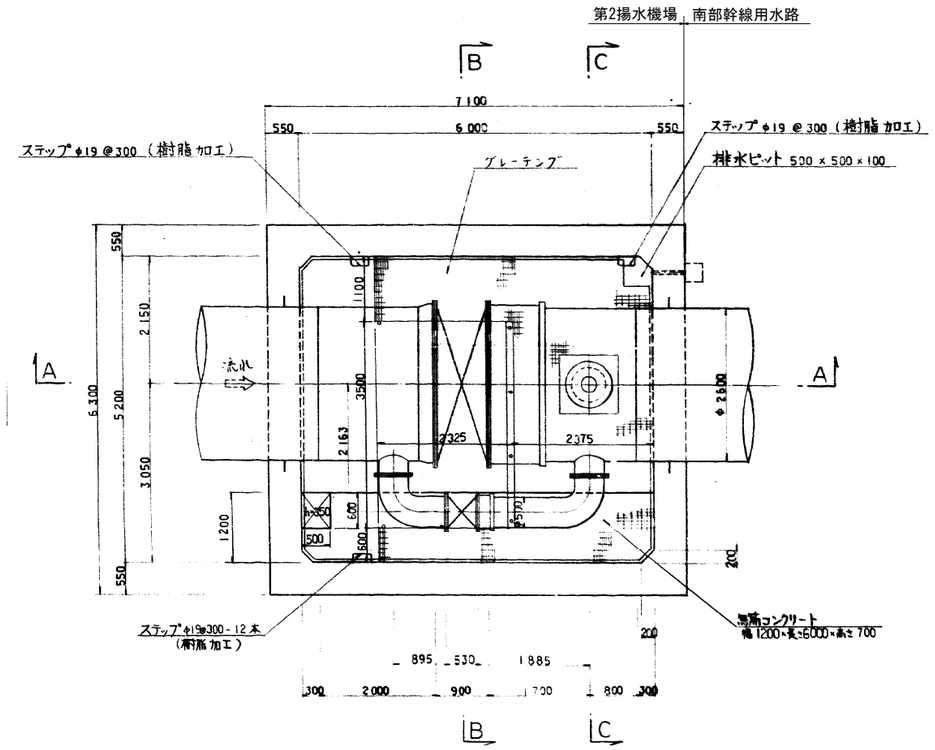

グレーチング据付平面図
S=1/50

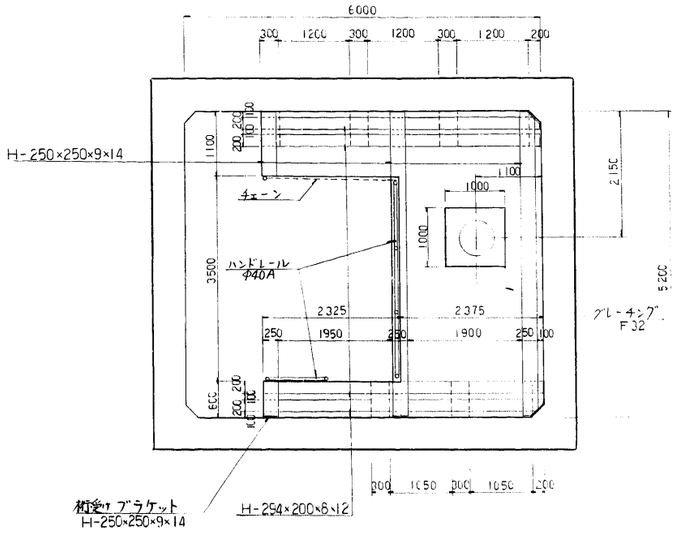

断面A-A

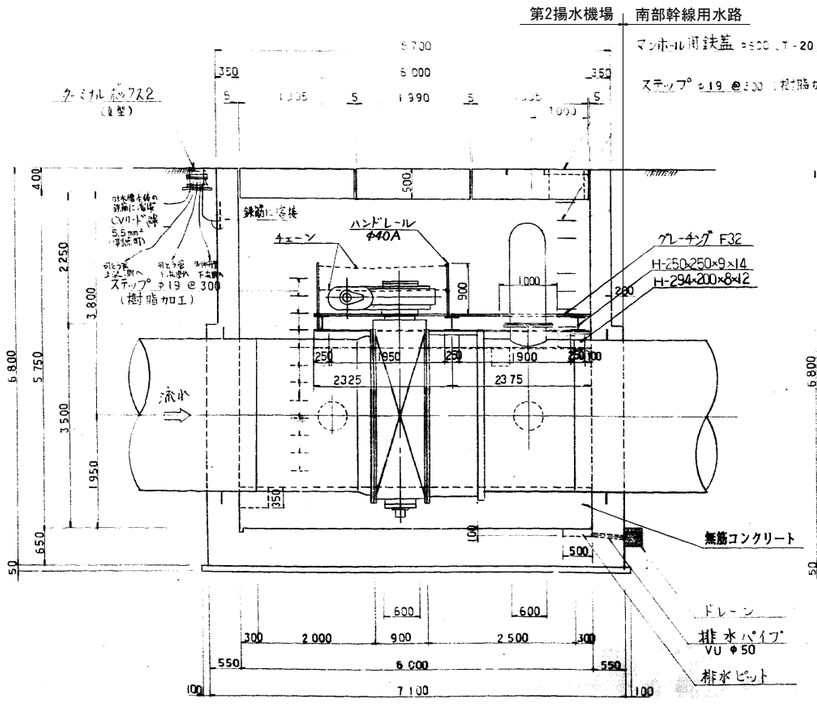

断面B-B

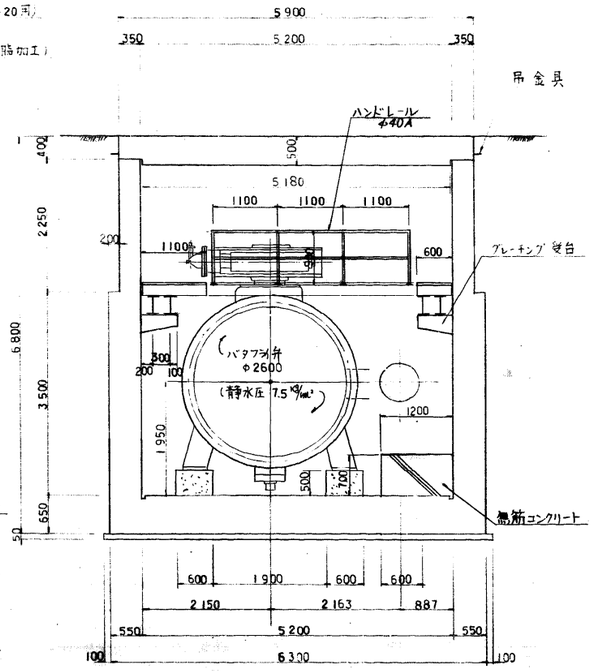

断面C-C

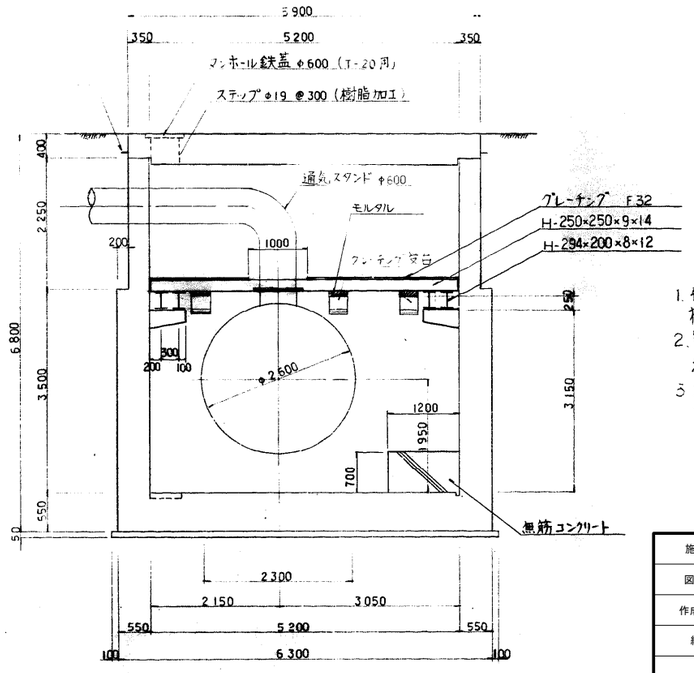

注意事項

1. 特に表示しない限り、寸法はmm単位で標高はm単位で表示してある。
2. 管体と鉄筋はメタルタッチしない様に注意する事。
3. 鋼管の腐食防止の測定用ターミナルを可とう管上下流の位置に設置する事。

施設名	南部幹線用水路(0312100-1100-20)		
図面名	流入管制水弁工（1/2）		
作成年月	平成26年 3月		
縮尺	A1 1:50 A2 1:70	図面番号	8-99/310
作成者	関東農政局　両総農業水利事業所		

第2揚水機場との分界点施設

流入管制水弁工（2/2）

上部平面図

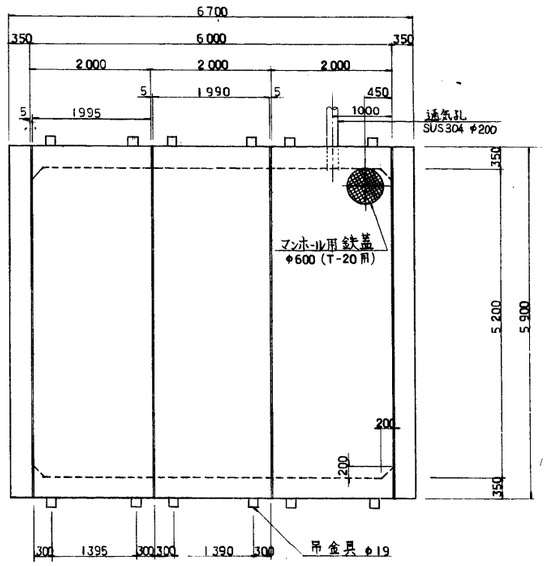

吊金具詳細図

S＝1：10

平面図

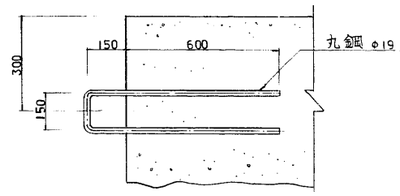

断面図

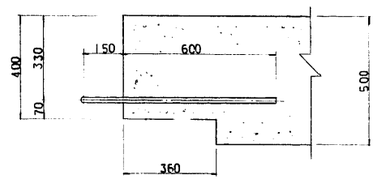

ブレーチング受台構造配筋図

S＝1：20

鉄筋本数は1ヶ所当り

端部

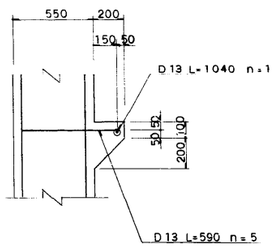

中間部

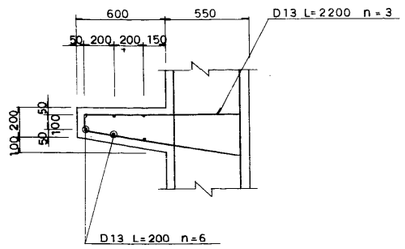

施設名	南部幹線用水路(0312100-1100-20)		
図面名	流入管制水弁工（2/2）		
作成年月	平成26年 3月		
縮尺	A1 図示	図面番号	8-100/310
作成者	関東農政局　両総農業水利事業所		

1号流量計室工

No. 1+15.250

流量計室

S=1/50

平面図

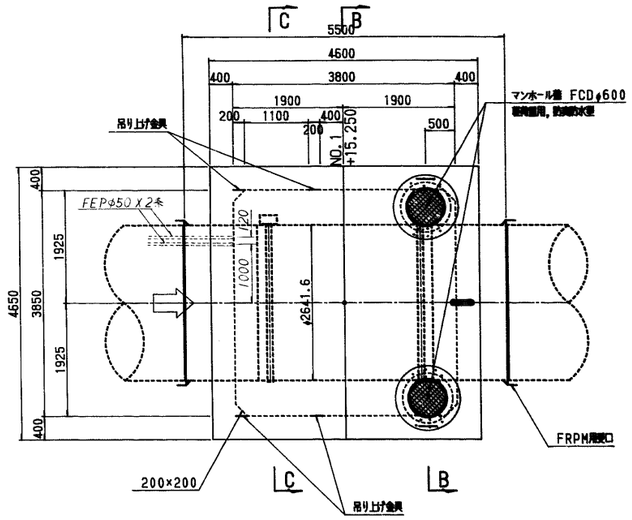

A－Asec

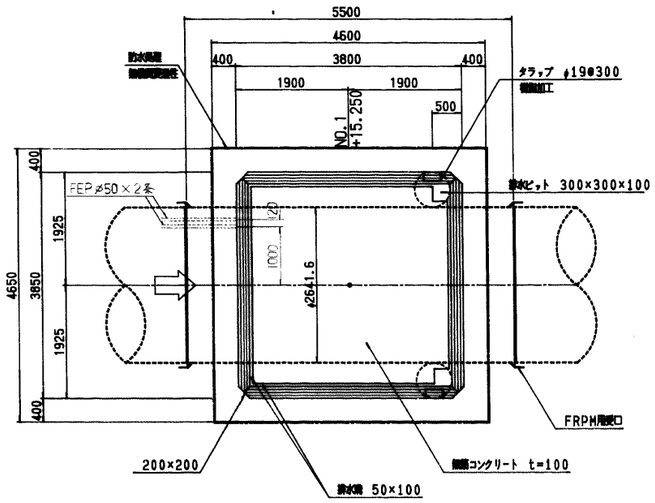

マンホール部詳細図

S=1/20

平面図

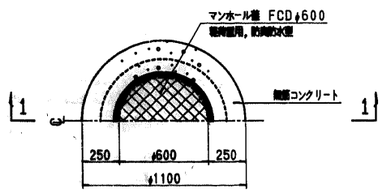

通気孔詳細図

S=1/20

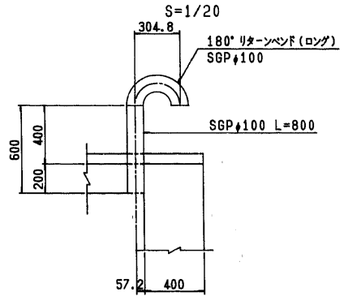

1－1sec

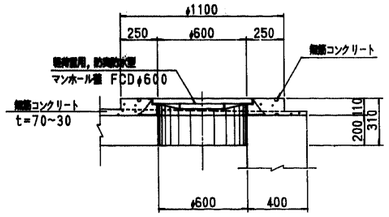

タラップ詳細図

S=1/10

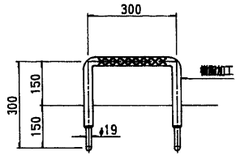

吊り上げ金具詳細図

S=1/10

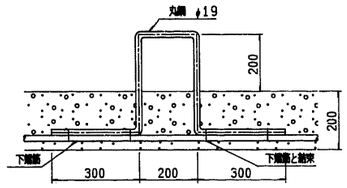

縦断図

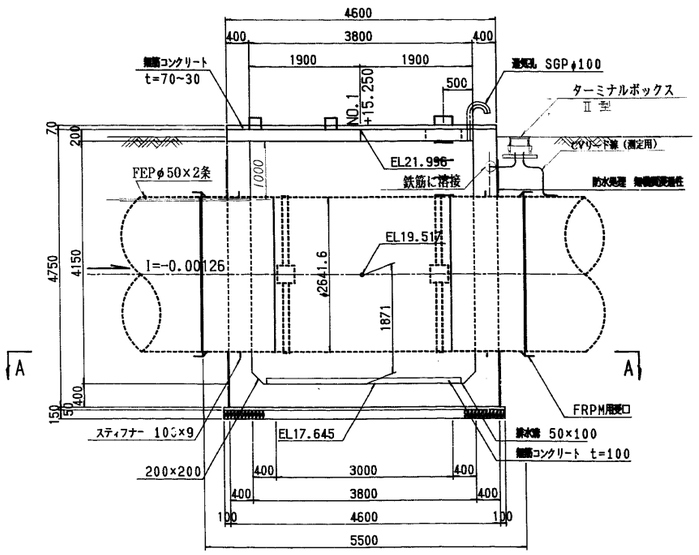

B－Bsec

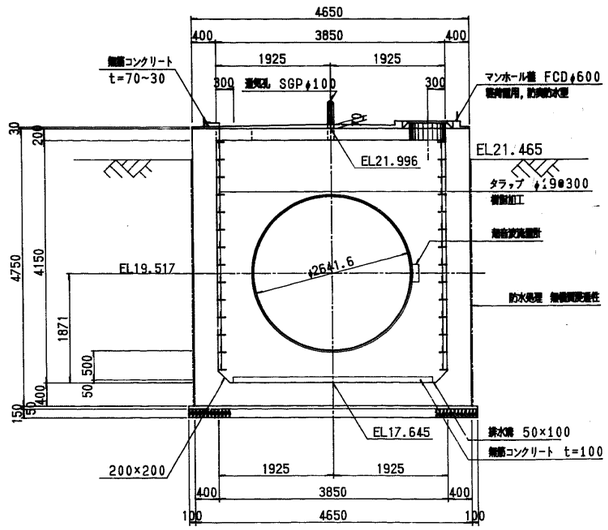

C－Csec

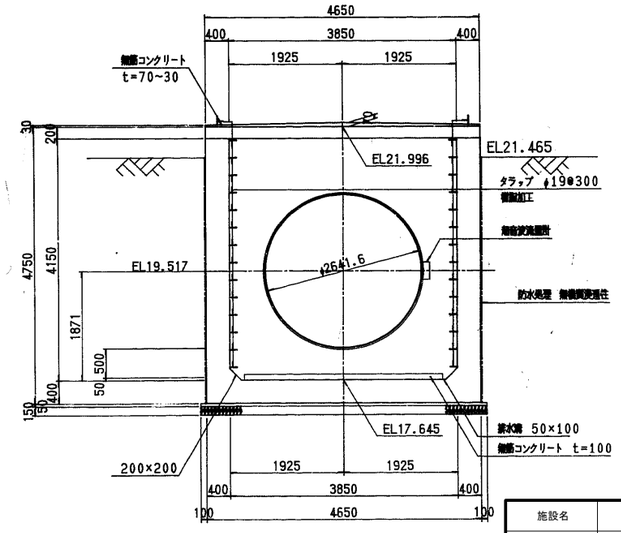

施設名	南部幹線用水路(0312100-1100-20)		
図面名	1号流量計室工		
作成年月	平成26年 3月		
縮尺	A1 図示	図面番号	8-101/310
作成者	関東農政局　両総農業水利事業所		

5号空気弁工（1/2） S=1：50

No. 7+5.795

平面図

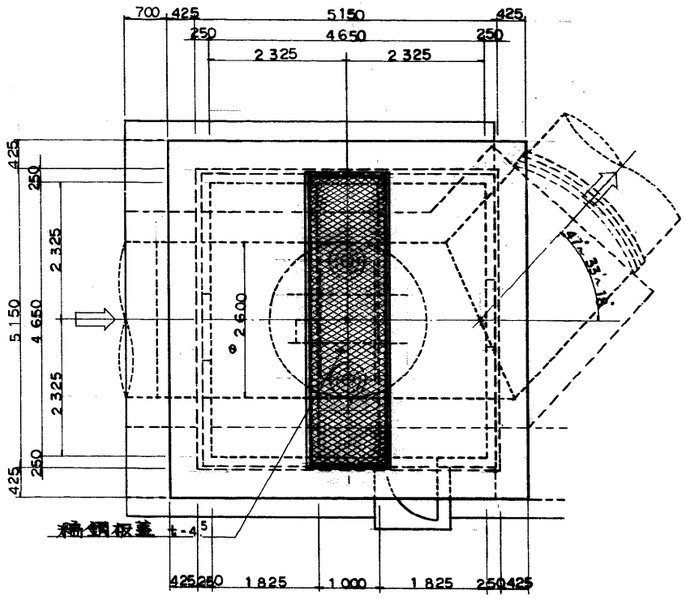

平断面図

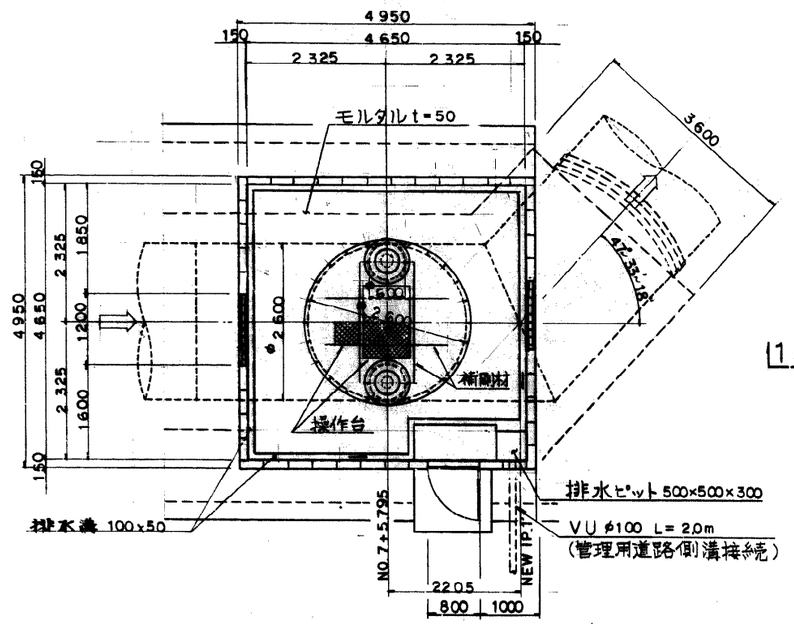

鋼板蓋詳細図 S=1/30

平面図

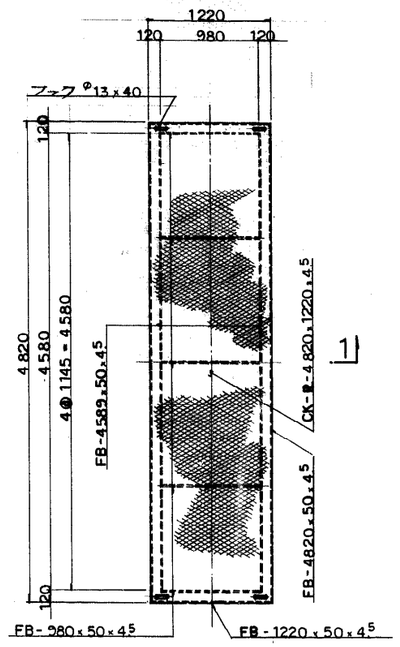

1—1 sec

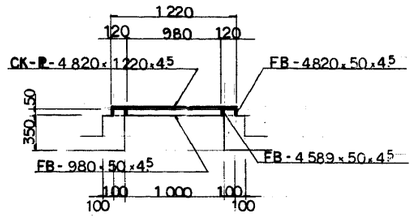

注)材質はSSとし、油脂塗船メッキ仕上げとする。

縦断図

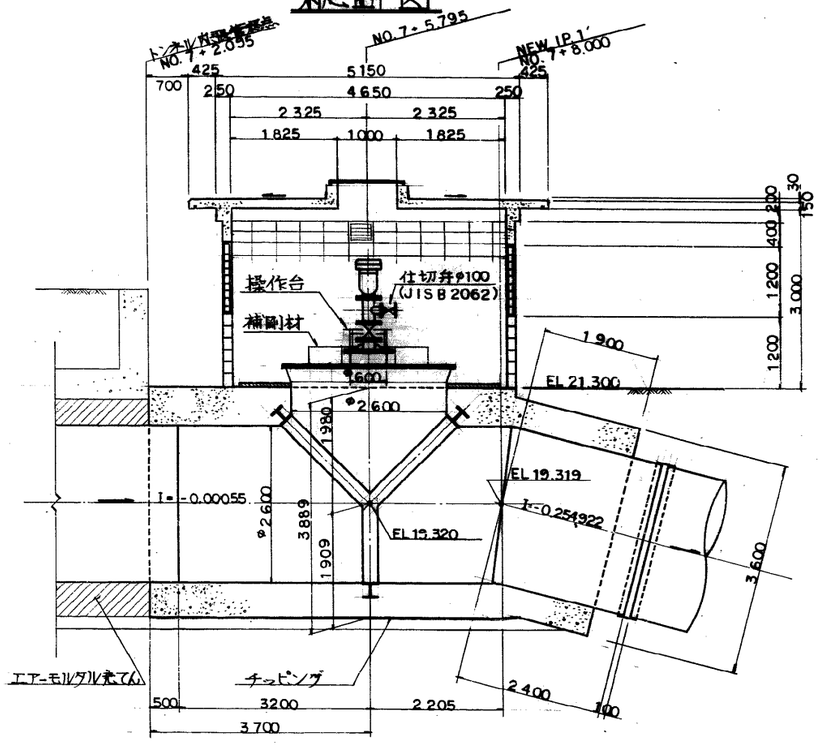

横断面図

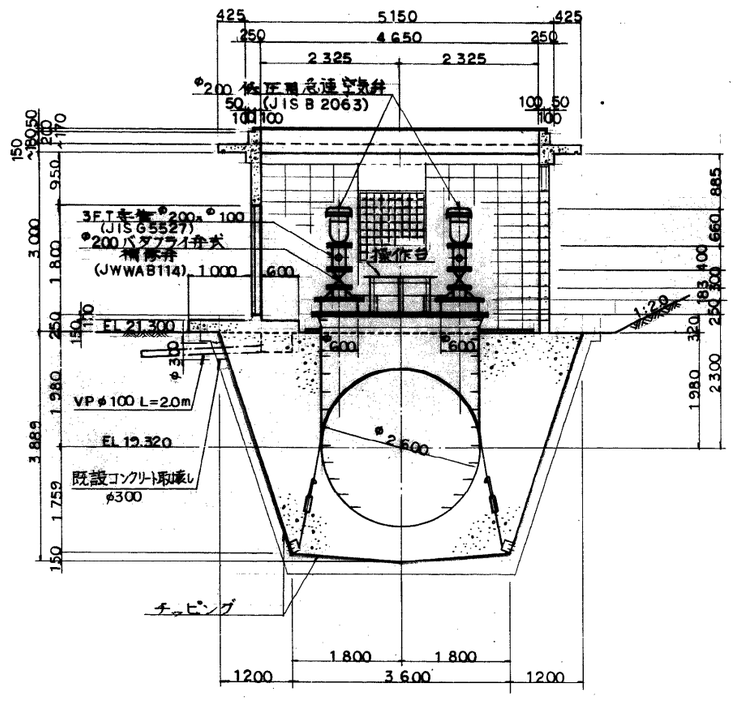

施設名	南部幹線用水路(0312100-1100-20)		
図面名	5号空気弁工（1/2）		
作成年月	平成26年 3月		
縮尺	A1 図示	図面番号	8-102/310
作成者	関東農政局　両総農業水利事業所		

5号空気弁工（2/2）

No. 7+5.795

上屋詳細図

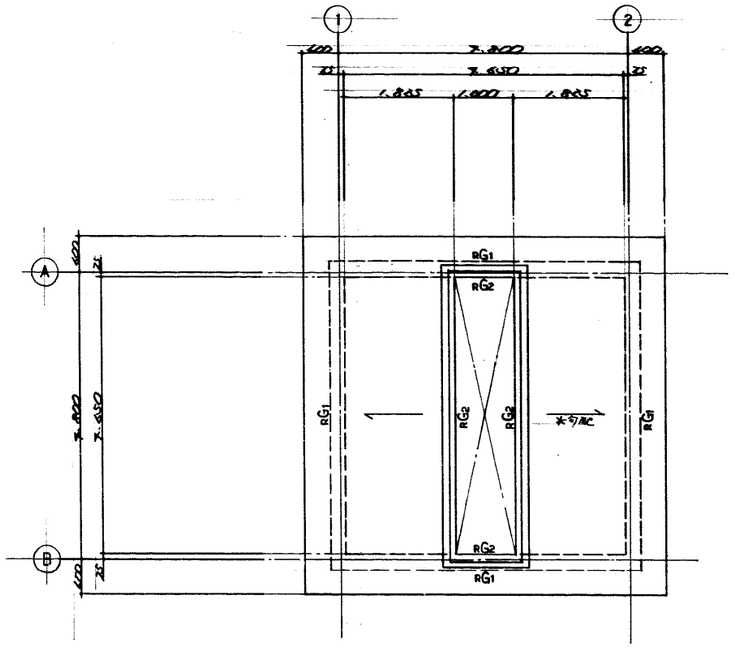

屋根平面図　縮尺＝1：50

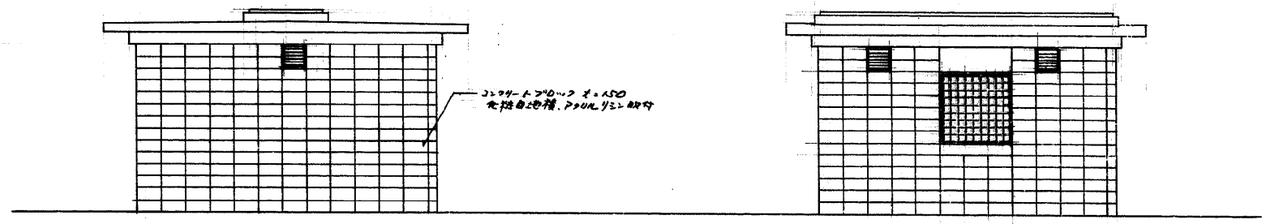

Ⓐ通り立面図　縮尺＝1：50

①通り立面図　縮尺＝1：50

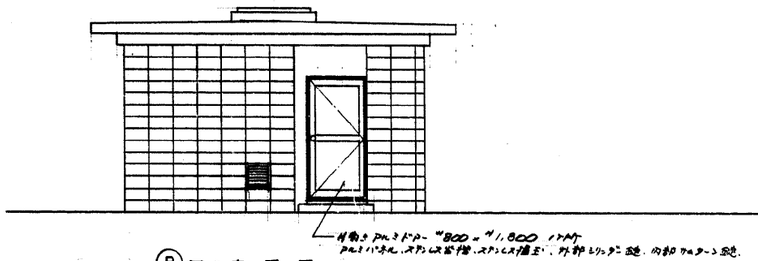

Ⓑ通り立面図　縮尺＝1：50

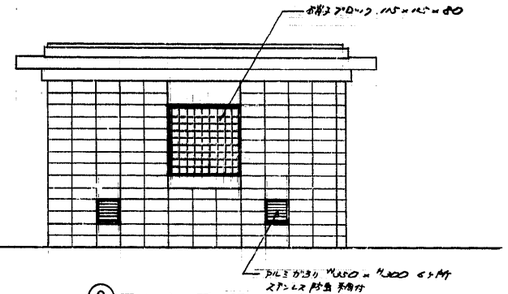

②通り立面図　縮尺＝1：50

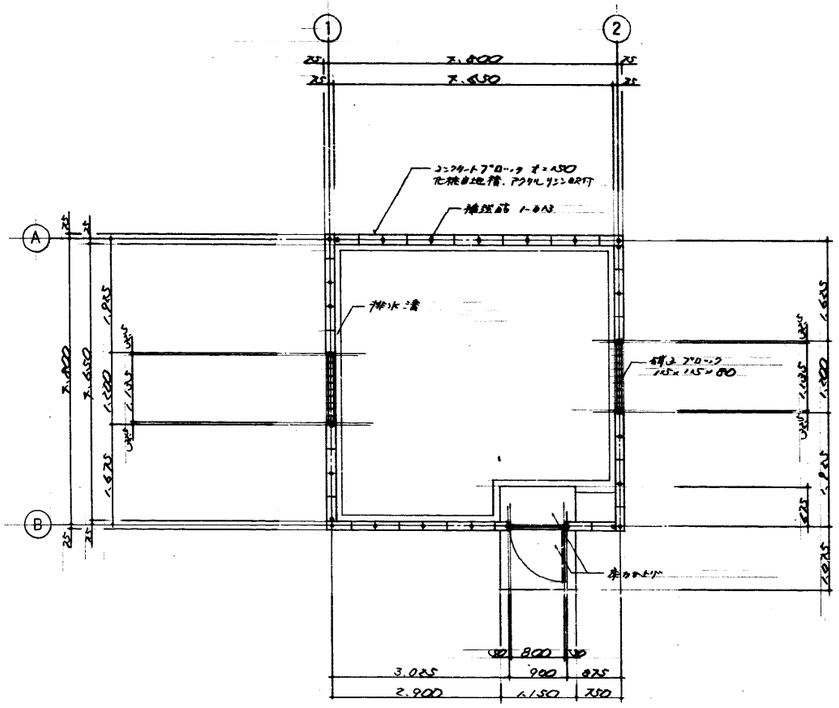

平面図　縮尺＝1：50

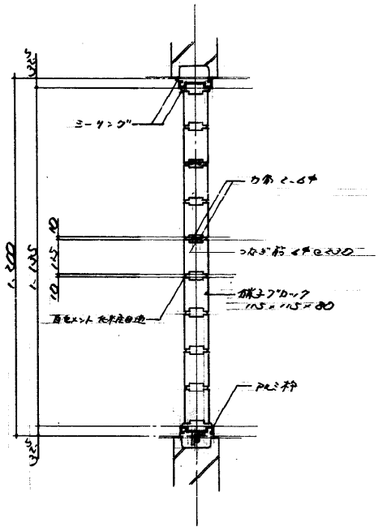

ガラスブロック詳細図　縮尺＝1：10

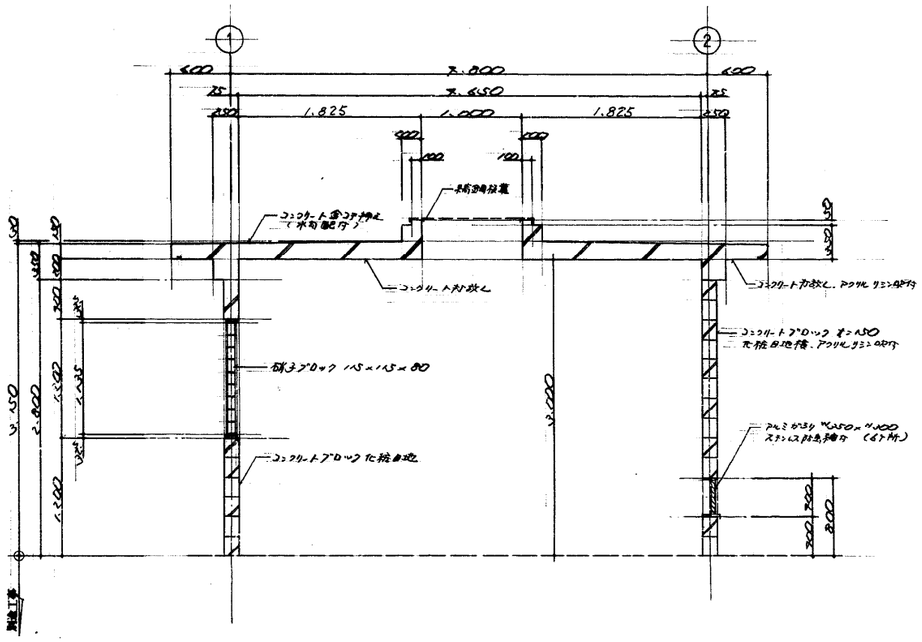

矩計詳細図　縮尺＝1：30

施設名	南部幹線用水路(0312100-1100-20)		
図面名	5号空気弁工（2/2）		
作成年月	平成26年 3月		
縮尺	A1 図示	図面番号	8-103/310
作成者	関東農政局　両総農業水利事業所		

3号排泥工（1/2）

S=1：40

No. 9+41.700

上部構造図

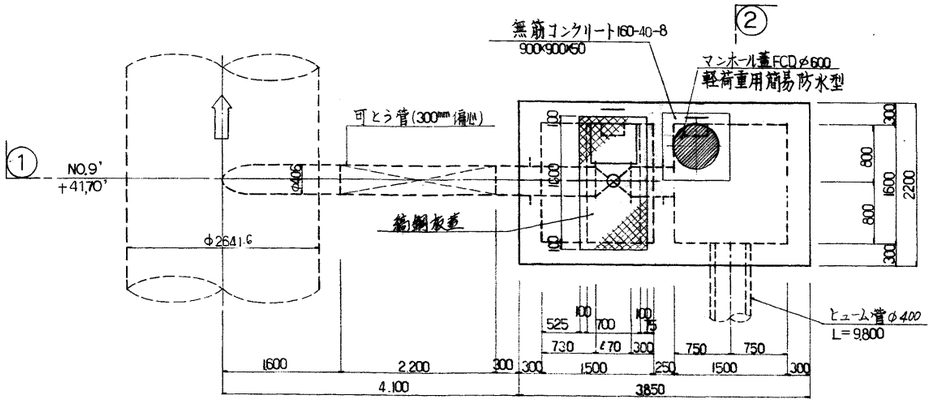

下部構造図

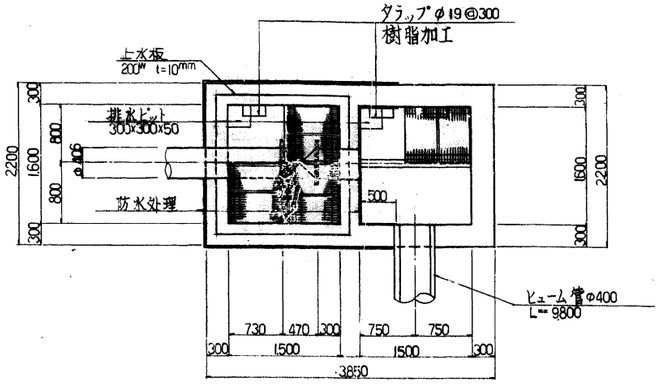

管基礎詳細図

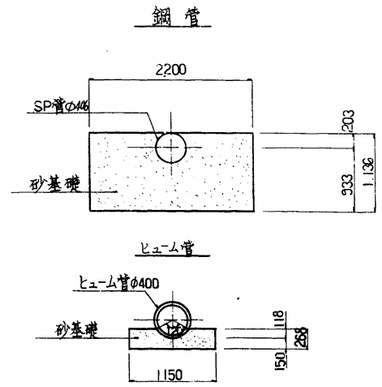

①① 断面

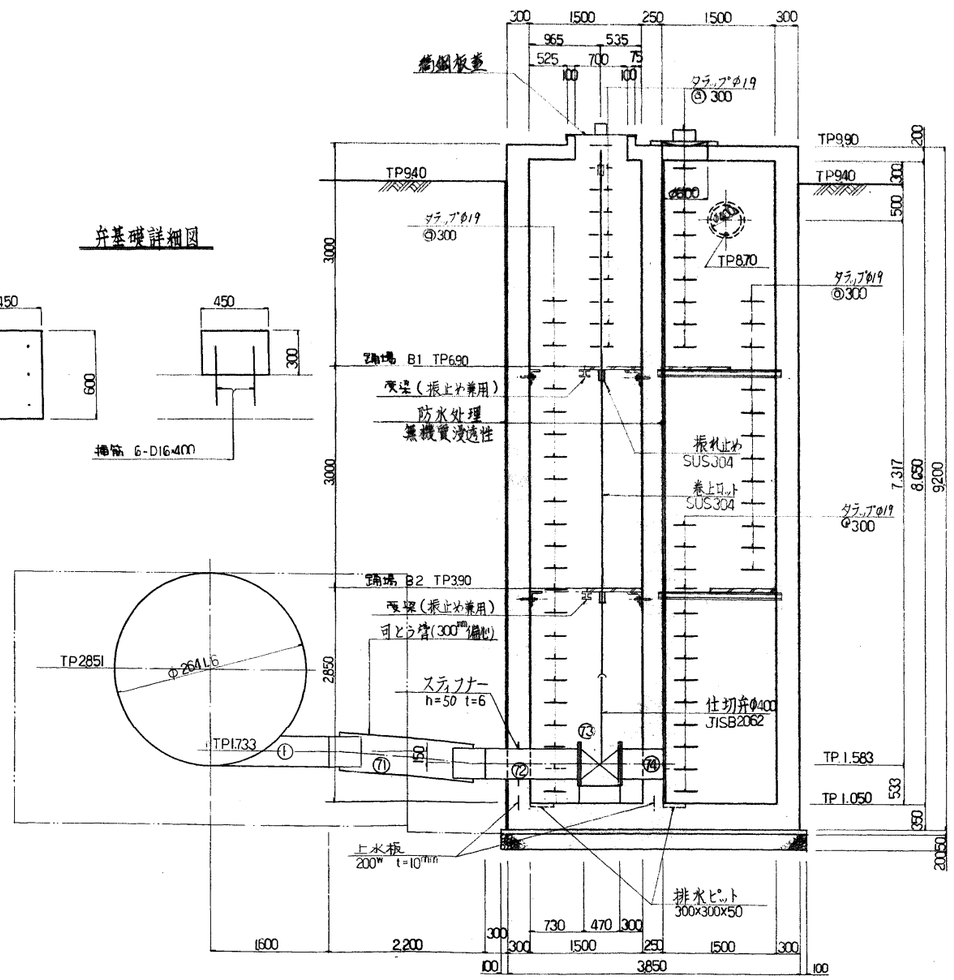

弁基礎詳細図

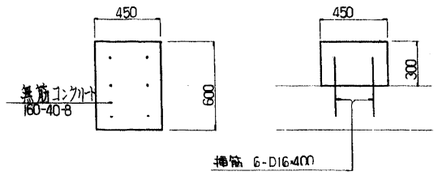

②② 断面

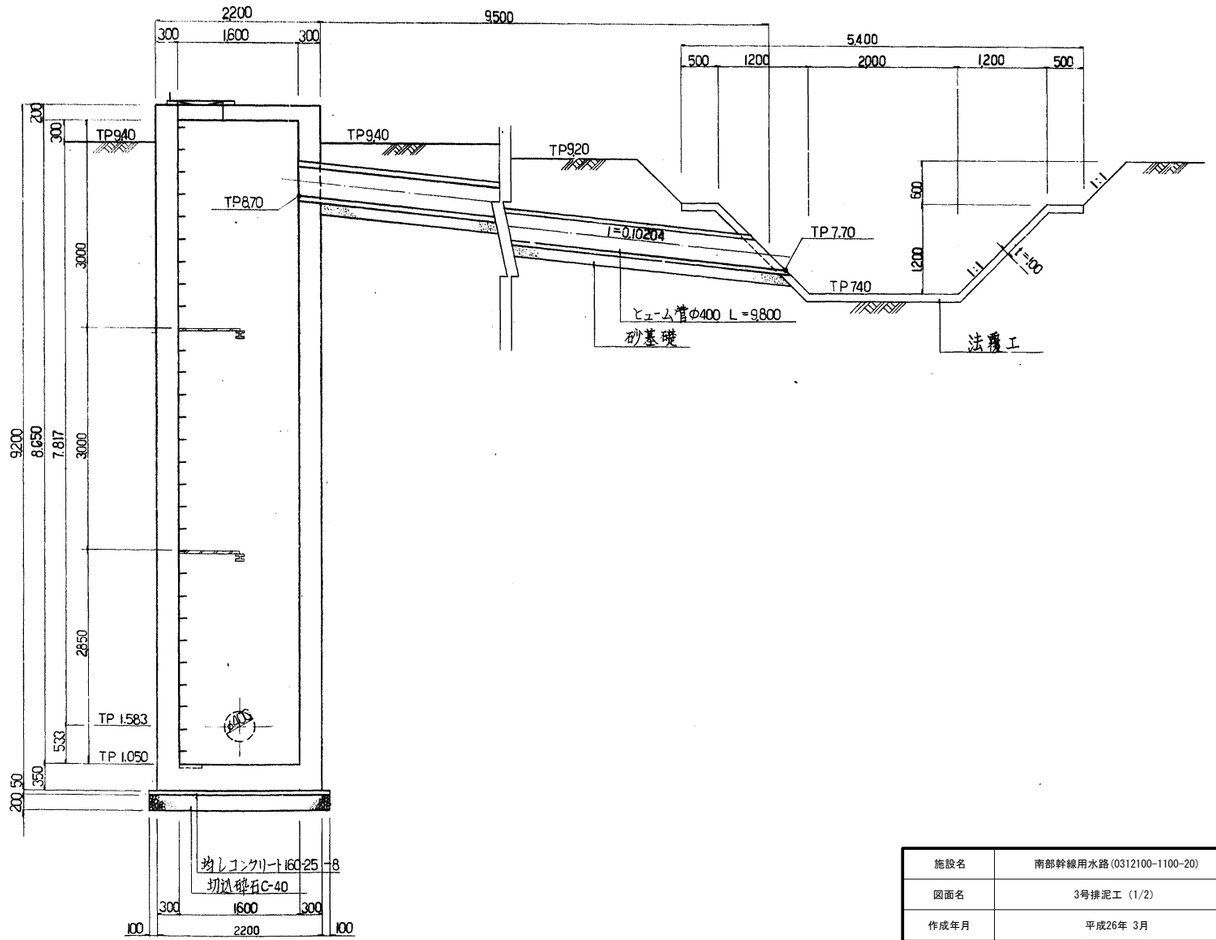

施設名	南部幹線用水路(0312100-1100-20)		
図面名	3号排泥工（1/2）		
作成年月	平成26年 3月		
縮尺	A1 1:40 A2 1:56	図面番号	8-104/310
作成者	関東農政局　両総農業水利事業所		

3号排泥工（2/2）

No. 9+41.700

縞鋼板蓋詳細図

S=1:20

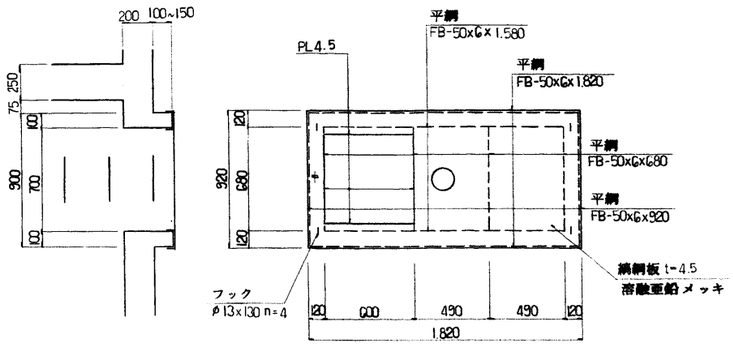

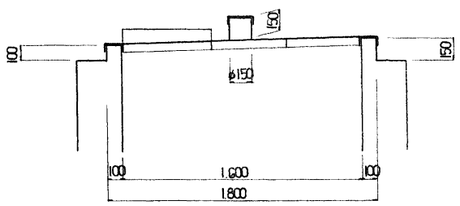

昇降用ハッチ詳細図

S=1:20

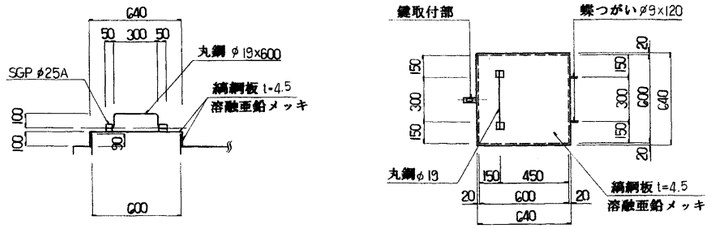

鍵取付部詳細図

S=1:3

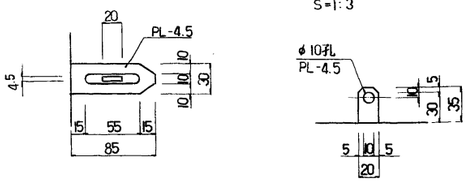

取付詳細図

S=1:3

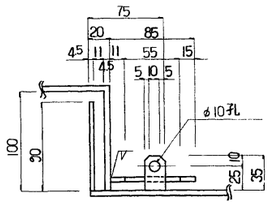

踊場詳細図

S=1:20

平面図(B1)

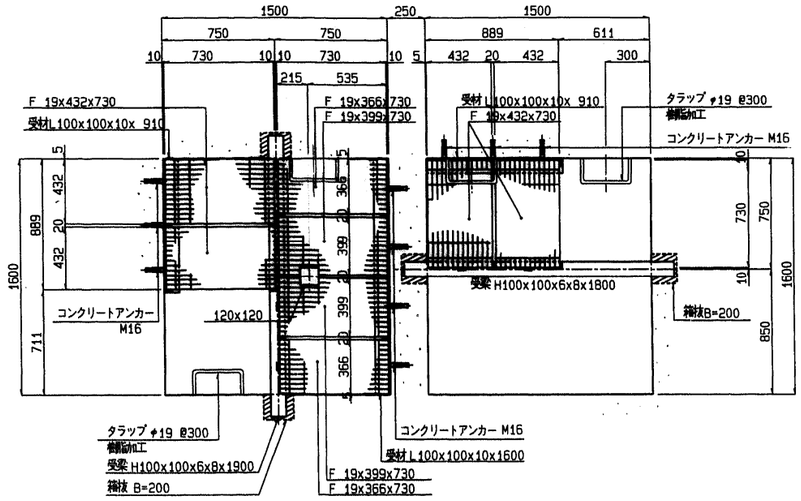

平面図(B2)

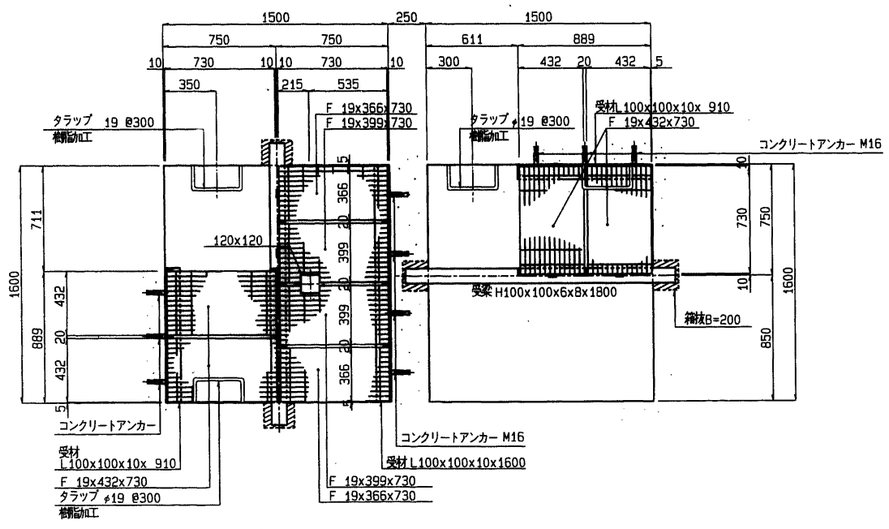

受材詳細図

S=1:10

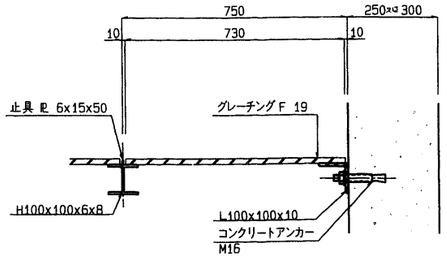

受梁詳細図

S=1:10

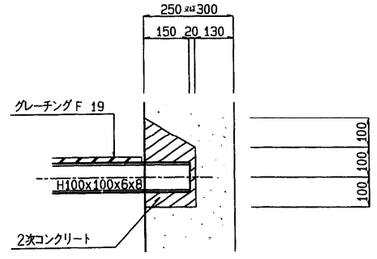

注：金物は 溶融亜鉛メッキ塗装とする。

施設名	南部幹線用水路(0312100-1100-20)		
図面名	3号排泥工（2/2）		
作成年月	平成26年 3月		
縮尺	A1 図示	図面番号	8-105/310
作成者	関東農政局 両総農業水利事業所		

取立分水工・6号空気弁工（1/2）

S=1：30

No. 14+2.000

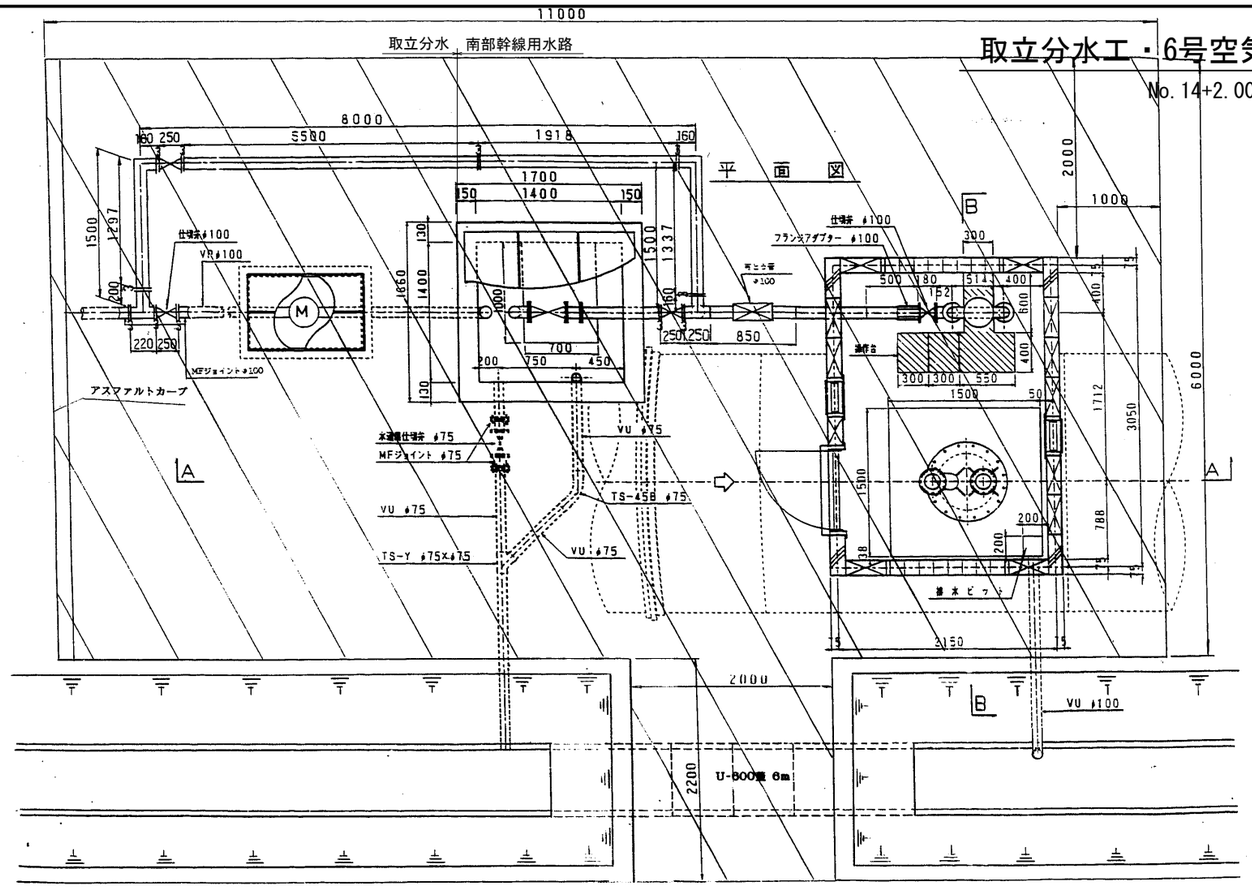

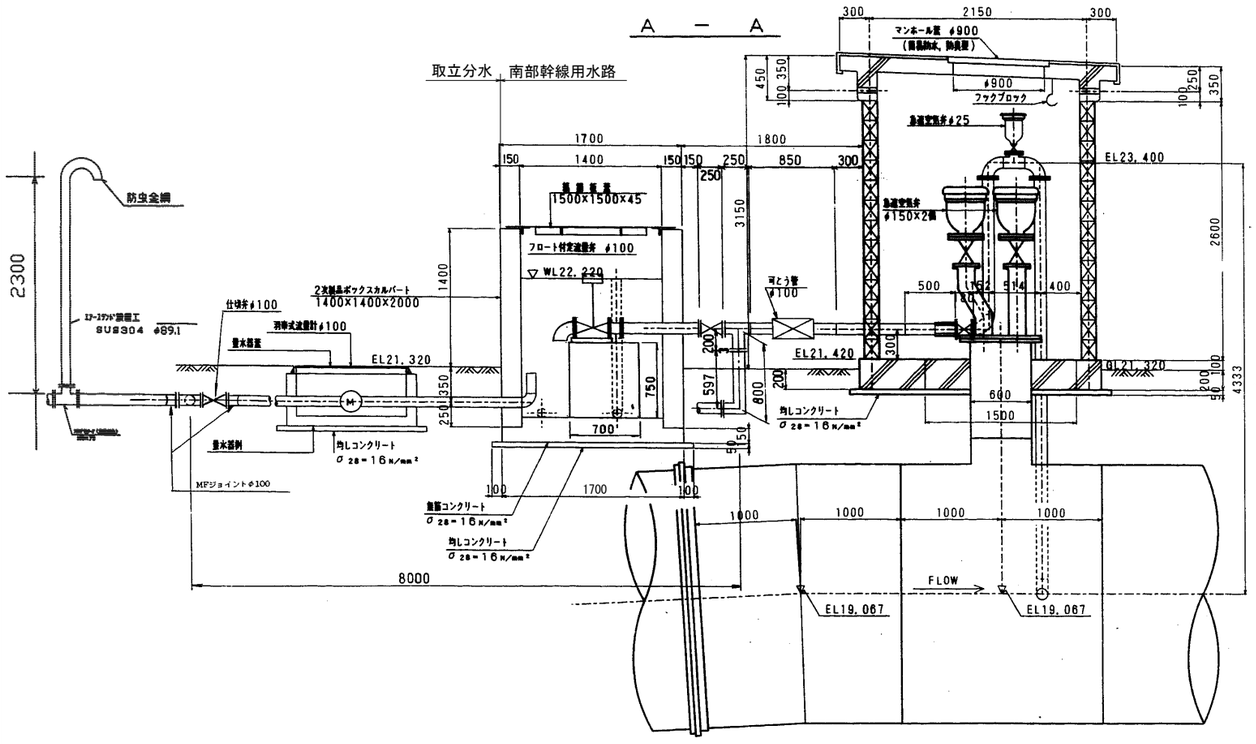

縞鋼板蓋詳細図

S=1/20

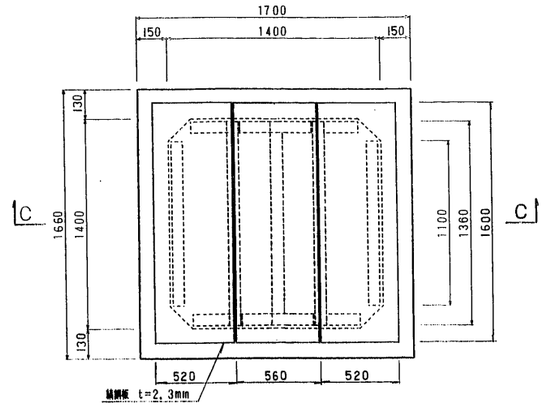

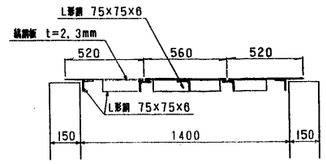

操作台断面図

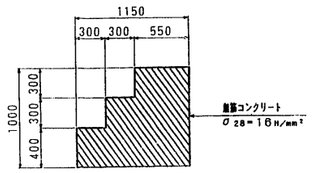

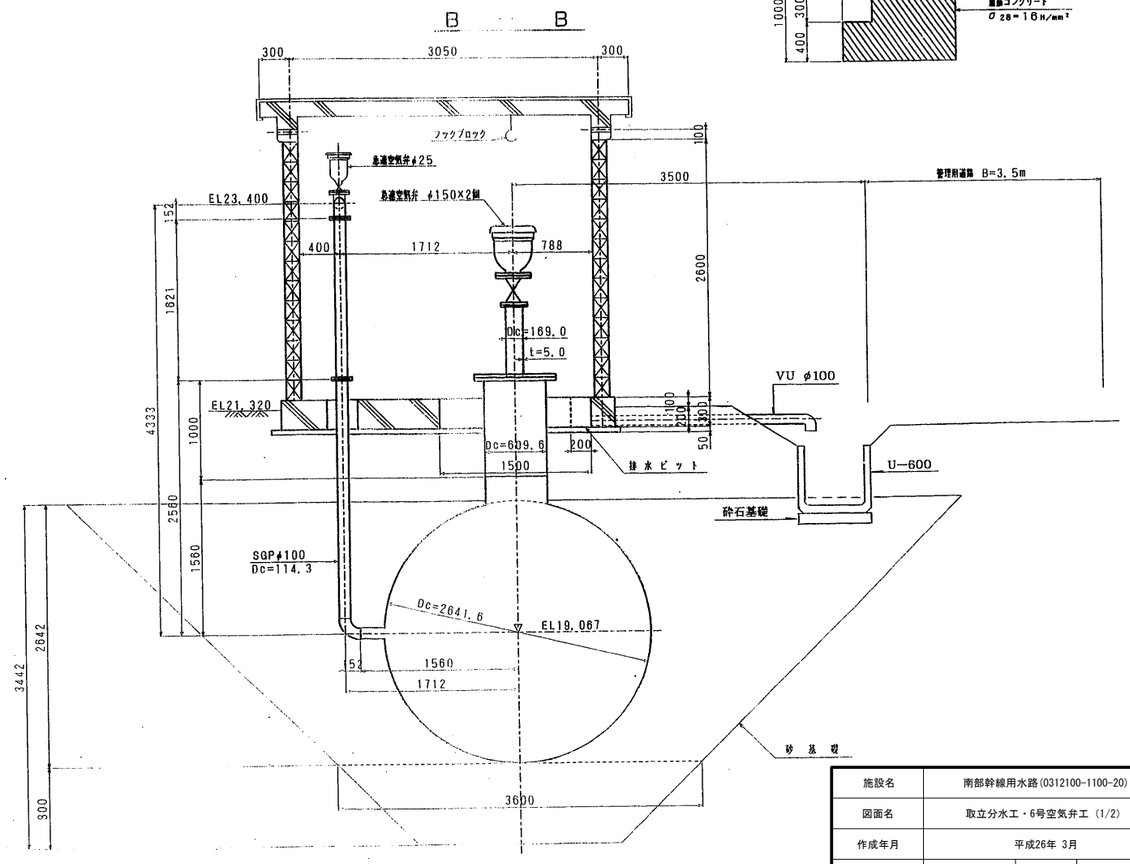

施設名	南部幹線用水路(0312100-1100-20)		
図面名	取立分水工・6号空気弁工（1/2）		
作成年月	平成26年 3月		
縮尺	A1 図示	図面番号	8-106/310
作成者	関東農政局　両総農業水利事業所		

取立分水工・6号空気弁工（2/2）

S=1：30

No. 14+2.000

上屋詳細図

平　面　図

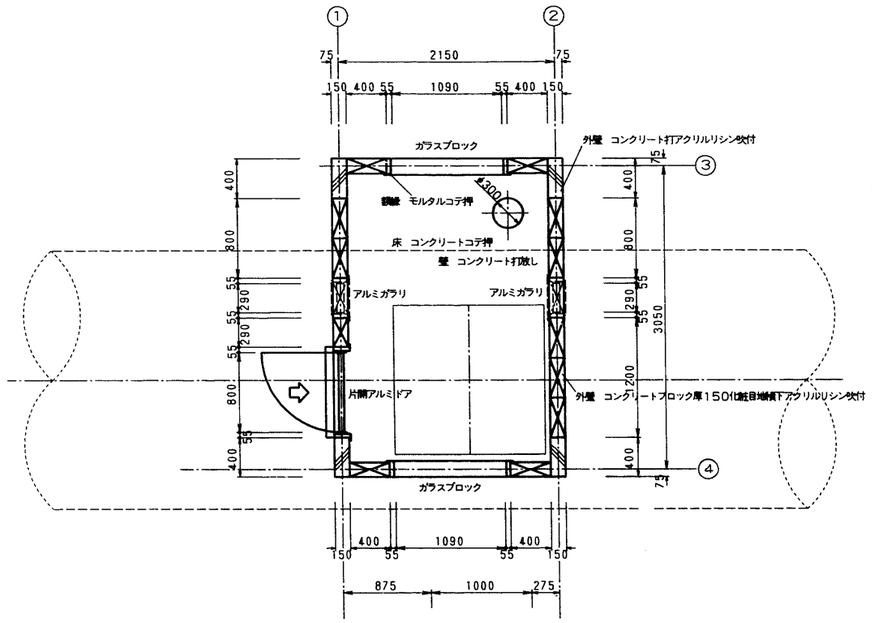

面　積　表

建　築　面　積	6.55㎡	
床　面　積	6.55㎡	1.9坪

①―立　面　図

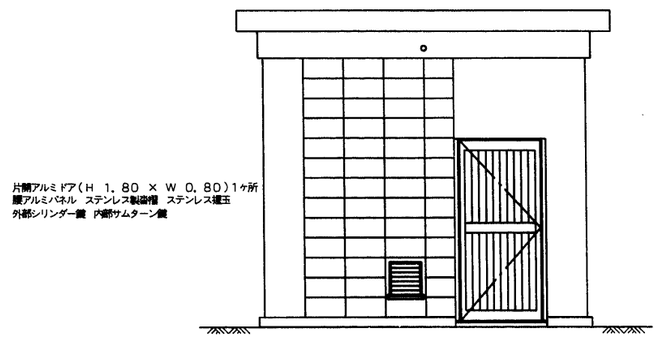

④―立　面　図

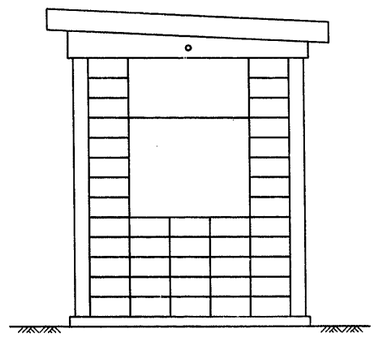

②―立　面　図

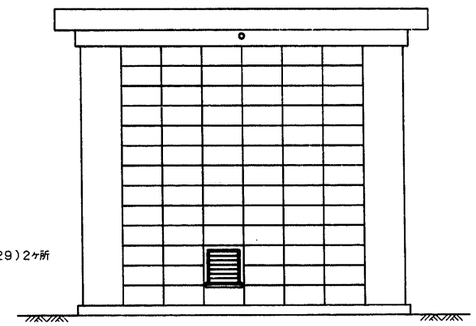

③―立　面　図

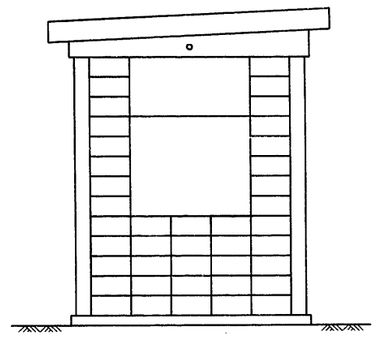

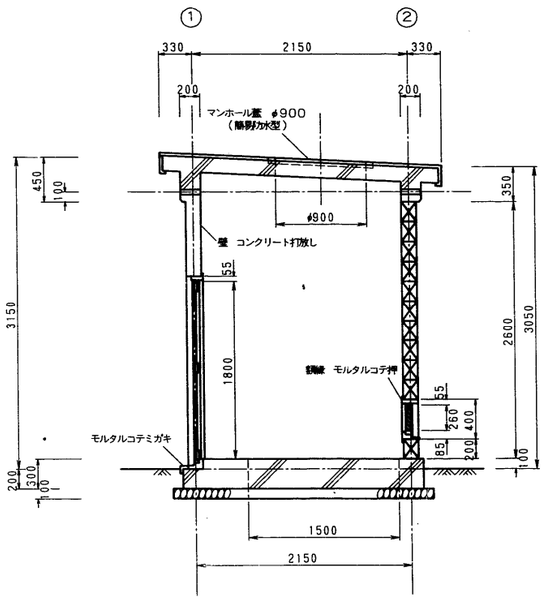

矩　計　図

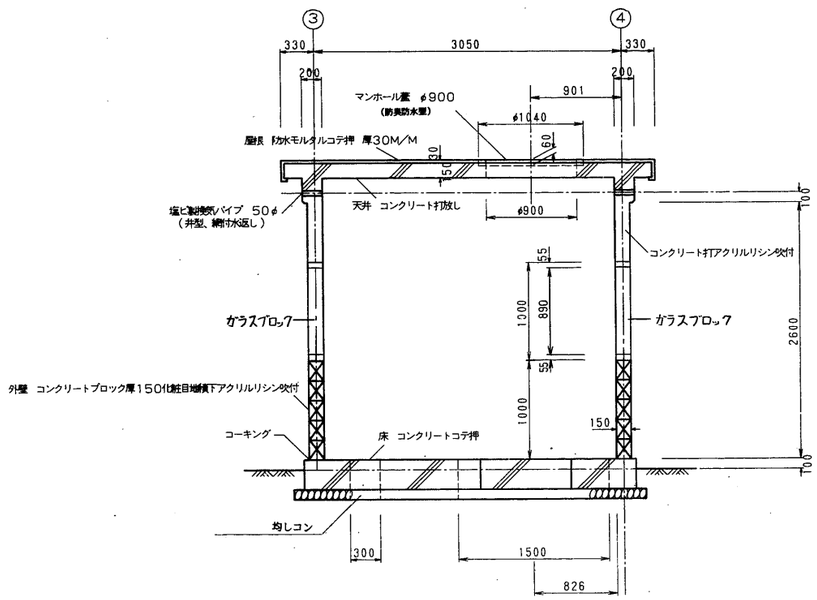

施設名	南部幹線用水路(0312100-1100-20)		
図面名	取立分水工・6号空気弁工（2/2）		
作成年月	平成26年 3月		
縮尺	A1 1:30 A2 1:42	図面番号	8-107/310
作成者	関東農政局　両総農業水利事業所		

7号空気弁工（1/2）

No. 19+25.000

平　面　図

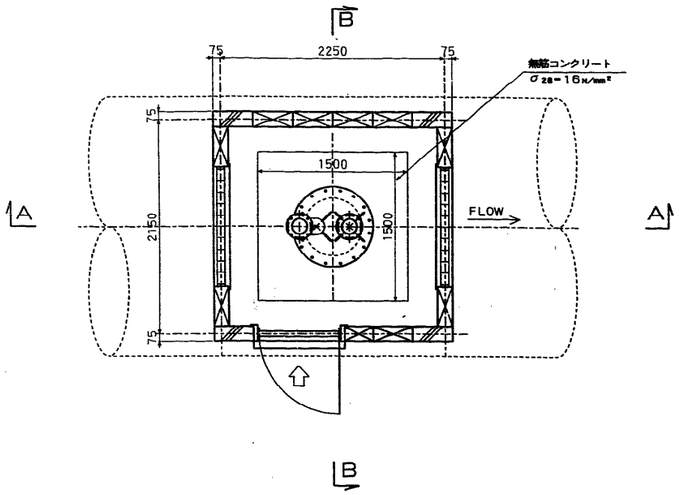

一　般　平　面　図　S=1/100

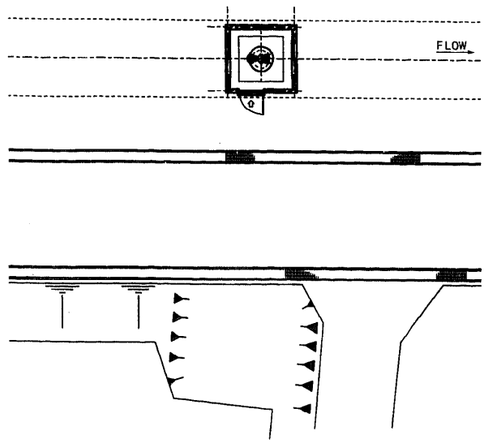

A　－　A

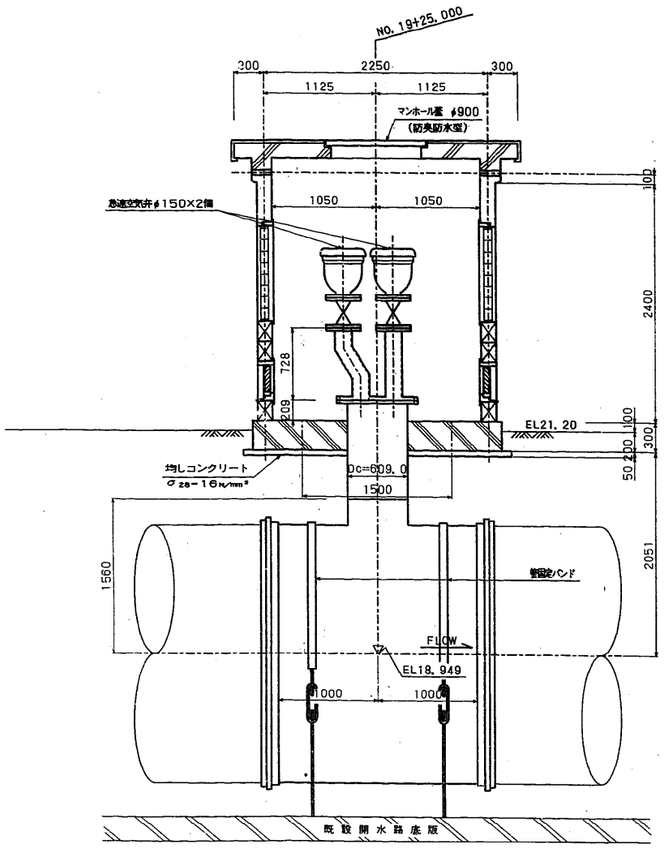

B　－　B

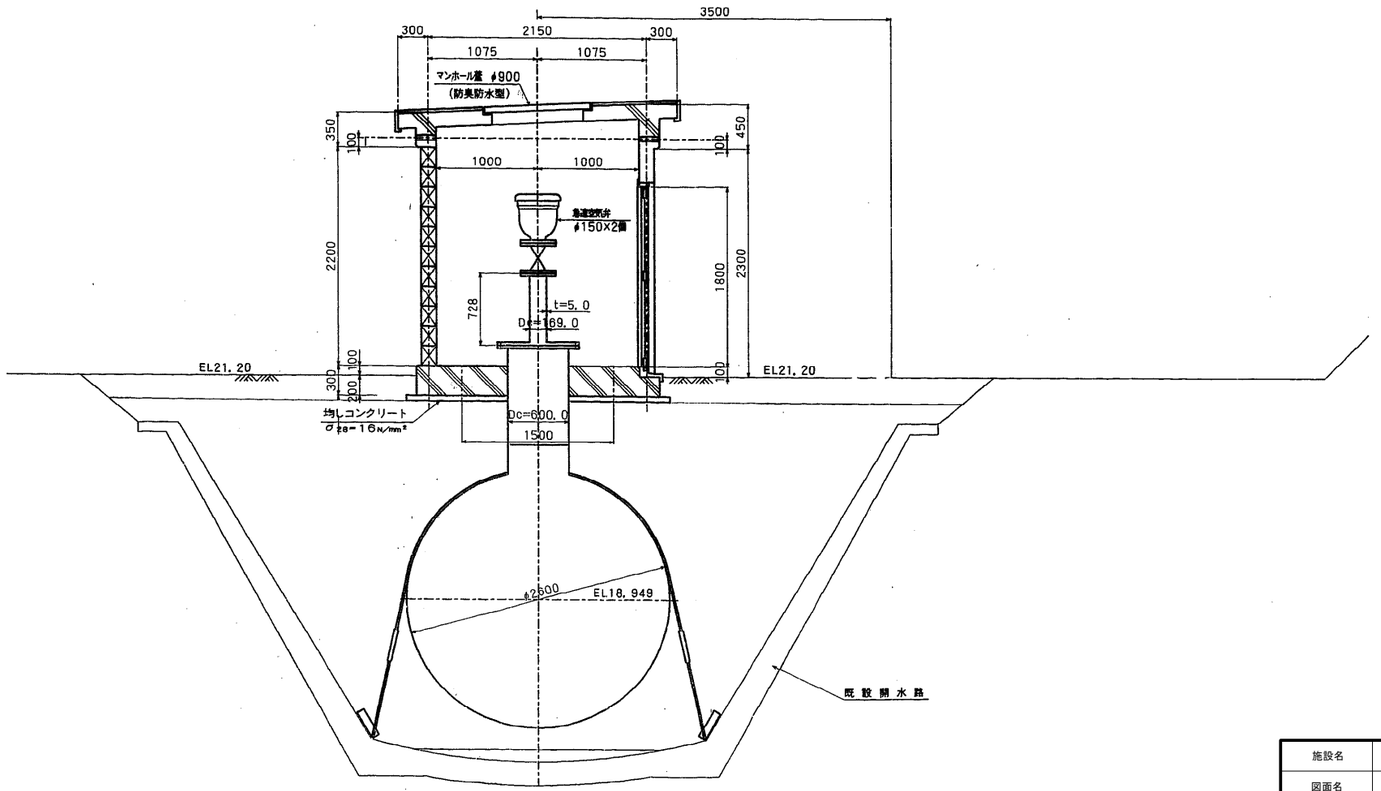

施設名	南部幹線用水路(0312100-1100-20)		
図面名	7号空気弁工（1/2）		
作成年月	平成26年 3月		
縮尺	A1 図示	図面番号	8-108/310
作成者	関東農政局　両総農業水利事業所		

7号空気弁工（2/2） S=1：30

No. 19+25.000

上屋詳細図

平　面　図

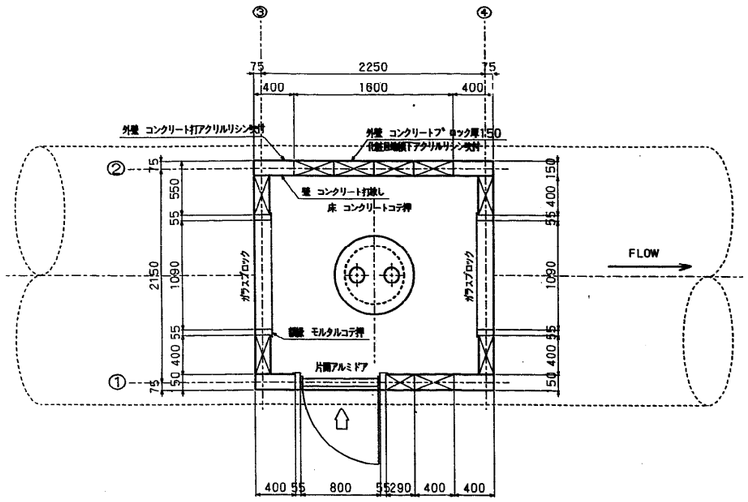

片開アルミドア（H1．80×W0．80）1ヶ所
腰アルミパネル　ステンレス製皆摺ステンレス握玉

外部シリンダー鍵　内部サムターン鍵

面　積　表

建 築 面 積	4．84㎡	
床　面　積	4．84㎡	1．4坪

①一立 面 図

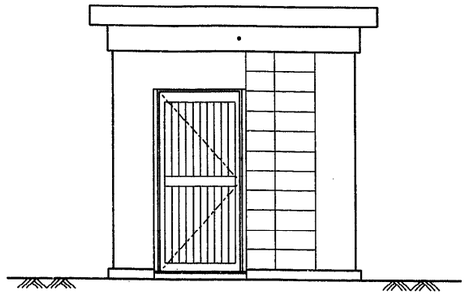

④一立 面 図

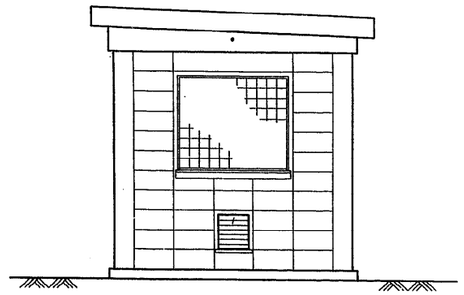

②一立 面 図

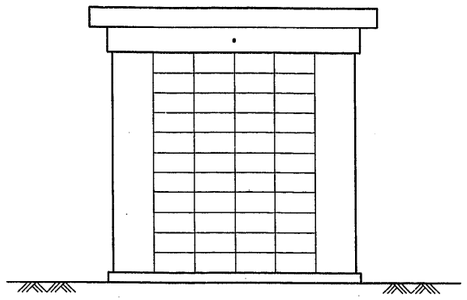

③一立 面 図

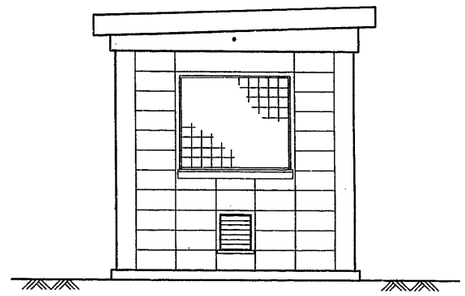

矩　形　図

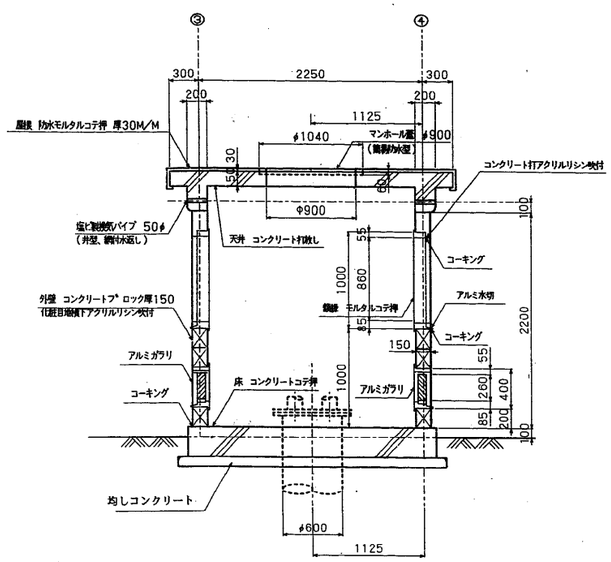

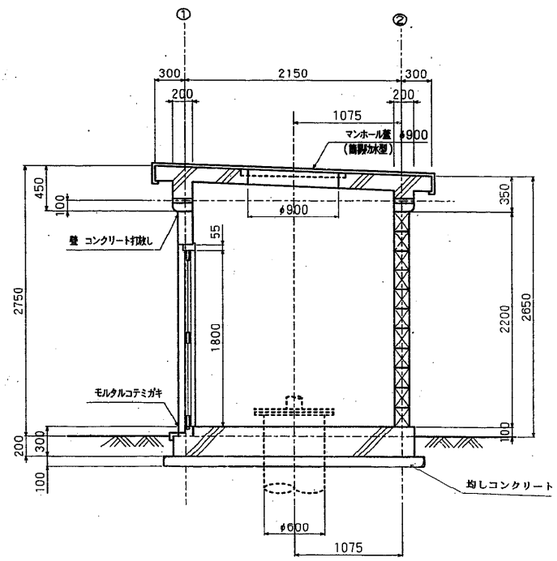

施設名	南部幹線用水路(0312100-1100-20)		
図面名	7号空気弁工（2/2）		
作成年月	平成26年 3月		
縮尺	A1 1:30 A2 1:42	図面番号	8-109/310
作成者	関東農政局　両総農業水利事業所		

8号空気弁工（1/2） S=1：30

No. 27+14. 745

平　面　図

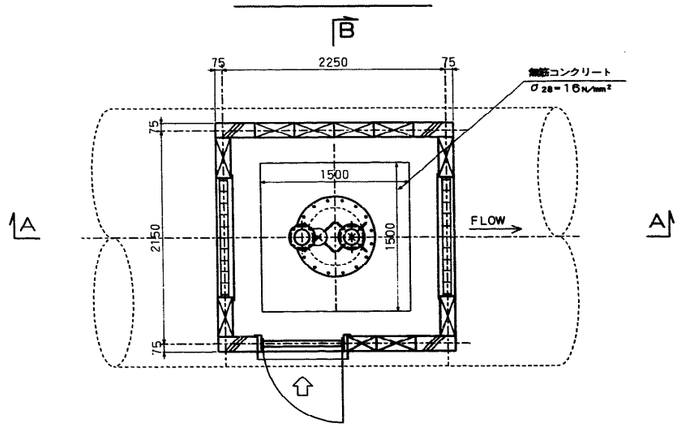

A － A

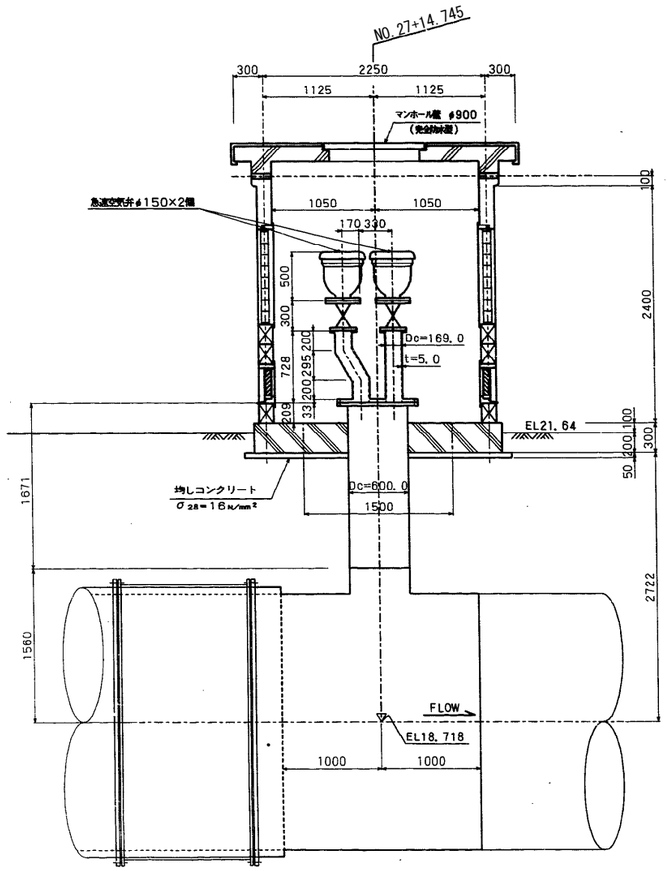

B － B

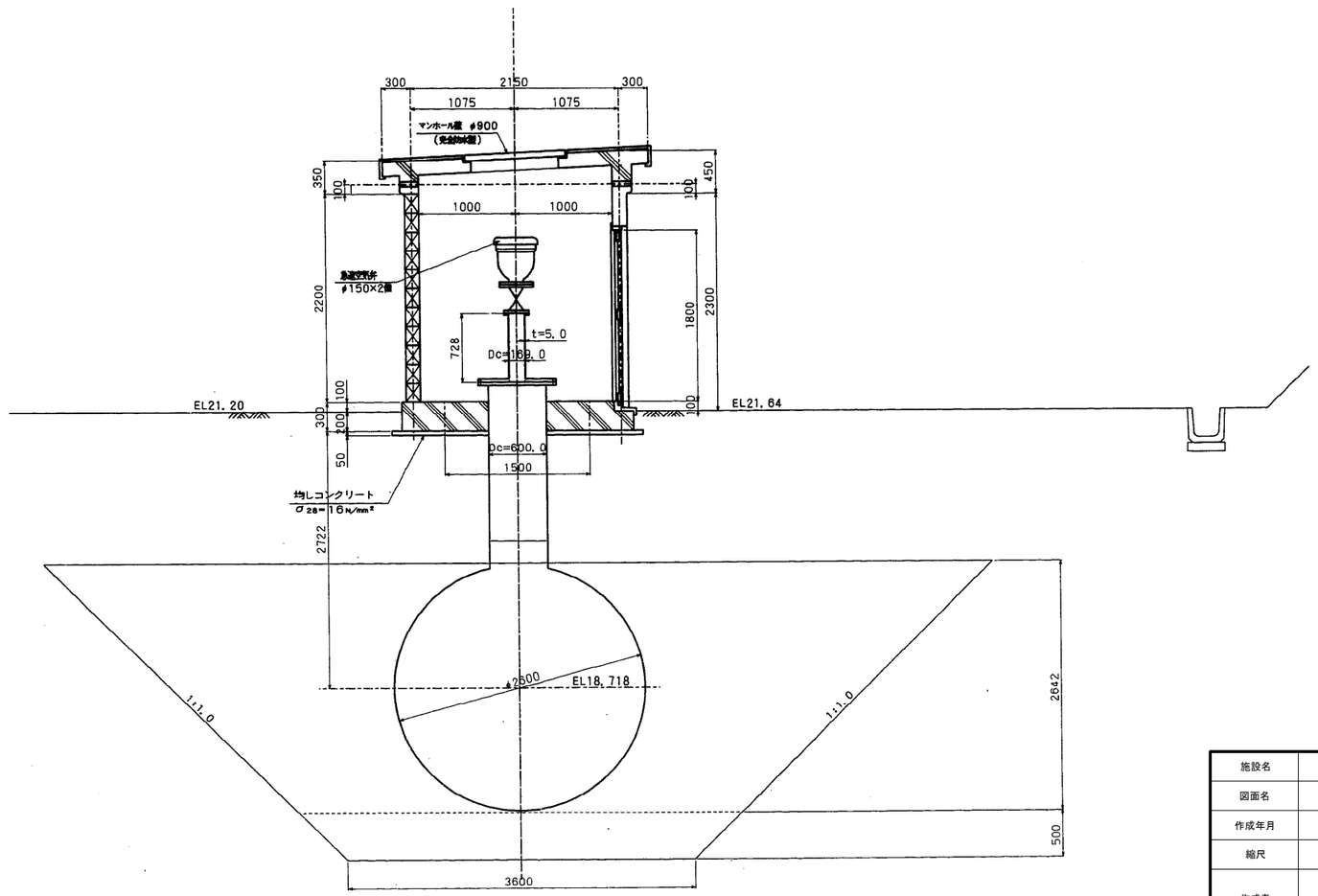

施設名	南部幹線用水路(0312100-1100-20)		
図面名	8号空気弁工（1/2）		
作成年月	平成26年 3月		
縮尺	A1 1:30 A2 1:42	図面番号	8-110/310
作成者	関東農政局　両総農業水利事業所		

8号空気弁工（2/2） S=1：30

No. 27+14.745

上屋詳細図

平　面　図

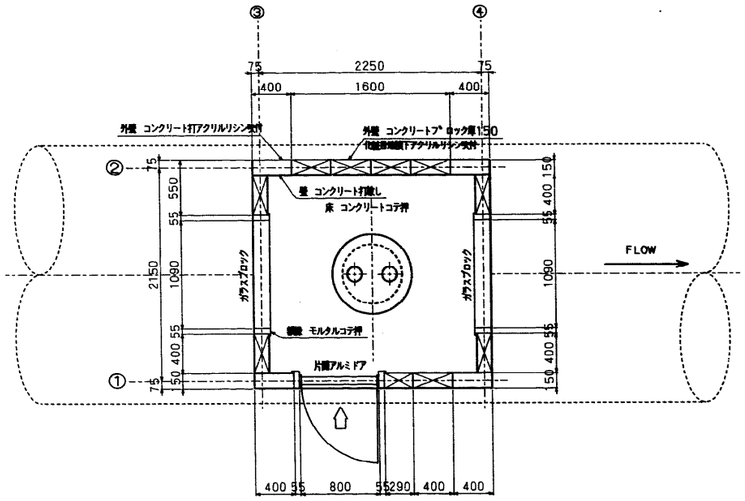

片開アルミドア（H1．80×W0．80）1ヶ所
腰アルミパネル　ステンレス製笠帽ステンレス握玉
（網入型ガラス6．8M／M）
外部シリンダー鍵　内部サムターン鍵

面　積　表

建築面積	4.84㎡	
床面積	4.84㎡	1.4坪

矩　形　図

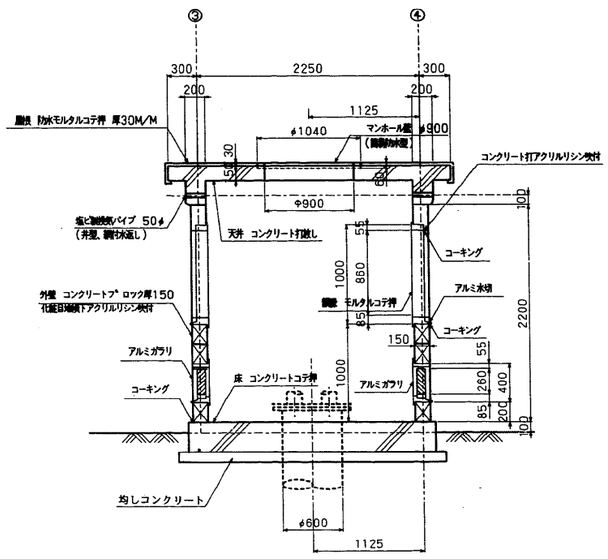

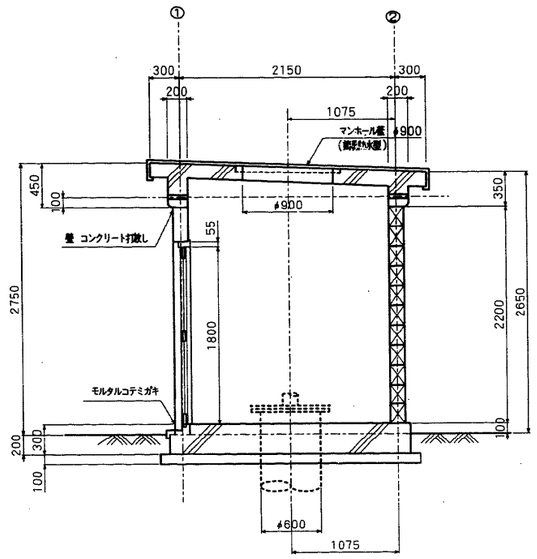

①一立 面 図

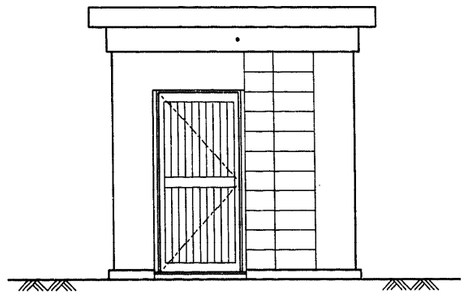

④一立 面 図

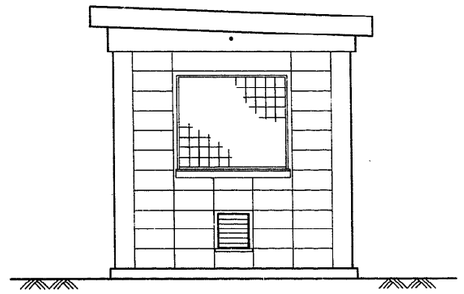

②一立 面 図

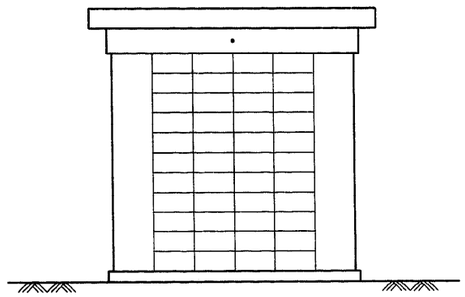

③一立 面 図

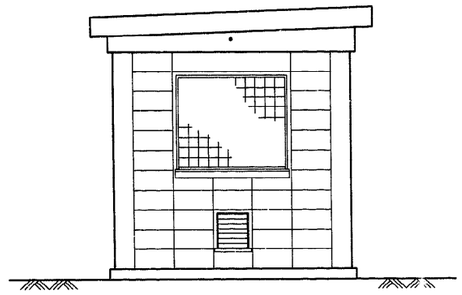

施設名	南部幹線用水路(0312100-1100-20)		
図面名	8号空気弁工（2/2）		
作成年月	平成26年 3月		
縮尺	A1 1:30 A2 1:42	図面番号	8-111/310
作成者	関東農政局　両総農業水利事業所		

4号排泥工（1/3） S=1：50

No. 30+6.000

平面図

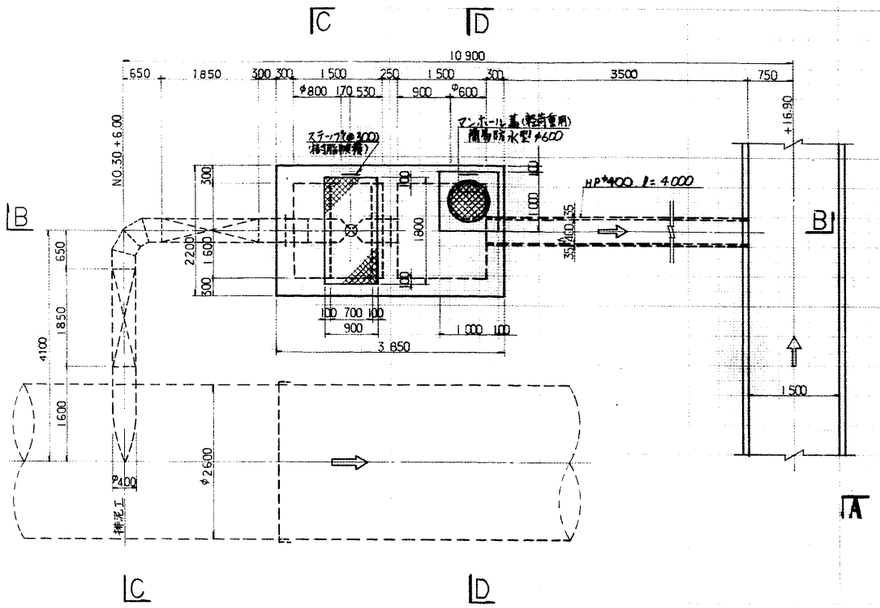

B－B

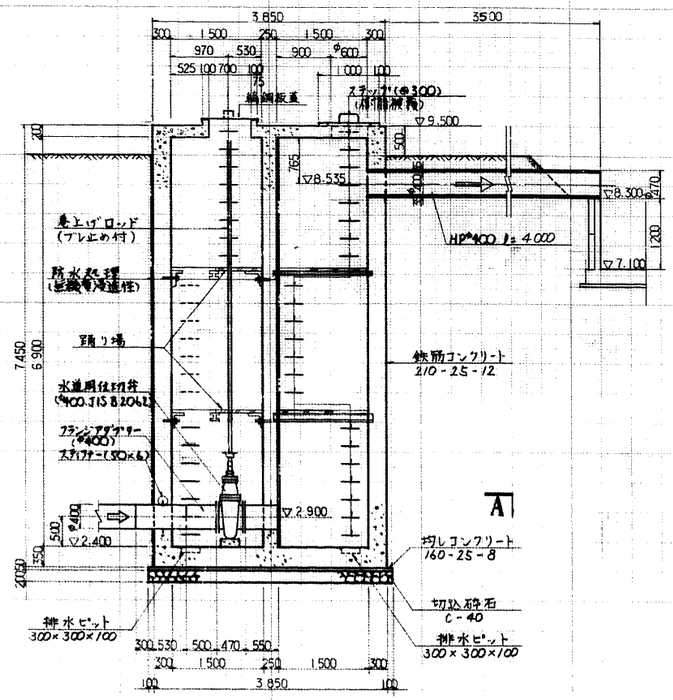

D－D

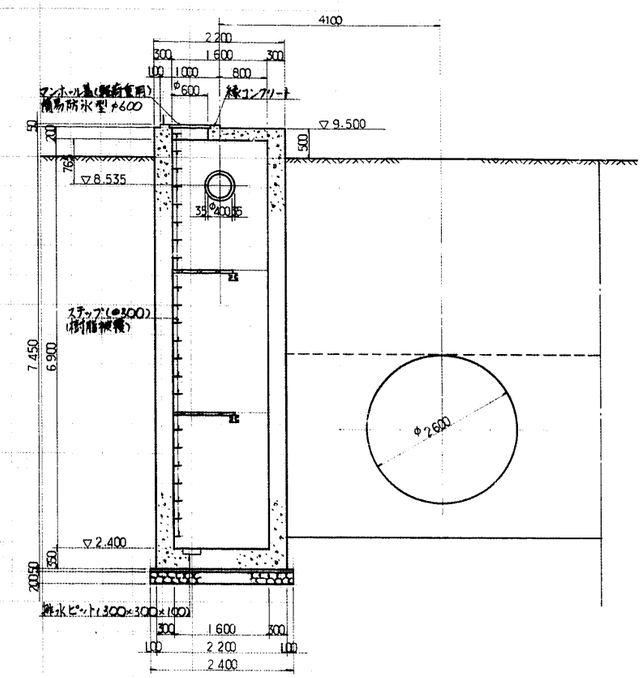

A－A

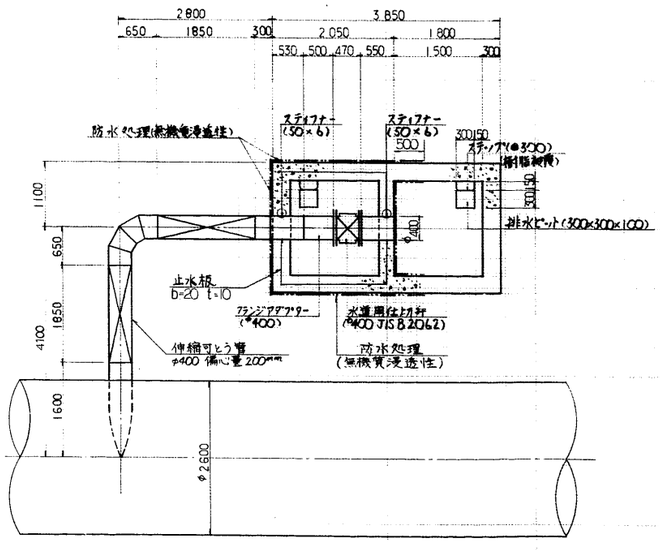

C－C

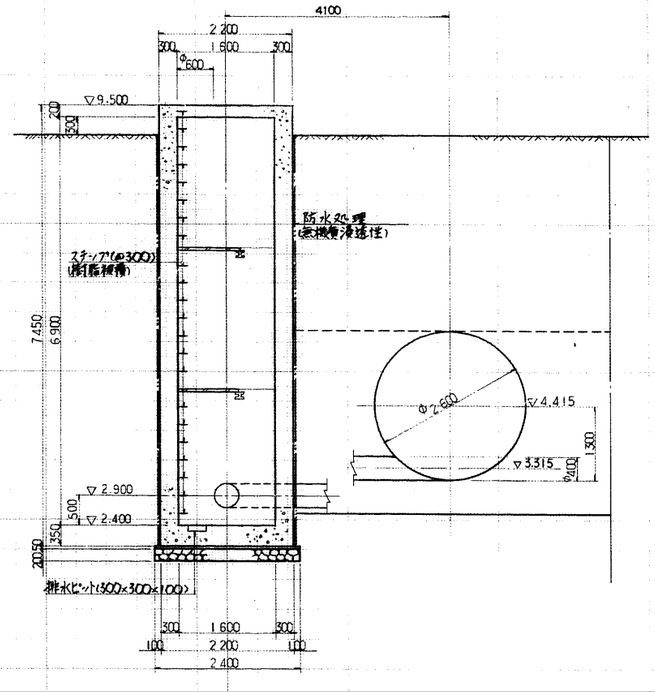

案内図

S=1:200

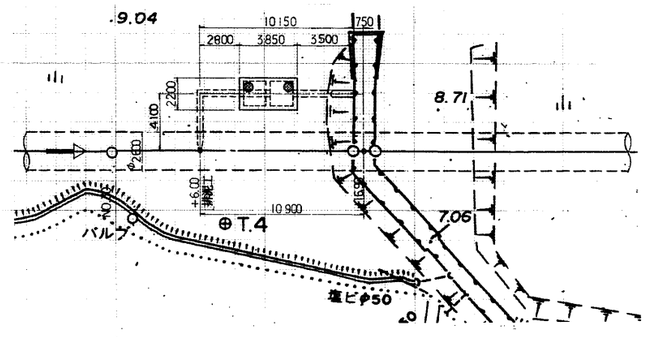

施設名	南部幹線用水路(0312100-1100-20)		
図面名	4号排泥工（1/3）		
作成年月	平成26年 3月		
縮尺	A1 1:50 A2 1:70	図面番号	8-112/310
作成者	関東農政局　両総農業水利事業所		

4号排泥工（2/3）

No. 30+6.000

縞鋼板蓋詳細図

S=1:20

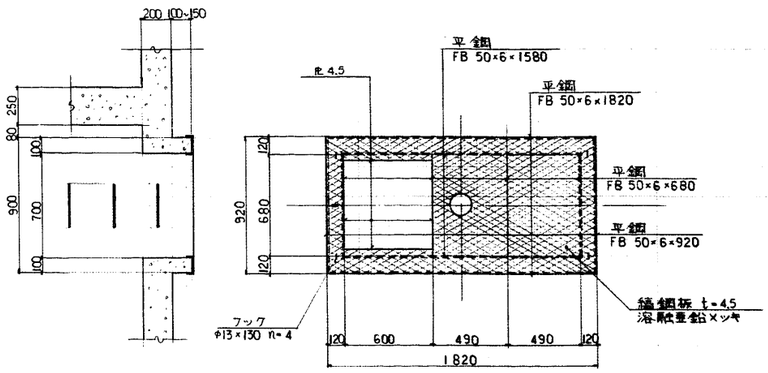

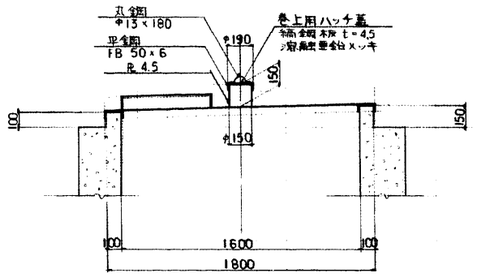

昇降用ハッチ詳細図

S=1:20

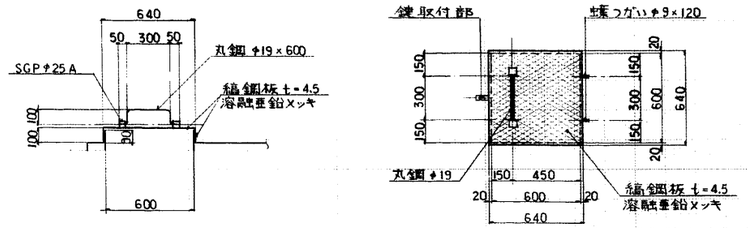

鍵取付部詳細図

S=1:3

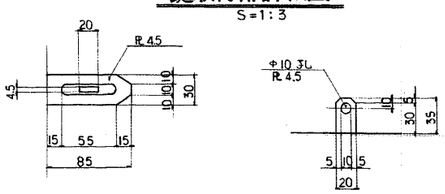

取付詳細図

S=1:3

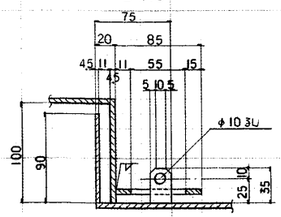

踊場詳細図

S=1:20

平面図（B1）

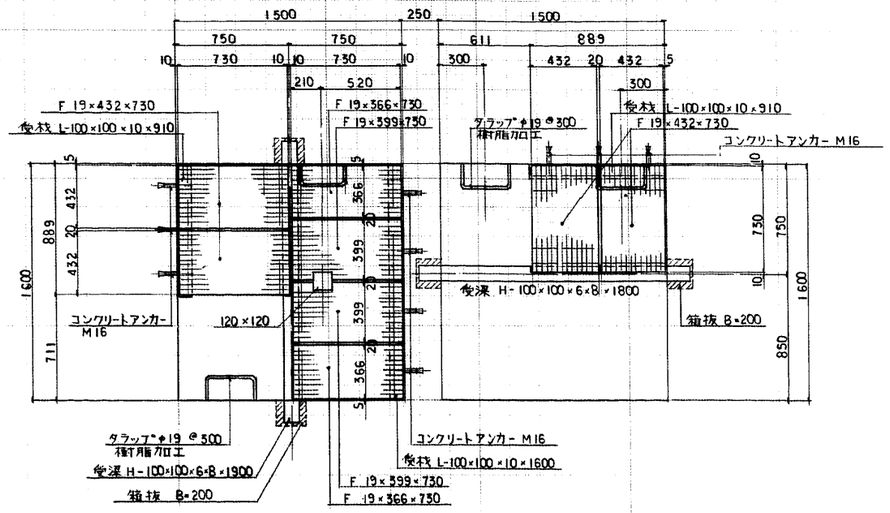

平面図（B2）

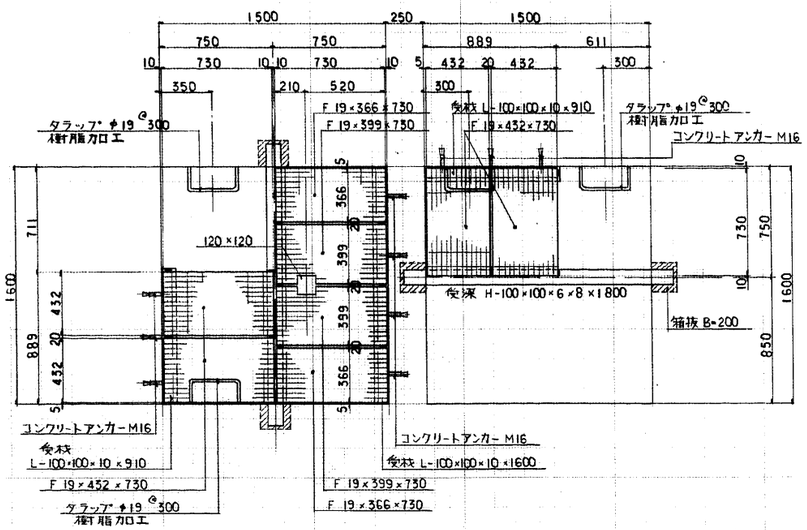

注：金物は溶融亜鉛メッキ塗装とする。

受材詳細図

S=1:10

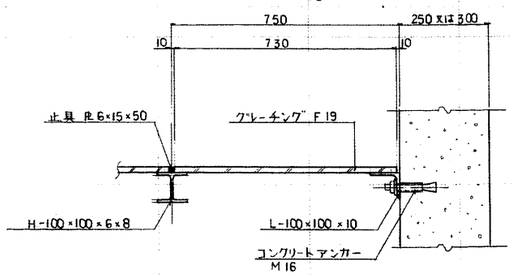

受梁詳細図

S=1:10

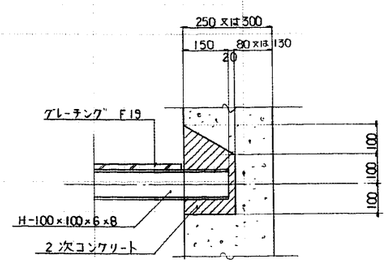

施設名	南部幹線用水路(0312100-1100-20)		
図面名	4号排泥工（2/3）		
作成年月	平成26年 3月		
縮尺	A1 図示	図面番号	8-113/310
作成者	関東農政局　両総農業水利事業所		

4号排泥工（3/3） S=1：50

No. 30+6.000

排泥管縦断面図１ S=1：50

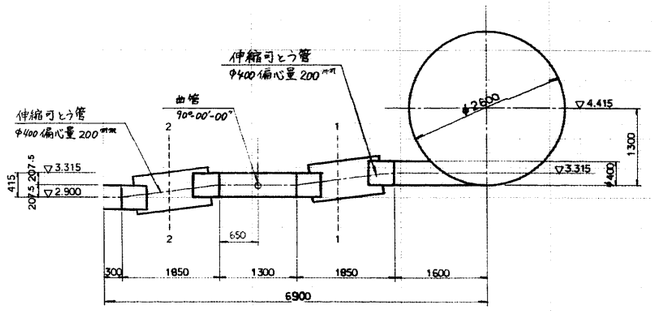

排泥管縦断面図２ S=1：50

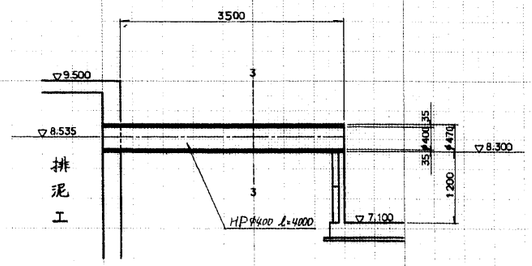

砂基礎標準断面図 S=1：20

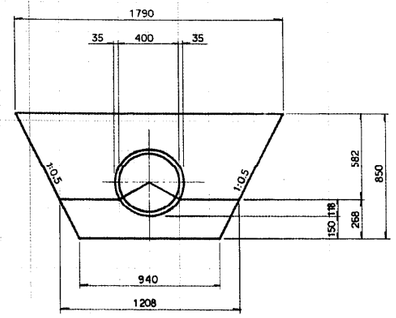

１－１断面図 S=1：50

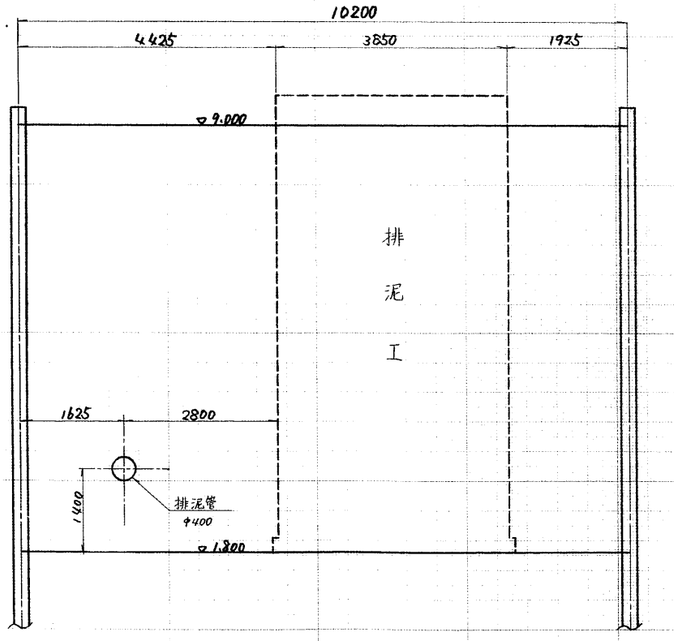

２－２断面図 S=1：50

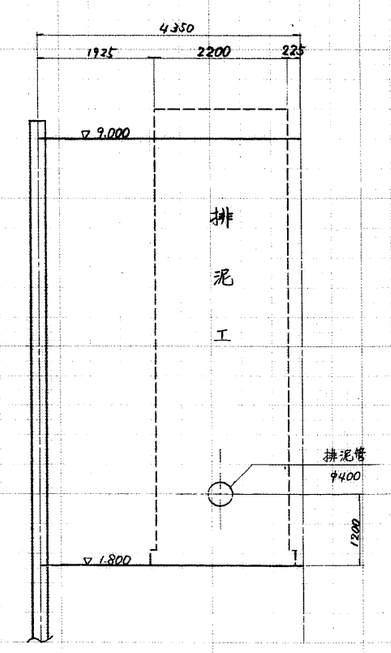

３－３断面図 S=1：50

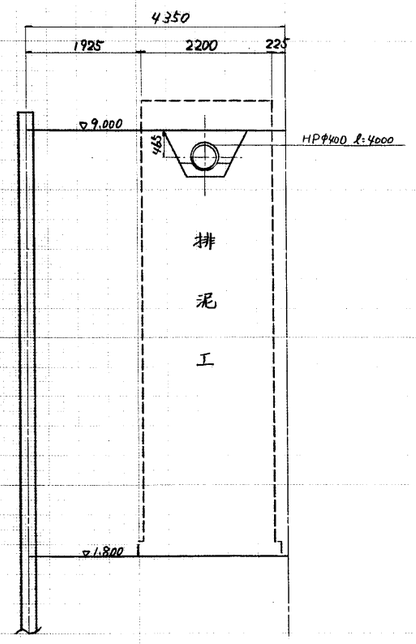

施設名	南部幹線用水路(0312100-1100-20)		
図面名	4号排泥工（3/3）		
作成年月	平成26年 3月		
縮尺	A1 図示	図面番号	8-114/310
作成者	関東農政局　両総農業水利事業所		

1号制水弁工・9号空気弁工（1/2） S=1：50

No. 31+49.915

平　面　図

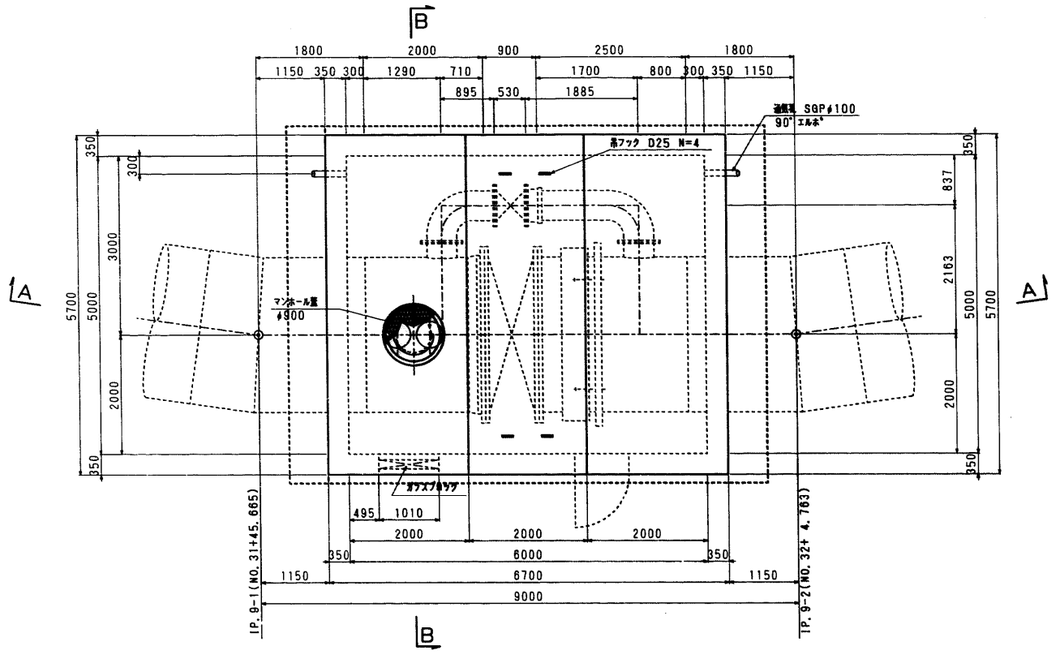

A － A

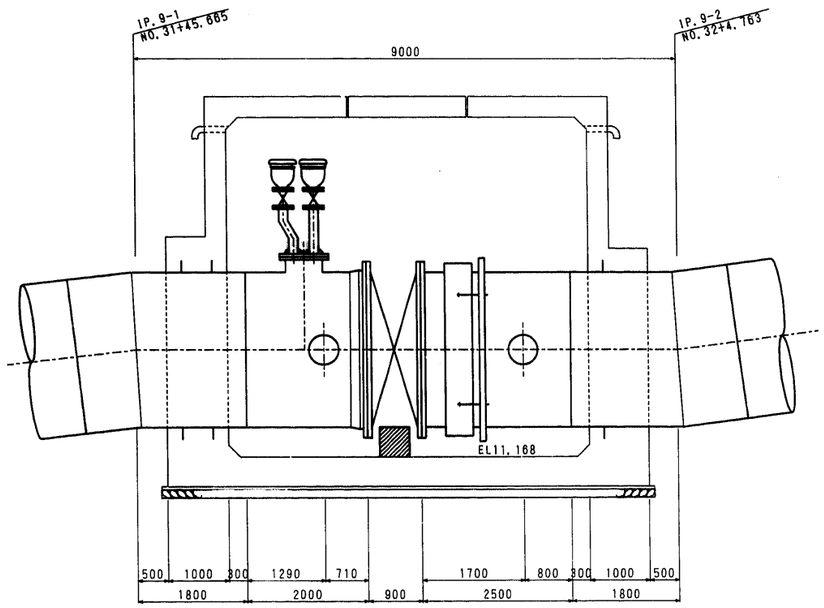

A － A

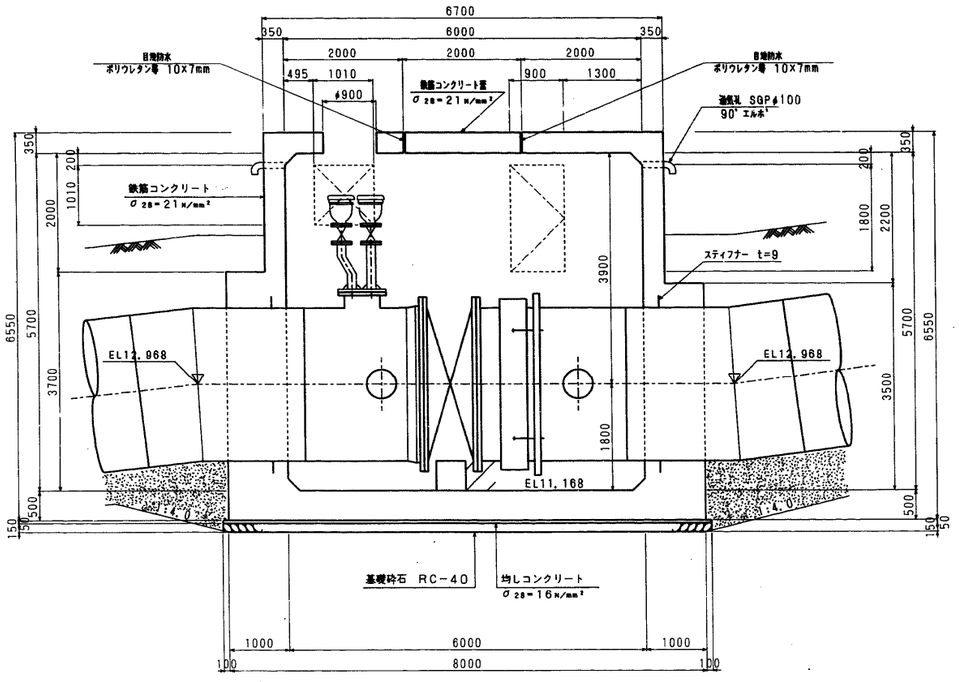

B － B

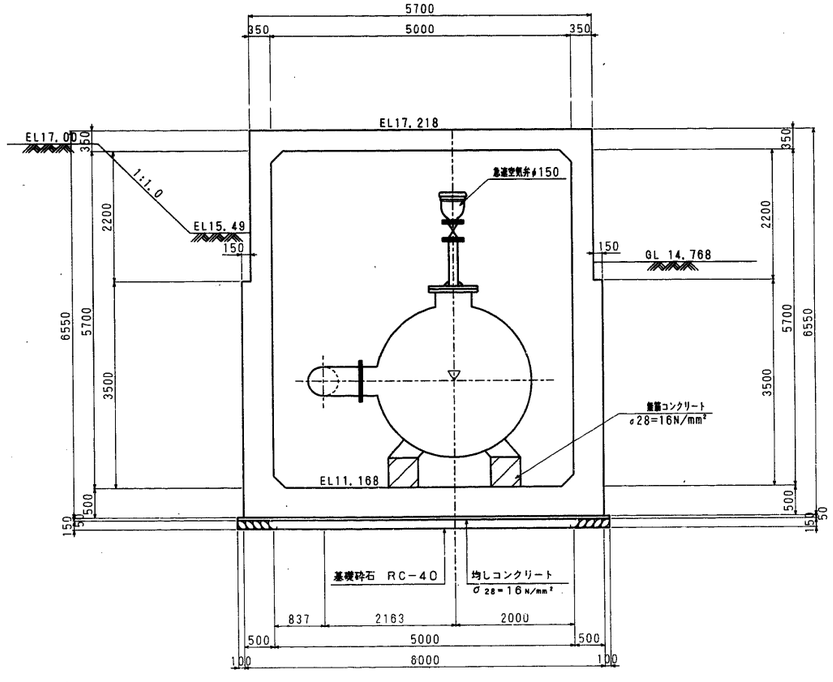

施設名	南部幹線用水路(0312100-1100-20)		
図面名	1号制水弁工・9号空気弁工（1/2）		
作成年月	平成26年 3月		
縮尺	A1 1:50 A2 1:70	図面番号	8-115/310
作成者	関東農政局　両総農業水利事業所		

1号制水弁工・9号空気弁工（2/2） S=1：50

No. 31+49.915

平　面　図
（A － A）

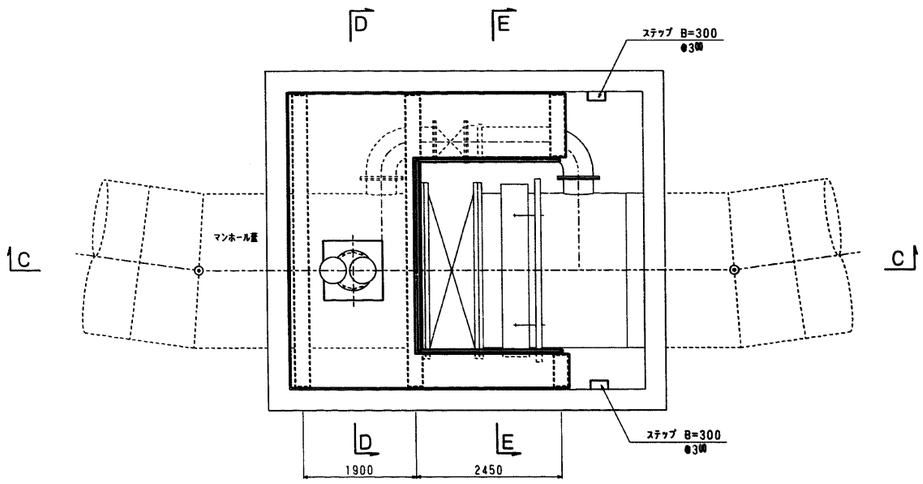

平　面　図

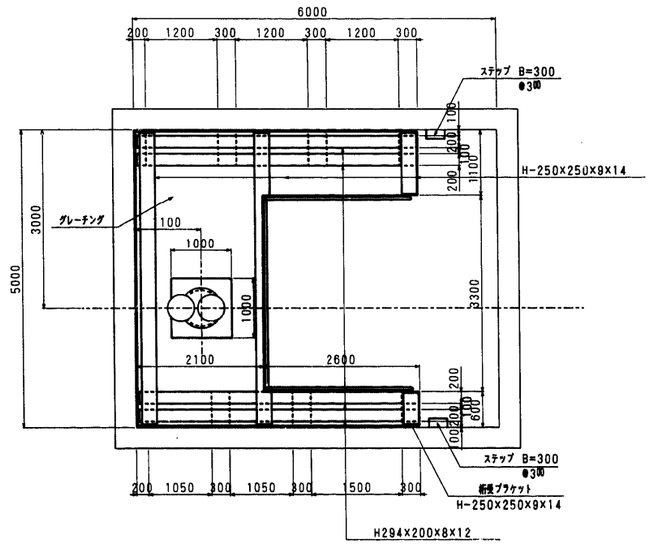

C － C

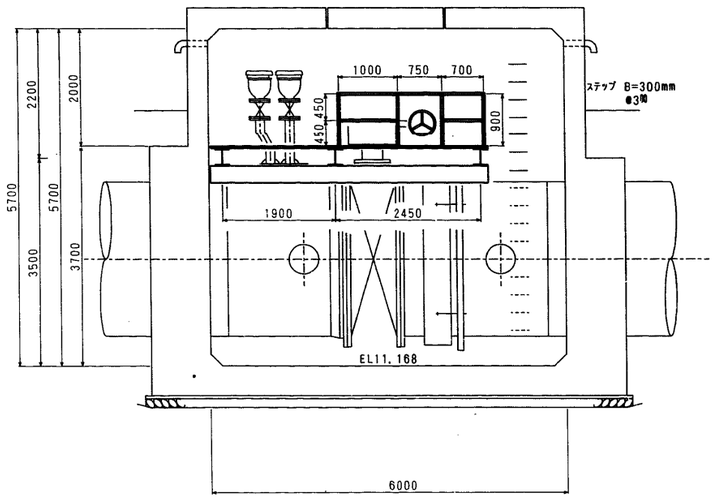

D － D

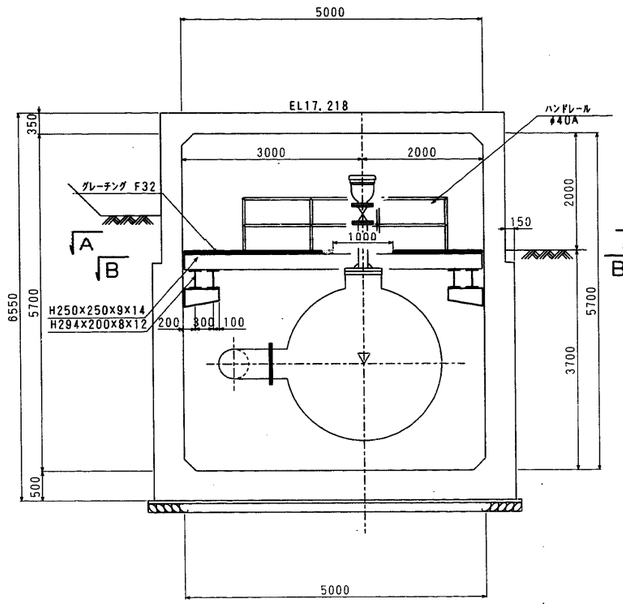

E － E

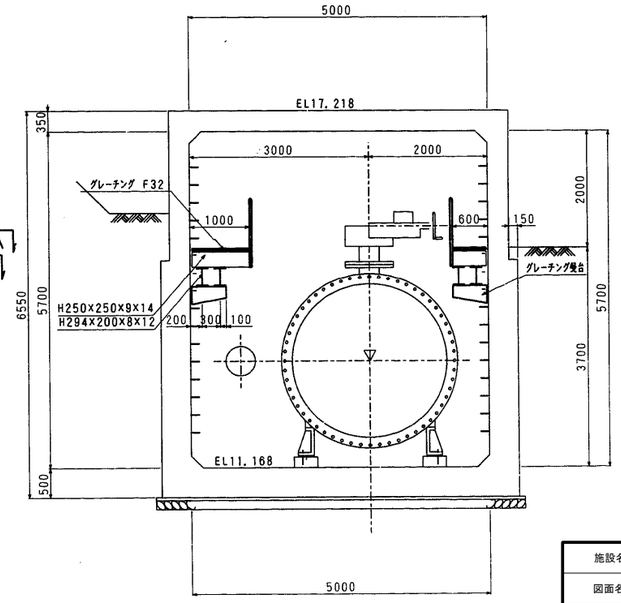

施設名	南部幹線用水路(0312100-1100-20)		
図面名	1号制水弁工・9号空気弁工（2/2）		
作成年月	平成26年 3月		
縮尺	A1 1:50 A2 1:70	図面番号	8-116/310
作成者	関東農政局　両総農業水利事業所		

10号空気弁工（1/3）

No. 33+0.046

空気弁詳細図

S=1:20

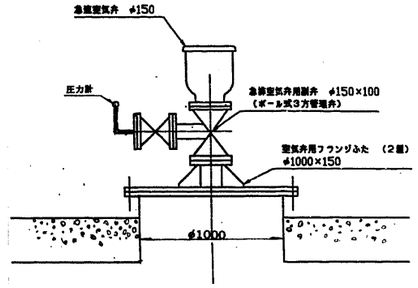

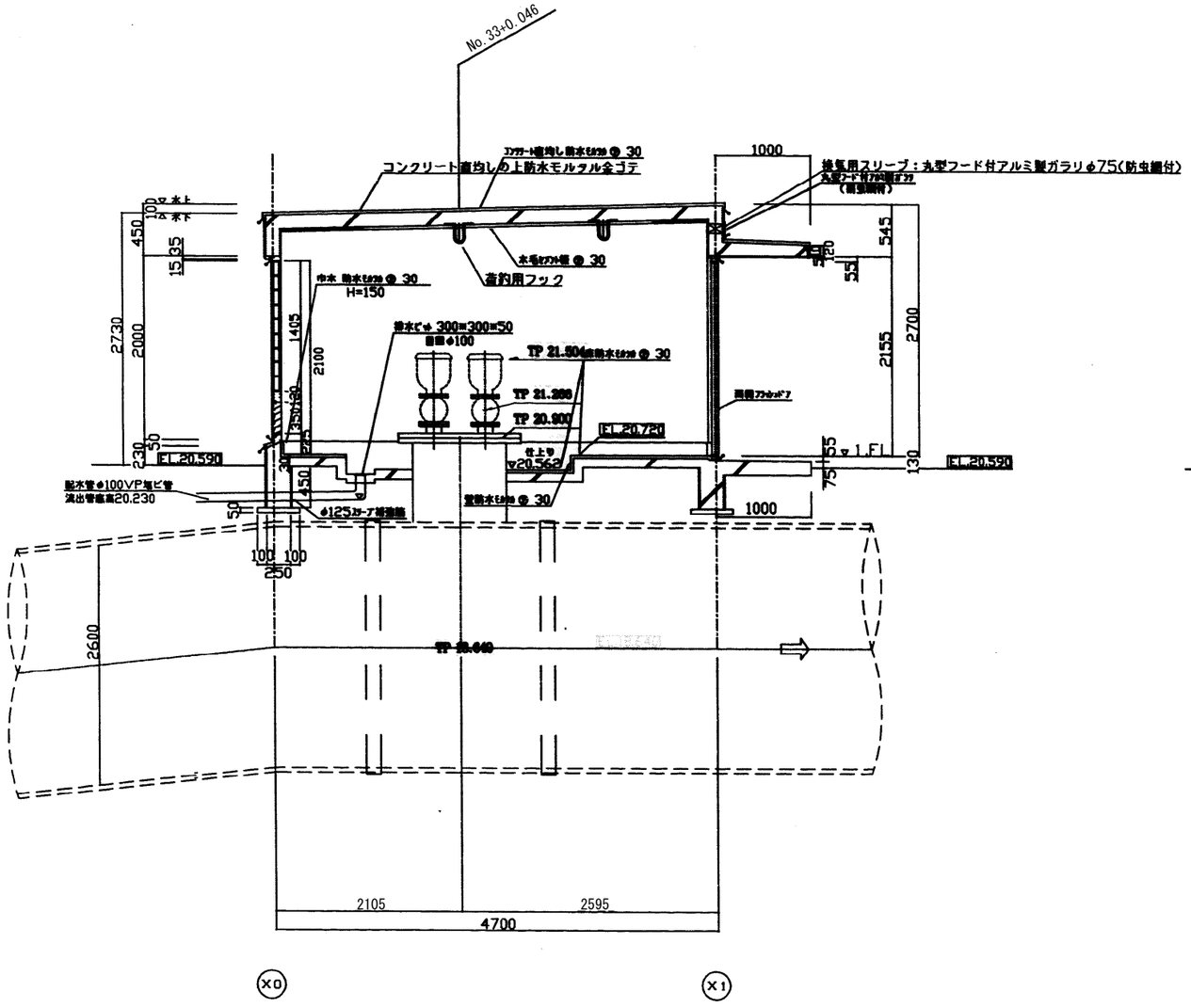

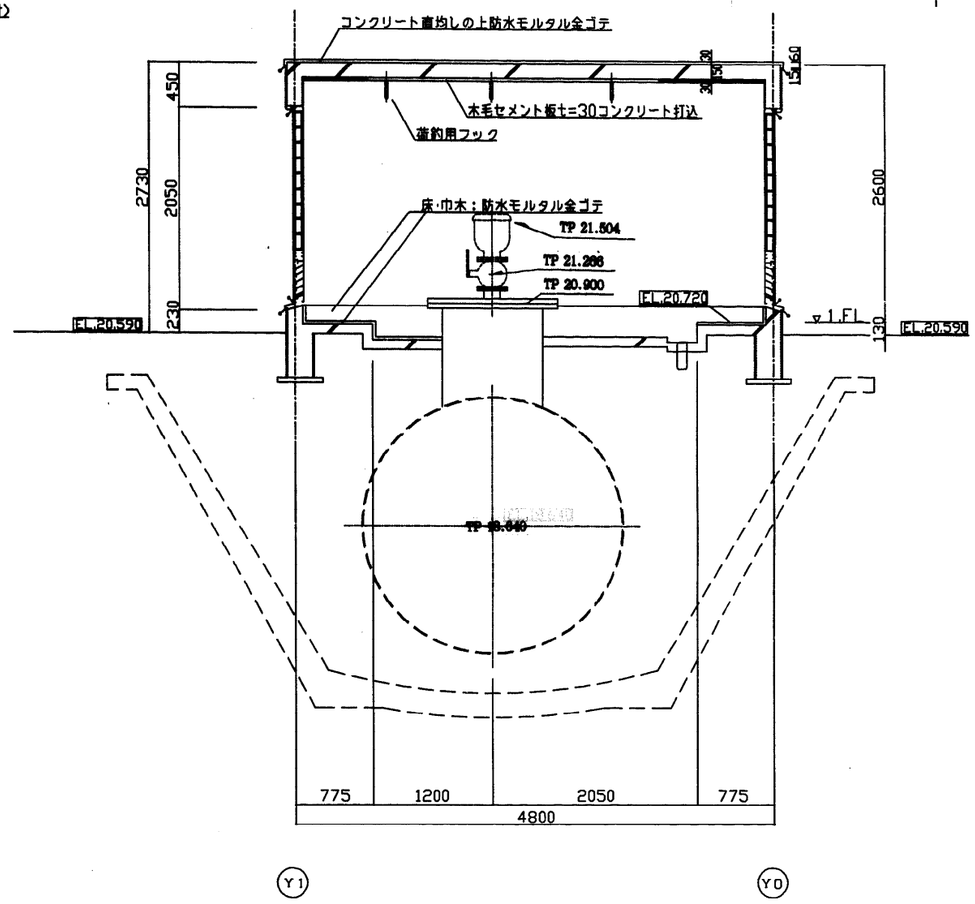

断面詳細図 S=1/30

フック取付詳細図 S=1/10

※ —— は土木工事と建築工事の区分を表す
※ ← はシーリングヶ所を示す

施設名	南部幹線用水路(0312100-1100-20)		
図面名	10号空気弁工（1/3）		
作成年月	平成26年 3月		
縮尺	A1 図示	図面番号	8-117/310
作成者	関東農政局 両総農業水利事業所		

10号空気弁工（2/3）

No. 33+0.046

平面詳細図　S=1/30

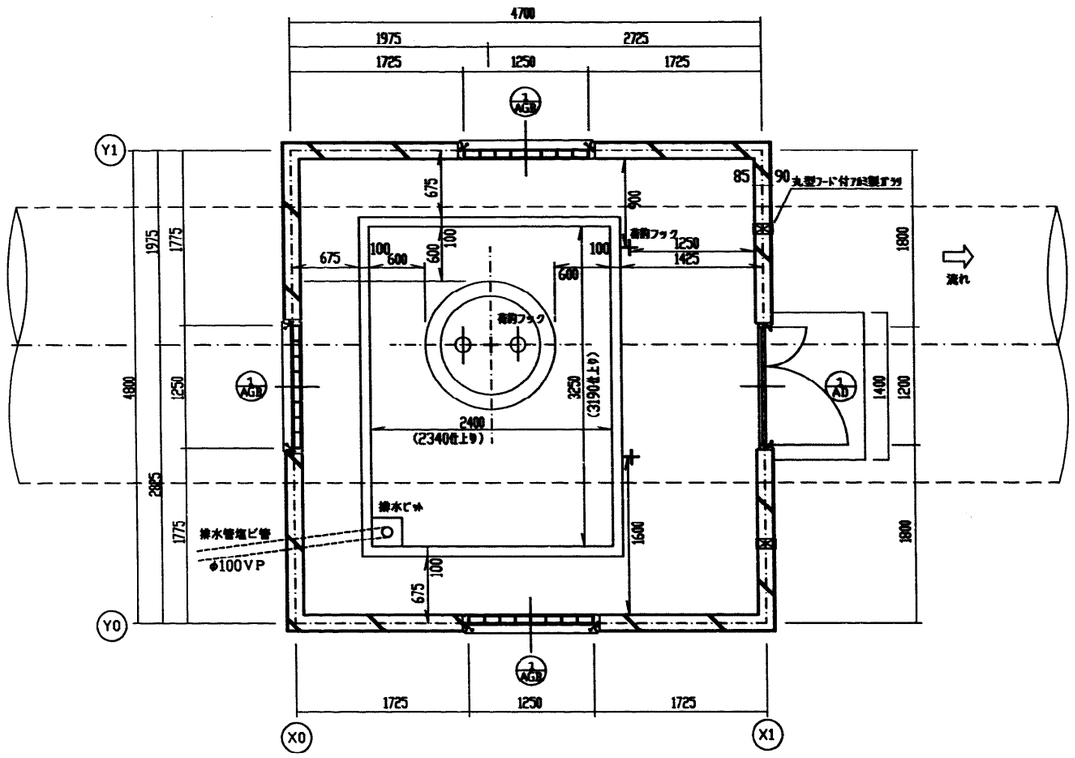

建具表　S=1/50

符号	形式	A1	両開きフラッシュドア	A2	ガラリ付嵌殺し窓		
	数量		1		3		
姿図		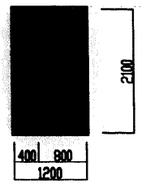		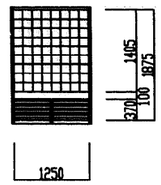			
材質	仕上	アルミ	シルバー	アルミ	シルバー		
見込	硝子	枠:70 扉:35		枠:100	ガラスブロック (145x145x95)		
金物		T番(SUS) 握玉 シリンダー錠 ドアチェック(ストッパー付) フランス落し		附属金物一式 ステンレス防虫ネット(ガラリ部)			
備考		吊掛(下枠)ステンレス		ガラスブロック：遮光遮視タイプ			

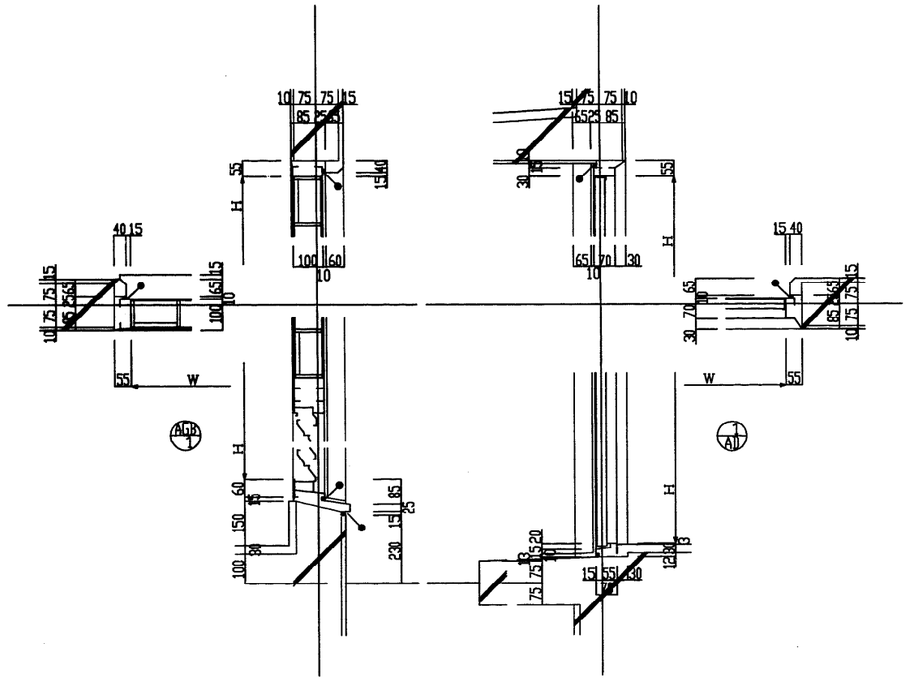

開口部廻り詳細図　S=1/10

※ ―― は土木工事と建築工事の区分を表す
※ ← はシーリングヶ所を示す

施設名	南部幹線用水路(0312100-1100-20)		
図面名	10号空気弁工（2/3）		
作成年月	平成26年 3月		
縮尺	A1 図示	図面番号	8-118/310
作成者	関東農政局　両総農業水利事業所		

10号空気弁工（3/3） S=1：100

No. 33+0. 046

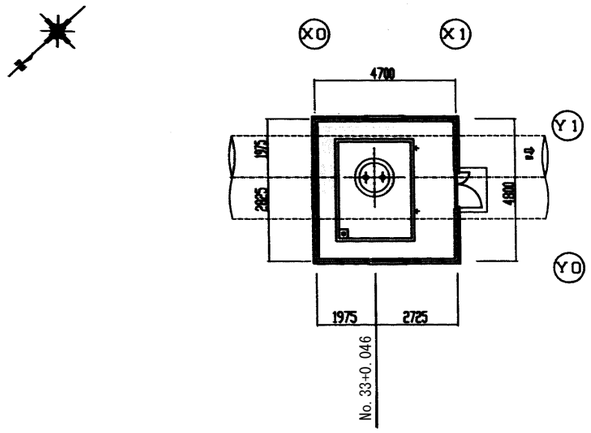

１０号空気弁室 平面図 S=1/100（22.56 m²）

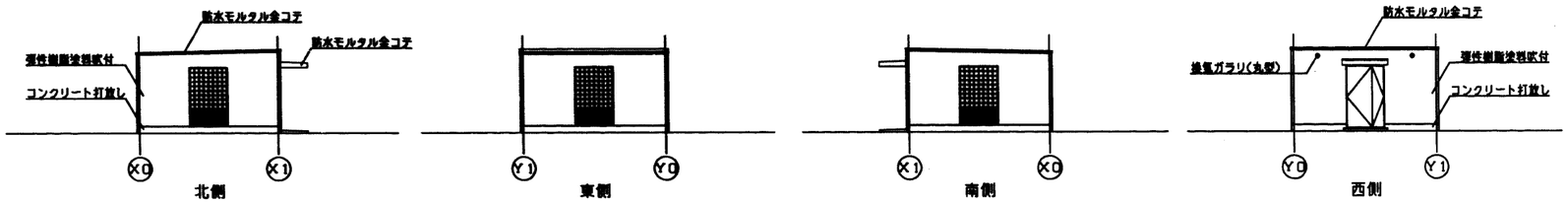

１０号空気弁室 立面図 S=1/100

外部仕上表

屋根	コンクリート直均し＋防水モルタル金コテ押え	開口部	アルミドア・サッシュ・ガラリ：アルマイト仕上(シルバー) ガラス：ガラスブロック(150角)	外部金物	換気ガラリ：丸型フード付アルミ製φ75 防虫網付（No.1×2ヶ所）
外壁	コンクリート打放の上アクリル系弾性樹脂塗料吹付 外巾木：コンクリート打放し	庇	コンクリート直均し＋防水モルタル金コテ押え 軒裏：アクリル系弾性樹脂塗料吹付	その他	

内部仕上表

	階	室名	天井高	床 下地	床 仕上	巾木 仕上	巾木 高さ	巾木 塗装	壁 下地	壁 仕上	壁 塗装	天井 下地	天井 仕上	天井 塗装	備考
No.1		空気弁室	直天	C	コンクリート下地防水モルタル金コテ	防水モルタル	150		C	コンクリート素地		C	木毛セメント板t=30(ｺﾝｸﾘｰﾄ打込)		荷釣用フック：鋼製(チェーンブロック1.0ｔ用)溶融亜鉛メッキ
		階段	直天	C	コンクリート下地防水モルタル金コテ				C	防水モルタル金コテ		－	－		ノンスリップ：ステンレス製(HL)
		点検ピット	直天	C	コンクリート下地防水モルタル金コテ				C	防水モルタル金コテ		－	－		手　摺：ステンレス製(HL)パイプ

特記事項

01. 防水モルタルは、防水材製造会社指定の容積比により防水材をを混和するものとする
02. ステンレスは、SUS304を使用する
03. シーリング材は、コンクリート打継部及び一般的な内外部は、ポリウレタン系シーリング材
　　外部開口部及び建具廻りは、ポリサルファイド系シーリング材とする
04. アクリル系弾性樹脂塗料吹付は、小粒ユズ肌複層模様とする
05. アルミ製建具は、セミオーダー製品とし、遮音性能20db以上耐風圧200kgf/m²以上とする
06. 特記無き場合は、建設大臣官房官庁営繕部監修 建築工事共通仕様書による

凡　例

C ：コンクリート
CB ：コンクリートブロック
M ：モルタル
AM ：エアーモルタル
W ：木造
LGS：軽量鉄骨
PB ：石膏ボード
OP ：合成樹脂合成ペイント
EP ：合成エマルジョンペイント（ビニル系）
AEP：合成エマルジョンペイント（アクリル系）
OS ：オイルステイン
CL ：クリヤラッカー

施設名	南部幹線用水路(0312100-1100-20)		
図面名	10号空気弁工（3/3）		
作成年月	平成26年 3月		
縮尺	A1 1:100 A2 1:141	図面番号	8-119/310
作成者	関東農政局　両総農業水利事業所		

11号空気弁工（1/3）

No. 40+48.800

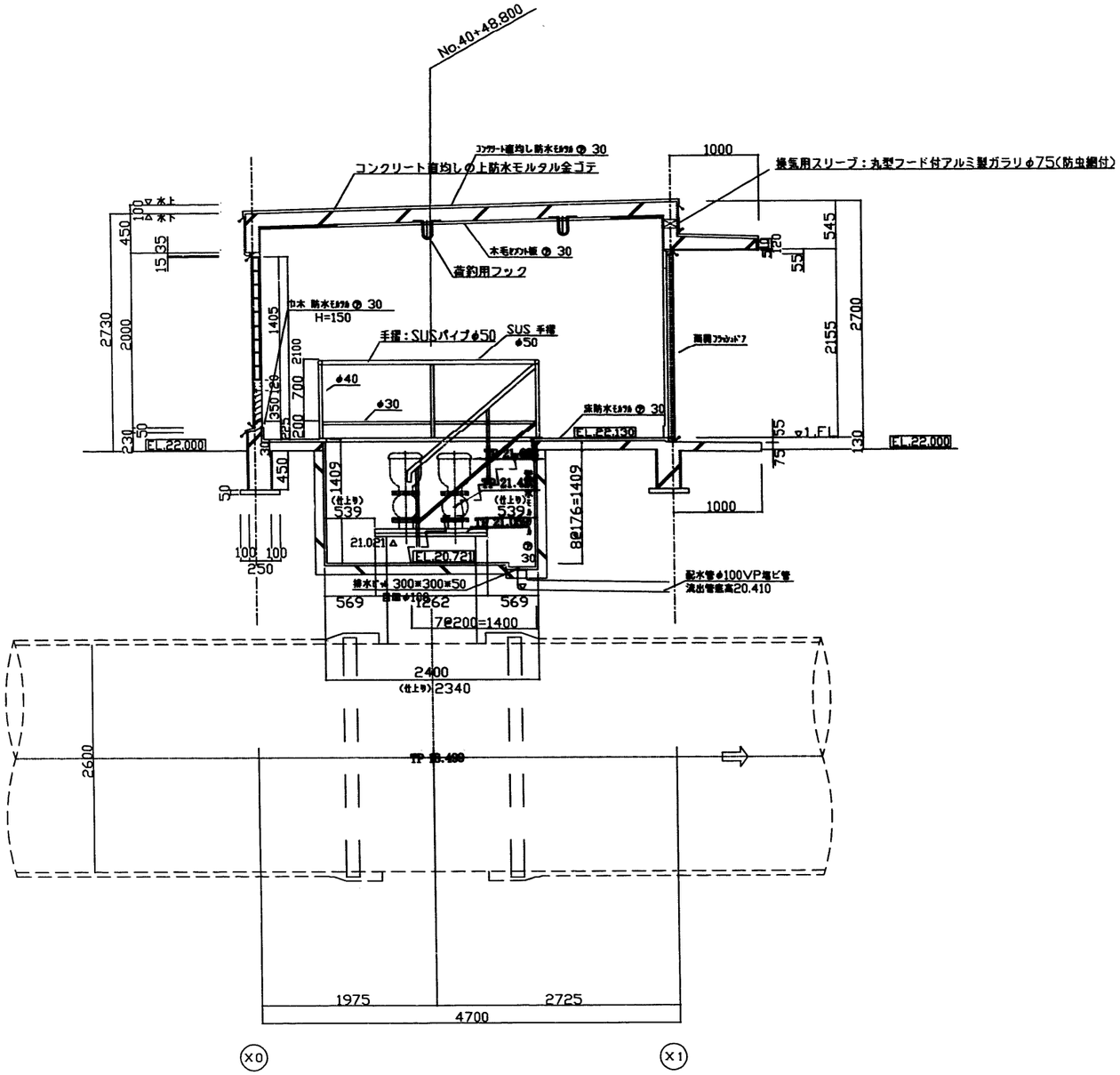

空気弁詳細図

S=1:20

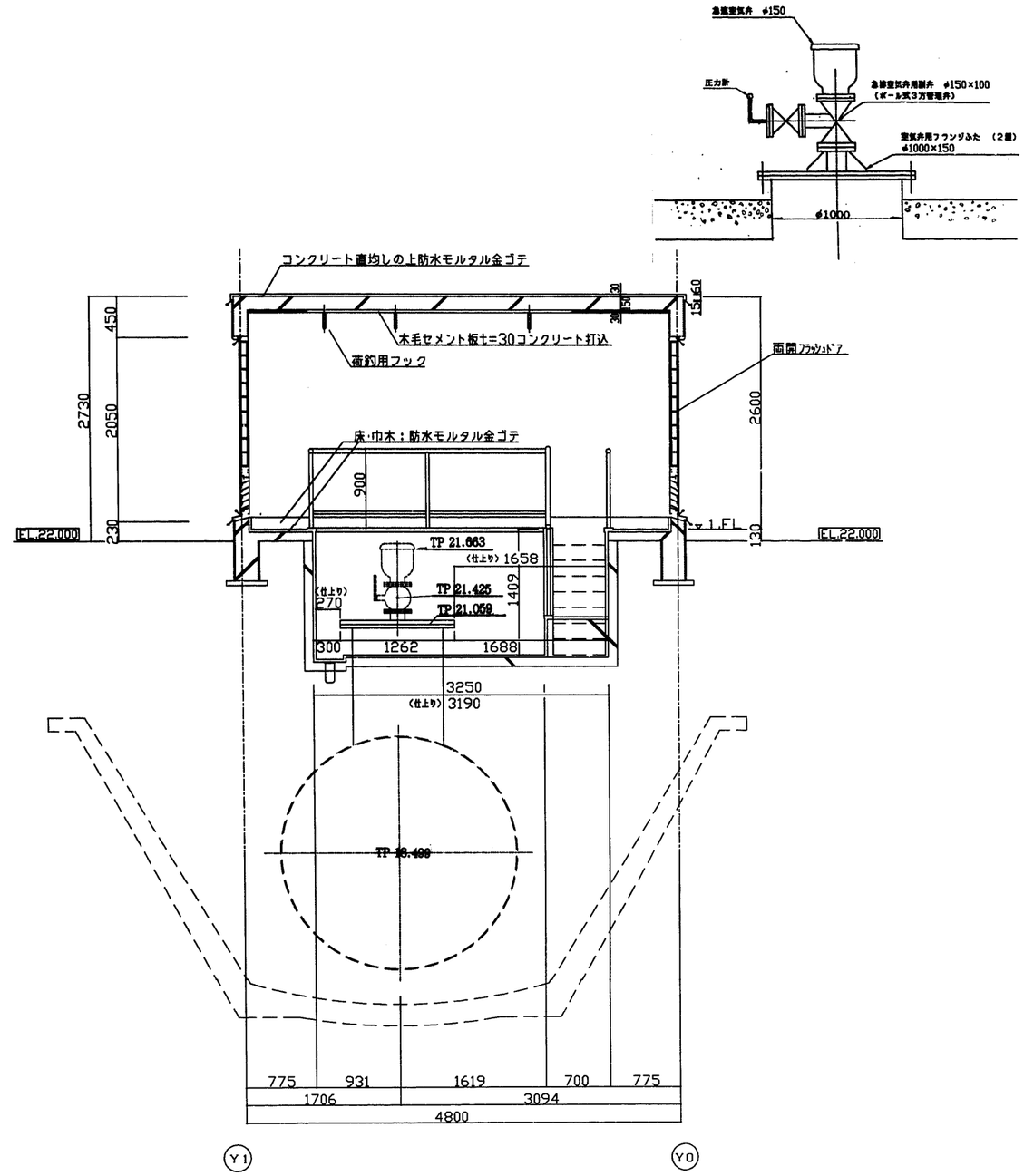

断面詳細図 S=1/30

フック取付詳細図 S=1/10

※ —— は土木工事と建築工事の区分を表す
※ ←— はシーリングヶ所を示す

施設名	南部幹線用水路(0312100-1100-20)		
図面名	11号空気弁工（1/3）		
作成年月	平成26年 3月		
縮尺	A1 図示	図面番号	8-120/310
作成者	関東農政局 両総農業水利事業所		

11号空気弁工 (2/3)

No. 40+48.800

平面詳細図 S=1/30

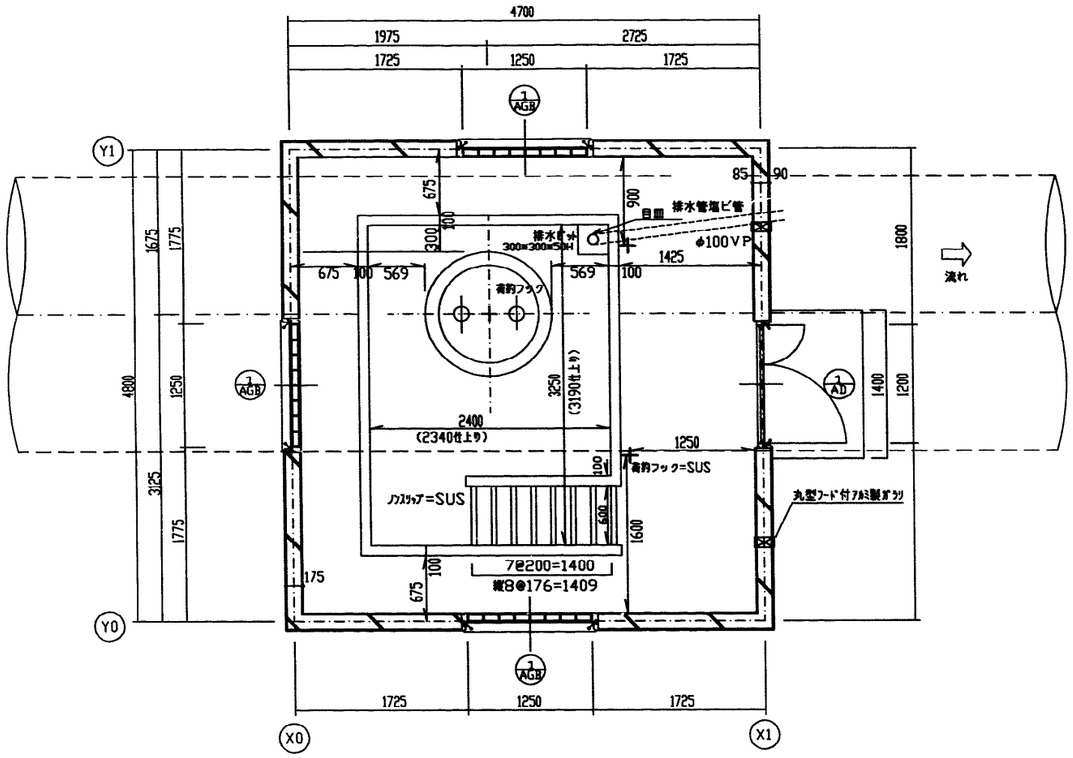

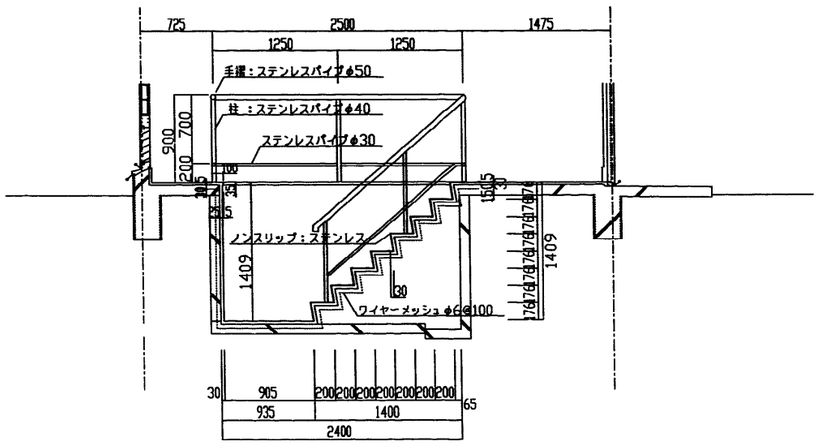

階段部分 断面詳細図 S=1/30

建具表 S=1/50

符号							
形式		AD	両開きフラッシュドア	AGB	ガラリ付嵌殺し窓		
数量			1		3		
姿図		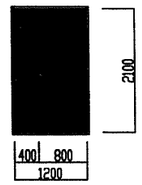		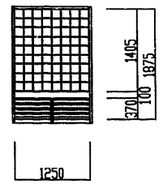			
材質	仕上	アルミ	シルバー	アルミ	シルバー		
見込	硝子	枠:70 扉:35		枠:100	ガラスブロック (145x145x95)		
金物		T番(SUS) 握玉 シリンダー錠 ドアチェック(ストッパー付) フランス落し		附属金物一式 ステンレス防虫ネット(ガラリ部)			
備考		蓄擦(下枠)ステンレス		ガラスブロック：透光透視タイプ			

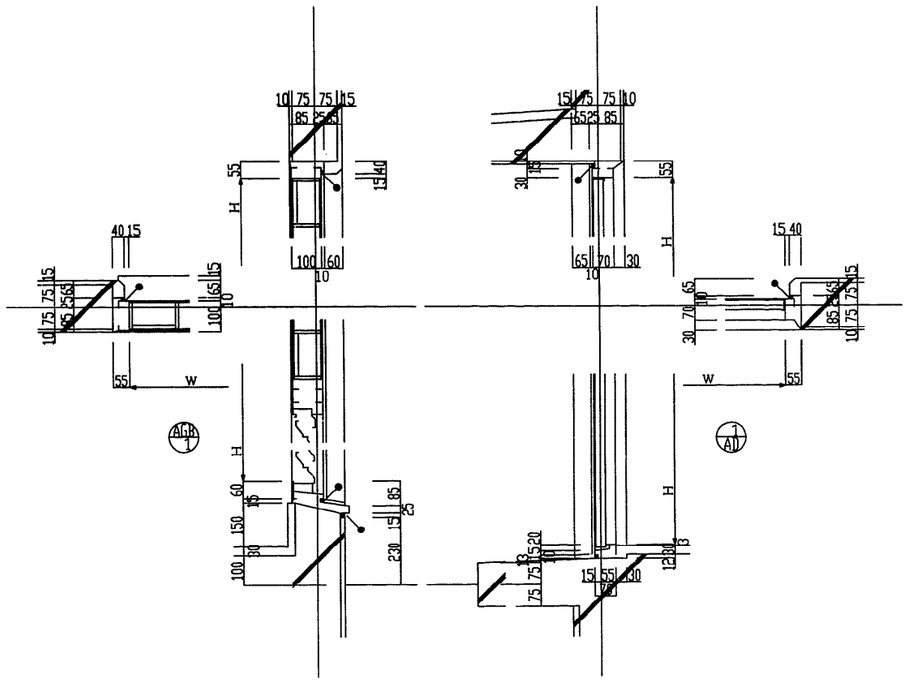

開口部廻り詳細図 S=1/10

※ —— は土木工事と建築工事の区分を表す
※ ←— はシーリングヶ所を示す

施設名	南部幹線用水路(0312100-1100-20)		
図面名	11号空気弁工 (2/3)		
作成年月	平成26年 3月		
縮尺	A1 図示	図面番号	8-121/310
作成者	関東農政局 両総農業水利事業所		

11号空気弁工（3/3） S=1：100

No. 40+48. 800

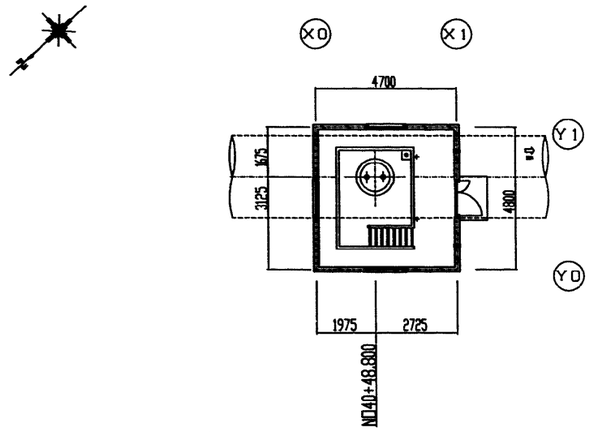

１１号空気弁室 平面図 S=1/100（22.56 ㎡）

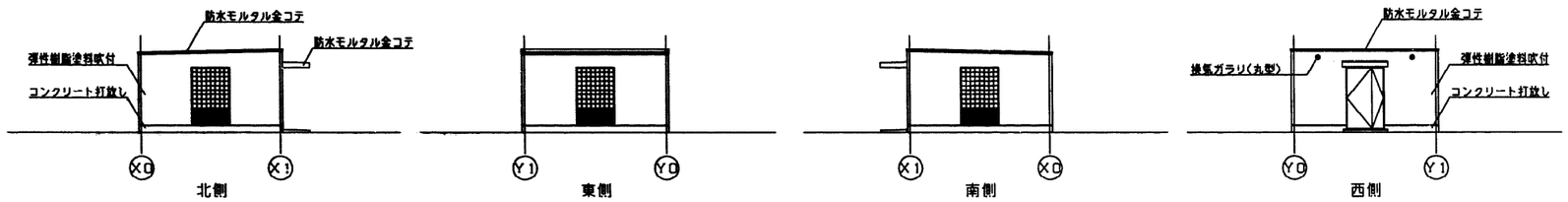

１１号空気弁室 立面図 S=1/100

外部仕上表

屋根	コンクリート直均し＋防水モルタル金コテ押え	開口部	アルミドア･サッシュ･ガラリ：アルマイト仕上(シルバー) ガラス：ガラスブロック(150角)	外部金物	換気ガラリ：丸型フード付アルミ製φ75 防虫網付（No.1×2ヶ所）
外壁	コンクリート打放の上アクリル系弾性樹脂塗料吹付 外巾木：コンクリート打放し	庇	コンクリート直均し＋防水モルタル金コテ押え 軒裏：アクリル系弾性樹脂塗料吹付	その他	

内部仕上表

	階	室名	天井高	床		巾木			壁			天井			備考
				下地	仕上	仕上	高さ	塗装	下地	仕上	塗装	下地	仕上	塗装	
No.1		空気弁室	直天	C	コンクリート下地防水モルタル金コテ	防水モルタル	150		C	コンクリート素地		C	木毛セメント板t=30(ｺﾝｸﾘｰﾄ打込)		荷釣用フック：鋼製(チェーンブロック1.0ｔ用)溶融亜鉛メッキ
		階段	直天	C	コンクリート下地防水モルタル金コテ				C	防水モルタル金コテ		―	―		ノンスリップ：ステンレス製(HL)
		点検ピット	直天	C	コンクリート下地防水モルタル金コテ				C	防水モルタル金コテ		―	―		手 摺 ：ステンレス製(HL)パイプ

特記事項

01. 防水モルタルは、防水材製造会社指定の容積比により防水材をを混和するものとする
02. ステンレスは、SUS304を使用する
03. シーリング材は、コンクリート打継部及び一般的な内外部は、ポリウレタン系シーリング材
外部開口部及び建具廻りは、ポリサルファイド系シーリング材とする
04. アクリル系弾性樹脂塗料吹付は、小笠ユズ肌複層模様とする
05. アルミ製建具は、セミオーダー製品とし、遮音性能20db以上耐風圧200kgf/m²以上とする
06. 特記無き場合は、建設大臣官房官庁営繕部監修 建築工事共通仕様書による

凡 例

C ：コンクリート
CB ：コンクリートブロック
M ：モルタル
AM ：エアーモルタル
W ：木造
LGS：軽量鉄骨
PB ：石膏ボード
OP ：合成樹脂合成ペイント
EP ：合成エマルジョンペイント（ビニル系）
AEP：合成エマルジョンペイント（アクリル系）
OS ：オイルステイン
CL ：クリヤラッカー

施設名	南部幹線用水路(0312100-1100-20)		
図面名	11号空気弁工（3/3）		
作成年月	平成26年 3月		
縮尺	A1 1:100 A2 1:141	図面番号	8-122/310
作成者	関東農政局 両総農業水利事業所		

12号空気弁工（1/3）

No. 56+39.218

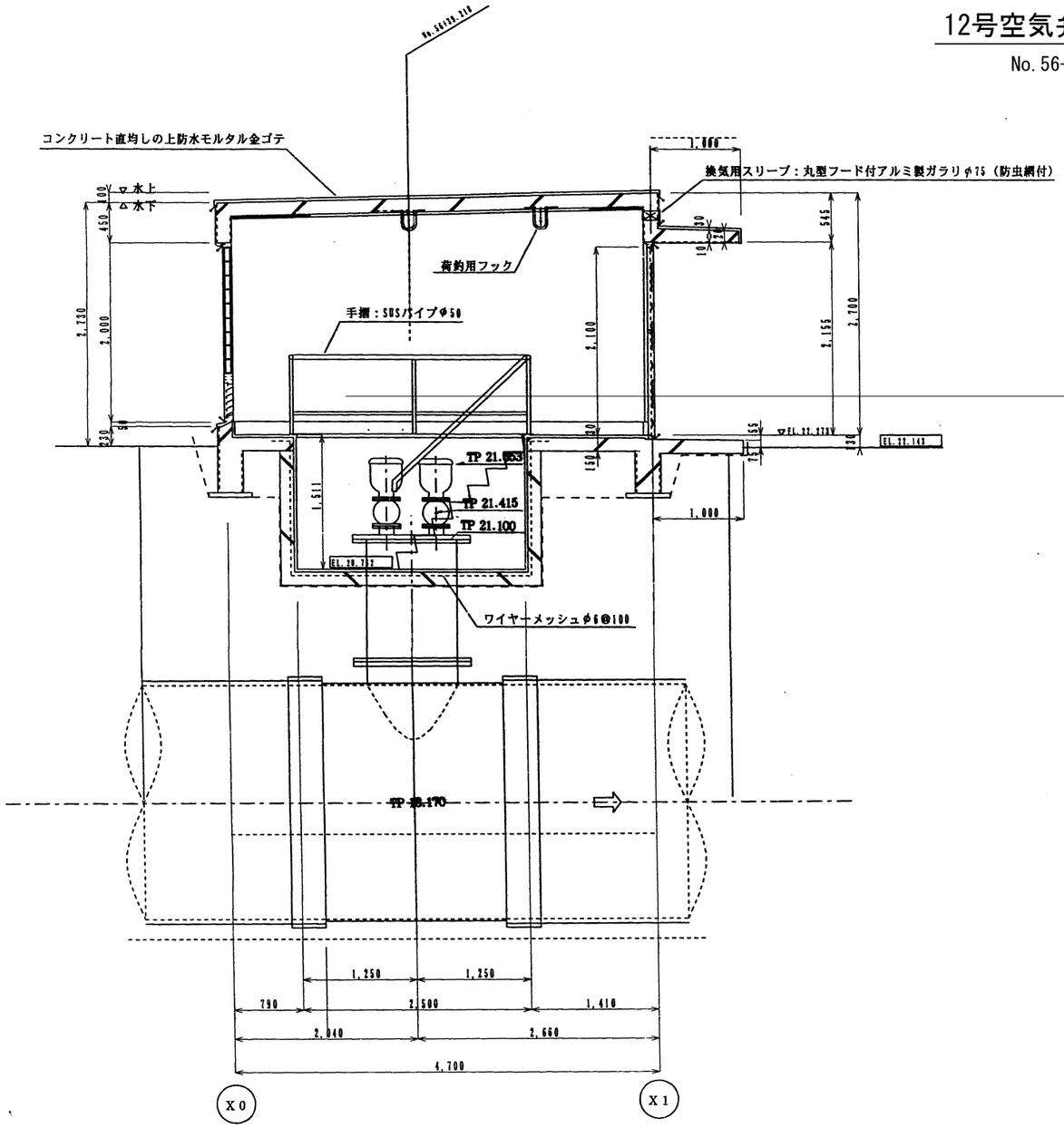

断面詳細図　S=1/30

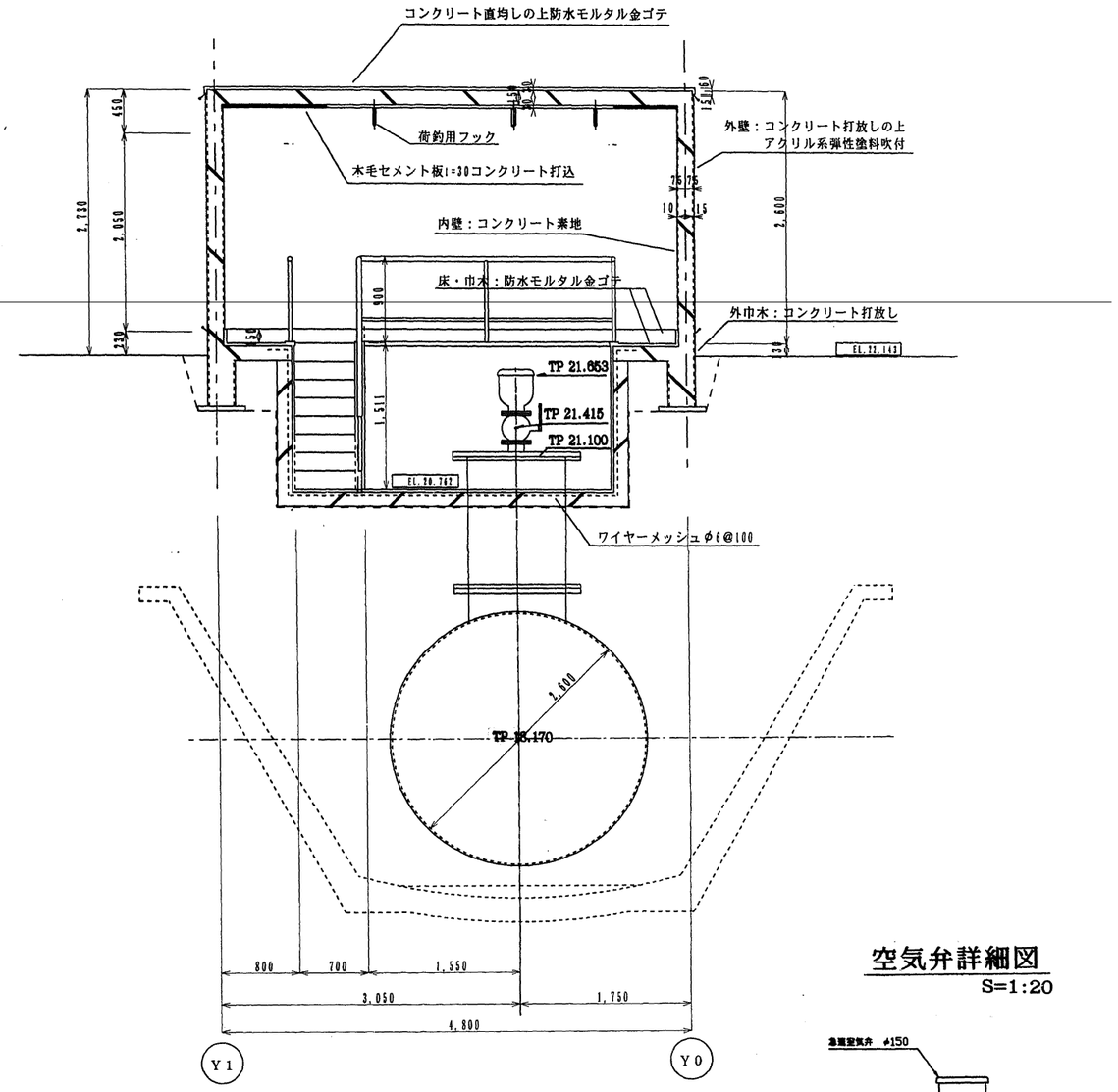

空気弁詳細図

S=1:20

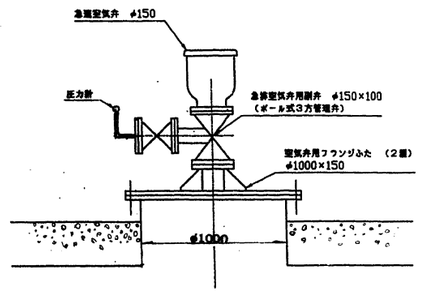

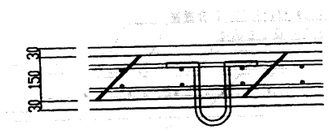

フック取付詳細図　S=1/10

施設名	南部幹線用水路(0312100-1100-20)		
図面名	12号空気弁工（1/3）		
作成年月	平成26年 3月		
縮尺	A1 図示	図面番号	8-123/310
作成者	関東農政局　両総農業水利事業所		

12号空気弁工（2/3）

No. 56+39.218

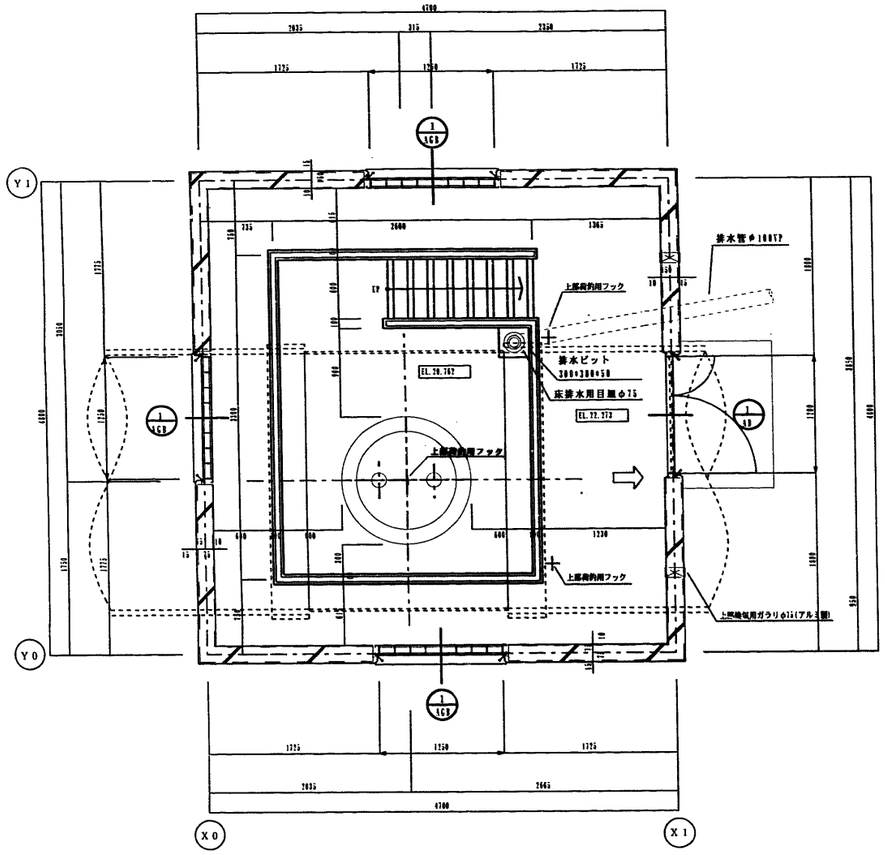

平面詳細図　S=1/30

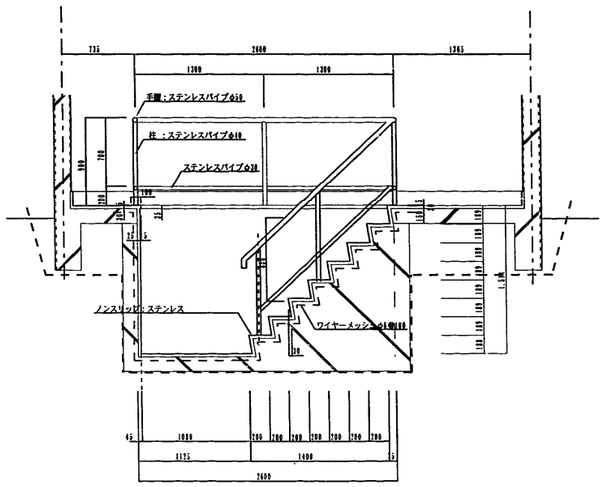

階段部分 断面詳細図　S=1/30

建具表 S=1/50

符号		1/40		1/40			
	形式	両開きフラッシュドア		ガラリ付嵌殺し窓			
	数量	1		3			
姿図		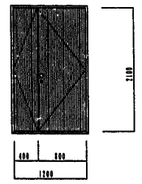		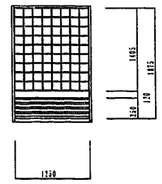			
材質	仕上	アルミ	シルバー	アルミ	シルバー		
見込	網子	枠：70　扉：36		枠：100	ガラスブロック (145×145×95)		
金物		丁番(SUS)　握玉　シリンダー錠 ドアチェック(ストッパー付) フランス落し		附属金物一式 ステンレス防虫ネット(ガラリ部)			
備考		番線(下枠) ステンレス		ガラスブロック：通光遮視タイプ			

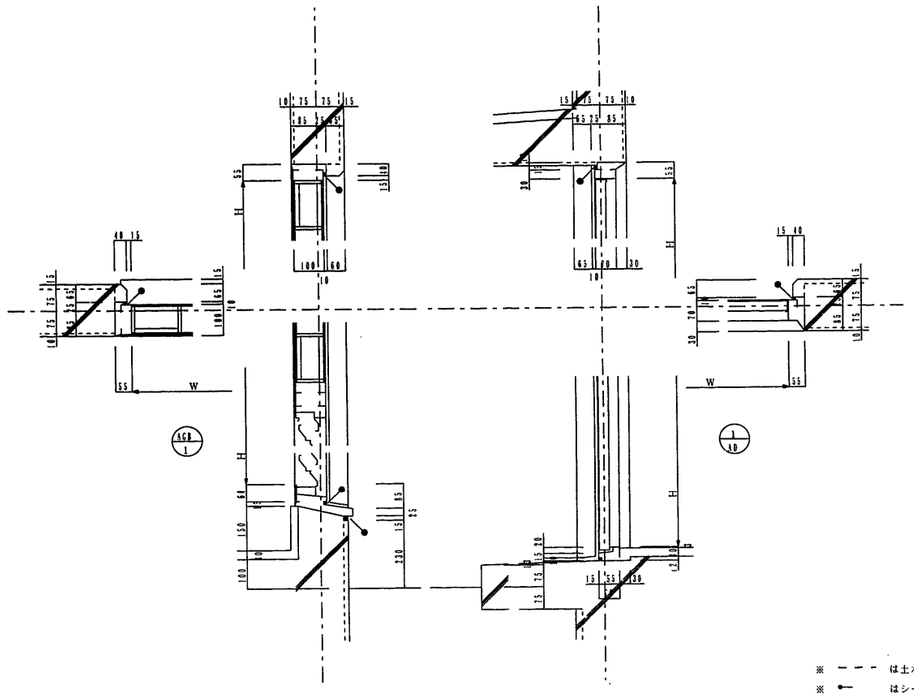

開口部廻り詳細図　S=1/10

※ ― ― ― は土木工事と建築工事の区分を表す

※ ●― はシーリングヶ所を示す

施設名	南部幹線用水路(0312100-1100-20)		
図面名	12号空気弁工（2/3）		
作成年月	平成26年 3月		
縮尺	A1 図示	図面番号	8-124/310
作成者	関東農政局　両総農業水利事業所		

12号空気弁工（3/3） S=1：100

No. 56+39.218

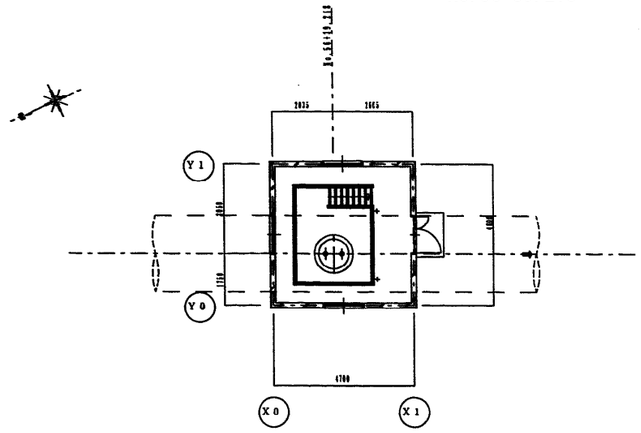

１２号空気弁室 平面図 S=1/100 (22.56 m²)

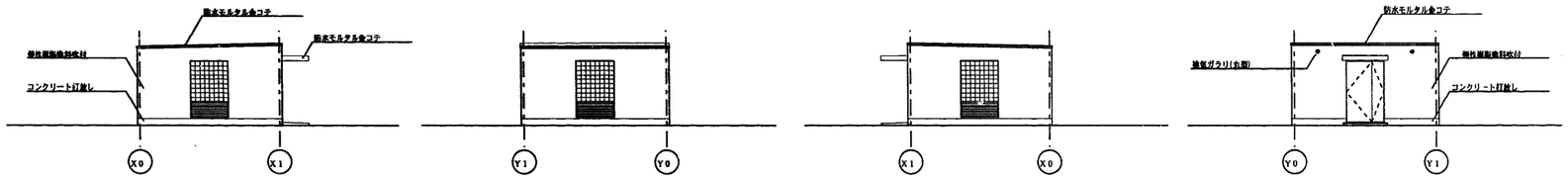

１２号空気弁室 立面図 S=1/100

外部仕上表

屋根	コンクリート直均し＋防水モルタル金コテ押え	開口部	アルミドア・サッシュ・ガラリ：アルマイト仕上(シルバー) ガラス：ガラスブロック(150角)	外部金物	換気ガラリ：丸型フード付アルミ製φ75 防虫網付 (36.1×2ヶ所)
外壁	コンクリート打放の上アクリル系弾性塗膜仕上材吹付 外巾木：コンクリート打放し	庇	コンクリート直均し＋防水モルタル金コテ押え 軒裏：アクリル系弾性塗膜仕上材吹付	その他	

内部仕上表

	階	室名	天井高	床 下地	床 仕上	巾木 仕上	巾木 高さ	巾木 造作	壁 下地	壁 仕上	壁 造作	天井 下地	天井 仕上	天井 造作	備考
36.1		空気弁室	直天	C	コンクリート下地防水モルタル金コテ	防水モルタル	150		C	コンクリート素地		C	水毛セメント板t=30(ｼﾝｾﾝﾀｰ)打込		荷揚用フック：鋼製(チェーンブロック1.0t用)溶融亜鉛メッキ
		階段	直天	C	コンクリート下地防水モルタル金コテ				C	防水モルタル金コテ		－	－		ノンスリップ：ステンレス製(HL)
		点検ピット	直天	C	コンクリート下地防水モルタル金コテ				C	防水モルタル金コテ		－	－		手 摺 ：ステンレス製(HL)パイプ

特記事項

01. 防水モルタルは、防水材製造会社指定の仕様比により防水材をを塗布するものとする
02. ステンレスは、SUS304を使用する
03. シーリング材は、コンクリート打継部及び一般的な内外部は、ポリウレタン系シーリング材
外部開口部及び隙風廻りは、ポリサルファイド系シーリング材とする
04. アクリル系弾性塗膜仕上材は、小粒ユズ肌凝灰模様とする
05. アルミ製建具は、セミオーダー製品とし、遮音性能30db以上耐風圧300kgf/m 以上とする
06. 特記無き場合は、建設大臣官房官庁営繕部監修 建築工事共通仕様書による

凡 例

C ：コンクリート
CB：コンクリートブロック
M ：モルタル
AM ：エアーモルタル
W ：木造
LGS：軽量鉄骨
PB ：石膏ボード
OP ：合成樹脂合成ペイント
EP ：合成エマルジョンペイント（ビニル系）
AEP：合成エマルジョンペイント（アクリル系）
OS ：オイルステイン
CL ：クリヤラッカー

施設名	南部幹線用水路(0312100-1100-20)		
図面名	12号空気弁工（3/3）		
作成年月	平成26年 3月		
縮尺	A1 1:100 A2 1:141	図面番号	8-125/310
作成者	関東農政局 両総農業水利事業所		

1号サイホンブレーカー工（1/2）

平面図
S=1:100

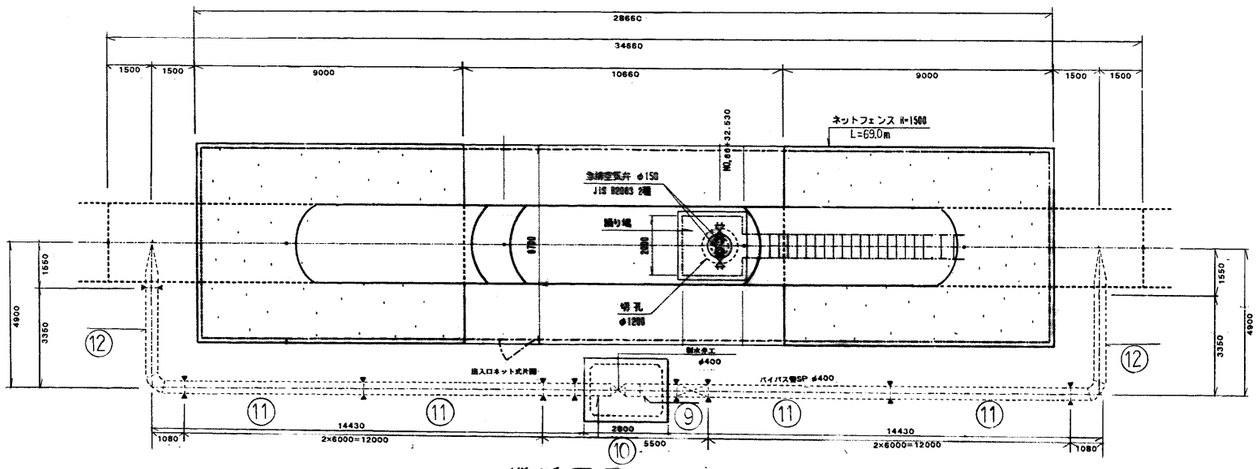

縦断面図
S=1:100

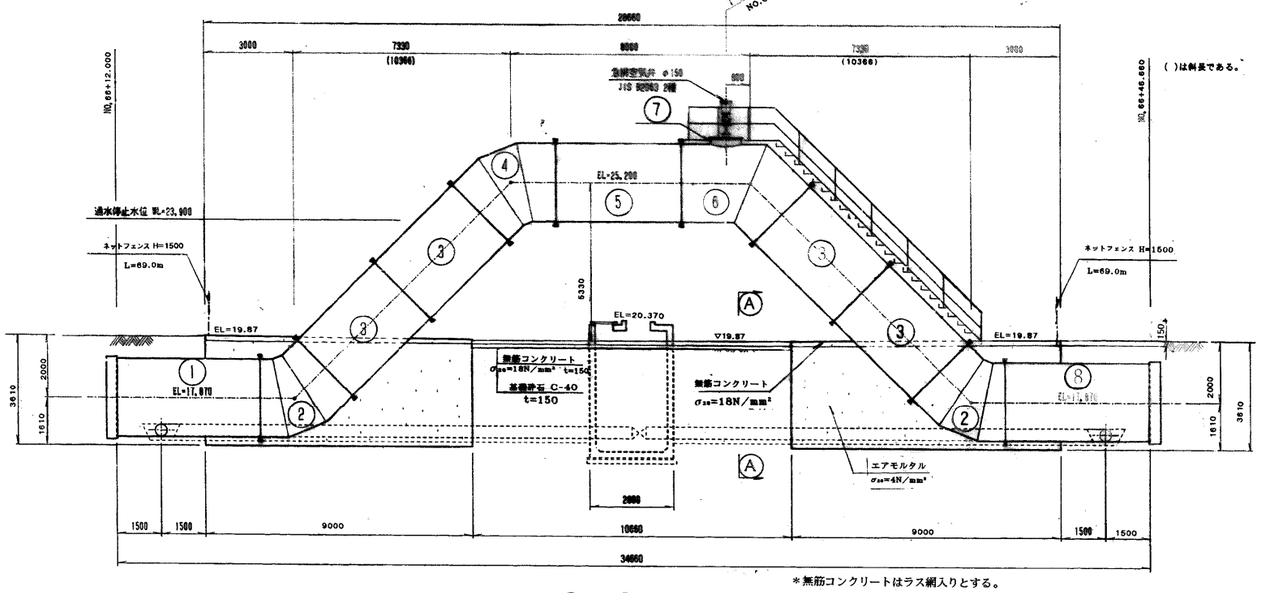

空気弁詳細図
S=1/20

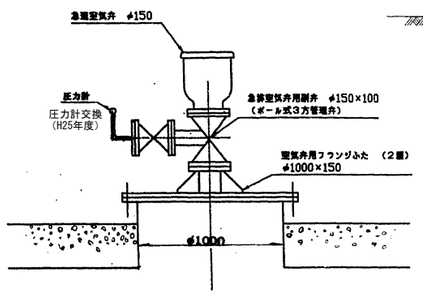

Ⓐ－Ⓐ断面
S=1:30

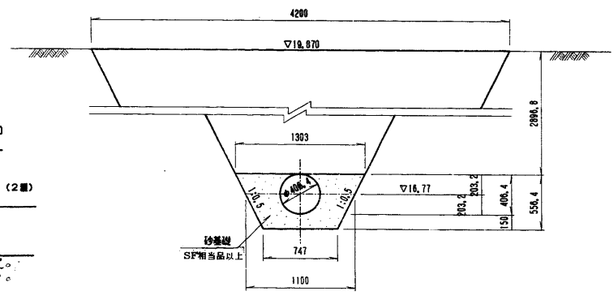

踊り場詳細図
S=1:20

断面図

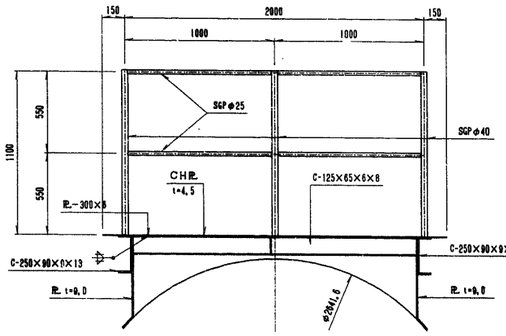

側面図

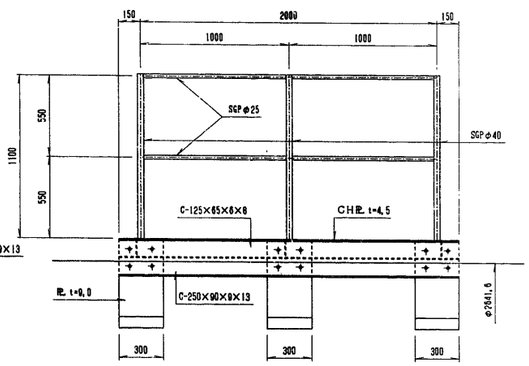

管理歩廊部
断面図
S=1:20

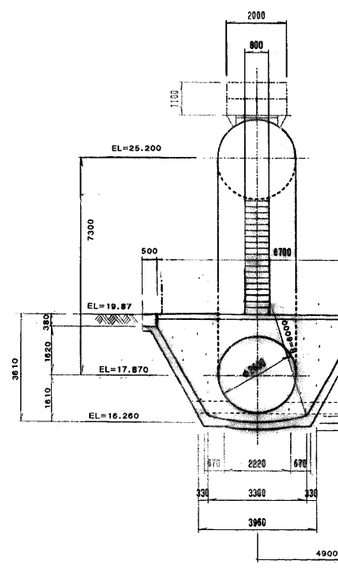

ネットフェンス標準図
S=1:30

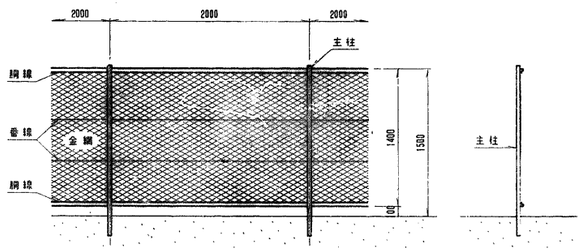

側面図
S=1:20

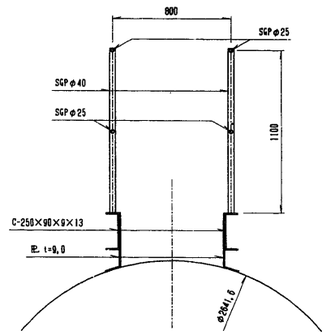

側面図
S=1:30

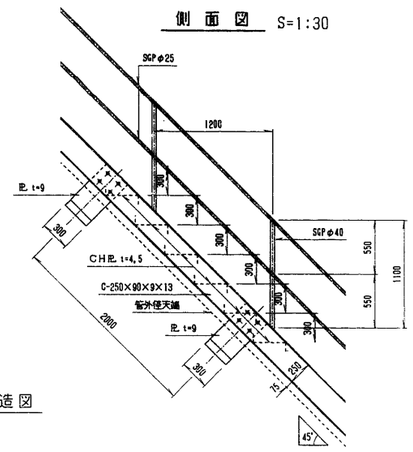

基礎構造図

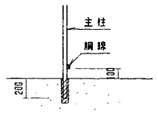

施設名	南部幹線用水路(0312100-1100-20)		
図面名	1号サイホンブレーカー工（1/2）		
作成年月	平成26年 3月		
縮尺	A1 図示	図面番号	8-126/310
作成者	関東農政局　両総農業水利事業所		

1号サイホンブレーカー工 (2/2)

バイパス管制水弁工構造図
S=1:30

頂版平面図

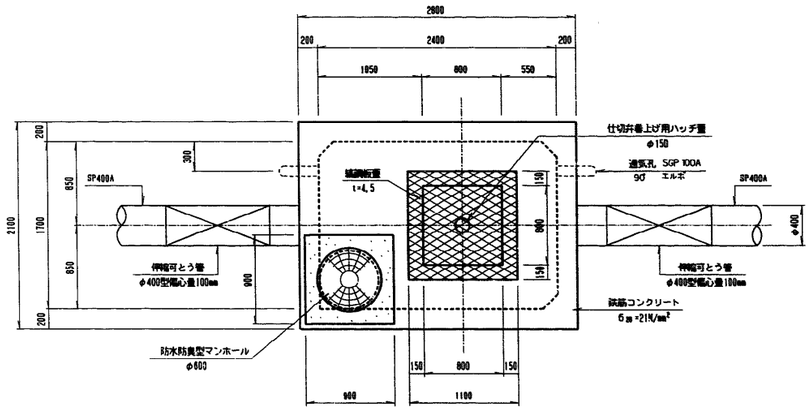

平面図

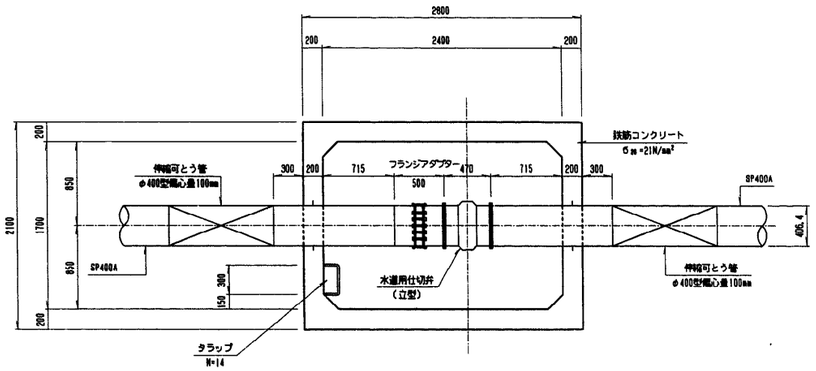

縞鋼板蓋詳細図
S=1:20

平面図

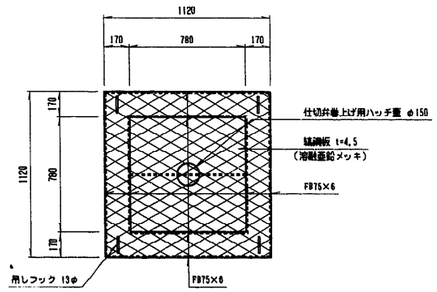

断面図

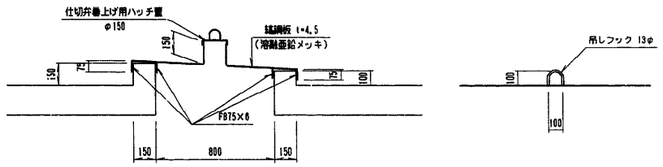

縦断面図

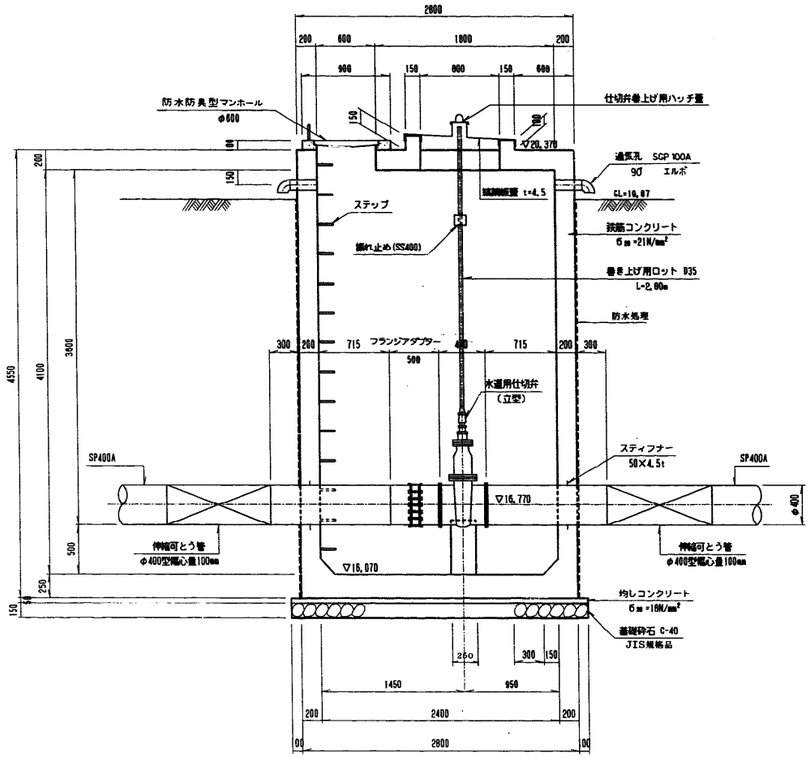

横断面図

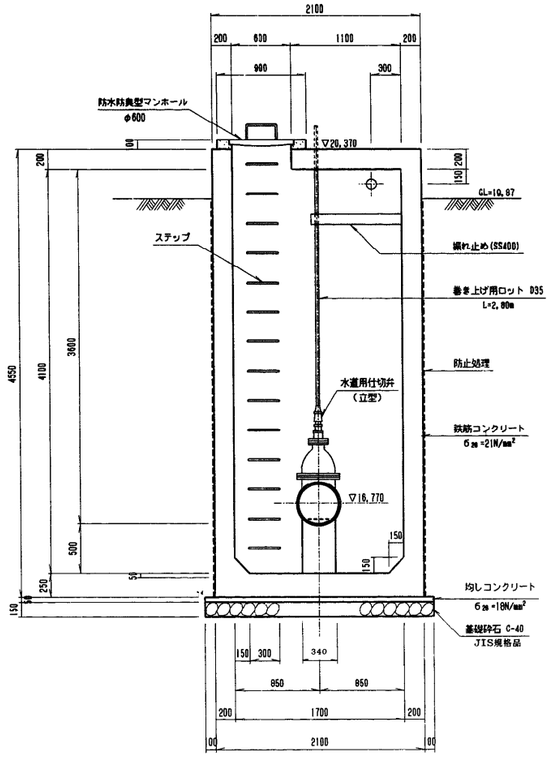

ステップ詳細図
S=1:10

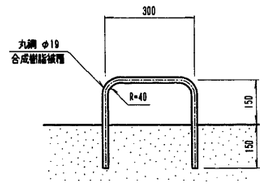

施設名	南部幹線用水路(0312100-1100-20)		
図面名	1号サイホンブレーカー工 (2/2)		
作成年月	平成26年 3月		
縮尺	A1 図示	図面番号	8-127/310
作成者	関東農政局 両総農業水利事業所		

松尾分水工（1/3） S=1：50

No. 70+43.000

平面図

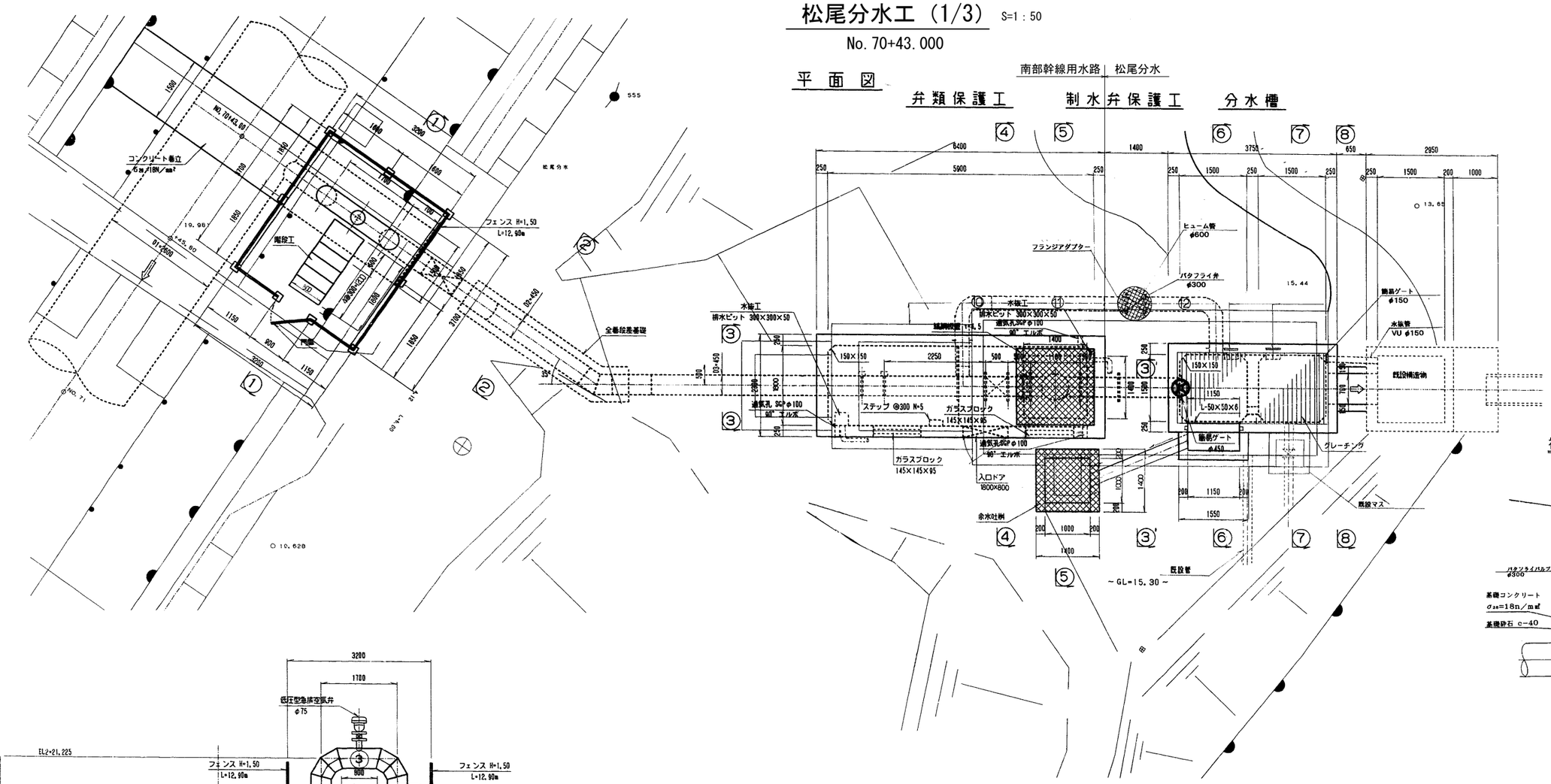

補修管ハルブ保護工

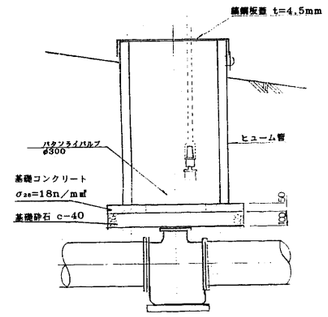

縦断図

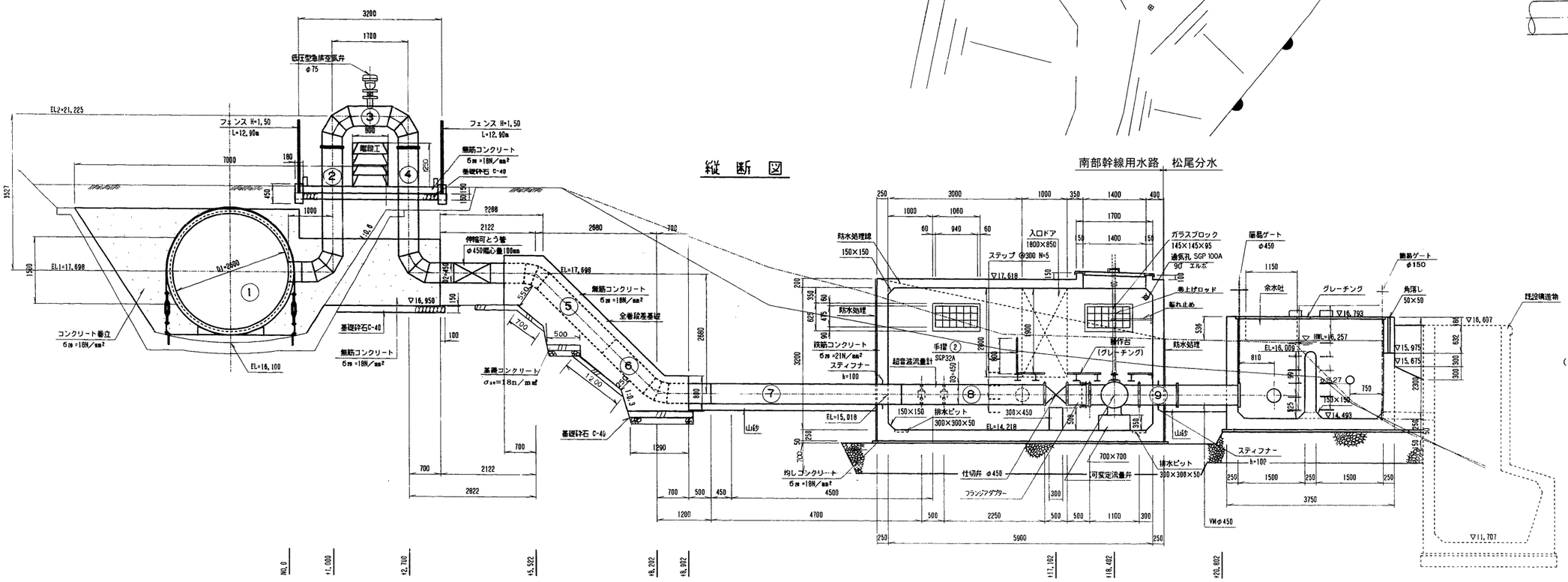

（注）　1．防水処理は、「ケイ酸質塗布防水」とする。
　　2．弁類の塗装は、防温タイプとする。

施設名	南部幹線用水路(0312100-1100-20)		
図面名	松尾分水工（1/3）		
作成年月	平成26年 3月		
縮尺	A1 1:50 A2 1:70	図面番号	8-128/310
作成者	関東農政局　両総農業水利事業所		

松尾分水工（2/3）

No. 70+43.000

①-① 断面
S=1:30

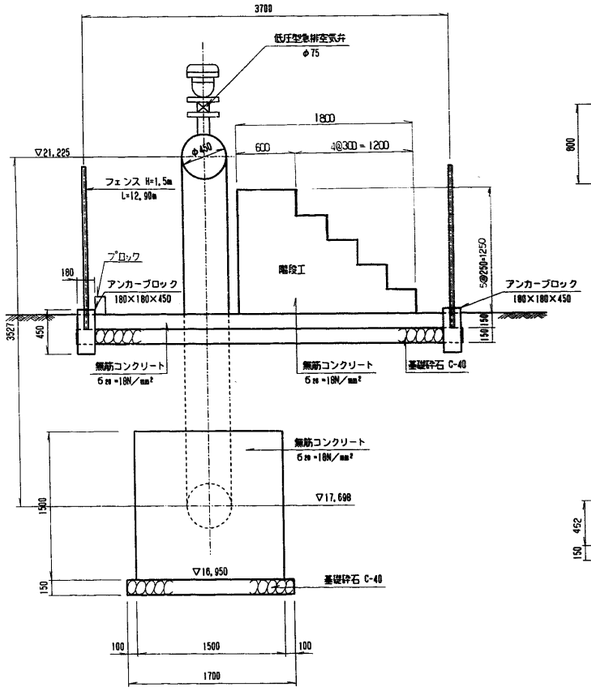

②-② 断面
S=1:30

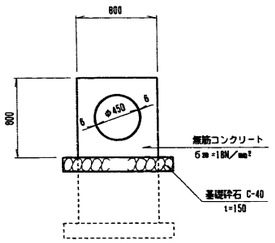

③-③ 断面

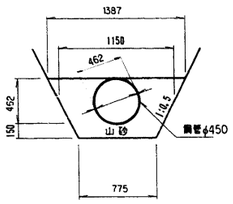

③'-③' 断面

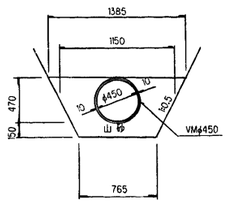

④-④ 断面
S=1:30

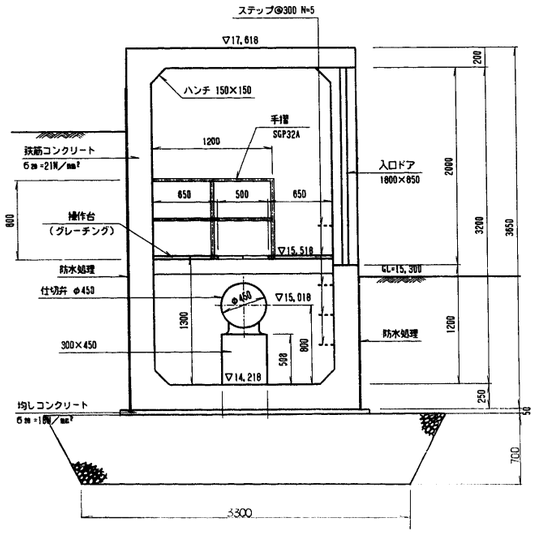

⑤-⑤ 断面
S=1:30

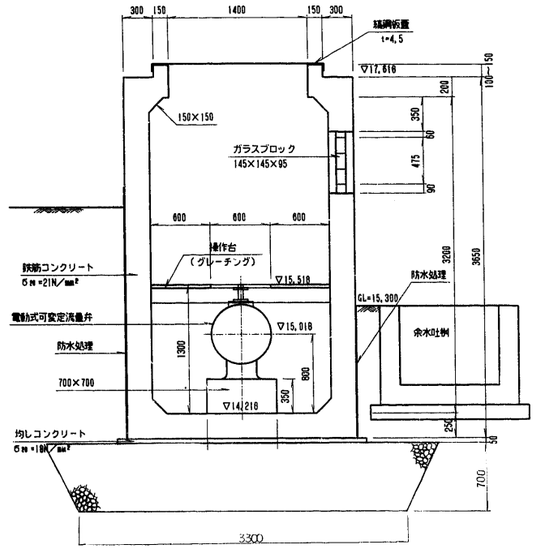

⑧-⑧ 断面
S=1:30

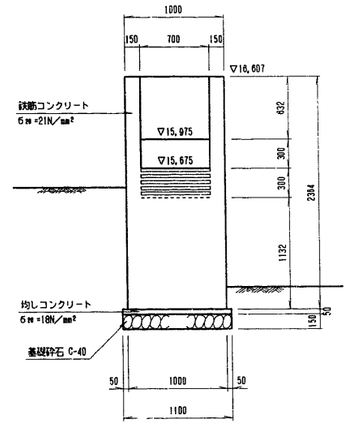

⑥-⑥ 断面
S=1:30

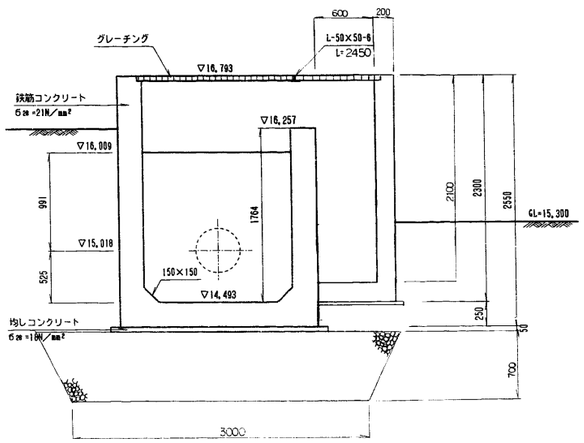

⑦-⑦ 断面
S=1:30

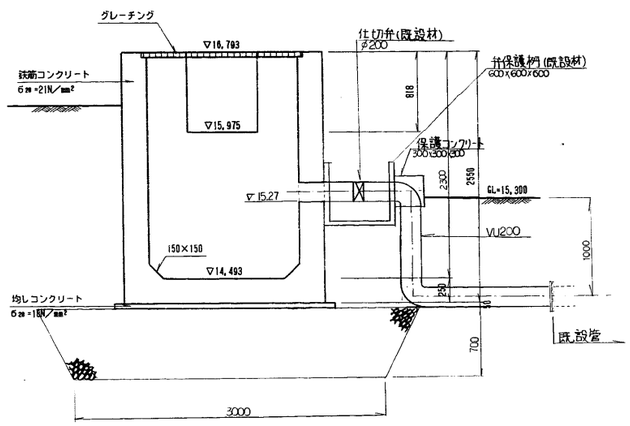

余水吐桝
S=1:30

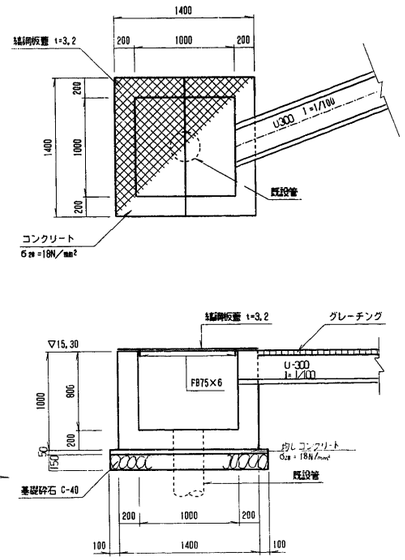

縞鋼板蓋詳細図
S=1:30

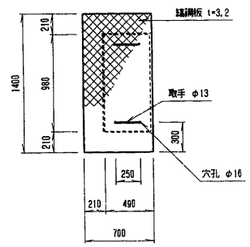

U-300 断面
S=1:15

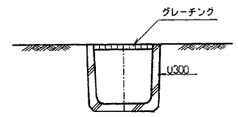

取手詳細図
S=1:10

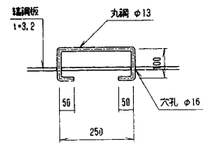

施設名	南部幹線用水路(0312100-1100-20)		
図面名	松尾分水工（2/3）		
作成年月	平成26年 3月		
縮尺	A1 図示	図面番号	8-129/310
作成者	関東農政局　両総農業水利事業所		

松尾分水工（3/3）

No. 70+43.000

グレーチング平面図
S=1:30

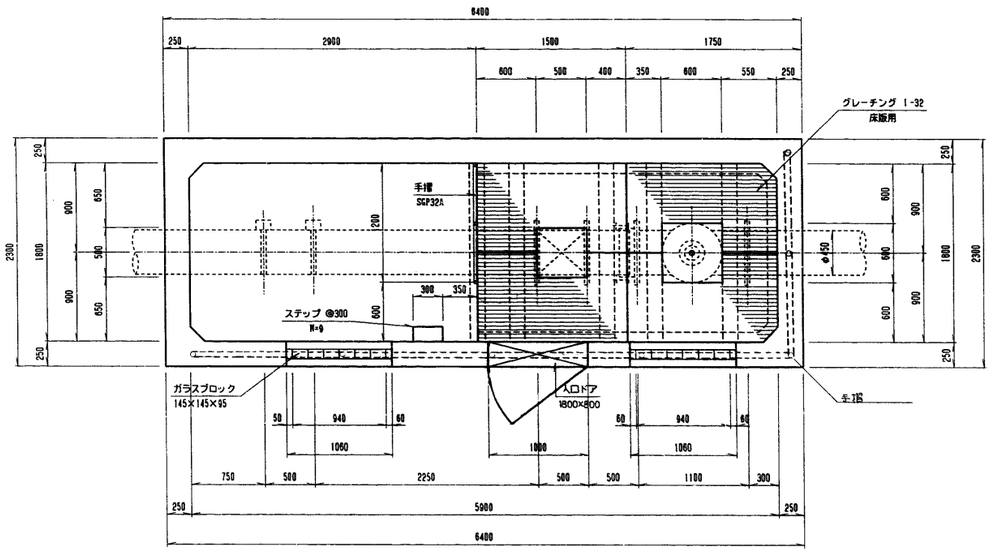

グレーチング受平面図
S=1:30

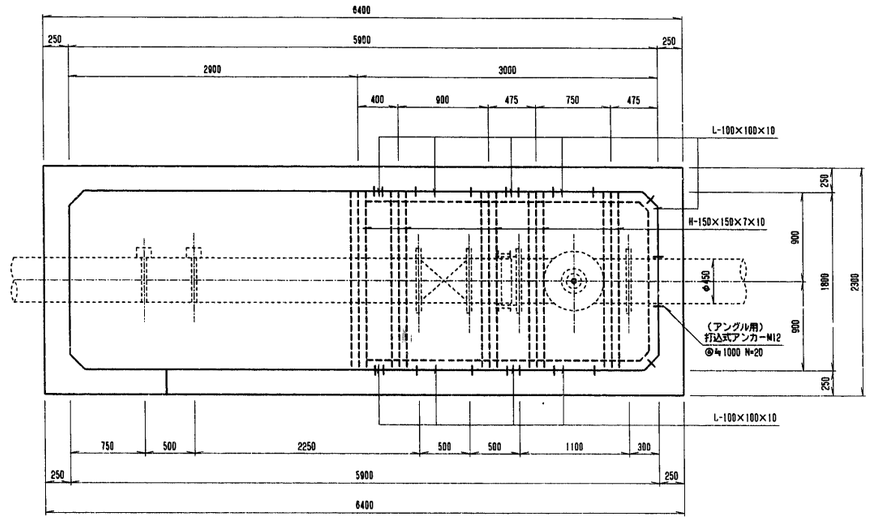

グレーチング受取付図
S=1:20

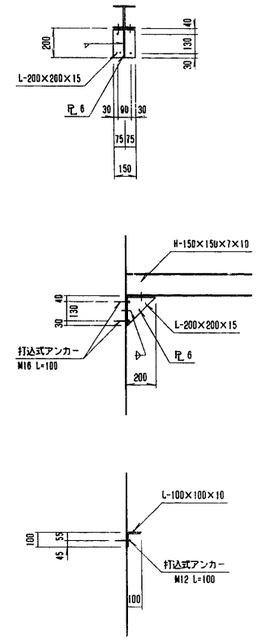

⑤-⑤ 断面
S=1:30

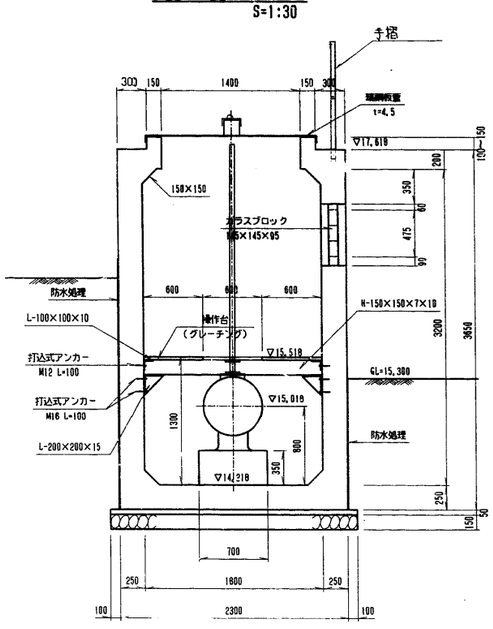

縞鋼板蓋詳細図
S=1:30

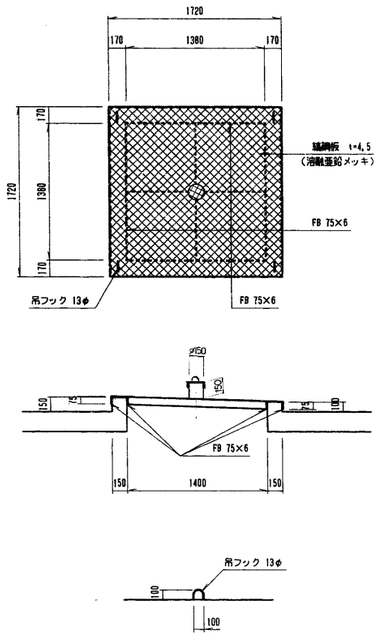

手摺詳細図
S=1:30

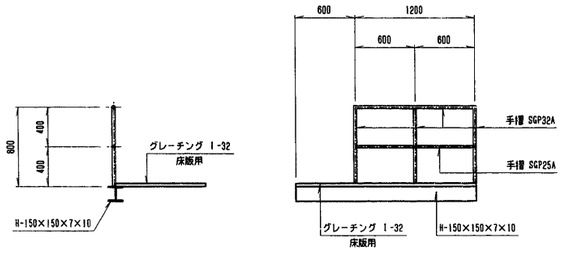

ステップ詳細図
S=1:10

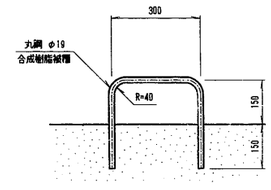

水抜工詳細図
S=1:20

平面図

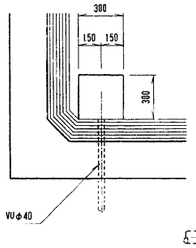

断面図

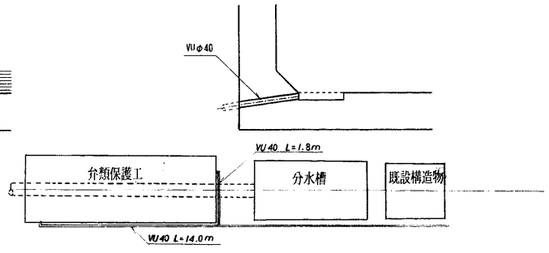

弁類保護工上部手摺構造図

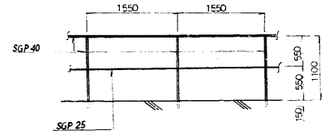

施設名	南部幹線用水路(0312100-1100-20)		
図面名	松尾分水工（3/3）		
作成年月	平成26年 3月		
縮尺	A1 図示	図面番号	8-130/310
作成者	関東農政局　両総農業水利事業所		

2号制水弁工・14号空気弁工（1/2）

No. 72+8.974

上部平面図 S=1:50

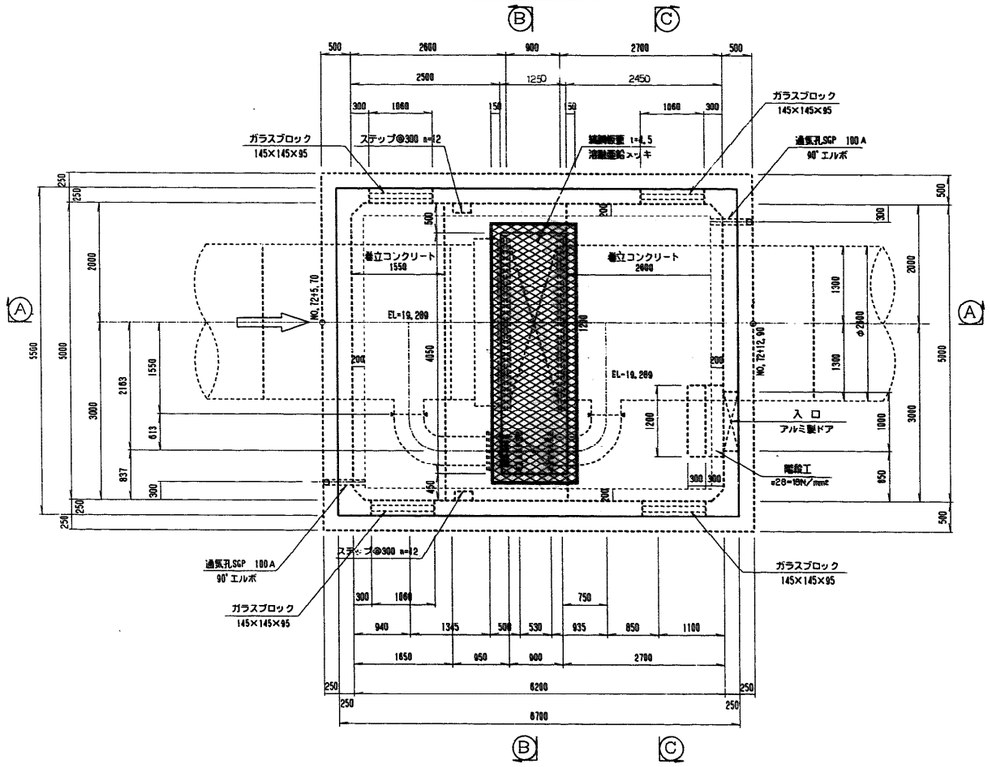

下部平面図 S=1:50

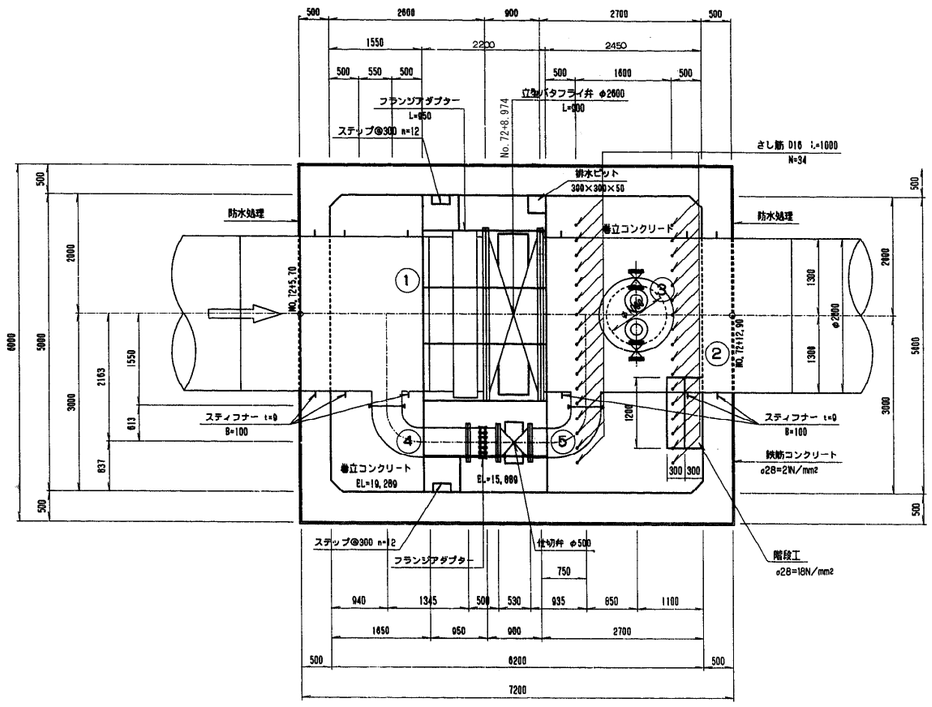

空気弁詳細図

S=1:20

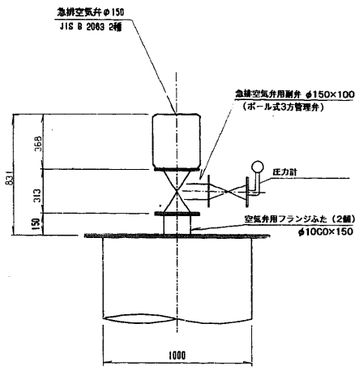

※圧力計は空気弁２基の片側のみ

Ⓐ－Ⓐ断面 S=1:50

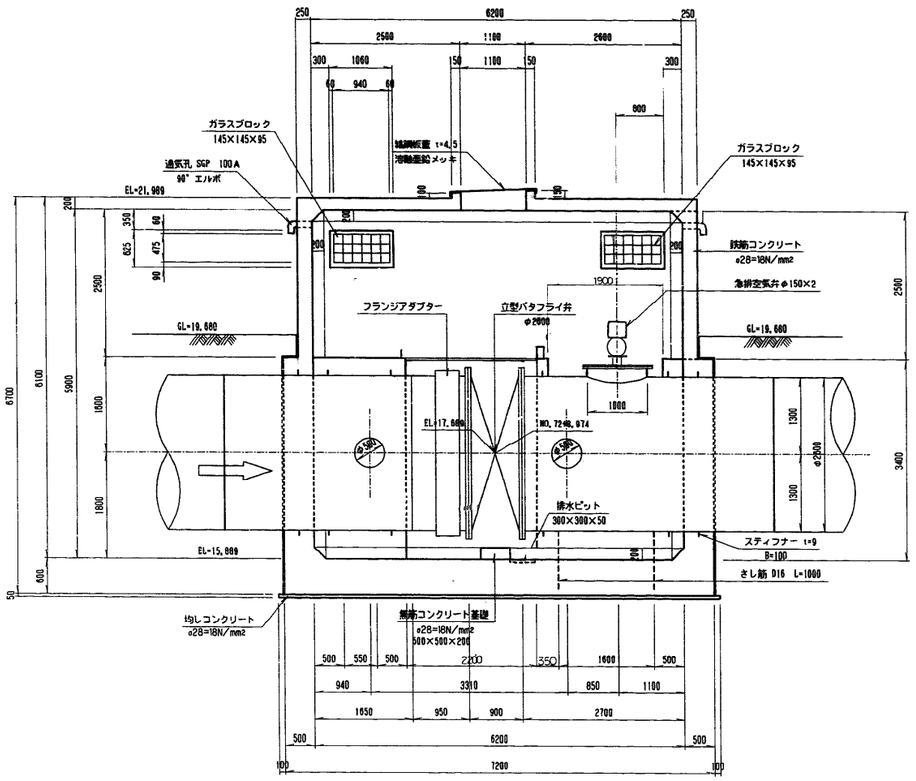

Ⓑ－Ⓑ断面 S=1:50

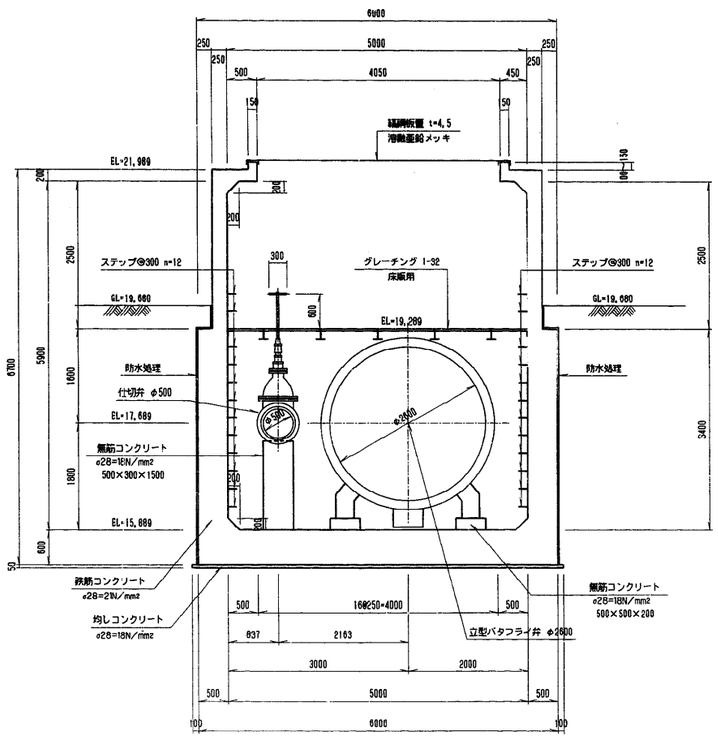

弁体受台

S=1:30

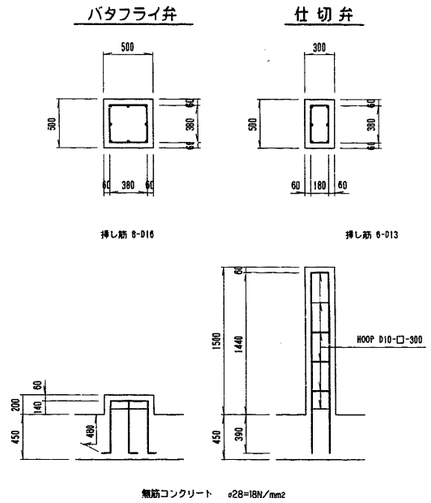

（注）1．防水処理は「ケイ酸質系塗布防水」とする。
　　2．弁類の塗装は防湿タイプとする。

施設名	南部幹線用水路(0312100-1100-20)		
図面名	2号制水弁工・14号空気弁工（1/2）		
作成年月	平成26年 3月		
縮尺	A1 図示	図面番号	8-131/310
作成者	関東農政局　両総農業水利事業所		

2号制水弁工・14号空気弁工（2/2）

No. 72+8.974

グレーチング平面図 S=1:50

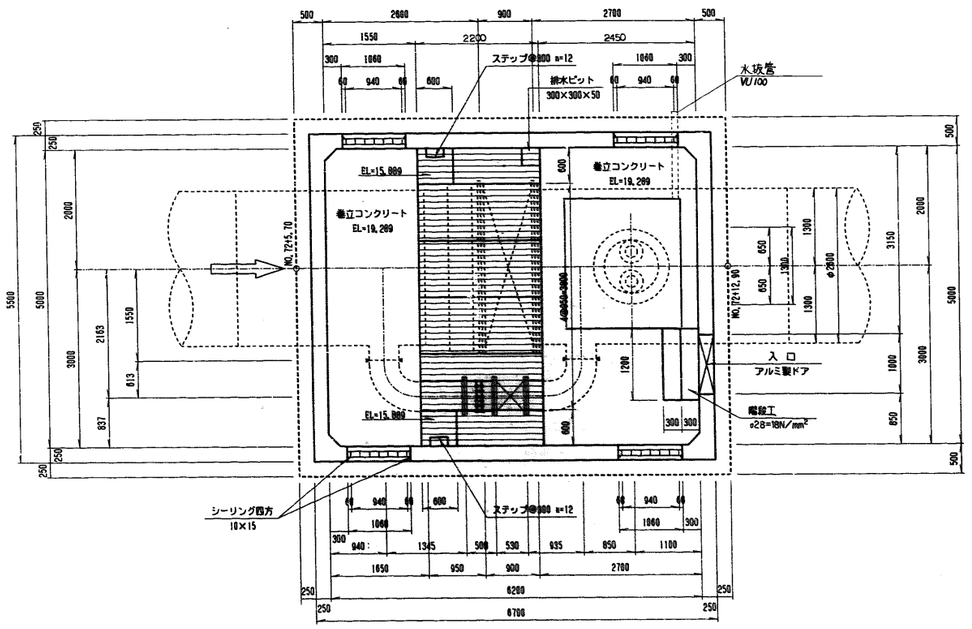

グレーチング受平面図 S=1:50

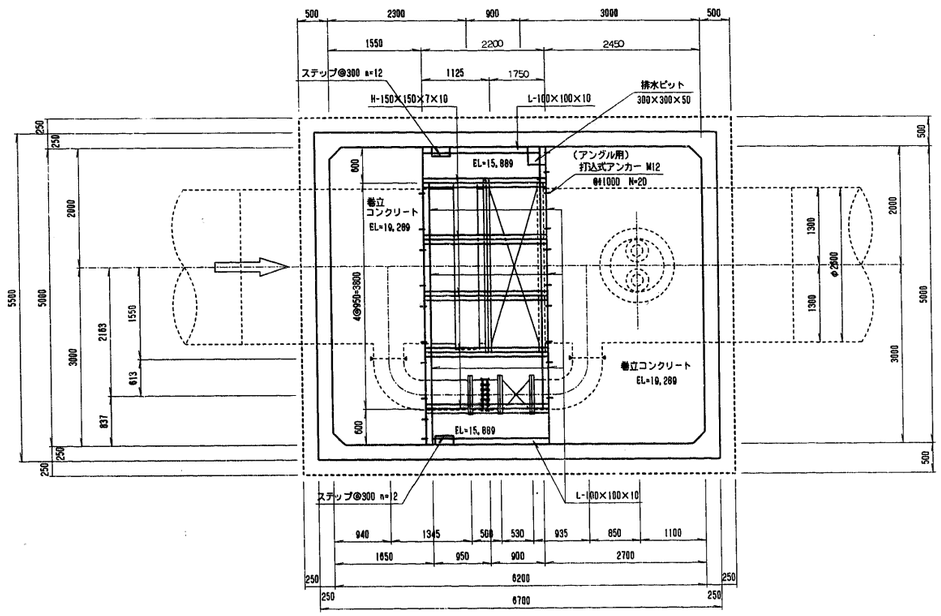

水抜工詳細図

S=1:20

平面図

Ⓒ－Ⓒ断面 S=1:50

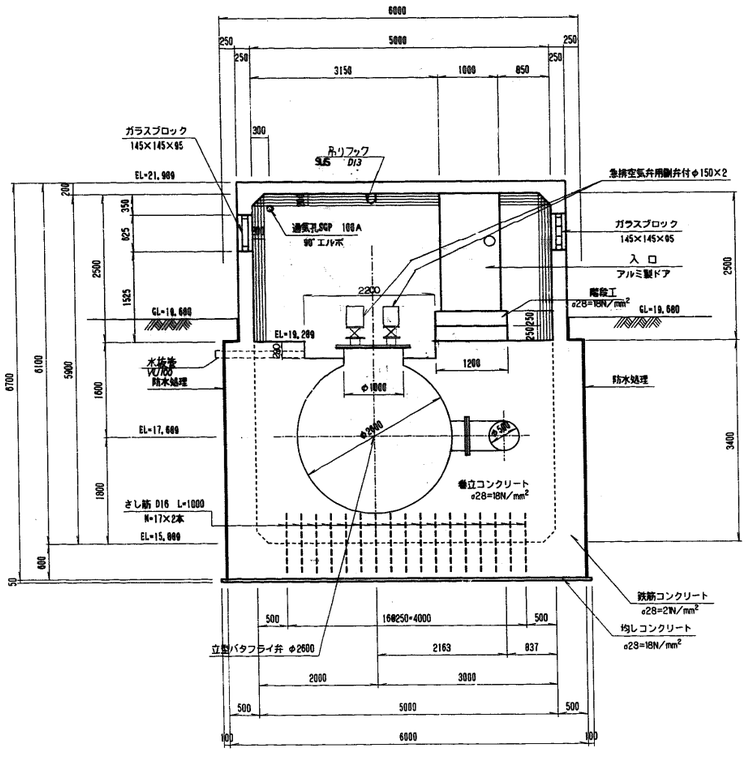

縞鋼板蓋詳細図

S=1:30

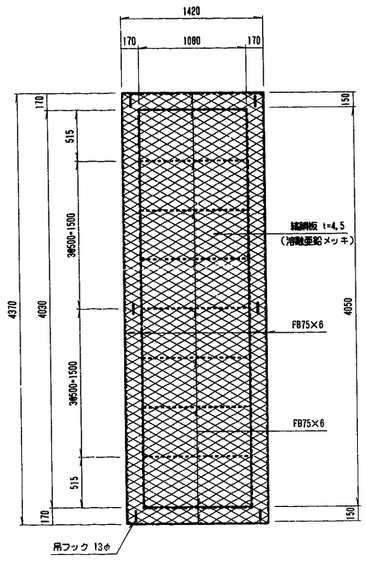

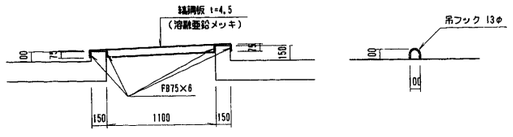

グレーチング受取付図

S=1:20

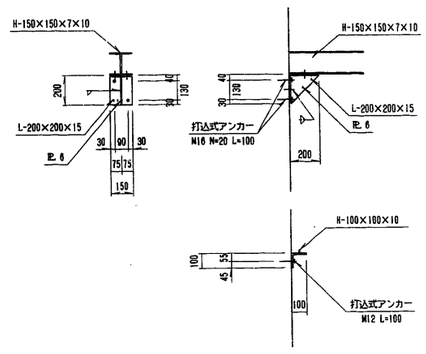

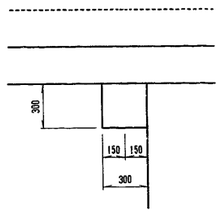

断面図

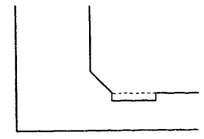

ステップ詳細図

S=1:10

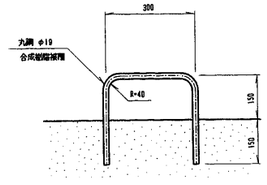

施設名	南部幹線用水路(0312100-1100-20)		
図面名	2号制水弁工・14号空気弁工（2/2）		
作成年月	平成26年 3月		
縮尺	A1 図示	図面番号	8-132/310
作成者	関東農政局　両総農業水利事業所		

15号空気弁工（1/3）

No. 86+30.540

空気弁詳細図

S=1:20

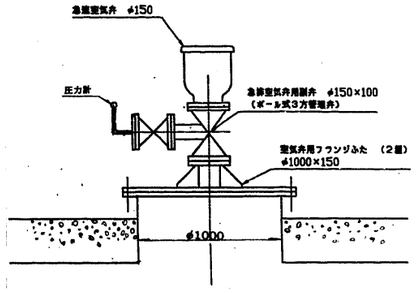

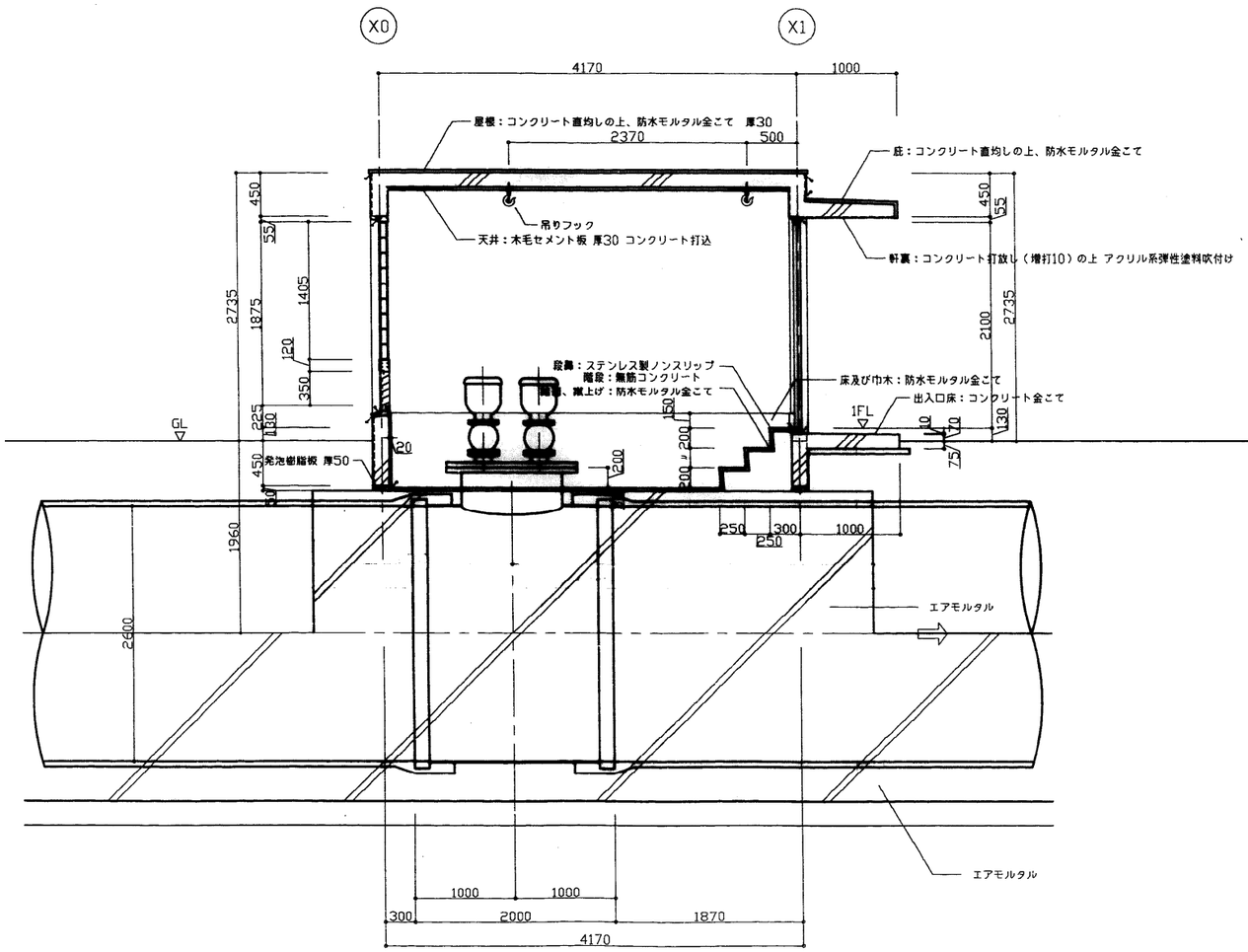

断面詳細図 1:30

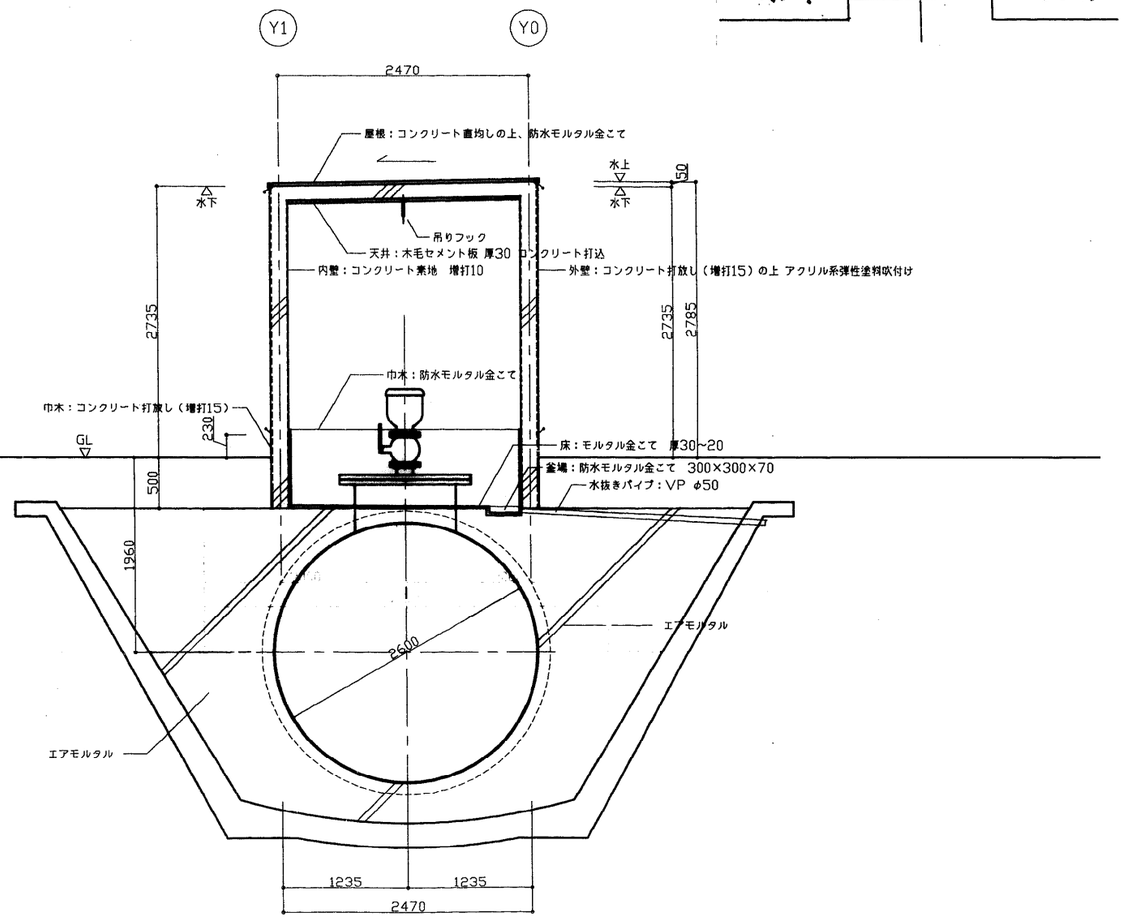

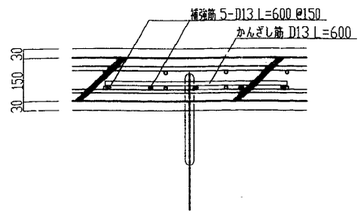

フック取付詳細図 1:10

※ GLは EL **19.520** mを示す

施設名	南部幹線用水路(0312100-1100-20)		
図面名	15号空気弁工（1/3）		
作成年月	平成26年 3月		
縮尺	A1 図示	図面番号	8-133/310
作成者	関東農政局 両総農業水利事業所		

15号空気弁工 (2/3)

No. 86+30.540

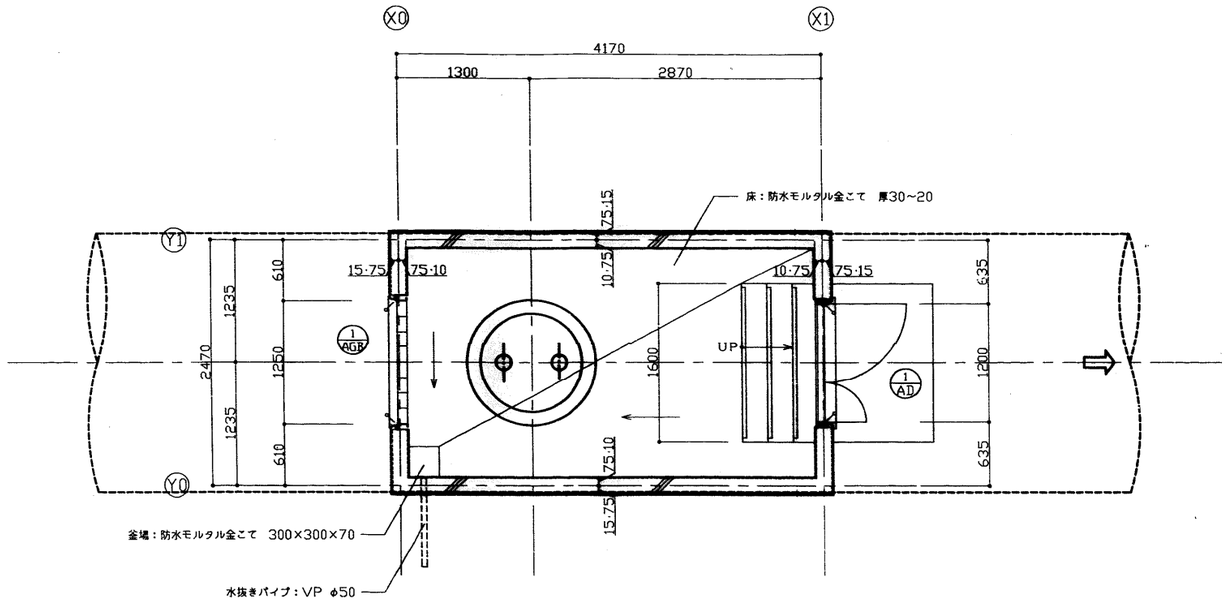

平面詳細図　1:30

建具表　1:50

符号		1/AD	親子開きフラッシュドア	1/AGB	ガラリ付はめ殺し窓		
形式							
数量			1		1		
姿図		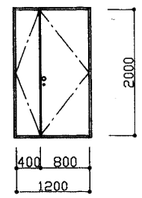		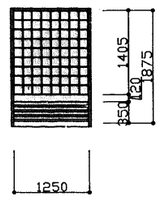			
材質	仕上	アルミ	シルバー	アルミ	シルバー		
見込	硝子	枠：70　扉：35		枠：100	ガラスブロック 145×145×95		
金物		丁番（SUS）、握玉、シリンダー錠 ドアチェック（ストッパー付）、フランス落し		付属金物一式 ステンレス防虫ネット（ガラリ部）			
備考		番摺（下枠）ステンレス		ガラスブロック：透光透視タイプ			

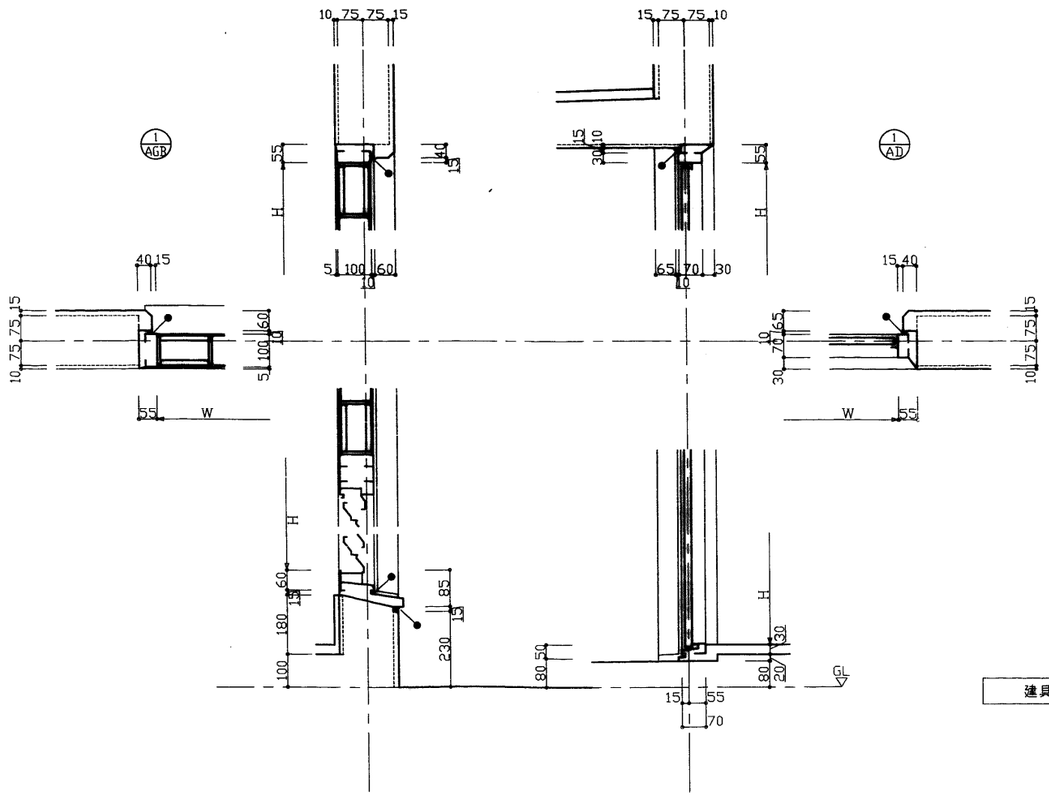

建具廻り詳細図　1:10

※ GLは　EL **19.520** mを示す
※ ●―　はシーリングヶ所を示す

施設名	南部幹線用水路(0312100-1100-20)		
図面名	15号空気弁工 (2/3)		
作成年月	平成26年 3月		
縮尺	A1 図示	図面番号	8-134/310
作成者	関東農政局　両総農業水利事業所		

15号空気弁工（3/3） S=1：100

No. 86+30. 540

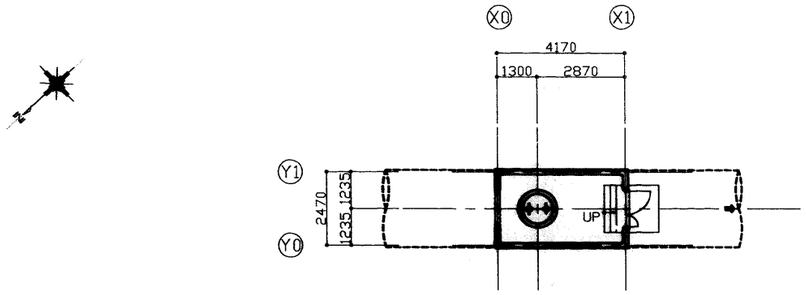

平面図　S=1/100（10.30 m2）

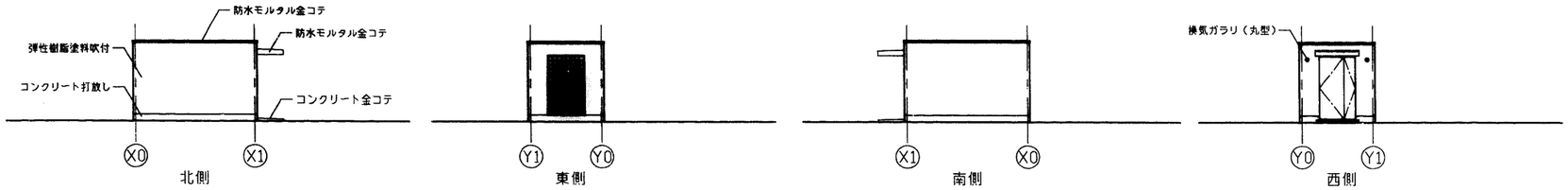

立面図　S=1/100

外部仕上表

屋根	コンクリート直均し＋防水モルタル金コテ押え	開口部	アルミドア･サッシュ･ガラリ：アルマイト仕上(シルバー) ガラス：ガラスブロック(150角)	外部金物	換気ガラリ：丸型フード付アルミ製φ75 防虫網付（2ヶ所）
外壁	コンクリート打放の上アクリル系弾性樹脂塗料吹付 外巾木：コンクリート打放し　H=230	庇	コンクリート直均し＋防水モルタル金コテ押え 軒裏：アクリル系弾性樹脂塗料吹付	その他	

内部仕上表

	階	室名	天井高	床		巾木			壁			天井			備考
				下地	仕上	仕上	高さ	塗装	下地	仕上	塗装	下地	仕上	塗装	
No.1		空気弁室	直天	C	コンクリート下地防水モルタル金コテ	防水モルタル	750		C	コンクリート素地		C	木毛セメント板t=30(ｺﾝｸﾘｰﾄ打込)		荷吊用フック：鋼製(チェーンブロック1.0ｔ用)溶融亜鉛メッキ
		階段		C	コンクリート下地防水モルタル金コテ				C	防水モルタル金コテ		―	―		ノンスリップ：ステンレス製(HL)

特記事項

01. 防水モルタルは、防水材製造会社指定の容積比により防水材をを混和するものとする
02. ステンレスは、SUS304を使用する
03. シーリング材は、コンクリート打継部及び一般的な内外部は、ポリウレタン系シーリング材
　　外部開口部及び建具廻りは、ポリサルファイド系シーリング材とする
04. アクリル系弾性樹脂塗料吹付は、小粒ユズ肌複層模様とする
05. アルミ製建具は、セミオーダー製品とし、遮音性能20db以上耐風圧200kgf/m²以上とする
06. 特記無き場合は、建設大臣官房官庁営繕部監修 建築工事共通仕様書による

凡例

C ：コンクリート
CB ：コンクリートブロック
M ：モルタル
AM ：エアーモルタル
W ：木造
LGS：軽量鉄骨
PB ：石膏ボード
OP ：合成樹脂合成ペイント
EP ：合成エマルジョンペイント（ビニル系）
AEP：合成エマルジョンペイント（アクリル系）
OS ：オイルステイン
CL ：クリヤラッカー

施設名	南部幹線用水路(0312100-1100-20)		
図面名	15号空気弁工（3/3）		
作成年月	平成26年 3月		
縮尺	A1 1:100 A2 1:141	図面番号	8-135/310
作成者	関東農政局　両総農業水利事業所		

蕪木分水工・16号空気弁工（1/3）

No. 93+19.899　　No. 93+20.300

空気弁詳細図

S=1:20

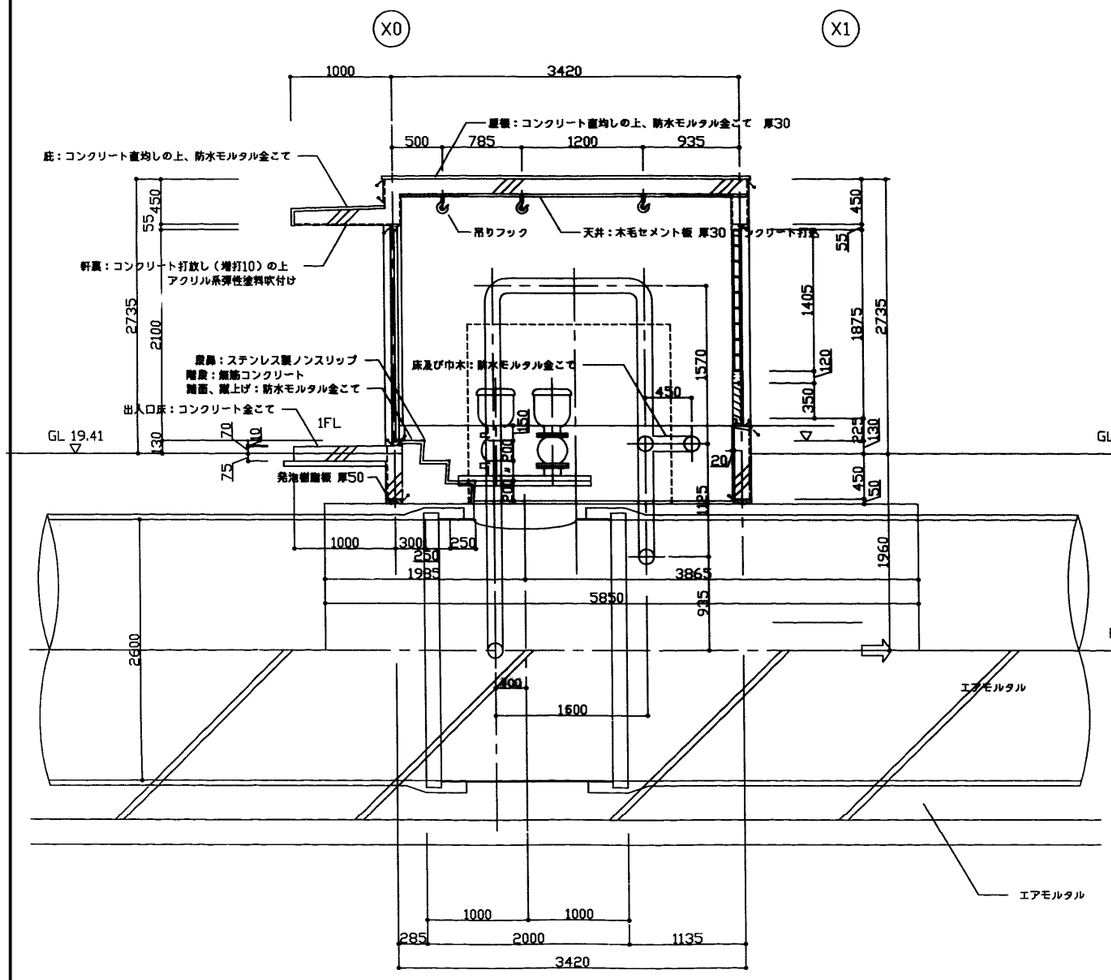

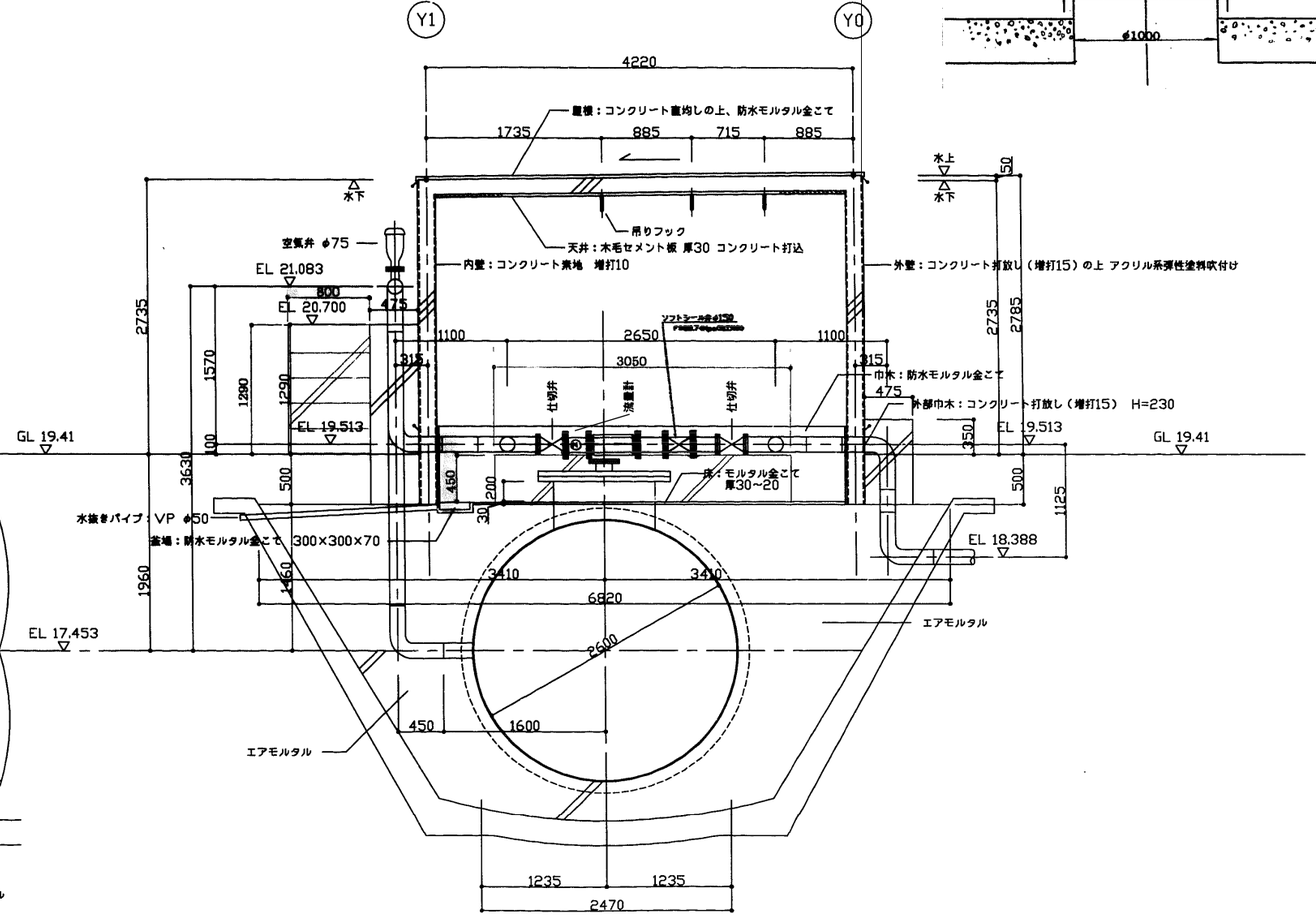

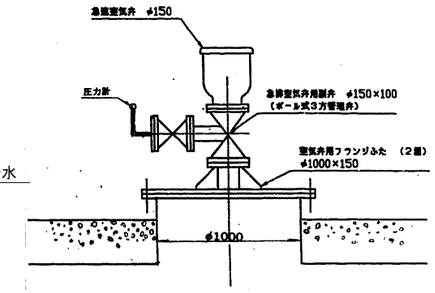

断面詳細図　1:30

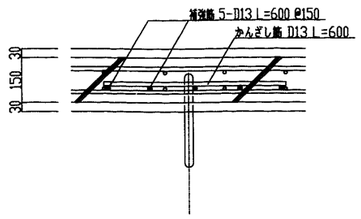

フック取付詳細図　1:10

施設名	南部幹線用水路(0312100-1100-20)		
図面名	蕪木分水工・16号空気弁工（1/3）		
作成年月	平成26年 3月		
縮尺	A1 図示	図面番号	8-136/310
作成者	関東農政局　両総農業水利事業所		

蕪木分水工・16号空気弁工（2/3）

No. 93+19.899　　No. 93+20.300

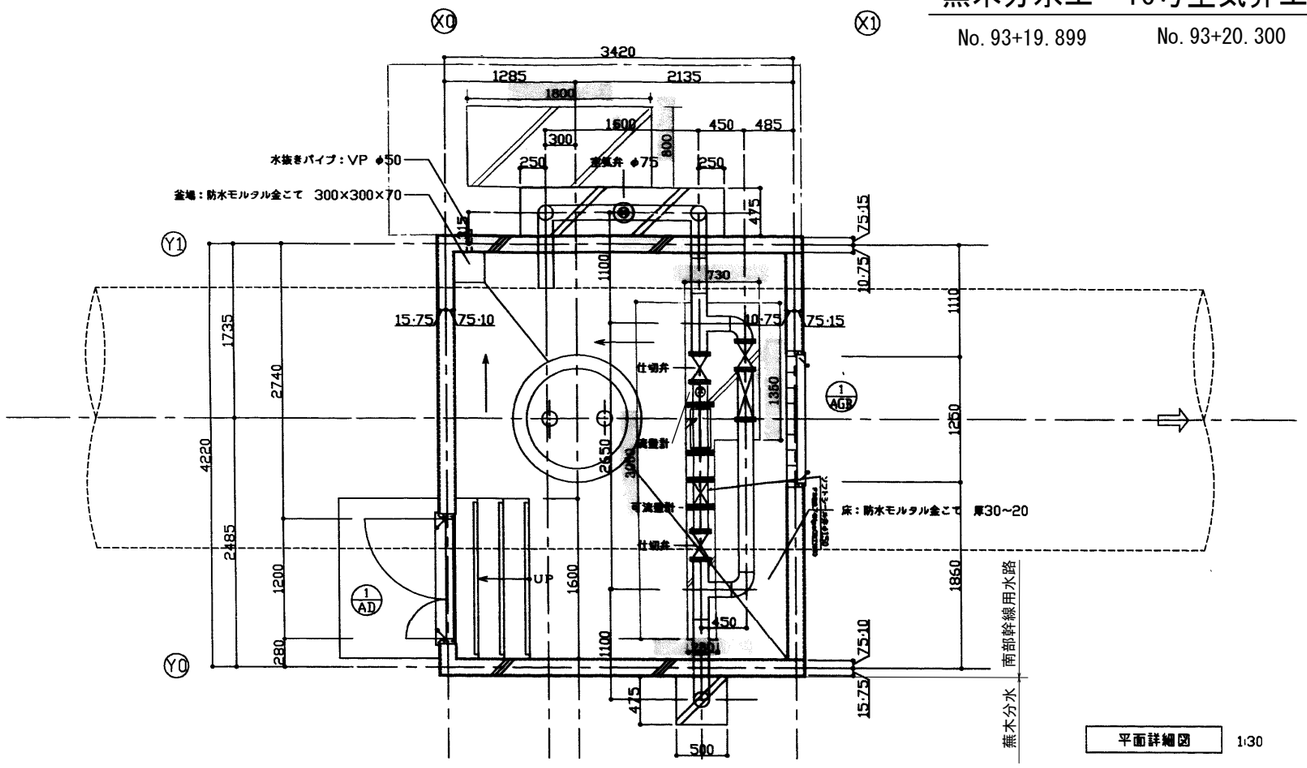

平面詳細図　1:30

建具表　1:50

符号	形式	1/AD 親子開きフラッシュドア	1/AGB ガラリ付はめ殺し窓		
	数量	1	1		
姿図		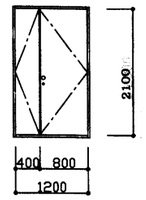	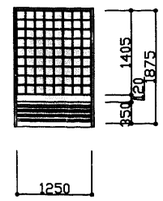		
材質	仕上	アルミ　シルバー	アルミ　シルバー		
見込	硝子	枠：70　扉：35	枠：100　ガラスブロック 145×145×95		
金物		丁番（SUS）、握玉、シリンダー錠 ドアチェック（ストッパー付）、フランス落し	付属金物一式 ステンレス防虫ネット（ガラリ部）		
備考		番指（下枠）ステンレス	ガラスブロック：透光透視タイプ		

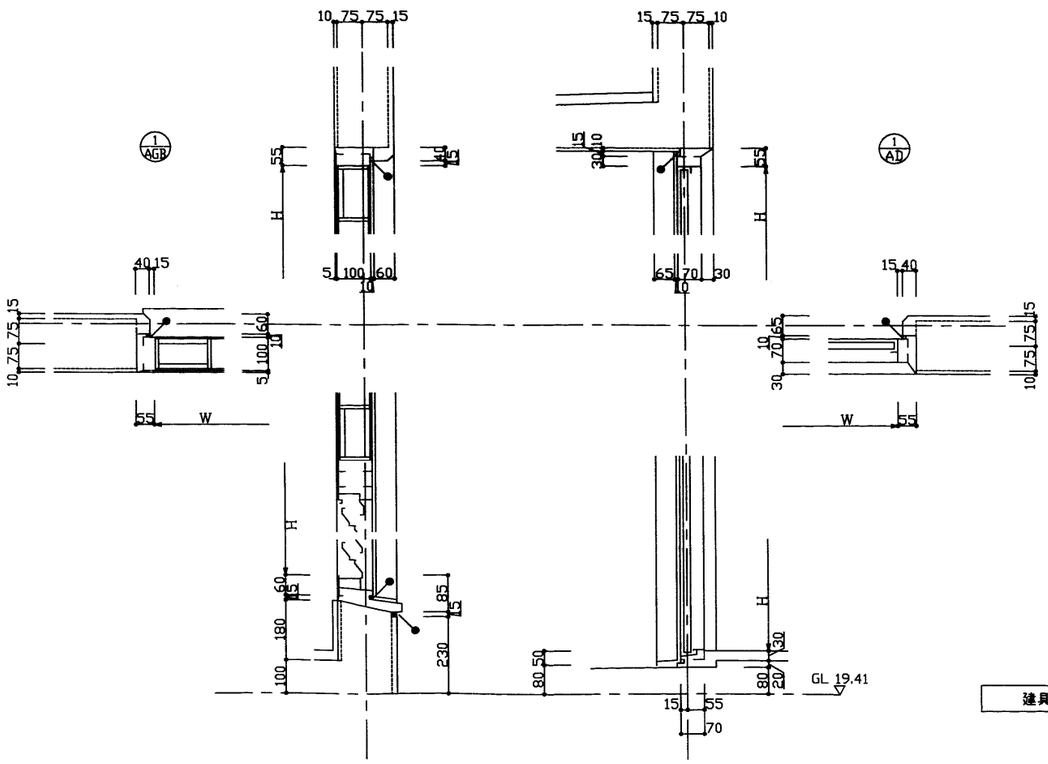

建具廻り詳細図　1:10

※ ⊷　はシーリングヶ所を示す

施設名	南部幹線用水路(0312100-1100-20)		
図面名	蕪木分水工・16号空気弁工（2/3）		
作成年月	平成26年 3月		
縮尺	A1 図示	図面番号	8-137/310
作成者	関東農政局　両総農業水利事業所		

蕪木分水工・16号空気弁工（3/3） S=1：100

No. 93+19. 899　　No. 93+20. 300

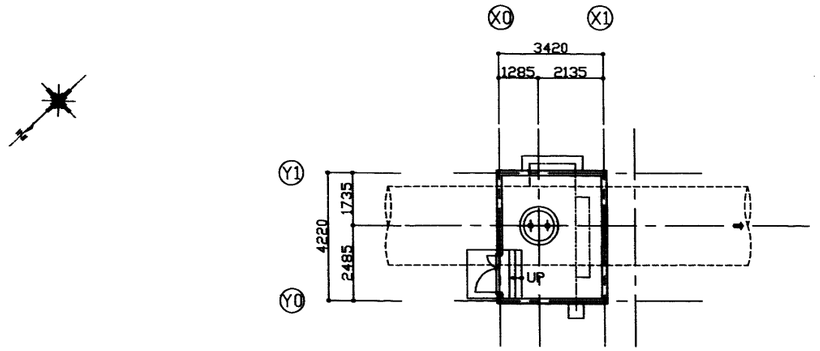

平面図　S=1/100（14.43 m2）

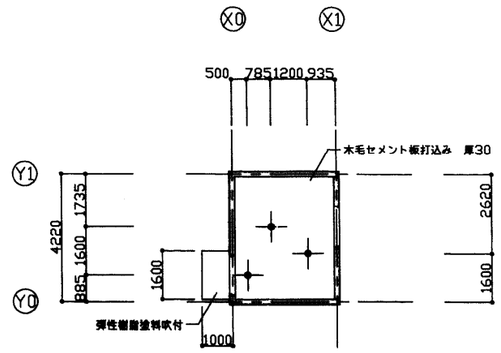

天井伏図　S=1/100　　※ ✦ ：吊りフック

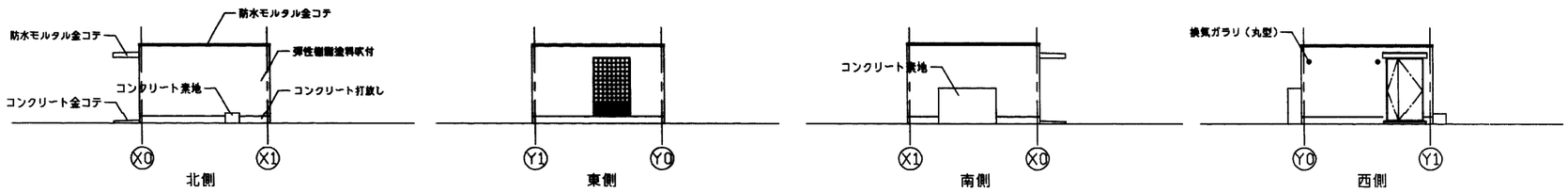

立面図　S=1/100

外部仕上表

屋根	コンクリート直均し＋防水モルタル金コテ押え	開口部	アルミドア・サッシュ・ガラリ：アルマイト仕上（シルバー） ガラス：ガラスブロック（150角）	外部金物	換気ガラリ：丸型フード付アルミ製φ75 防虫網付（2ヶ所）
外壁	コンクリート打放の上アクリル系弾性樹脂塗料吹付 外巾木：コンクリート打放し　H=230	庇	コンクリート直均し＋防水モルタル金コテ押え 軒裏：アクリル系弾性樹脂塗料吹付	その他	外部配管養生コンクリート：コンクリート素地表し

内部仕上表

	階	室名	天井高	床		巾木			壁			天井			備考
				下地	仕上	仕上	高さ	塗装	下地	仕上	塗装	下地	仕上	塗装	
No.1		空気弁室	直天	C	コンクリート下地防水モルタル金コテ	防水モルタル	750		C	コンクリート素地		C	木毛セメント板t=30（ｺﾝｸﾘｰﾄ打込）		荷吊用フック：鋼製（チェーンブロック1.0t用）溶融亜鉛メッキ
		階段		C	コンクリート下地防水モルタル金コテ				C	防水モルタル金コテ		―	―		ノンスリップ：ステンレス製（HL）

特記事項

01. 防水モルタルは、防水材製造会社指定の容積比により防水材をを混和するものとする
02. ステンレスは、SUS304を使用する
03. シーリング材は、コンクリート打継部及び一般的な内外部は、ポリウレタン系シーリング材
　　外部開口部及び建具廻りは、ポリサルファイド系シーリング材とする
04. アクリル系弾性樹脂塗料吹付は、小粒ユズ肌複層模様とする
05. アルミ製建具は、セミオーダー製品とし、遮音性能20db以上耐風圧200kgf/m²以上とする
06. 特記無き場合は、建設大臣官房官庁営繕部監修 建築工事共通仕様書による

凡例

C ：コンクリート
CB ：コンクリートブロック
M ：モルタル
AM ：エアーモルタル
W ：木造
LGS：軽量鉄骨
PB ：石膏ボード
OP ：合成樹脂合成ペイント
EP ：合成エマルジョンペイント（ビニル系）
AEP：合成エマルジョンペイント（アクリル系）
OS ：オイルステイン
CL ：クリヤラッカー

施設名	南部幹線用水路(0312100-1100-20)		
図面名	蕪木分水工・16号空気弁工 (3/3)		
作成年月	平成26年 3月		
縮尺	A1 1:100 A2 1:141	図面番号	8-138/310
作成者	関東農政局　両総農業水利事業所		

17号空気弁工（1/3）

No. 99+47.037

空気弁詳細図

S=1:20

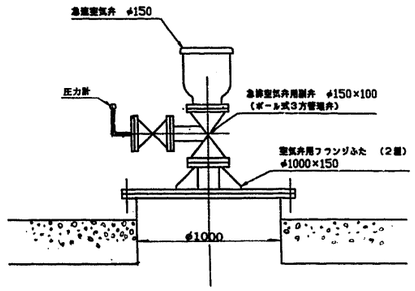

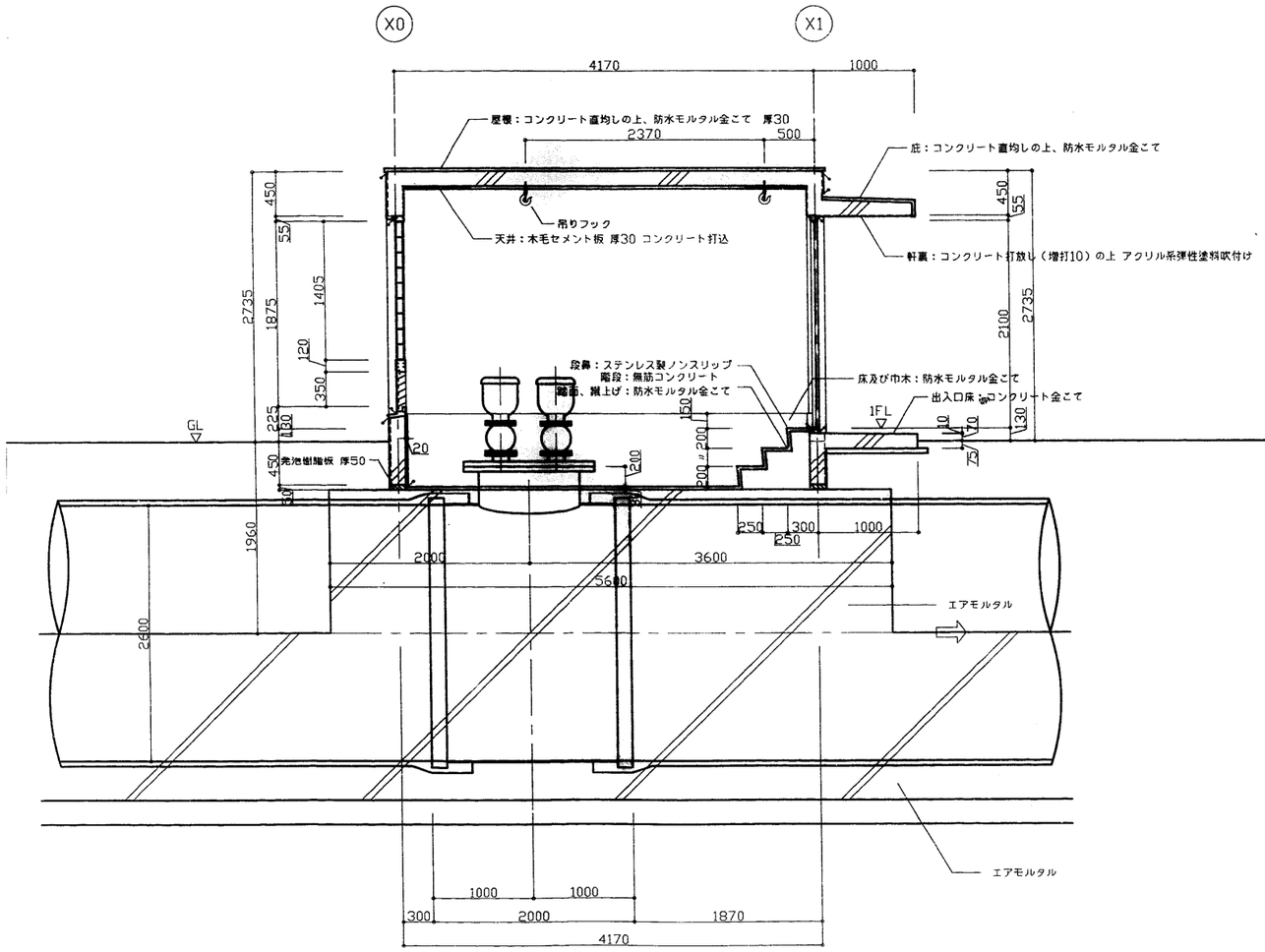

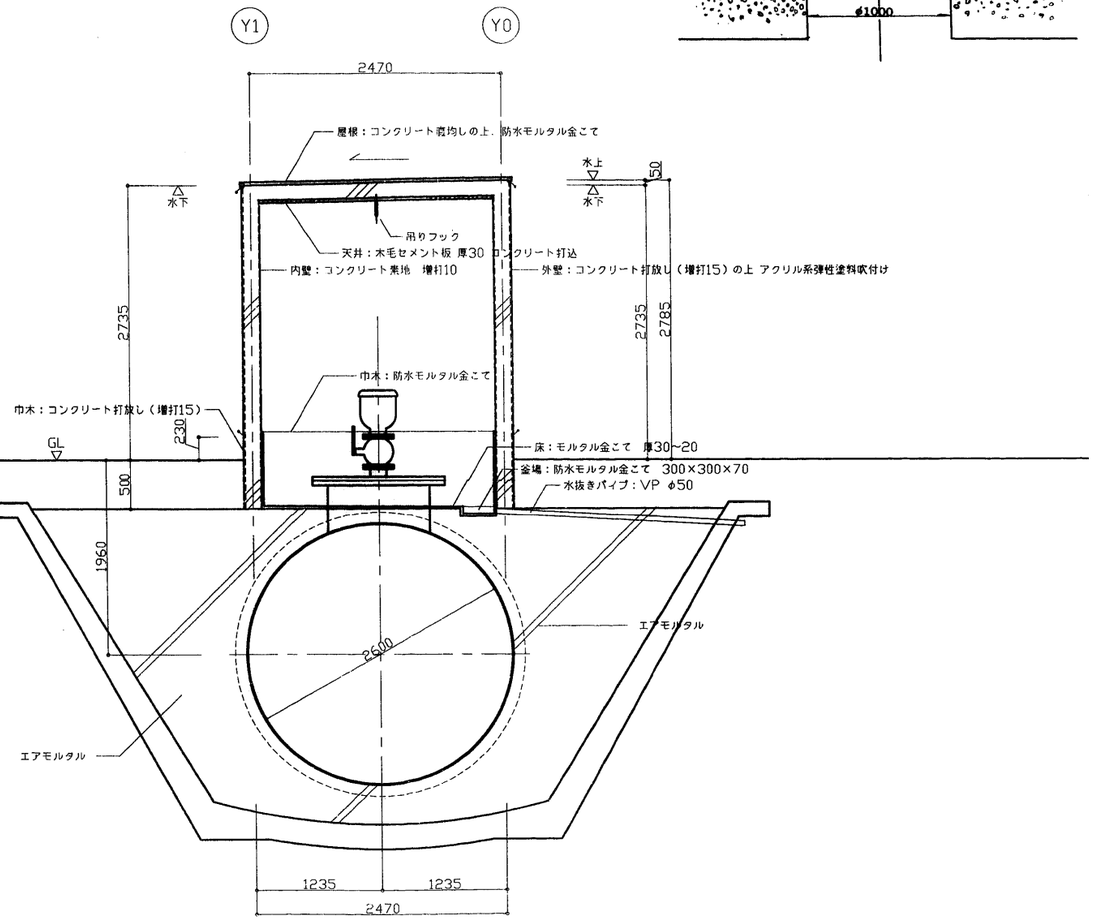

断面詳細図 1:30

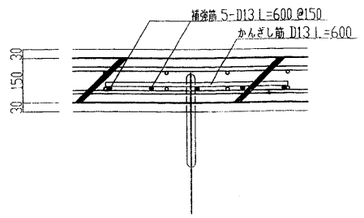

フック取付詳細図 1:10

施設名	南部幹線用水路(0312100-1100-20)		
図面名	17号空気弁工（1/3）		
作成年月	平成26年 3月		
縮尺	A1 図示	図面番号	8-139/310
作成者	関東農政局 両総農業水利事業所		

17号空気弁工 (2/3)

No. 99+47.037

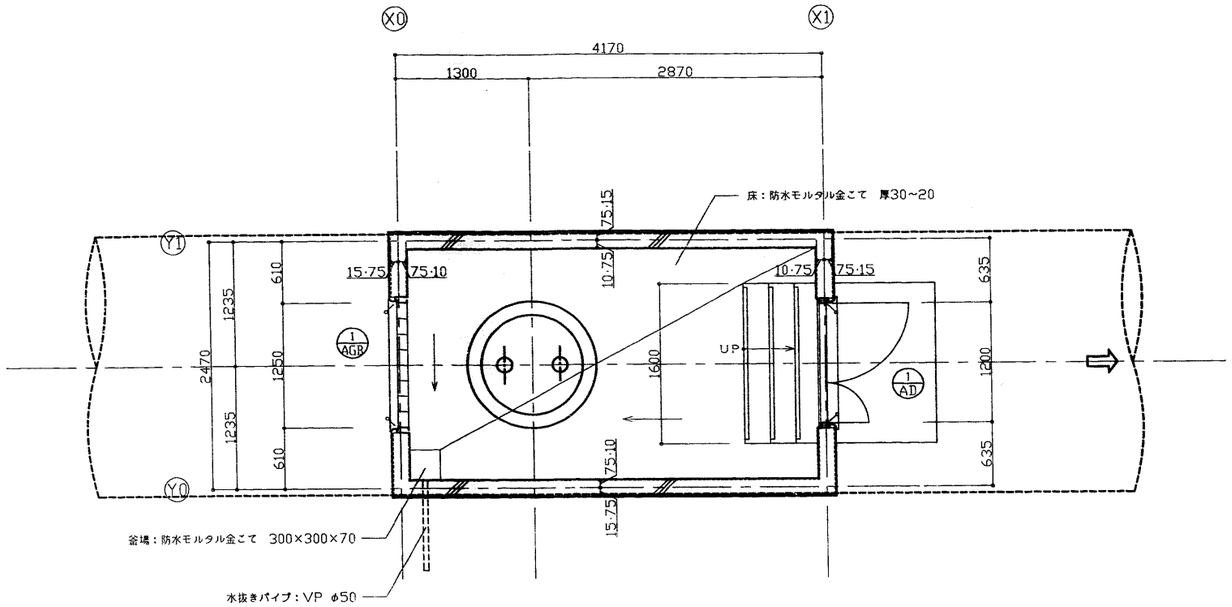

平面詳細図 1:30

建具表 1:50

符号							
	形式	1/AD	親子開きフラッシュドア	1/AGR	ガラリ付はめ殺し窓		
	数量		1		1		
姿図		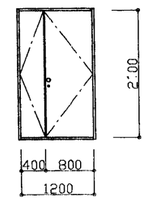		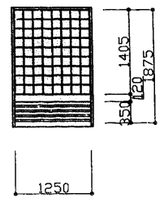			
材質	仕上	アルミ	シルバー	アルミ	シルバー		
見込	硝子	枠：70 扉：35		枠：100	ガラスブロック 145×145×95		
金物		丁番（SUS）、握玉、シリンダー錠 ドアチェック（ストッパー付）、フランス落し		付属金物一式 ステンレス防虫ネット（ガラリ部）			
備考		巻摺（下枠）ステンレス		ガラスブロック：透光透視タイプ			

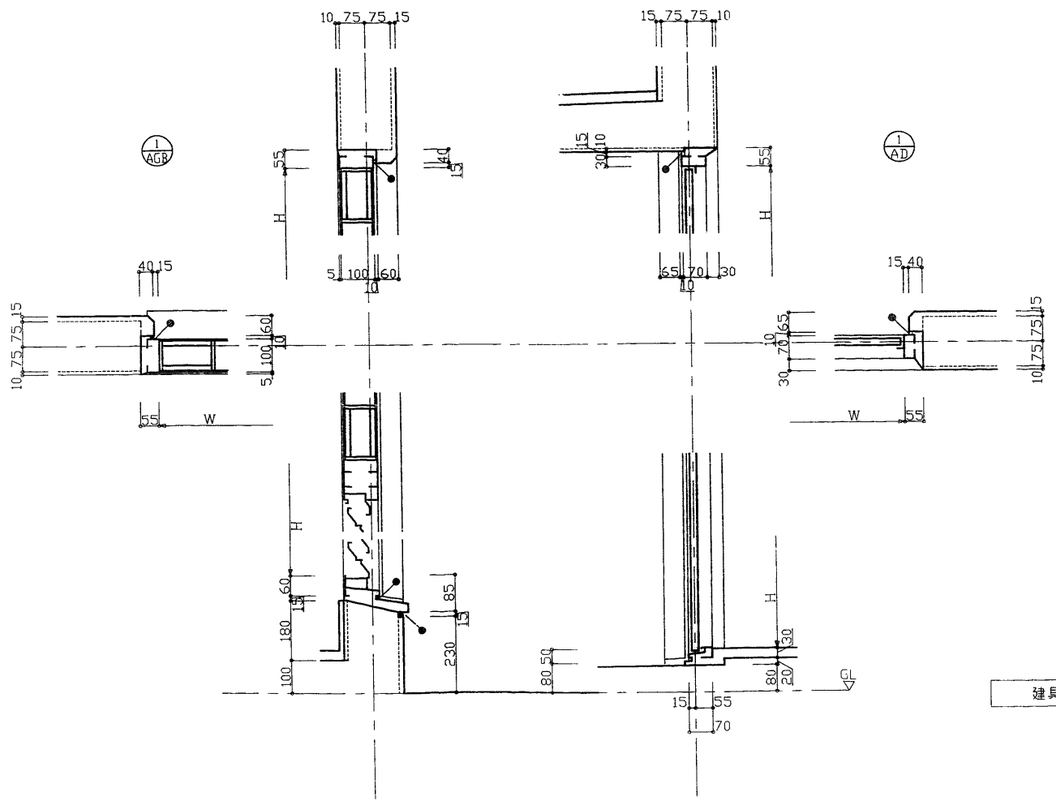

建具廻り詳細図 1:10

※ ⊷ はシーリングヶ所を示す

施設名	南部幹線用水路(0312100-1100-20)		
図面名	17号空気弁工 (2/3)		
作成年月	平成26年 3月		
縮尺	A1 図示	図面番号	8-140/310
作成者	関東農政局 両総農業水利事業所		

17号空気弁工 (3/3) S=1：100

No. 99+47.037

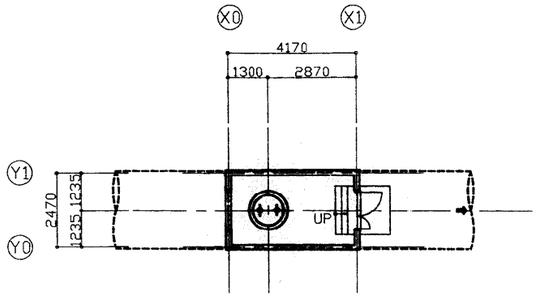

平面図 S=1/100 (10.30 m2)

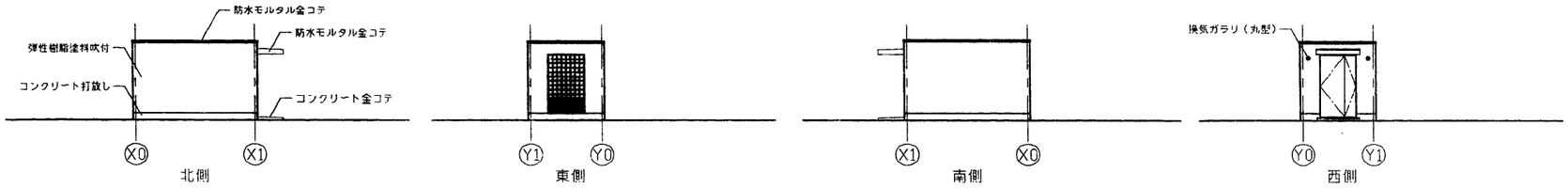

立面図 S=1/100

外部仕上表

屋根	コンクリート直均し＋防水モルタル金コテ押え	開口部	アルミドア･サッシュ･ガラリ：アルマイト仕上(シルバー) ガラス：ガラスブロック(150角)	外部金物	換気ガラリ：丸型フード付アルミ製φ75 防虫網付（2ヶ所）
外壁	コンクリート打放の上アクリル系弾性樹脂塗料吹付 外巾木：コンクリート打放し H=230	庇	コンクリート直均し＋防水モルタル金コテ押え 軒裏：アクリル系弾性樹脂塗料吹付	その他	

内部仕上表

	階	室名	天井高	床		巾木			壁			天井			備考
				下地	仕上	仕上	高さ	塗装	下地	仕上	塗装	下地	仕上	塗装	
No.1		空気弁室	直天	C	コンクリート下地防水モルタル金コテ	防水モルタル	750		C	コンクリート素地		C	木毛セメント板t=30(ｺﾝｸﾘｰﾄ打込)		荷用用フック：鋼製(チェーンブロック1.0t用)溶融亜鉛メッキ
		階段		C	コンクリート下地防水モルタル金コテ				C	防水モルタル金コテ		—	—		ノンスリップ：ステンレス製(HL)

特記事項

01. 防水モルタルは、防水材製造会社指定の容積比により防水材をを混和するものとする
02. ステンレスは、SUS304を使用する
03. シーリング材は、コンクリート打継部及び一般的な内外部は、ポリウレタン系シーリング材
外部開口部及び建具廻りは、ポリサルファイド系シーリング材とする
04. アクリル系弾性樹脂塗料吹付は、小粒ユズ肌複層模様とする
05. アルミ製建具は、セミオーダー製品とし、遮音性能20db以上耐風圧200kgf/m²以上とする
06. 特記無き場合は、建設大臣官房官庁営繕部監修 建築工事共通仕様書による

凡例

C ：コンクリート
CB ：コンクリートブロック
M ：モルタル
AM ：エアーモルタル
W ：木造
LGS：軽量鉄骨
PB ：石膏ボード
OP ：合成樹脂合成ペイント
EP ：合成エマルジョンペイント（ビニル系）
AEP：合成エマルジョンペイント（アクリル系）
OS ：オイルステイン
CL ：クリヤラッカー

施設名	南部幹線用水路(0312100-1100-20)		
図面名	17号空気弁工 (3/3)		
作成年月	平成26年 3月		
縮尺	A1 1:100 A2 1:141	図面番号	8-141/310
作成者	関東農政局 両総農業水利事業所		

18号空気弁工（1/3）

No.108+39.968

空気弁詳細図

S=1:20

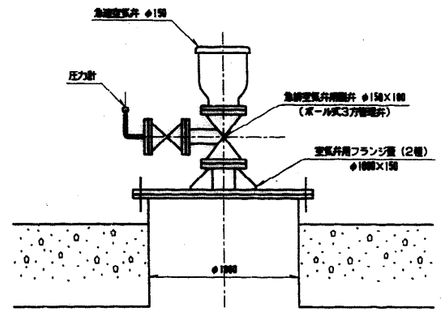

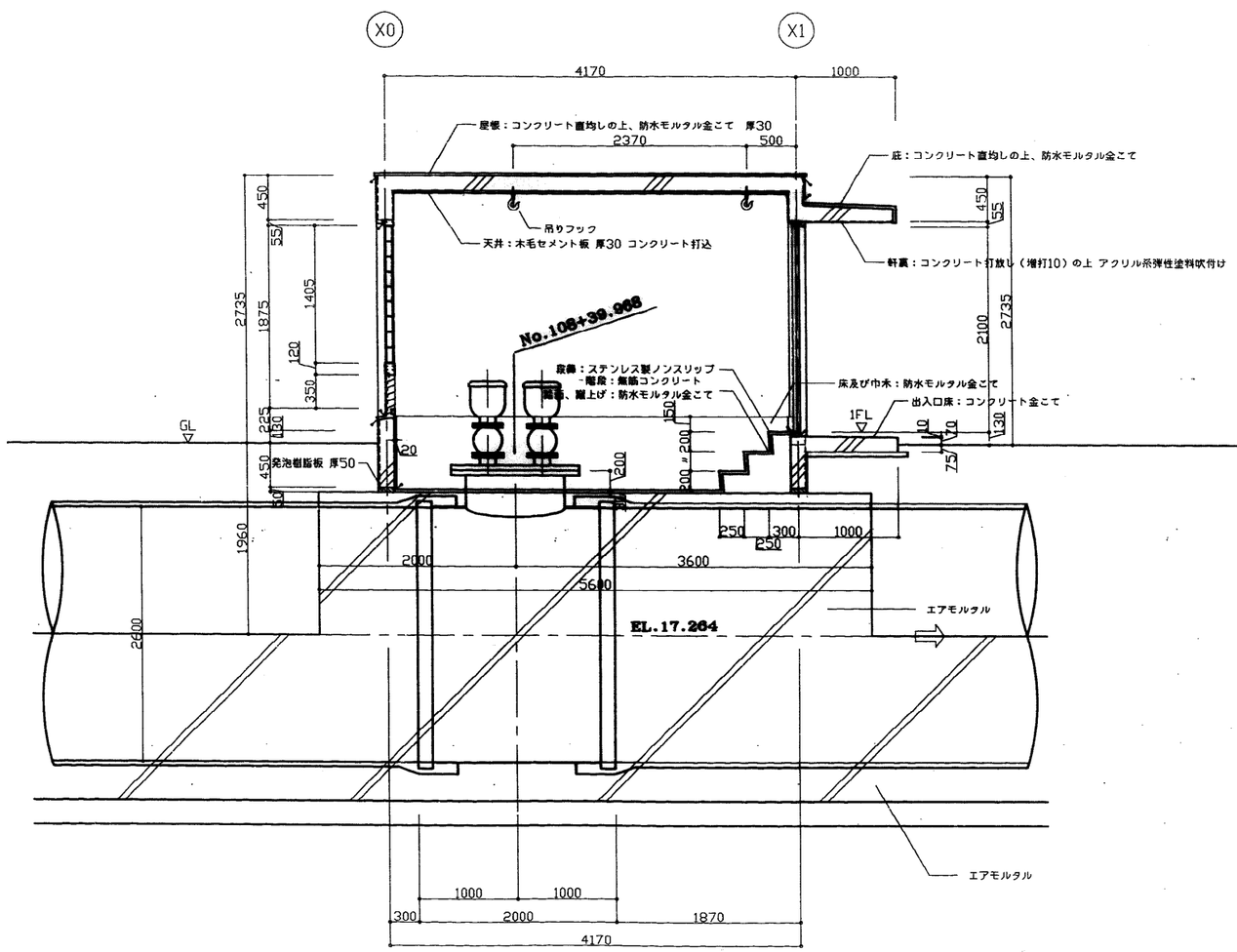

断面詳細図　1:30

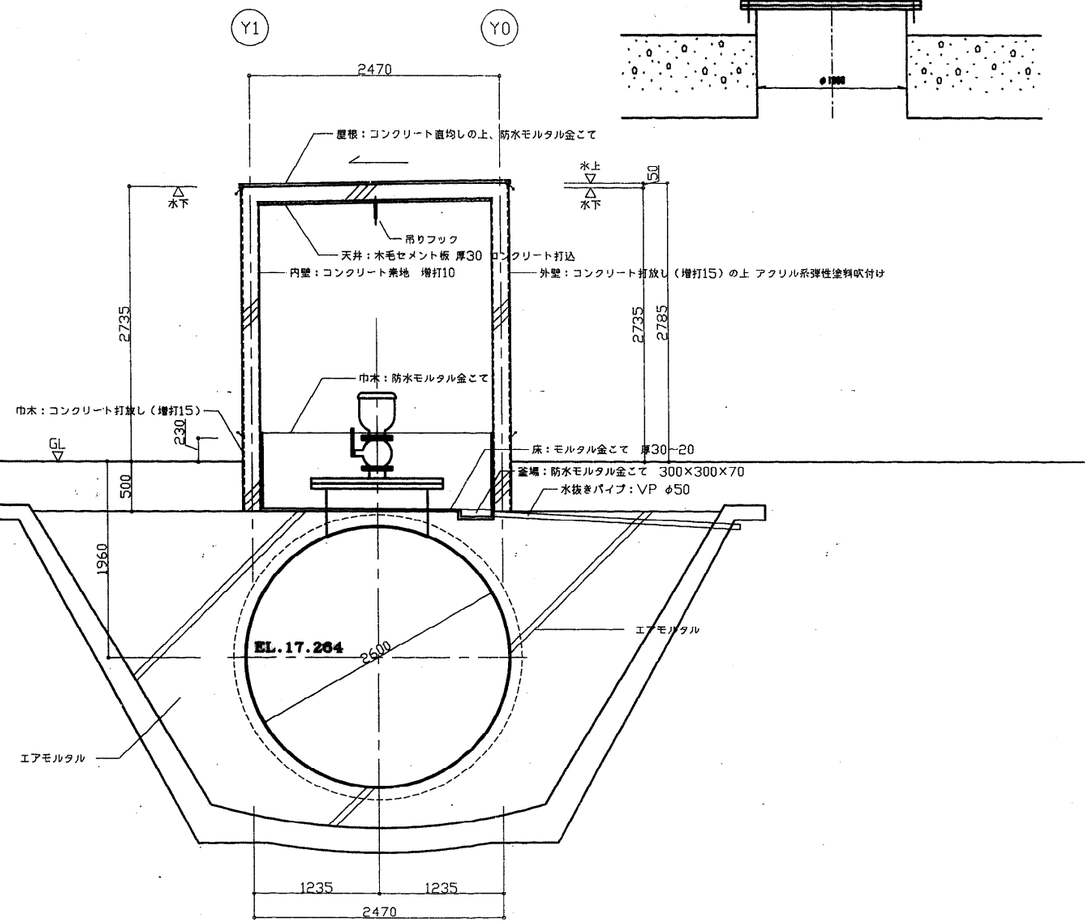

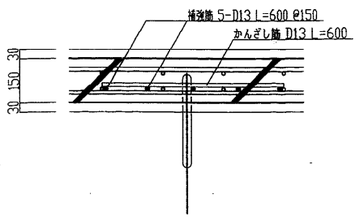

フック取付詳細図　1:10

施設名	南部幹線用水路(0312100-1100-20)		
図面名	18号空気弁工（1/3）		
作成年月	平成26年 3月		
縮尺	A1 図示	図面番号	8-142/310
作成者	関東農政局　両総農業水利事業所		

18号空気弁工 (2/3)

No. 108+39.968

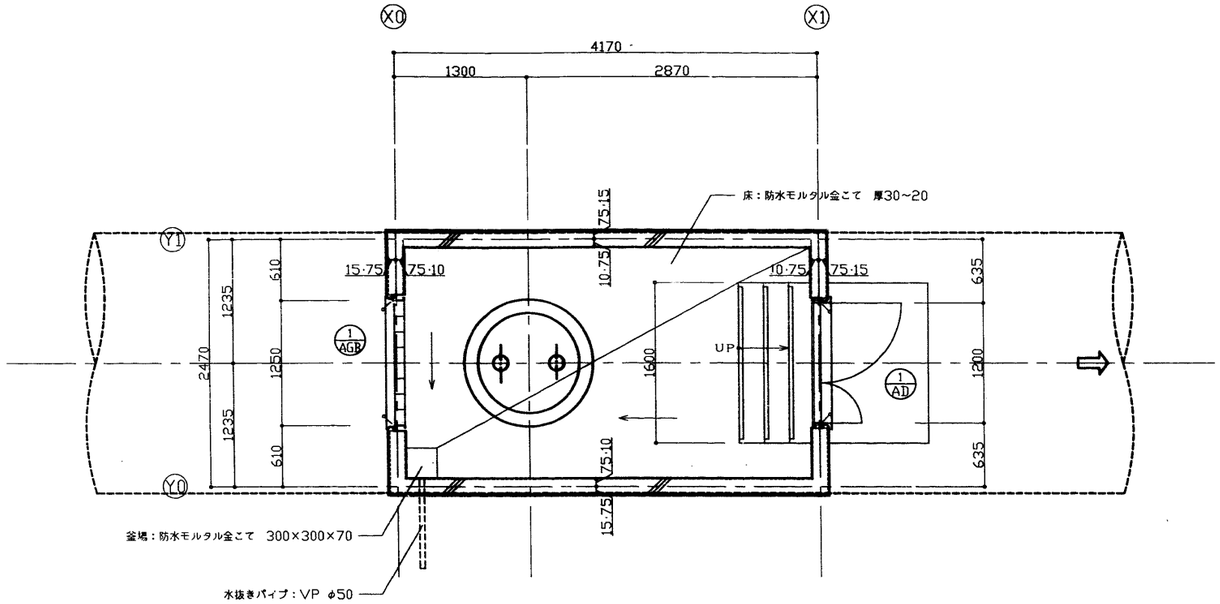

平面詳細図 1:30

建具表 1:50

符号	形式	1/AD	親子開きフラッシュドア	1/AGB	ガラリ付はめ殺し窓		
	数量		1		1		
姿図		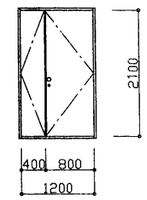		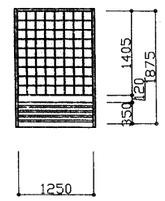			
材質	仕上	アルミ	シルバー	アルミ	シルバー		
見込	硝子	枠：70 扉：35		枠：100	ガラスブロック 145×145×95		
金物		丁番（SUS）、握玉、シリンダー錠 ドアチェック（ストッパー付）、フランス落し		付属金物一式 ステンレス防虫ネット（ガラリ部）			
備考		沓摺（下枠）ステンレス		ガラスブロック：透光透視タイプ			

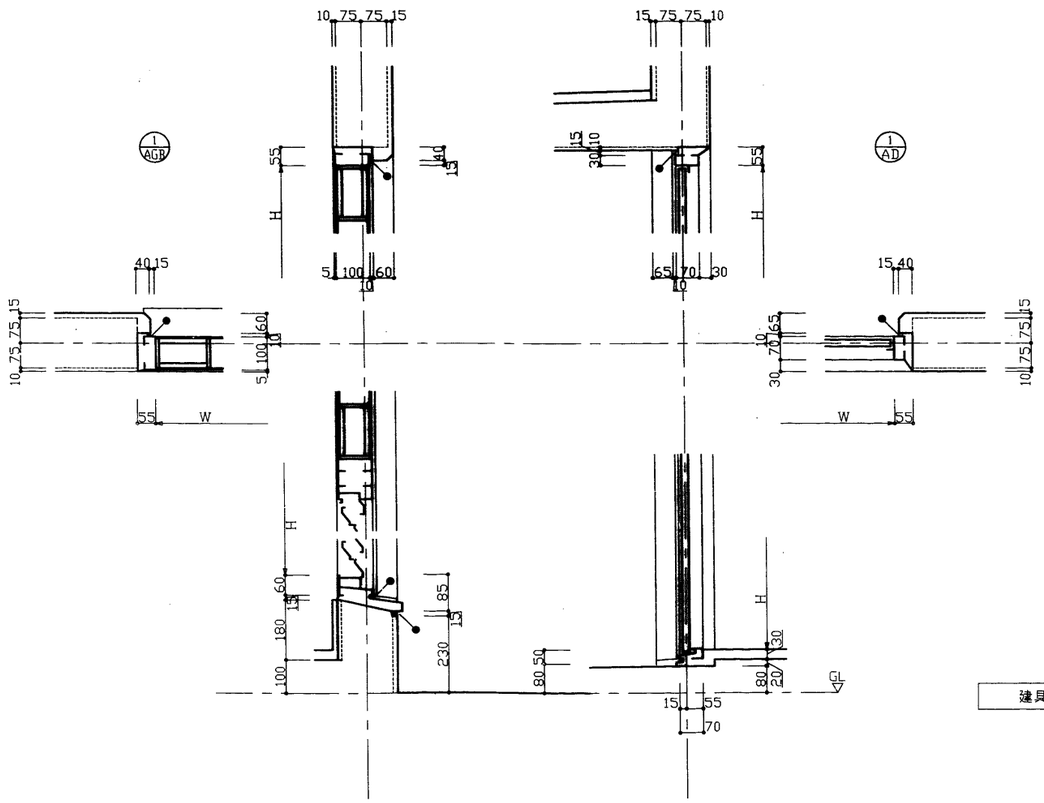

建具廻り詳細図 1:10

※ ← はシーリングヶ所を示す

施設名	南部幹線用水路(0312100-1100-20)		
図面名	18号空気弁工 (2/3)		
作成年月	平成26年 3月		
縮尺	A1 図示	図面番号	8-143/310
作成者	関東農政局 両総農業水利事業所		

18号空気弁工（3/3） S=1：100

No.108+39.968

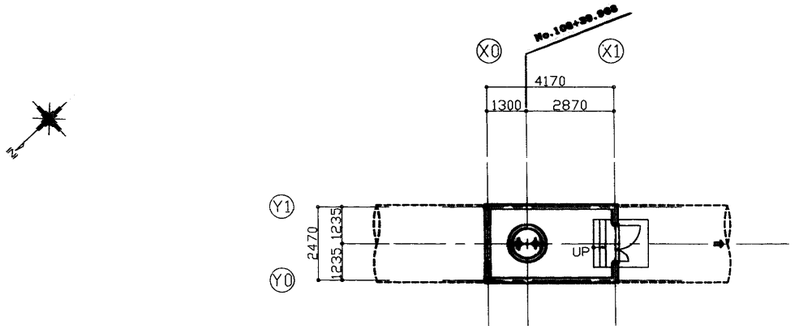

平面図　S=1/100（10.30 m2）

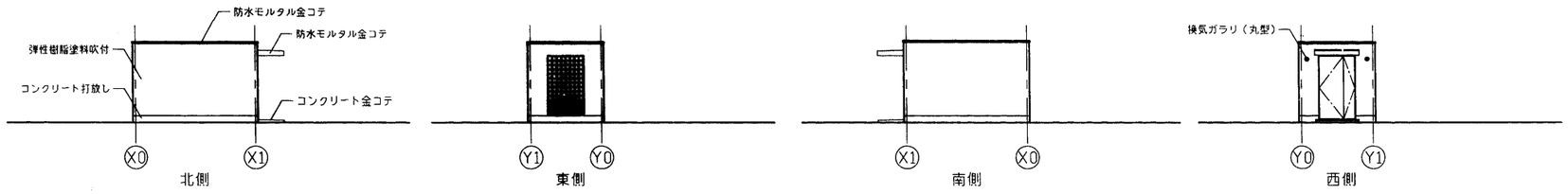

立面図　S=1/100

外部仕上表

屋根	コンクリート直均し＋防水モルタル金コテ押え	開口部	アルミドア･サッシュ･ガラリ：アルマイト仕上(シルバー) ガラス：ガラスブロック(150角)	外部金物	換気ガラリ：丸型フード付アルミ製φ75 防虫網付（2ヶ所）
外壁	コンクリート打放の上アクリル系弾性樹脂塗料吹付 外巾木：コンクリート打放し　H=230	庇	コンクリート直均し＋防水モルタル金コテ押え 軒裏：アクリル系弾性樹脂塗料吹付	その他	

内部仕上表

	階	室名	天井高	床		巾木			壁			天井			備考
				下地	仕上	仕上	高さ	塗装	下地	仕上	塗装	下地	仕上	塗装	
No.1		空気弁室	直天	C	コンクリート下地防水モルタル金コテ	防水モルタル	750		C	コンクリート素地		C	木毛セメント板t=30(ｺﾝｸﾘｰﾄ打込)		荷吊用フック：鋼製(チェーンブロック1.0ｔ用)溶融亜鉛メッキ
		階段		C	コンクリート下地防水モルタル金コテ				C	防水モルタル金コテ		—	—		ノンスリップ：ステンレス製(HL)

特記事項

01. 防水モルタルは、防水材製造会社指定の容積比により防水材をを混和するものとする
02. ステンレスは、SUS304を使用する
03. シーリング材は、コンクリート打継部及び一般的な内外部は、ポリサルファイド系シーリング材
外部開口部及び建具廻りは、変成シリコン系シーリング材とする。
04. アクリル系弾性樹脂塗料吹付は、小粒ユズ肌複層模様とする
05. アルミ製建具は、セミオーダー製品とし、遮音性能20db以上耐風圧200kgf/m²以上とする
06. 特記無き場合は、建設大臣官房官庁営繕部監修 建築工事共通仕様書による

凡例

C ：コンクリート
CB ：コンクリートブロック
M ：モルタル
AM ：エアーモルタル
W ：木造
LGS：軽量鉄骨
PB ：石膏ボード
OP ：合成樹脂合成ペイント
EP ：合成エマルジョンペイント（ビニル系）
AEP：合成エマルジョンペイント（アクリル系）
OS ：オイルステイン
CL ：クリヤラッカー

施設名	南部幹線用水路(0312100-1100-20)		
図面名	18号空気弁工（3/3）		
作成年月	平成26年 3月		
縮尺	A1 1:100 A2 1:141	図面番号	8-144/310
作成者	関東農政局　両総農業水利事業所		

19号空気弁工

No. 115+43.490

平面図

S=1/50

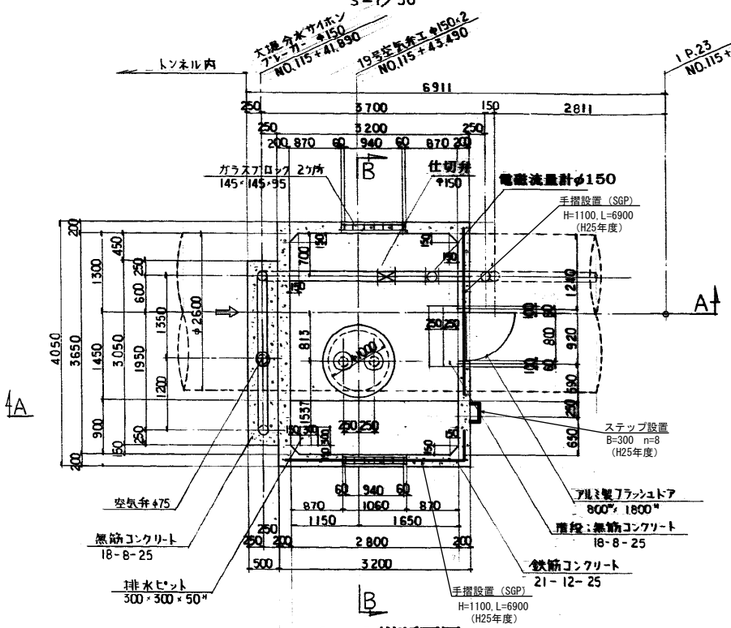

上部平面図

S=1/50

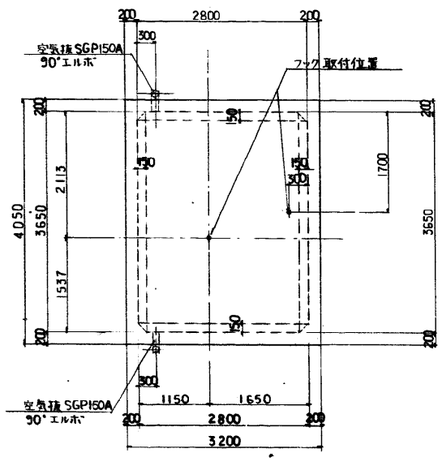

吊上用フック詳細図

S=1/20

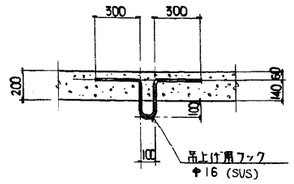

空気弁詳細図

S=1/20

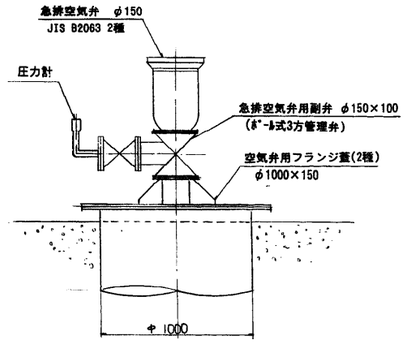

A－A縦断面図

S=1/50

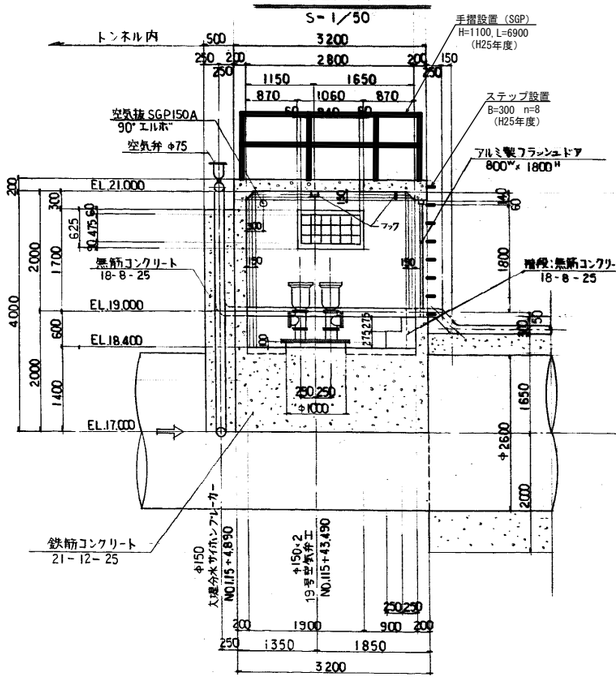

B－B断面図

S=1/50

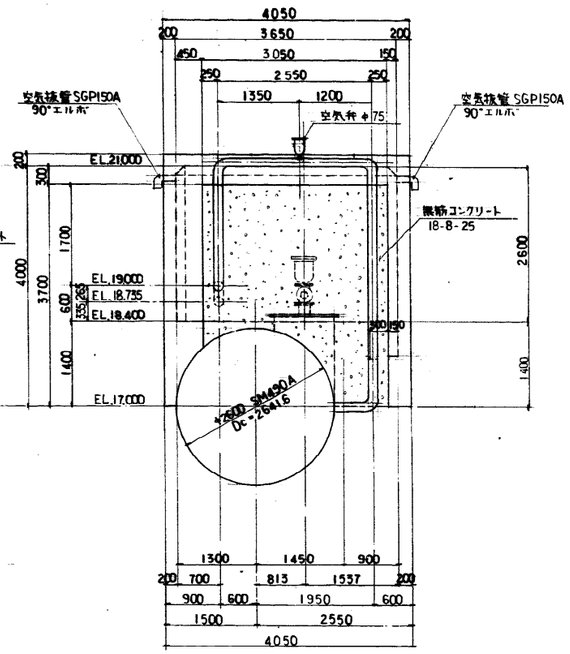

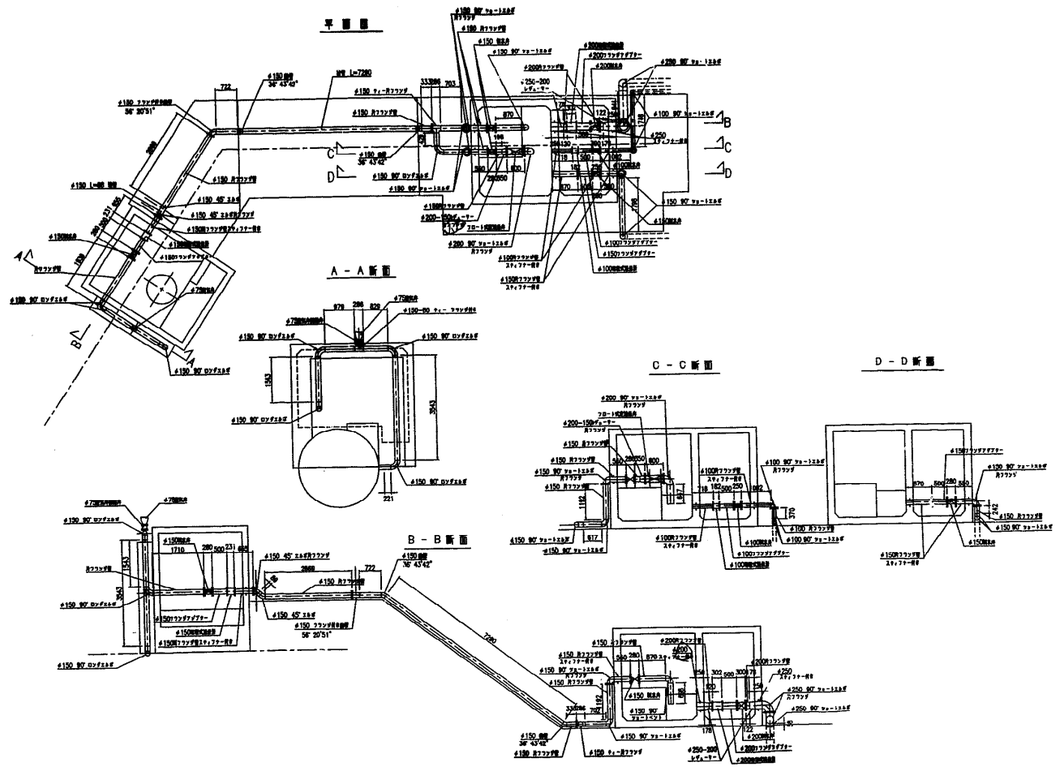

※ 弁室と既設水路との隙間は無筋コンクリートを充填する。

施設名	南部幹線用水路(0312100-1100-20)		
図面名	19号空気弁工		
作成年月	平成26年 3月		
縮尺	A1 図示	図面番号	8-145/310
作成者	関東農政局 両総農業水利事業所		

大堤分水工・斜面工（1/4）

No. 115+41.890

位置図

S=1/200

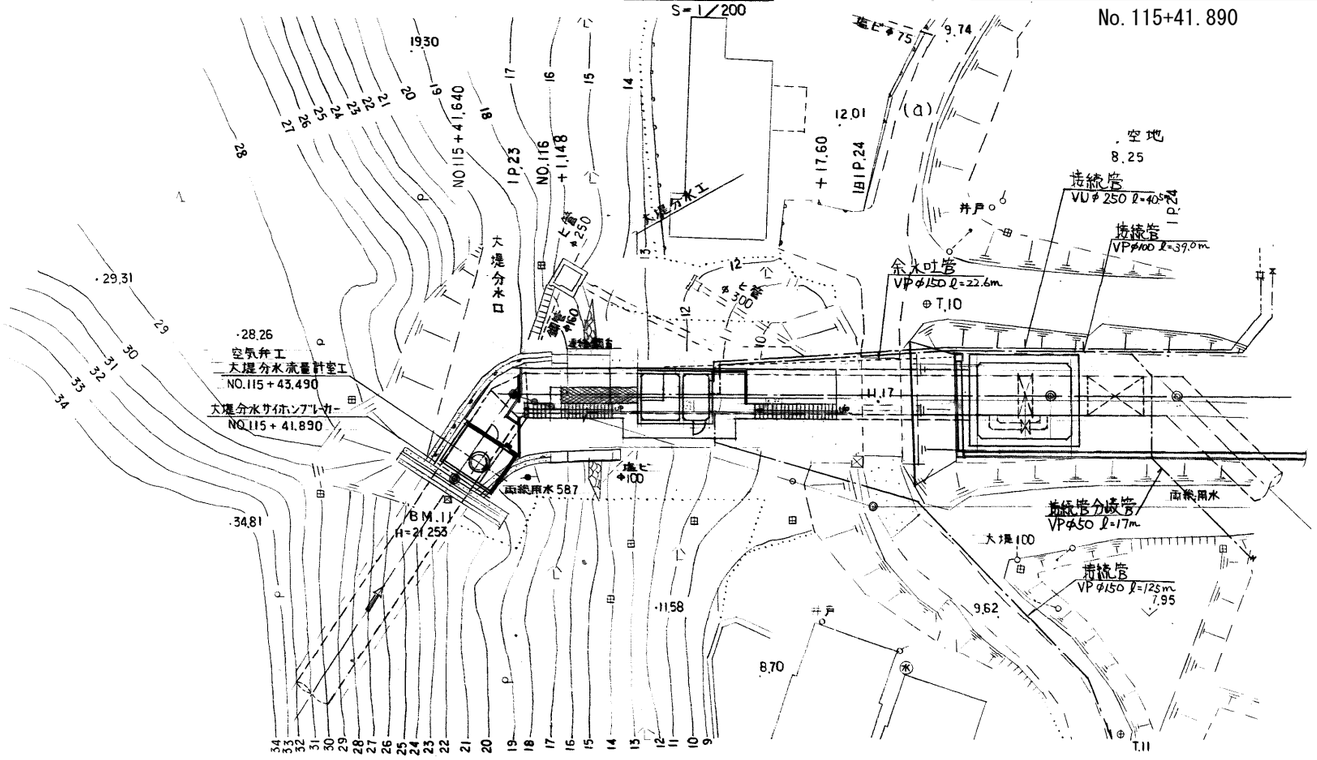

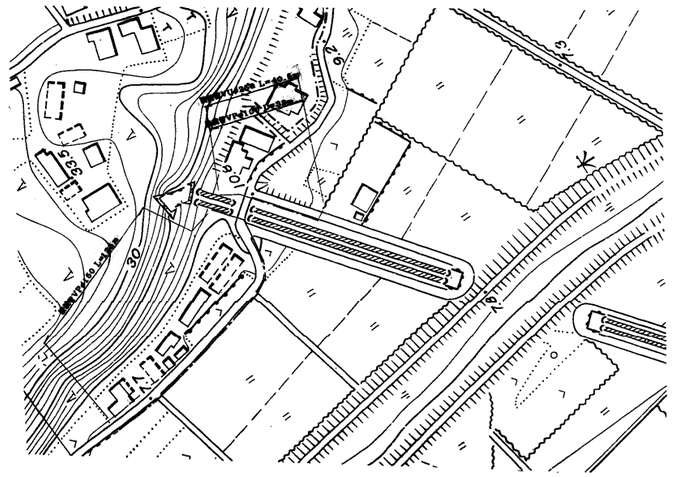

管巻立配筋図

標準部

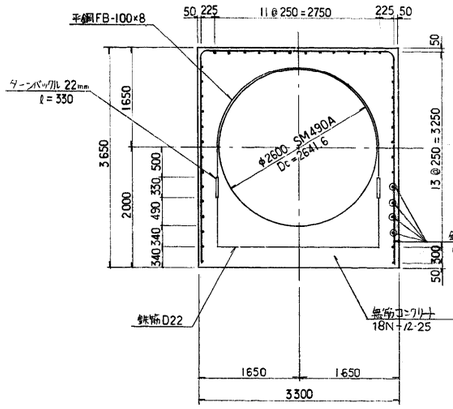

幅広部

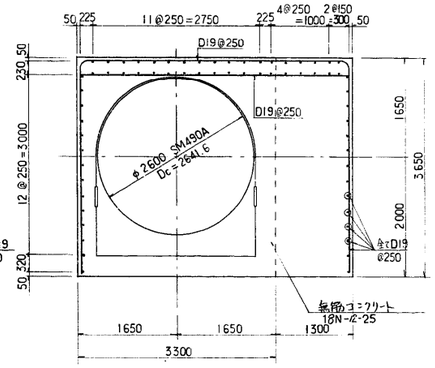

縦断面図

S=1/100

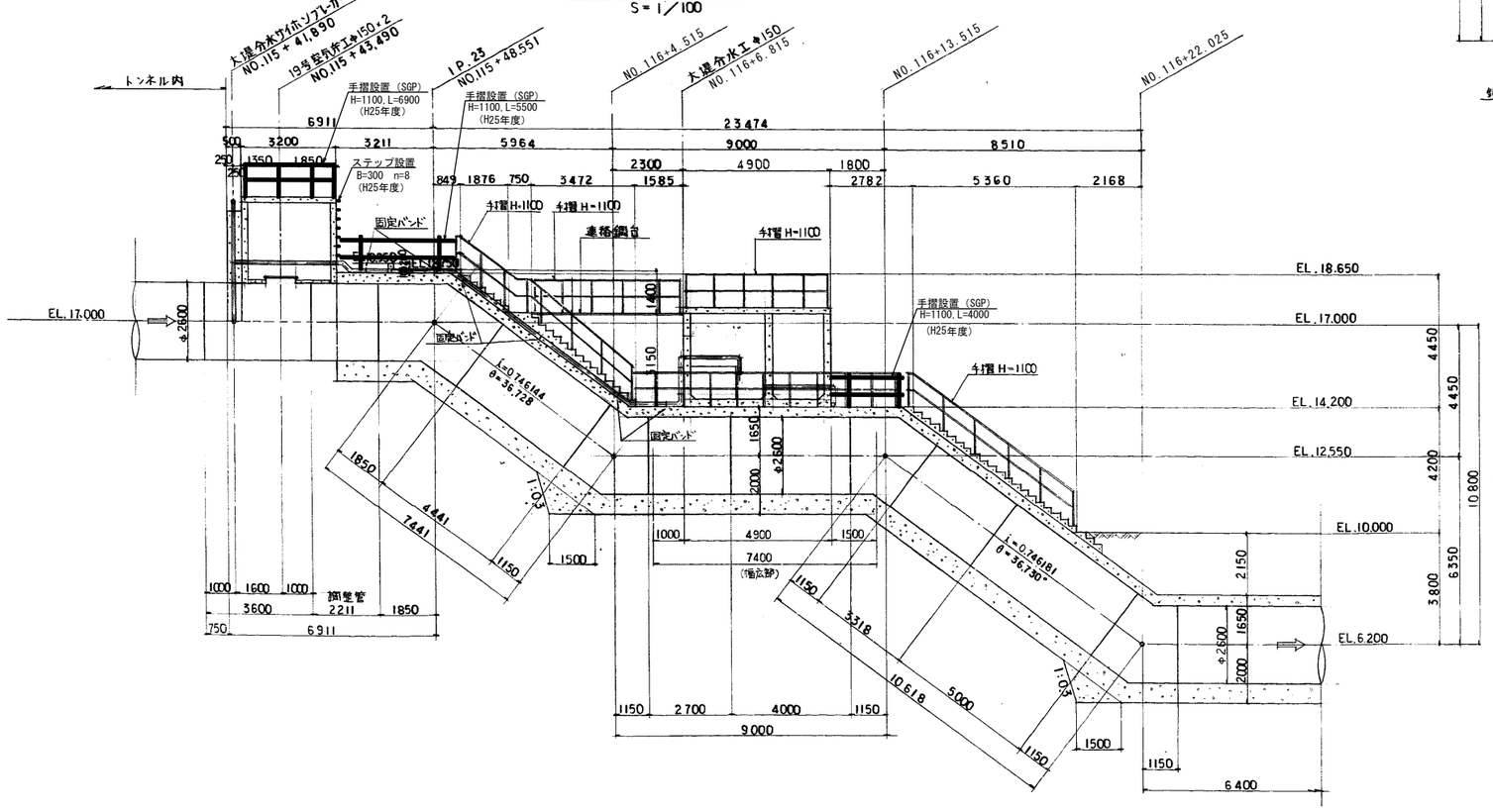

固定バンド詳細図

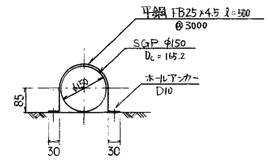

施設名	南部幹線用水路(0312100-1100-20)		
図面名	大堤分水工・斜面工（1/4）		
作成年月	平成26年 3月		
縮尺	A1 図示	図面番号	8-146/310
作成者	関東農政局　両総農業水利事業所		

大堤分水工・斜面工（2/4）

No. 116+6.884

平面図
S= 1／50

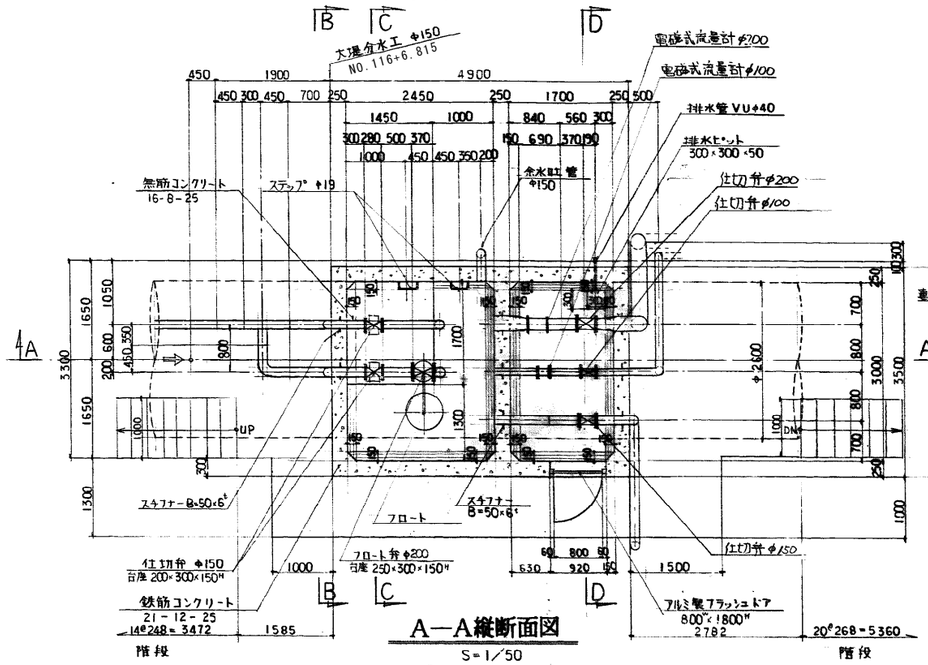

大堤分水工構造図

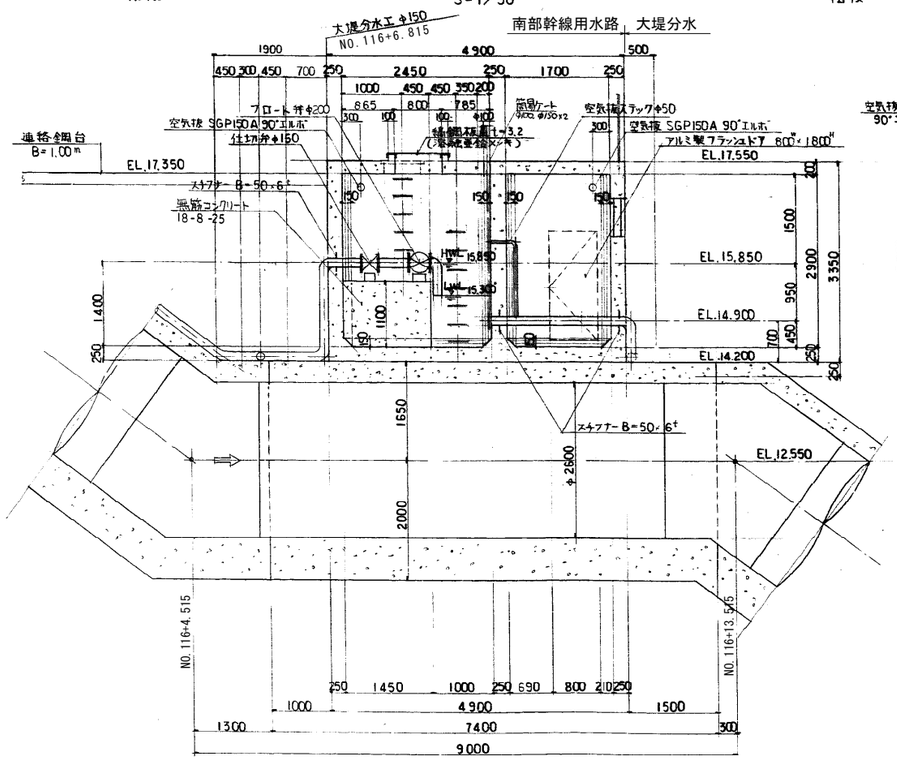

上部平面図
S= 1／50

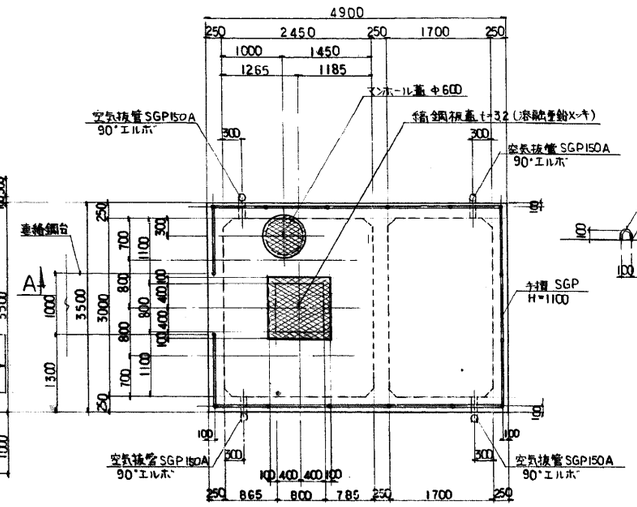

縞鋼板蓋詳細図
S= 1／30

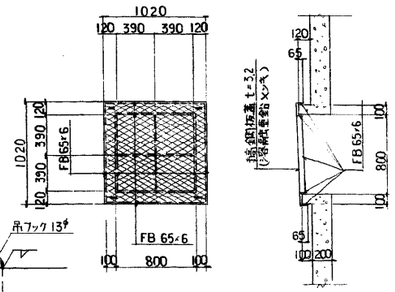

ステップ詳細図
S= 1／10

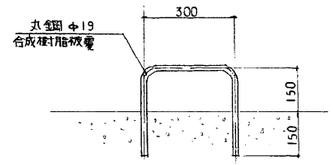

台座詳細図
S= 1／20

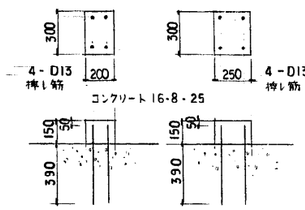

手摺詳細図
S=1／30

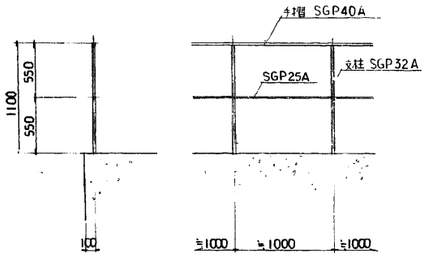

手摺は溶融亜鉛メッキとする。

A—A縦断面図
S= 1／50

B—B断面図
S= 1／50

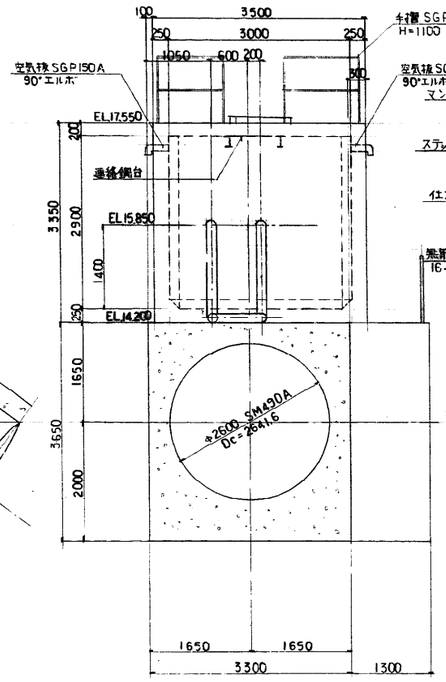

C—C断面図
S= 1／50

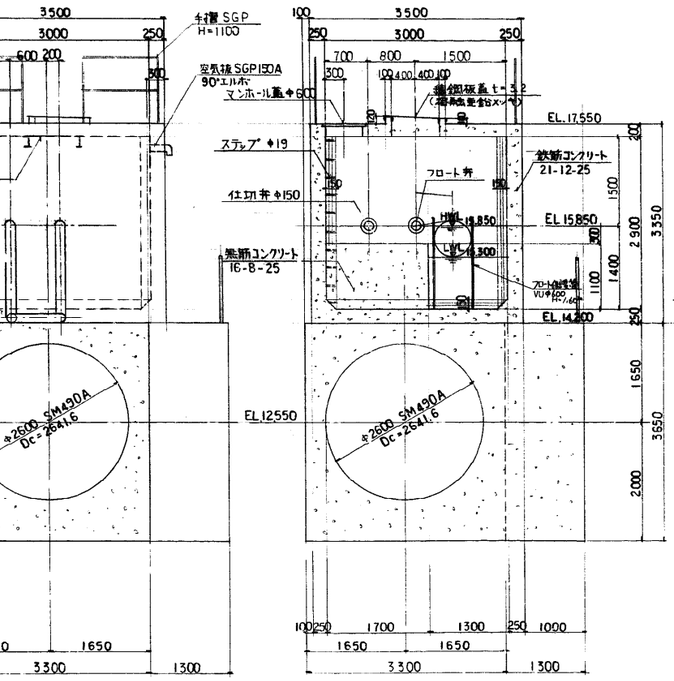

D—D断面図
S= 1／50

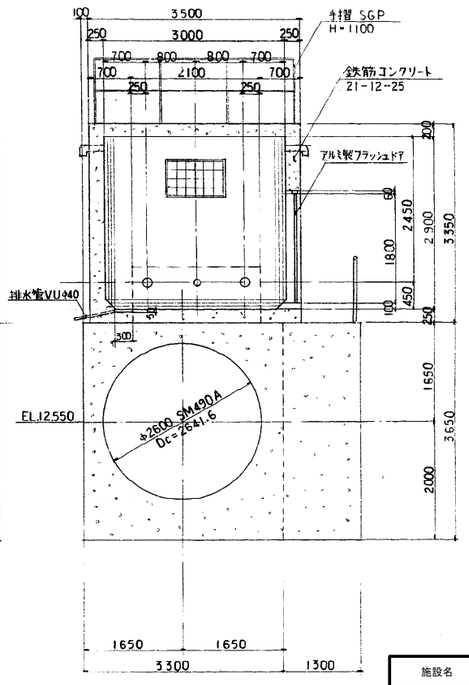

施設名	南部幹線用水路(0312100-1100-20)		
図面名	大堤分水工・斜面工（2/4）		
作成年月	平成26年 3月		
縮尺	A1 図示	図面番号	8-147/310
作成者	関東農政局　両総農業水利事業所		

大堤分水工・斜面工（3/4）

S=1：50

平面図

S＝1／50

No. 116+6. 884

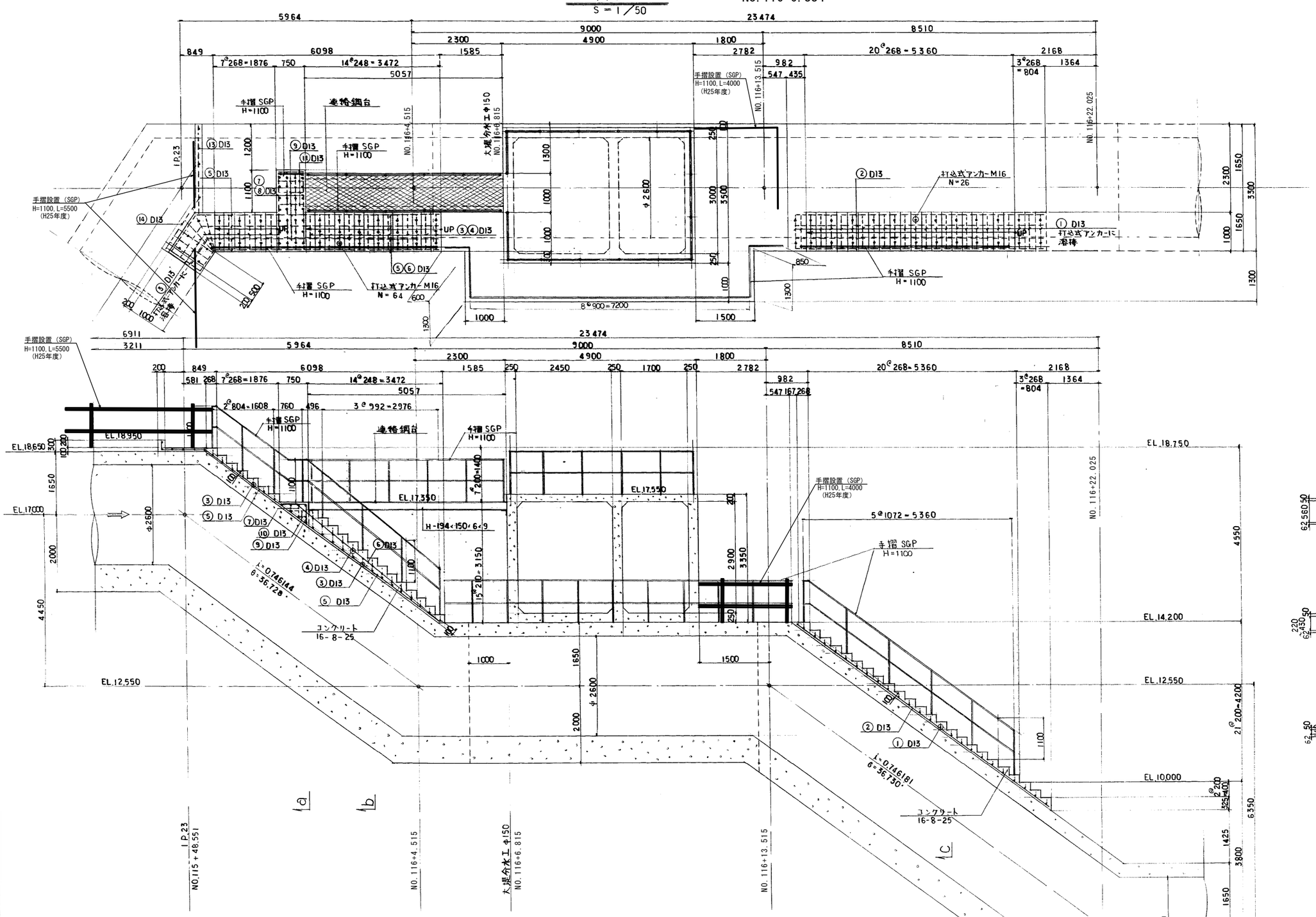

縦断面図

S＝1／50

a 部配筋

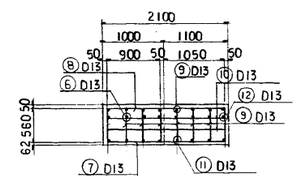

b 部配筋

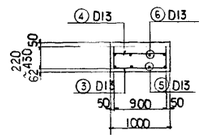

C 部配筋

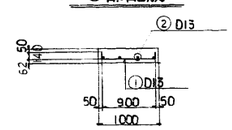

施設名	南部幹線用水路(0312100-1100-20)		
図面名	大堤分水工・斜面工（3/4）		
作成年月	平成26年 3月		
縮尺	A1 1:50 A2 1:70	図面番号	8-148/310
作成者	関東農政局　両総農業水利事業所		

大堤分水工・斜面工（4/4）

No. 116+6.884

手摺詳細図

S= 1／20

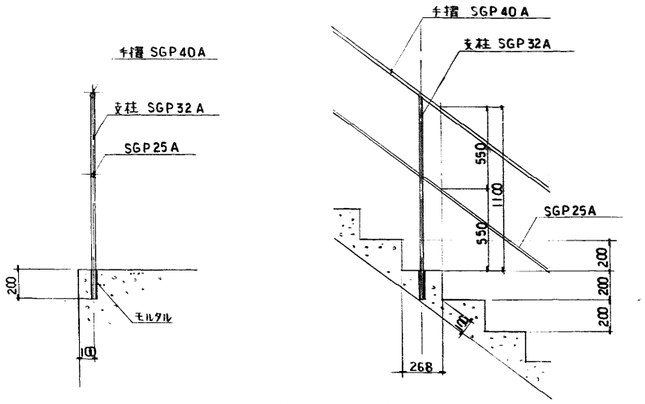

手摺は溶融亜鉛メッキとする。

平成25年度設置

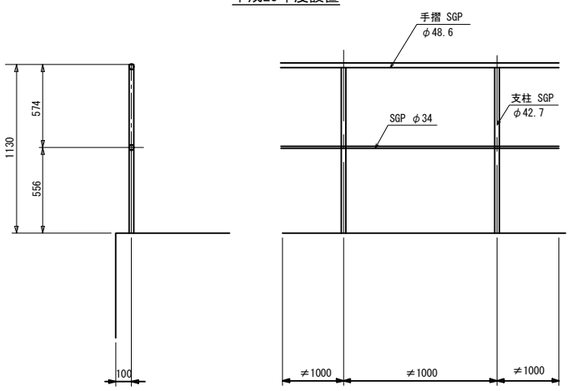

手摺は溶融亜鉛メッキとする。

連絡鋼台詳細図

S= 1／30

平面図

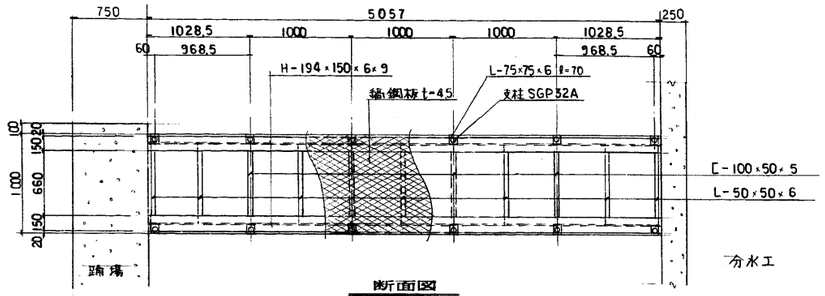

連絡鋼台は溶融亜鉛メッキとする。

断面図

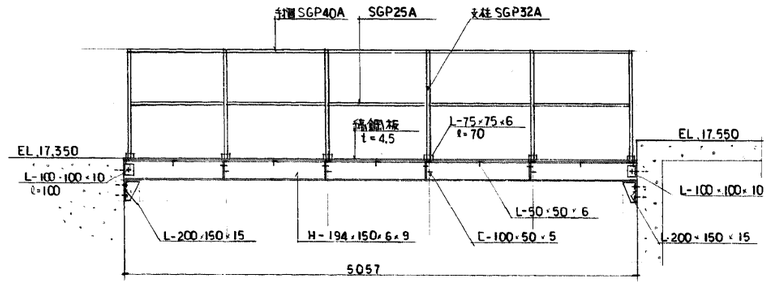

断面図

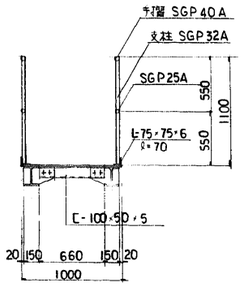

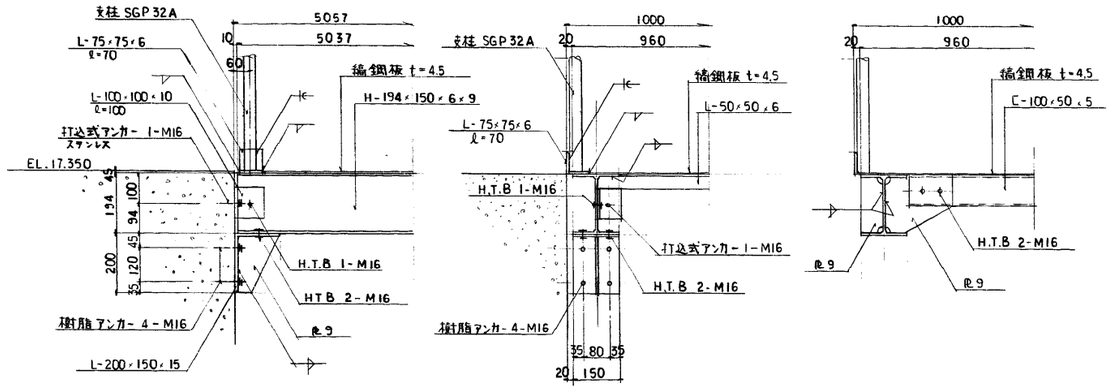

各部詳細図

S= 1／10

ステップ詳細図

S=1:10

平成25年度設置

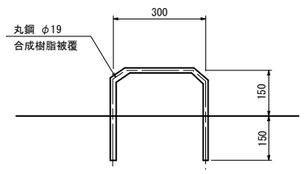

施設名	南部幹線用水路(0312100-1100-20)		
図面名	大堤分水工・斜面工（4/4）		
作成年月	平成26年 3月		
縮尺	A1 図示	図面番号	8-149/310
作成者	関東農政局　両総農業水利事業所		

3号制水弁工・20号空気弁工（1/2）

No. 116+32.294　　No. 116+33.944

上部平面図

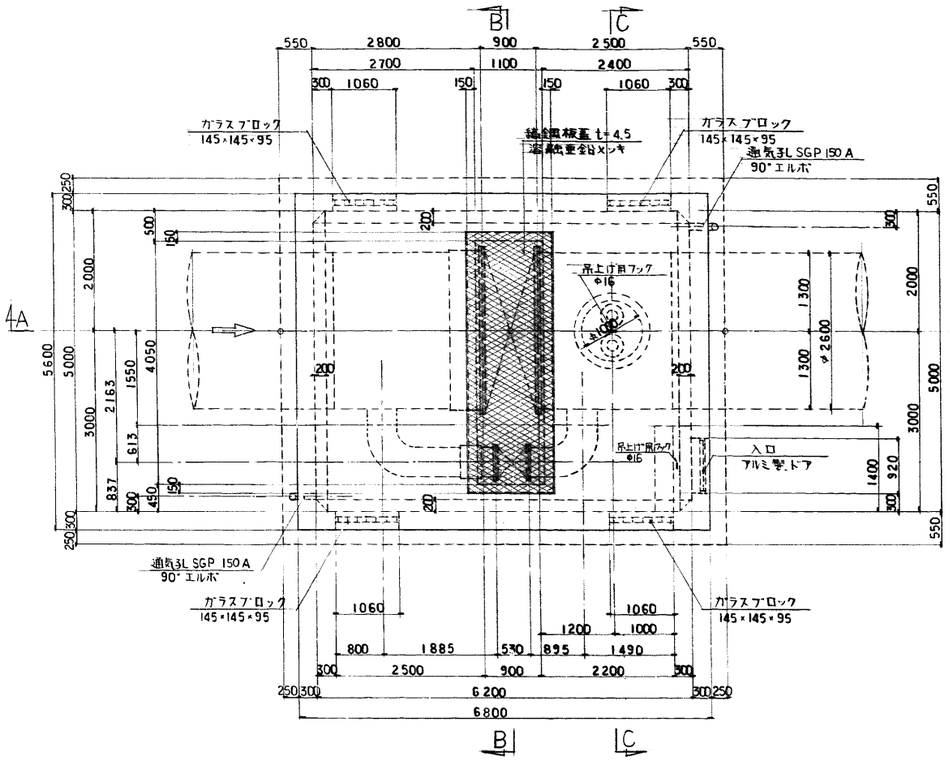

下部平面図

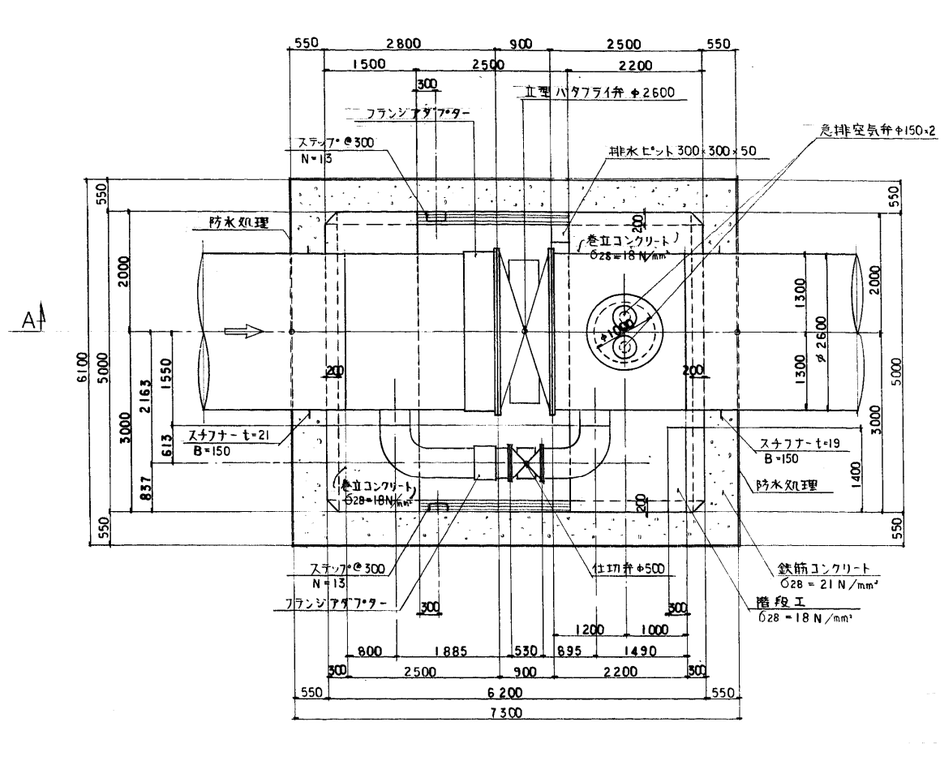

空気弁詳細図

S=1/20

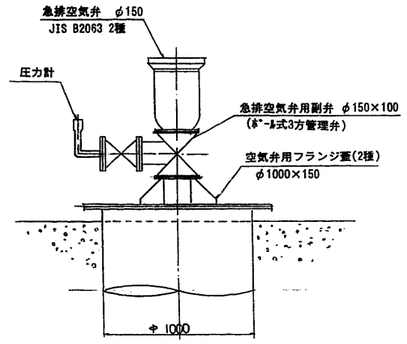

台座コンクリート基礎

S=1/30

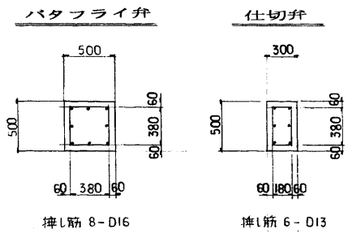

A—A縦断面図

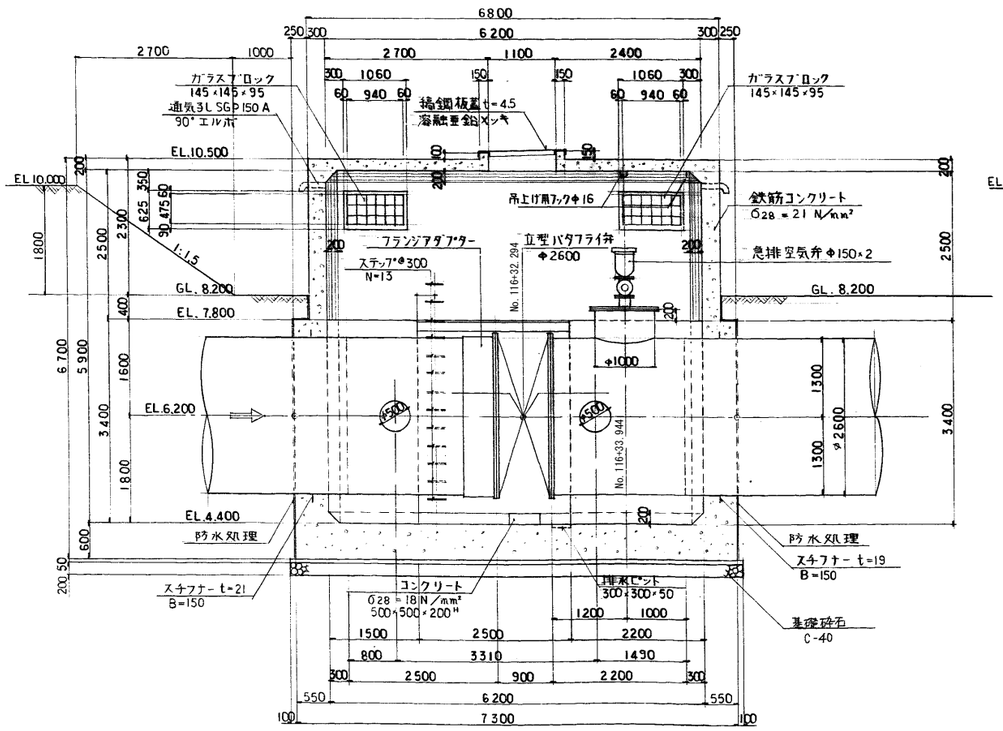

B—B断面図

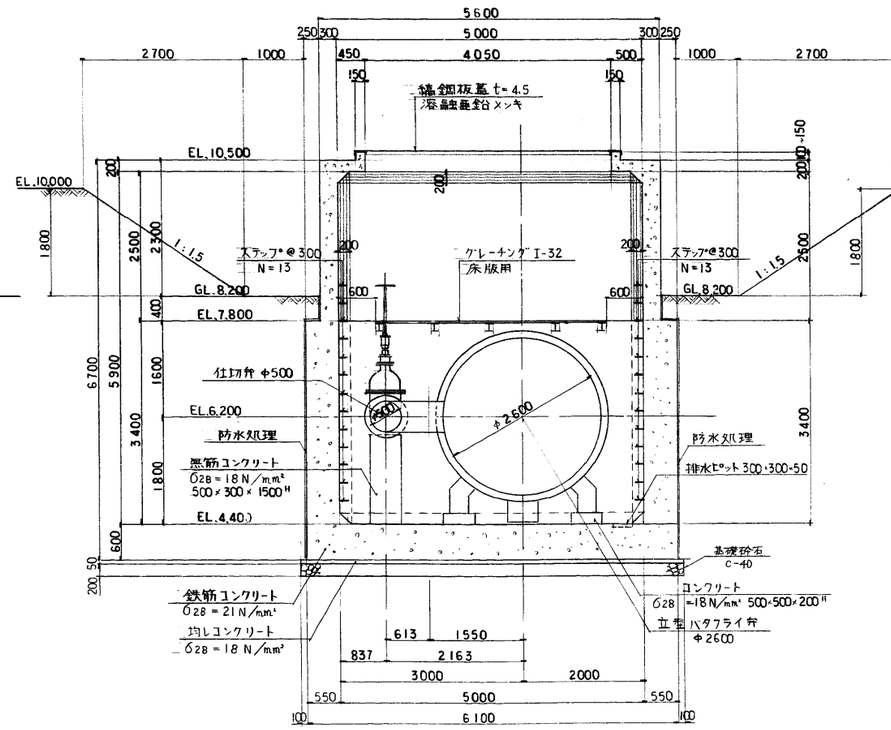

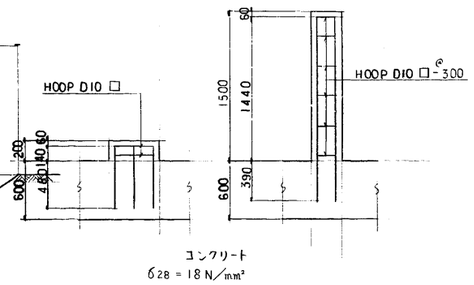

（注）1、防水処理は「無機質浸透性防水」とする。

2、弁類の塗装は防湿タイプとする。

施設名	南部幹線用水路(0312100-1100-20)		
図面名	3号制水弁工・20号空気弁工（1/2）		
作成年月	平成26年 3月		
縮尺	A1 図示	図面番号	8-150/310
作成者	関東農政局　両総農業水利事業所		

3号制水弁工・20号空気弁工（2/2）

No. 116+32.294　　No. 116+33.944

グレーチング平面図

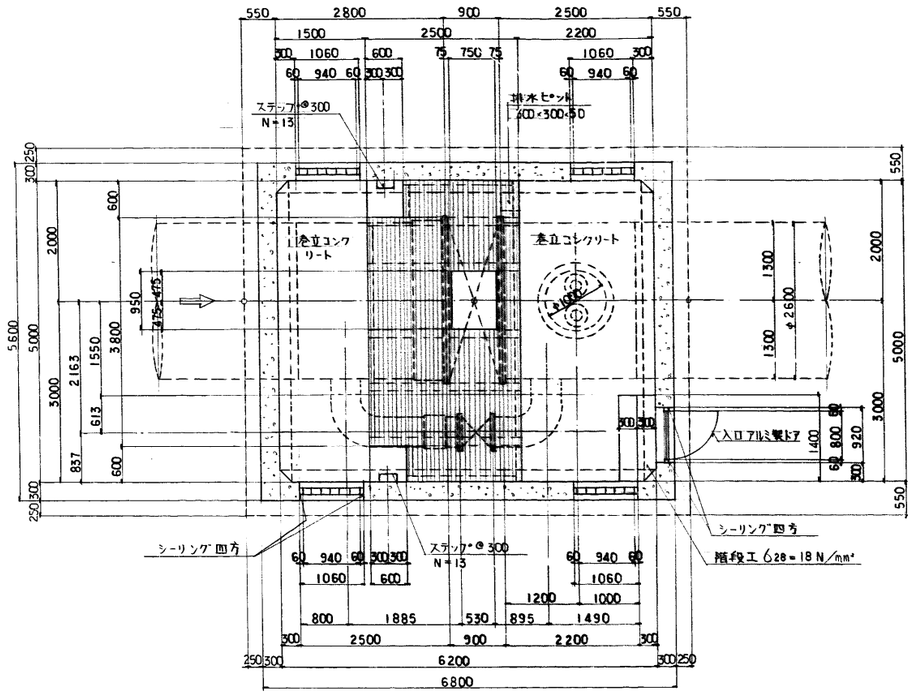

グレーチング受平面図

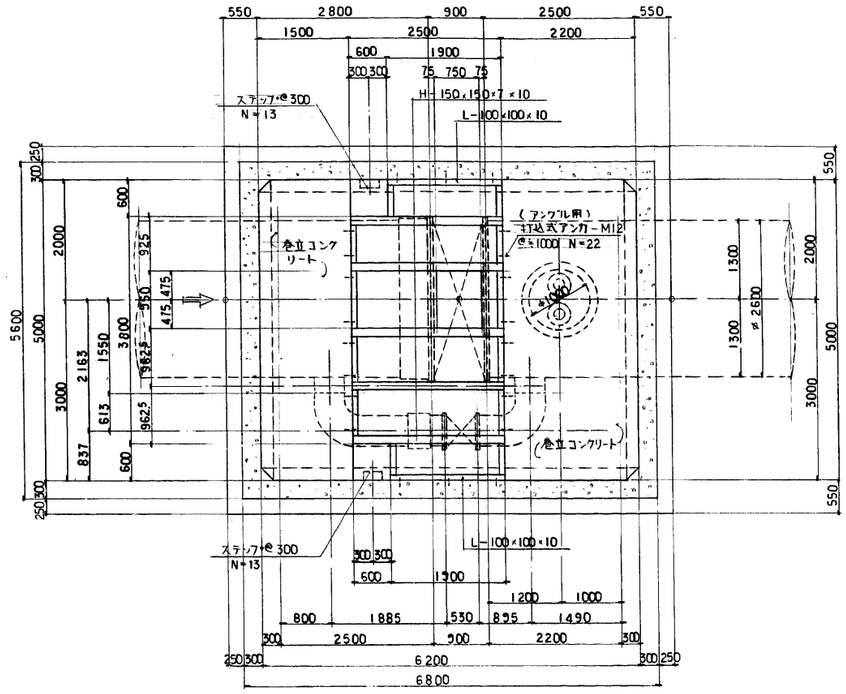

吊上用フック詳細図

S=1/20

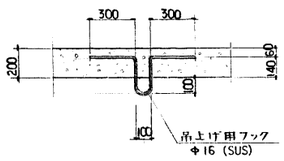

C—C断面図

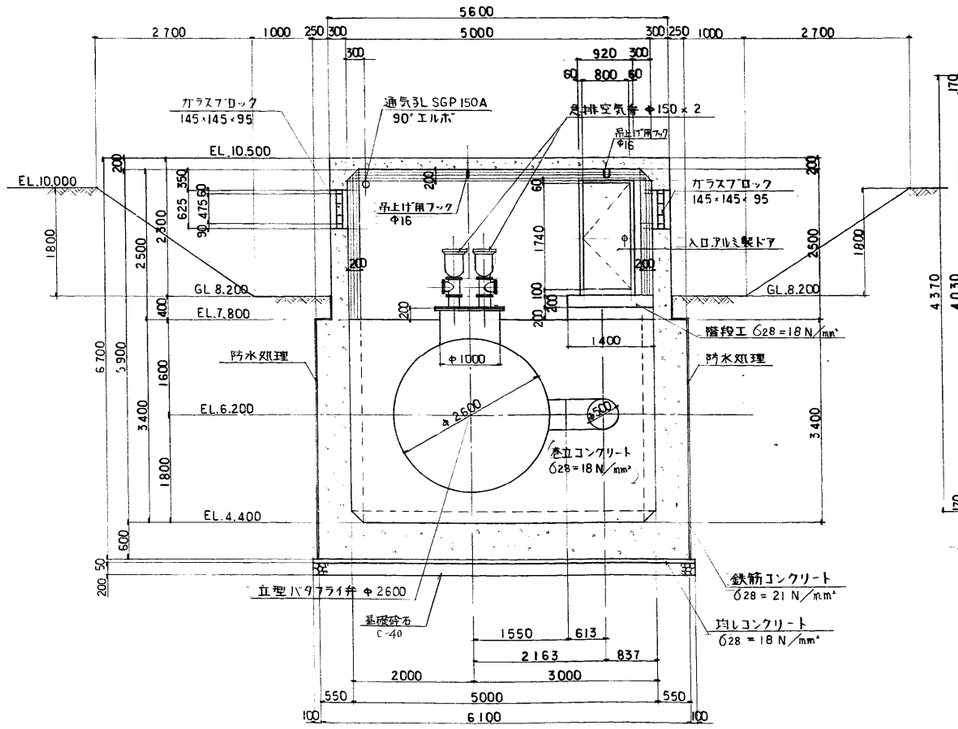

縞鋼板蓋詳細図

S=1/30

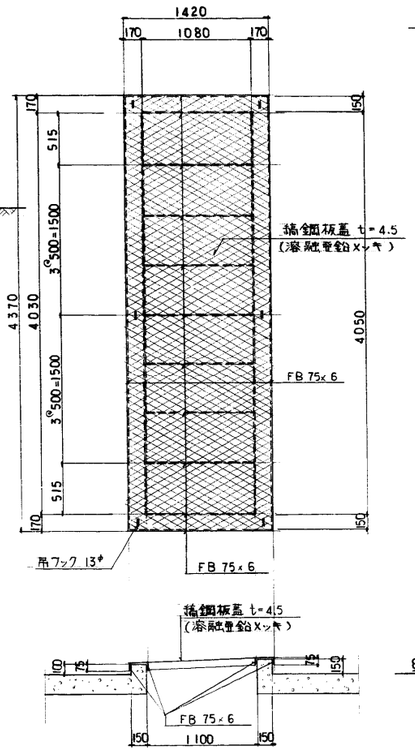

グレーチング受取付図

S=1/30

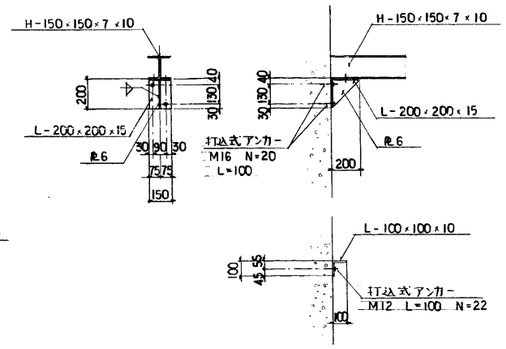

ステップ詳細図

S=1/10

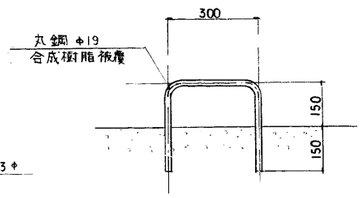

施設名	南部幹線用水路(0312100-1100-20)		
図面名	3号制水弁工・20号空気弁工（2/2）		
作成年月	平成26年 3月		
縮尺	A1 図示	図面番号	8-151/310
作成者	関東農政局　両総農業水利事業所		

5号排泥工（1/2）

No. 118+4.260

一般平面図 S=1:200

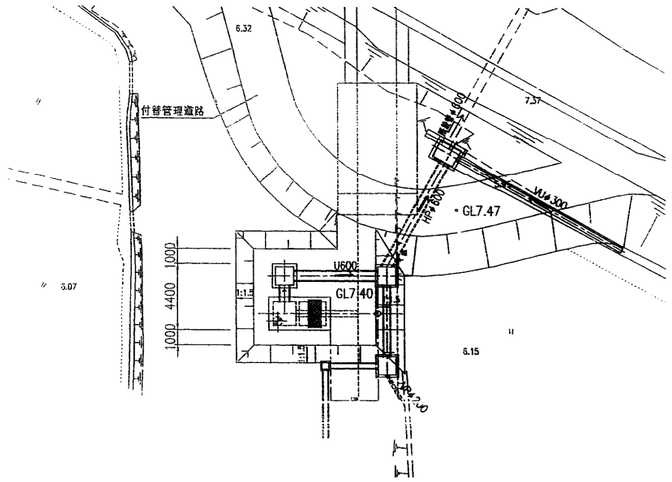

平面図 S=1:50

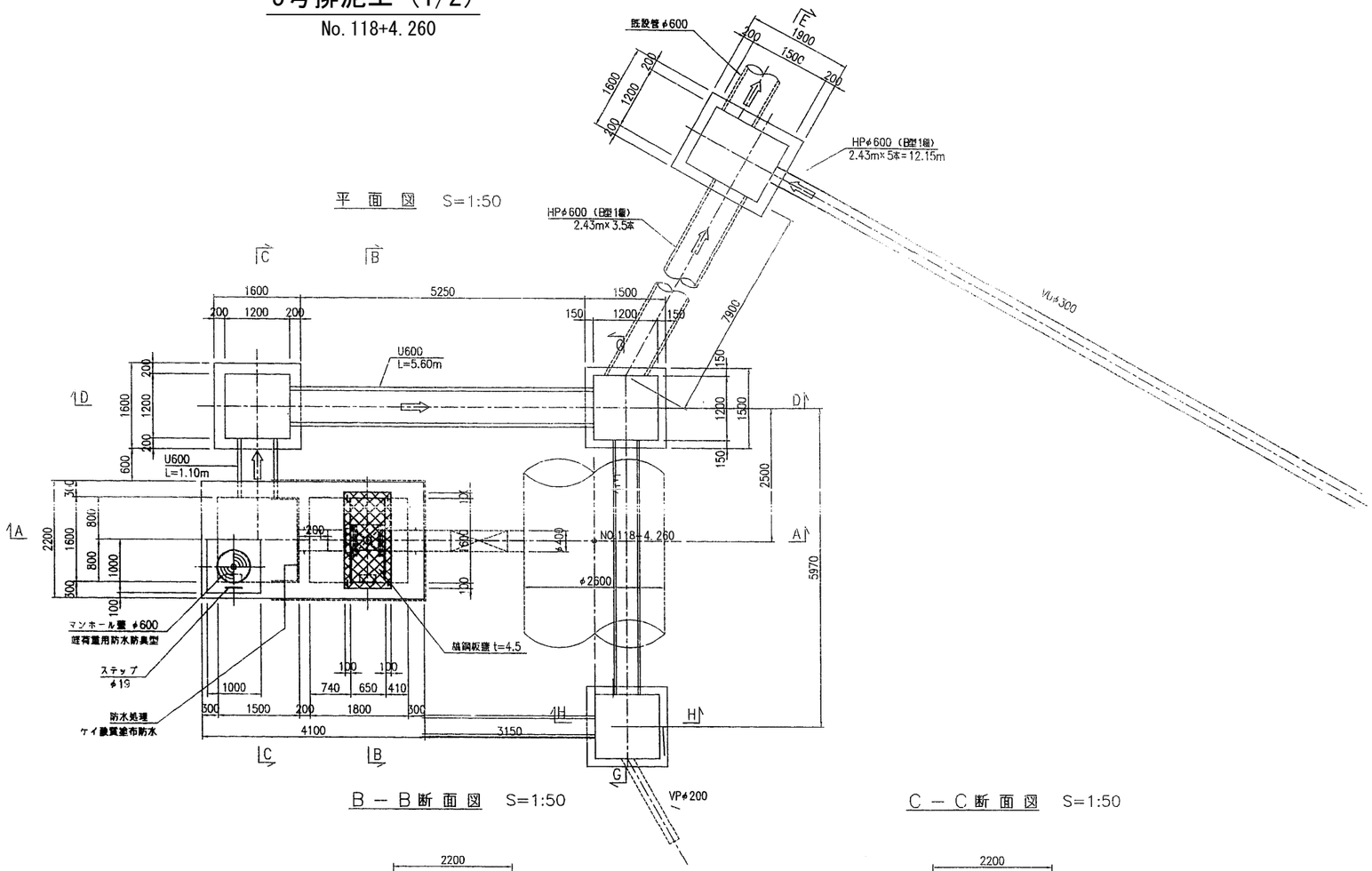

A－A断面図 S=1:50

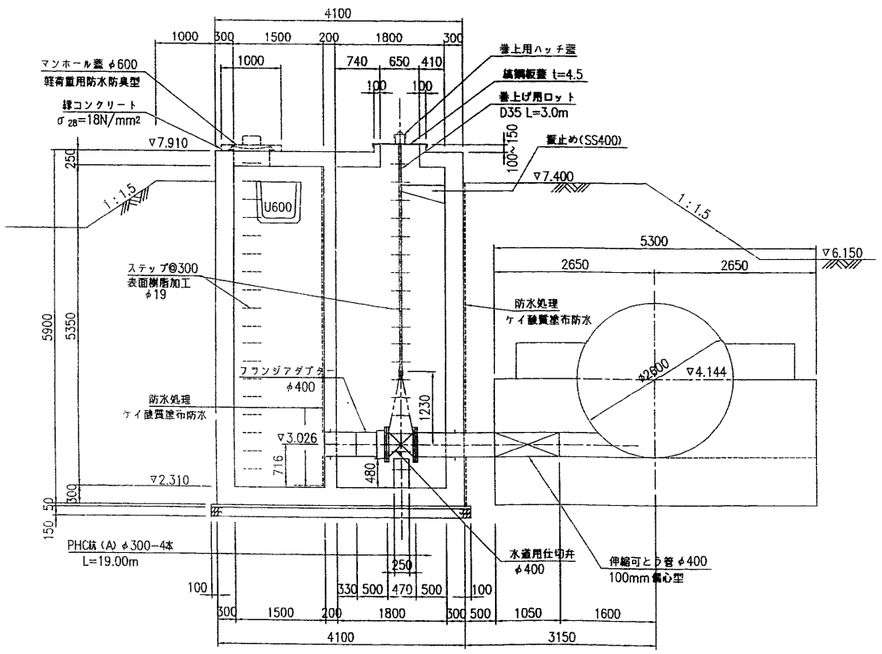

B－B断面図 S=1:50

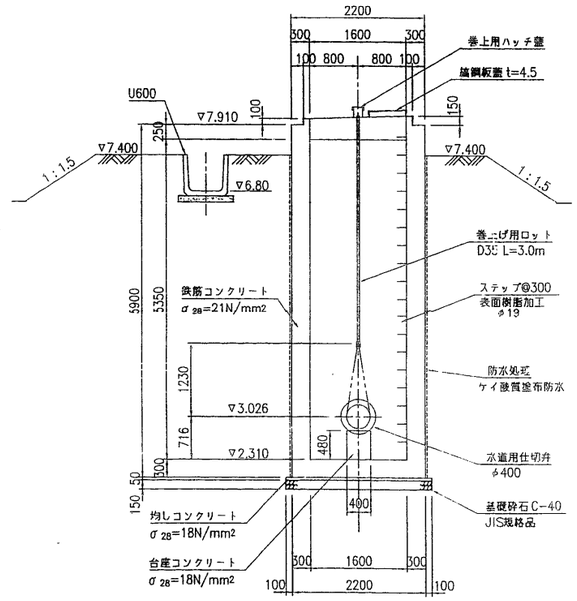

C－C断面図 S=1:50

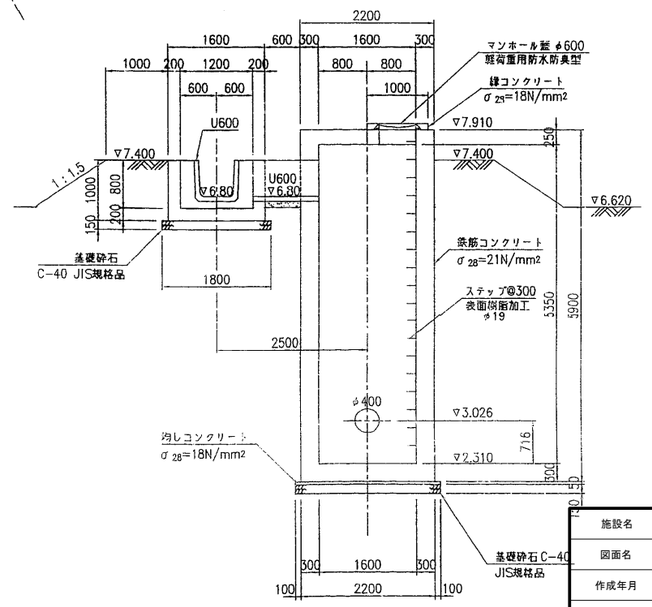

施設名	南部幹線用水路(0312100-1100-20)		
図面名	5号排泥工（1/2）		
作成年月	平成26年 3月		
縮尺	A1 図示	図面番号	8-152/310
作成者	関東農政局 両総農業水利事業所		

5号排泥工（2/2）

No. 118+4.260

D－D断面図　S=1:50

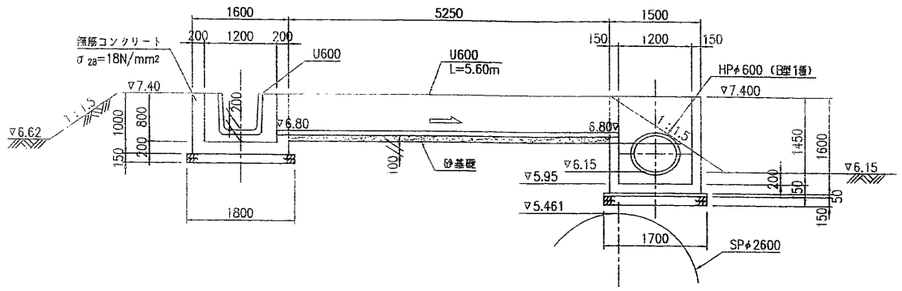

U600断面図　S=1:50

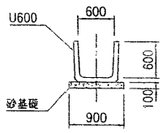

縞鋼板詳細図　S=1:30

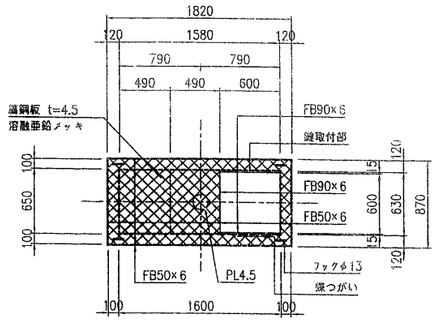

蝶つがい詳細図　S=1:3

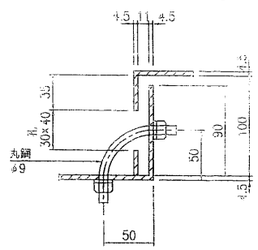

E－E断面図　S=1:50

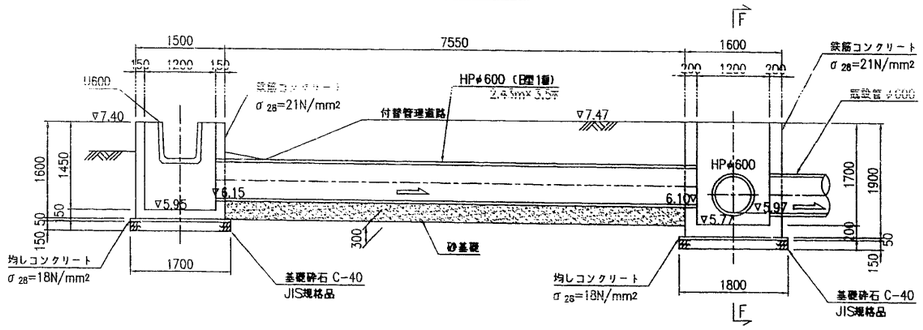

F－F断面図　S=1:50

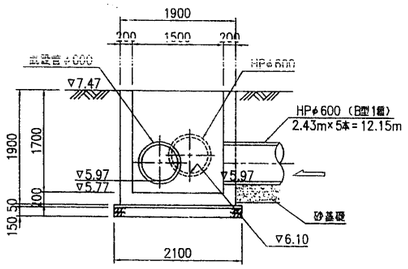

鍵取付部詳細図　S=1:3

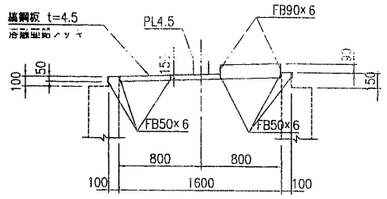

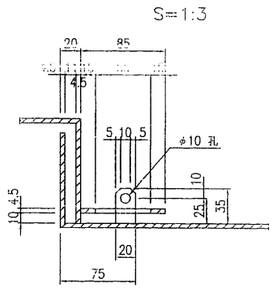

昇降用ハッチ蓋詳細図　S=1:20

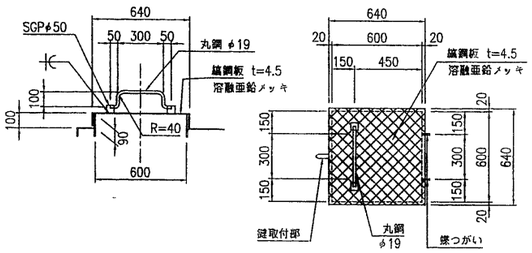

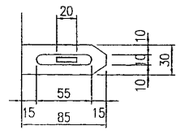

HPφ600断面図　S=1:50

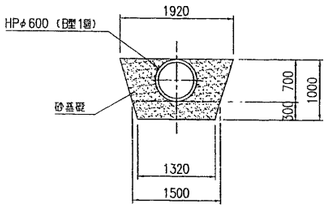

G－G断面図　S=1:50

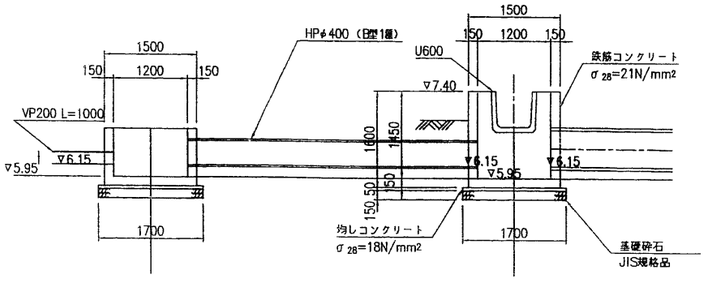

H－H断面図　S=1:50

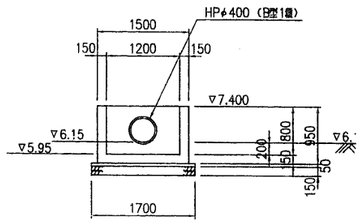

巻上用ハッチ蓋詳細図　S=1:10

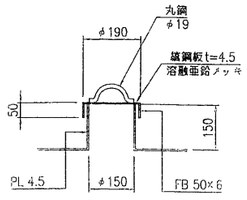

ステップ詳細図　S=1:10

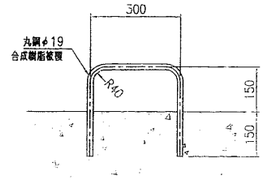

施設名	南部幹線用水路(0312100-1100-20)		
図面名	5号排泥工（2/2）		
作成年月	平成26年 3月		
縮尺	A1 図示	図面番号	8-153/310
作成者	関東農政局　両総農業水利事業所		

木戸川水管橋工（1/11）

木戸川水管橋一般図

平面図 S=1/150

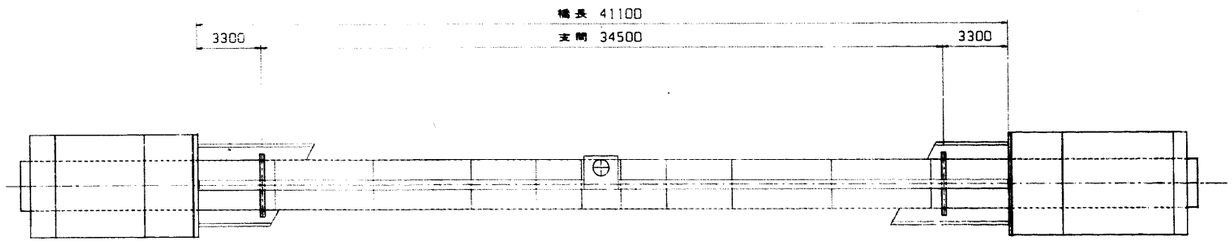

断面図 S=1/40

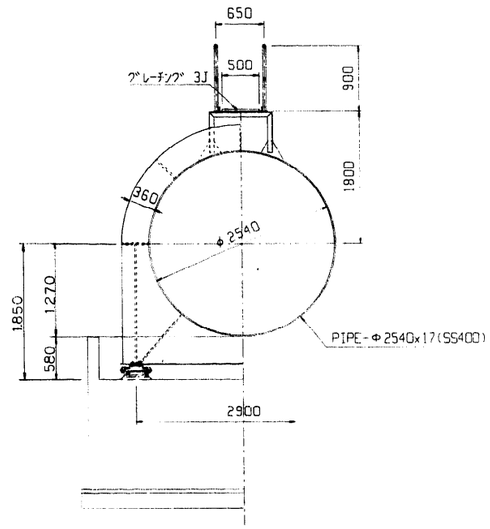

支承部

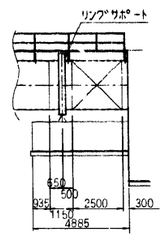

側面図 S=1/150

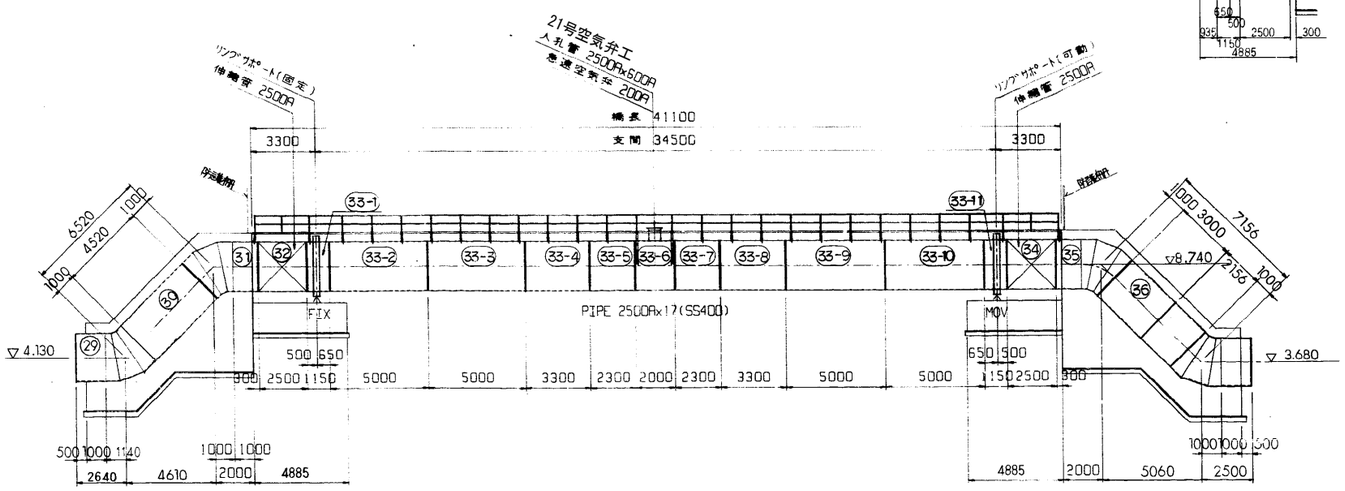

設計条件

呼び径	2500A（外径2540mm）	
形式	単純支持パイプビーム型式	
支間	34m500	
使用鋼材	水輸送用塗覆装鋼管	
	SS400	
許容応力度	WSP-007 水管橋設計基準に基づく	
許容応力度の割増し	主荷重と風荷重の合成応力に対して	25%
	主荷重と地震荷重の合成応力に対して	50%
	風荷重に対して	20%
溶接効率	工場溶接部	100%
	現場溶接部	90%
許容撓み度	1/350	
風荷重	円筒 200kg/m² 平板 300kg/m²	
地震荷重	水平震度 kh=0.3	
歩廊通行荷重	100kg/m²	
設計内圧	6.0kg/cm²	
温度変化	-10℃~40℃	
歩廊	設置する	
積雪荷重	考慮せず	
その他	腐食代1mm含む	

施設名	南部幹線用水路(0312100-1100-20)		
図面名	木戸川水管橋工（1/11）		
作成年月	平成26年 3月		
縮尺	A1 図示	図面番号	8-154/310
作成者	関東農政局 両総農業水利事業所		

木戸川水管橋工（2/11） S=1：100

管割り及びキャンバー図

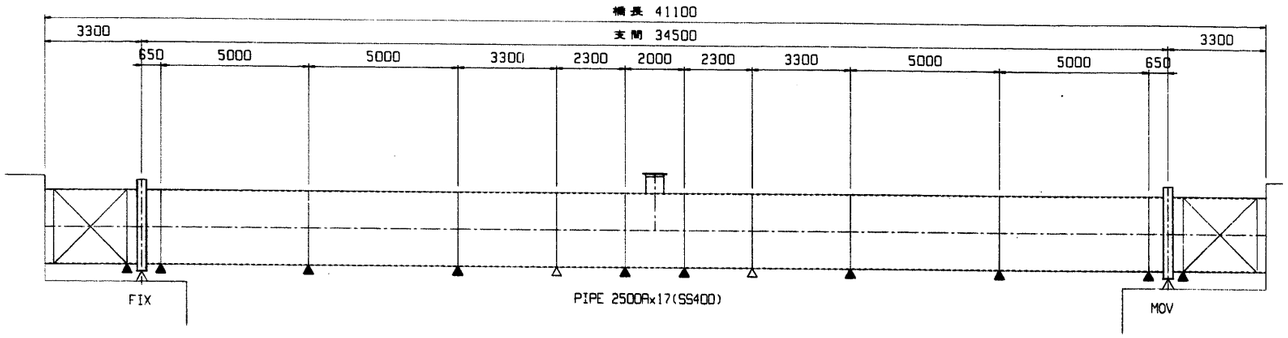

注）
1.図中の▼は現場溶接部を示し、
図中の▽は工場溶接部を示す。

キャンバー図

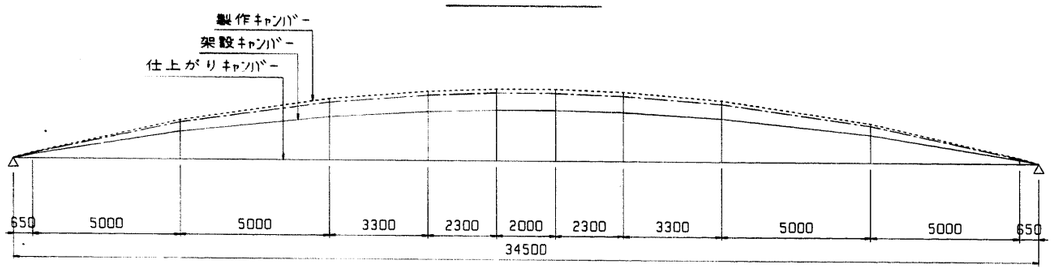

製作キャンバー Y1=δ1+C(mm)		0	13	91	141	160	165	165	160	141	91	13	0
架設キャンバー Y2=Y1−δ2(mm)		0	12	86	133	151	156	156	151	133	86	12	0
仕上がりキャンバー C（mm）		0	9	63	98	111	115	115	111	98	63	9	0
撓み量δ	全荷重 δ1(mm)	0	4	28	43	49	50	50	49	43	28	4	0
	鋼重 δ2(mm)	0	1	5	8	9	9	9	9	8	5	1	0
単距離(m)		0	0.650	5.000	5.000	3.300	2.300	2.000	2.300	3.300	5.000	5.000	0.650
追加距離(m)		0	0.650	5.650	10.650	13.950	16.250	18.250	20.550	23.850	28.850	33.850	34.500
接点番号		1	2	3	4	5	6	7	8	9	10	11	12

施設名	南部幹線用水路(0312100-1100-20)		
図面名	木戸川水管橋工（2/11）		
作成年月	平成26年 3月		
縮尺	A1 1:100 A2 1:141	図面番号	8-155/310
作成者	関東農政局　両総農業水利事業所		

木戸川水管橋工 (3/11)

リングサポート詳細図 S=1/20

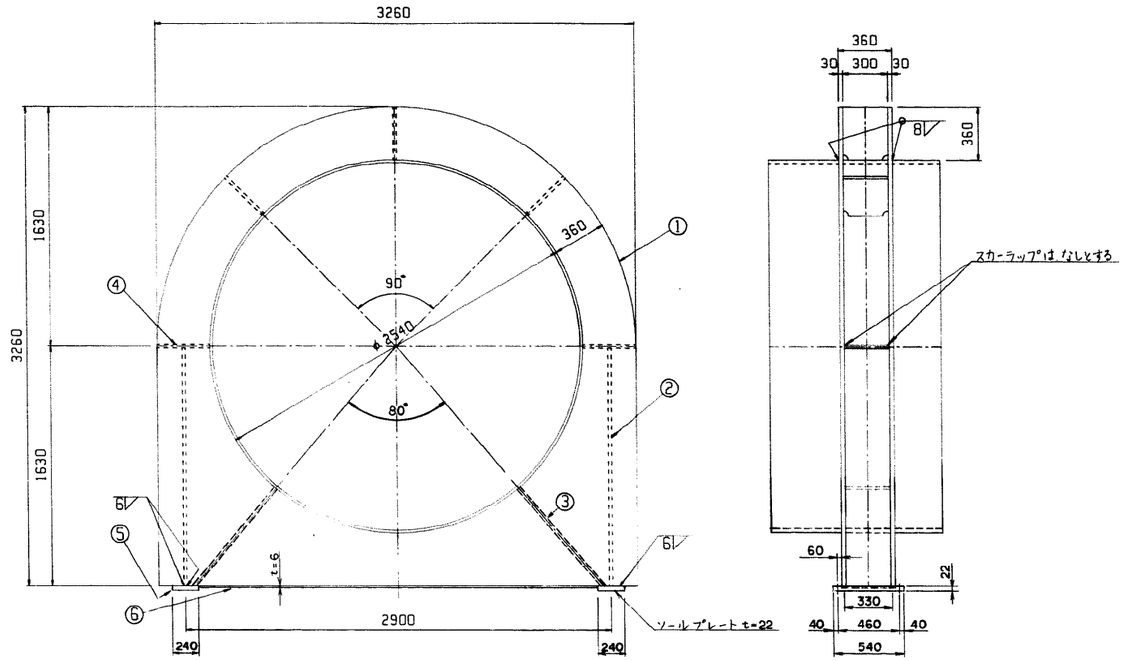

フランジ付T字管 S=1/20

2500Ax800A(F12)

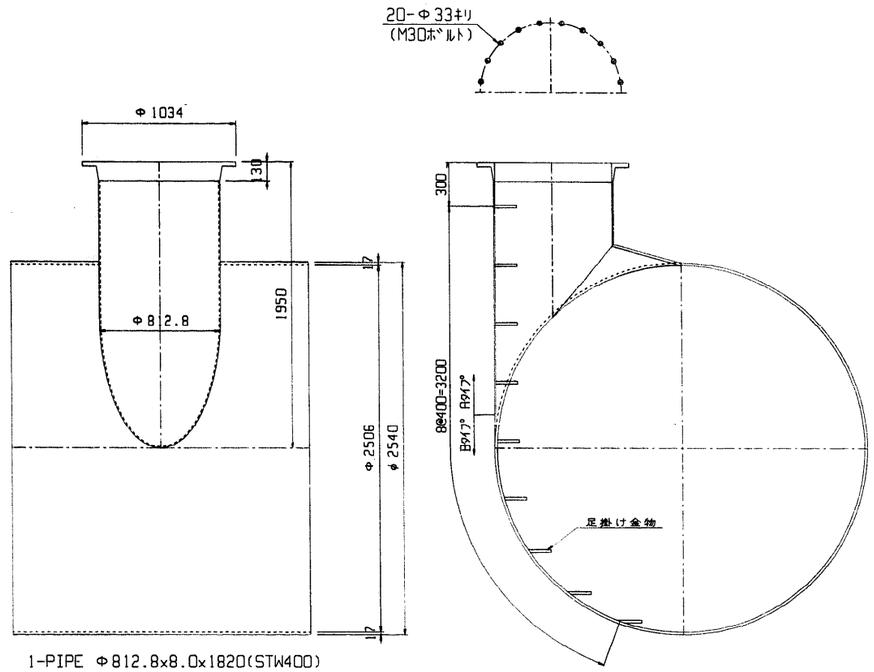

1-PIPE Φ812.8x8.0x1820(STW400)
1-管フランジ800A(F12)

① 2-PL 3260x30x3272
② 2-PL 300x22x1631
③ 2-PL 300x22x 873
④ 5-PL 300x22x 360
⑤ 2-PL 240x22x 540
⑥ 1-PL 330x 6x2660

空気弁用フランジ蓋 S=1/20

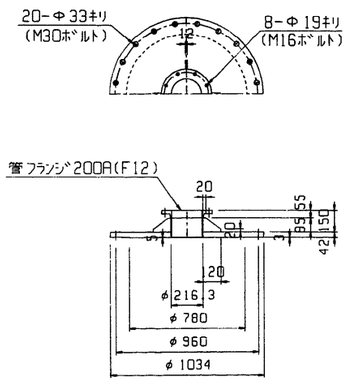

足掛け金物詳細図 S=1/10

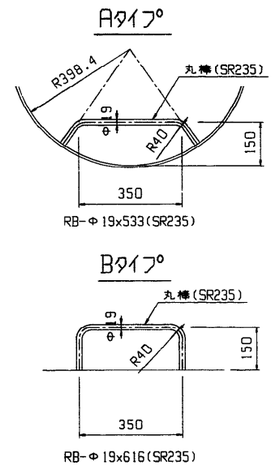

⑤ ソールプレート詳細図

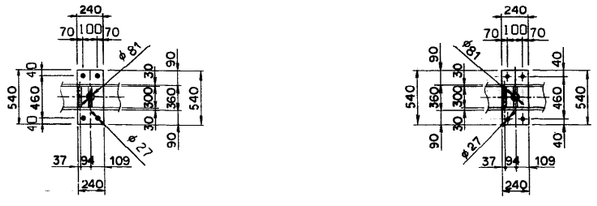

注)
1.特記なき材質は全てSS400とする。

施設名	南部幹線用水路(0312100-1100-20)		
図面名	木戸川水管橋工 (3/11)		
作成年月	平成26年 3月		
縮尺	A1 図示	図面番号	8-156/310
作成者	関東農政局 両総農業水利事業所		

木戸川水管橋工（4/11）

落橋防止装置 S=1/5
(MOV)

A2橋台部

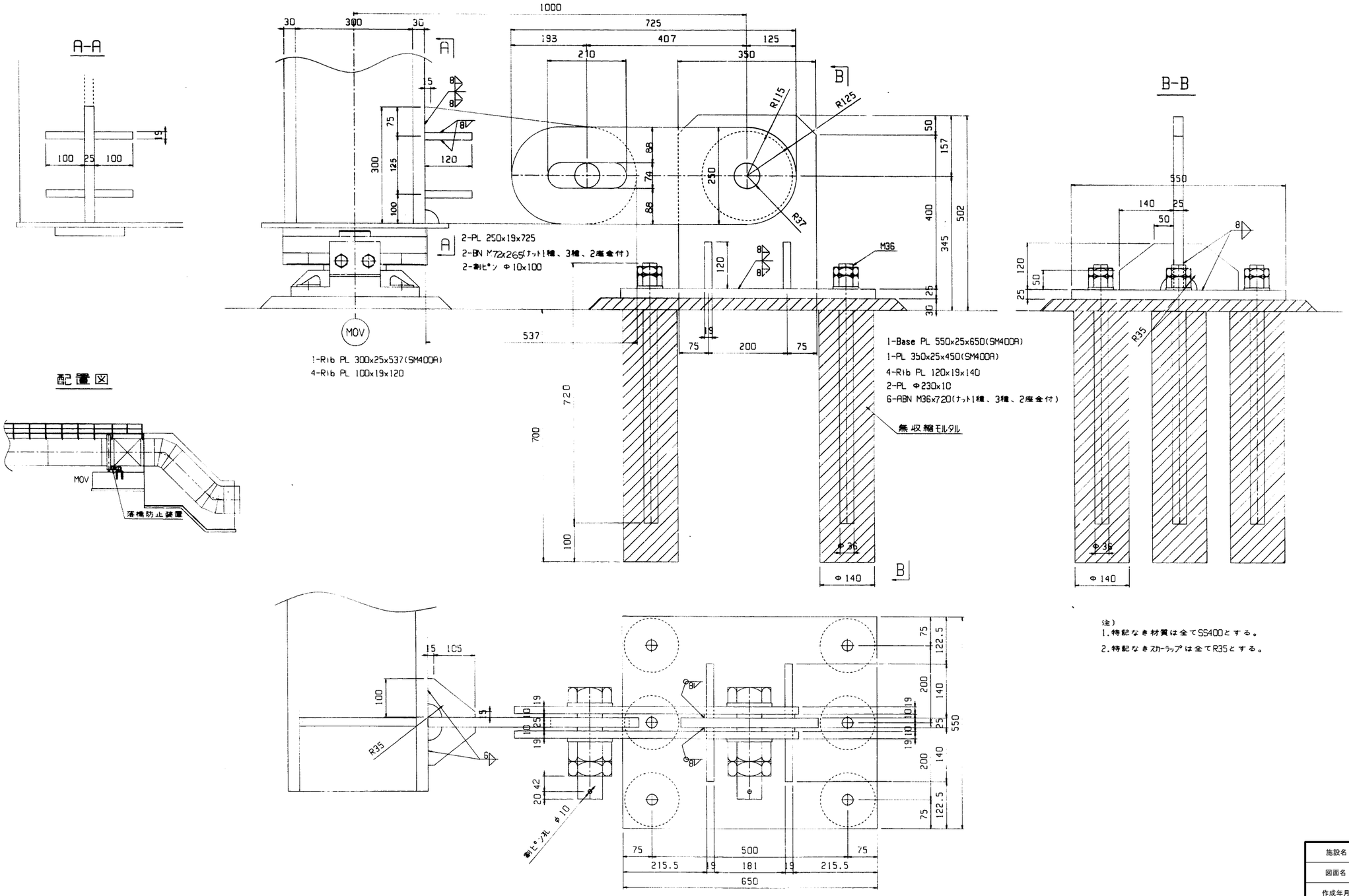

注）
1.特記なき材質は全てSS400とする。
2.特記なきスカーラップは全てR35とする。

施設名	南部幹線用水路(0312100-1100-20)		
図面名	木戸川水管橋工（4/11）		
作成年月	平成26年 3月		
縮尺	A1 1:5 A2 1:7	図面番号	8-157/310
作成者	関東農政局　両総農業水利事業所		

木戸川水管橋工（5/11）

落橋防止装置 S=1/5
(FIX)

A1橋台部

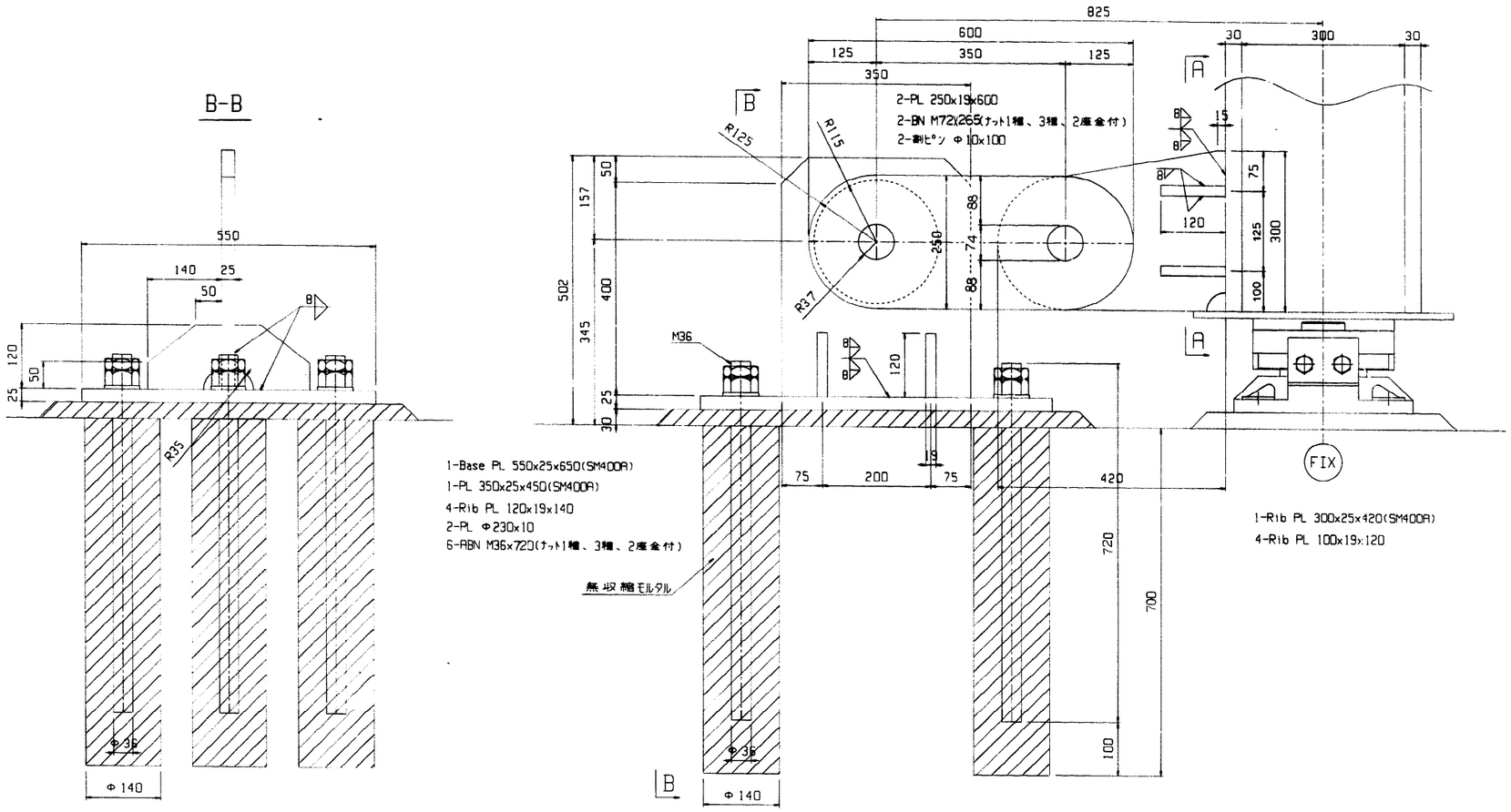

A-A

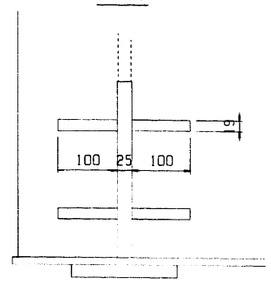

配置図

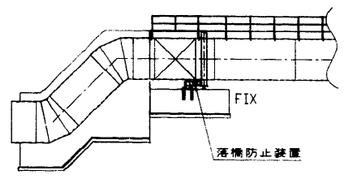

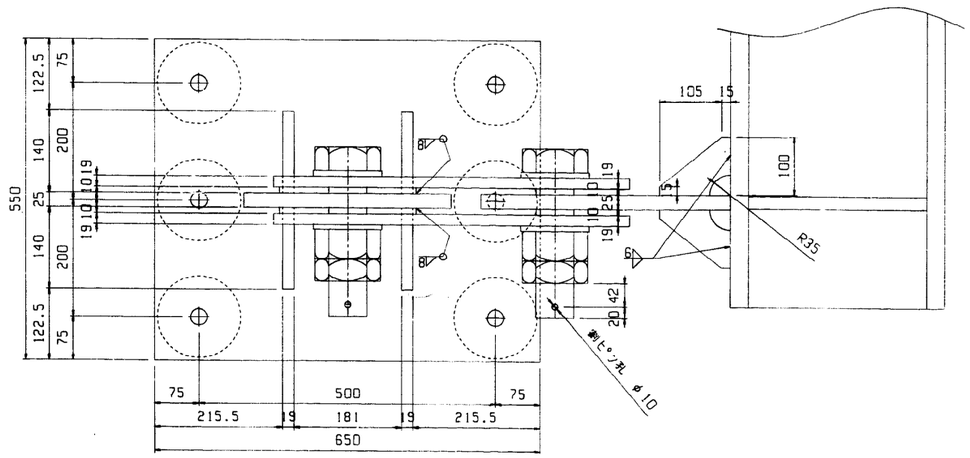

注）
1.特記なき材質は全てSS400とする。
2.特記なきスカーラップは全てR35とする。

施設名	南部幹線用水路(0312100-1100-20)		
図面名	木戸川水管橋工（5/11）		
作成年月	平成26年 3月		
縮尺	A1 1:5 A2 1:7	図面番号	8-158/310
作成者	関東農政局　両総農業水利事業所		

木戸川水管橋工（6/11）

歩廊詳細図（その1）

側面図 S=1/30

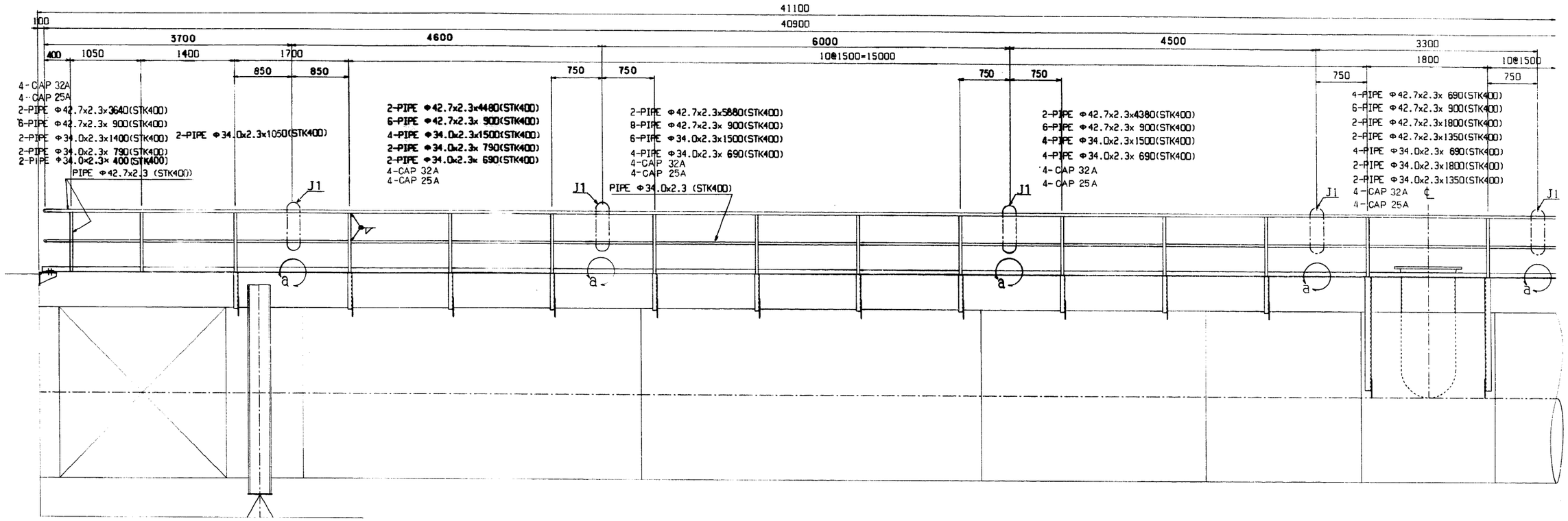

平面図 S=1/30

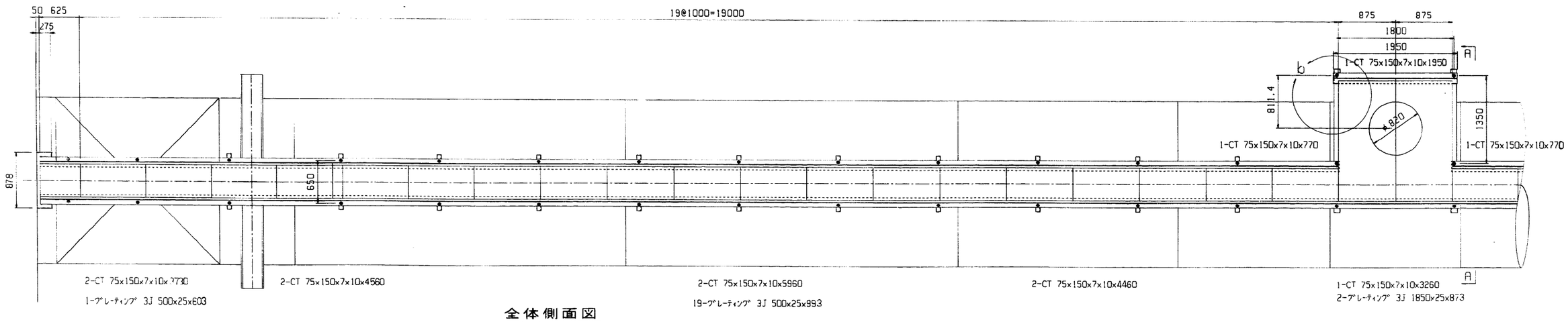

全体側面図

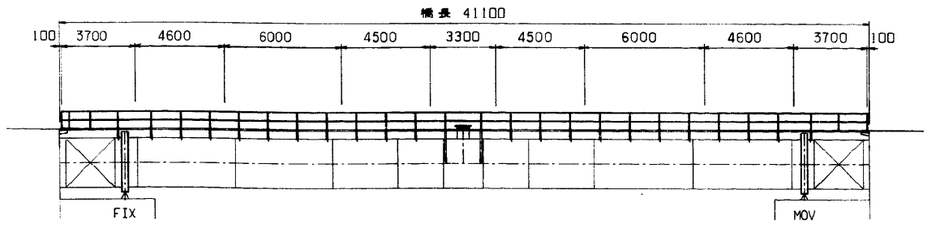

注）
1. 特記なき材質は全てSS400とする。
2. 他の図面も参照のこと。

施設名	南部幹線用水路(0312100-1100-20)		
図面名	木戸川水管橋工（6/11）		
作成年月	平成26年 3月		
縮尺	A1 1:30 A2 1:42	図面番号	8-159/310
作成者	関東農政局　両総農業水利事業所		

木戸川水管橋工（7/11）

固定支承詳細図 S=1/5

（BP・A-502A）

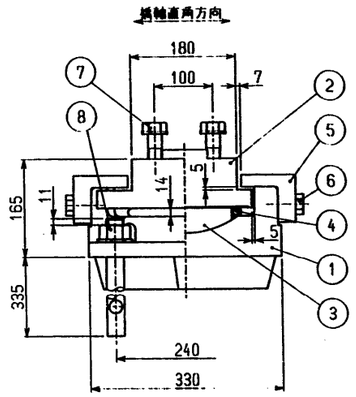

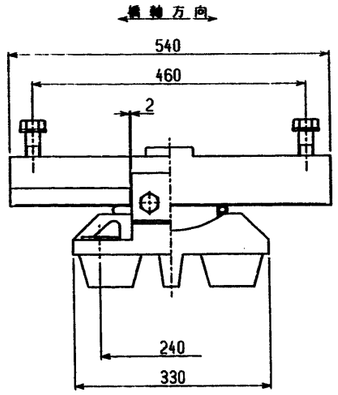

②～（▽▽▽）SM490A

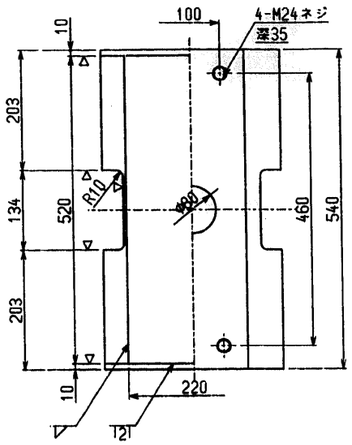

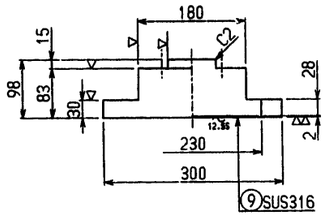

設計条件

反力		
全反力	R	60.3 ton
死荷重反力	Rd	48 ton
橋軸方向水平力（移動時）	RHlf	19.5 ton
橋軸方向水平力（地震時）	RHle	25.4 ton
橋軸直角方向水平力（地震時）	RHe	24.2 ton
上揚力（地震時）	V	6.7 ton
許容支圧応力度		
下部工との許容支圧応力度	σba	80 kg/cm²
上部工との許容支圧応力度	σba	2100 kg/cm²

材料表

部番	部品名称	材質	個数	重量(kg)	備考
1	下沓	SC450	1	51.8	
2	上沓	SM490A	1	74.2	
3	ベアリングプレート	HBsC4+SL	1	4.9	
4	シールリング	クロロプレンゴム	1	0.1	
5	サイドブロック	SS400 または SC450	2	7.1	
6	六角ボルト	－	4	0.8	JIS B 1180
7	六角ボルト・座金	－	4	1.3	JIS B 1180 JIS B 1256
8	アンカーボルト・ナット	SS400	4	9.8	JIS B 1181 1種 中 K30
9	ステンレス板	SUS316	1	1.8	220x2x516
全重量(kg)				151.8	
一般外面の防食処理					
溶融亜鉛めっき	付着量550g/m²以上、350g/m²以上(ボルト類)				
塗装の場合	塗装面積	0.51m²			

③ ▽（▽▽）HBsC4+SL

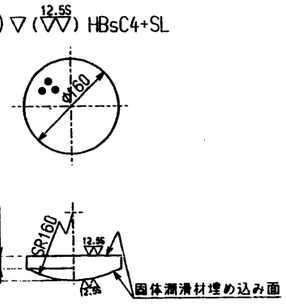

④～ クロロプレンゴム

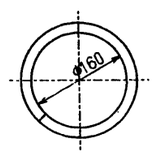

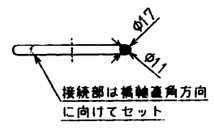

⑤～（▽）SS400またはSC450

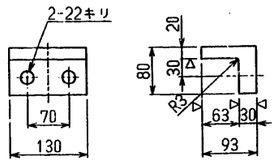

① ～（▽▽▽）SC450

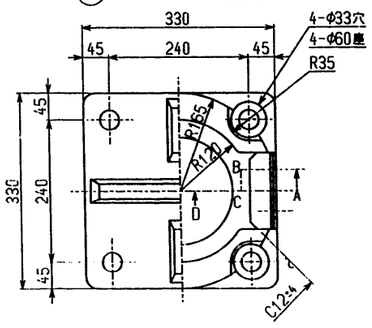

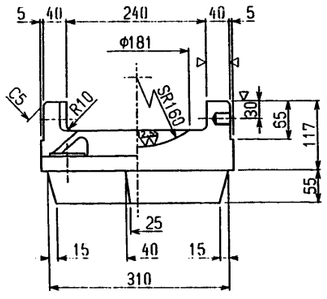

断面ABCD

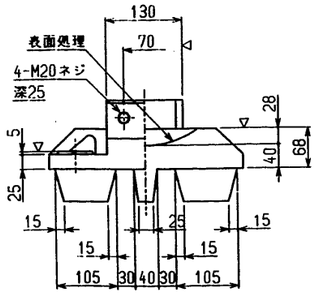

⑥ 六角ボルト 中 M20X50 4.6

⑦ 六角ボルト 中 M24X55 4.6
平座金 並丸 24X44X4.5 -10H

⑧ ～ SS400

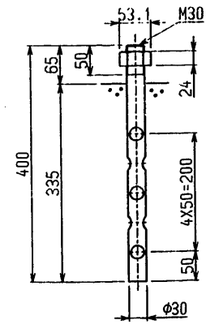

施設名	南部幹線用水路(0312100-1100-20)		
図面名	木戸川水管橋工（7/11）		
作成年月	平成26年 3月		
縮尺	A1 1:5 A2 1:7	図面番号	8-160/310
作成者	関東農政局 両総農業水利事業所		

木戸川水管橋工（8/11）

可動支承詳細図 S=1/5

（BP・A-502C）

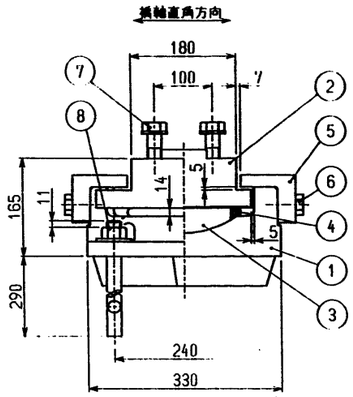

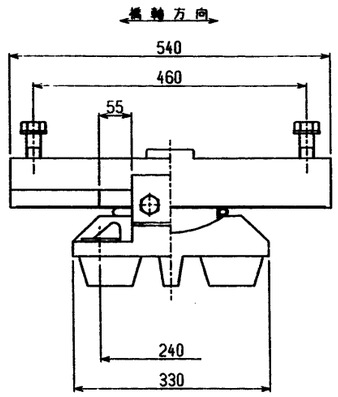

②～(▽ ▽▽) SM490A

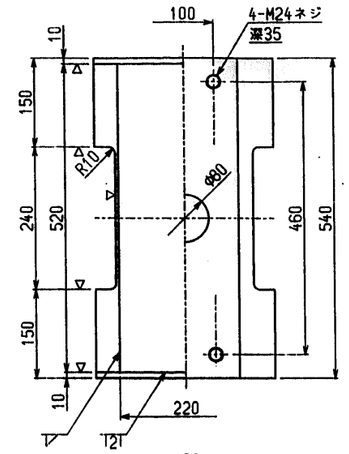

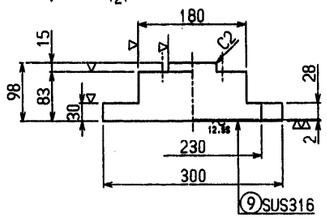

③ ▽ (▽▽) HBsC4+SL

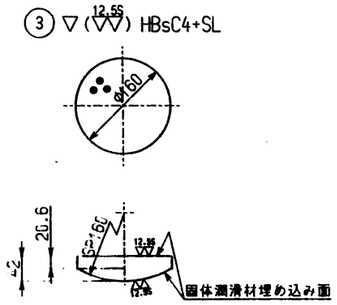

④ ～ クロロプレンゴム

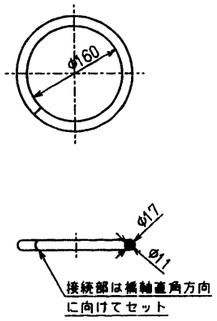

①～(▽ ▽▽) SC450

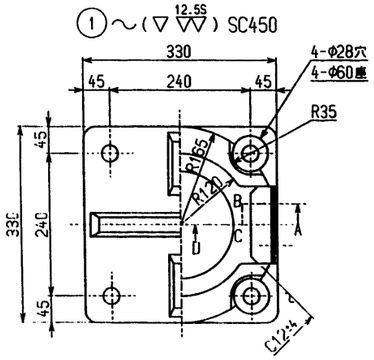

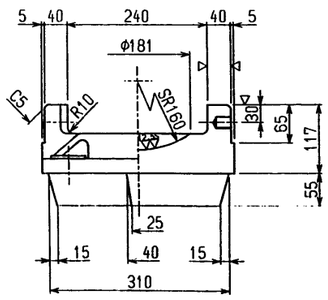

断面ABCD

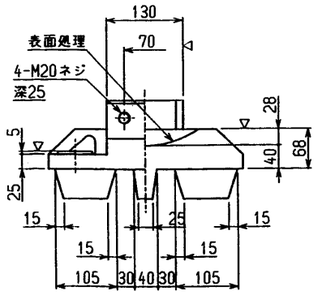

⑤～(▽) SS400またはSC450

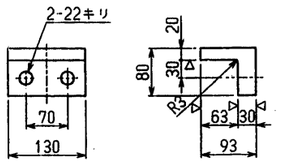

⑥ 六角ボルト 中 M20X50 4.6

⑦ 六角ボルト 中 M24X55 4.6
平座金 並丸 24X44X4.5 -10H

⑧ ～ SS400

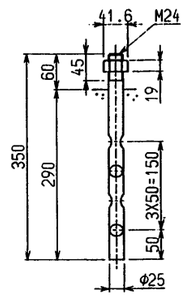

設計条件

反力			
全反力	R	60.3	ton
死荷重反力	Rd	48	ton
橋軸方向水平力（移動時）	RH1f	9	ton
橋軸方向水平力（地震時）	RH1e	17.6	ton
橋軸直角方向水平力（地震時）	RH2e	17.6	ton
上揚力（地震時）	V	6.7	ton
移動量			
計算移動量	e_1	50	mm
設計移動量	e_2	70	mm
全移動可能量	e	110	mm
摩擦係数			
設計摩擦係数	f	0.15	
許容支圧応力度			
下部工との許容支圧応力度	σ_{ba}	80	kg/cm²
上部工との許容支圧応力度	σ_{ba}	2100	kg/cm²

材料表

部番	部品名称	材質	個数	重量(kg)	備考
1	下沓	SC450	1	52.0	
2	上沓	SM490A	1	72.5	
3	ベアリングプレート	HBsC4+SL	1	4.9	
4	シールリング	クロロプレンゴム	1	0.1	
5	サイドブロック	SS400 または SC450	2	7.1	
6	六角ボルト	－	4	0.8	JIS B 1180
7	六角ボルト・座金	－	4	1.3	JIS B 1180 JIS B 1256
8	アンカーボルト・ナット	SS400	4	5.8	JIS B 1181 1種 中 M24
9	ステンレス板	SUS316	1	1.8	220X2X516
全重量(kg)				146.3	
一般外面の防食処理					
溶融亜鉛めっき	付着量550g/m²以上、350g/m²以上(ボルト類)				
塗装の場合	塗装面積 0.50m²				

施設名	南部幹線用水路(0312100-1100-20)		
図面名	木戸川水管橋工（8/11）		
作成年月	平成26年 3月		
縮尺	A1 1:5 A2 1:7	図面番号	8-161/310
作成者	関東農政局 両総農業水利事業所		

木戸川水管橋工（9/11）

歩廊詳細図（その2）

断面図 S=1/30

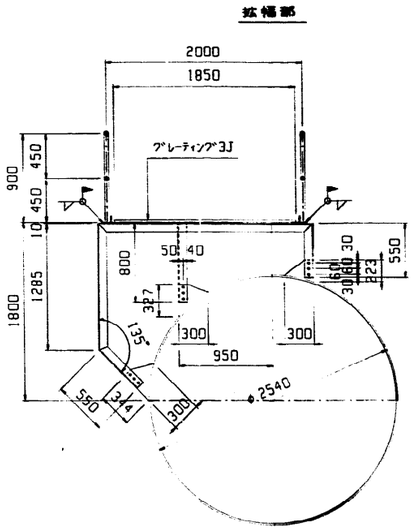

1-L 90x90x10x2200
1-L 90x90x10x1285
1-L 90x90x10x 800
2-L 90x90x10x 550
1-PL 300x9x344
1-PL 300x9x327
1-PL 223x9x300
9-BN M16x45

サドルクリップ S=1/2

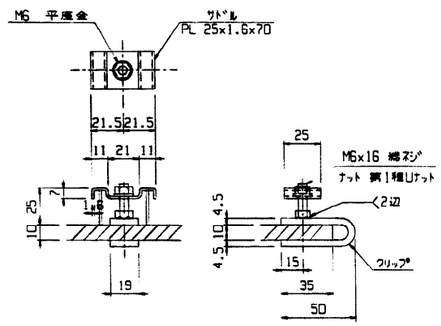

a 部詳細図 S=1/5

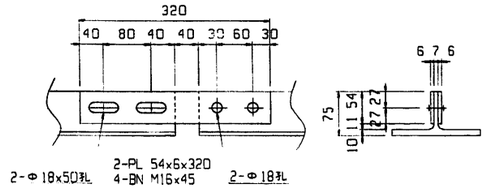

J1継手詳細図 S=1/5

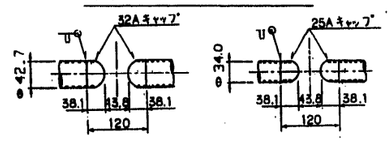

1-PIPE φ34.0x2.3x110(STK400)　1-PIPE φ27.2x2.3x110(STK400)

グレーティング詳細図 S=1/10

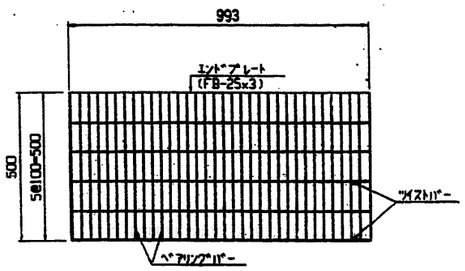

C 受材部詳細 S=1/10

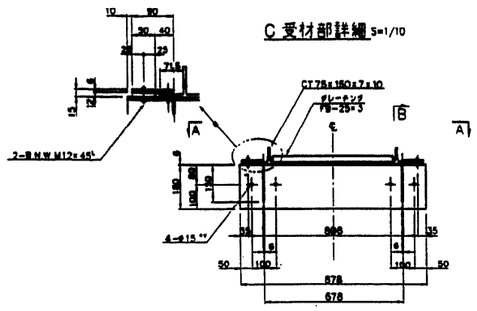

B−B

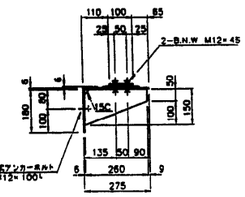

A−A

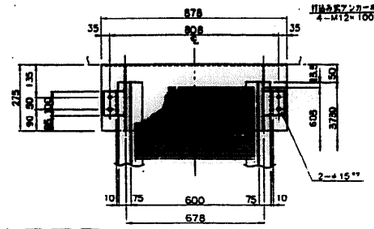

b 部詳細図 S=1/10

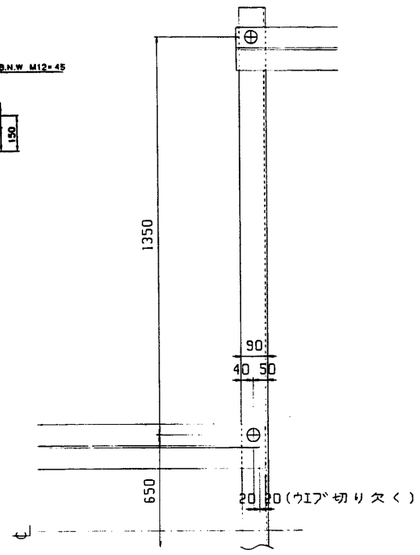

d.歩廊支柱取付詳細図

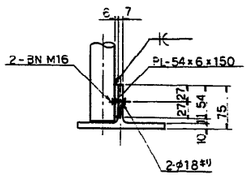

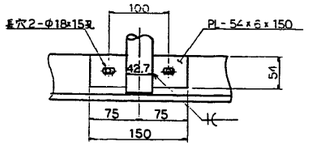

PL-54x6x150
2-BN M16

e.

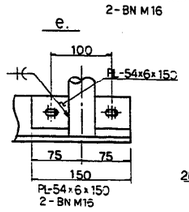

PL-54x6x150
2-BN M16

f.

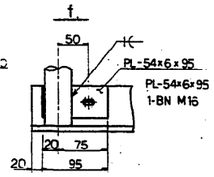

標準部

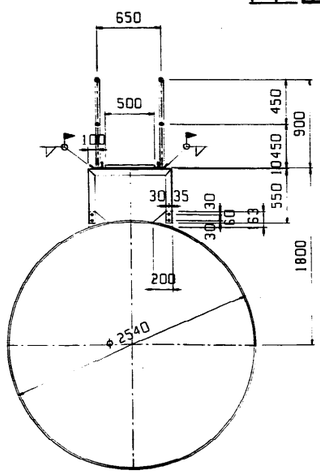

1-L 65x65x6x850
2-L 65x65x6x550
2-PL 163x9x200
4-BN M16x45

全体平面図

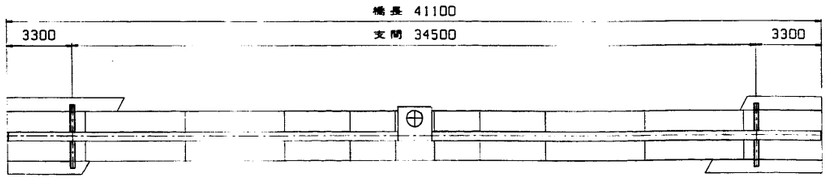

注）
1.特記なき材質は全てSS400とする。
2.他の図面も参照のこと。

施設名	南部幹線用水路(0312100-1100-20)		
図面名	木戸川水管橋工（9/11）		
作成年月	平成26年 3月		
縮尺	A1 図示	図面番号	8-162/310
作成者	関東農政局　両総農業水利事業所		

木戸川水管橋工（10/11）

平面図

S=1:100

(左岸部)

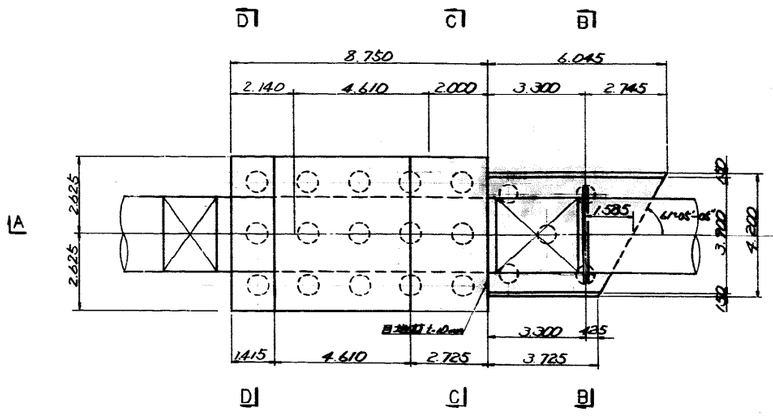

(右岸部)

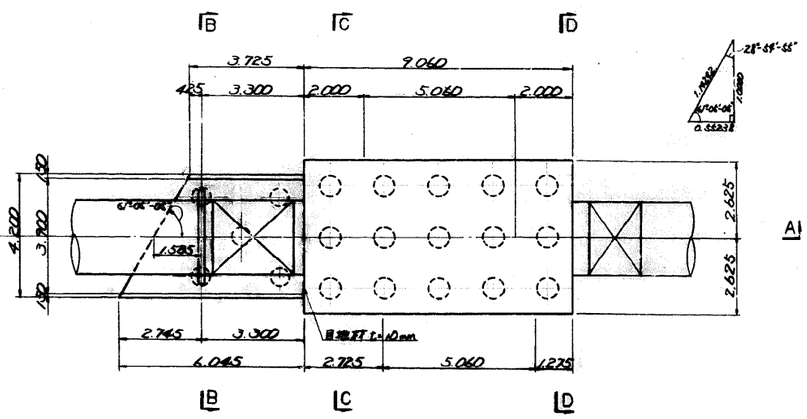

杭基礎配置図

S=1:100

右岸部

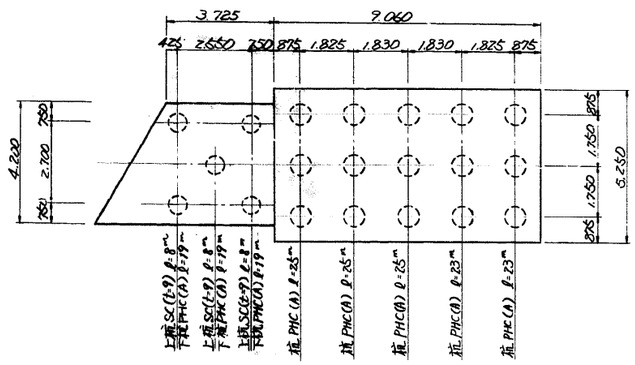

左岸部

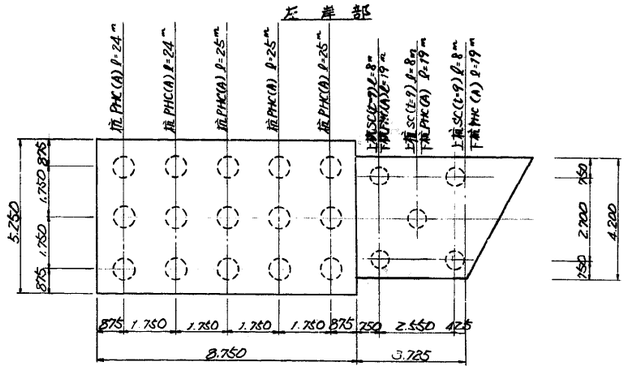

A－A

S=1:100

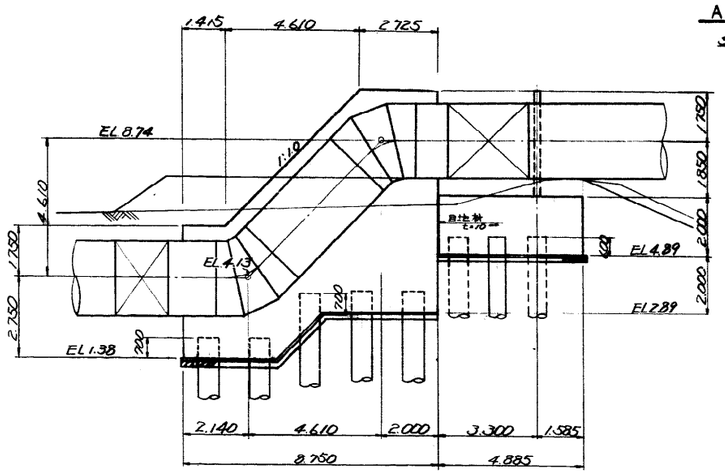

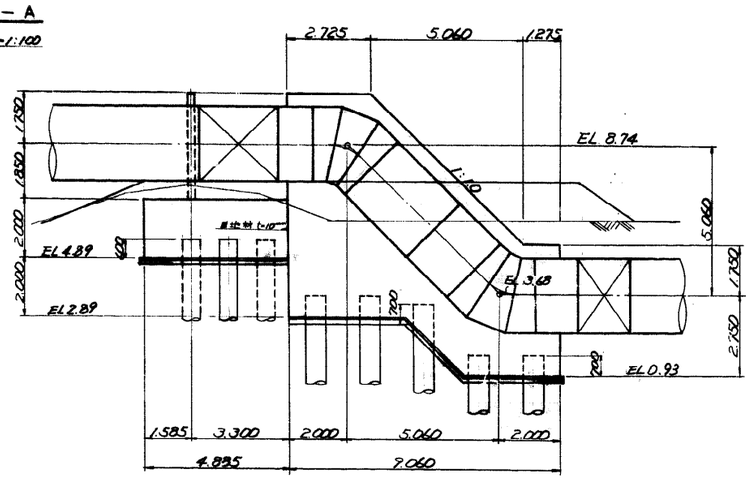

杭の結合部

S=1:40

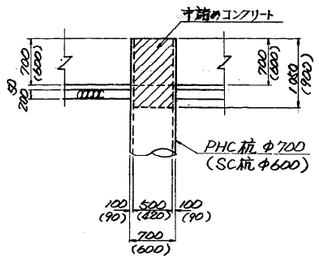

注：
1.（ ）はSC杭 φ600
2.フーチングと杭との結合は
A方法とする。

B－B

S=1:100

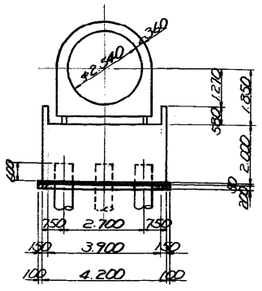

C－C

S=1:100

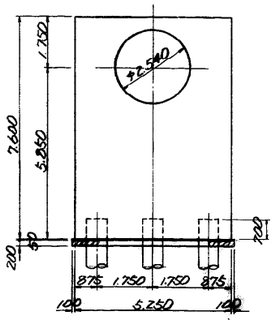

D－D

S=1:100

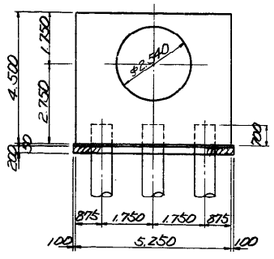

施設名	南部幹線用水路(0312100-1100-20)		
図面名	木戸川水管橋工（10/11）		
作成年月	平成26年 3月		
縮尺	A1 図示	図面番号	8-163/310
作成者	関東農政局　両総農業水利事業所		

木戸川水管橋工（11/11） S=1：20

CZ−1型 H−180組立図 （防護柵）

割付図

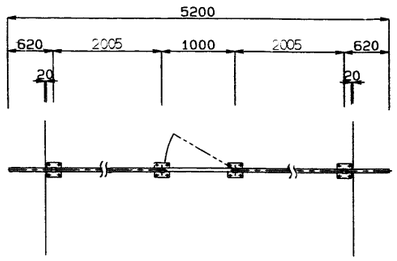

片開き門扉

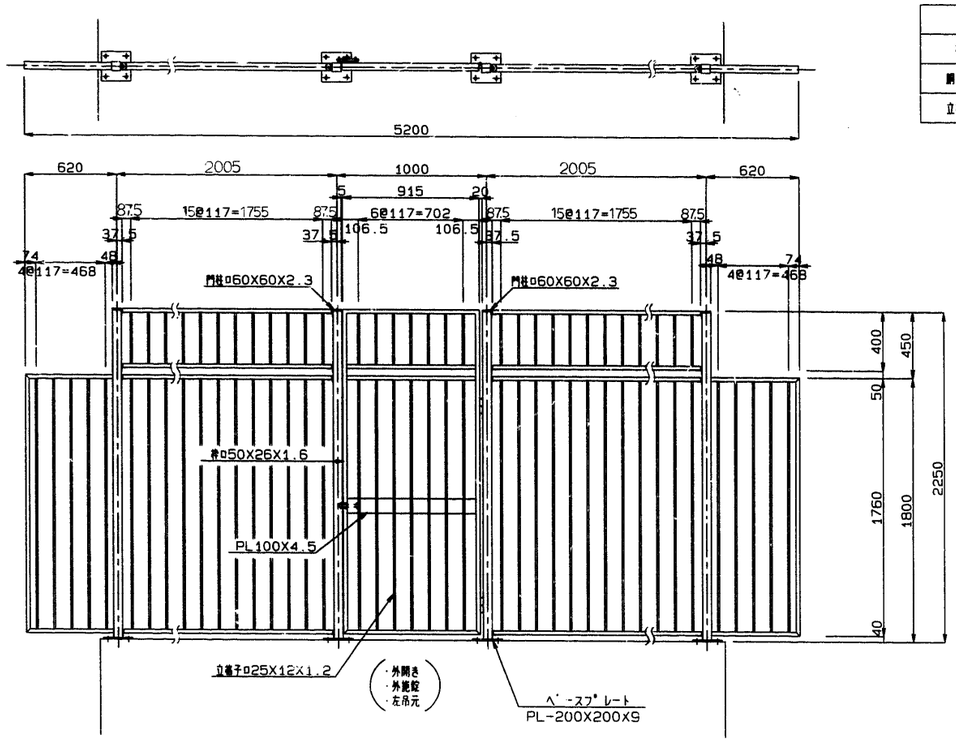

仕様表

	規格寸法	規格
柱	□60X60X2.3	JIS G 3302 「溶融亜鉛めっき鋼板及び鋼帯」SGH 400 Z18
胴縁	□50X26X1.6	JIS G 3302 「溶融亜鉛めっき鋼板及び鋼帯」SGHC Z18
立格子	□25X12X1.2	JIS G 3302 「溶融亜鉛めっき鋼板及び鋼帯」SGCC Z10

ベースプレート詳細図

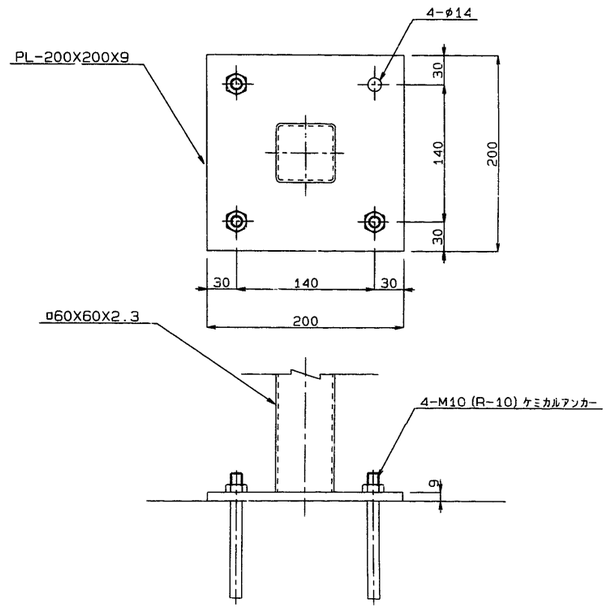

端柱詳細

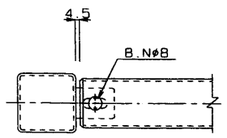

主柱取付詳細

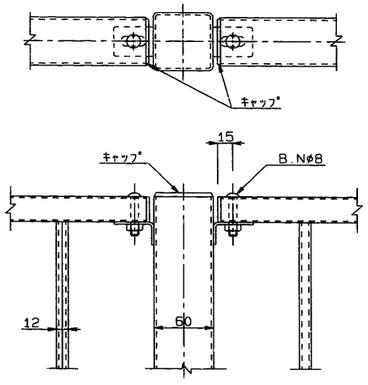

ボルト・ナット

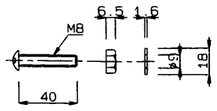

胴縁取付金具

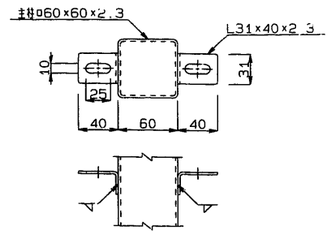

施設名	南部幹線用水路(0312100−1100−20)		
図面名	木戸川水管橋工（11/11）		
作成年月	平成26年 3月		
縮尺	A1 1:20 A2 1:28	図面番号	8−164/310
作成者	関東農政局　両総農業水利事業所		

6号排泥工 S=1：50

No. 120+19.000

平 面 図 S=1:50

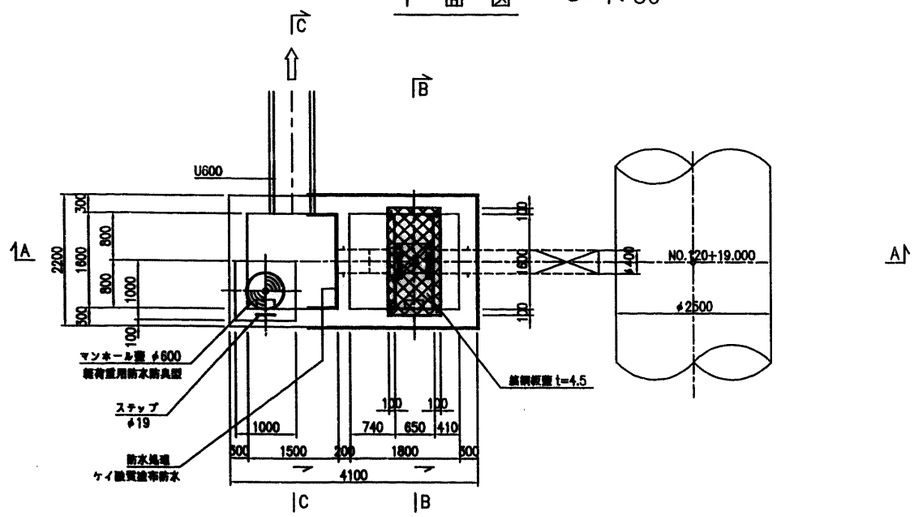

A－A 断 面 図 S=1:50

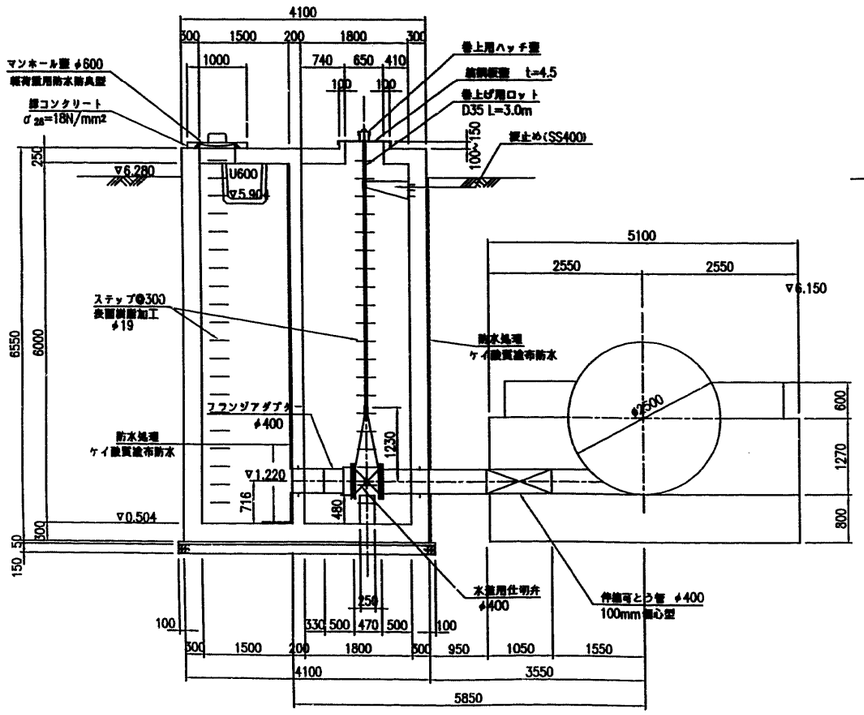

B－B 断 面 図 S=1:50

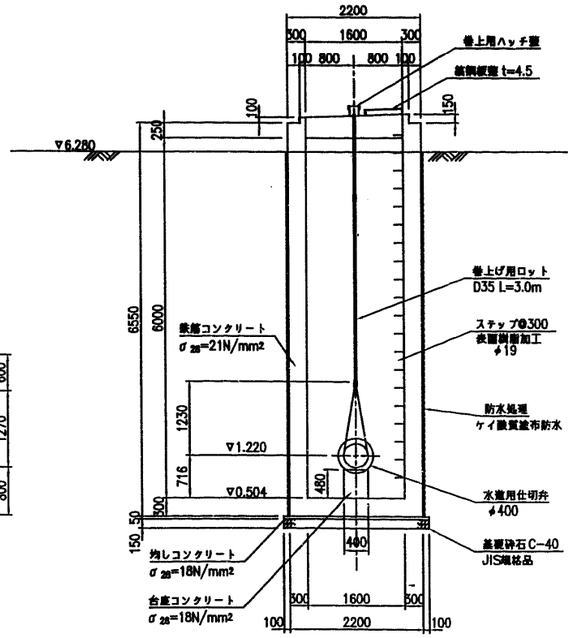

C－C 断 面 図 S=1:50

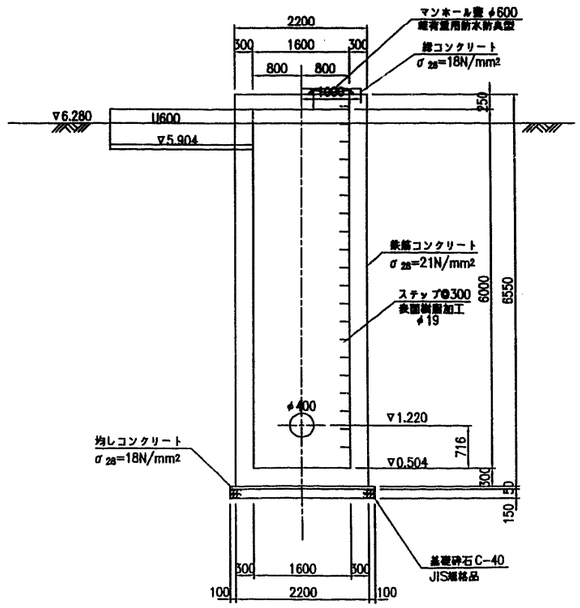

施設名	南部幹線用水路(0312100-1100-20)		
図面名	6号排泥工		
作成年月	平成26年 3月		
縮尺	A1 1:50 A2 1:70	図面番号	8-165/310
作成者	関東農政局　両総農業水利事業所		

22号空気弁工（1/3）

No. 128+11.000

空気弁詳細図

S=1:20

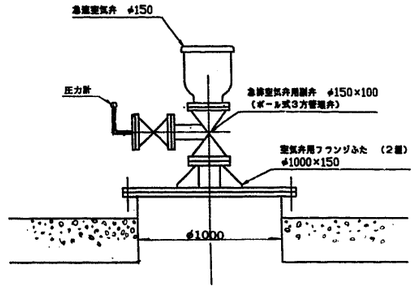

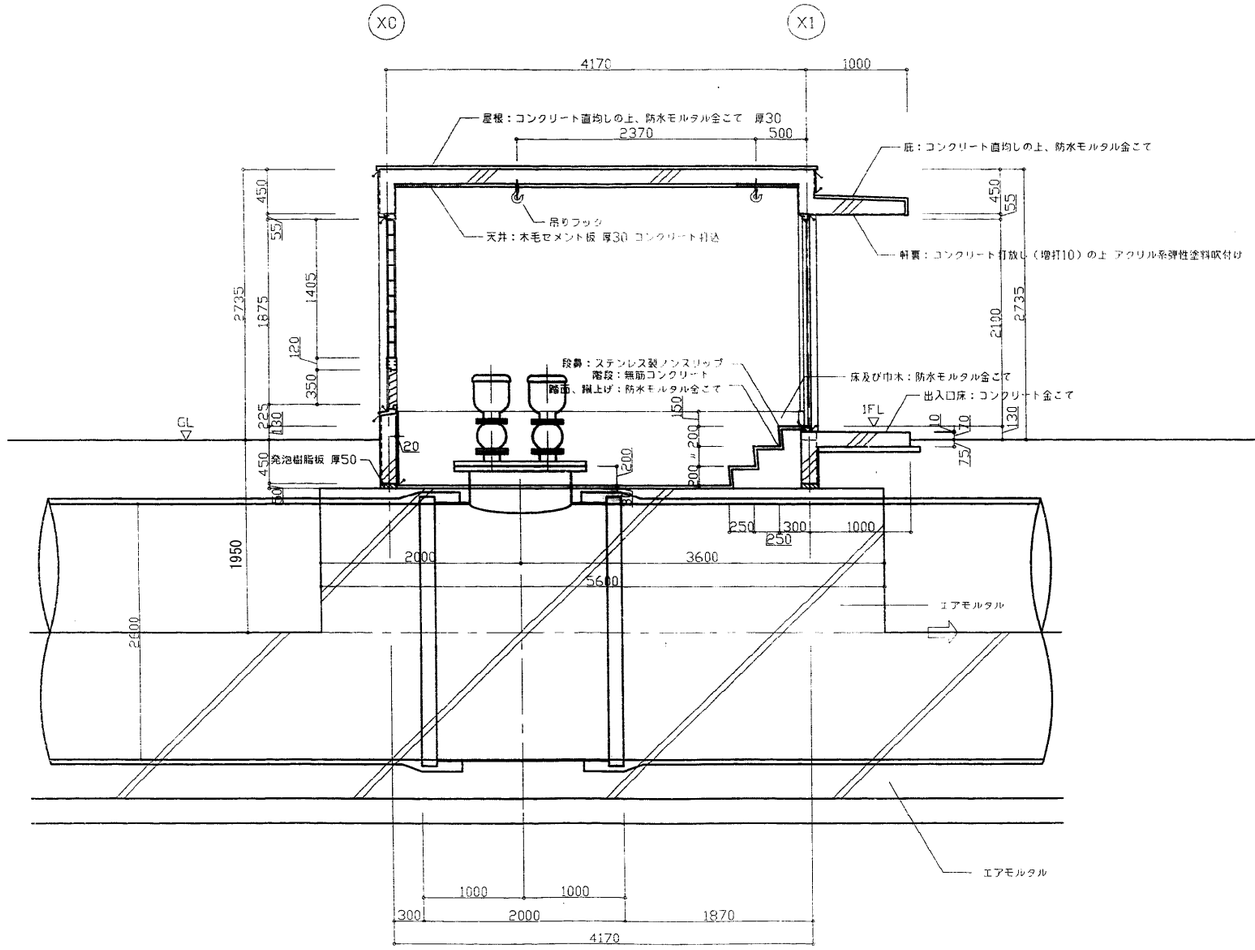

断面詳細図 1:30

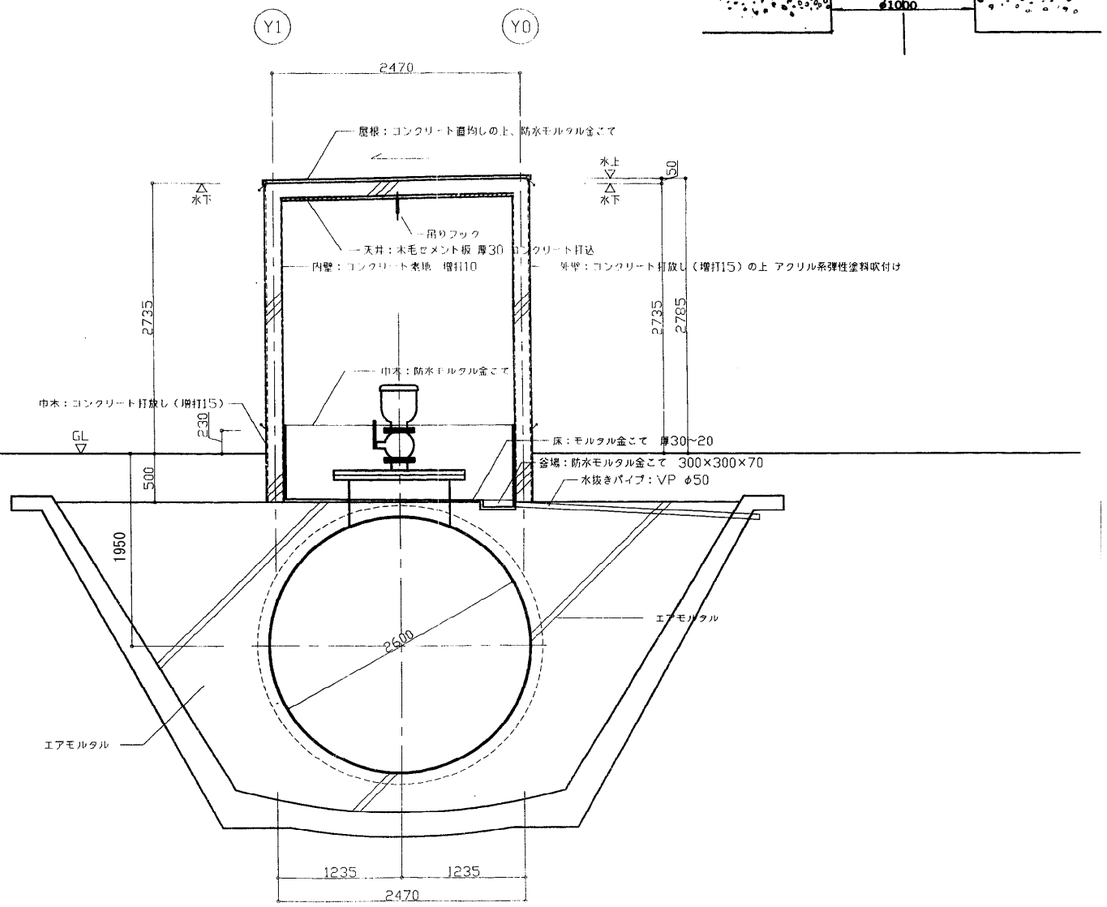

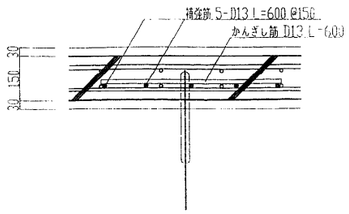

フック取付詳細図 1:10

施設名	南部幹線用水路(0312100-1100-20)		
図面名	22号空気弁工（1/3）		
作成年月	平成26年 3月		
縮尺	A1 図示	図面番号	8-166/310
作成者	関東農政局 両総農業水利事業所		

22号空気弁工 (2/3)

No. 128+11.000

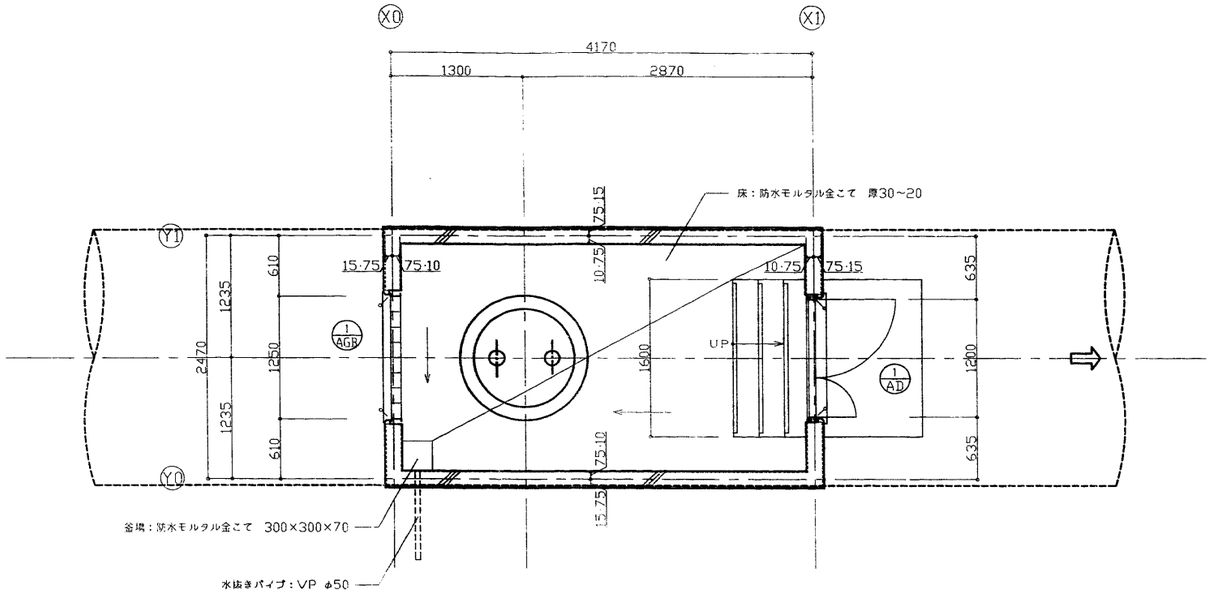

平面詳細図 1:30

建具表 1:50

符号	形式	1/AD 親子開きフラッシュドア		1/AGB ガラリ付はめ殺し窓			
	数量	1		1			
姿図		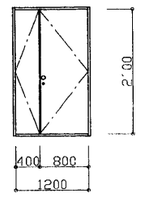		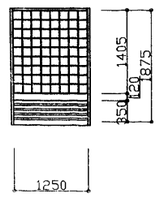			
材質	仕上	アルミ	シルバー	アルミ	シルバー		
見込	硝子	枠：70 扉：35		枠：100	ガラスブロック 145×145×95		
金物		丁番（SUS）、握玉、シリンダー錠 ドアチェック（ストッパー付）、フランス落し		付属金物一式 ステンレス防虫ネット（ガラリ部）			
備考		蓋開（下枠）ステンレス		ガラスブロック：透光透視タイプ			

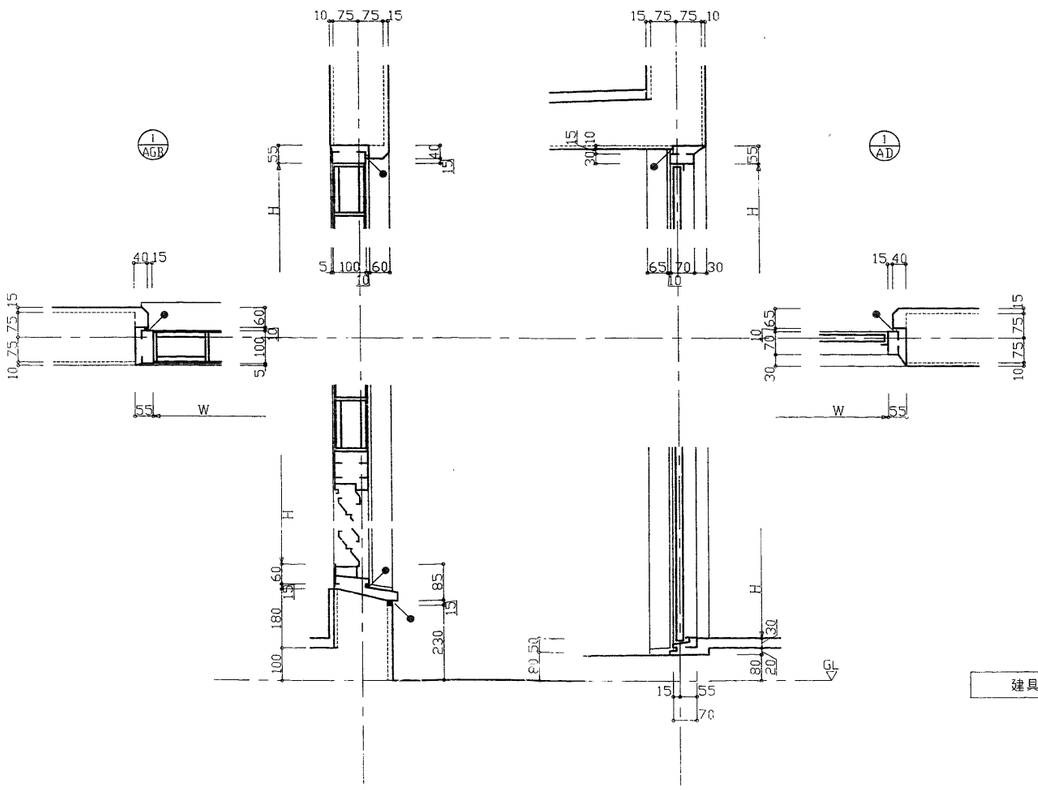

建具廻り詳細図 1:10

※ ← はシーリング打所を示す

施設名	南部幹線用水路(0312100-1100-20)		
図面名	22号空気弁工 (2/3)		
作成年月	平成26年 3月		
縮尺	A1 図示	図面番号	8-167/310
作成者	関東農政局 両総農業水利事業所		

22号空気弁工 (3/3) S=1：100

No.128+11.000

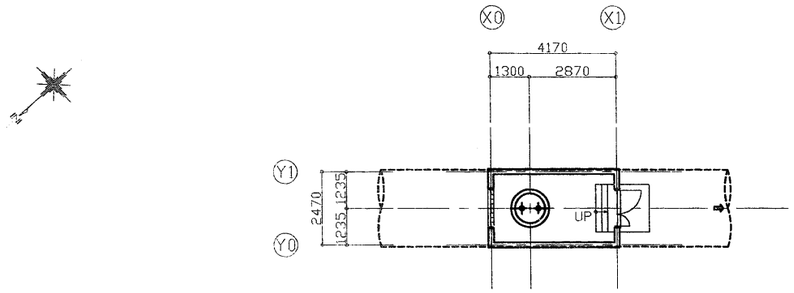

平面図 S=1/100 (10.30 m2)

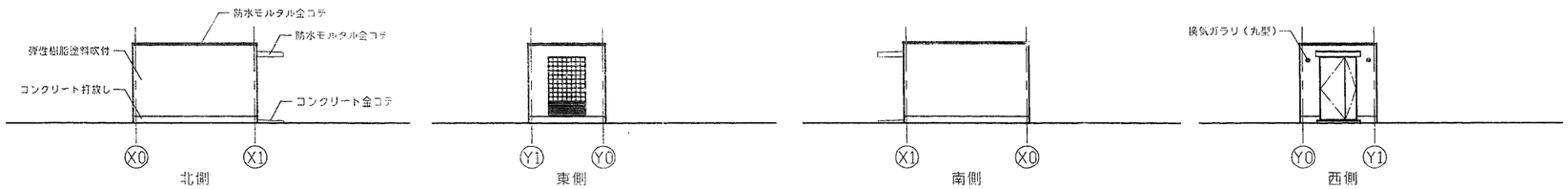

立面図 S=1/100

外部仕上表

屋根	コンクリート直均し＋防水モルタル金コテ押え	開口部	アルミドア･サッシュ･ガラリ：アルマイト仕上(シルバー) ガラス：ガラスブロック(150角)	外部金物	換気ガラリ：丸型フード付アルミ製φ75 防虫網付（2ヶ所）
外壁	コンクリート打放の上アクリル系弾性樹脂塗料吹付 外巾木：コンクリート打放し H=230	庇	コンクリート直均し＋防水モルタル金コテ押え 軒裏：アクリル系弾性樹脂塗料吹付	その他	

内部仕上表

	階	室名	天井高	床 下地	床 仕上	巾木 仕上	巾木 高さ	巾木 塗装	壁 下地	壁 仕上	壁 塗装	天井 下地	天井 仕上	天井 塗装	備考
No.1		空気弁室	直天	C	コンクリート下地防水モルタル金コテ	防水モルタル	750		C	コンクリート素地		C	木毛セメント板t=30(ｺﾝｸﾘｰﾄ打込)		荷吊用フック：鋼製(チェーンブロック1.0ｔ用)溶融亜鉛メッキ
		階段		C	コンクリート下地防水モルタル金コテ				C	防水モルタル金コテ		—	—		ノンスリップ：ステンレス製(HL)

特記事項

01. 防水モルタルは、防水材製造会社指定の容積比により防水材をを混和するものとする
02. ステンレスは、SUS304を使用する
03. シーリング材は、コンクリート打継部及び一般的な内外部は、**ポリサルファイド系シーリング材**
外部開口部及び建具廻りは、**変成シリコン系シーリング材とする。**
04. アクリル系弾性樹脂塗料吹付は、小物コズ肌模層模様とする
05. アルミ製建具は、セミオーダー製品とし、遮音性能20db以上耐風圧200kgf/m²以上とする
06. 特記無き場合は、建設大臣官房官庁営繕部監修 建築工事共通仕様書による

凡例

C ：コンクリート
CB ：コンクリートブロック
M ：モルタル
AM ：エアーモルタル
W ：木造
LGS：軽量鉄骨
PB ：石膏ボード
OP ：合成樹脂合成ペイント
EP ：合成エマルジョンペイント（ビニル系）
AEP：合成エマルジョンペイント（アクリル系）
OS ：オイルステイン
CL ：クリヤラッカー

施設名	南部幹線用水路(0312100-1100-20)		
図面名	22号空気弁工 (3/3)		
作成年月	平成26年 3月		
縮尺	A1 1:100 A2 1:141	図面番号	8-168/310
作成者	関東農政局 両総農業水利事業所		

23号空気弁工（1/3）

No.135+10.770

空気弁詳細図

S=1:20

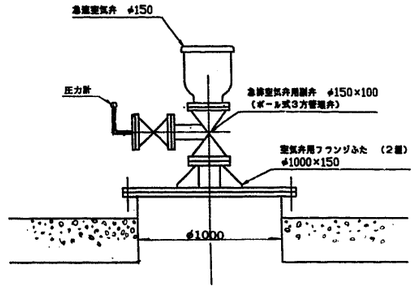

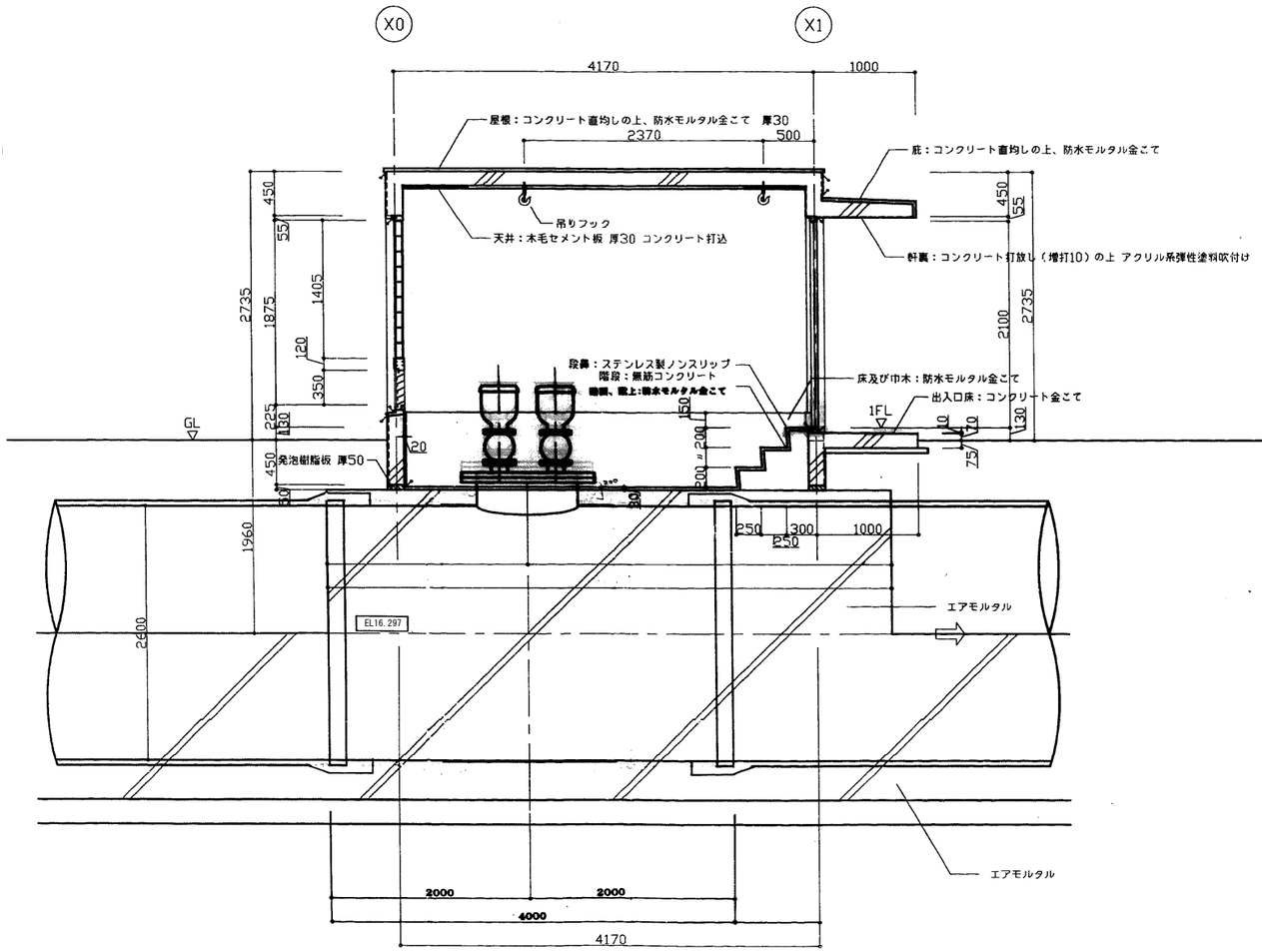

断面詳細図 1:30

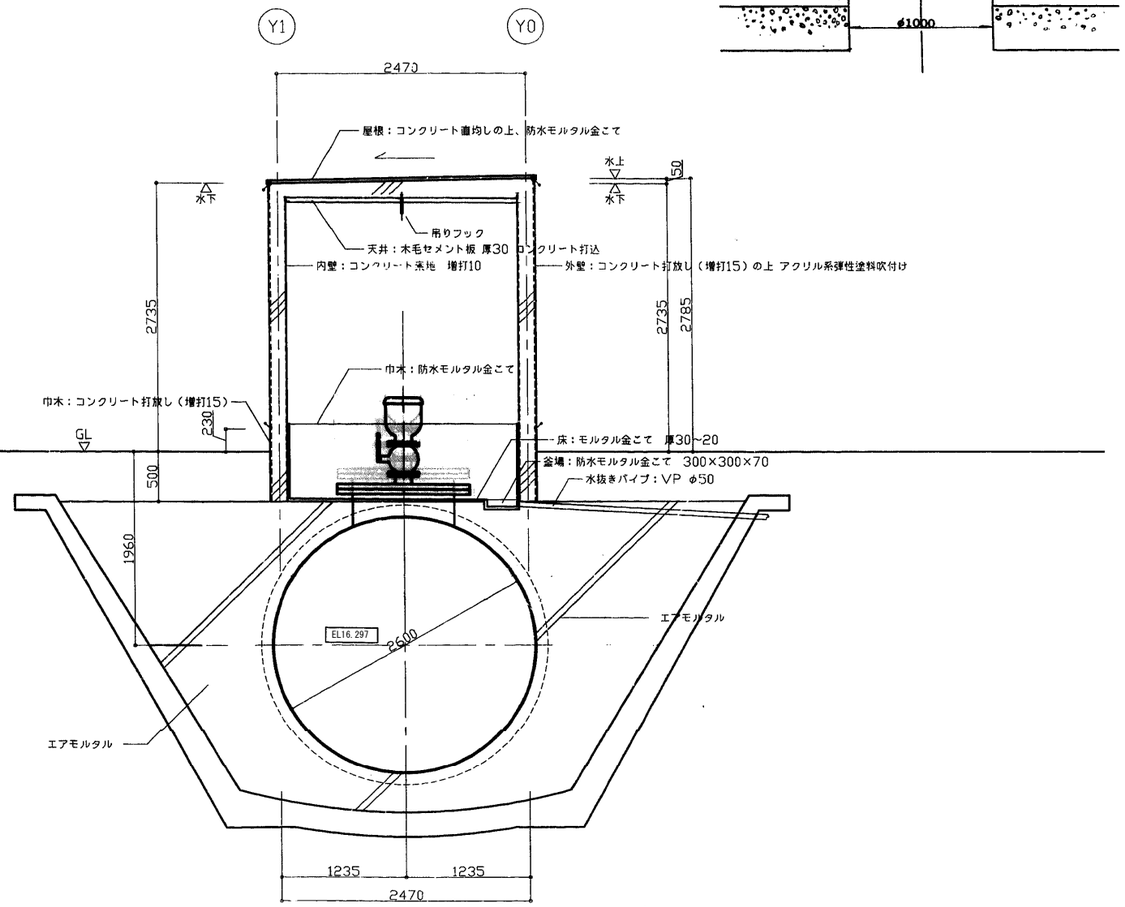

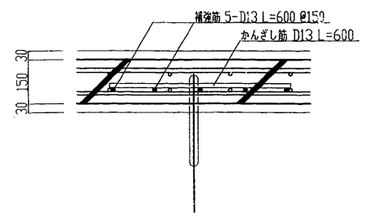

フック取付詳細図 1:10

※ GLは EL 18.260 mを示す

施設名	南部幹線用水路(0312100-1100-20)		
図面名	23号空気弁工（1/3）		
作成年月	平成26年 3月		
縮尺	A1 図示	図面番号	8-169/310
作成者	関東農政局 両総農業水利事業所		

23号空気弁工 (2/3)

No. 135+10.770

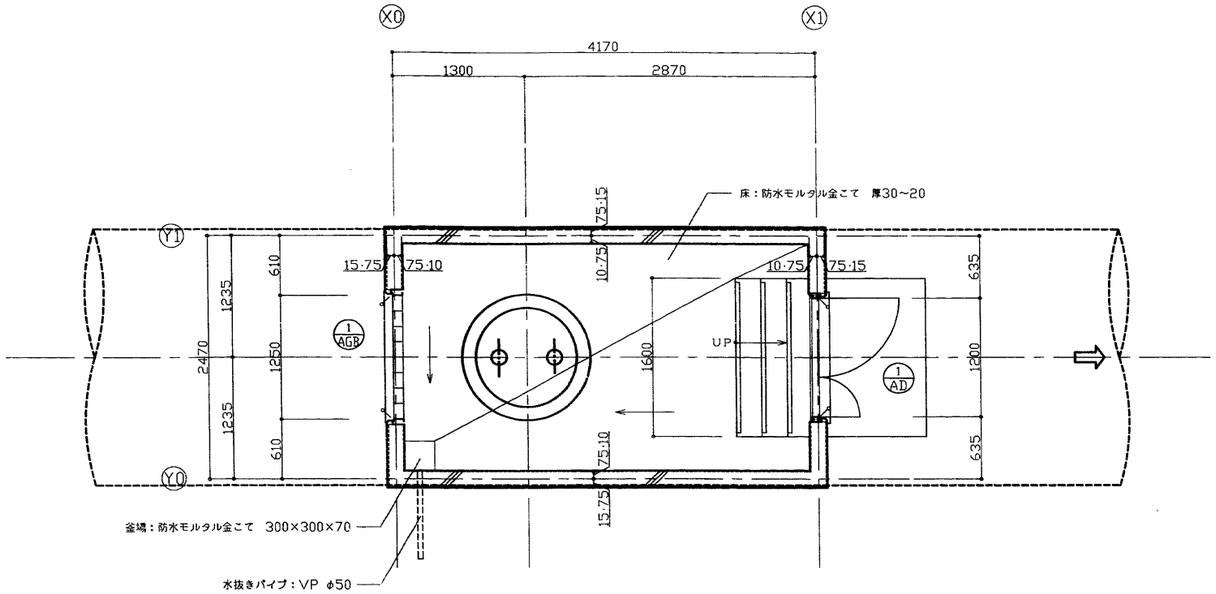

平面詳細図　1:30

建具表　1:50

符号	形式	1/AD	親子開きフラッシュドア	1/AGB	ガラリ付はめ殺し窓		
	数量		1		1		
姿図		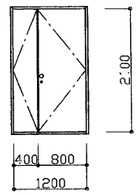		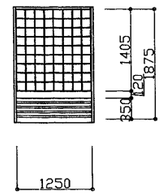			
材質	仕上	アルミ	シルバー	アルミ	シルバー		
見込	硝子	枠：70　扉：35		枠：100	ガラスブロック 145×145×95		
金物		丁番（SUS）、握玉、シリンダー錠 ドアチェック（ストッパー付）、フランス落し		付属金物一式 ステンレス防虫ネット（ガラリ部）			
備考		巻帽（下枠）ステンレス		ガラスブロック：透光透視タイプ			

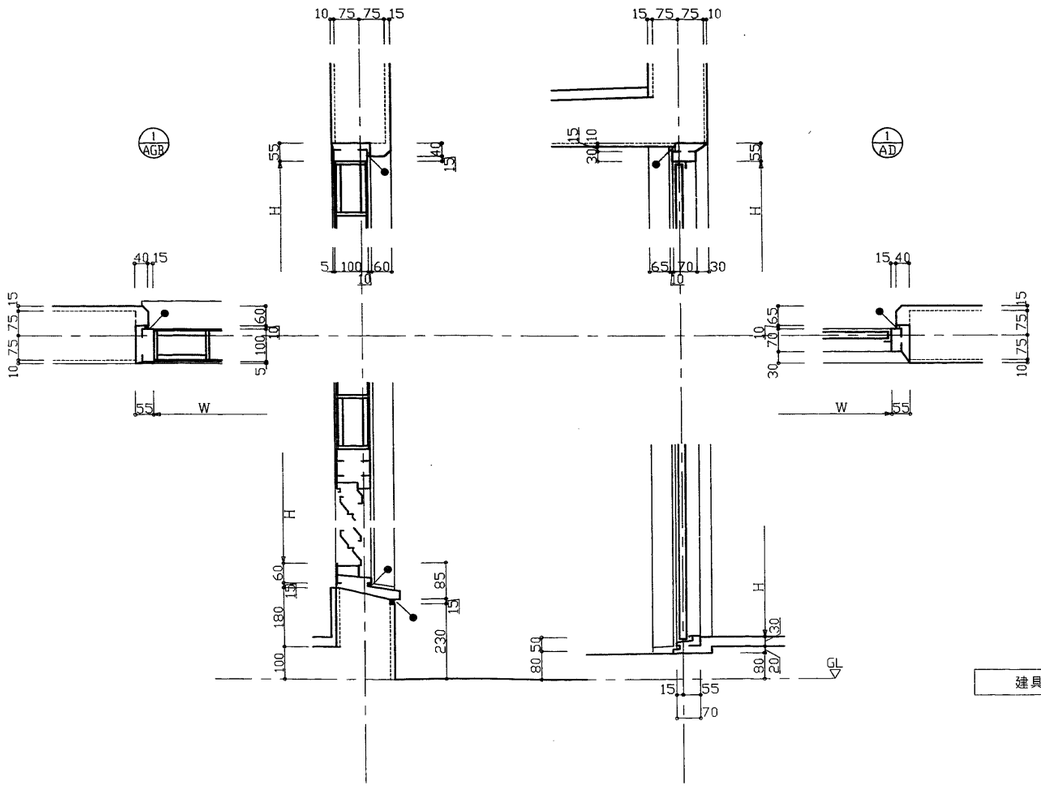

建具廻り詳細図　1:10

※ GLは　EL　18.260　mを示す

※ ⊷　はシーリングヶ所を示す

施設名	南部幹線用水路(0312100-1100-20)		
図面名	23号空気弁工 (2/3)		
作成年月	平成26年 3月		
縮尺	A1 図示	図面番号	8-170/310
作成者	関東農政局　両総農業水利事業所		

23号空気弁工 (3/3) S=1：100

No.135+10.770

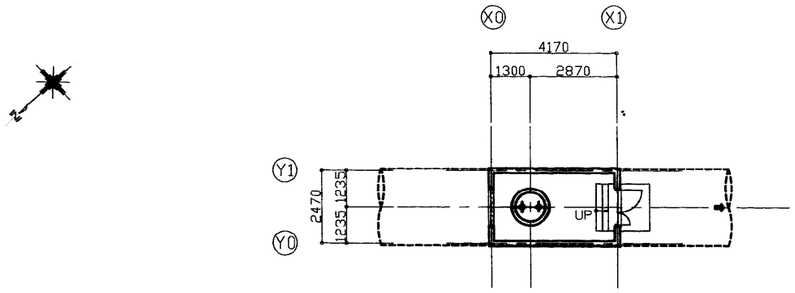

平面図 S=1/100 (10.30 m2)

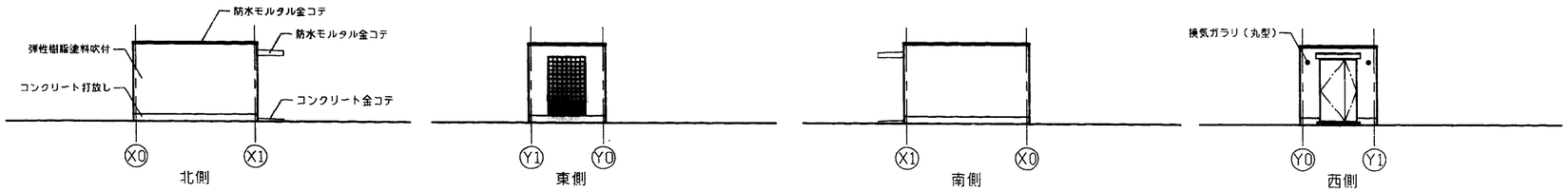

立面図 S=1/100

外部仕上表

屋根	コンクリート直均し＋防水モルタル金コテ押え	開口部	アルミドア･サッシュ･ガラリ：アルマイト仕上(シルバー) ガラス：ガラスブロック(150角)	外部金物	換気ガラリ：丸型フード付アルミ製φ75 防虫網付（2ヶ所）
外壁	コンクリート打放の上アクリル系弾性樹脂塗料吹付 外巾木：コンクリート打放し H=230	庇	コンクリート直均し＋防水モルタル金コテ押え 軒裏：アクリル系弾性樹脂塗料吹付	その他	

内部仕上表

	階	室名	天井高	床 下地	床 仕上	巾木 仕上	巾木 高さ	巾木 塗装	壁 下地	壁 仕上	壁 塗装	天井 下地	天井 仕上	天井 塗装	備考
No.1		空気弁室	直天	C	コンクリート下地防水モルタル金コテ	防水モルタル	750		C	コンクリート素地		C	木毛セメント板t=30(ｺﾝｸﾘｰﾄ打込)		荷吊用フック：鋼製(チェーンブロック1.0ｔ用)溶融亜鉛メッキ
		階段		C	コンクリート下地防水モルタル金コテ				C	防水モルタル金コテ		—	—		ノンスリップ：ステンレス製(HL)

特記事項

01. 防水モルタルは、防水材製造会社指定の容積比により防水材をを混和するものとする
02. ステンレスは、SUS304を使用する
03. シーリング材は、コンクリート打継部及び一般的な内外部は、**ポリサルファイド系シーリング材**
外部開口部及び建具廻りは、**変成シリコーン系シーリング材とする**
04. アクリル系弾性樹脂塗料吹付は、小粒ユズ肌複層模様とする
05. アルミ製建具は、セミオーダー製品とし、遮音性能20db以上耐風圧200kgf/m²以上とする
06. 特記無き場合は、建設大臣官房官庁営繕部監修 建築工事共通仕様書による

凡例

C ：コンクリート
CB ：コンクリートブロック
M ：モルタル
AM ：エアーモルタル
W ：木造
LGS：軽量鉄骨
PB ：石膏ボード
OP ：合成樹脂合成ペイント
EP ：合成エマルジョンペイント（ビニル系）
AEP：合成エマルジョンペイント（アクリル系）
OS ：オイルステイン
CL ：クリヤラッカー

施設名	南部幹線用水路(0312100-1100-20)		
図面名	23号空気弁工 (3/3)		
作成年月	平成26年 3月		
縮尺	A1 1:100 A2 1:141	図面番号	8-171/310
作成者	関東農政局 両総農業水利事業所		

南郷分水工（1/4） S=1：100

No. 141+33.000

（全体構造図 1/2）

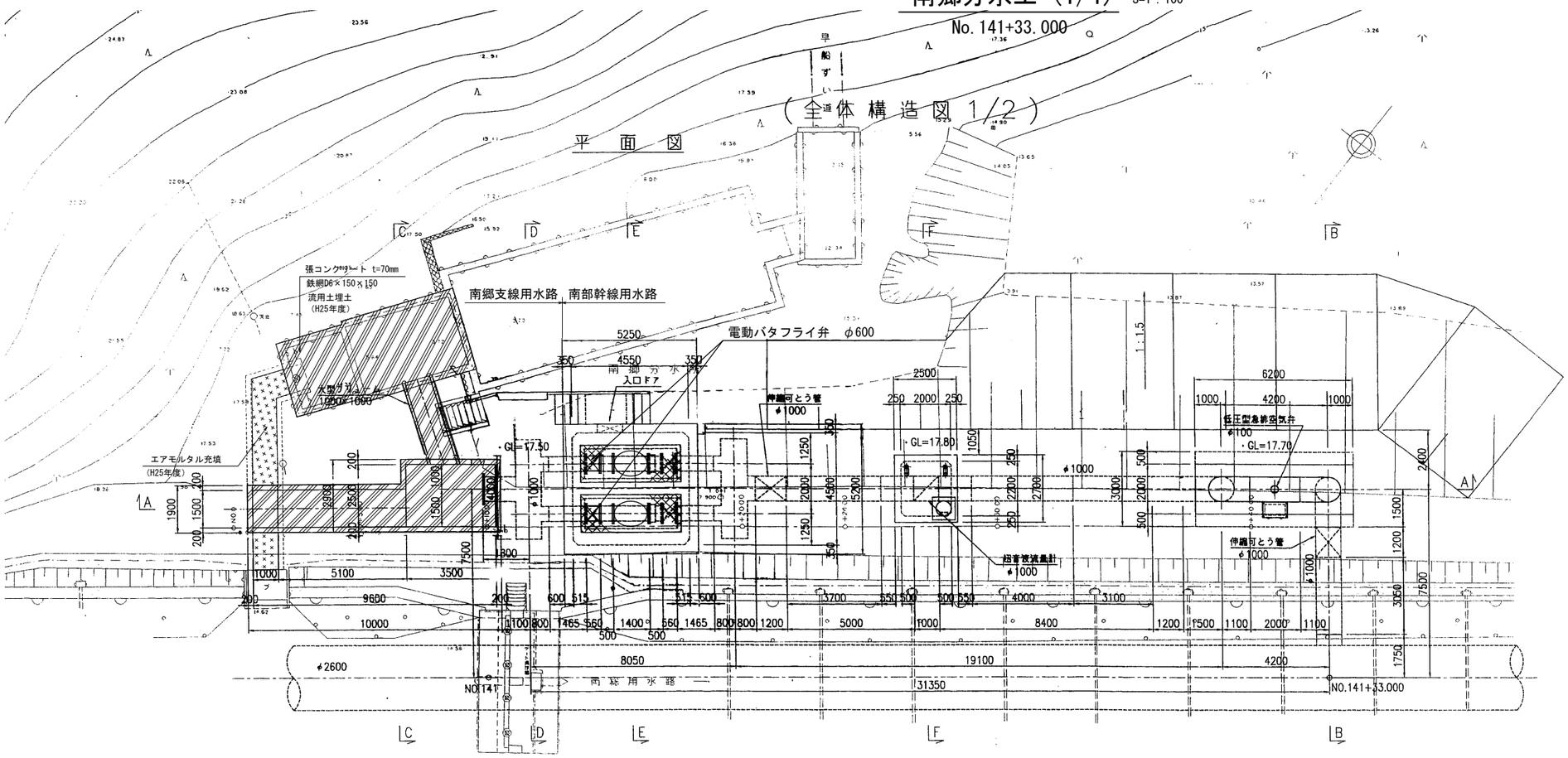

縦断図

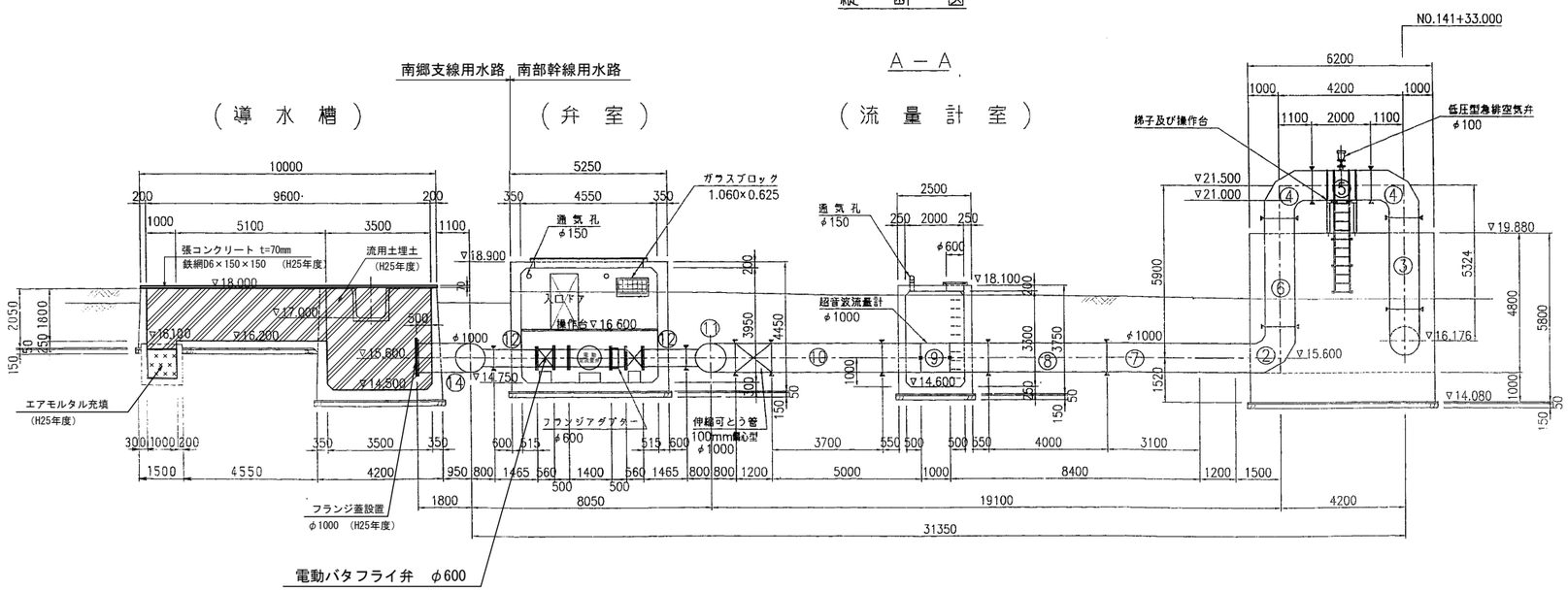

B－B

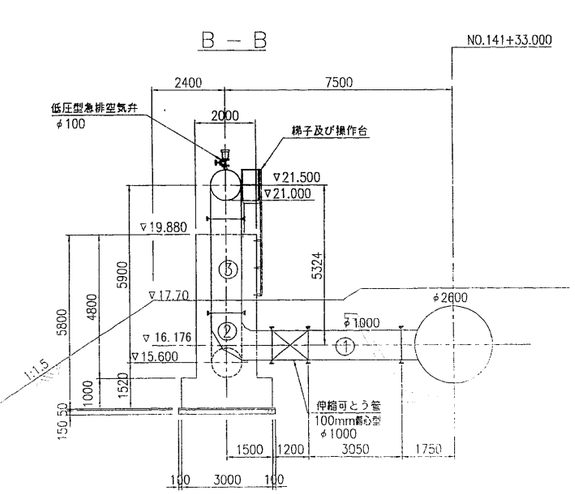

施設名	南部幹線用水路(0312100-1100-20)		
図面名	南郷分水工 (1/4)		
作成年月	平成26年 3月		
縮尺	A1 1:100 A2 1:141	図面番号	8-172/310
作成者	関東農政局　両総農業水利事業所		

南郷分水工（2/4）

No. 141+33.000

（全体構造図 2/2）

横断図

S=1:100

C－C

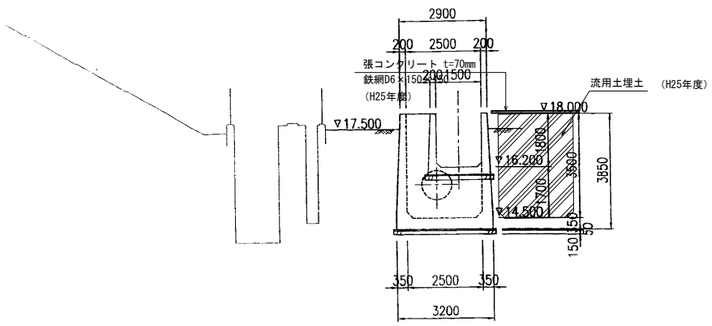

F－F

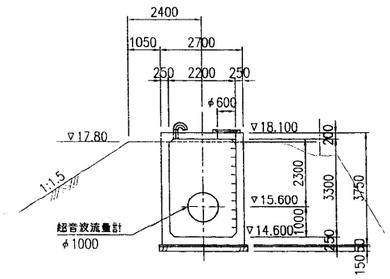

（流量計室構造図）

平面図

S=1:50

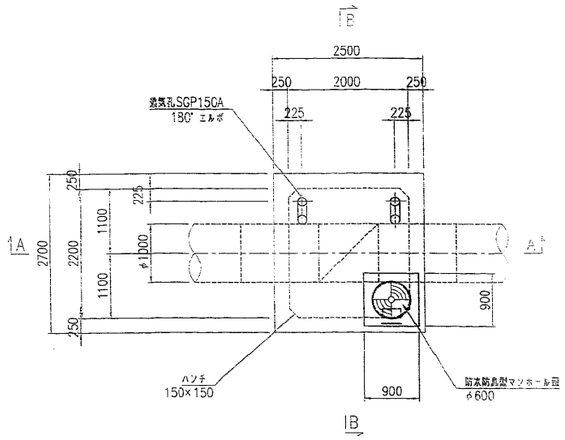

ステップ詳細図

S=1:10

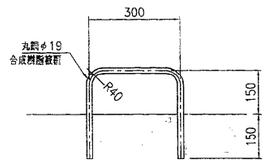

E－E

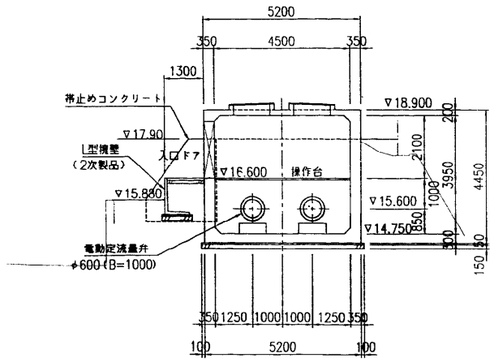

埋設管断面図

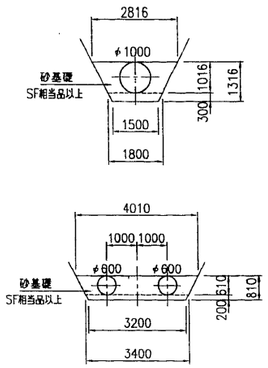

A－A断面

S=1:50

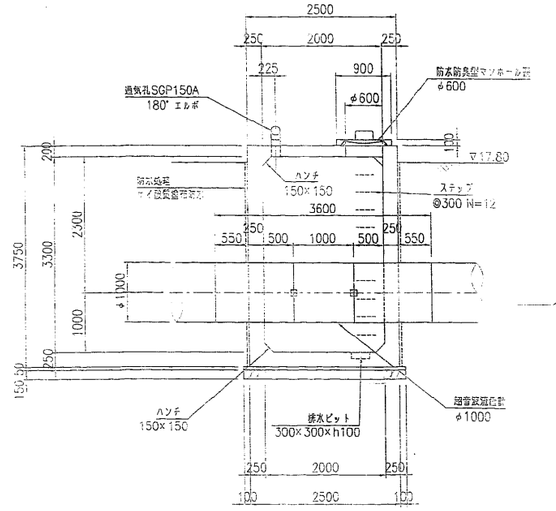

B－B断面

S=1:50

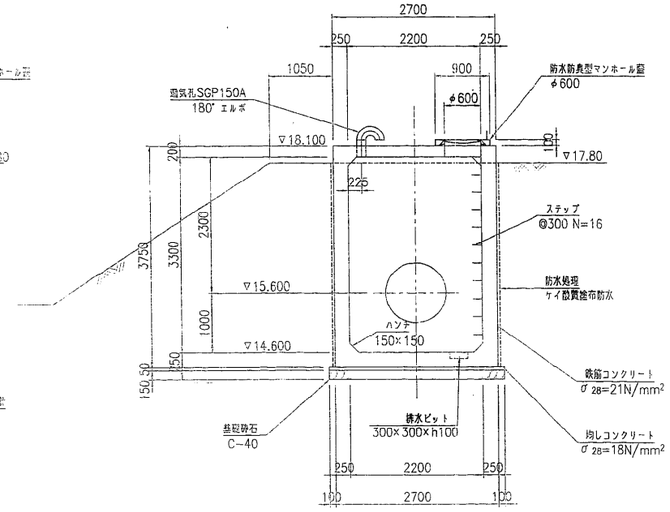

施設名	南部幹線用水路(0312100-1100-20)		
図面名	南郷分水工（2/4）		
作成年月	平成26年 3月		
縮尺	A1 図示	図面番号	8-173/310
作成者	関東農政局　両総農業水利事業所		

南郷分水工（3/4）

No.141+33.000

（ 弁 室 構 造 図 ）

上 部 平 面 図 S=1:50

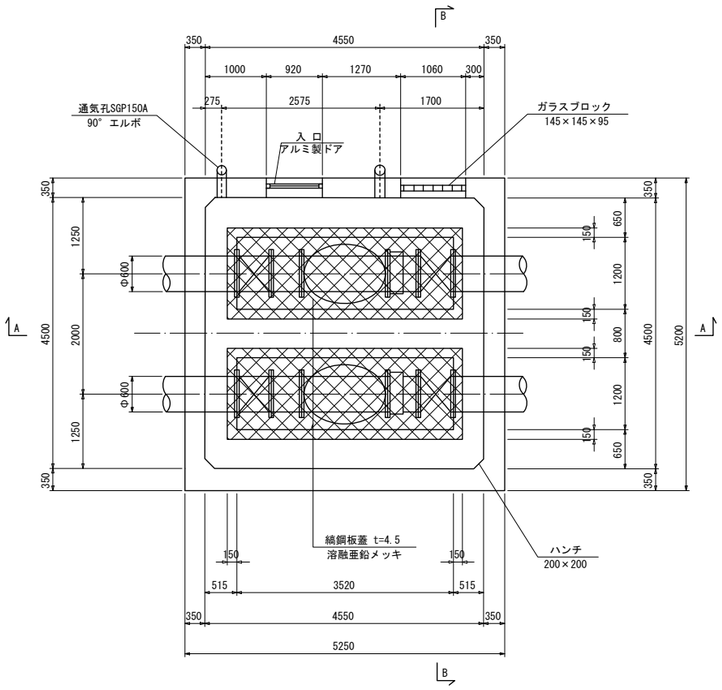

内 部 平 面 図 S=1:50

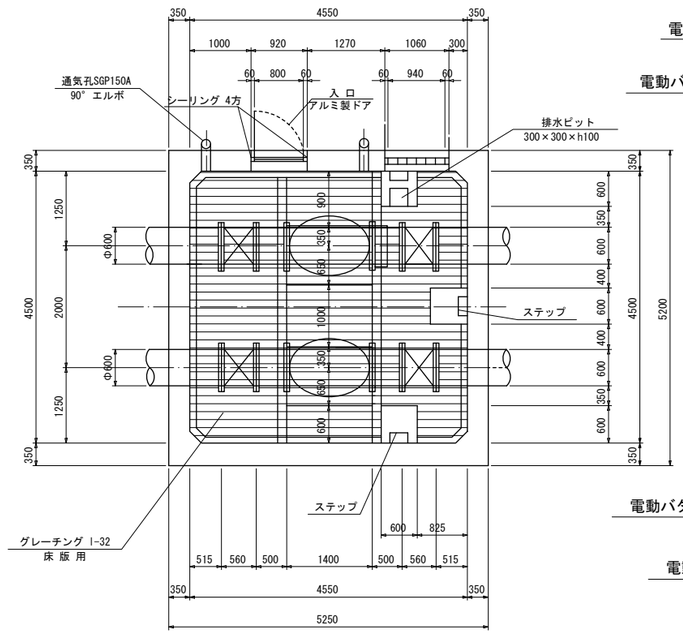

グレーチング受平面図 S=1:50

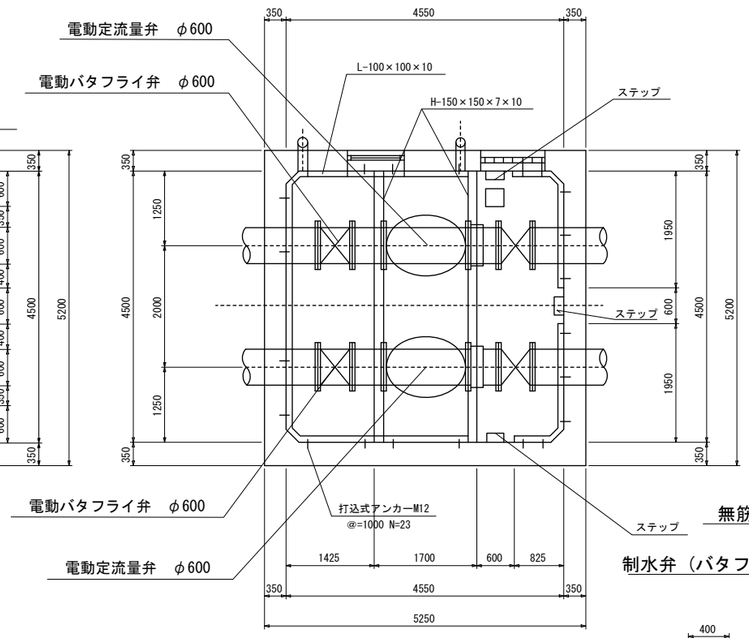

無筋コンクリート基礎 S=1:30

制水弁（バタフライ弁）

定流量弁

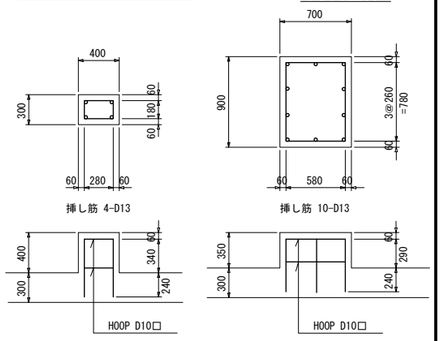

無筋コンクリート σ28=18N/mm2

A － A 断 面 図 S=1:50

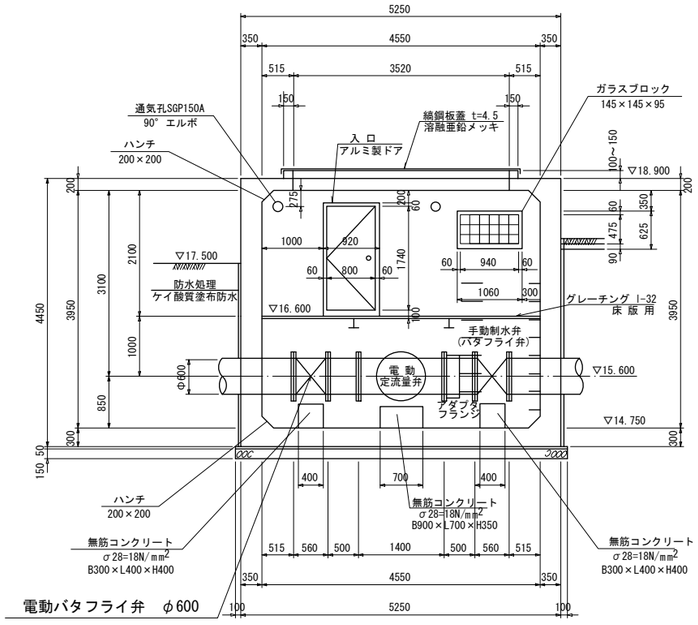

B － B 断 面 図 S=1:50

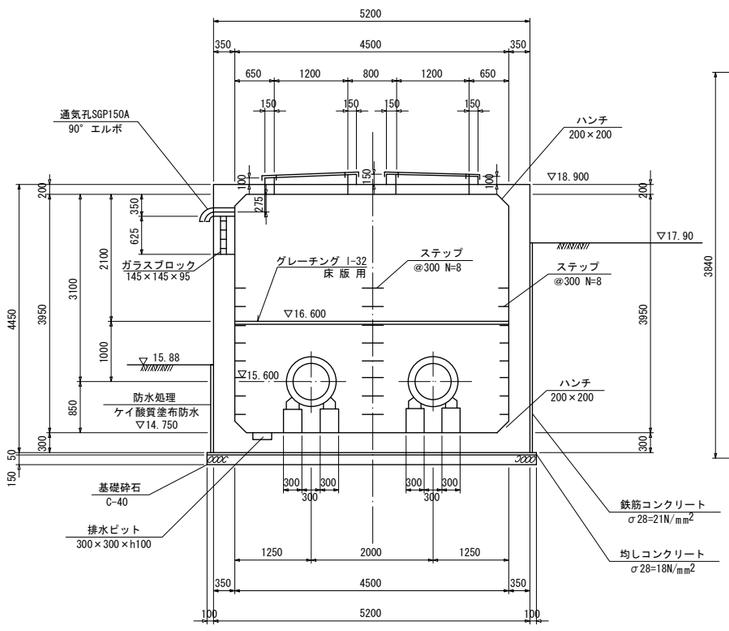

縞 鋼 板 蓋 詳 細 図 S=1:30

平 面 図

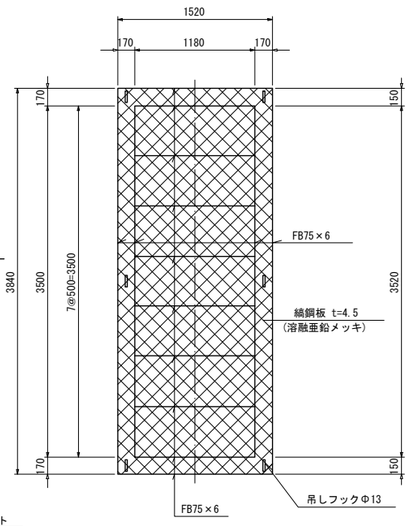

断 面 図

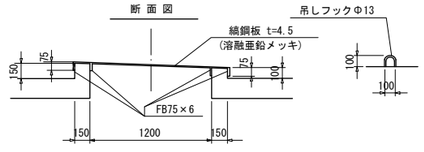

グレーチング受取付図 S=1:20

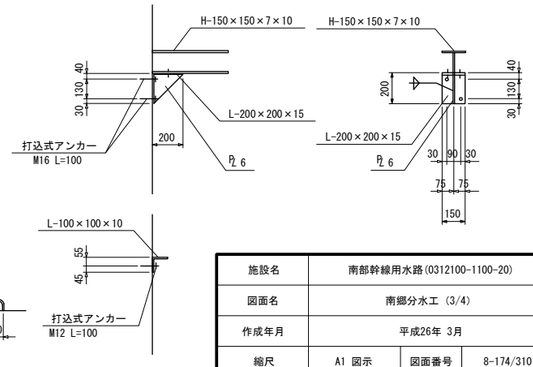

施設名	南部幹線用水路(0312100-1100-20)		
図面名	南郷分水工（3/4）		
作成年月	平成26年 3月		
縮尺	A1 図示	図面番号	8-174/310
作成者	関東農政局 両総農業水利事業所		

南郷分水工（4/4）

No.141+33.000

梯子・操作台詳細図

S=1:30

平 面 図

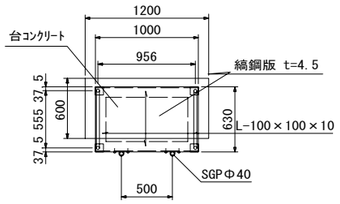

断 面 図

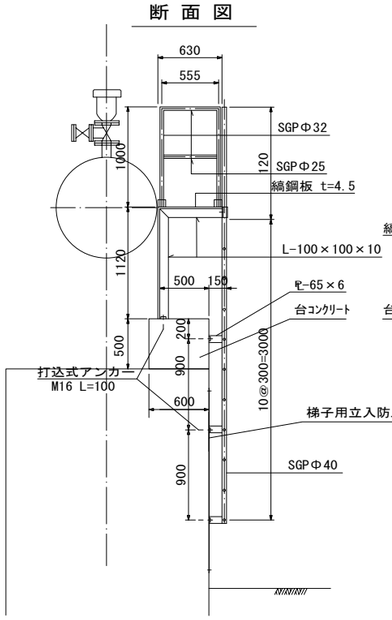

正 面 図

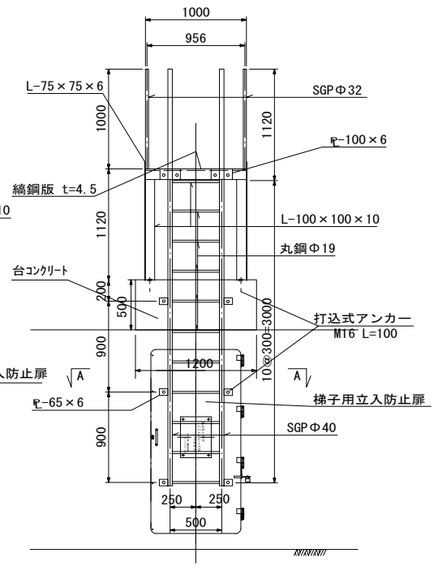

A － A

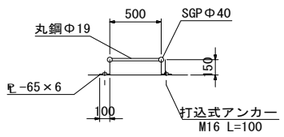

梯子用立入防止扉詳細図

端部詳細図

S=1:10

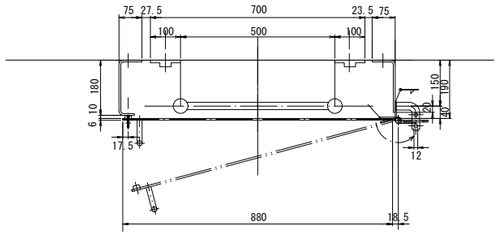

扉組立図

S=1:10

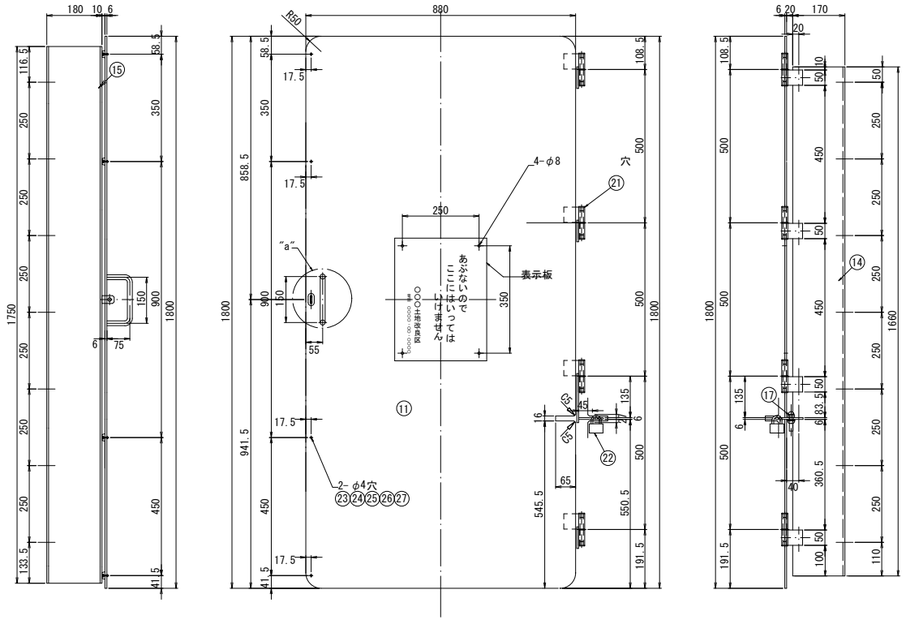

表示板詳細図

S=1:5

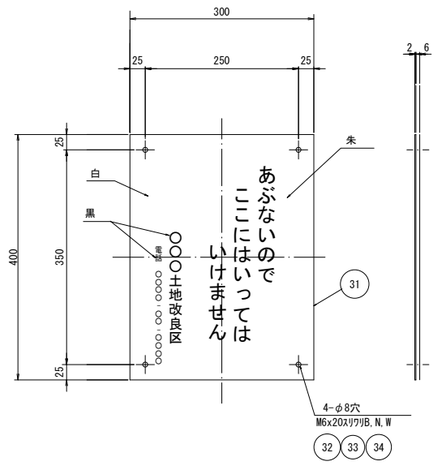

台コンクリート詳細図

S=1:30

断 面 図

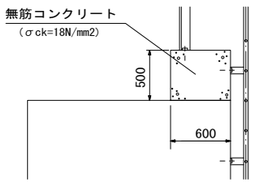

正 面 図

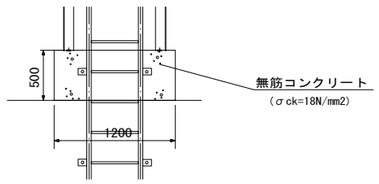

施錠金具取付図

S=1:5

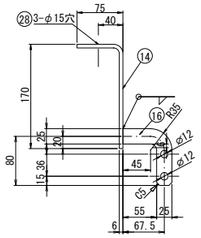

施錠金具取付図

S=1:5

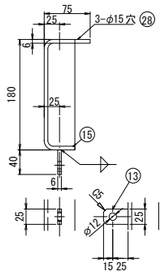

'a' 部詳細図

S=1:5

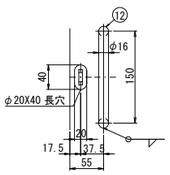

No.	部品名称	材質	規格	幅	長さ	数量	備考
11	進入防止扉	SUS304	PL6	880	1750	1	
12	取手	SUS304	RB16		286	1	
13	施錠金具	SUS304	FB6X25		40	1	
14	蝶番取付座	SUS304	PL6 L150X75		660	1	
15	緩衝ゴム受座	SUS304	PL6 C160X50		950	1	
16	施錠金具	SUS304	PL6	80	92.5	1	
21	蝶番	SUS304	B-1003-3			2	
22	錠前	ｵｳﾄﾞｳ	ﾅﾝｷﾝ,#1000-50			1	
23	緩衝ゴム	CR	C-30-RK-24			2	
24	十字穴付きなべ小ねじ	SUS304	B-M3X16J			2	
25	平座金	SUS304	W-M3F			2	
26	バネ座金	SUS304	W-M3S			2	
27	袋ナット	SUS304	N-M3C			2	
28	オールアンカー	SUS304	SC-1210			6	
31	表示板	A5083	T2X300X400			1	
32	六角ボルト	SUS304	B-M6X20			4	
33	ナット	SUS304	N-M6			4	
34	座金	SUS304	W-M6F			8	

注 記

1、上記数量は1基分を示す。
2、表示板はT2(A5083)とする。
3、表面は無反射スコッチカル仕上げとする。
4、字体はゴシック体とする。
5、製作数は2基分とする。

施設名	南部幹線用水路(0312100-1100-20)		
図面名	南郷分水工 (4/4)		
作成年月	平成26年 3月		
縮尺	A1 図示	図面番号	8-175/310
作成者	関東農政局 両総農業水利事業所		

2号サイホンブレーカー工（1/2）

No. 143+13.050

平面図 S=1:100

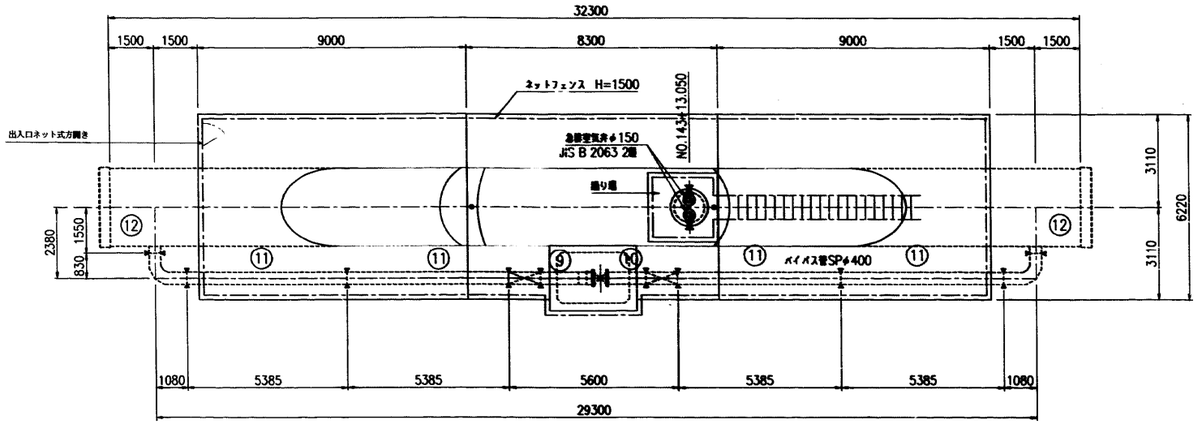

踊り場詳細図 S=1:20

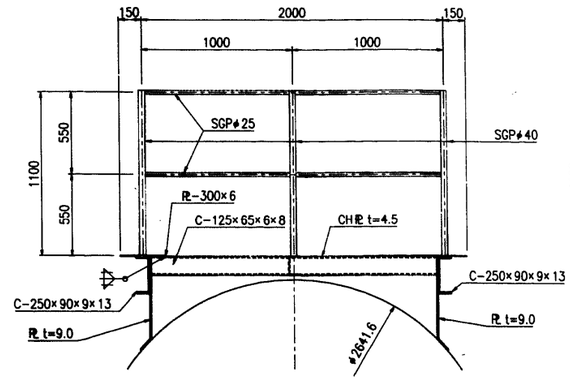

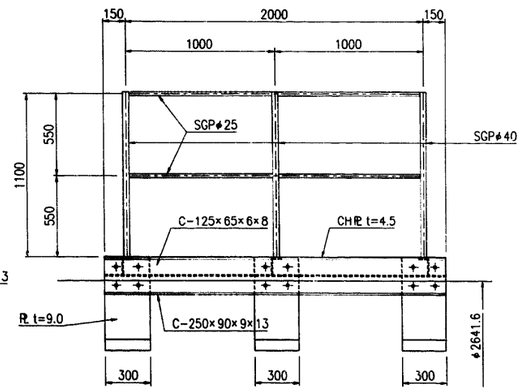

縦断面図 S=1:100

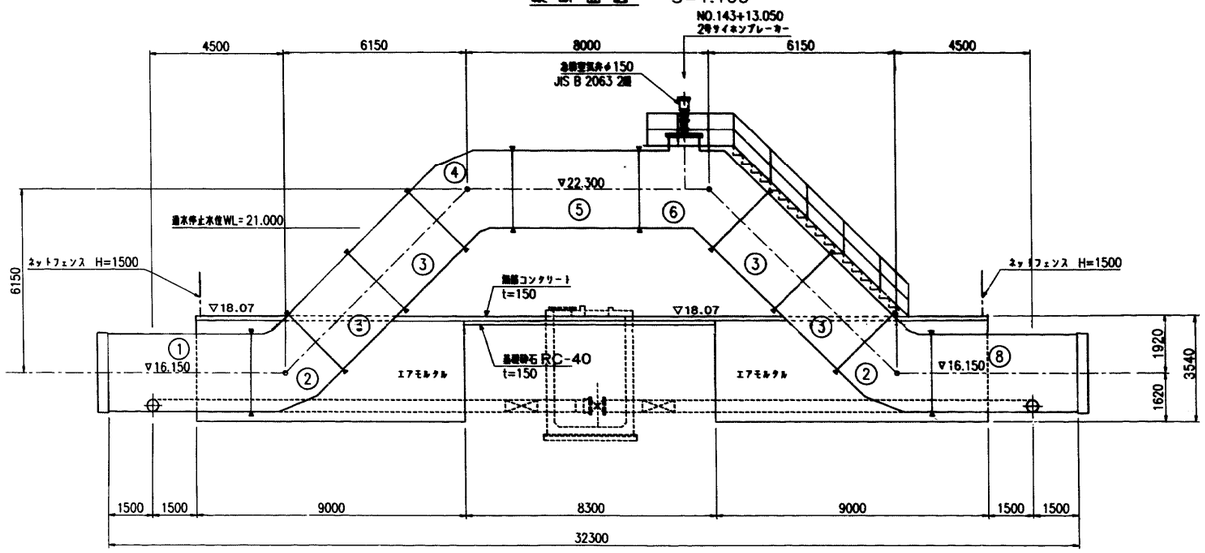

断面図 S=1:100

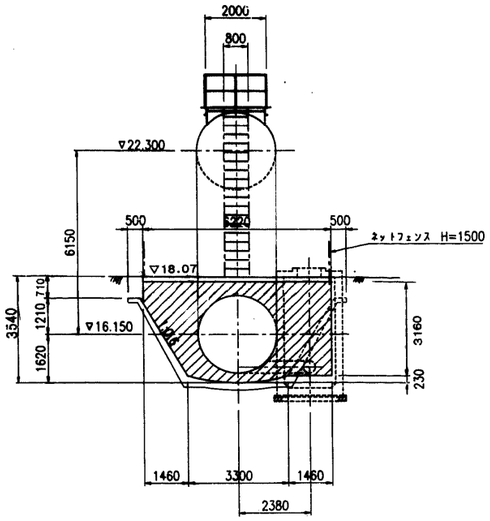

管理歩廊部詳細図 S=1:20

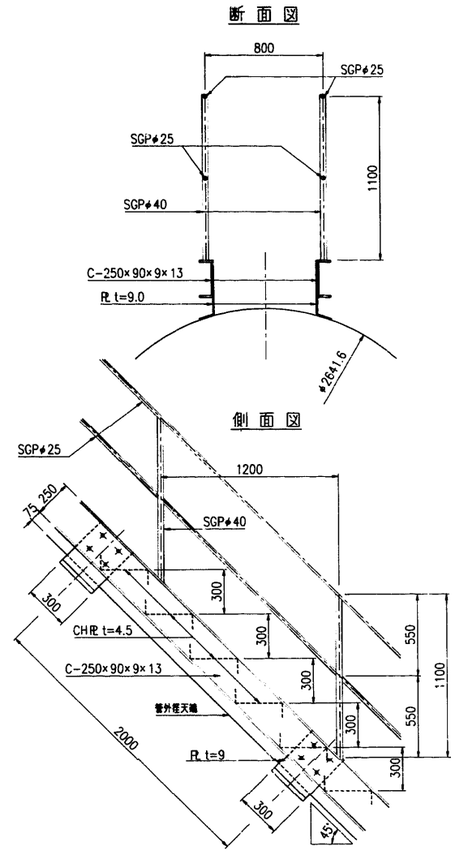

空気弁詳細図

24号空気弁工 S=1:20

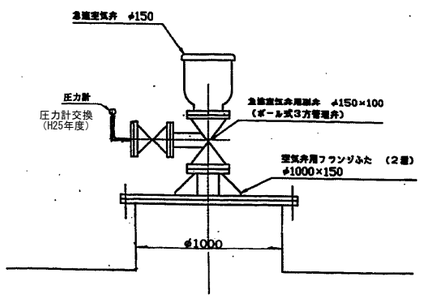

A－A断面 S=1:30

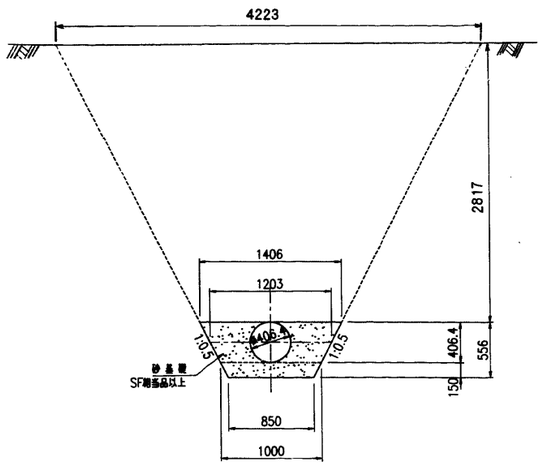

ネットフェンス標準図 S=1:30

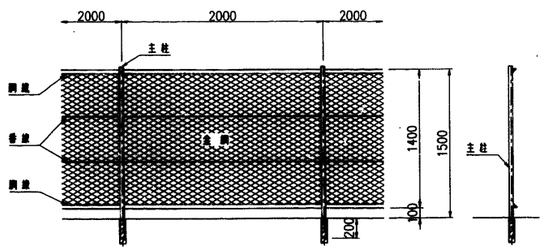

施設名	南部幹線用水路(0312100-1100-20)		
図面名	2号サイホンブレーカー工（1/2）		
作成年月	平成26年 3月		
縮尺	A1 図示	図面番号	8-176/310
作成者	関東農政局 両総農業水利事業所		

2号サイホンブレーカー工 (2/2)

No. 143+13.050

バイパス管制水弁工構造図　S=1:30

頂版平面図

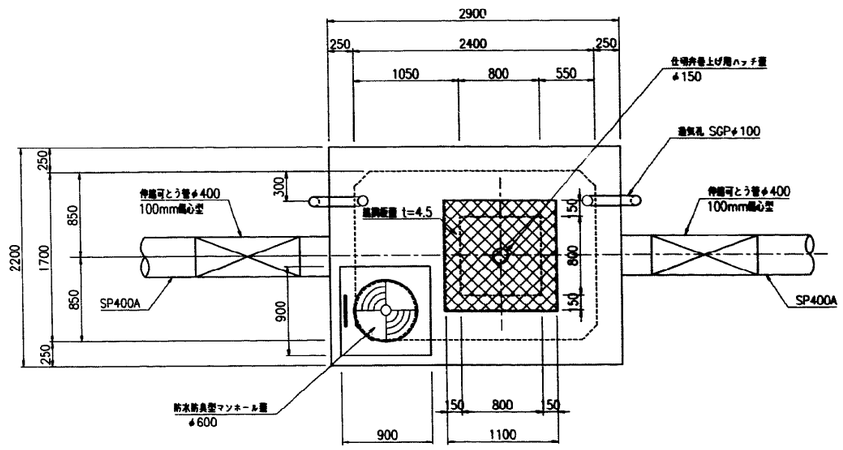

内部平面図

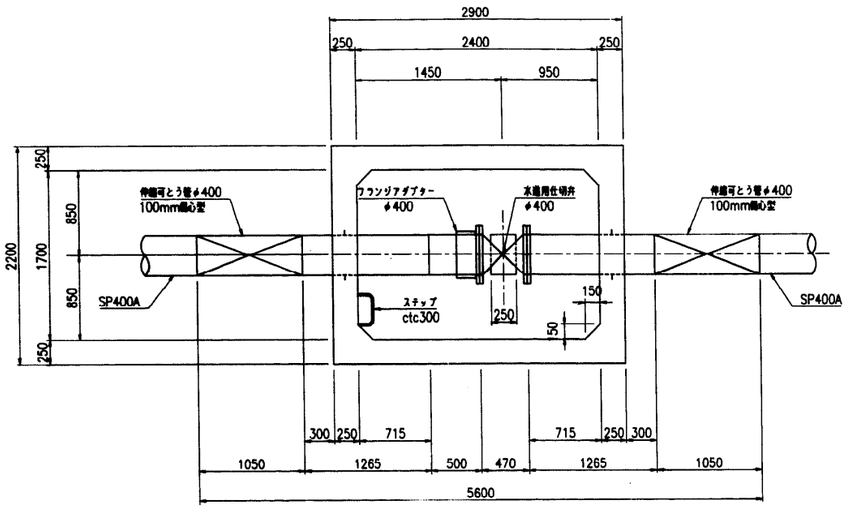

縦断面図

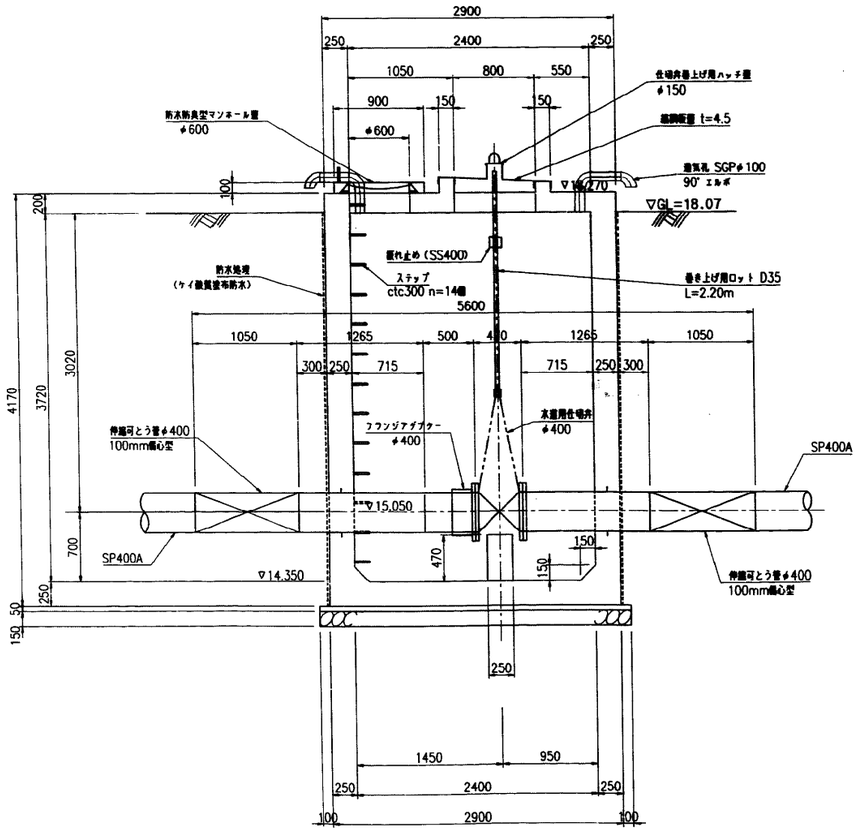

横断面図

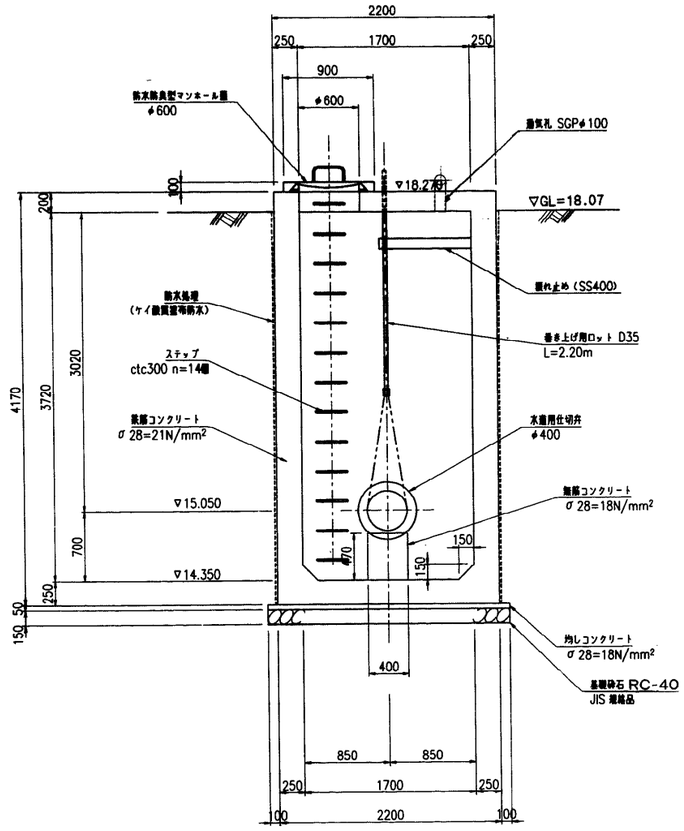

縞鋼板蓋詳細図　S=1:20

平面図

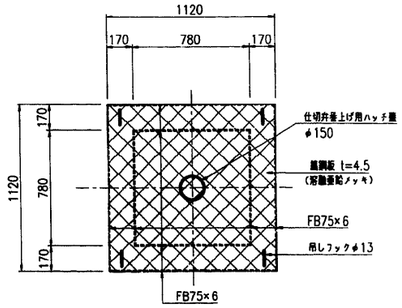

断面図

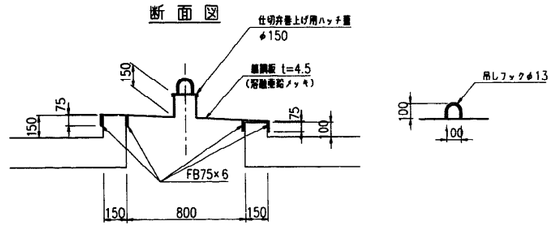

ステップ詳細図　S=1:10

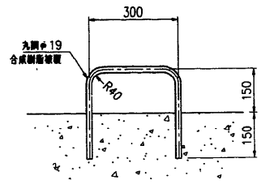

施設名	南部幹線用水路(0312100-1100-20)		
図面名	2号サイホンブレーカー工 (2/2)		
作成年月	平成26年 3月		
縮尺	A1 図示	図面番号	8-177/310
作成者	関東農政局　両総農業水利事業所		

遠久田分水工

No. 152+15. 200

位置図 S=1:200

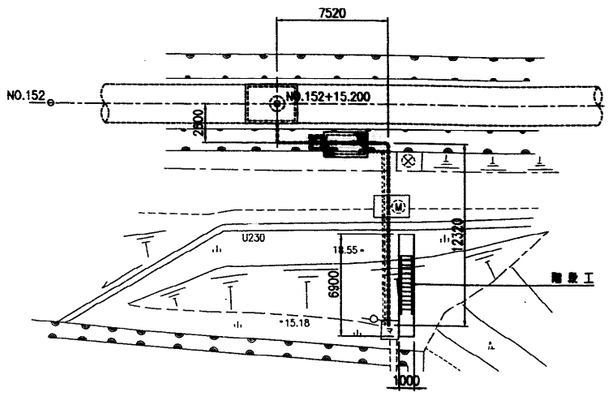

B－B S=1:50

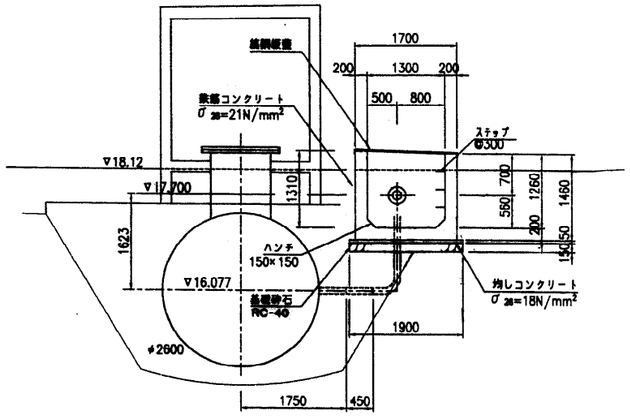

C－C S=1:100

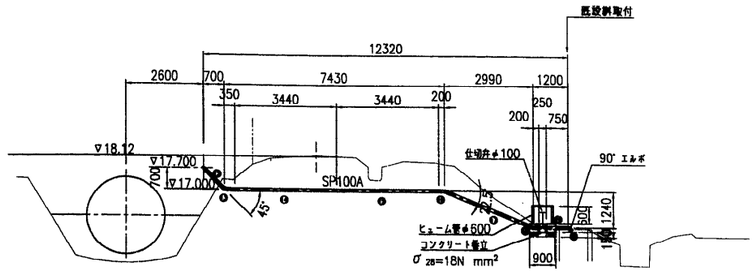

埋設管断面図 S=1:30

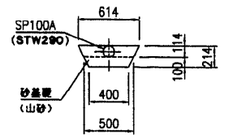

平面図 S=1:50

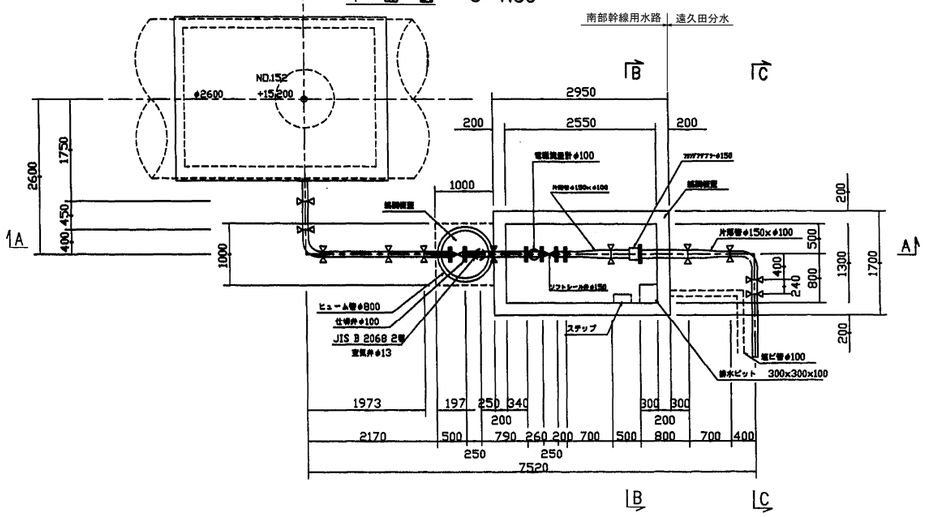

A－A S=1:50

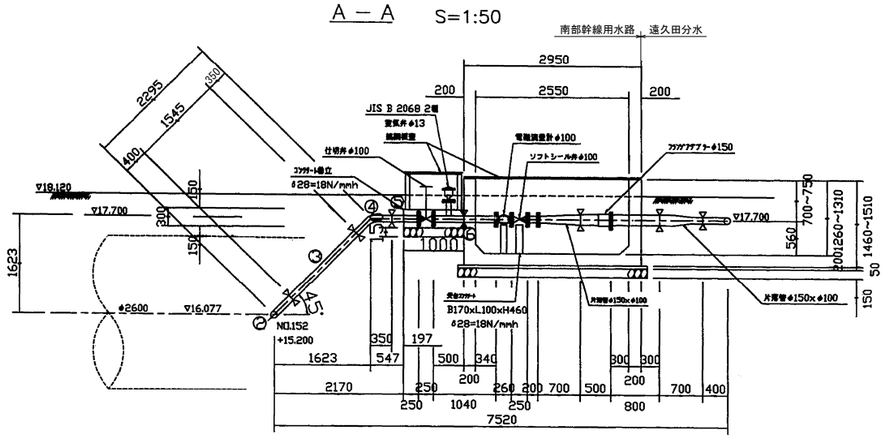

鋼板蓋詳細図 S=1:30

平面図

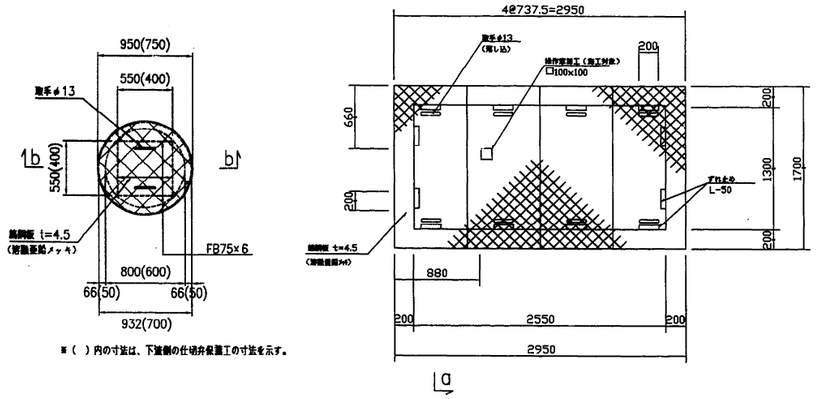

※( )内の寸法は、下流側の仕切弁保護工の寸法を示す。

b－b

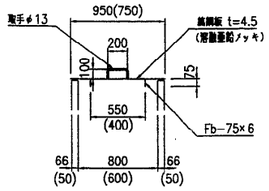

※( )内の寸法は、下流側の仕切弁保護工の寸法を示す。

a－a

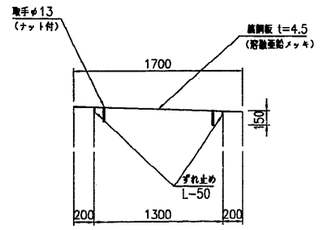

施設名	南部幹線用水路(0312100-1100-20)		
図面名	遠久田分水工		
作成年月	平成26年 3月		
縮尺	A1 図示	図面番号	8-178/310
作成者	関東農政局 両総農業水利事業所		

25号空気弁工（1/3）

No. 152+15.200

空気弁詳細図

S=1:20

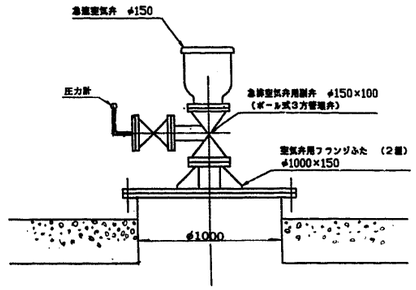

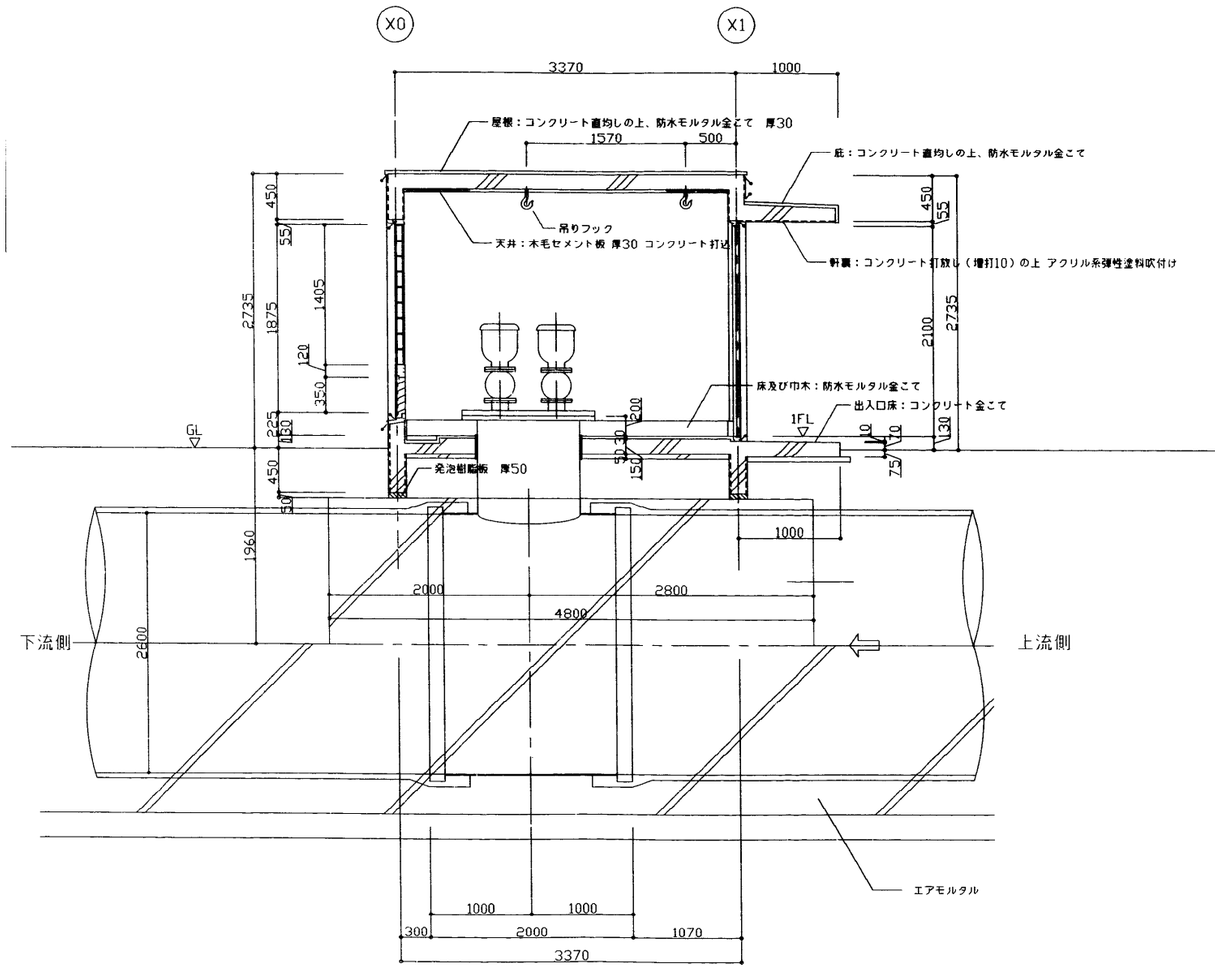

断面詳細図 1:30

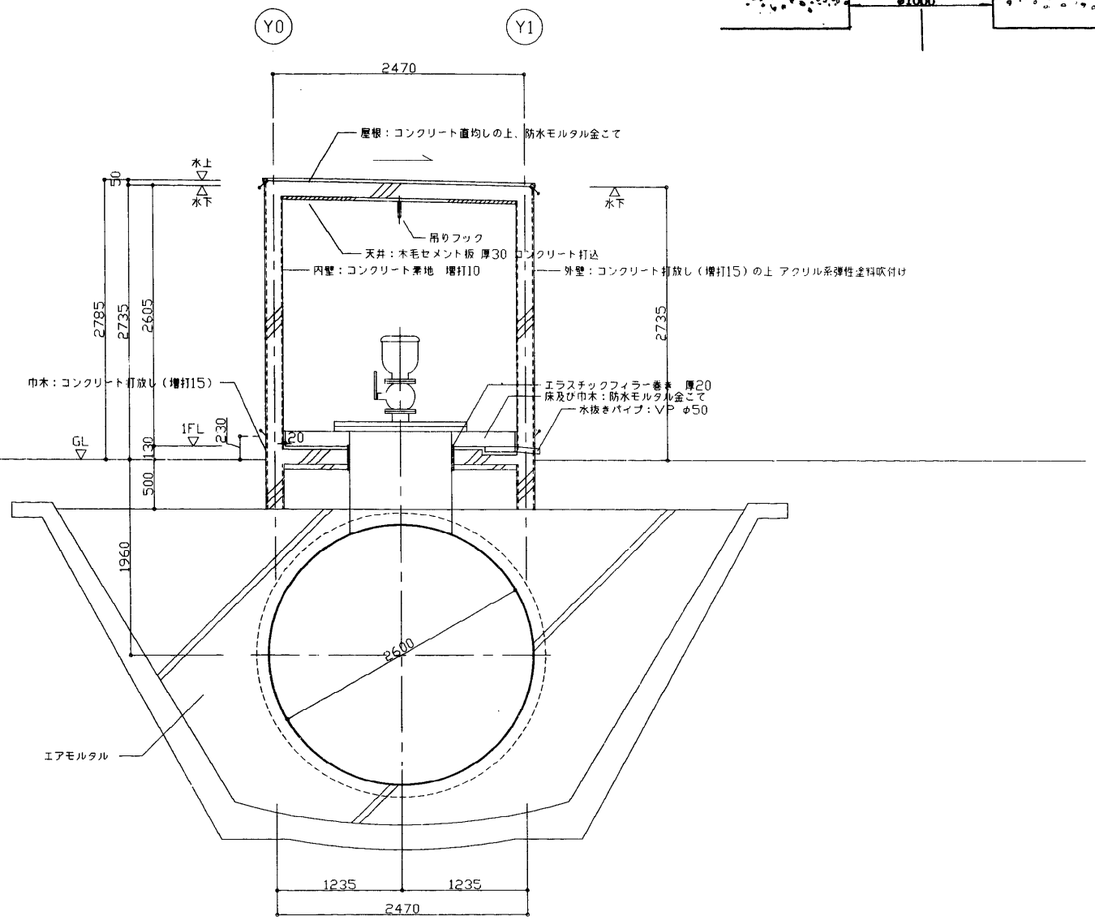

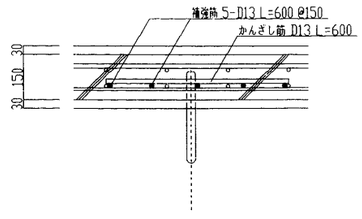

フック取付詳細図 1:10

※ GLは EL 18.120mを示す

施設名	南部幹線用水路(0312100-1100-20)		
図面名	25号空気弁工（1/3）		
作成年月	平成26年 3月		
縮尺	A1 図示	図面番号	8-179/310
作成者	関東農政局 両総農業水利事業所		

25号空気弁工 (2/3)

No. 152+15.200

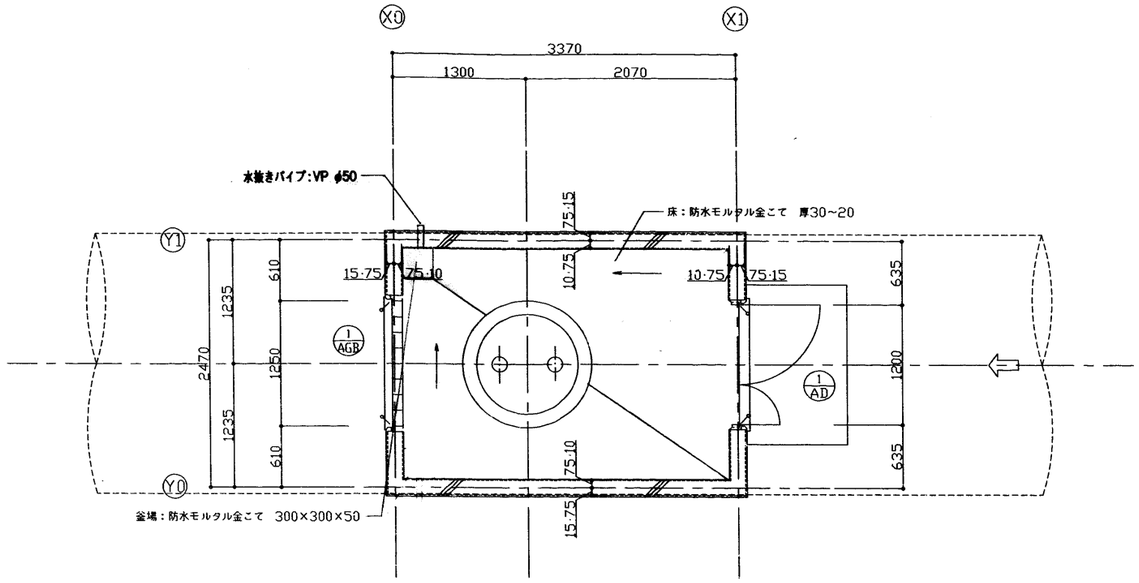

平面詳細図 1:30

建具表 1:50

符号		1/AD	親子開きフラッシュドア	1/AGB	ガラリ付はめ殺し窓		
形式							
数量			1		1		
姿図		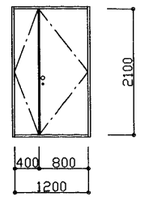		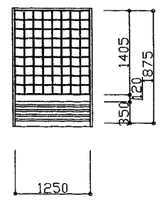			
材質	仕上	アルミ	シルバー	アルミ	シルバー		
見込	網子	枠：70 扉：35		枠：100	ガラスブロック 145×145×95		
金物		T番（SUS）、握玉、シリンダー錠 ドアチェック（ストッパー付）、フランス落し		付属金物一式 ステンレス防虫ネット（ガラリ部）			
備考		沓摺（下枠）ステンレス		ガラスブロック：透光透視タイプ			

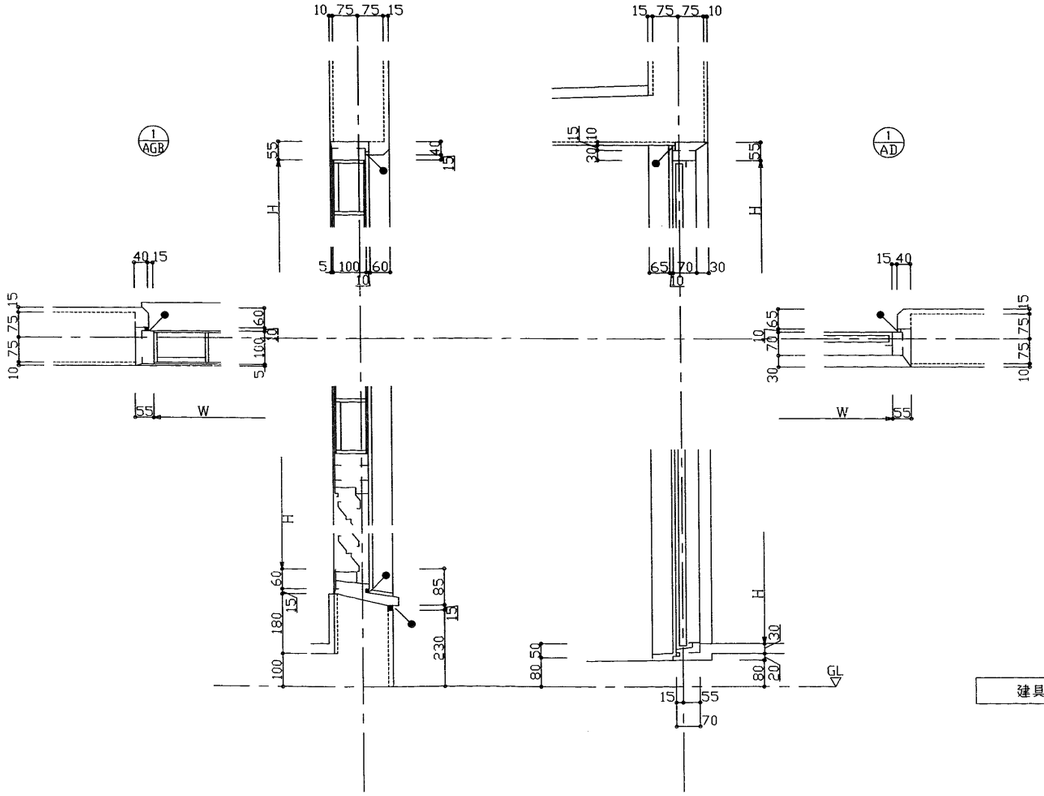

建具廻り詳細図

※ GLは EL 18.120mを示す

※ ←　はシーリングヶ所を示す

施設名	南部幹線用水路(0312100-1100-20)		
図面名	25号空気弁工 (2/3)		
作成年月	平成26年 3月		
縮尺	A1 図示	図面番号	8-180/310
作成者	関東農政局　両総農業水利事業所		

25号空気弁工（3/3） S=1：100

No.152+15.200

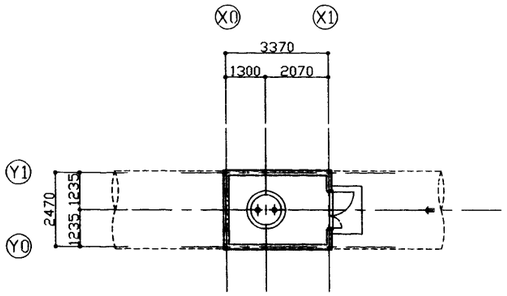

平面図 S=1/100（8.32 m2）

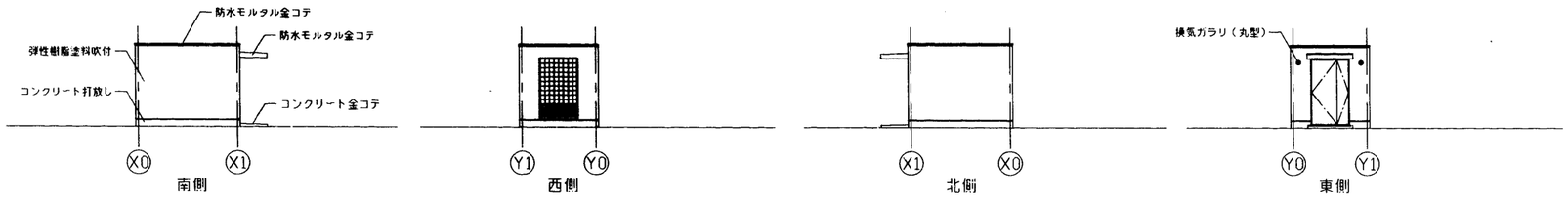

立面図 S=1/100

外部仕上表

屋根	コンクリート直均し＋防水モルタル金コテ押え	開口部	アルミドア･サッシュ･ガラリ：アルマイト仕上(シルバー) ガラス：ガラスブロック(150角)	外部金物	換気ガラリ：丸型フード付アルミ製φ75 防虫網付（2ヶ所）
外壁	コンクリート打放の上アクリル系弾性樹脂塗料吹付 外巾木：コンクリート打放し H=230	庇	コンクリート直均し＋防水モルタル金コテ押え 軒裏：アクリル系弾性樹脂塗料吹付	その他	

内部仕上表

	階	室名	天井高	床		巾木			壁			天井			備考
				下地	仕上	仕上	高さ	塗装	下地	仕上	塗装	下地	仕上	塗装	
No.1		空気弁室	直天	C	コンクリート下地防水モルタル金コテ	防水モルタル	150		C	コンクリート素地		C	木毛セメント板t=30(ｺﾝｸﾘｰﾄ打込)		荷吊用フック：鋼製(チェーンブロック1.0t用)溶融亜鉛メッキ

特記事項

01. 防水モルタルは、防水材製造会社指定の容積比により防水材をを混和するものとする
02. ステンレスは、SUS304を使用する
03. シーリング材は、コンクリート打継部及び一般的な内外部は、ポリサルファイド系シーリング材
外部開口部及び建具廻りは、変成シリコン系シーリング材とする
04. アクリル系弾性樹脂塗料吹付は、小型ユズ肌模擬模様とする
05. アルミ製建具は、セミオーダー製品とし、遮音性能20db以上耐風圧200kgf/m²以上とする
06. 特記無き場合は、建設大臣官房官庁営繕部監修 建築工事共通仕様書による

凡例

C ：コンクリート
CB ：コンクリートブロック
M ：モルタル
AM ：エアーモルタル
W ：木造
LGS：軽量鉄骨
PB ：石膏ボード
OP ：合成樹脂合成ペイント
EP ：合成エマルジョンペイント（ビニル系）
AEP：合成エマルジョンペイント（アクリル系）
OS ：オイルステイン
CL ：クリヤラッカー

施設名	南部幹線用水路(0312100-1100-20)		
図面名	25号空気弁工（3/3）		
作成年月	平成26年 3月		
縮尺	A1 1:100 A2 1:141	図面番号	8-181/310
作成者	関東農政局 両総農業水利事業所		

26・27号空気弁工（1/3）

26号　No.171+15.584
27号　No.177+12.882

空気弁詳細図

S=1:20

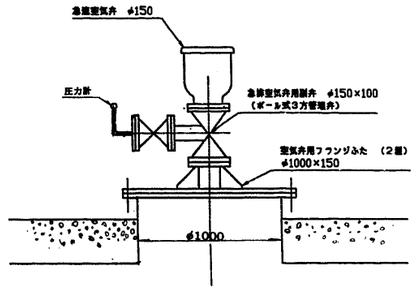

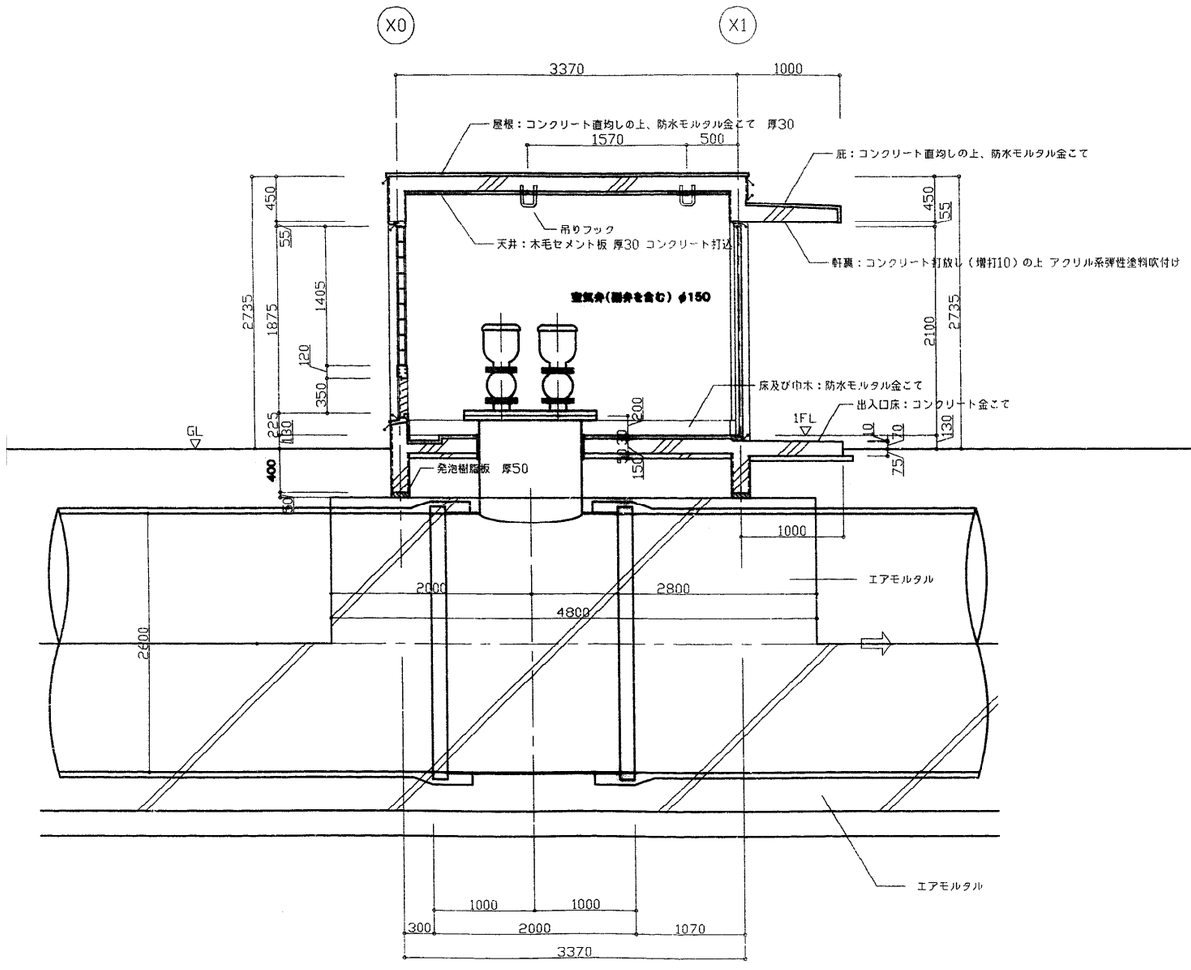

断面詳細図　1:30

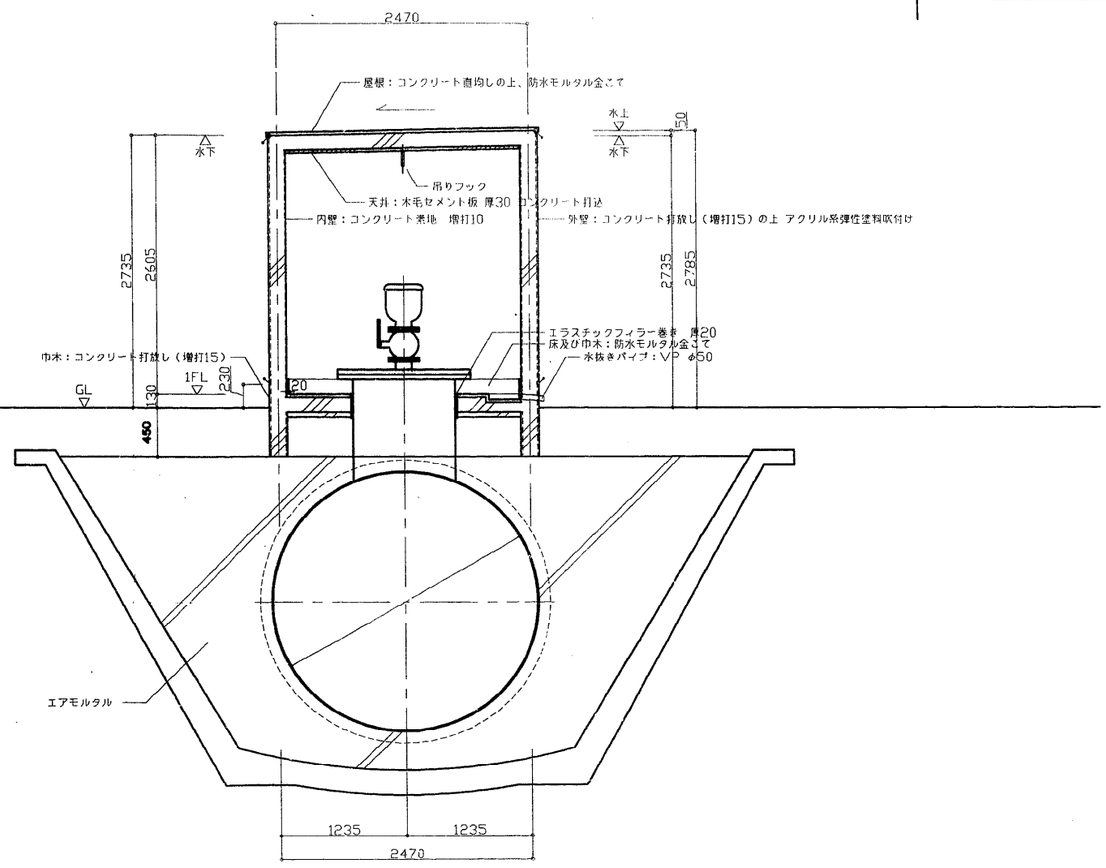

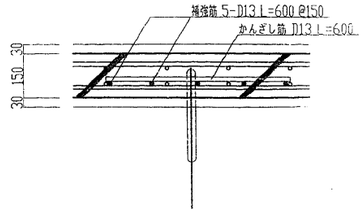

フック取付詳細図　1:10

※水路部は参考とする。
※ GLは　EL 17.600(26号) 17.320(27号) mを示す

施設名	南部幹線用水路(0312100-1100-20)		
図面名	26・27号空気弁工（1/3）		
作成年月	平成26年 3月		
縮尺	A1 図示	図面番号	8-182/310
作成者	関東農政局　両総農業水利事業所		

26・27号空気弁工（2/3）

26号　No.171+15.584
27号　No.177+12.882

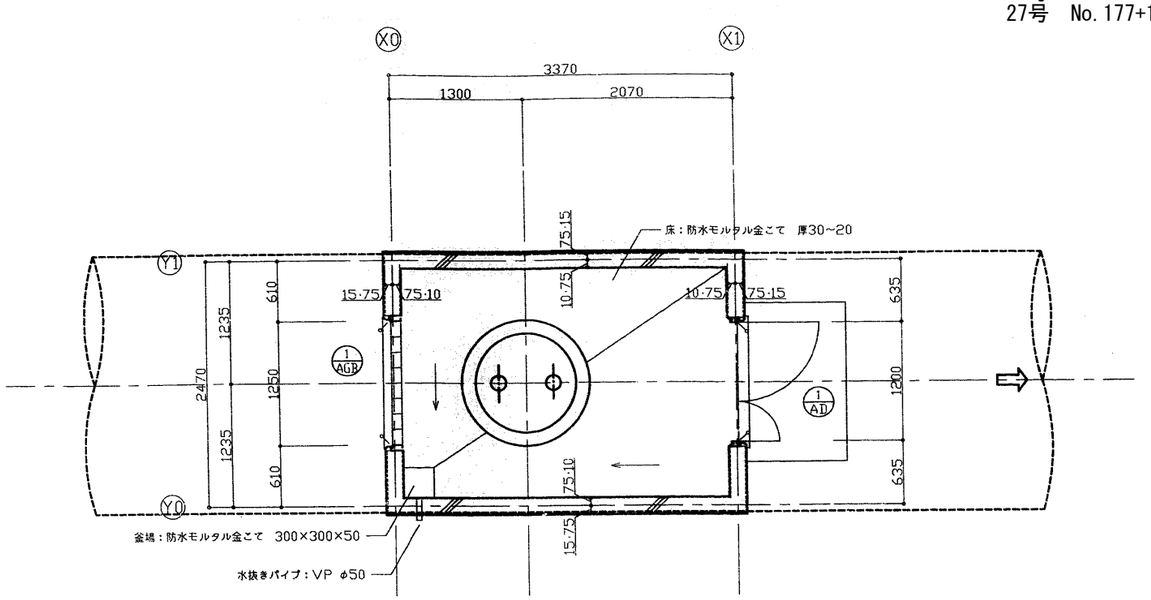

平面詳細図　1:30

建具表　1:50

符号		1/AD		1/AGB			
	形式	親子開きフラッシュドア		ガラリ付はめ殺し窓			
	数量	1		1			
姿図		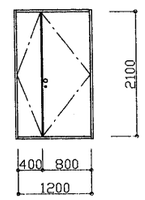		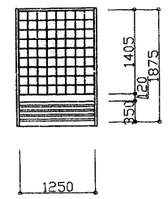			
材質	仕上	アルミ	シルバー	アルミ	シルバー		
見込	硝子	枠：70　扉：35		枠：100	ガラスブロック 145×145×95		
金物		丁番（SUS）、握玉、シリンダー錠 ドアチェック（ストッパー付）、フランス落し		付属金物一式 ステンレス防虫ネット（ガラリ部）			
備考		巻摺（下枠）ステンレス		ガラスブロック：透光透視タイプ			

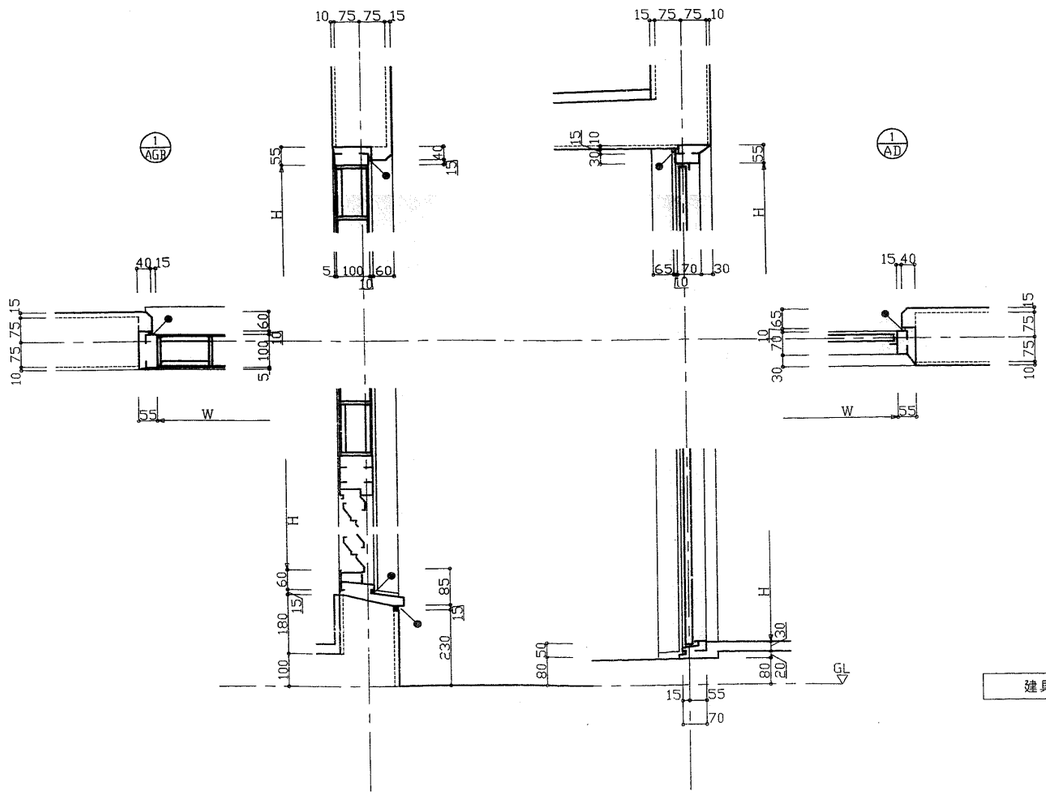

建具廻り詳細図

※ GLは　EL 17.600(26号) 17.320(27号) mを示す
※ ←　はシーリングヶ所を示す

施設名	南部幹線用水路(0312100-1100-20)		
図面名	26・27号空気弁工（2/3）		
作成年月	平成26年 3月		
縮尺	A1 図示	図面番号	8-183/310
作成者	関東農政局　両総農業水利事業所		

26・27号空気弁工（3/3） S=1：100

26号　No.171+15.584
27号　No.177+12.882

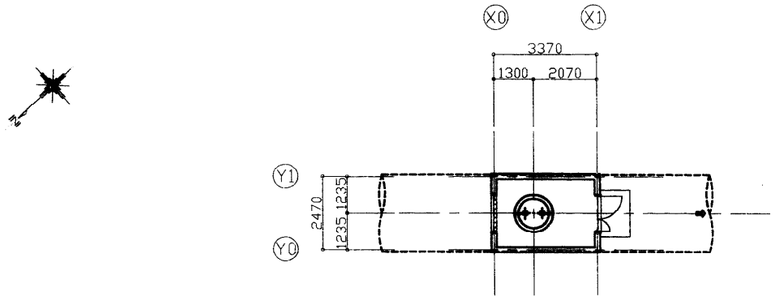

平面図　S=1/100（8.32 m2）

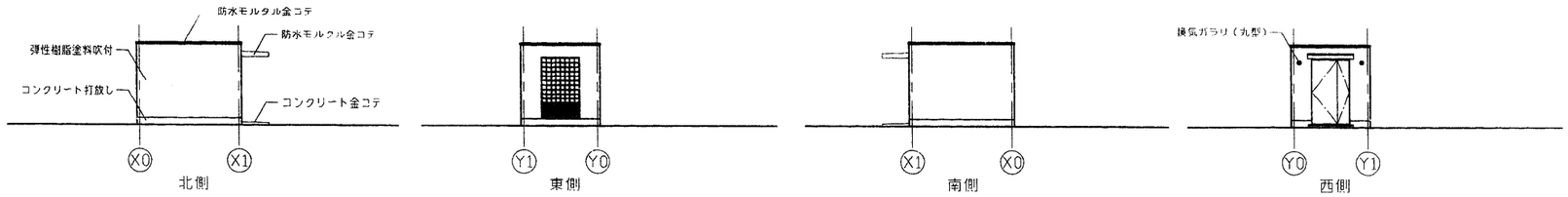

立面図　S=1/100

外部仕上表

屋根	コンクリート直均し＋防水モルタル金コテ押え	開口部	アルミドア・サッシュ・ガラリ：アルマイト仕上（シルバー） ガラス：ガラスブロック（150角）	外部金物	換気ガラリ：丸型フード付アルミ製φ75 防虫網付（2ヶ所）
外壁	コンクリート打放の上アクリル系弾性樹脂塗料吹付 外巾木：コンクリート打放し　H=230	庇	コンクリート直均し＋防水モルタル金コテ押え 軒裏：アクリル系弾性樹脂塗料吹付	その他	

内部仕上表

	階	室名	天井高	床		巾木			壁			天井			備考
				下地	仕上	仕上	高さ	塗装	下地	仕上	塗装	下地	仕上	塗装	
No.1		空気弁室	直天	C	コンクリート下地防水モルタル金コテ	防水モルタル	150		C	コンクリート素地		C	木毛セメント板t=30（ｺﾝｸﾘｰﾄ打込）		荷吊用フック：鋼製（チェーンブロック1.0t用）溶融亜鉛メッキ

特記事項

01. 防水モルタルは、防水材製造会社指定の容積比により防水材をを混和するものとする
02. ステンレスは、SUS304を使用する
03. シーリング材は、コンクリート打継部及び一般的な内外部は、**ポリサルファイド系シーリング材**
外部開口部及び建具廻りは、**変成シリコン系シーリング材とする。**
04. アクリル系弾性樹脂塗料吹付は、小粒ユズ肌複層模様とする
05. アルミ製建具は、セミオーダー製品とし、遮音性能20db以上耐風圧200kgf/m²以上とする
06. 特記無き場合は、建設大臣官房官庁営繕部監修 建築工事共通仕様書による

凡例

C ：コンクリート
CB ：コンクリートブロック
M ：モルタル
AM ：エアーモルタル
W ：木造
LGS：軽量鉄骨
PB ：石膏ボード
OP ：合成樹脂合成ペイント
EP ：合成エマルジョンペイント（ビニル系）
AEP：合成エマルジョンペイント（アクリル系）
OS ：オイルステイン
CL ：クリヤラッカー

施設名	南部幹線用水路(0312100-1100-20)		
図面名	26・27号空気弁工（3/3）		
作成年月	平成26年 3月		
縮尺	A1 1:100 A2 1:141	図面番号	8-184/310
作成者	関東農政局　両総農業水利事業所		

7号排泥工（1/9）

No. 174+5.200

排水管各部詳細図

平面図
S=1/50

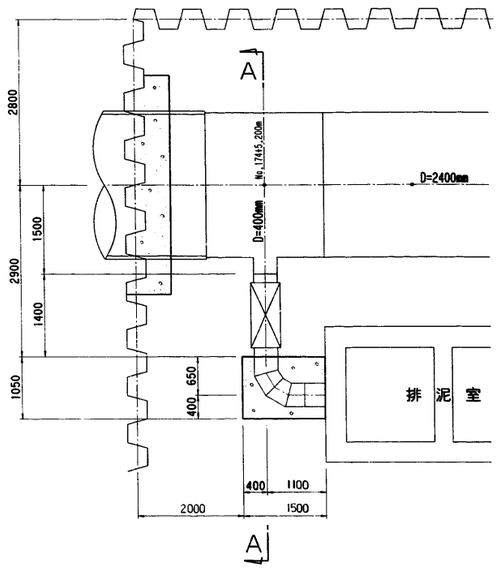

放流管平面図
S=1/100

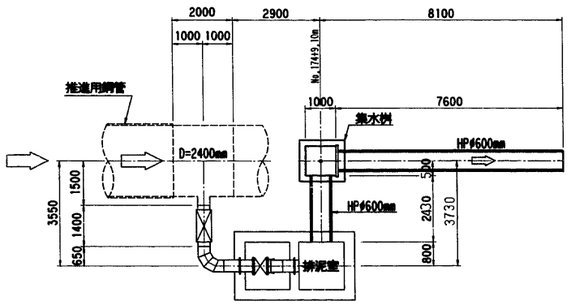

集水桝詳細図
S=1/30

B－B 平面図

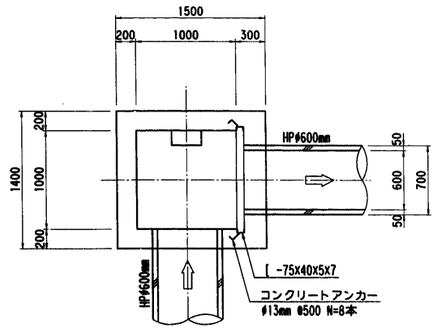

A－A 平面図

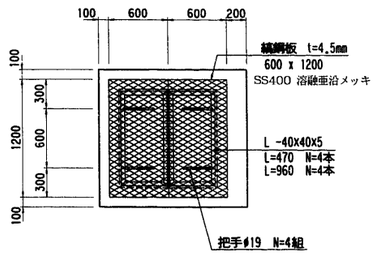

Hpφ600 布設標準図
基礎支承角=120°　S=1/30

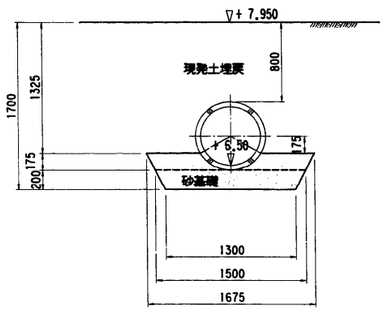

断面図

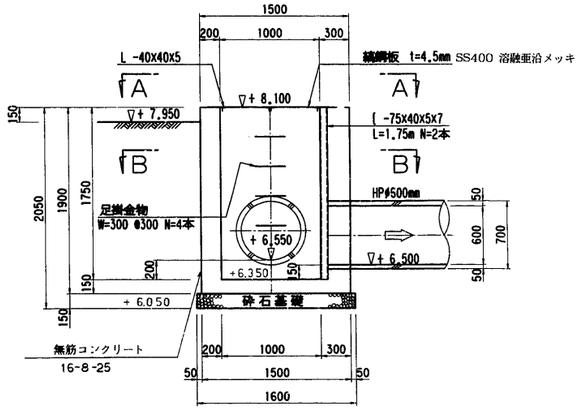

縞鋼板詳細図
S=1/10

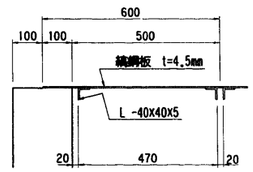

A－A 断面図
S=1/50

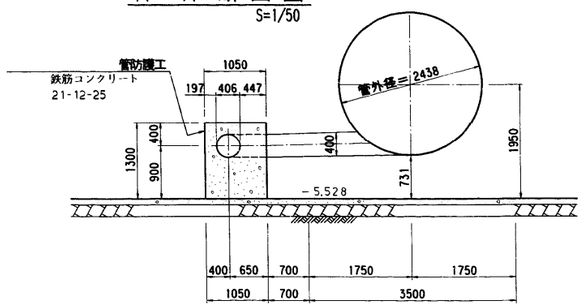

把手詳細図
S=1/10

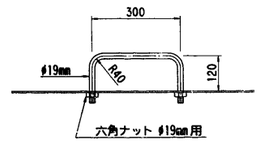

排水管防護工配筋図
S=1/50

頂部配筋図

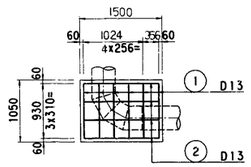

断面配筋図

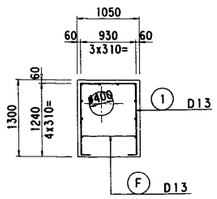

側部配筋図

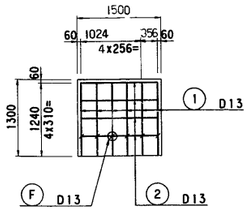

鉄筋加工図

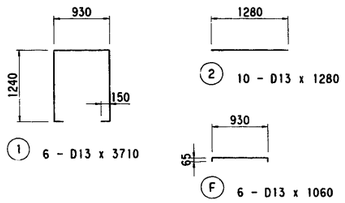

アンカー詳細図
S=1/5

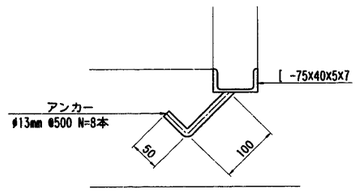

注）．鋼材は、全て溶融亜鉛メッキ品とする。

施設名	南部幹線用水路(0312100-1100-20)		
図面名	7号排泥工（1/9）		
作成年月	平成26年 3月		
縮尺	A1 図示	図面番号	8-185/310
作成者	関東農政局　両総農業水利事業所		

7号排泥工（2/9）

No. 174+5.200

プレキャストコンクリート製排泥室（組立図） S=1/100

部材厚：250mm

A－A平面図

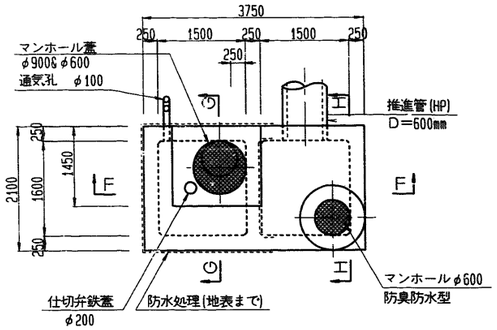

B－B平面図
D－D平面図

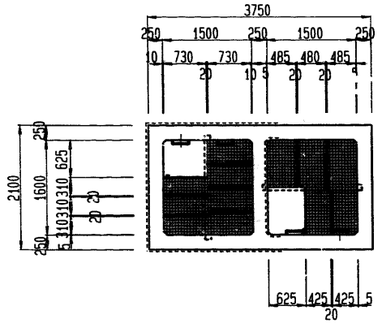

C－C平面図

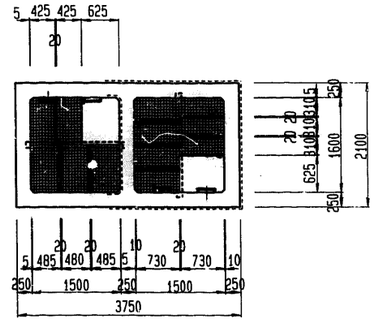

E－E平面図

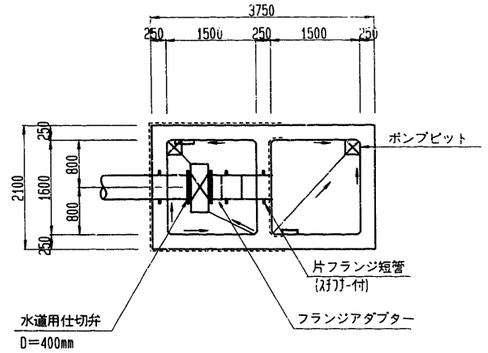

F－F断面図

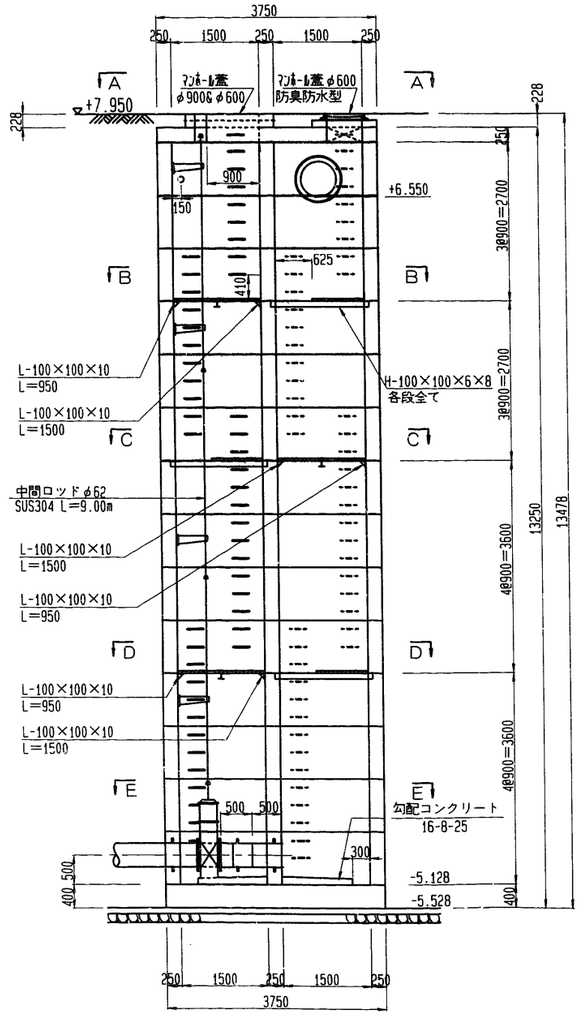

G－G断面図

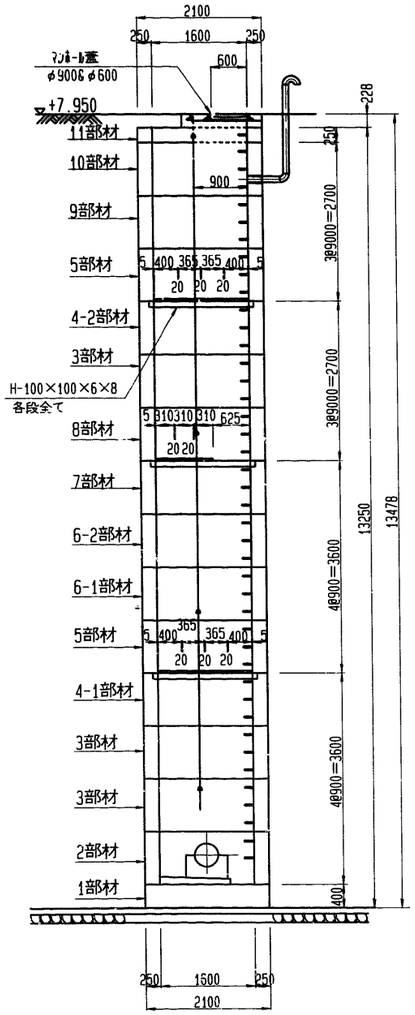

H－H断面図

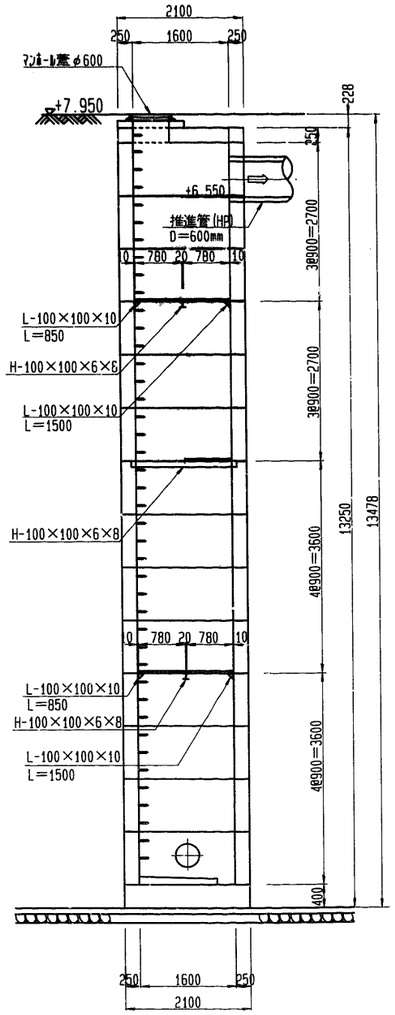

受梁詳細図 S=1/20

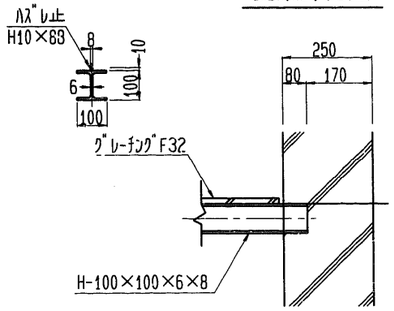

鉄蓋詳細図 S=1/40

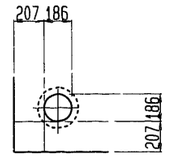

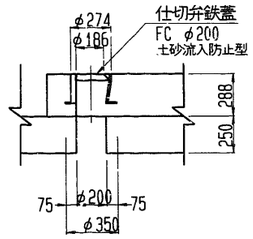

通気孔詳細図 S=1/40

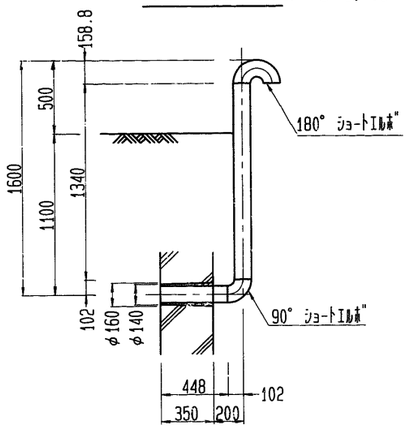

振れ止め詳細図 S=1/60

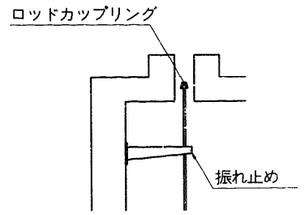

変更点

- ▽1 H-H, F-F断面図L形ｱﾝｸﾞﾙの長さ変更
- ▽2 4, 5部材を細分化。12/1
- ▽3 F-F断面図 7, 8部材間の踊り場向き
- ▽4 A-A平面図 通気孔の位置

施設名	南部幹線用水路(0312100-1100-20)		
図面名	7号排泥工（2/9）		
作成年月	平成26年 3月		
縮尺	A1 図示	図面番号	8-186/310
作成者	関東農政局 両総農業水利事業所		

7号排泥工（3/9） S=1：40

No. 174+5.200

プレキャストコンクリート製排泥室　部材製品図（部材厚：250mm）

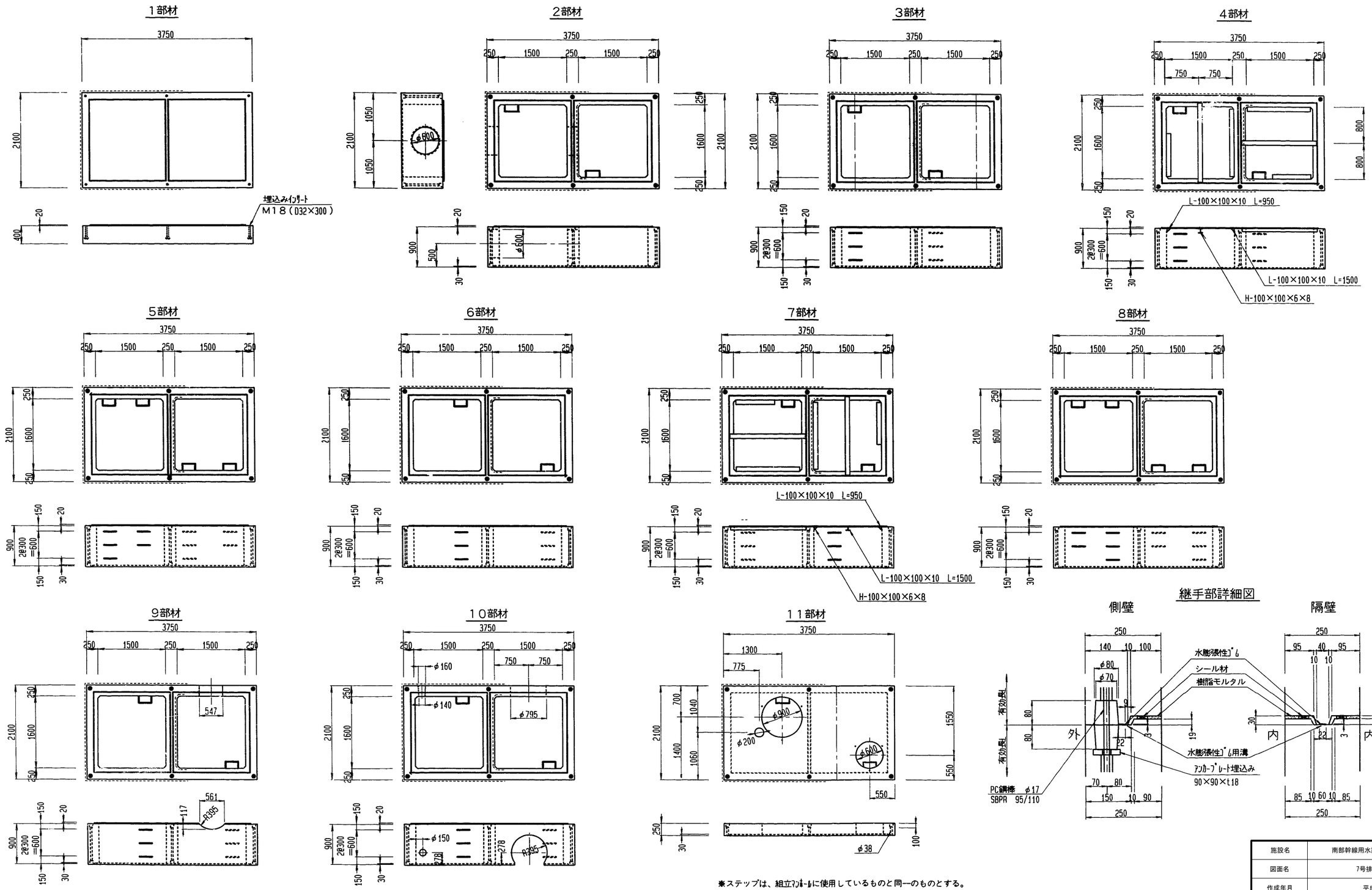

※ステップは、組立アングルに使用しているものと同一のものとする。

変更点
- ▽ 7部材変更（H鋼、アングルの位置）11/20
- ▽ 継手部詳細図 アンカープレート埋込み 11/20
- ▽ 継手部詳細図 ゴム溝 12/1

施設名	南部幹線用水路(0312100-1100-20)		
図面名	7号排泥工（3/9）		
作成年月	平成26年 3月		
縮尺	A1 1:40 A2 1:56	図面番号	8-187/310
作成者	関東農政局　両総農業水利事業所		

7号排泥工（4/9） S=1：20

No. 174+5.200

デーハーアンカー位置図

1部材　11部材

1部材

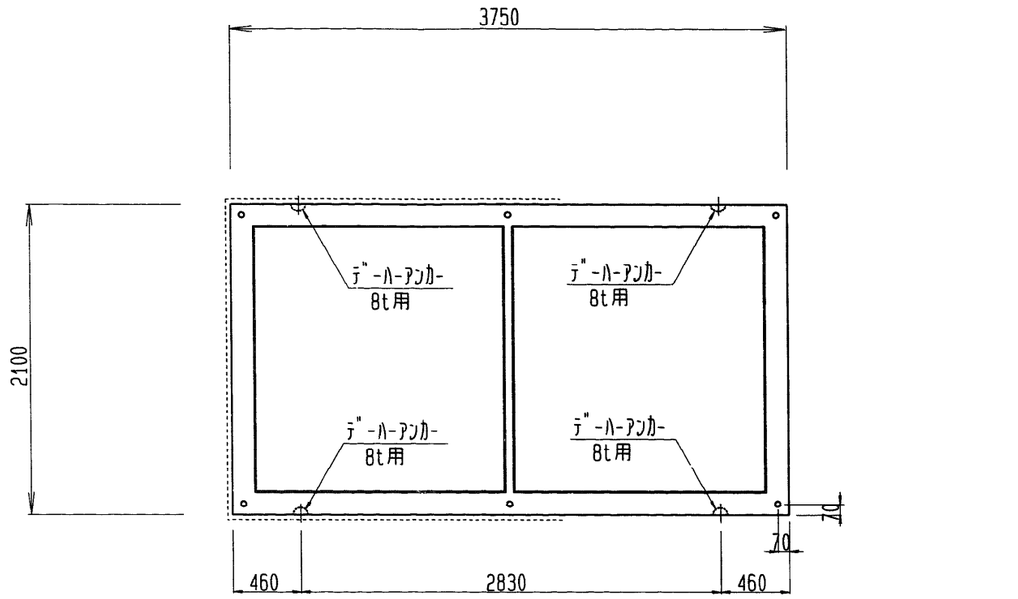

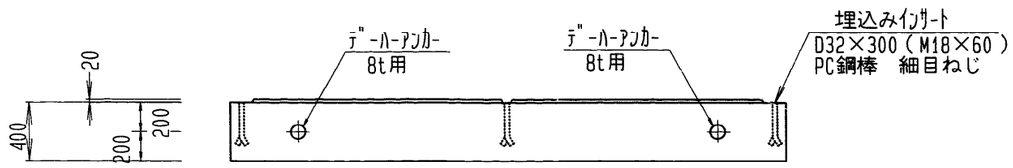

製品重量：8190kg

11部材

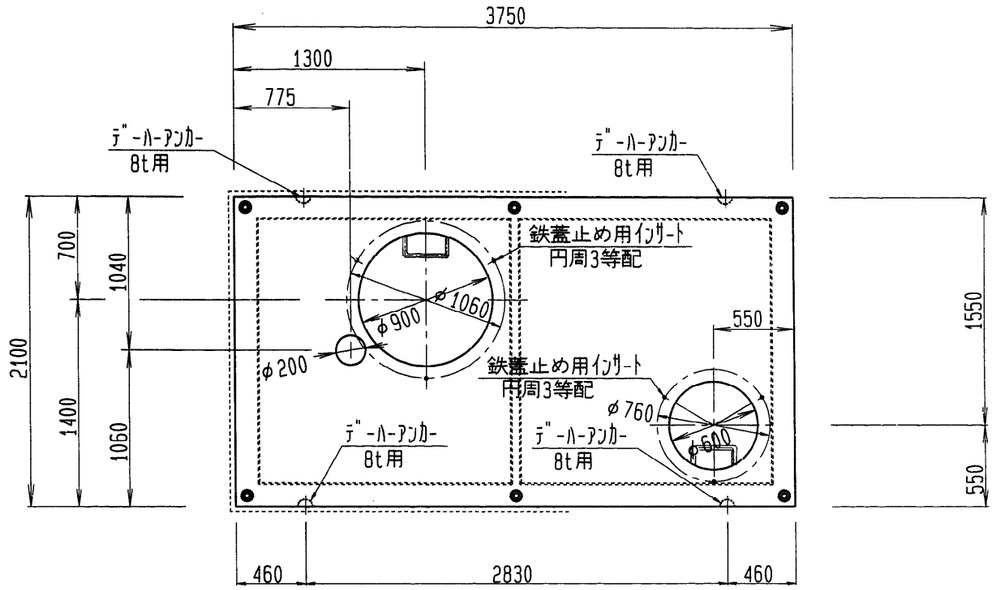

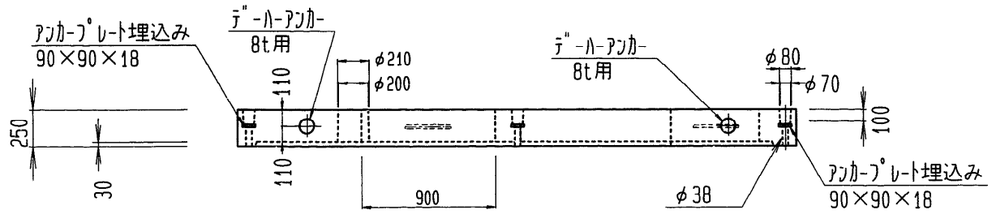

製品重量：4000kg

施設名	南部幹線用水路(0312100-1100-20)		
図面名	7号排泥工（4/9）		
作成年月	平成26年 3月		
縮尺	A1 1:20 A2 1:28	図面番号	8-188/310
作成者	関東農政局　両総農業水利事業所		

7号排泥工（5/9） S=1：20

No. 174+5.200

デーハーアンカー及びステップ位置図

2部材

2部材

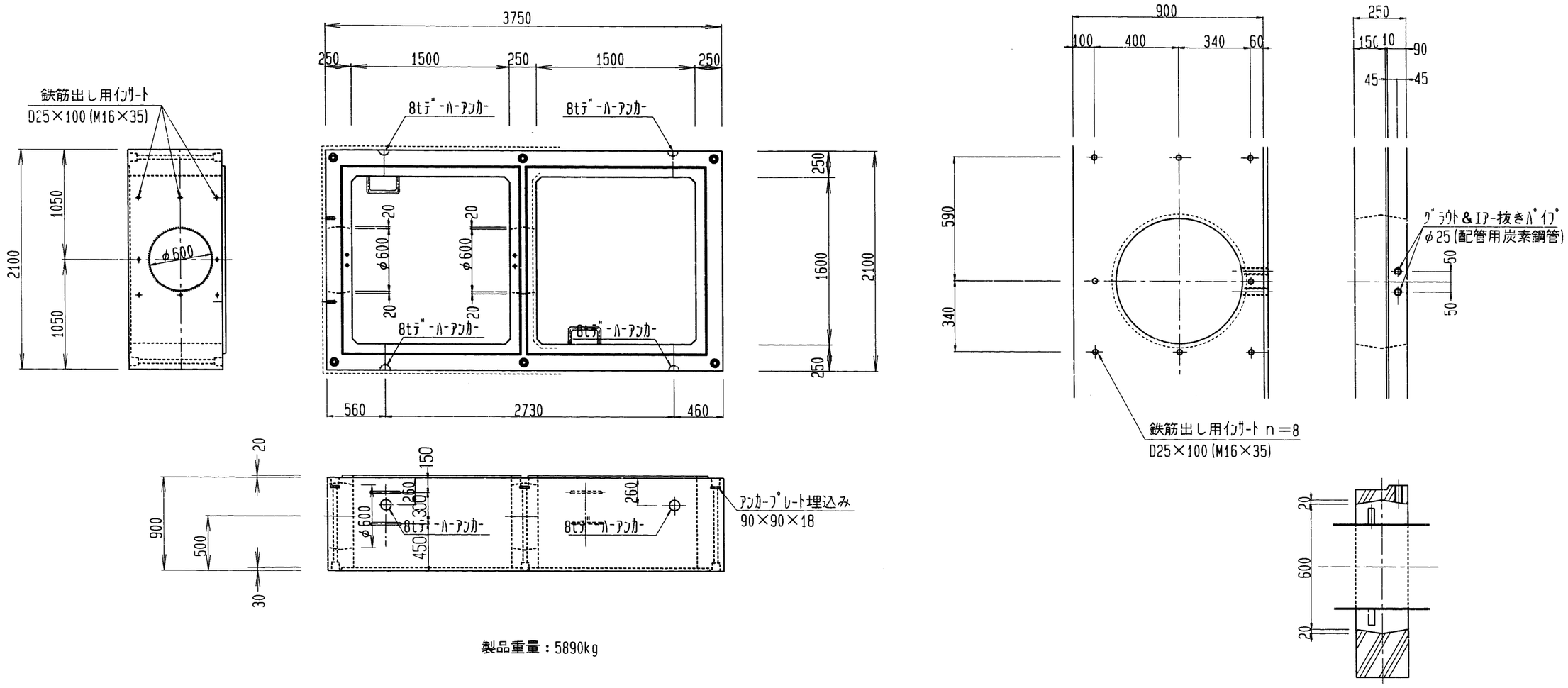

製品重量：5890kg

施設名	南部幹線用水路(0312100-1100-20)		
図面名	7号排泥工（5/9）		
作成年月	平成26年 3月		
縮尺	A1 1:20 A2 1:28	図面番号	8-189/310
作成者	関東農政局　両総農業水利事業所		

7号排泥工（6/9） S=1：20

No. 174+5. 200

デーハーアンカー及びステップ位置図

６－１部材　６－２部材　８部材

６－１部材
６－２部材

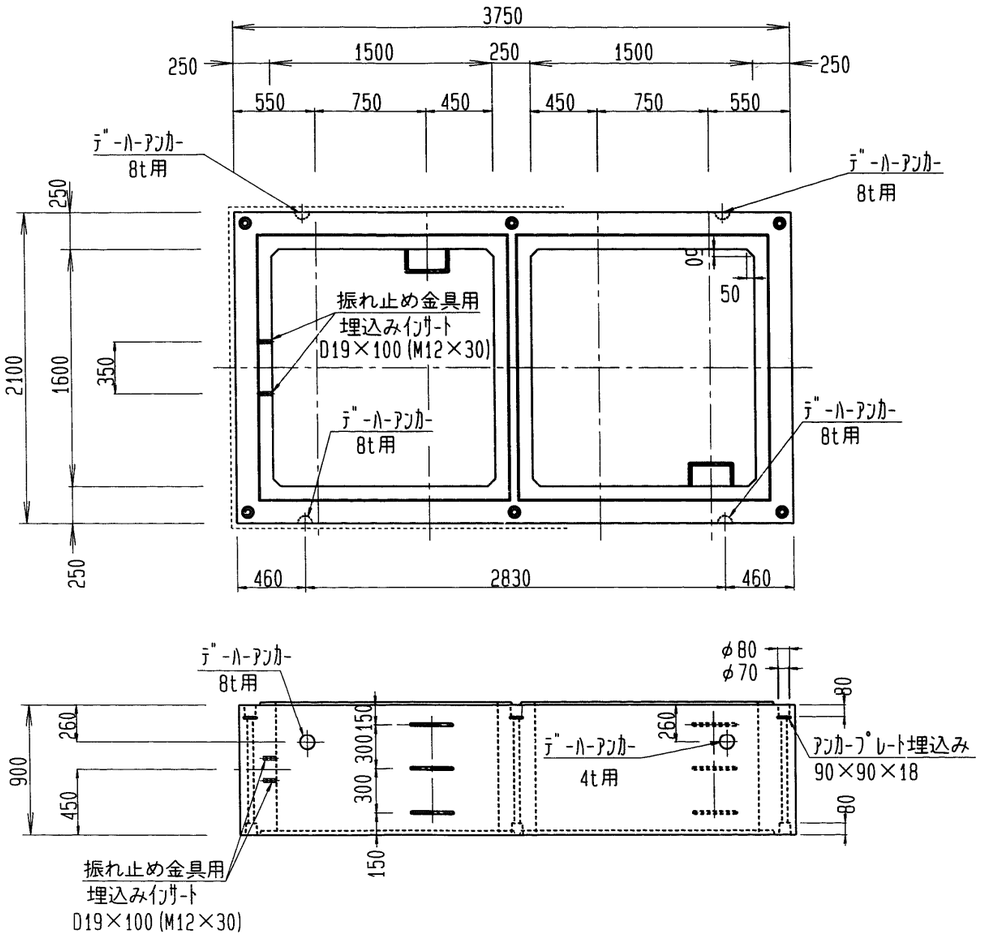

製品重量：6920kg

８部材

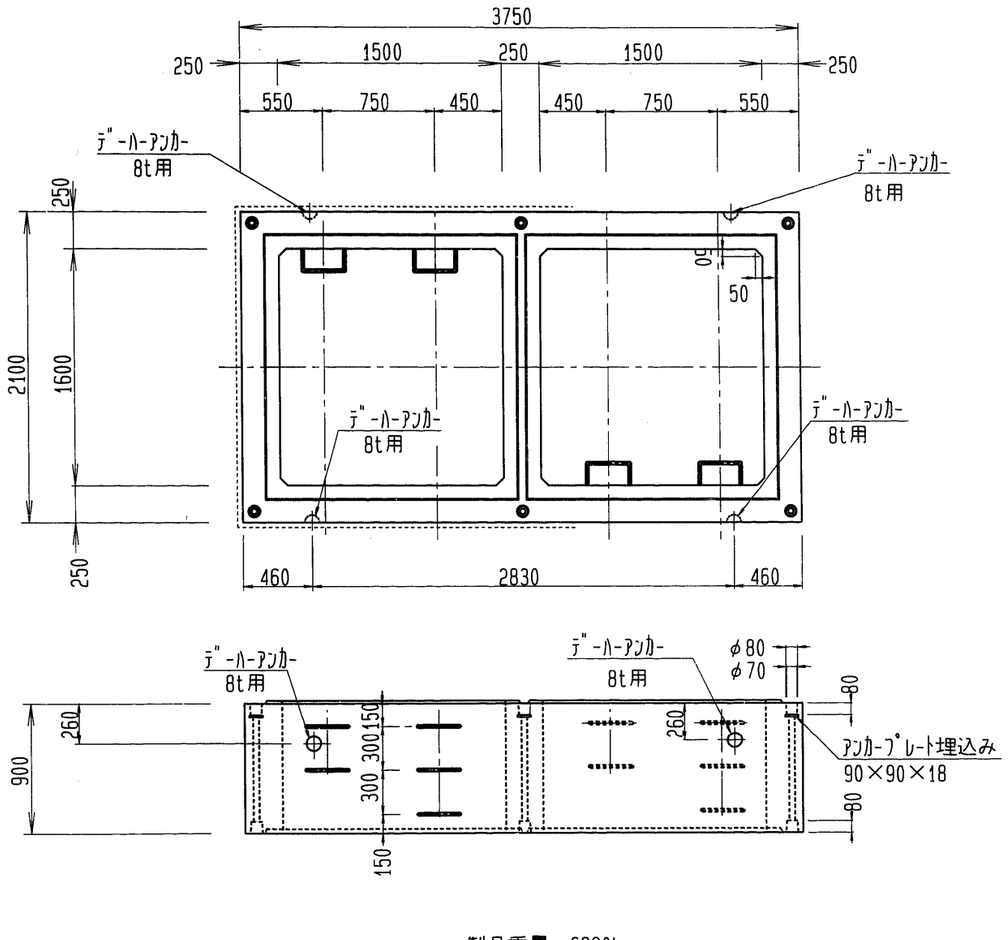

製品重量：6920kg

特記事項：６－１部材と６－２部材の相違点は、振れ止め金具用ｲﾝｻｰﾄの有無である。
６－１部材は、振れ止め金具用ｲﾝｻｰﾄなし。
６－２部材は、振れ止め金具用ｲﾝｻｰﾄつき。

施設名	南部幹線用水路(0312100-1100-20)		
図面名	7号排泥工（6/9）		
作成年月	平成26年 3月		
縮尺	A1 1:20 A2 1:28	図面番号	8-190/310
作成者	関東農政局　両総農業水利事業所		

7号排泥工（7/9） S=1：20

No. 174+5.200

デーハーアンカー及びステップ位置図

3部材　5部材

3部材

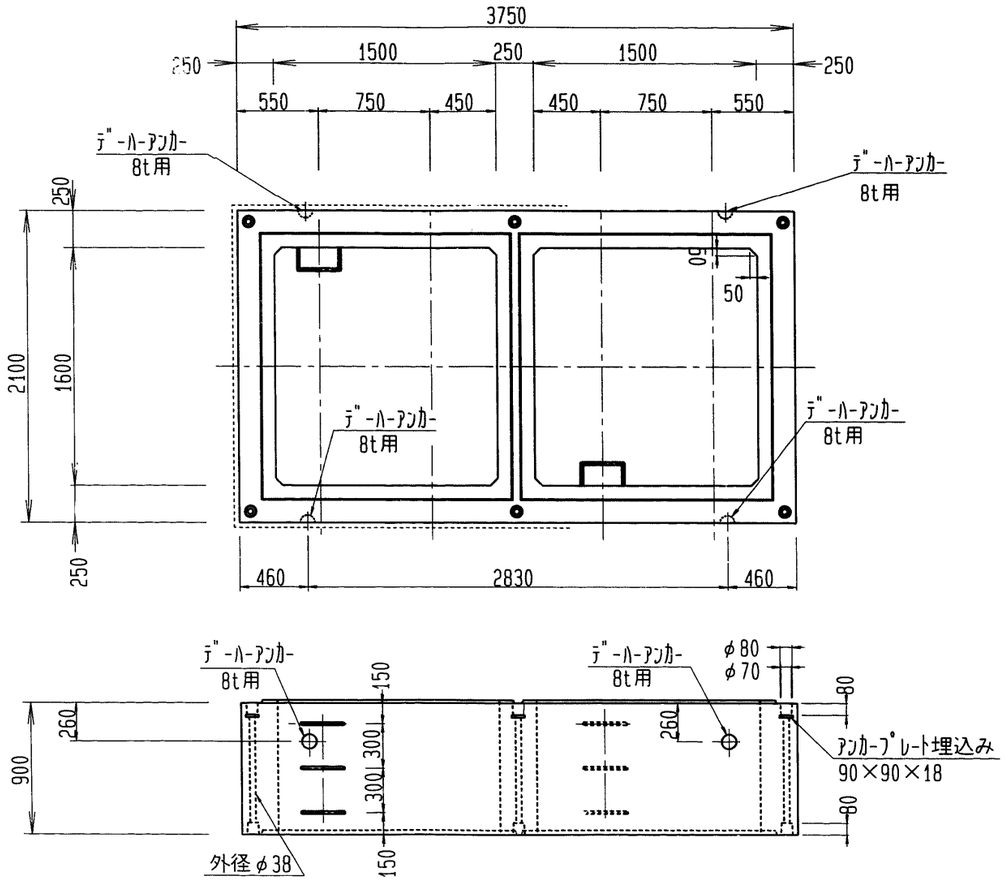

製品重量：6920kg

5部材

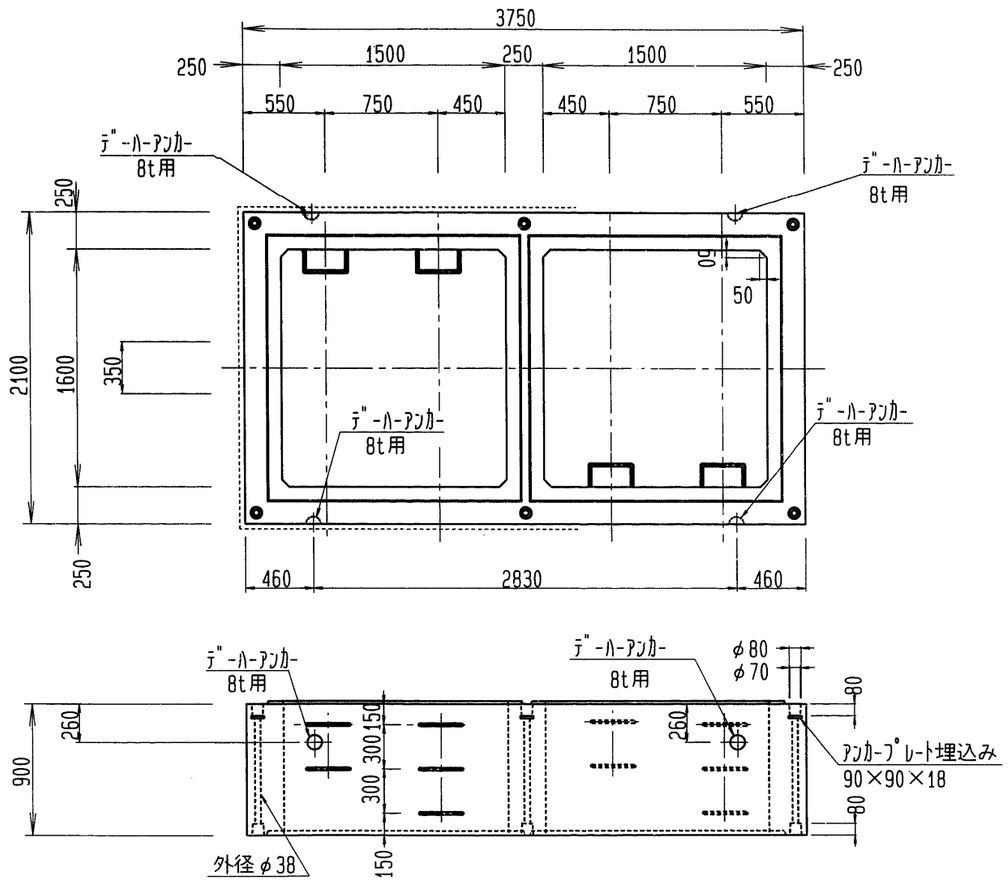

製品重量：6920kg

施設名	南部幹線用水路(0312100-1100-20)		
図面名	7号排泥工（7/9）		
作成年月	平成26年 3月		
縮尺	A1 1:20 A2 1:28	図面番号	8-191/310
作成者	関東農政局　両総農業水利事業所		

7号排泥工（8/9） S=1：20

No. 174+5.200

デーハーアンカー及びステップ位置図

4－1部材　4－2部材　7部材

4－1部材 / 4－2部材

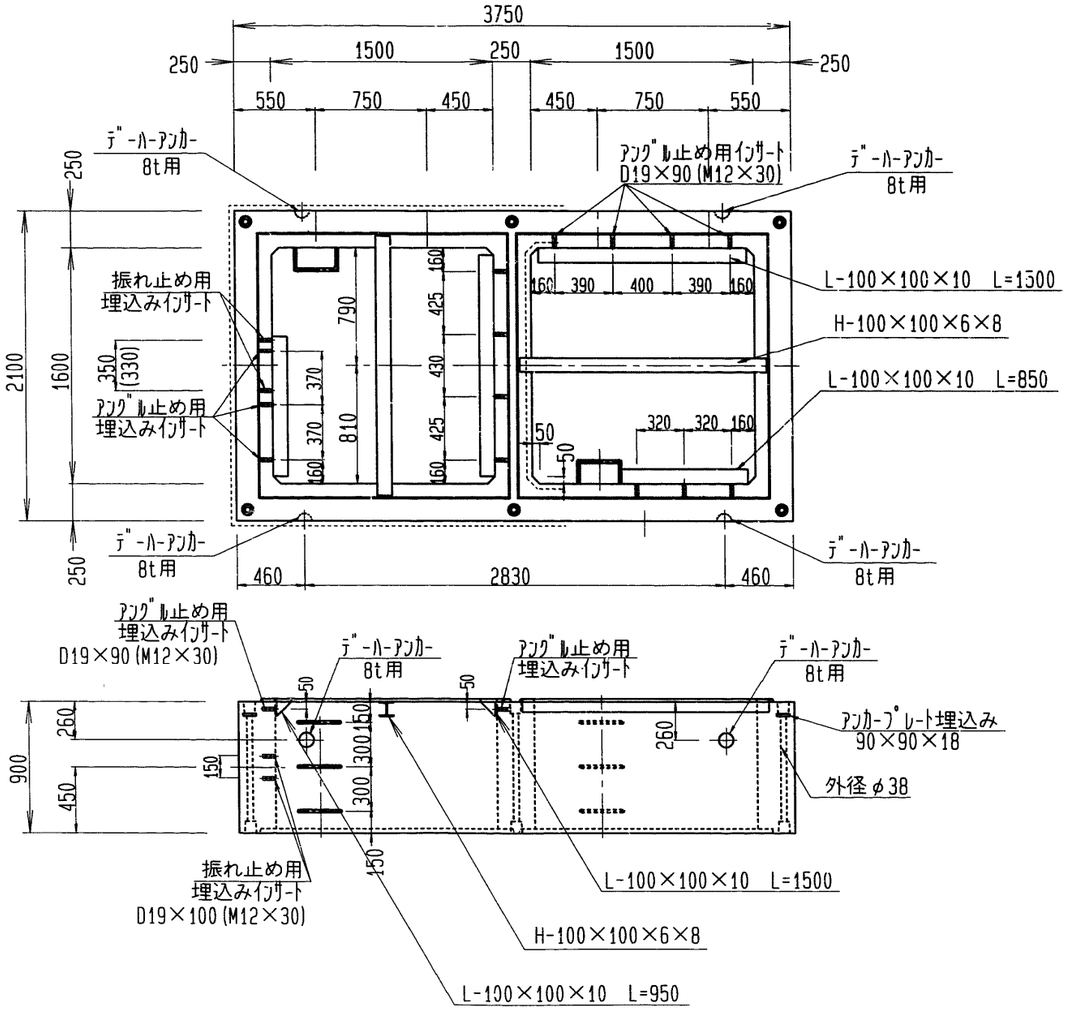

製品重量：6920kg

7部材

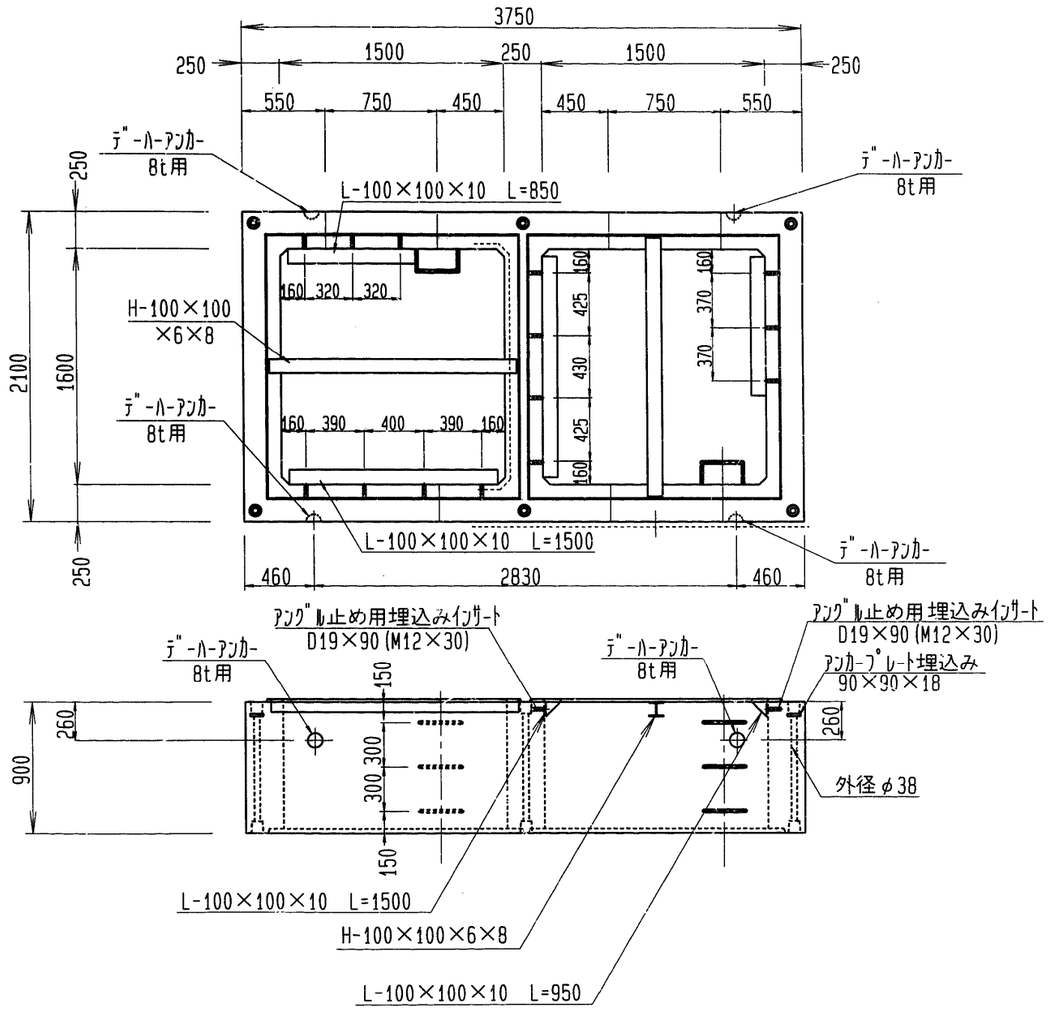

製品重量：6920kg

特記事項：４－１部材と４－２部材の相違点は、振れ止め金具
用インサートの位置である。
４－１部材は、上図で４－２部材は、平面図で見た幅350が330になる。

施設名	南部幹線用水路(0312100-1100-20)		
図面名	7号排泥工（8/9）		
作成年月	平成26年 3月		
縮尺	A1 1:20 A2 1:28	図面番号	8-192/310
作成者	関東農政局　両総農業水利事業所		

7号排泥工（9/9） S=1：20

No. 174+5. 200

デーハーアンカー及びステップ位置図

9部材　１０部材

9部材

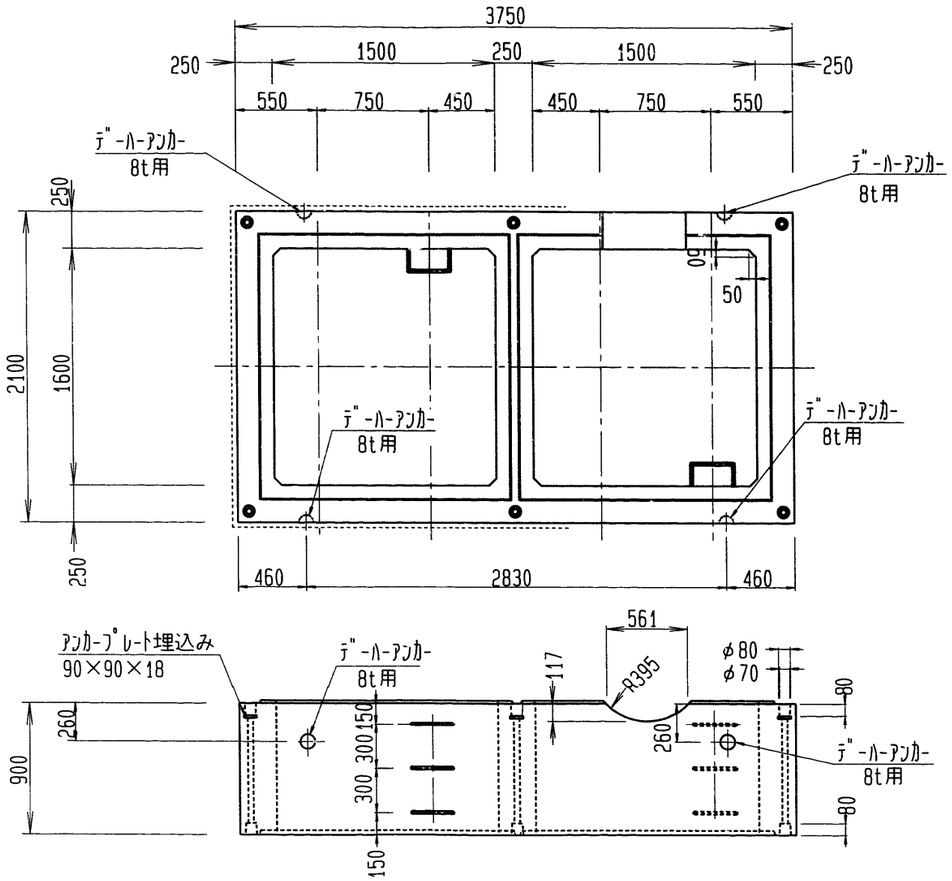

製品重量：6900kg

１０部材

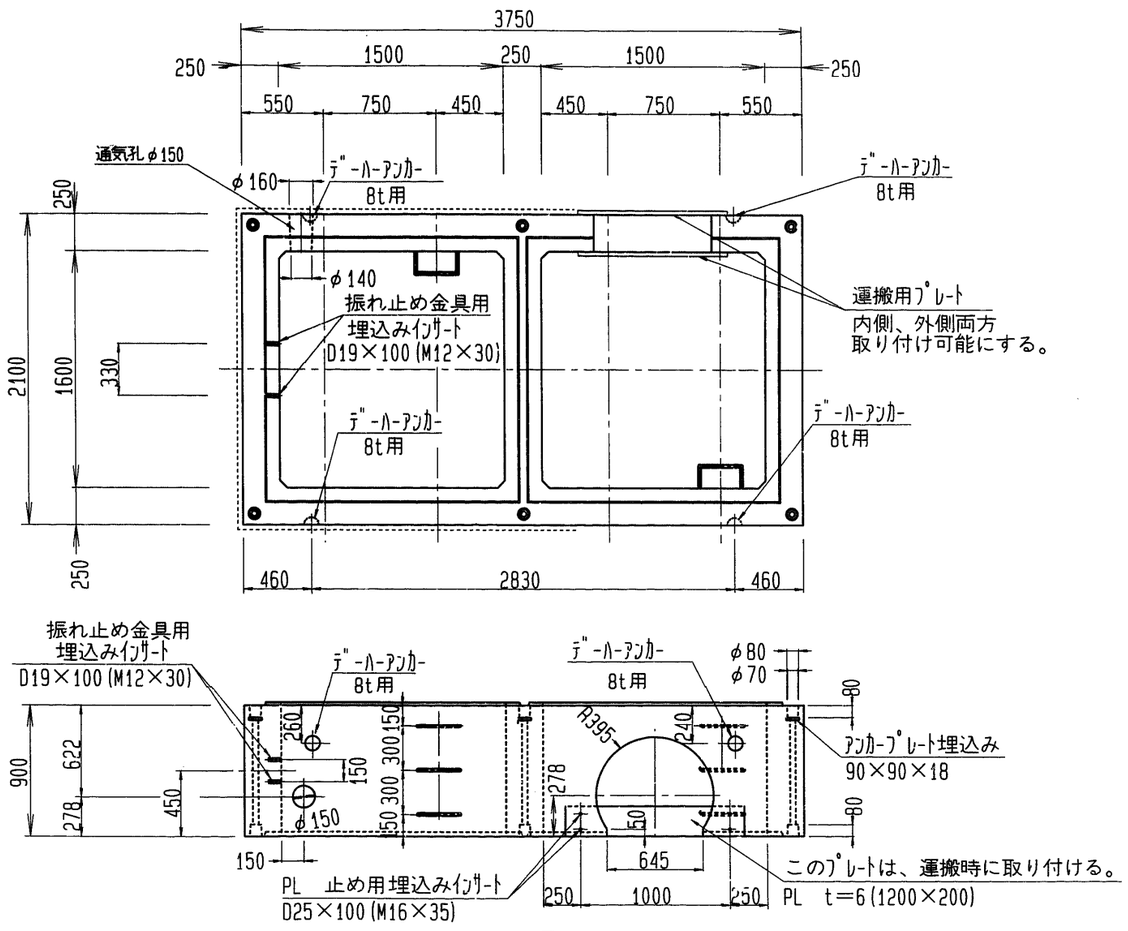

製品重量：6820kg

運搬用ﾌﾟﾚｰﾄ

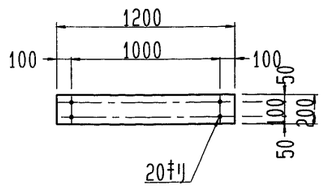

変更点：
- ▽1 R395の孔形状　12/1
- ▽2 運搬用PL取り付け位置を内側外側両方にする。12/1
- ▽3 10部材の振れ止め金具用ｲﾝｻｰﾄ位置350→330　12/1
- ▽4 振れ止め金具用ｲﾝｻｰﾄ位置M16→M12　12/1
- ▽5 10部材平面図　通気孔位置　12/2

施設名	南部幹線用水路(0312100-1100-20)		
図面名	7号排泥工（9/9）		
作成年月	平成26年 3月		
縮尺	A1 1:20 A2 1:28	図面番号	8-193/310
作成者	関東農政局　両総農業水利事業所		

4号制水弁工・28号空気弁工（1/2）

No. 186+30.203

上部平面図 S=1:50

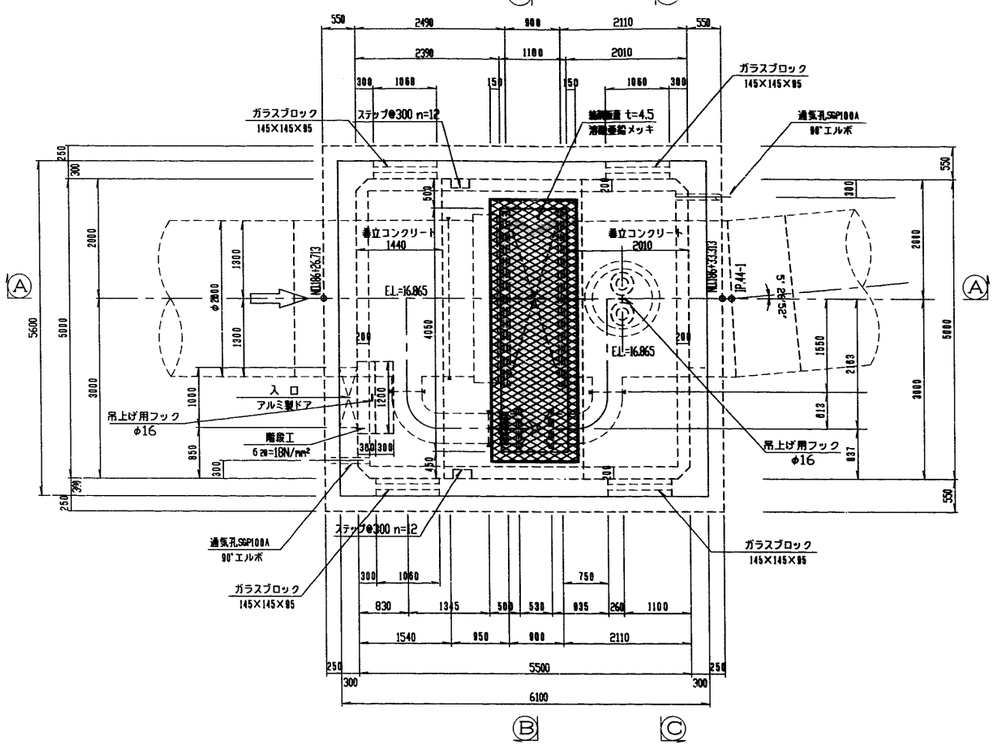

下部平面図 S=1:50

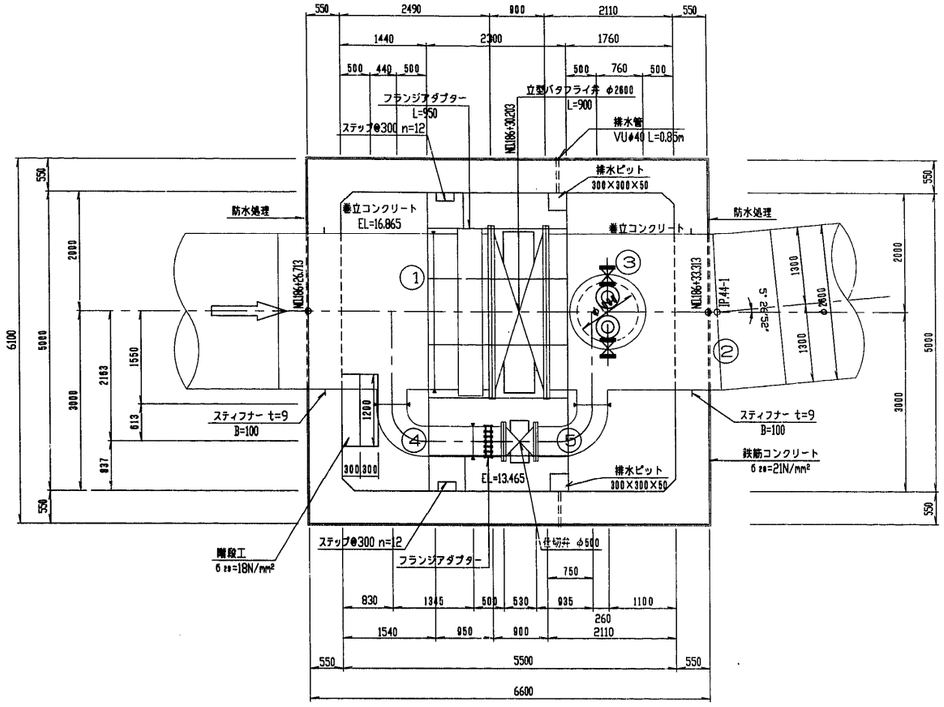

Ⓐ－Ⓐ断面 S=1:50

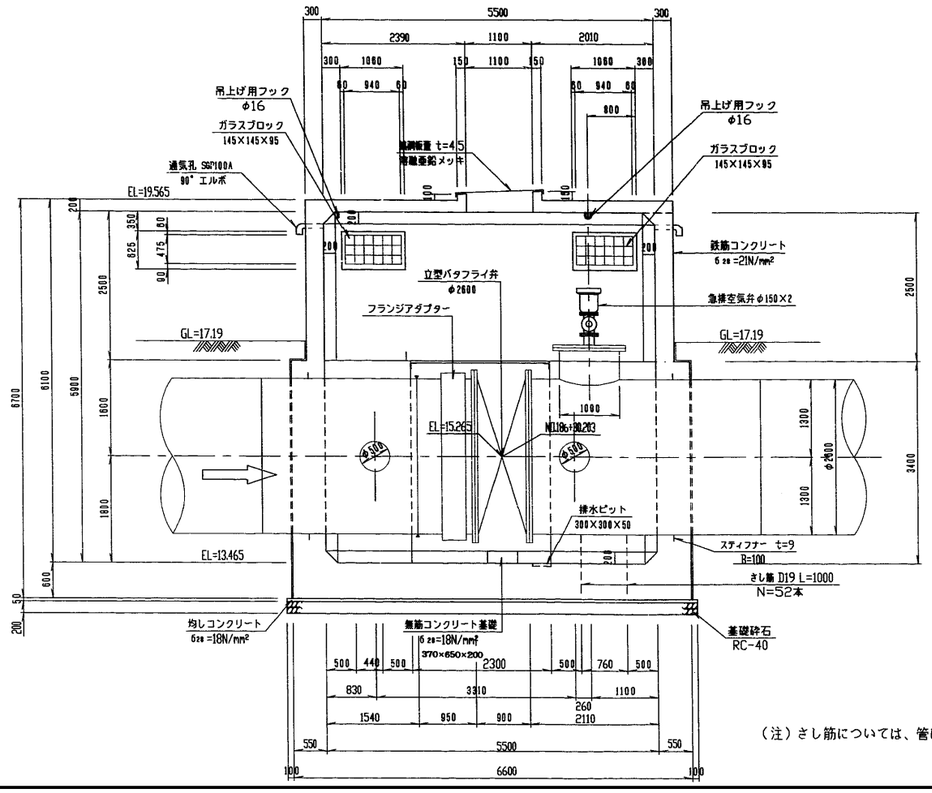

Ⓑ－Ⓑ断面 S=1:50

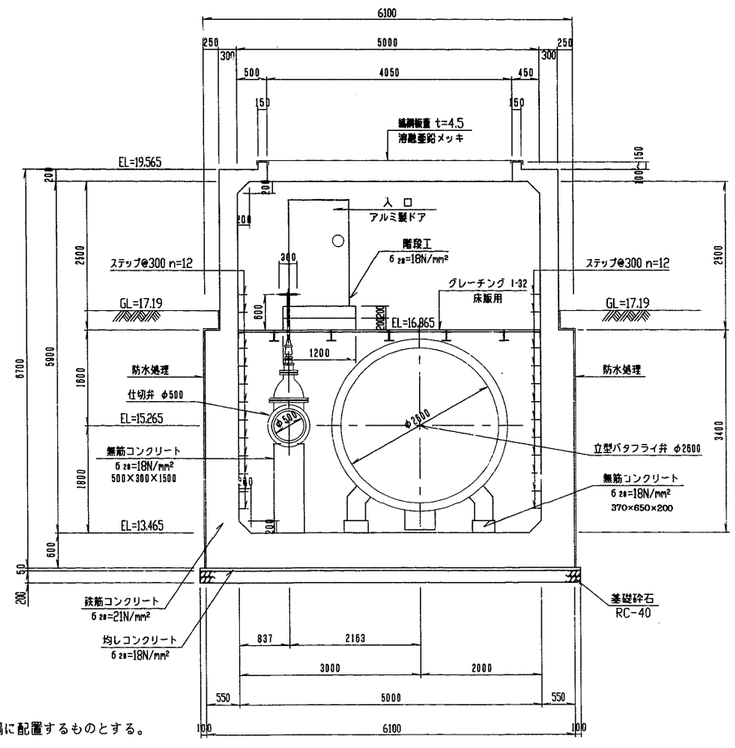

無筋コンクリート基礎

S=1:30

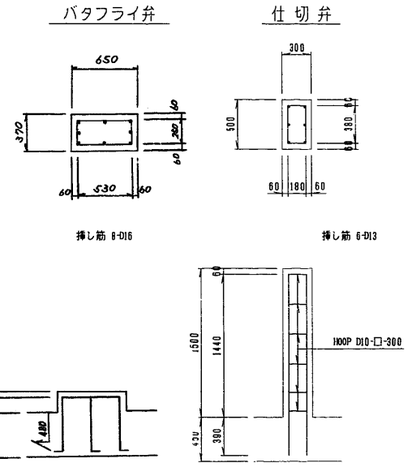

（注）1．防水処理は「ケイ酸質系塗布防水」とする。
2．弁類の塗装は防湿タイプとする。

（注）さし筋については、管に影響のないように必要本数を等間隔に配置するものとする。

施設名	南部幹線用水路(0312100-1100-20)		
図面名	4号制水弁工・28号空気弁工 (1/2)		
作成年月	平成26年 3月		
縮尺	A1 図示	図面番号	8-194/310
作成者	関東農政局 両総農業水利事業所		

4号制水弁工・28号空気弁工（2/2）

No. 186+30.203

グレーチング平面図 S=1:50

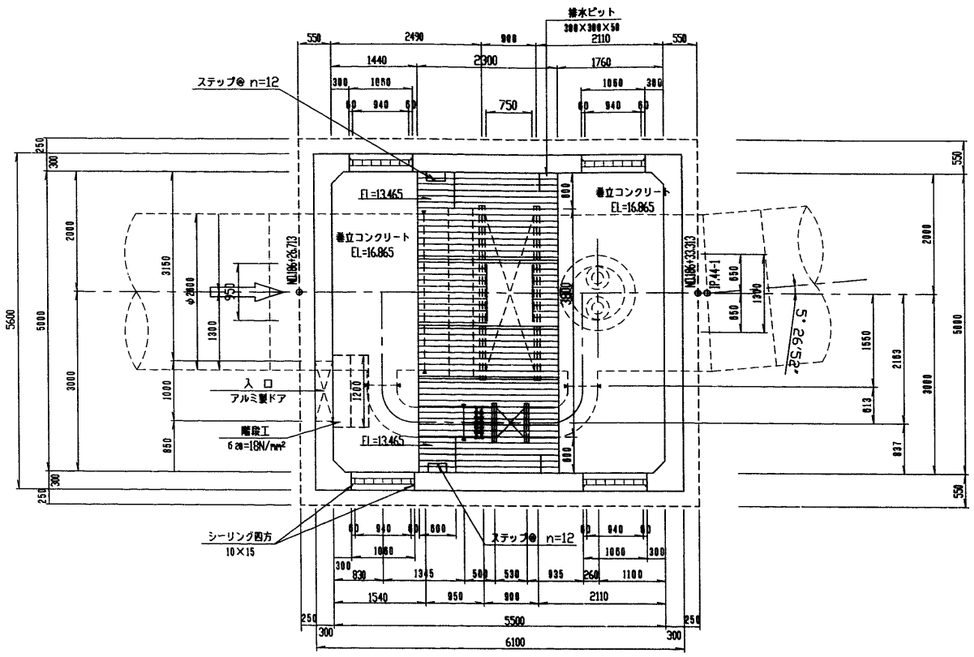

グレーチング受平面図 S=1:50

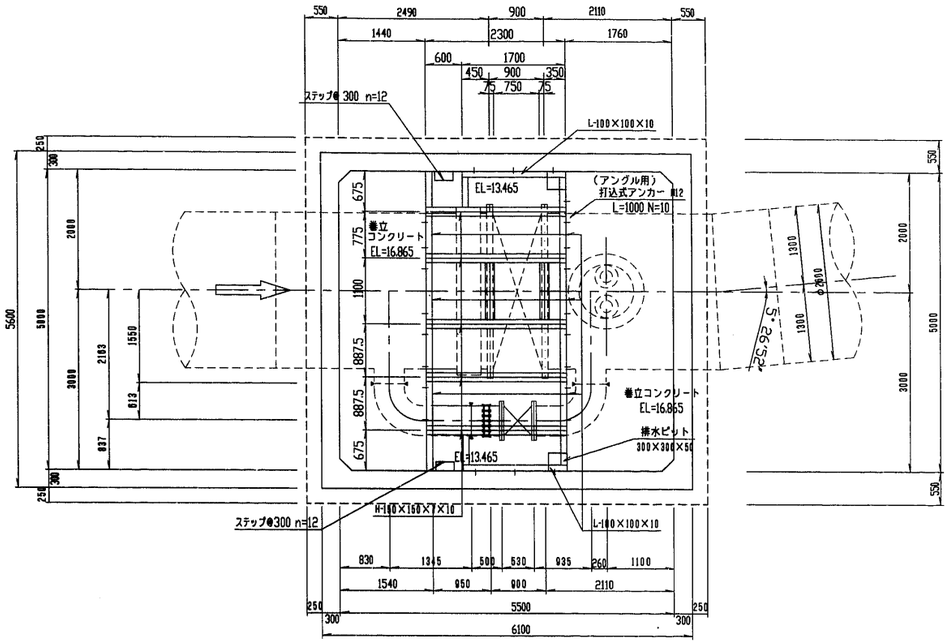

吊上げ用フック詳細図

S=1:20

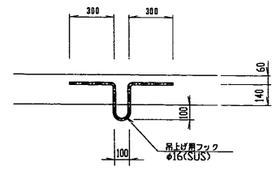

水抜工詳細図

S=1:20

平面図

Ⓒ－Ⓒ断面 S=1:50

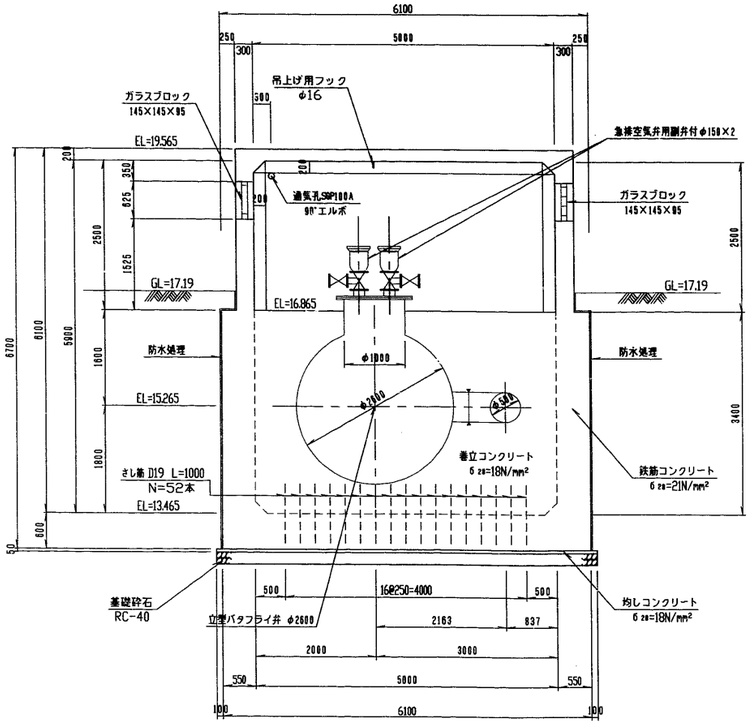

（注）さし筋については、管に影響のないように必要本数を等間隔に配置するものとする。

縞鋼板蓋詳細図

S=1:30

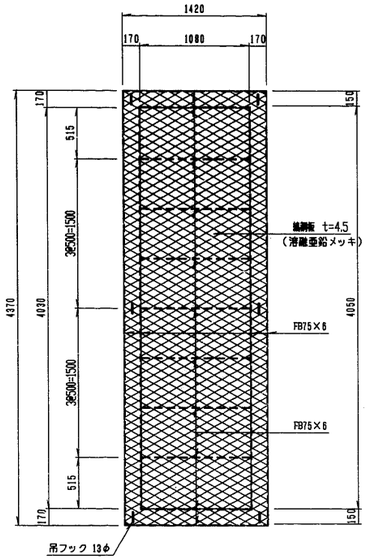

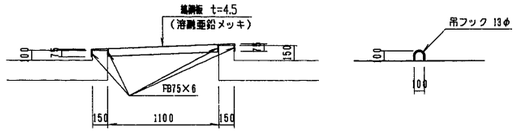

グレーチング受取付図

S=1:20

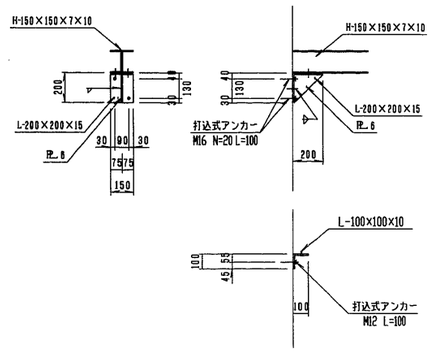

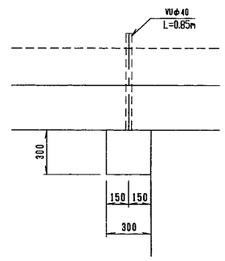

断面図

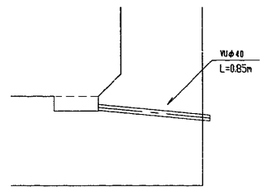

ステップ詳細図

S=1:10

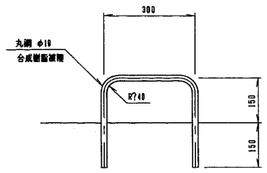

施設名	南部幹線用水路(0312100-1100-20)		
図面名	4号制水弁工・28号空気弁工（2/2）		
作成年月	平成26年 3月		
縮尺	A1 図示	図面番号	8-195/310
作成者	関東農政局　両総農業水利事業所		

29号空気弁工（1/3）

No. 201+35.867

空気弁詳細図

S=1:20

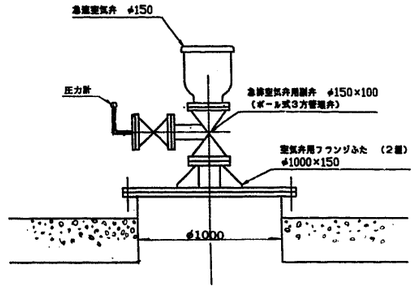

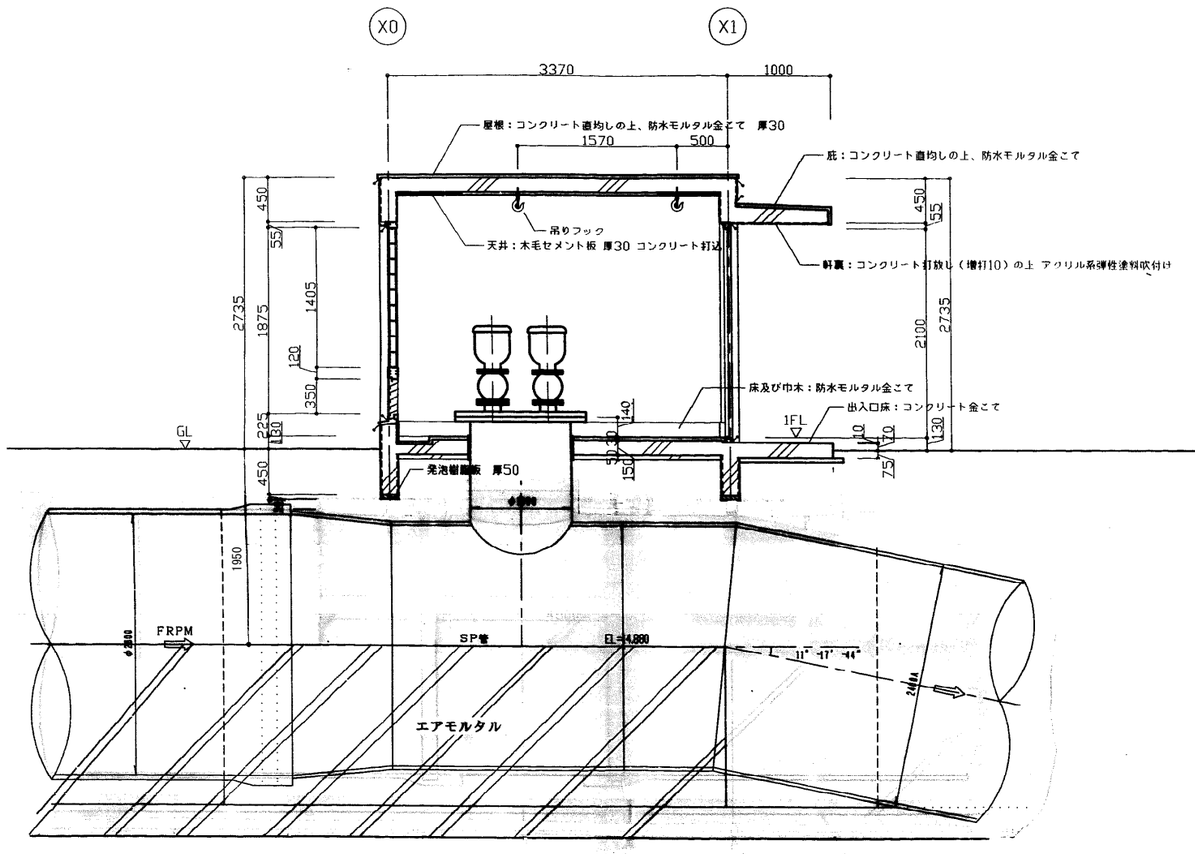

断面詳細図 1:30

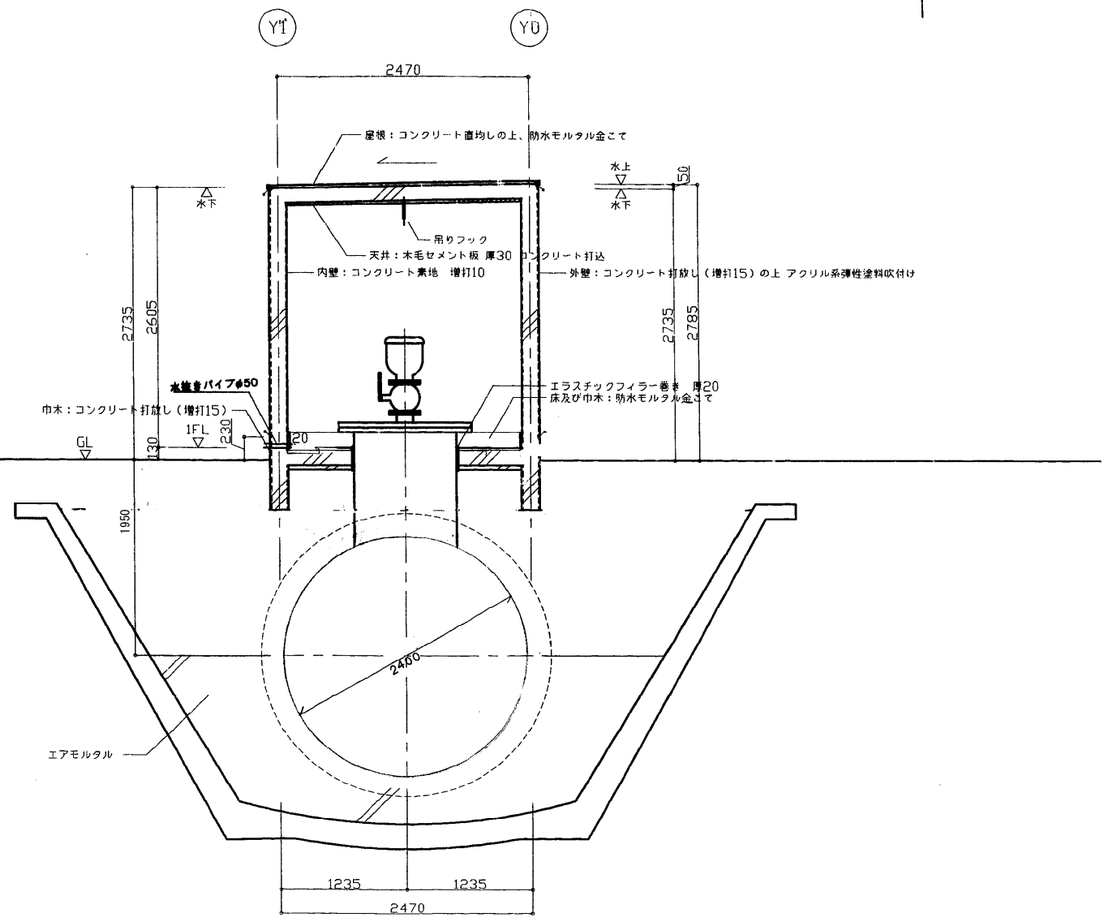

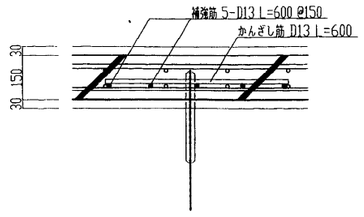

フック取付詳細図 1:10

※ GLは EL=16.83 mを示す

施設名	南部幹線用水路(0312100-1100-20)		
図面名	29号空気弁工（1/3）		
作成年月	平成26年 3月		
縮尺	A1 図示	図面番号	8-196/310
作成者	関東農政局 両総農業水利事業所		

29号空気弁工 (2/3)

No. 201+35.867

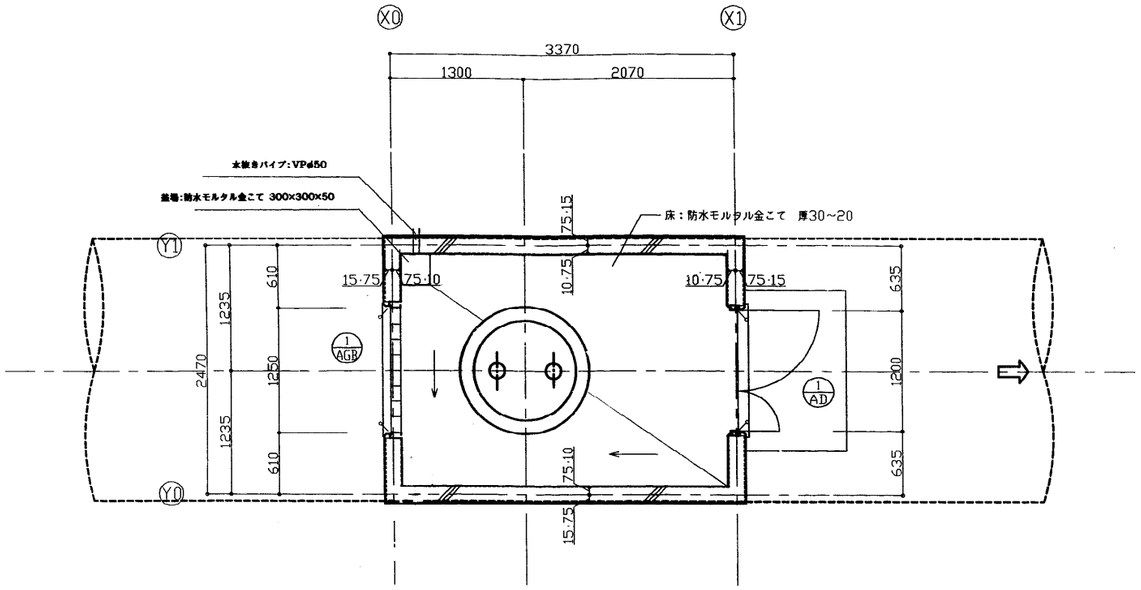

平面詳細図 1:30

建具表 1:50

符号		1/AD	親子開きフラッシュドア	1/AGB	ガラリ付はめ殺し窓		
	数量		1		1		
姿図		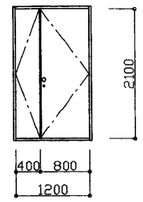		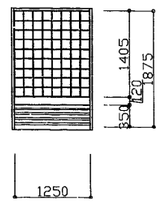			
材質	仕上	アルミ	シルバー	アルミ	シルバー		
見込	硝子	枠:70 扉:35		枠:100	ガラスブロック 145×145×95		
金物		丁番(SUS)、機玉、シリンダー錠 ドアチェック(ストッパー付)、フランス落し		付属金物一式 ステンレス防虫ネット(ガラリ部)			
備考		沓摺(下枠)ステンレス		ガラスブロック:透光透視タイプ			

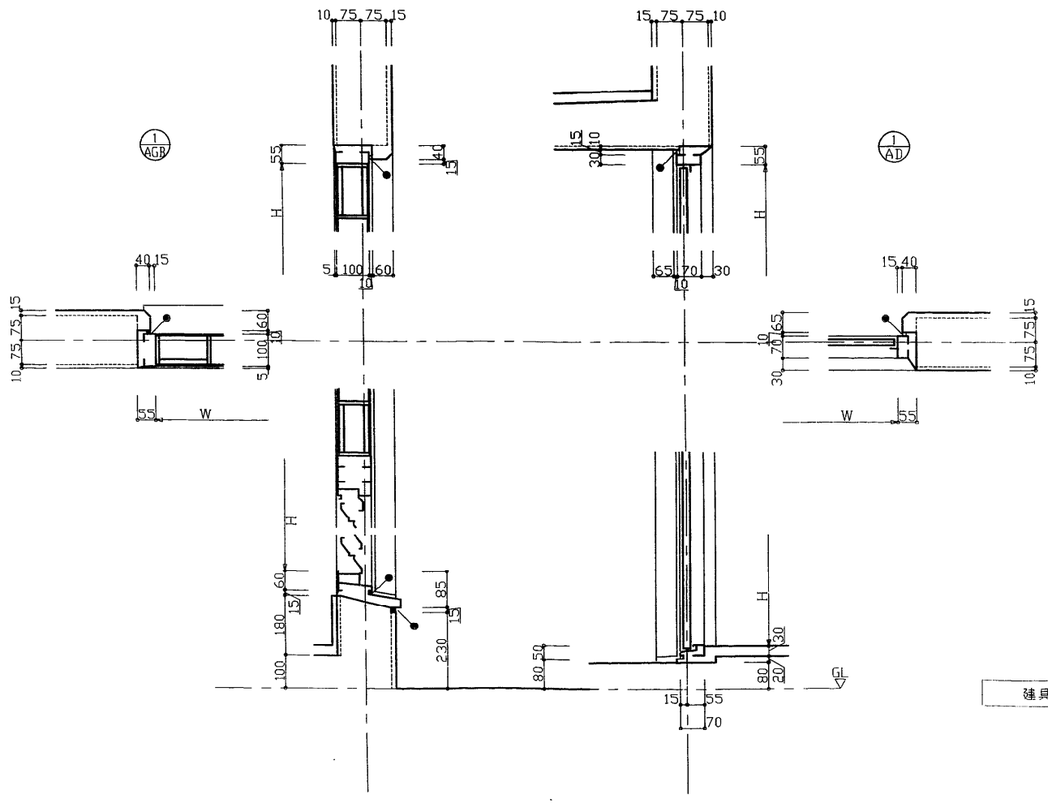

建具廻り詳細図

※ GLは EL=16.83 mを示す

※ ●— はシーリングヶ所を示す

施設名	南部幹線用水路(0312100-1100-20)		
図面名	29号空気弁工 (2/3)		
作成年月	平成26年 3月		
縮尺	A1 図示	図面番号	8-197/310
作成者	関東農政局 両総農業水利事業所		

29号空気弁工（3/3） S=1：100

No.201+35.867

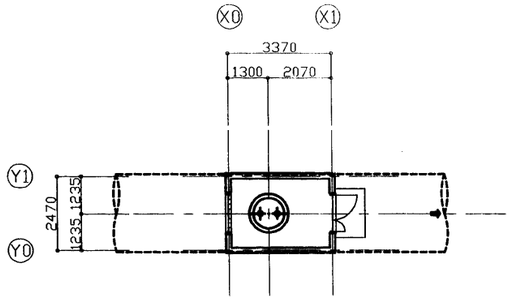

平面図 S=1/100（8.32 m2）

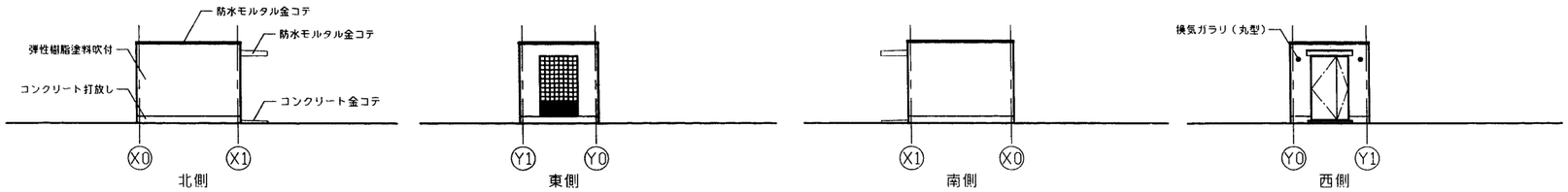

立面図 S=1/100

外部仕上表

屋根	コンクリート直均し＋防水モルタル金コテ押え	開口部	アルミドア･サッシュ･ガラリ：アルマイト仕上(シルバー) ガラス：ガラスブロック(150角)	外部金物	換気ガラリ：丸型フード付アルミ製φ75 防虫網付（2ヶ所）
外壁	コンクリート打放の上アクリル系弾性樹脂塗料吹付 外巾木：コンクリート打放し H=230	庇	コンクリート直均し＋防水モルタル金コテ押え 軒裏：アクリル系弾性樹脂塗料吹付	その他	

内部仕上表

	階	室名	天井高	床		巾木			壁			天井			備考
				下地	仕上	仕上	高さ	塗装	下地	仕上	塗装	下地	仕上	塗装	
No.1		空気弁室	直天	C	コンクリート下地防水モルタル金コテ	防水モルタル	150		C	コンクリート素地		C	木毛セメント板t=30(ｺﾝｸﾘｰﾄ打込)		荷吊用フック：鋼製(チェーンブロック1.0ｔ用)溶融亜鉛メッキ

特記事項

01. 防水モルタルは、防水材製造会社指定の容積比により防水材をを混和するものとする
02. ステンレスは、SUS304を使用する
03. シーリング材は、コンクリート打継部及び一般的な内外部は、**ポリサルファイド系シーリング材**
外部開口部及び建具廻りは、**変成シリコン系シーリング材とする。**
04. アクリル系弾性樹脂塗料吹付は、小粒コヅ肌複層模様とする
05. アルミ製建具は、セミオーダー製品とし、遮音性能20db以上耐風圧200kgf/m²以上とする
06. 特記無き場合は、建設大臣官房官庁営繕部監修 建築工事共通仕様書による

凡例

C ：コンクリート
CB ：コンクリートブロック
M ：モルタル
AM ：エアーモルタル
W ：木造
LGS：軽量鉄骨
PB ：石膏ボード
OP ：合成樹脂合成ペイント
EP ：合成エマルジョンペイント（ビニル系）
AEP：合成エマルジョンペイント（アクリル系）
OS ：オイルステイン
CL ：クリヤラッカー

施設名	南部幹線用水路(0312100-1100-20)		
図面名	29号空気弁工（3/3）		
作成年月	平成26年 3月		
縮尺	A1 1:100 A2 1:141	図面番号	8-198/310
作成者	関東農政局 両総農業水利事業所		

8号排泥工（1/3）　S=1：60

No. 207+2.754

平面図

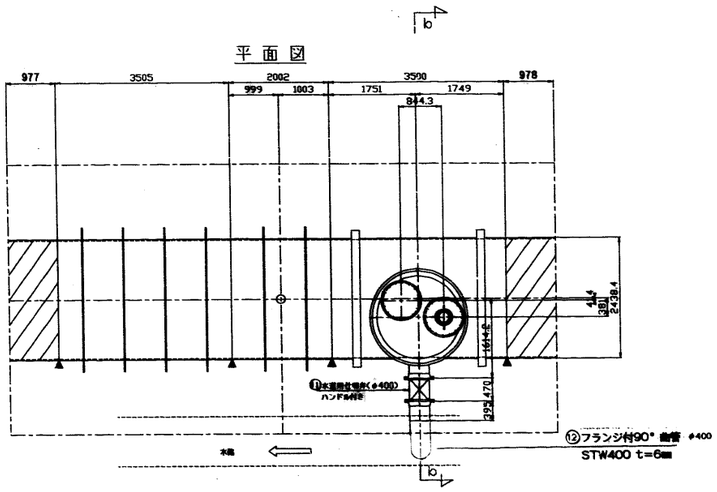

a－a断面図

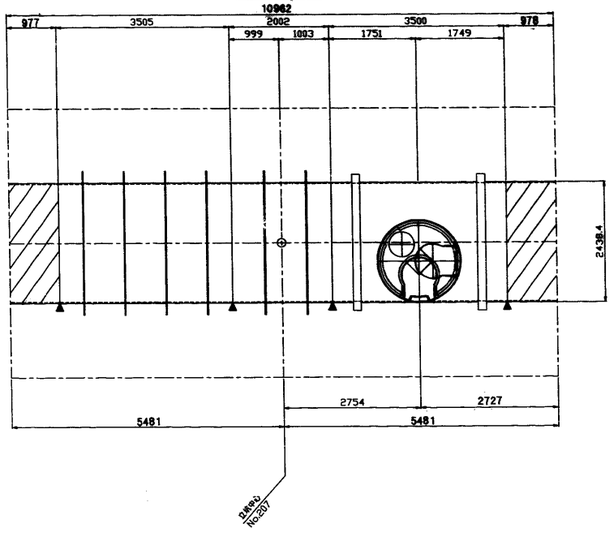

側面図

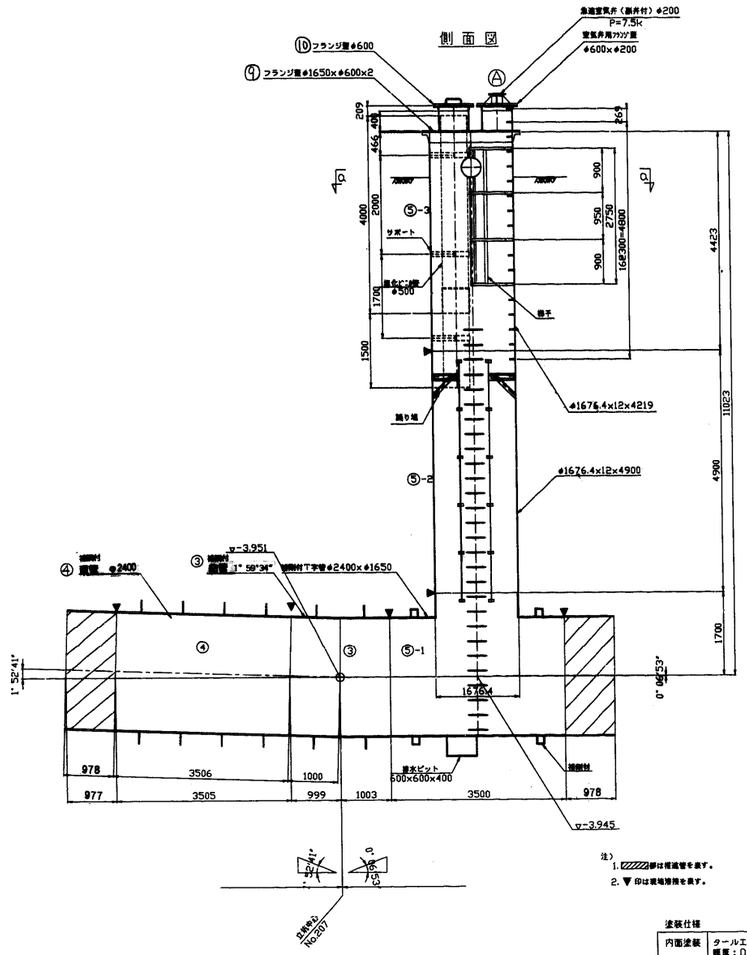

b－b断面図

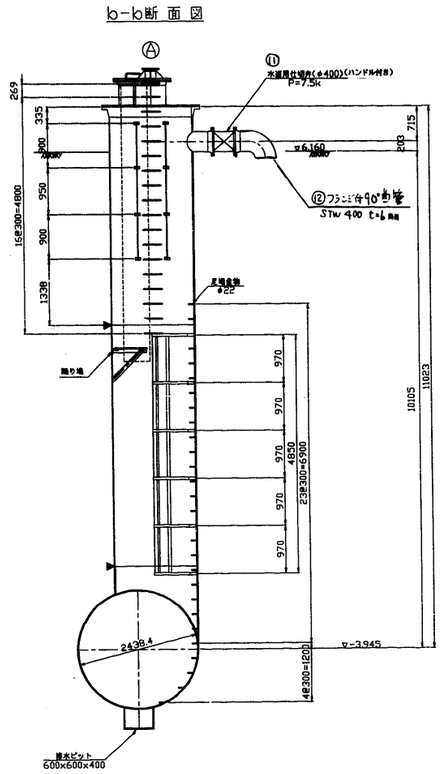

注）
1. ▨▨部は埋戻管を表す。
2. ▼ 印は現地溶接を表す。

塗装仕様

内面塗装	タールエポキシ樹脂塗装 膜厚：0．5mm
外面塗装（土中）	アスファルト塗覆装 直　管：イ）アスファルトプライマー塗装 ロ）アスファルトビニロンクロス 1回塗、1回巻、二重巻 ハ）最小厚　3．5mm
	異形管：イ）アスファルトプライマー塗装 ロ）アスファルトビニロンクロス 2回塗、1回巻、二重巻 ハ）最小厚　5．0mm
外面塗装（露出） 鋼　子	タールエポキシ樹脂塗装 最小厚　0．5mm

施設名	南部幹線用水路(0312100-1100-20)		
図面名	8号排泥工（1/3）		
作成年月	平成26年 3月		
縮尺	A1 1:60 A2 1:84	図面番号	8-199/310
作成者	関東農政局　両総農業水利事業所		

8号排泥工（2/3） S=1：30

No. 207+2.754

空気弁室構造図 S=1:30

平面図

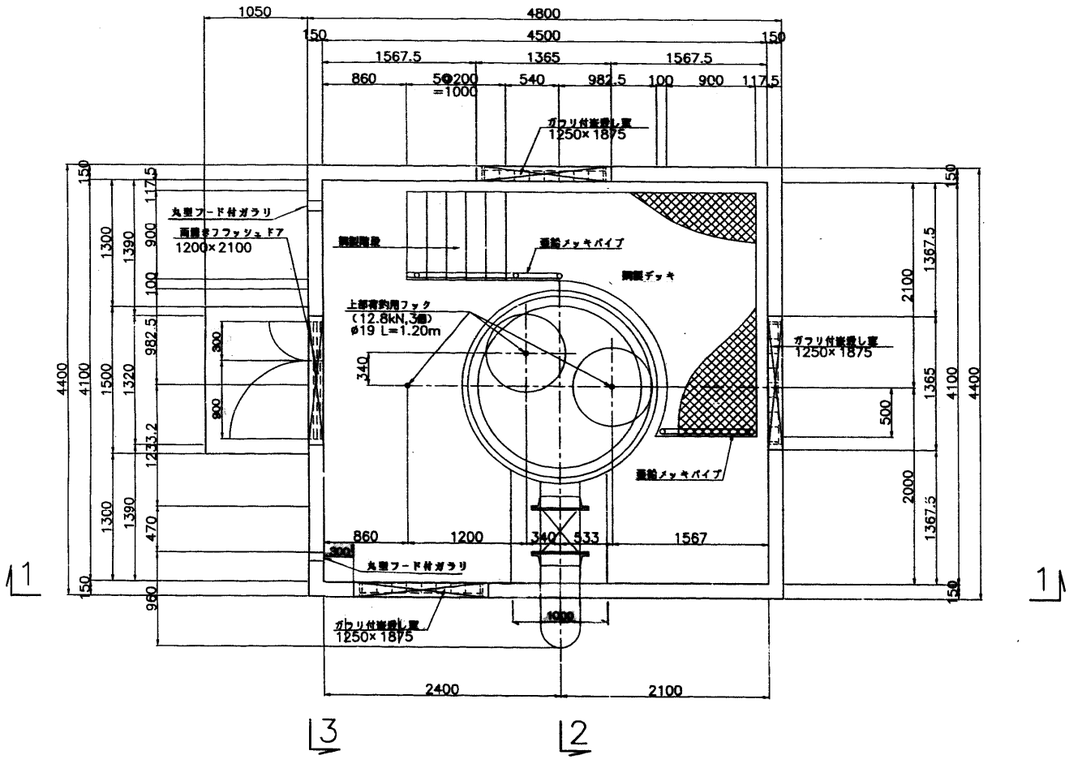

2 − 2

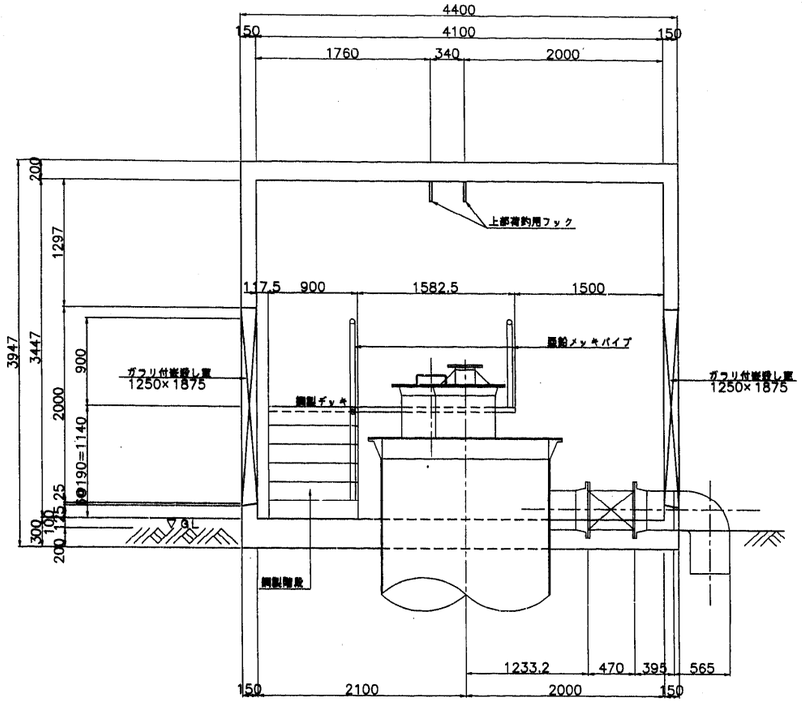

排泥部平面図

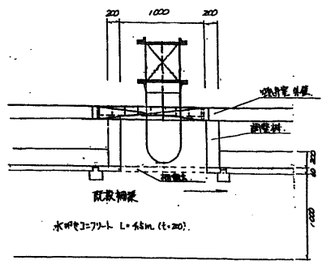

排泥部断面図

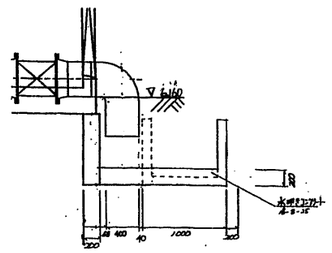

1 − 1

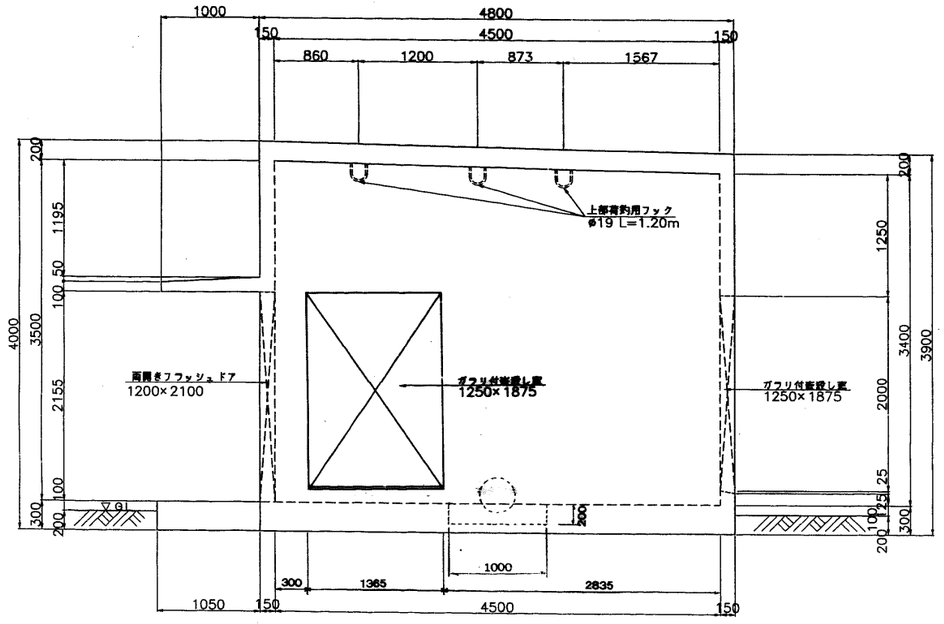

3 − 3

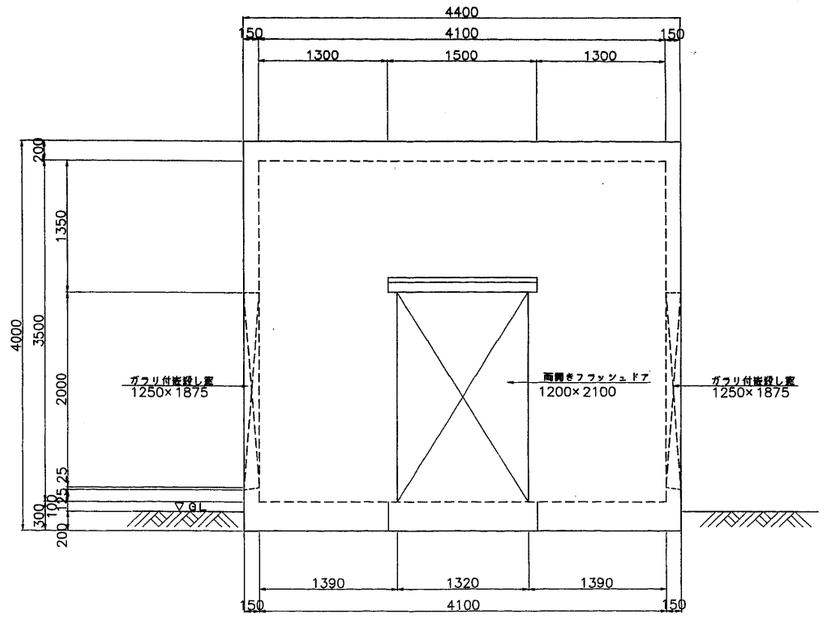

施設名	南部幹線用水路(0312100-1100-20)		
図面名	8号排泥工（2/3）		
作成年月	平成26年 3月		
縮尺	A1 1:30 A2 1:42	図面番号	8-200/310
作成者	関東農政局　両総農業水利事業所		

8号排泥工（3/3）

No. 207+2.754

鋼製デッキ構造図　S=1:20

平面図

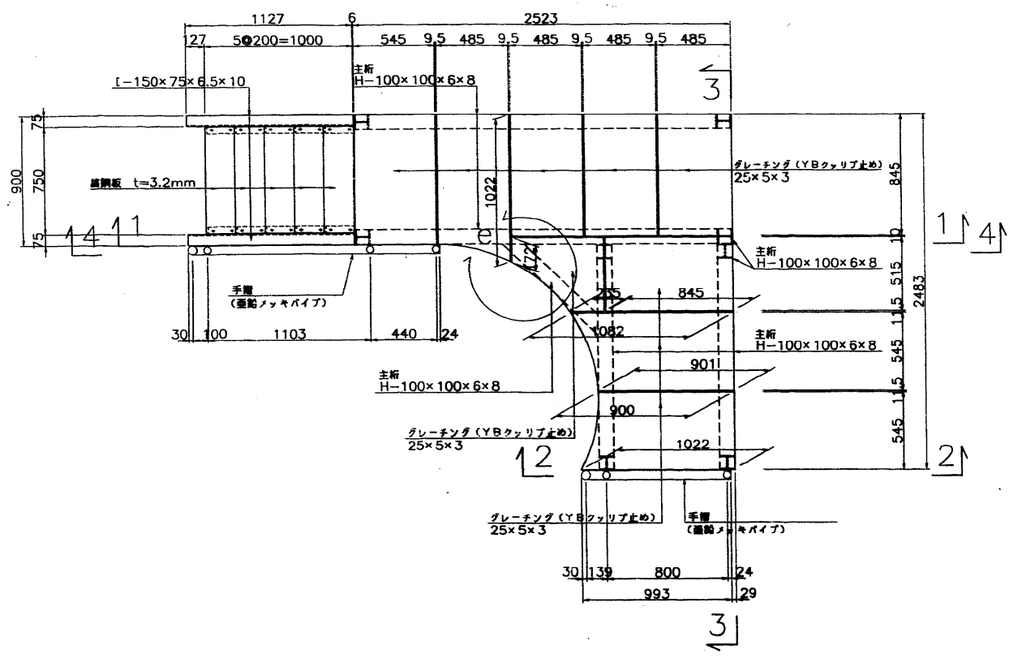

3 − 3

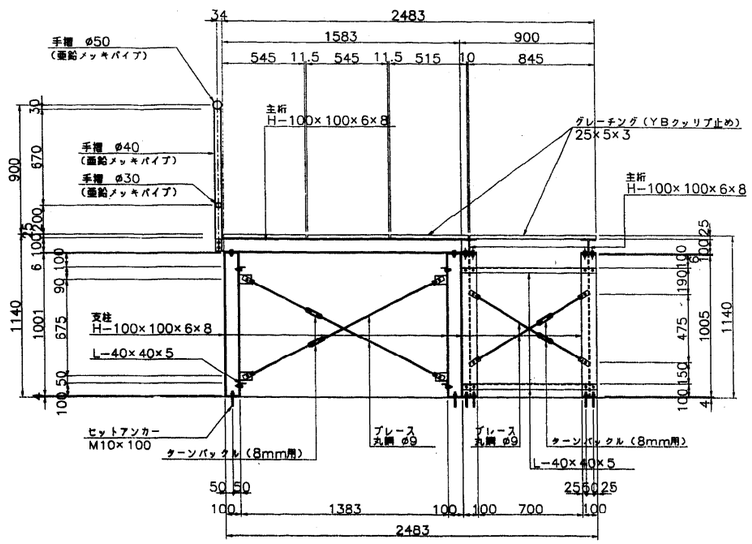

2 − 2

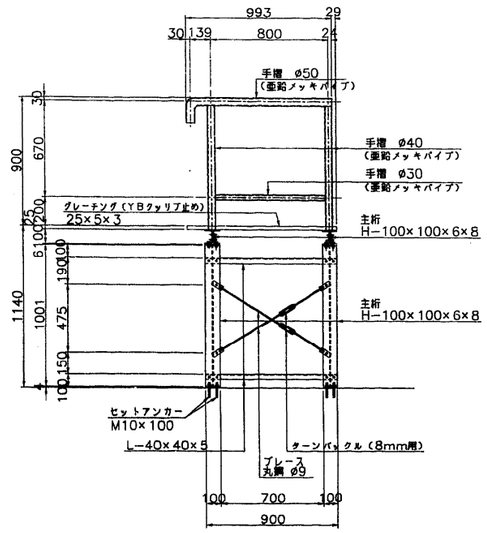

1−1

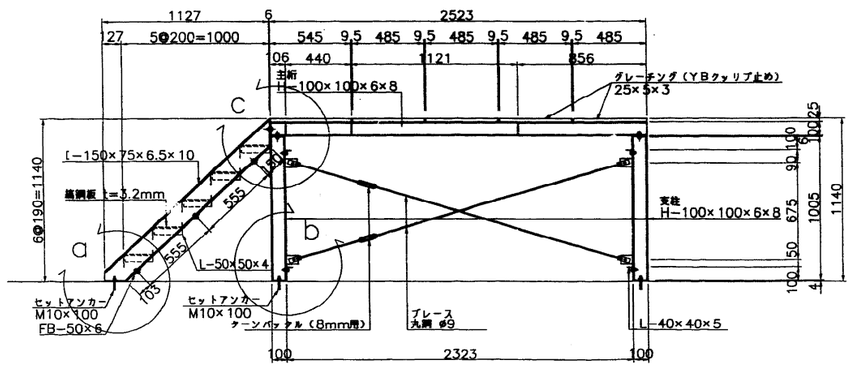

4 − 4

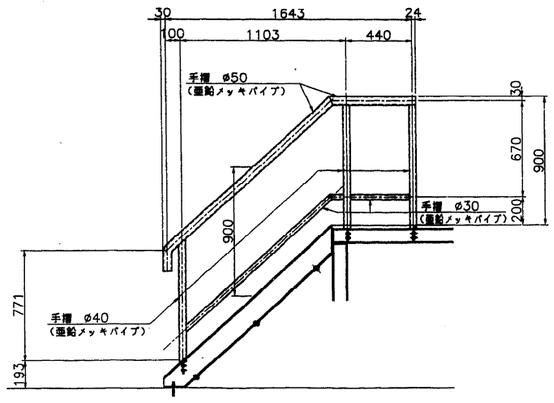

f 部詳細　s=1:10

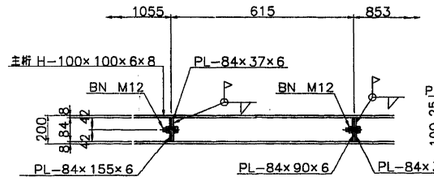

g 部詳細　s=1:10

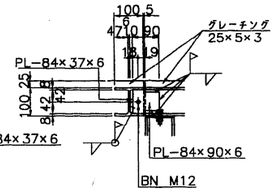

e 部詳細　s=1:10

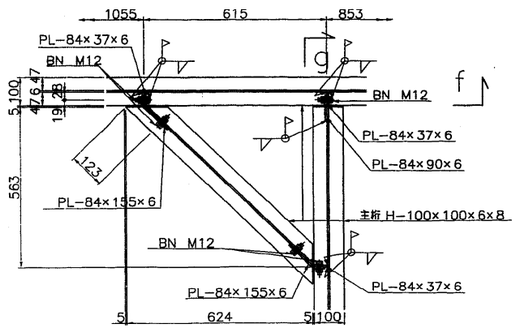

a 部詳細　s=1:5

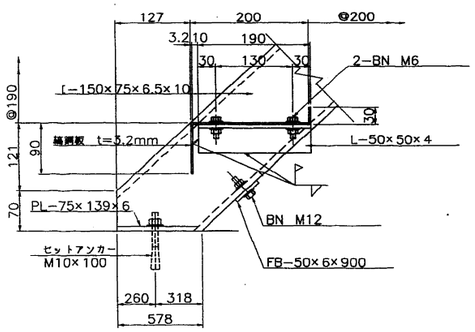

b 部詳細　s=1:5

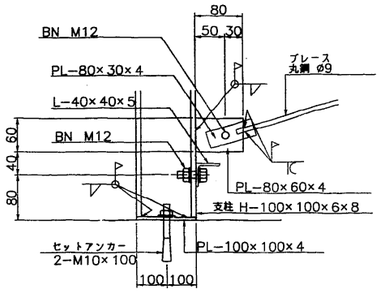

c 部詳細　s=1:5

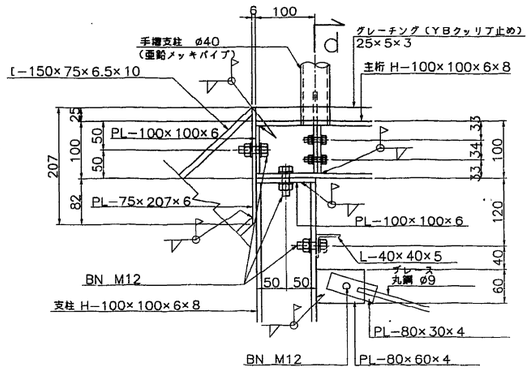

d 部詳細　s=1:5

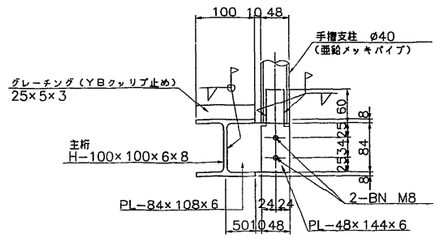

施設名	南部幹線用水路(0312100-1100-20)		
図面名	8号排泥工（3/3）		
作成年月	平成26年 3月		
縮尺	A1 図示	図面番号	8-201/310
作成者	関東農政局　両総農業水利事業所		

30・31号空気弁工（1/3）

30号　No.212+15.163
31号　No.225+49.557

特記事項

空気弁

名　称	エアモルタル		上 屋	備　考
第30号空気弁工	360°	C−35	有	NO. 212+15. 163
第31号空気弁工	180°	C−36	有	NO. 225+49. 557

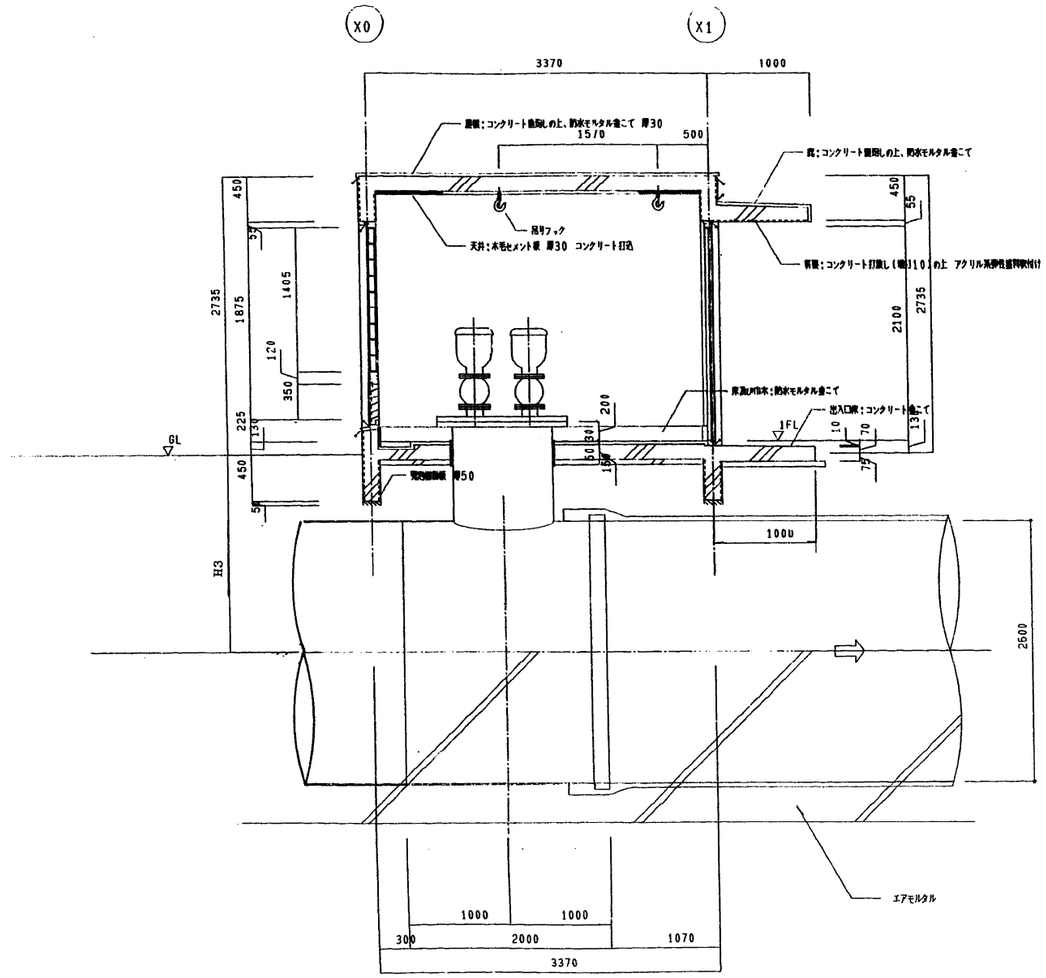

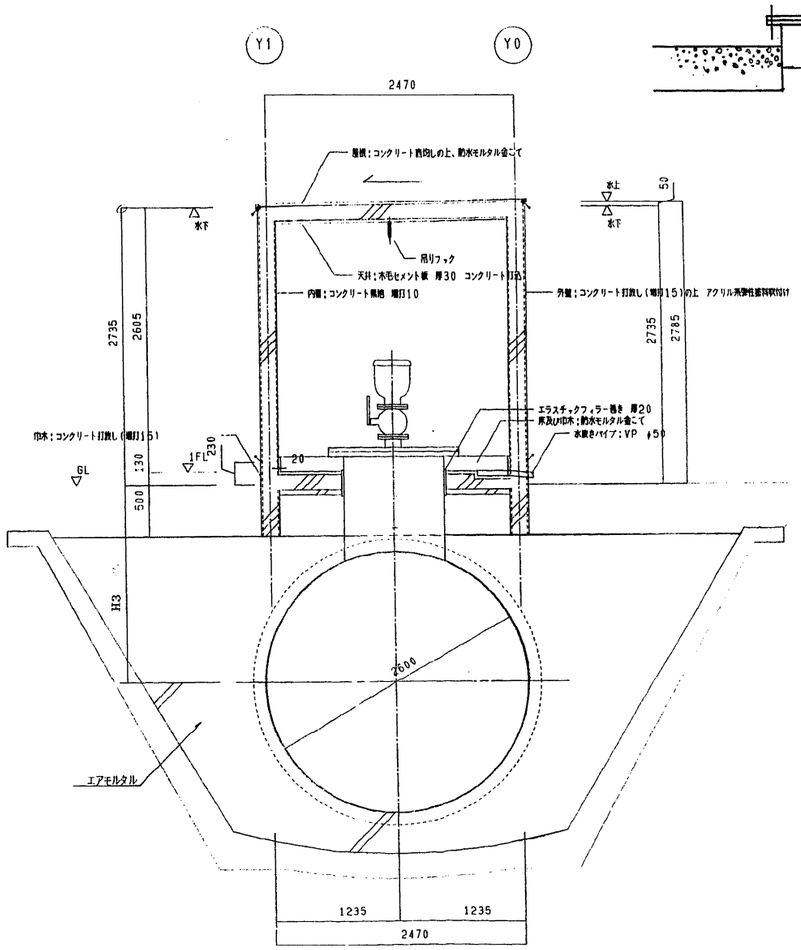

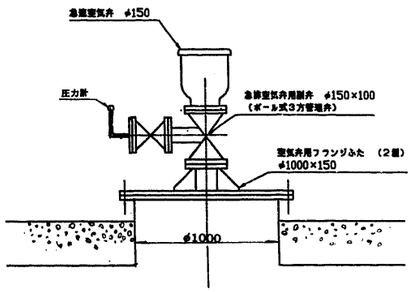

空気弁詳細図
S=1:20

名　称	GL	FH	H3
第30号	15.900	14.100	1800
第31号	15.738	13.789	1950

断面詳細図　1:30

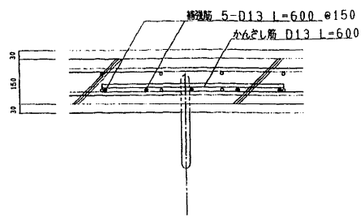

フック取付詳細図　1:10

施設名	南部幹線用水路(0312100-1100-20)		
図面名	30・31号空気弁工（1/3）		
作成年月	平成26年 3月		
縮尺	A1 図示	図面番号	8-202/310
作成者	関東農政局　両総農業水利事業所		

30・31号空気弁工（2/3）

30号　No.212+15.163
31号　No.225+49.557

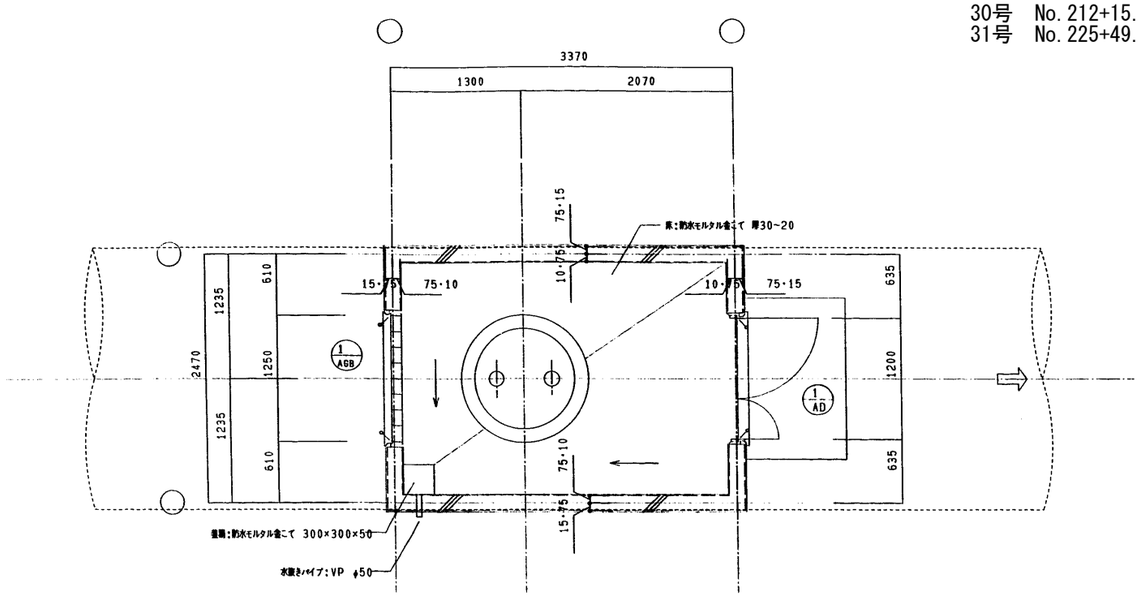

平面詳細図　1:30

建具表　1:50

符号		1/AD		1/AGB	
形式		網子開きフラッシュドア		ガラリ付はめ殺し窓	
数量		1		1	
寸法		2100, 400, 800, 1200		1405, 1875, 120, 350, 1250	
材質	仕上	アルミ	シルバー	アルミ	シルバー
見込	網子	枠：70　厚：35		枠：100	ガラスブロック 145×145×95
金物		丸棒（SUS）、握玉、シリンダー錠 Dアテチュック（ストッパー付）、フランス落し		付属金物一式 ステンレス防虫ネット（ガラリ部）	
備考		額縁（下枠）ステンレス		ガラスブロック：黄光遮視タイプ	

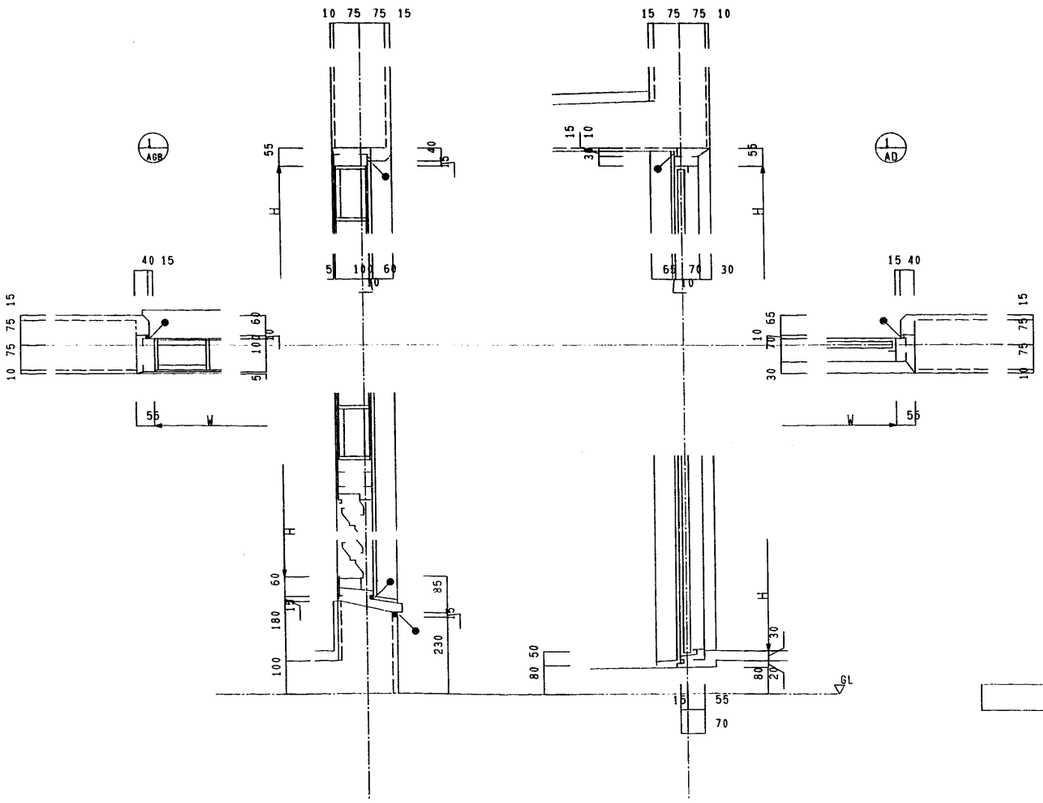

建具廻り詳細図

※ ←　はシーリング打所を示す

施設名	南部幹線用水路(0312100-1100-20)		
図面名	30・31号空気弁工（2/3）		
作成年月	平成26年 3月		
縮尺	A1 図示	図面番号	8-203/310
作成者	関東農政局　両総農業水利事業所		

30・31号空気弁工（3/3） S=1：100

30号　No.212+15.163
31号　No.225+49.557

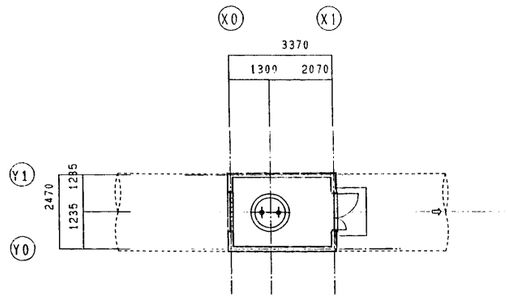

平面図 S=1/100 (8.32 m2)

立面図 S=1/100

外部仕上表

屋根	コンクリート直均し＋防水モルタル金コテ押え	開口部	アルミドア・サッシュ・ガラリ；アルマイト仕上（シルバー） ガラス；ガラスブロック（150角）	外部金物	換気ガラリ；丸型フード付アルミ製φ75 防虫網付 （2ヶ所）
外壁	コンクリート打放の上アクリル系弾性樹脂塗料吹付 外巾木；コンクリート打放し H=230	庇	コンクリート直均し＋防水モルタル金コテ押え 軒裏；アクリル系弾性樹脂塗料吹付	その他	

内部仕上表

	階	室名	天井高	床 下地	床 仕上	巾木 仕上	巾木 高さ	巾木 塗装	壁 下地	壁 仕上	壁 塗装	天井 下地	天井 仕上	天井 塗装	備考
No.1		空気弁室	直天	C	コンクリート下地防水モルタル金コテ	防水モルタル	150		C	コンクリート素地		C	木毛セメント板t=30（コンクリート打込）		荷吊用フック；鋼製（チェーンブロック1.0t用）着脱密閉メッキ

特記事項

01. 防水モルタルは、防水材製造会社指定の容積比により施材をを混和するものとする
02. ステンレスは、SUS304を使用する
03. シーリング材は、コンクリート打継部及び一般的な内部は、ポリウレタン系シーリング材
外部開口部及び建具廻りは、ポリサルファイド系シーリング材とする
04. アクリル系弾性樹脂塗料吹付は、小割ユズ肌模様模様仕上
05. アルミ製建具は、セミオーダー製品とし、高気密性能仕様風圧200kgf/m² 以上とする
06. 特記無き場合は、建設大臣官房官庁営繕部監修 建築工事共通仕様書による

凡例

C ：コンクリート
CB ：コンクリートブロック
M ：モルタル
AM ：エアーモルタル
W ：木造
LGS：軽量鉄骨
PB ：石膏ボード
OP ：合成樹脂合成ペイント
EP ：合成エマルジョンペイント（ビニル系）
AEP：合成エマルジョンペイント（アクリル系）
OS ：オイルステイン
CL ：クリヤラッカー

施設名	南部幹線用水路(0312100-1100-20)		
図面名	30・31号空気弁工（3/3）		
作成年月	平成26年 3月		
縮尺	A1 1:100 A2 1:141	図面番号	8-204/310
作成者	関東農政局　両総農業水利事業所		

32号空気弁工

No. 228+49.520

位置図 S=1:200

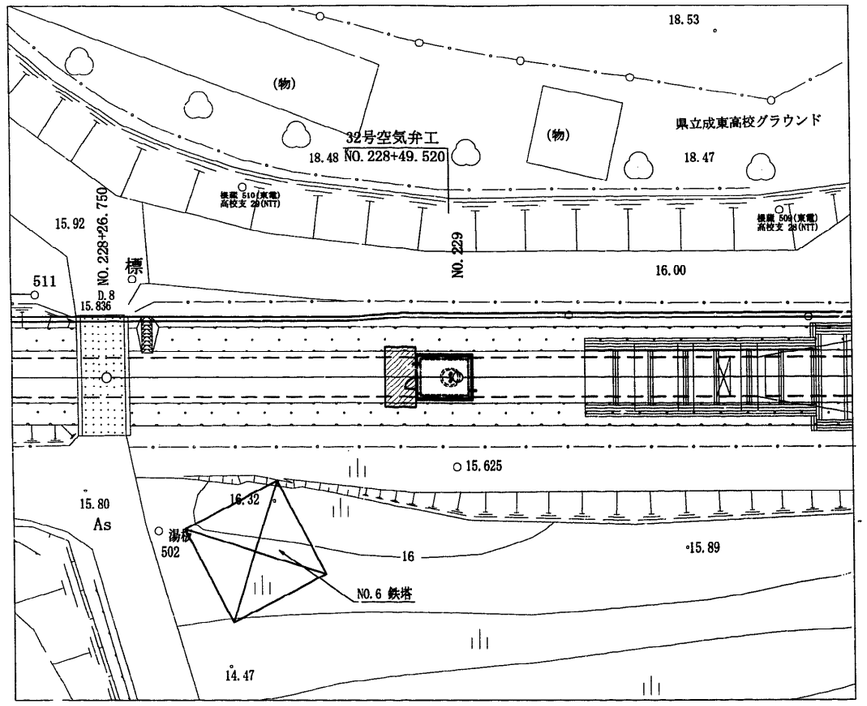

平面図 S=1:50

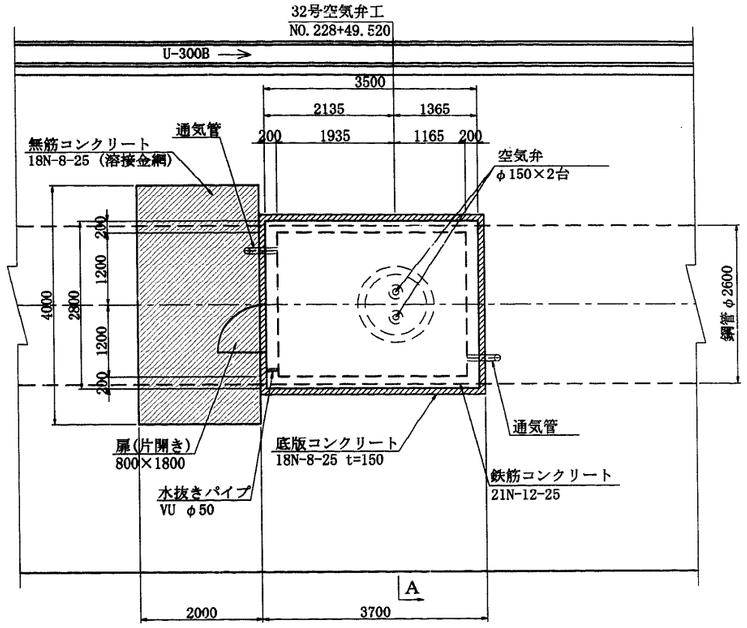

建屋正面図 S=1:50

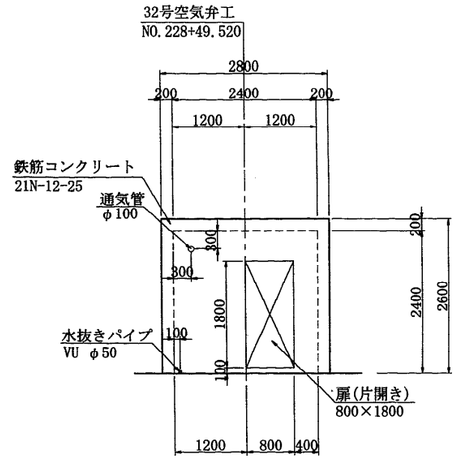

吊りフック詳細図 S=1:20

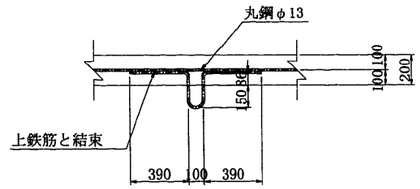

A - A S=1:50

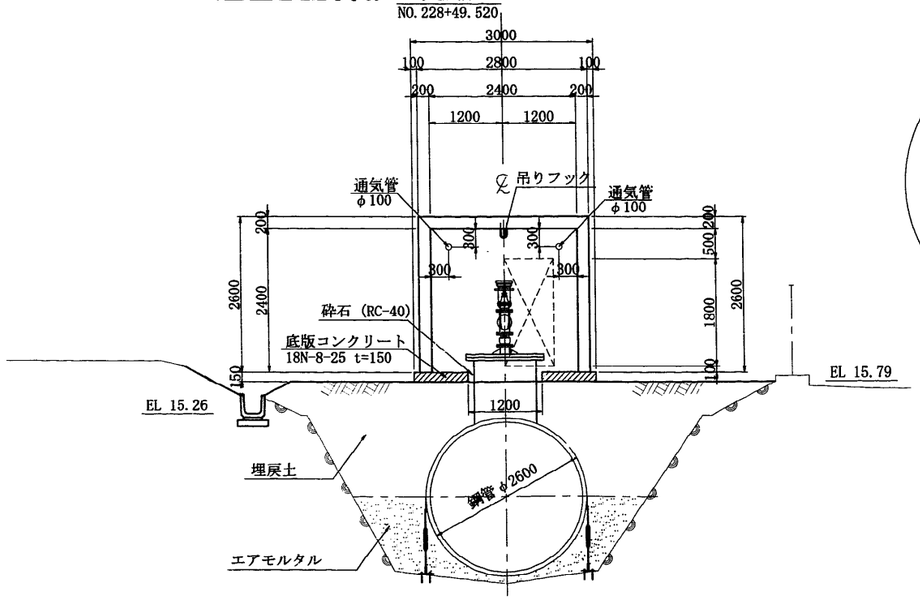

縦断図 S=1:50

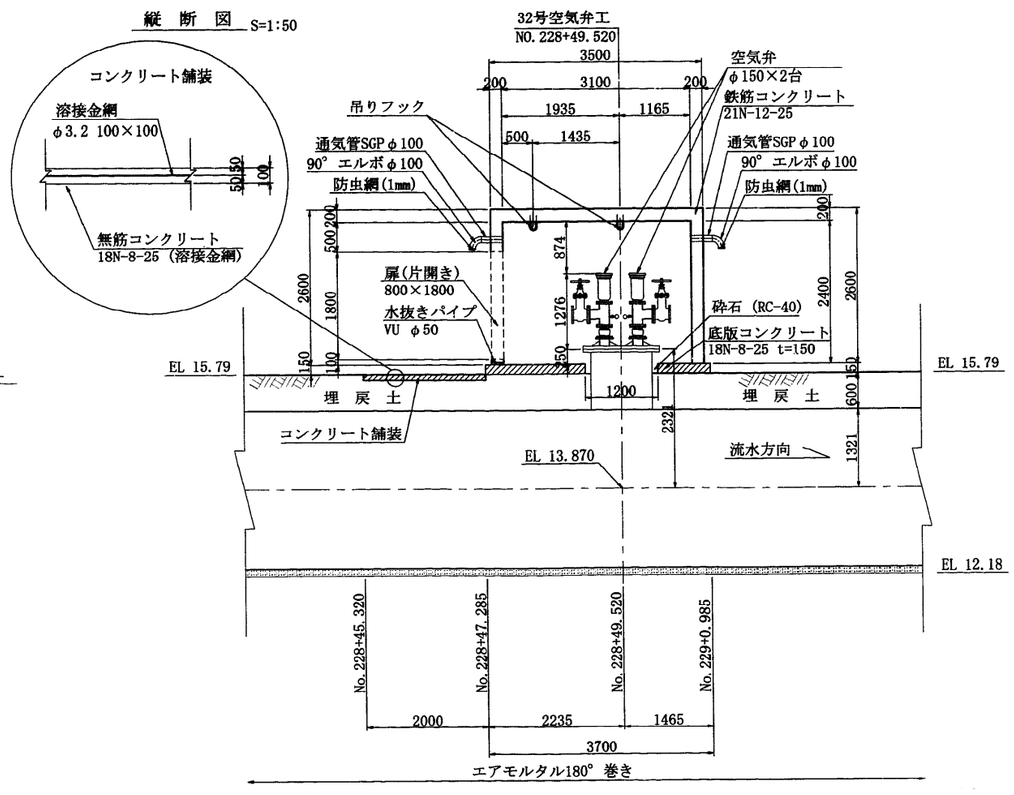

施設名	南部幹線用水路(0312100-1100-20)		
図面名	32号空気弁工		
作成年月	平成26年 3月		
縮尺	A1 図示	図面番号	8-205/310
作成者	関東農政局　両総農業水利事業所		

33号空気弁工

No. 231+19.000

位置図 S=1:200

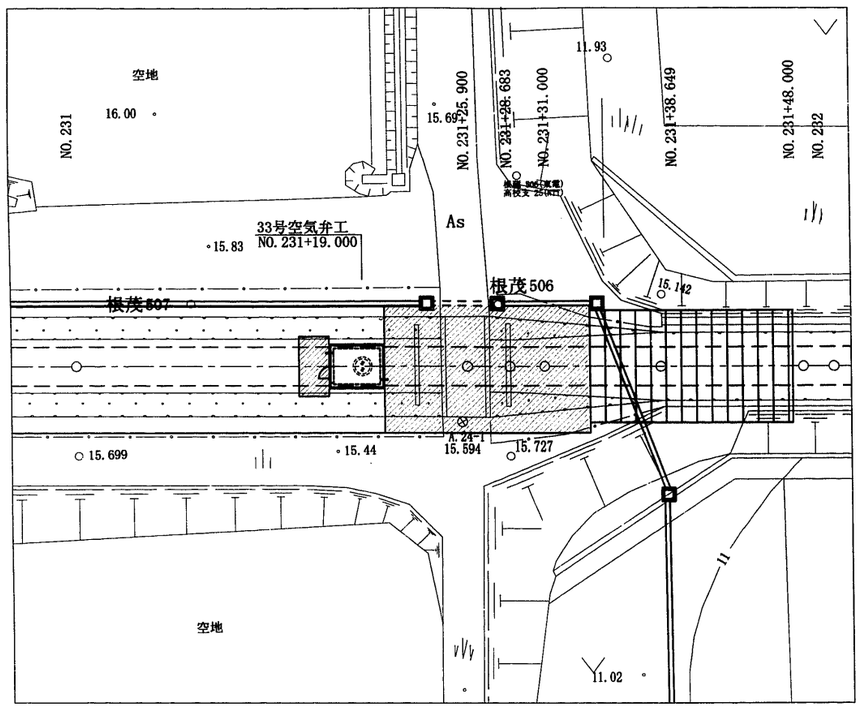

平面図 S=1:50

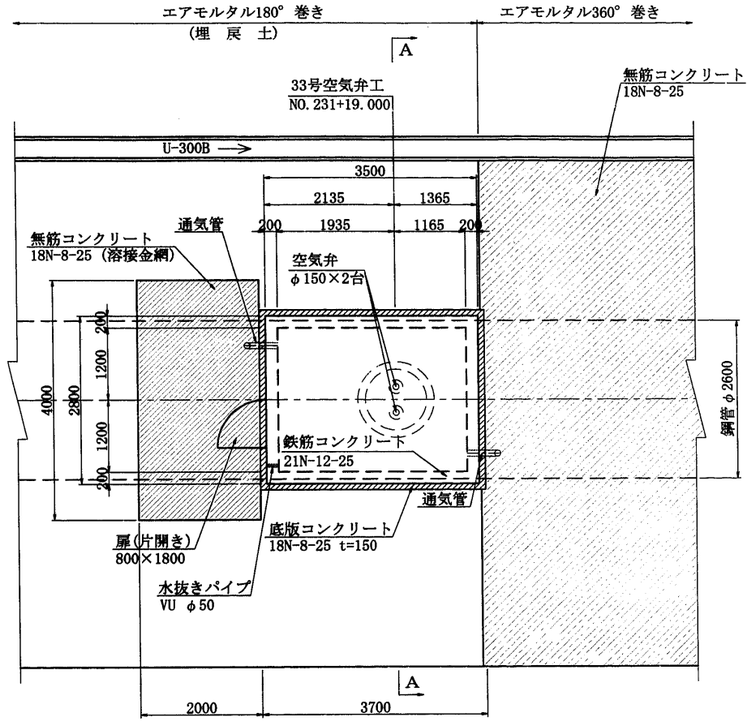

建屋正面図 S=1:50

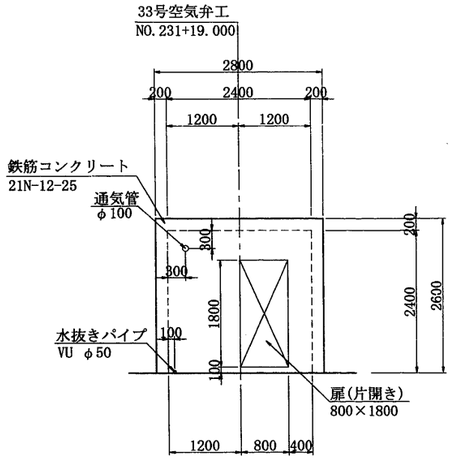

吊りフック詳細図 S=1:20

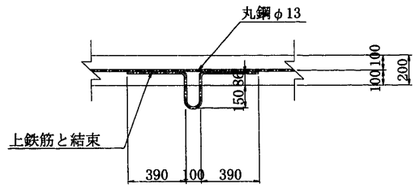

A - A S=1:50

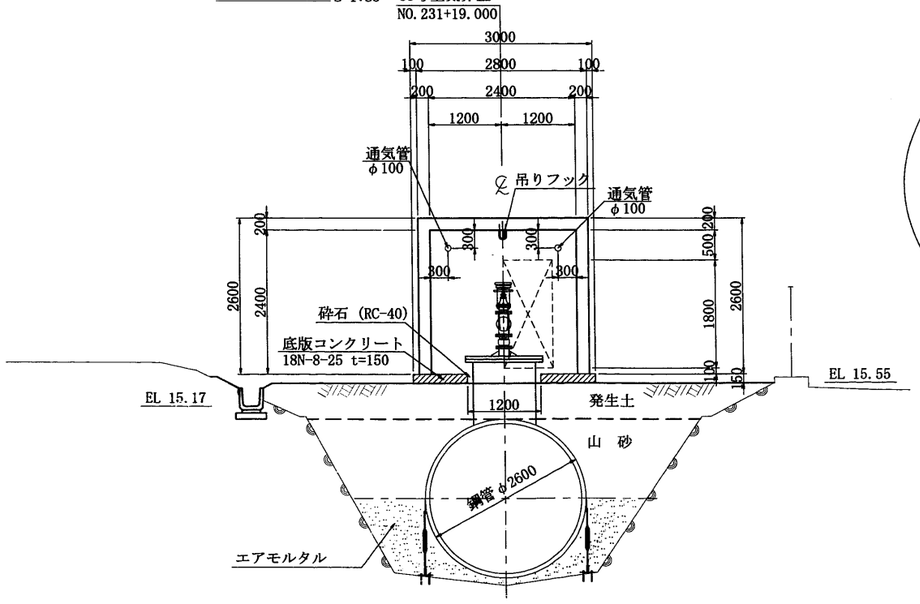

縦断図 S=1:50

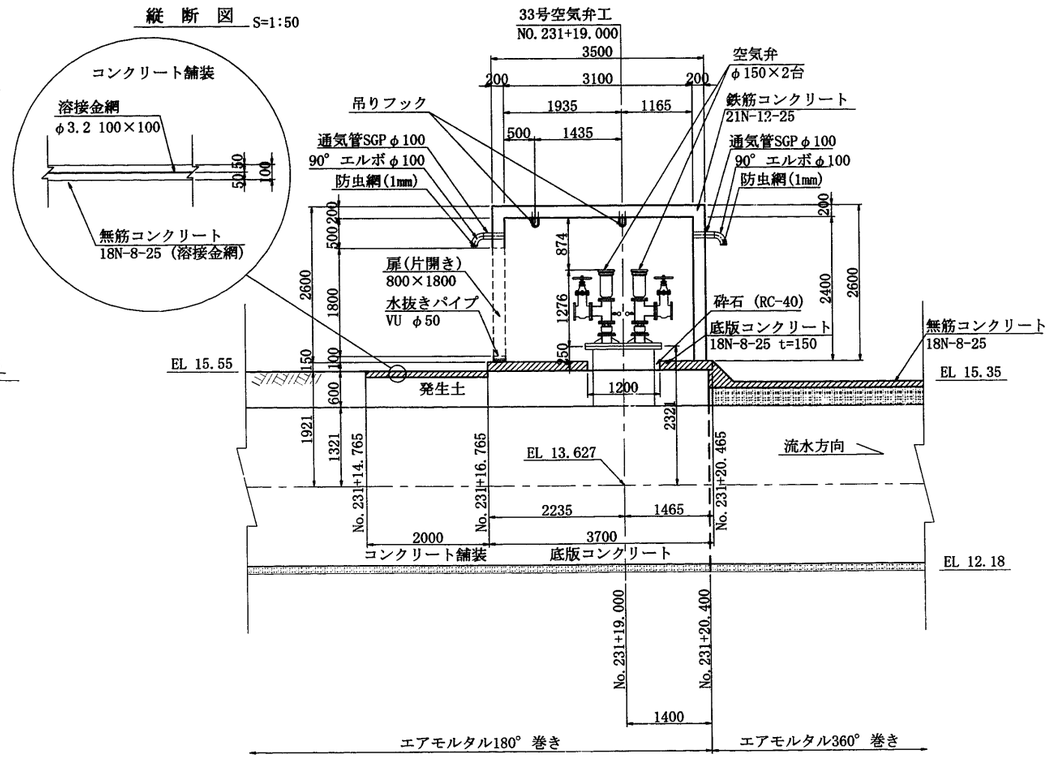

施設名	南部幹線用水路(0312100-1100-20)		
図面名	33号空気弁工		
作成年月	平成26年 3月		
縮尺	A1 図示	図面番号	8-206/310
作成者	関東農政局 両総農業水利事業所		

34号空気弁工

No. 234+16.000

位置図 S=1:200

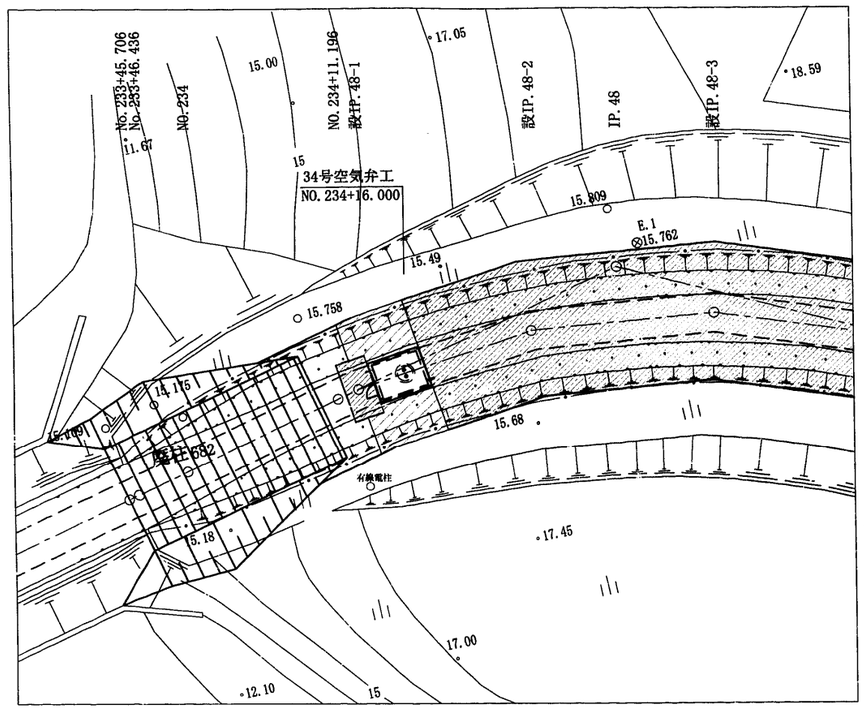

平面図 S=1:50

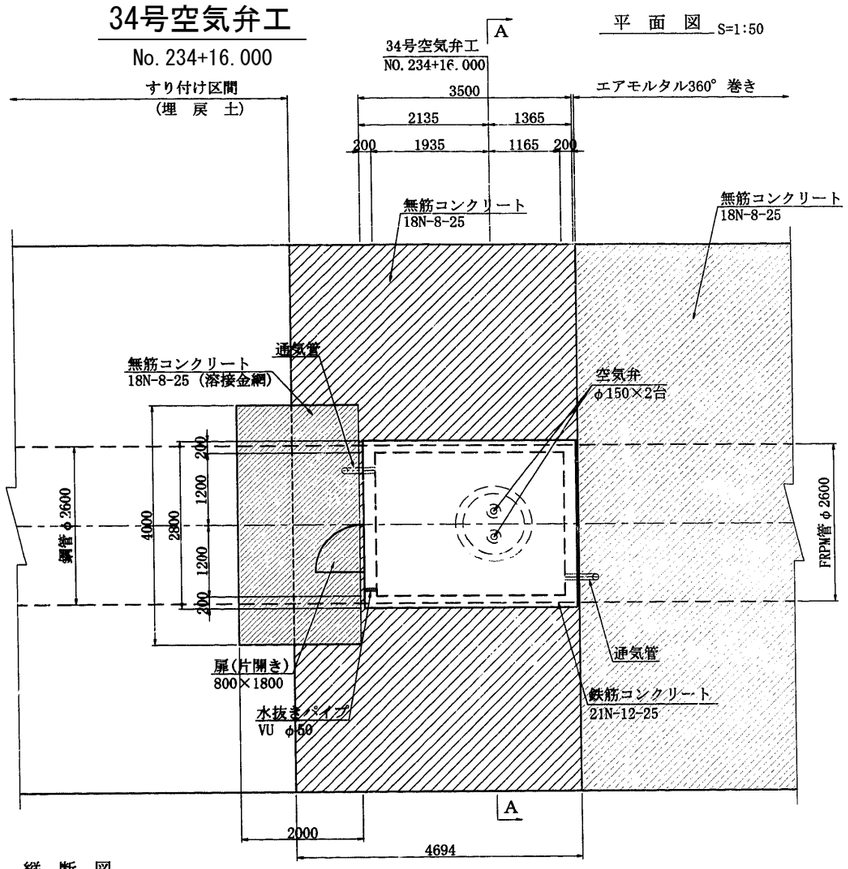

建屋正面図 S=1:50

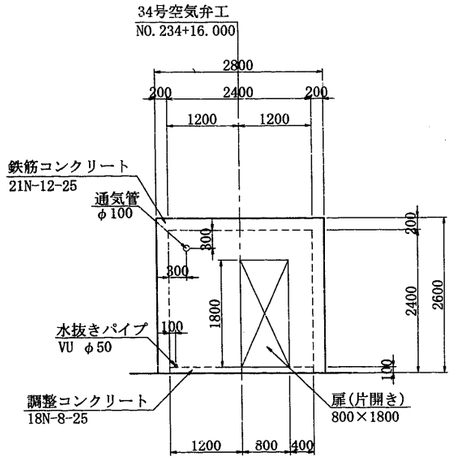

吊りフック詳細図 S=1:20

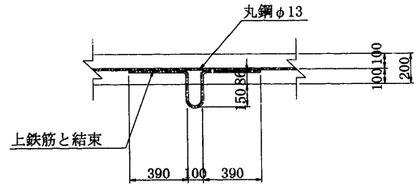

A － A S=1:50

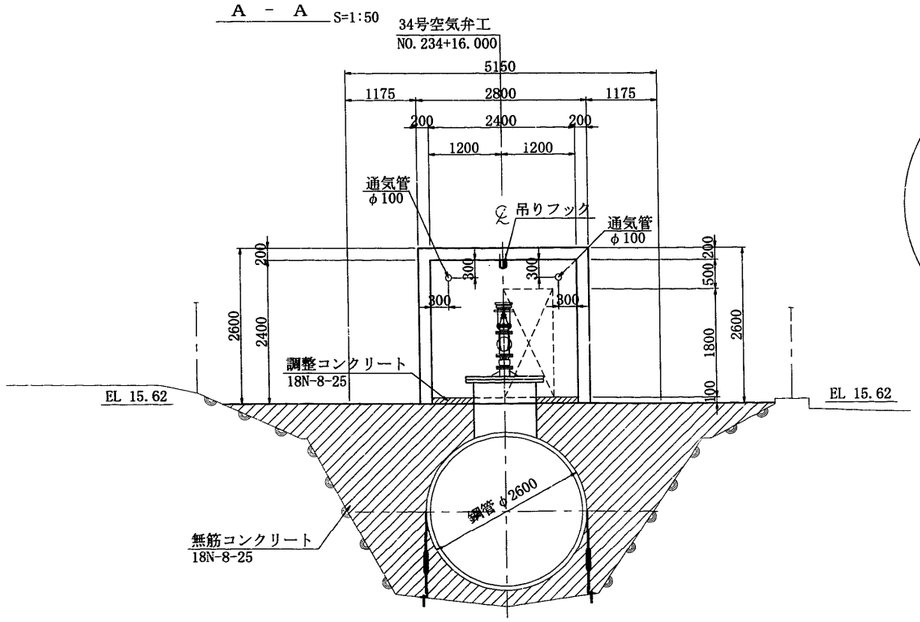

縦断図 S=1:50

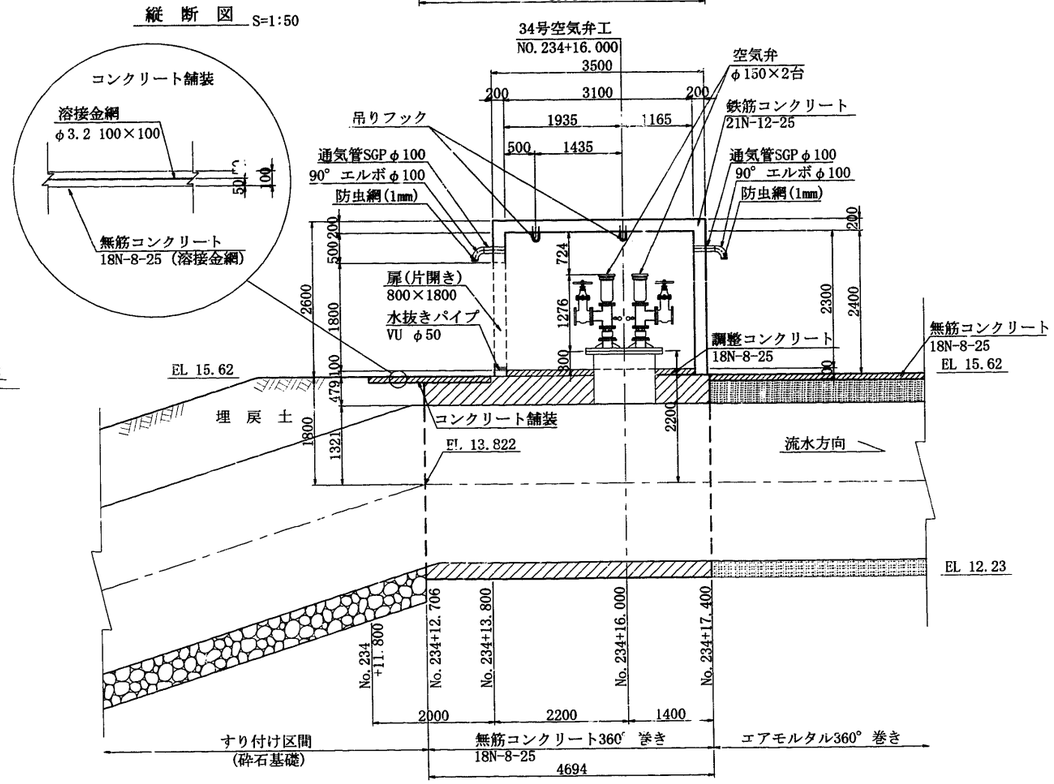

施設名	南部幹線用水路(0312100-1100-20)		
図面名	34号空気弁工		
作成年月	平成26年 3月		
縮尺	A1 図示	図面番号	8-207/310
作成者	関東農政局　両総農業水利事業所		

2号流量計室工

No. 235+35.000

位置図 S=1:250

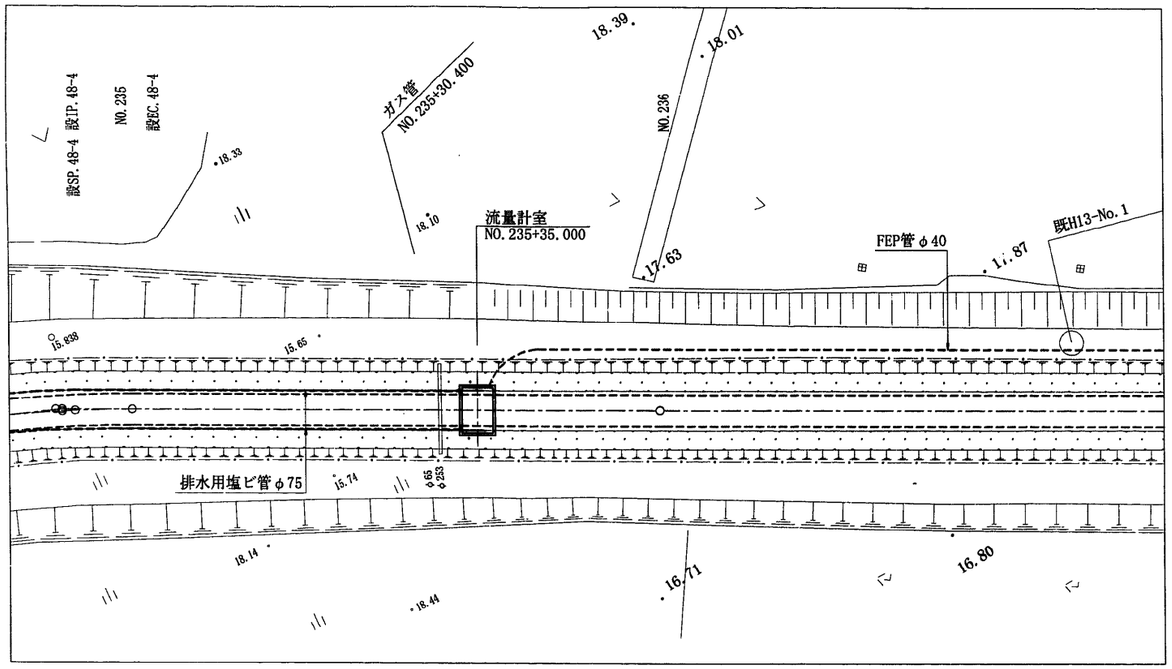

平面図 S=1:50

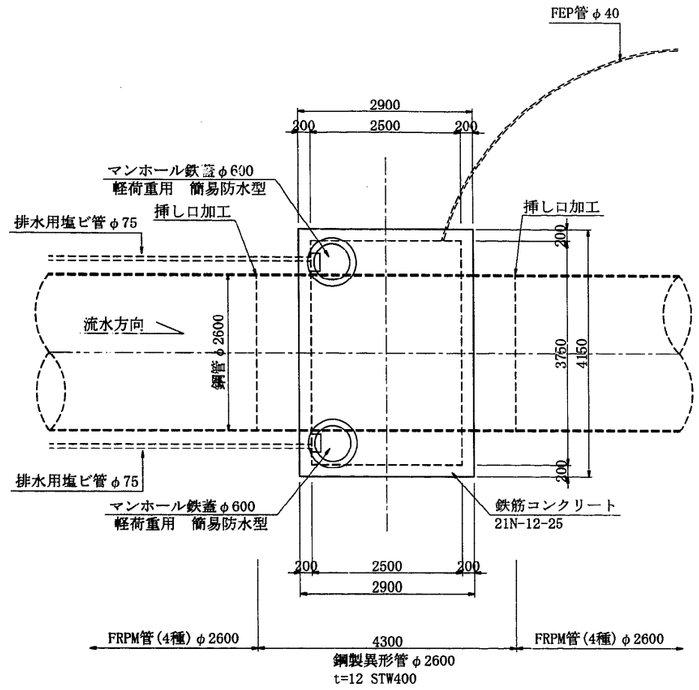

断面図 S=1:50

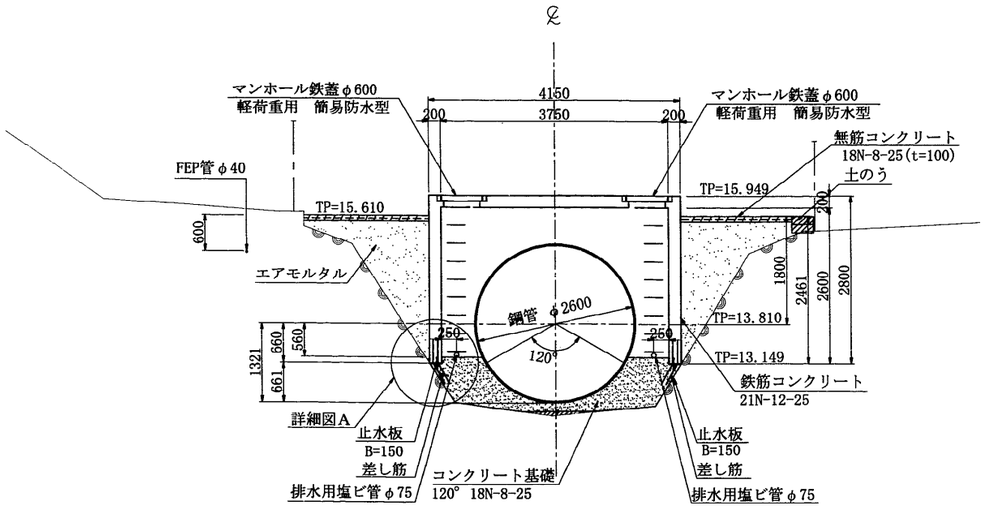

詳細図A S=1:20

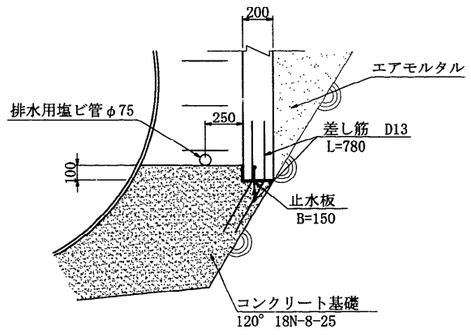

側面図 S=1:50

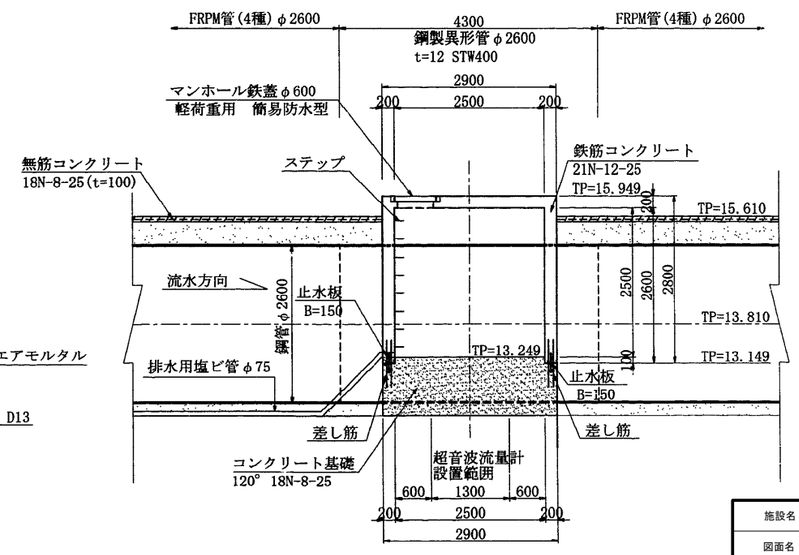

施設名	南部幹線用水路(0312100-1100-20)		
図面名	2号流量計室工		
作成年月	平成26年 3月		
縮尺	A1 図示	図面番号	8-208/310
作成者	関東農政局　両総農業水利事業所		

36号空気弁工

No. 3+9. 500

平 面 図 S=1:50

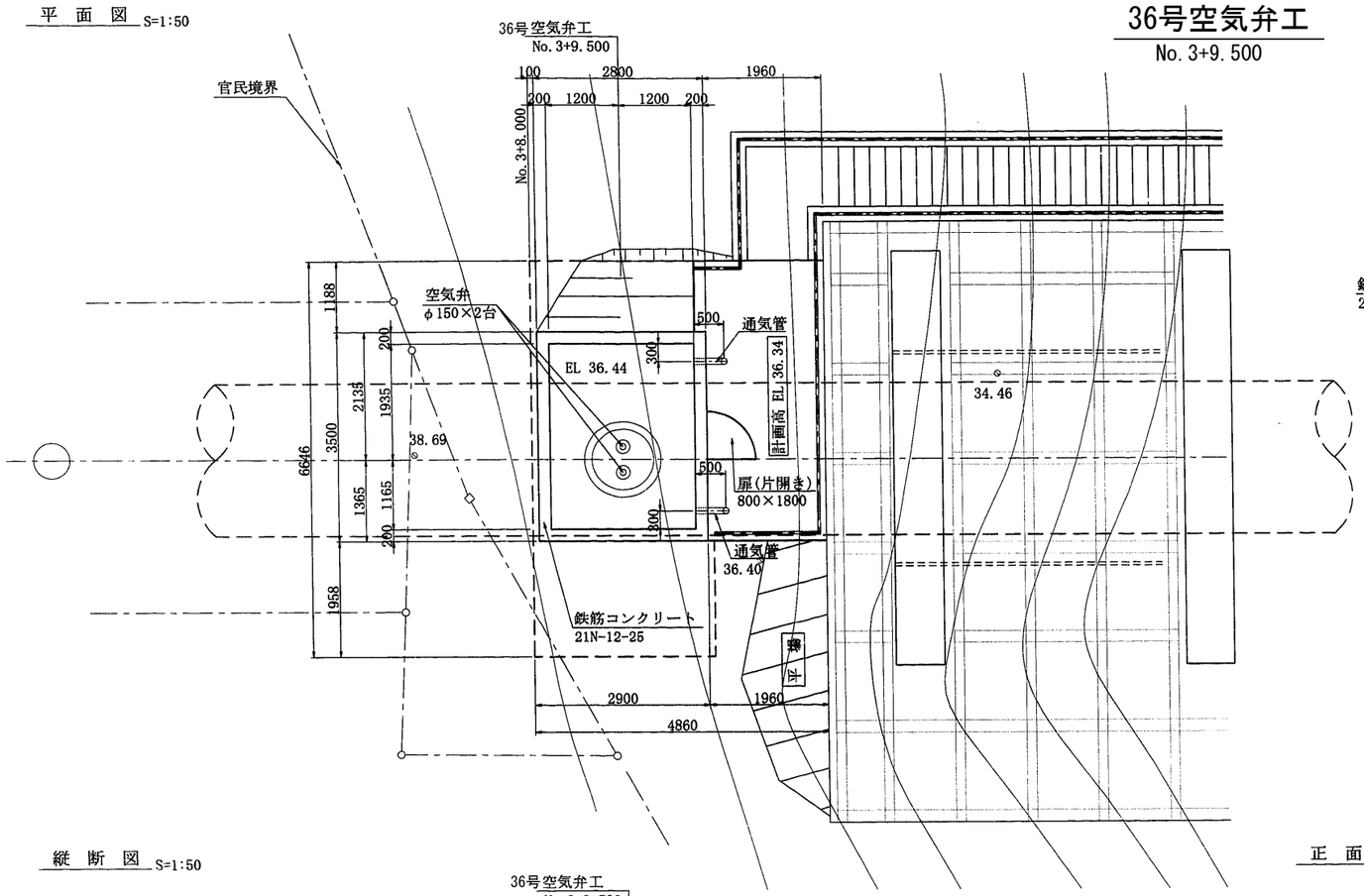

建 屋 正 面 図 S=1:50

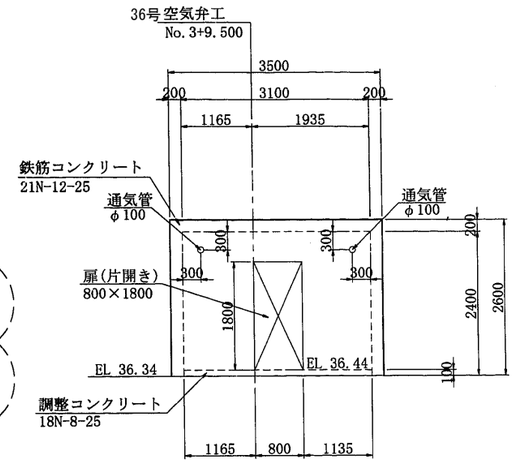

二次コンクリート平面図 S=1:50

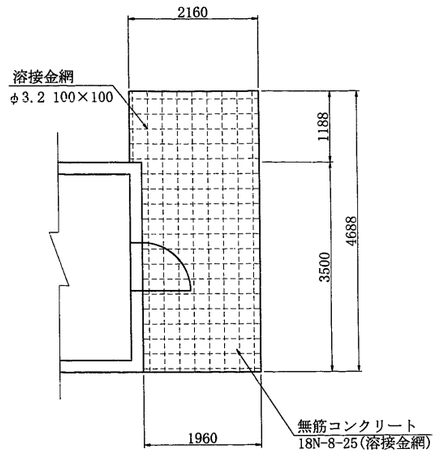

吊りフック詳細図 S=1:20

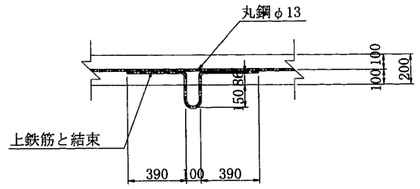

縦 断 図 S=1:50

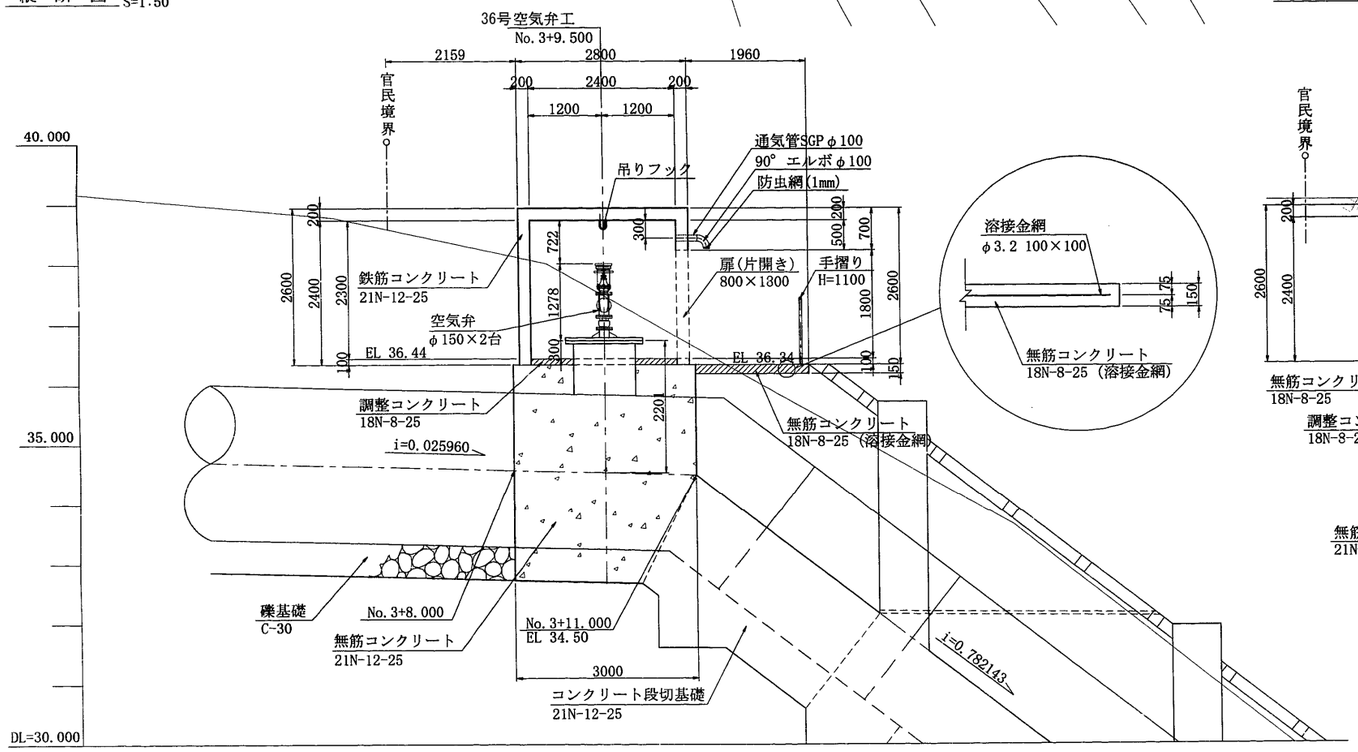

正 面 図 S=1:50

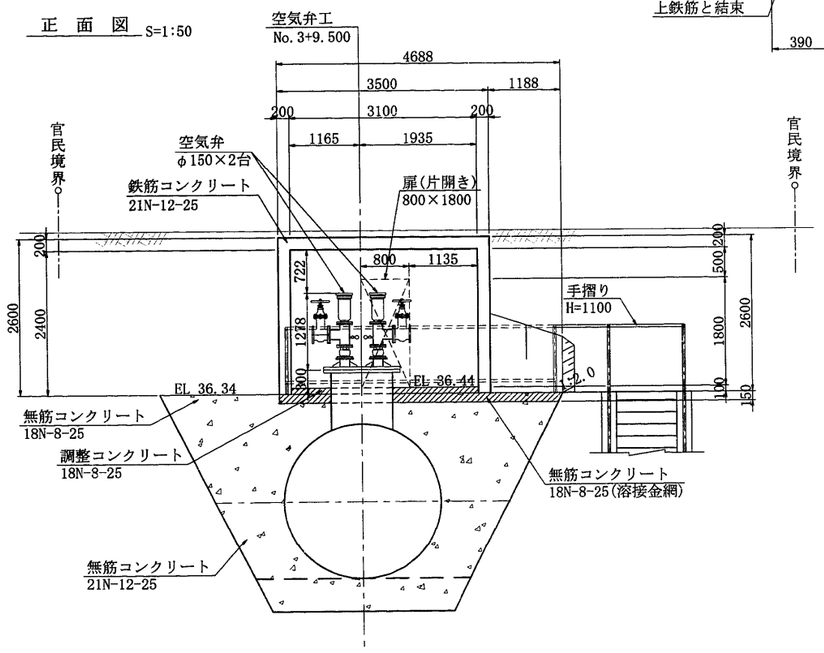

施設名	南部幹線用水路(0312100-1100-20)		
図面名	36号空気弁工		
作成年月	平成26年 3月		
縮尺	A1 図示	図面番号	8-209/310
作成者	関東農政局 両総農業水利事業所		

姫島分水工（1/2）

No. 3+39.926

位置図 S=1:100

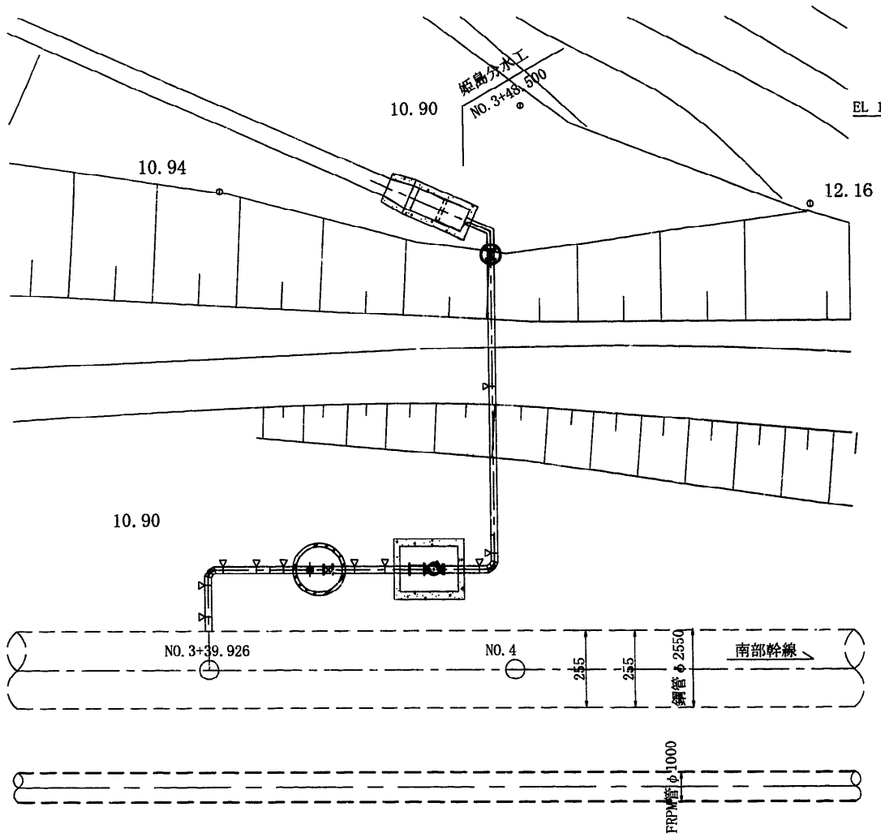

1 － 1 S=1:50

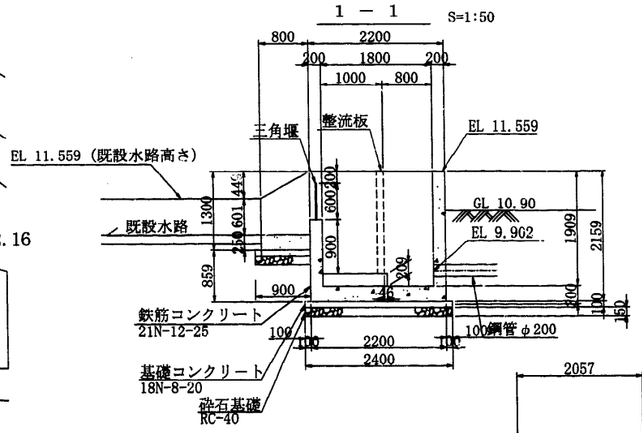

平面図 S=1:50

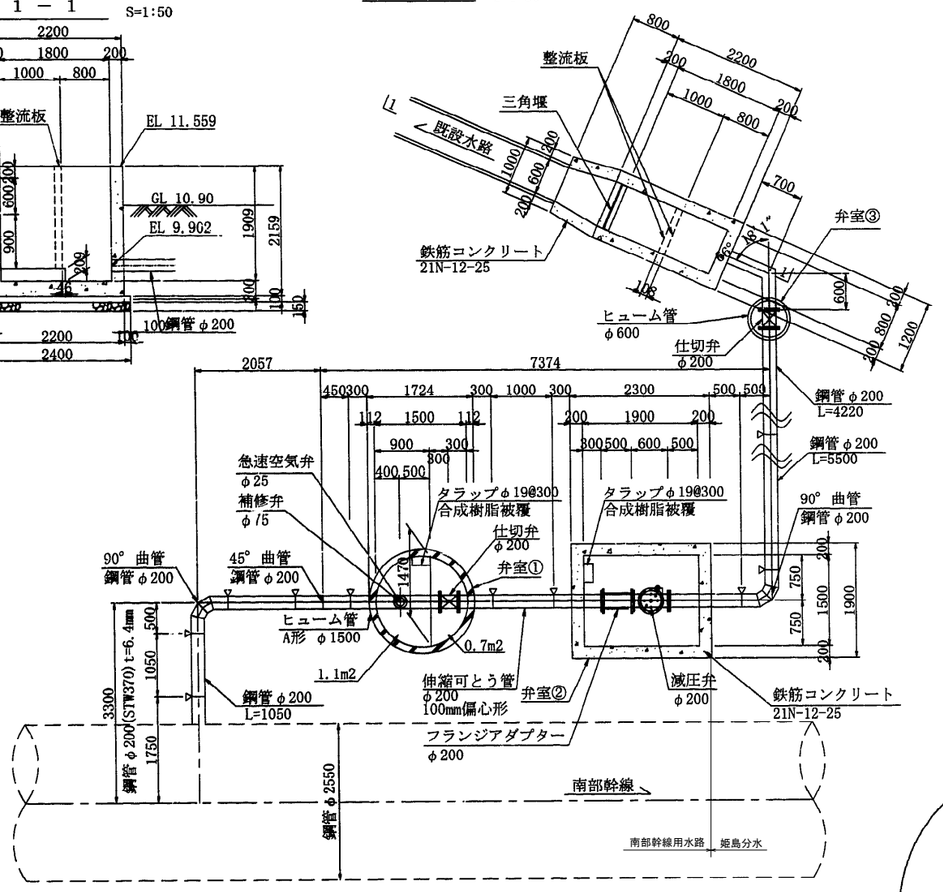

管体基礎工 S=1:20

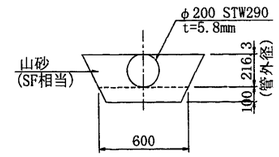

詳細図 S=1:20

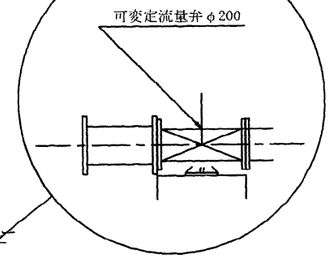

側面図 S=1:50

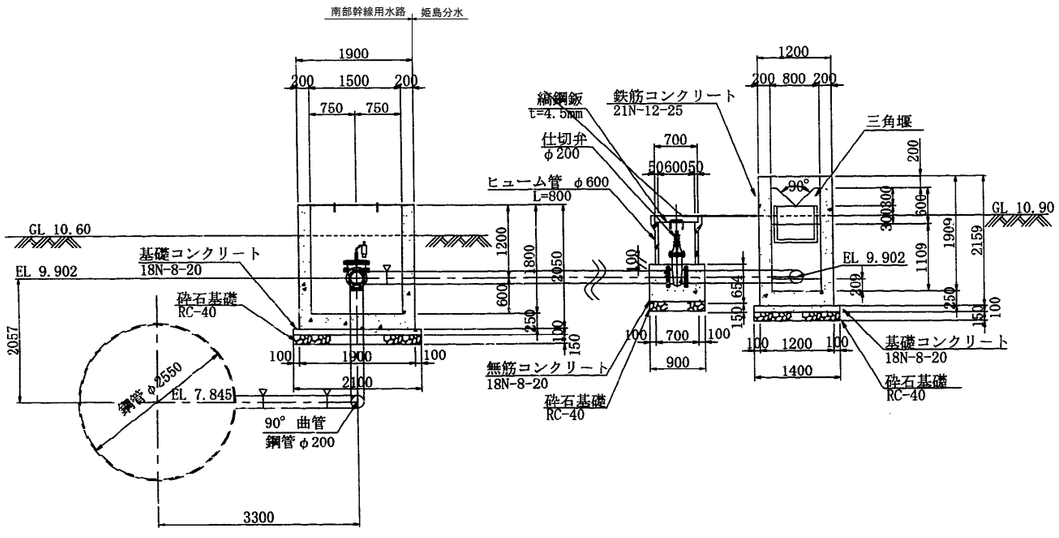

側面図 S=1:50

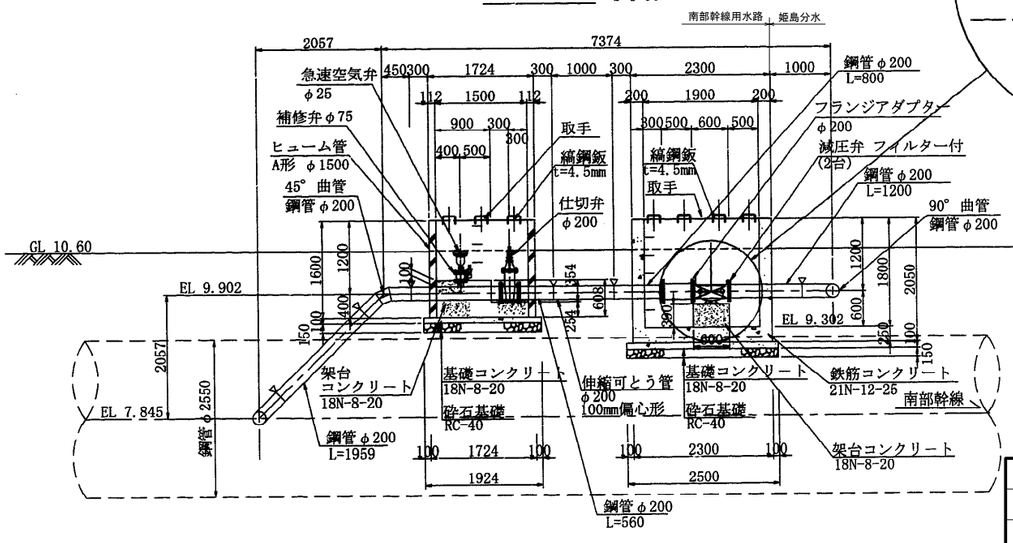

▽･･･溶接箇所

施設名	南部幹線用水路(0312100-1100-20)		
図面名	姫島第1分水工（1/2）		
作成年月	平成26年 3月		
縮尺	A1 図示	図面番号	8-210/310
作成者	関東農政局　両総農業水利事業所		

姫島分水工（2/2）

No. 3+39.926

堰板設置詳細図

S=1：10

正面図

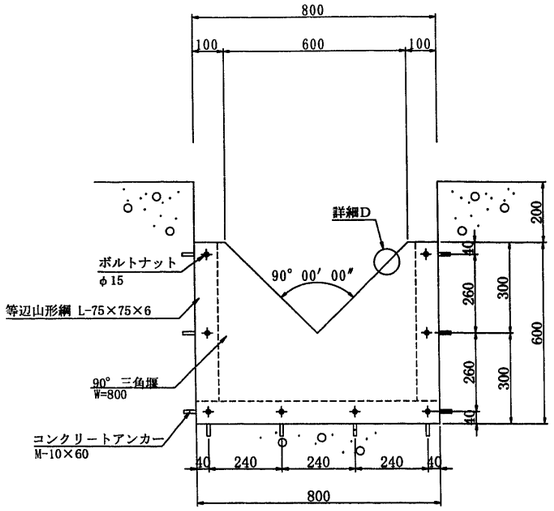

平面図

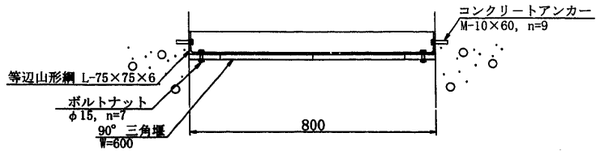

詳細D

刃状エッジ詳細図

縮尺なし

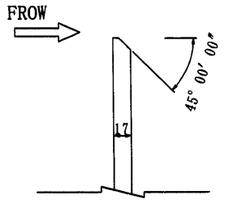

注）流れ側の席縁は鋭くし、
丸みをもってはならない。

縞鋼板蓋詳細図

S=1：25

弁室①

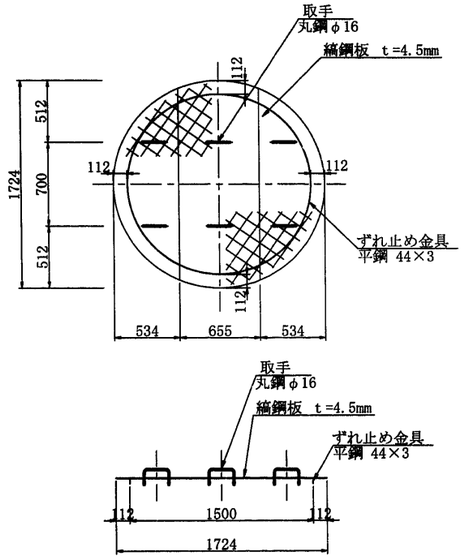

弁室②

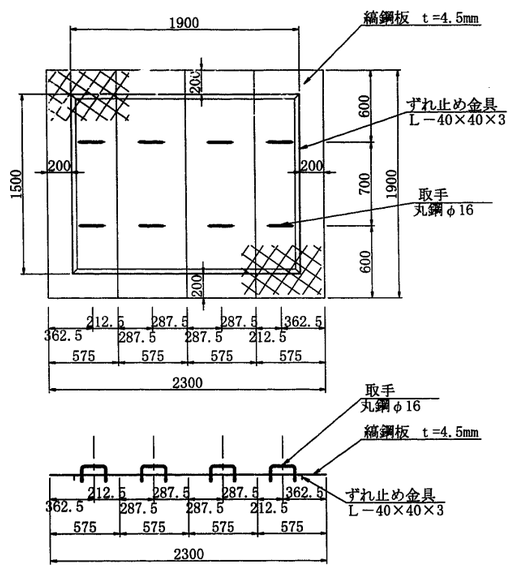

整流板設置詳細図

S=1：10

正面図

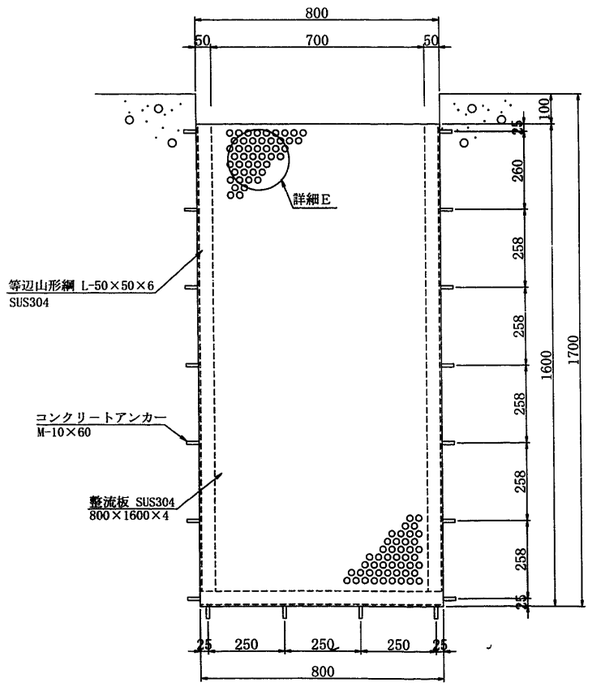

平面図

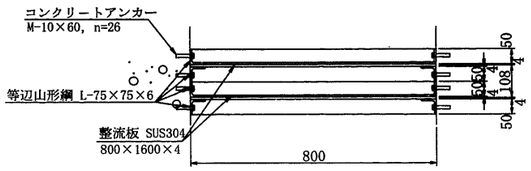

詳細E

S=1:2

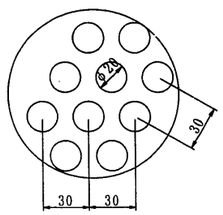

弁室③

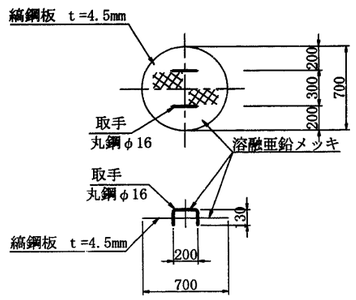

施設名	南部幹線用水路(0312100-1100-20)		
図面名	姫島第1分水工（2/2）		
作成年月	平成26年 3月		
縮尺	A1 図示	図面番号	8-211/310
作成者	関東農政局　両総農業水利事業所		

37号空気弁工

No. 4+35.000

位置図 S=1:200

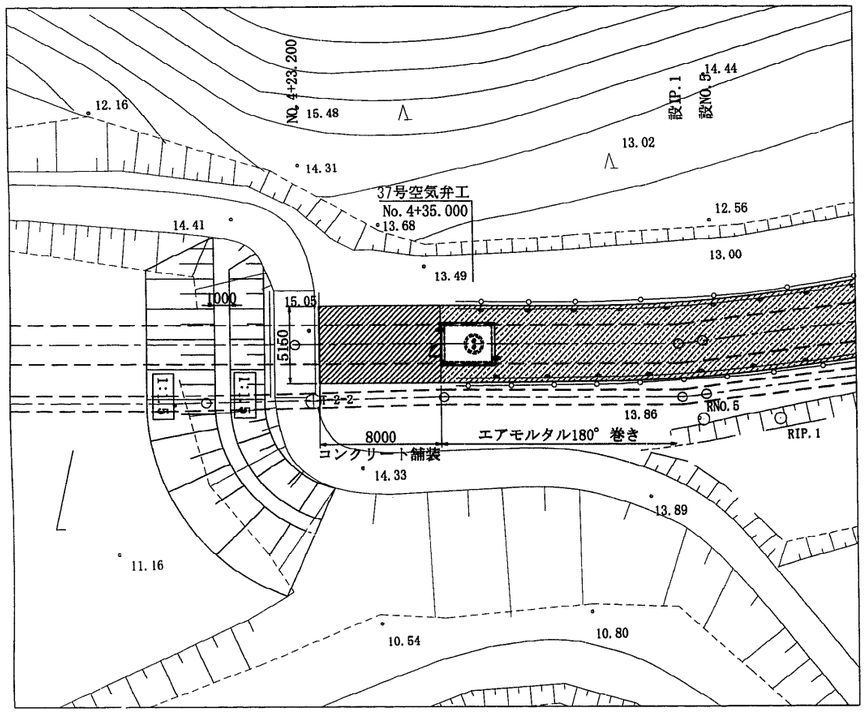

平面図 S=1:50

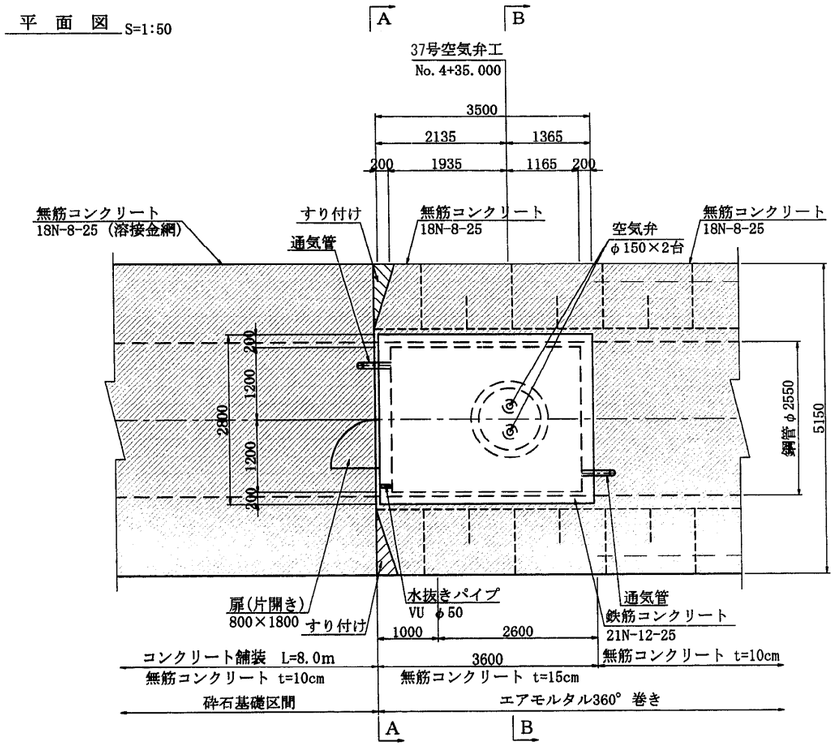

建屋正面図 S=1:50

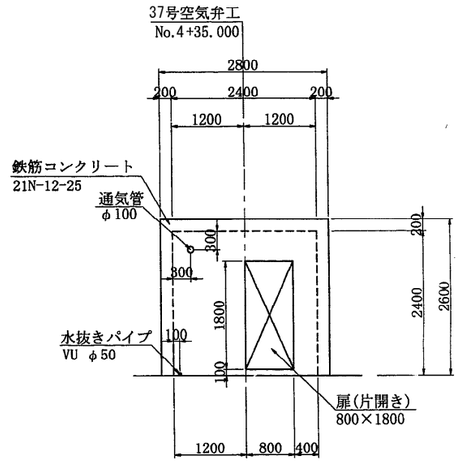

吊りフック詳細図 S=1:20

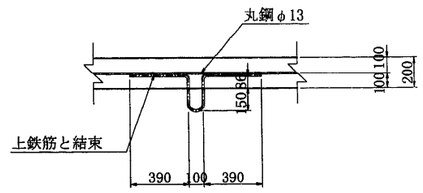

A － A S=1:50

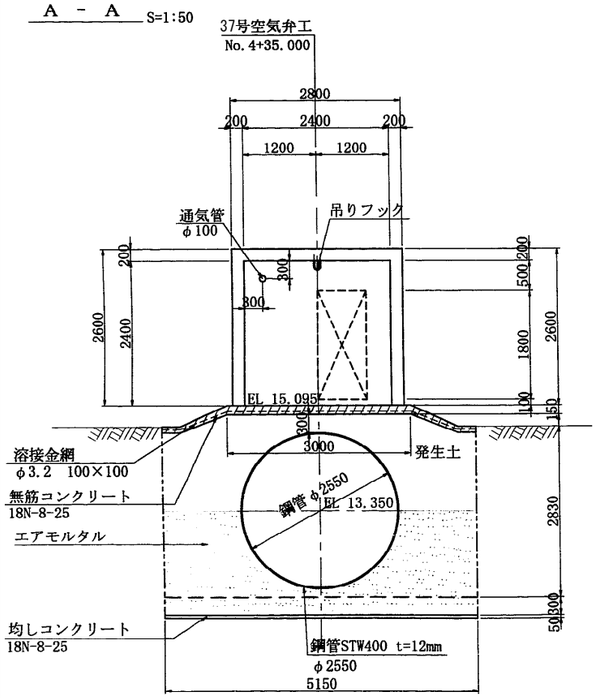

B － B S=1:50

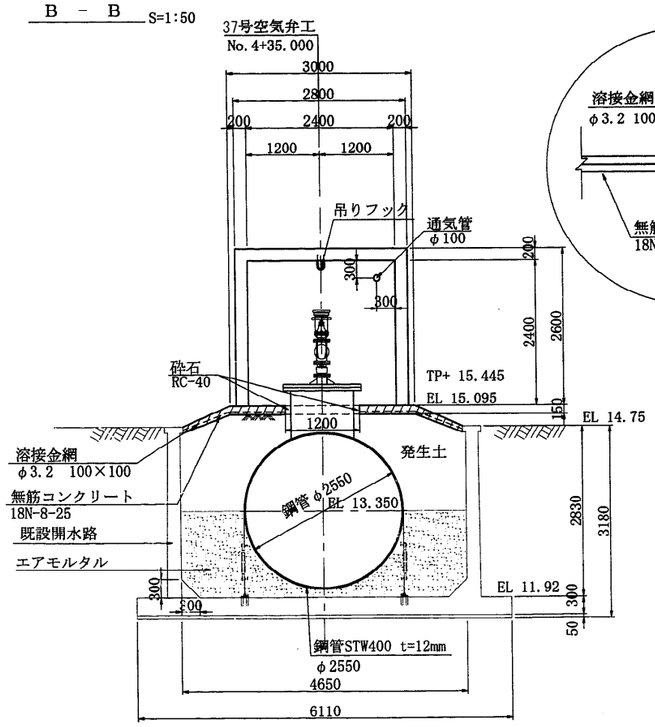

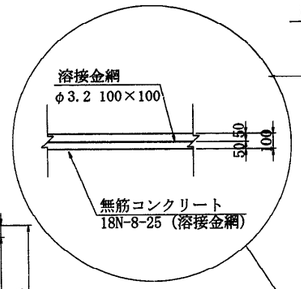

縦断図 S=1:50

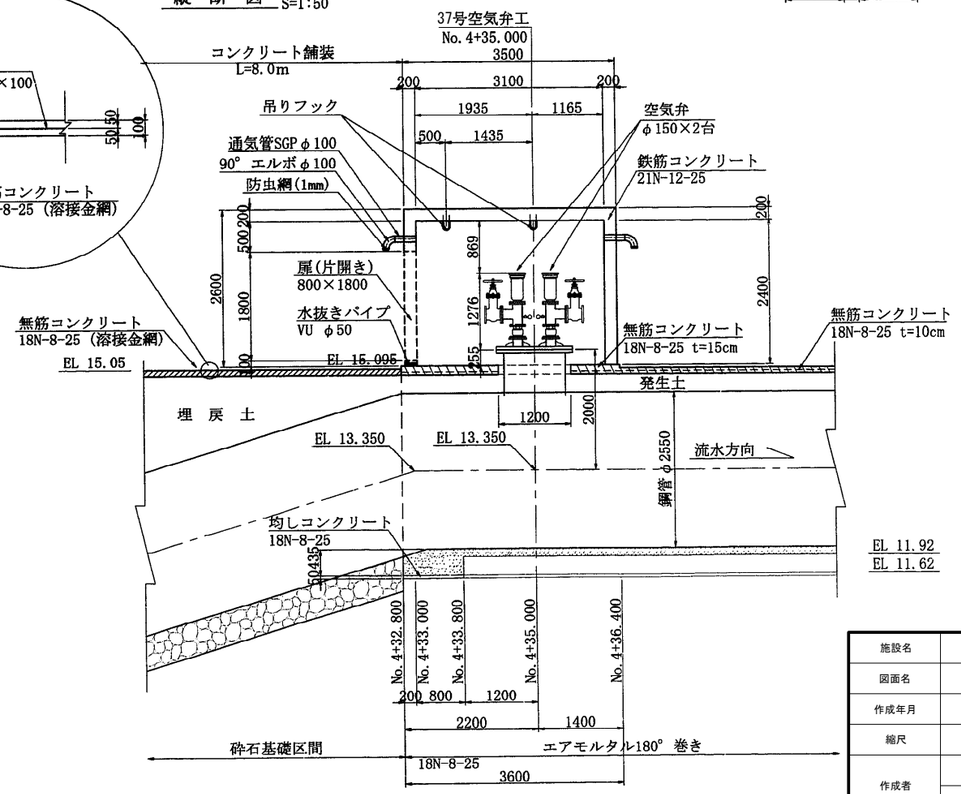

施設名	南部幹線用水路(0312100-1100-20)		
図面名	37号空気弁工		
作成年月	平成26年 3月		
縮尺	A1 図示	図面番号	8-212/310
作成者	関東農政局 両総農業水利事業所		

家之子第2分水工（1/2）

No. 7+3.230

位置図 S=1:100

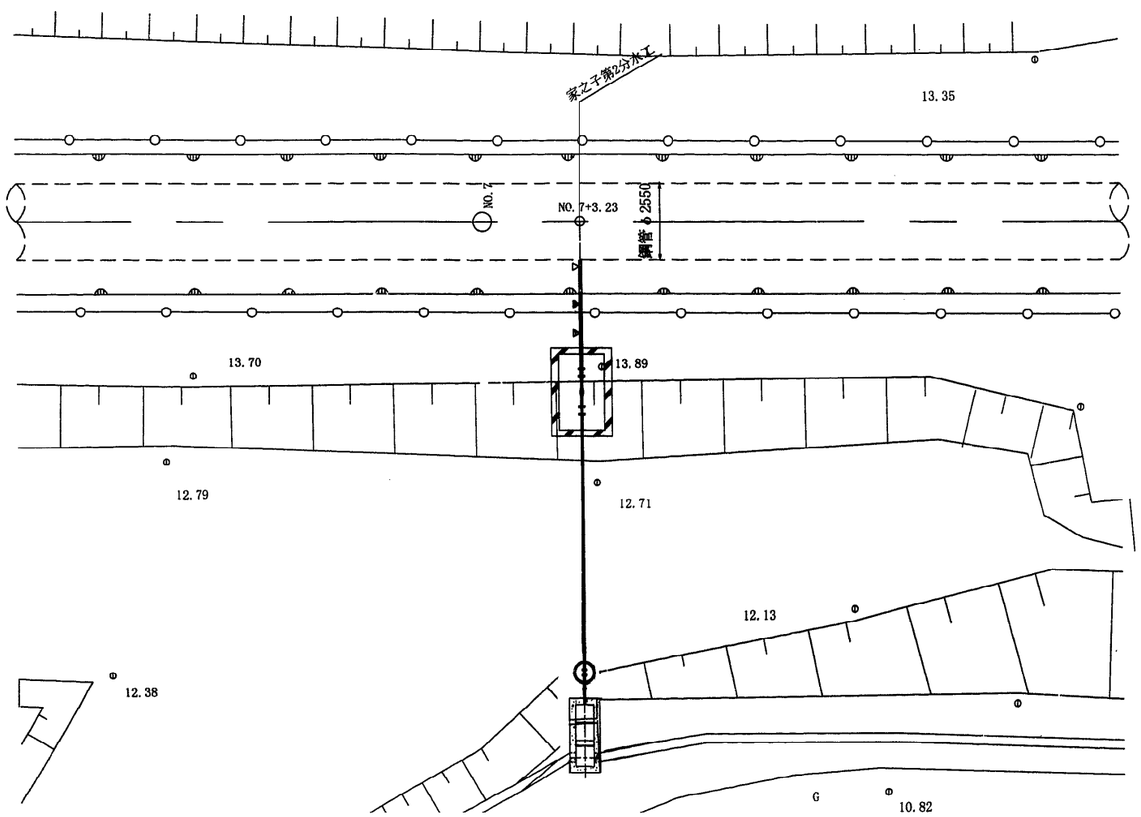

平面図 S=1:50

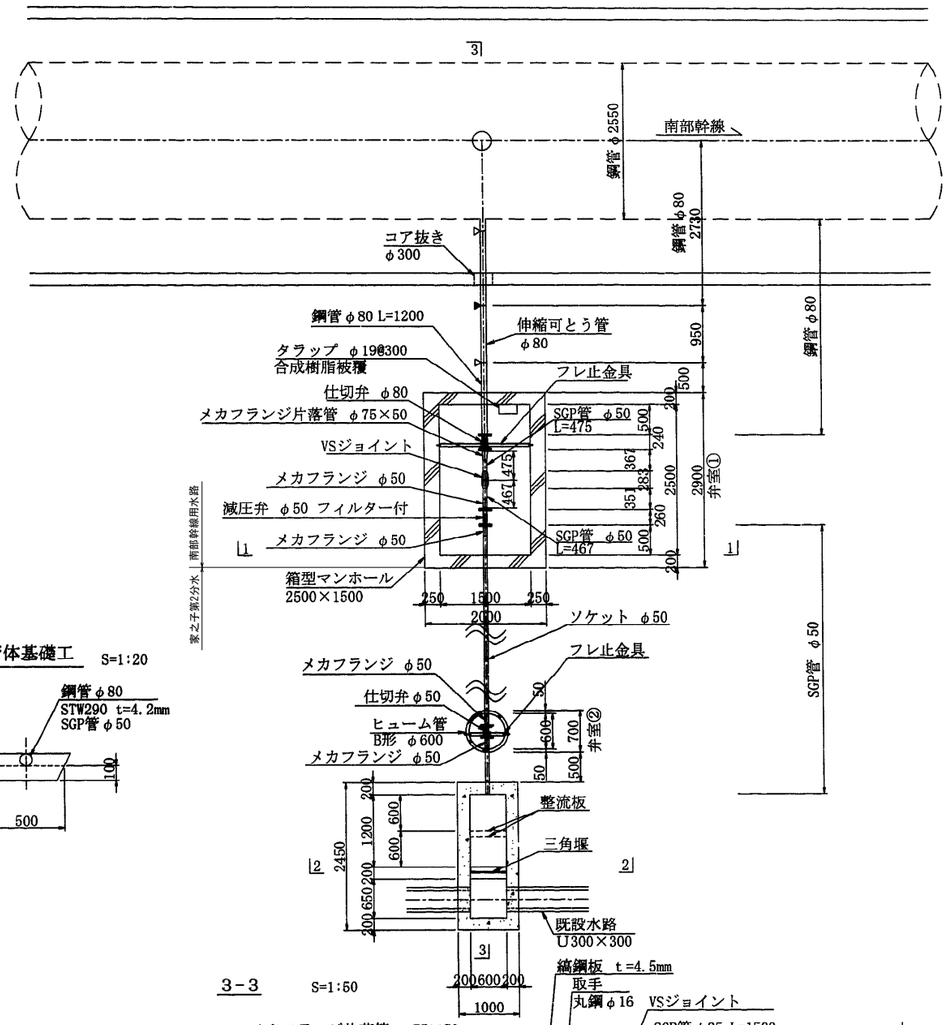

管体基礎工 S=1:20

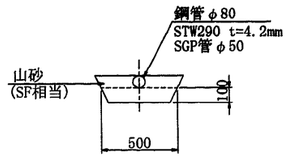

1－1 S=1:50

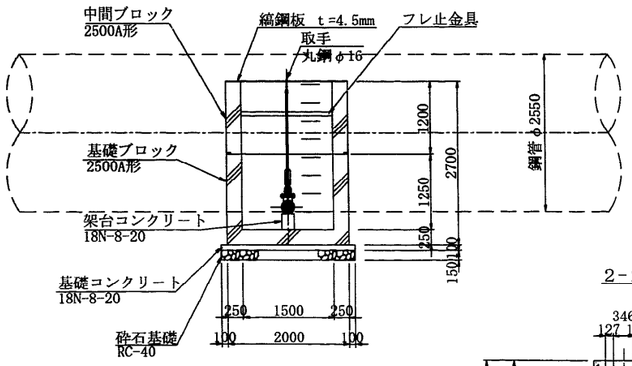

2－2 S=1:50

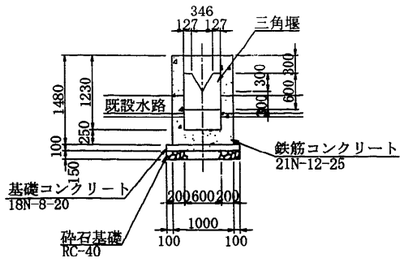

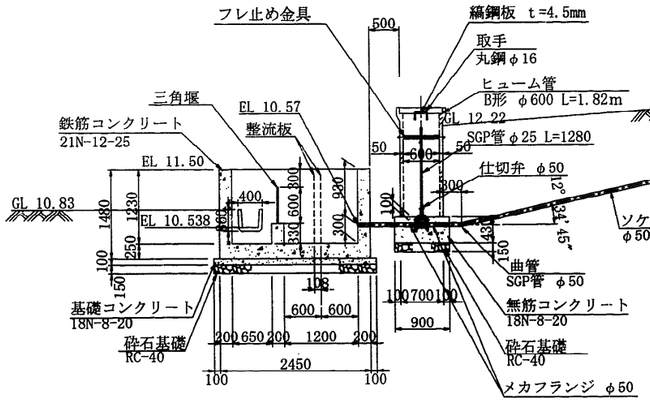

3－3 S=1:50

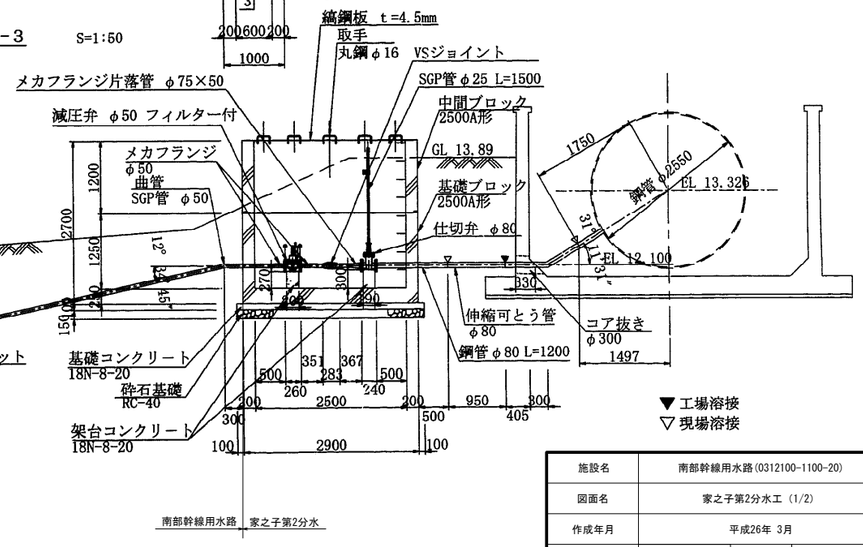

▼ 工場溶接
▽ 現場溶接

施設名	南部幹線用水路(0312100-1100-20)		
図面名	家之子第2分水工（1/2）		
作成年月	平成26年 3月		
縮尺	A1 図示	図面番号	8-213/310
作成者	関東農政局 両総農業水利事業所		

家之子第2分水工（2/2）

No. 7+3.230

堰板設置詳細図

S=1：10

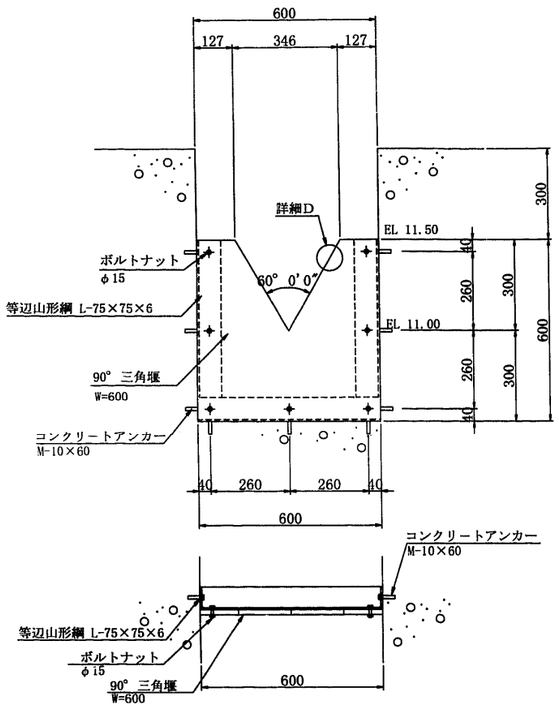

詳細D

刃状エッジ詳細図

縮尺なし

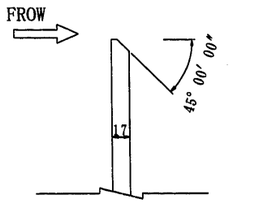

注）流れ側の席縁は鋭くし、
丸みをもってはならない。

縞鋼板蓋詳細図

S=1：25

弁室①

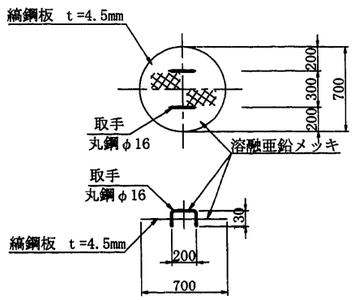

弁室②

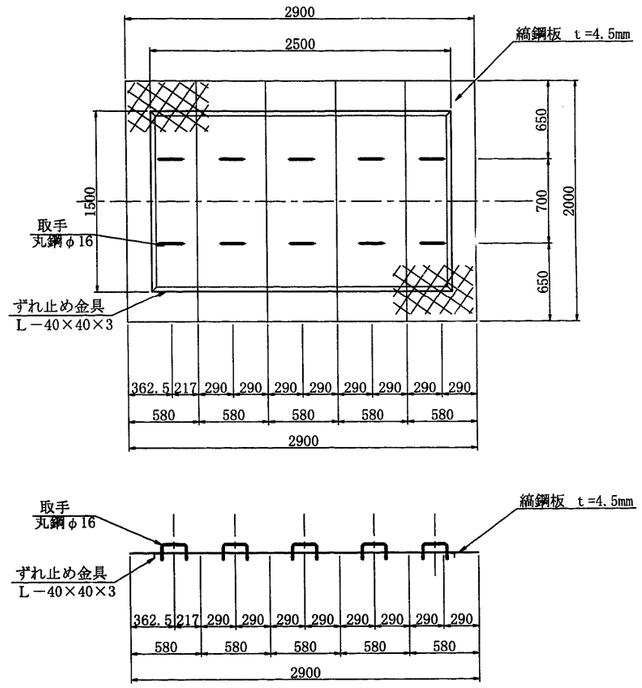

整流板設置詳細図

S=1：10

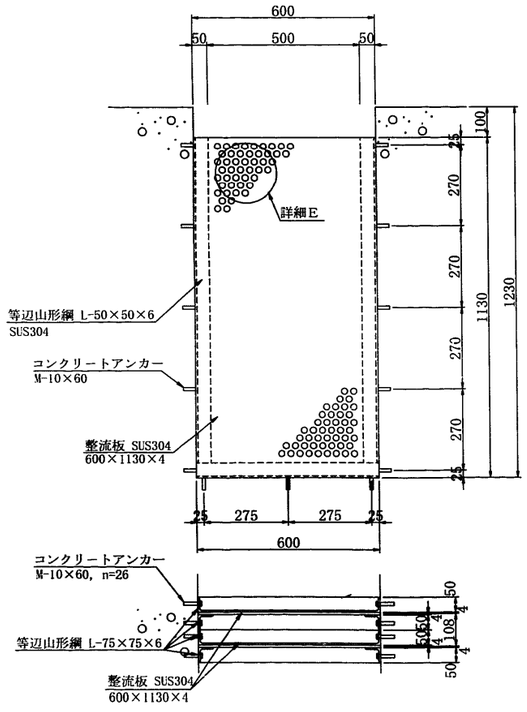

フレ止め金具詳細図

側面図 S=1：25

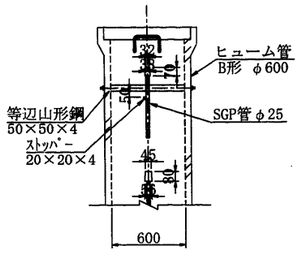

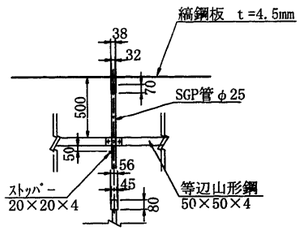

A部詳細図 S=1:5

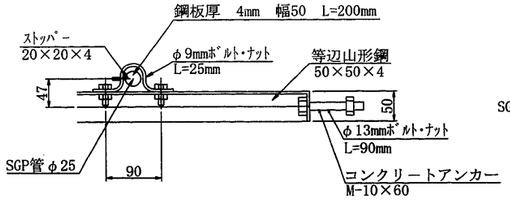

詳細E

S=1:2

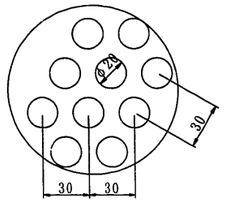

管割図

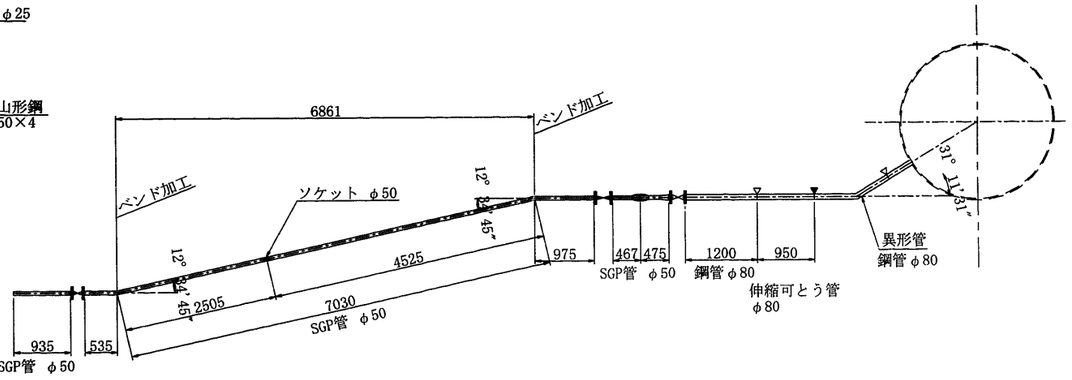

施設名	南部幹線用水路(0312100-1100-20)		
図面名	家之子第2分水工（2/2）		
作成年月	平成26年 3月		
縮尺	A1 図示	図面番号	8-214/310
作成者	関東農政局 両総農業水利事業所		

38号空気弁工

No. 8+29.174

位置図 S=1:200

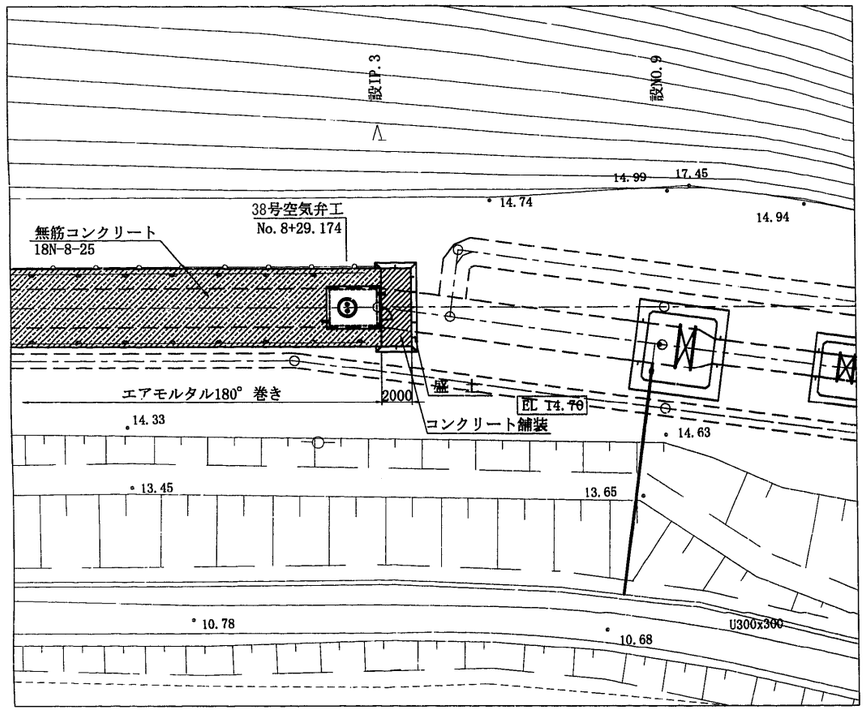

平面図 S=1:50

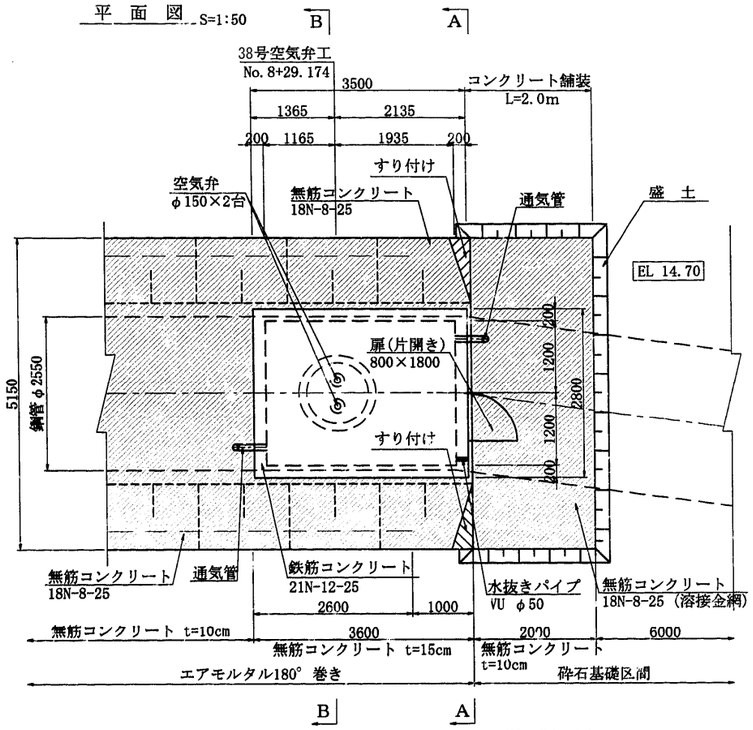

建屋正面図 S=1:50

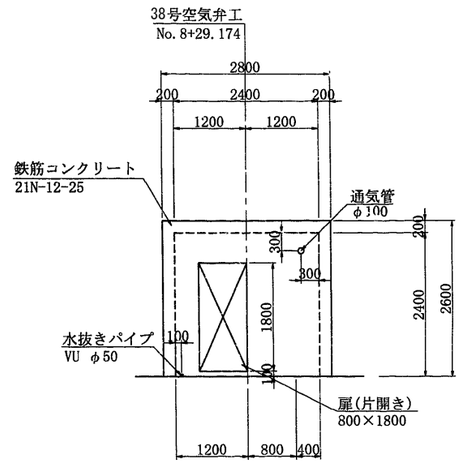

吊りフック詳細図 S=1:20

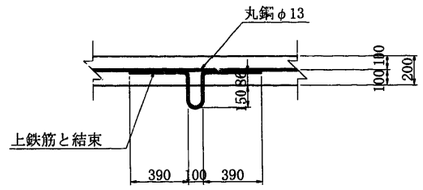

A － A S=1:50

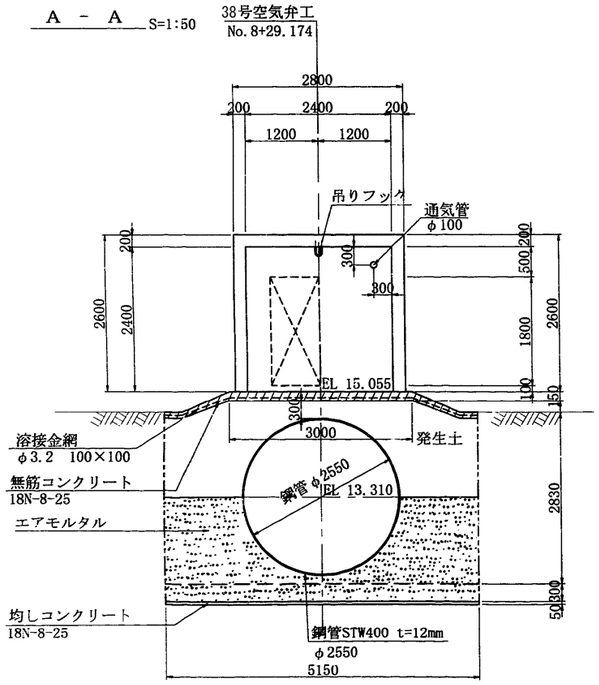

B － B S=1:50

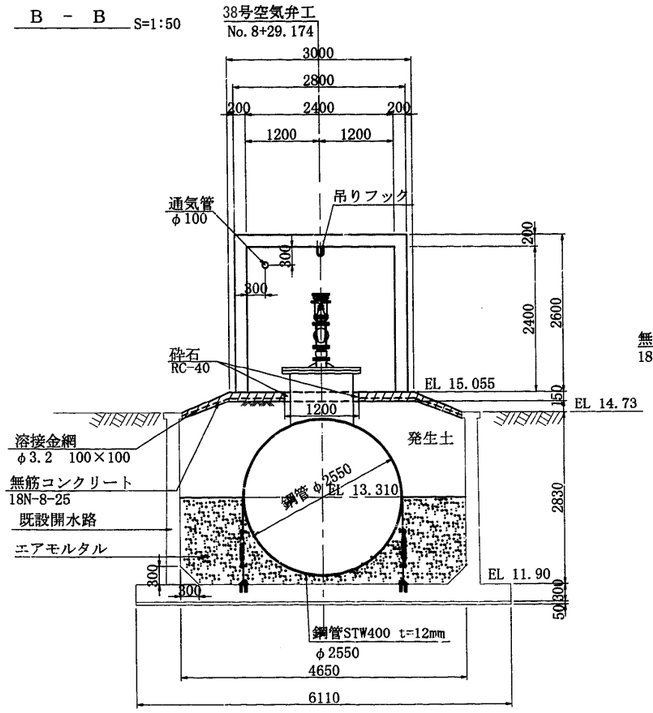

縦断図 S=1:50

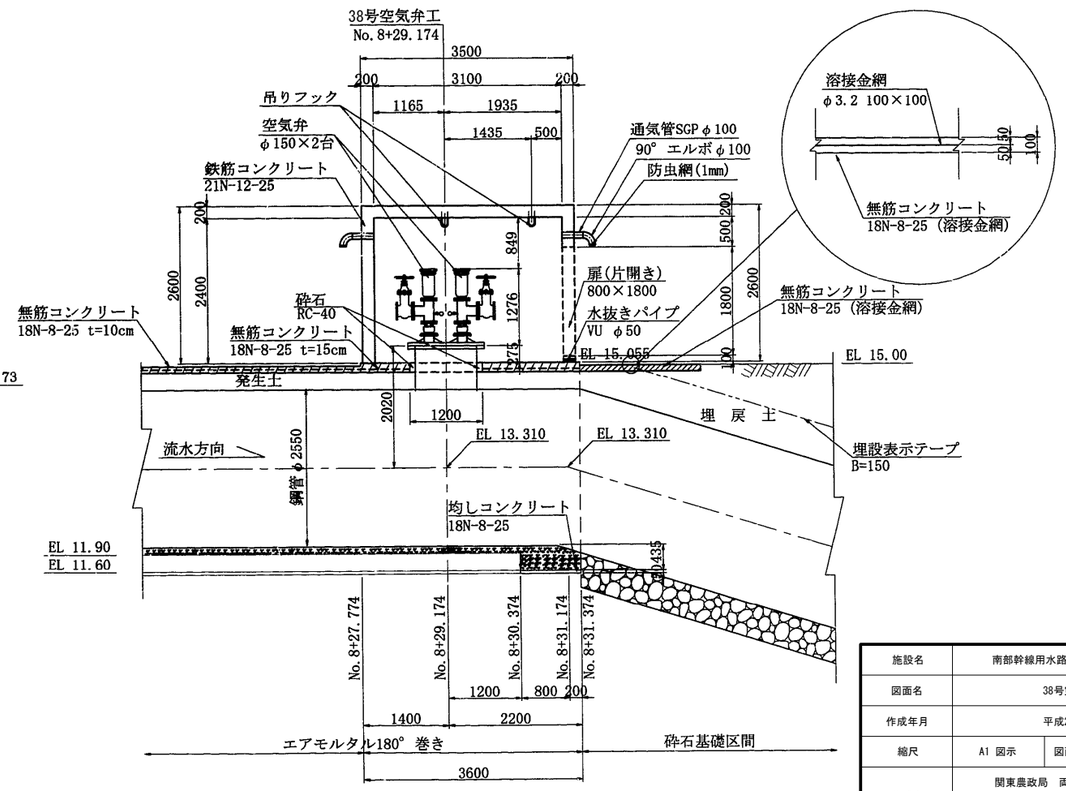

施設名	南部幹線用水路(0312100-1100-20)		
図面名	38号空気弁工		
作成年月	平成26年 3月		
縮尺	A1 図示	図面番号	8-215/310
作成者	関東農政局　両総農業水利事業所		

減圧工一般図 S=1：100

平　面　図 S=1:100

東部幹線分水工　　1号減圧工　　2号減圧工

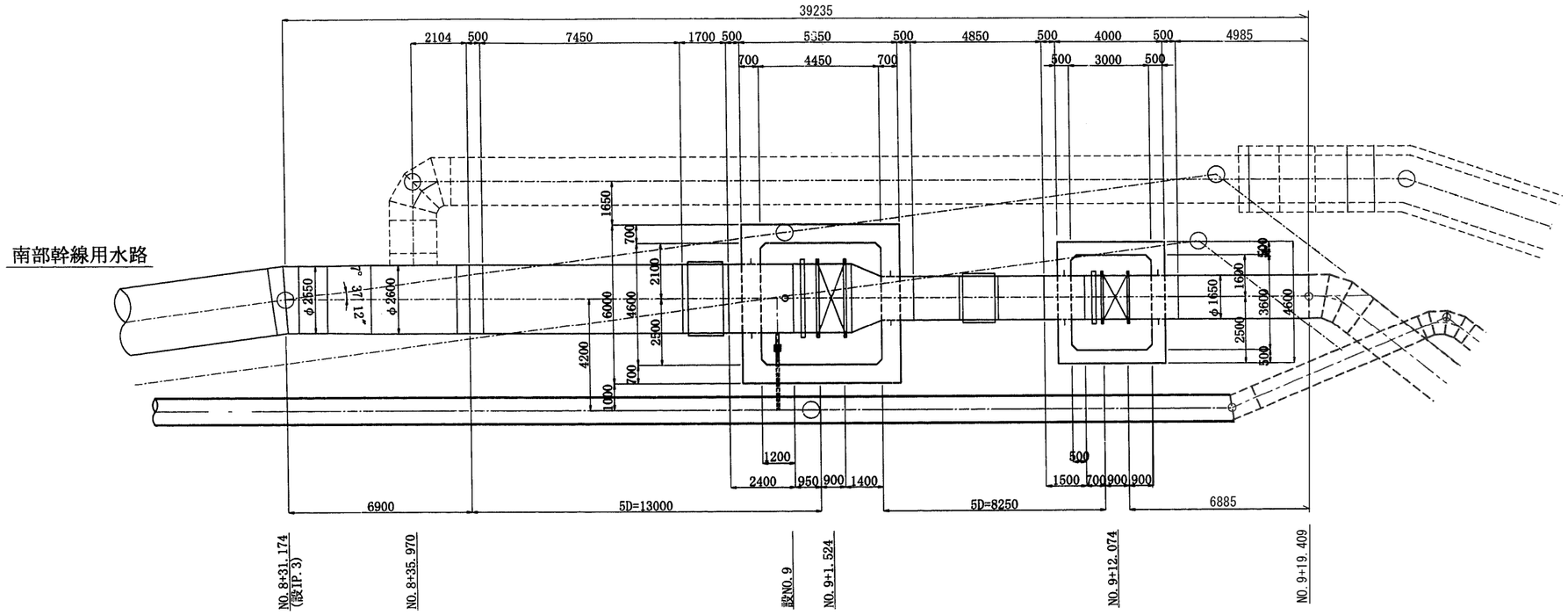

縦　断　図 S=1:100

東部幹線分水工　　1号減圧工　　2号減圧工

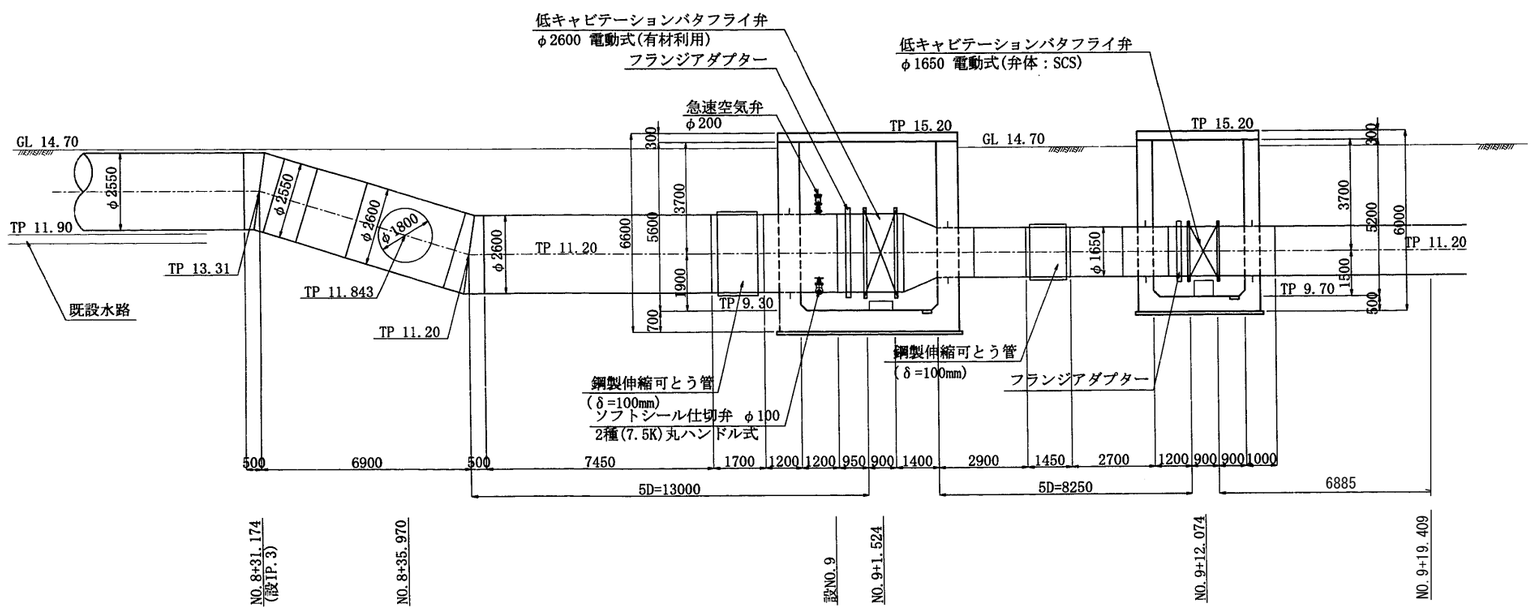

施設名	南部幹線用水路(0312100-1100-20)		
図面名	減圧工一般図		
作成年月	平成26年 3月		
縮尺	A1 1:100 A2 1:141	図面番号	8-216/310
作成者	関東農政局　両総農業水利事業所		

1号減圧工・39号空気弁工（1/2）

No. 9+1.5244

平面図 S=1:50

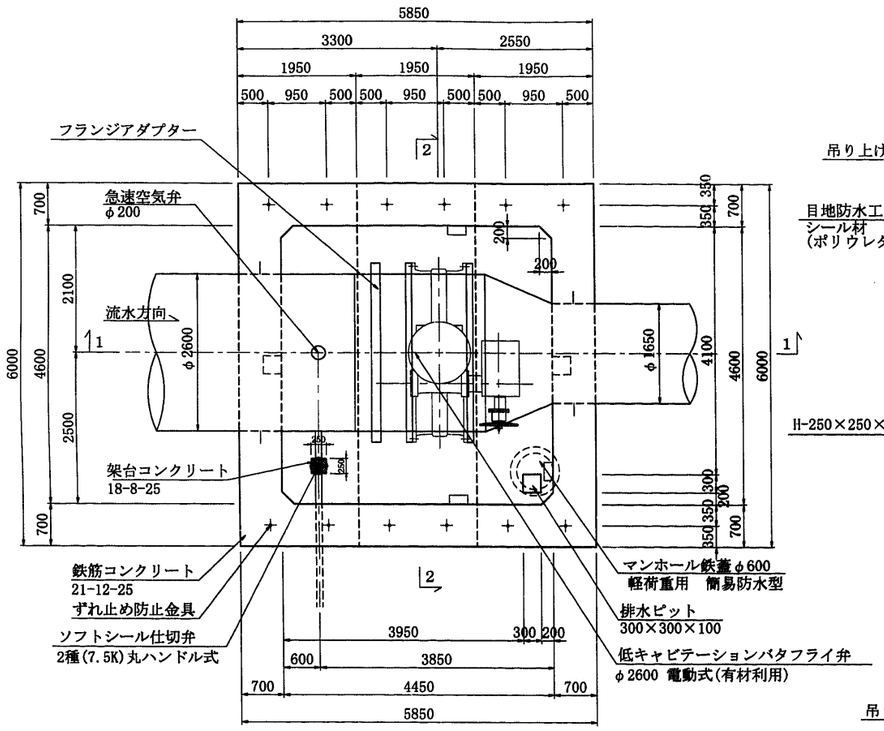

床版平面図 S=1:50

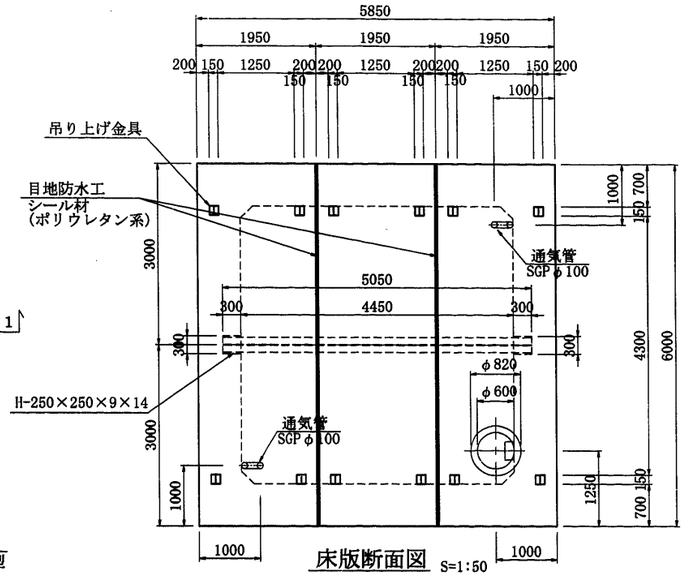

床版断面図 S=1:50

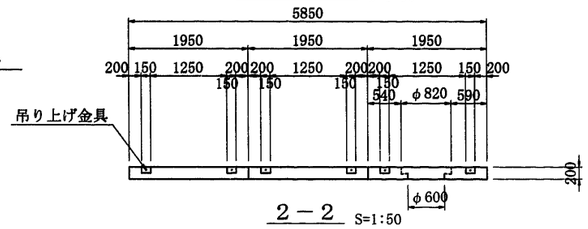

1－1 S=1:50

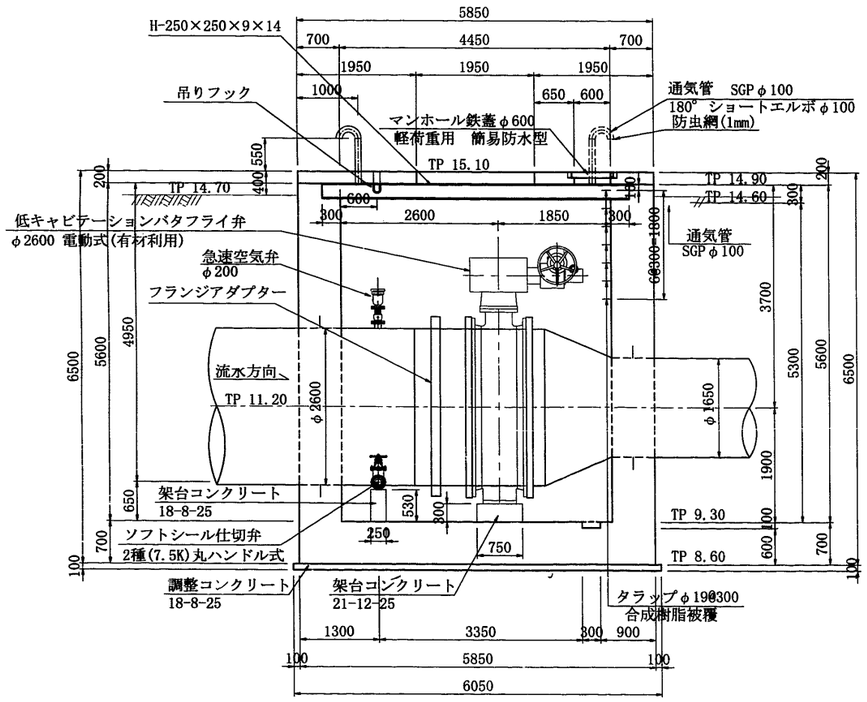

2－2 S=1:50

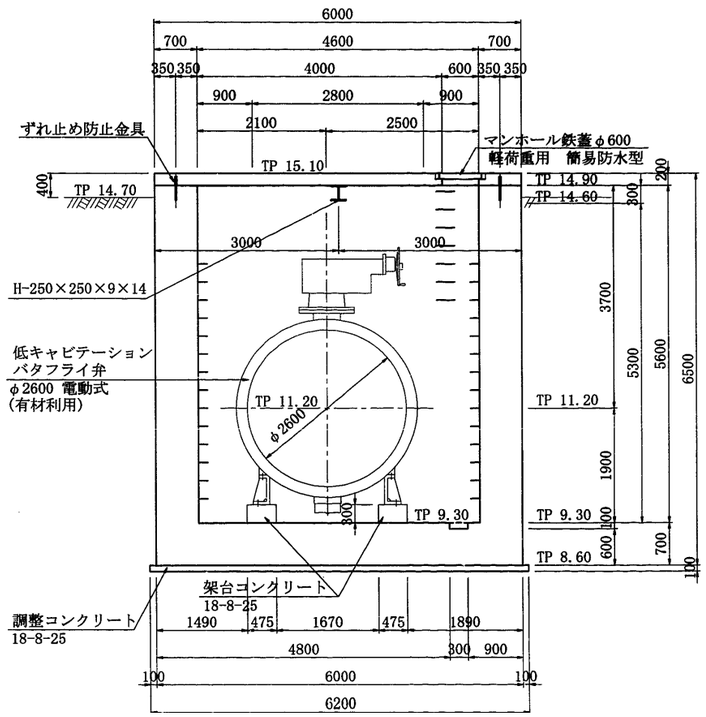

ずれ止め工詳細図 S=1:20

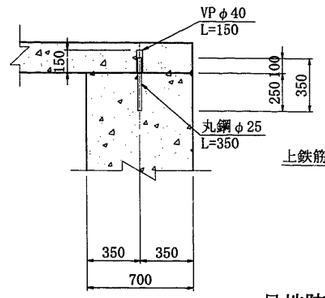

吊りフック詳細図 S=1:20

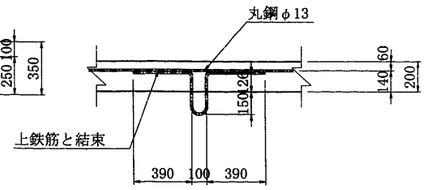

目地防水工詳細図 S=1:20

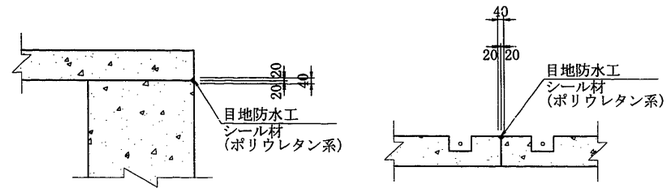

水抜工詳細図 S=1:20

平面図

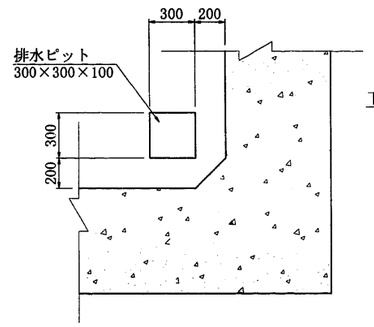

断面図

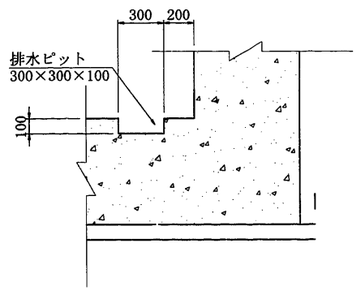

吊り上げ金具詳細図 S=1:20

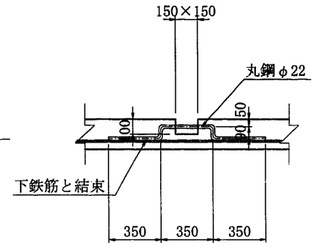

タラップ詳細図 S=1:20

平面図

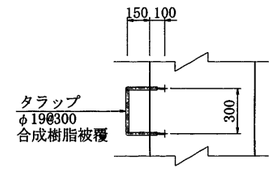

断面図

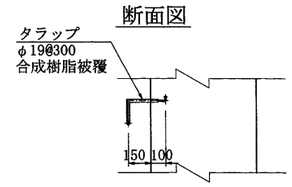

施設名	南部幹線用水路(0312100-1100-20)		
図面名	1号減圧工・39号空気弁工（1/2）		
作成年月	平成26年 3月		
縮尺	A1 図示	図面番号	8-217/310
作成者	関東農政局　両総農業水利事業所		

1号減圧工・39号空気弁工 (2/2)

No. 9+1.5244

渡り梯子詳細図 S=1:30

側面図

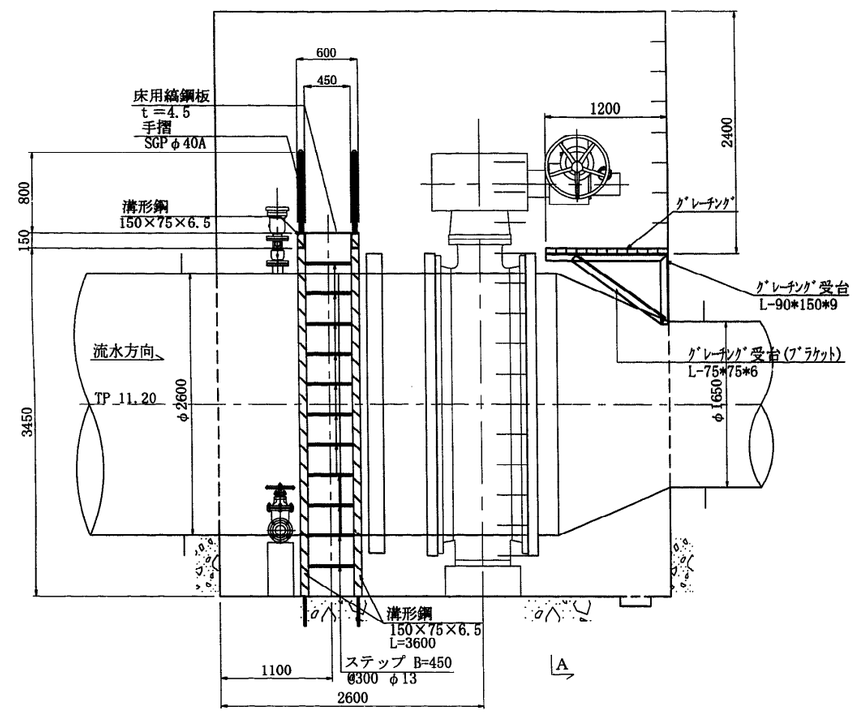

断面図

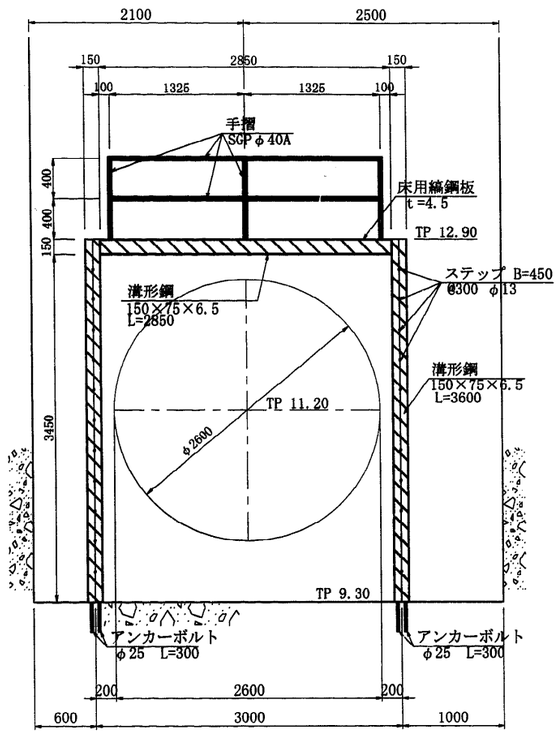

A－A

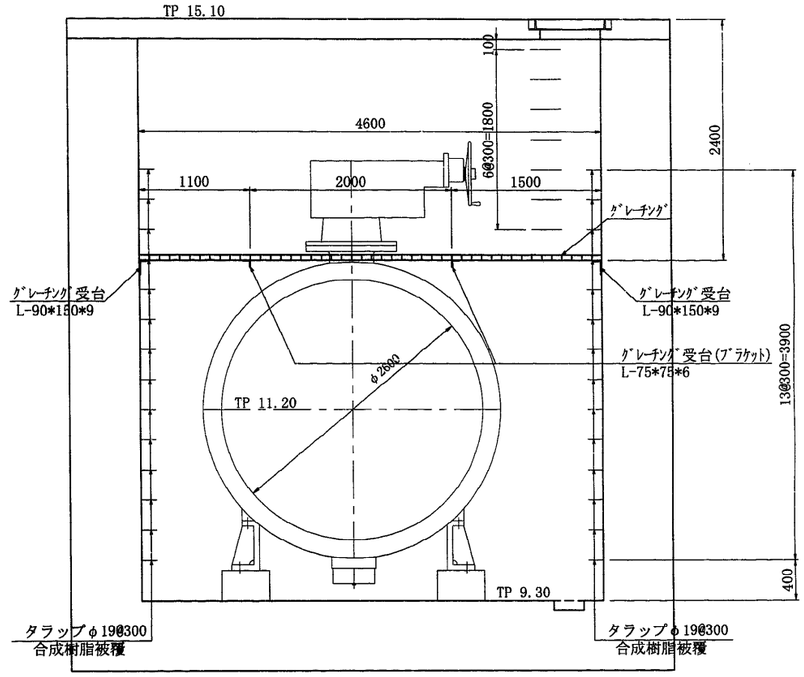

ブラケット S=1:10

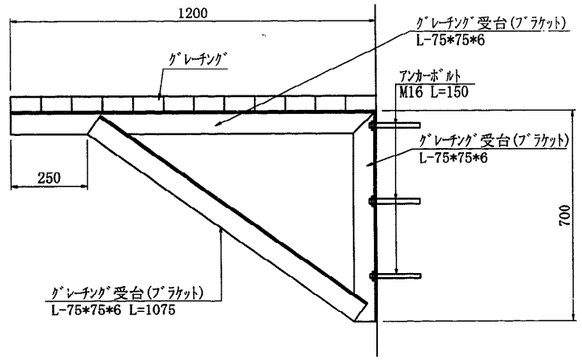

グレーチング受台 S=1:10

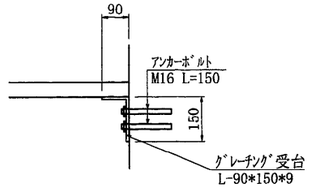

平面図

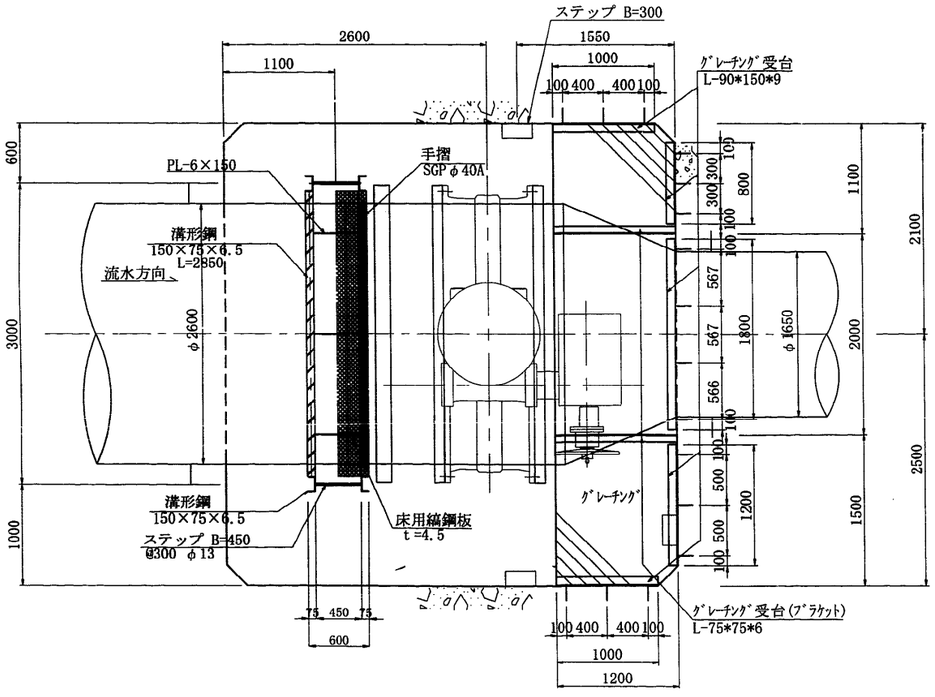

アンカー取付詳細図 S=1:10

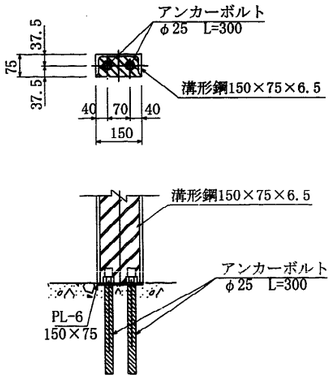

施設名	南部幹線用水路(0312100-1100-20)		
図面名	1号減圧工・39号空気弁工 (2/2)		
作成年月	平成26年 3月		
縮尺	A1 図示	図面番号	8-218/310
作成者	関東農政局 両総農業水利事業所		

9号排泥工

位置図 S= 1:500

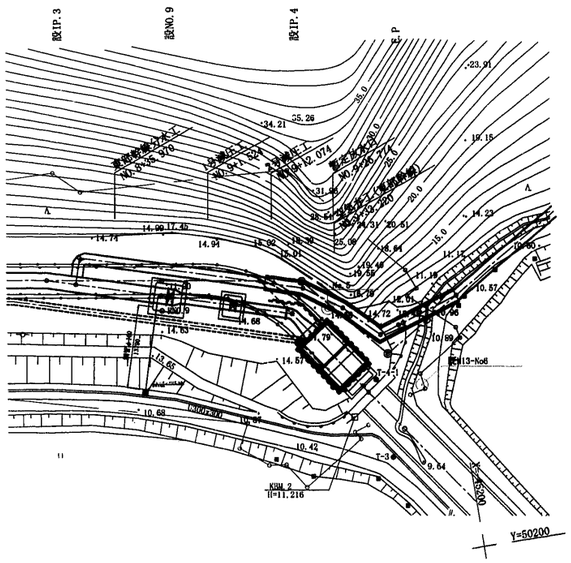

平面図 S=1:100

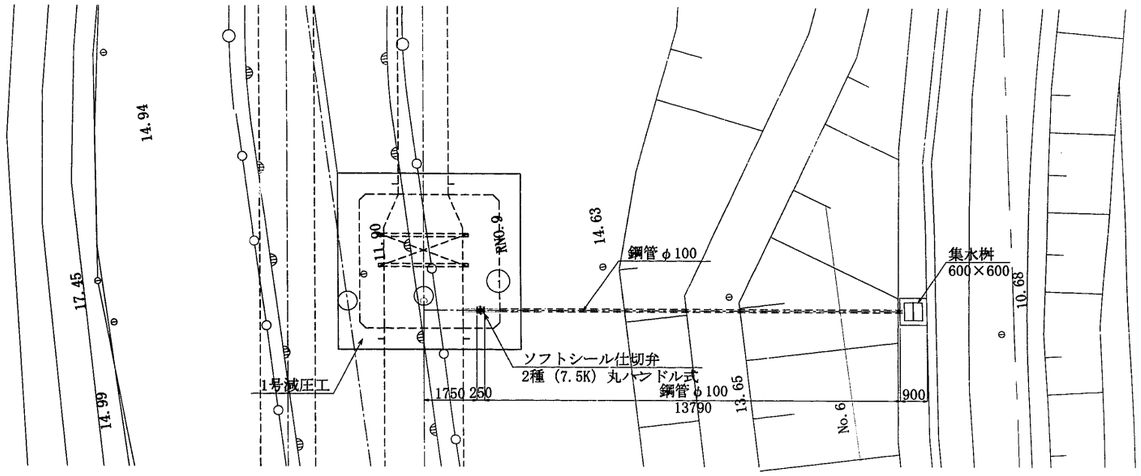

集水桝構造図 S=1:10

平面図

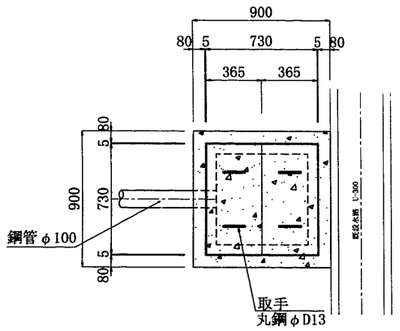

断面図

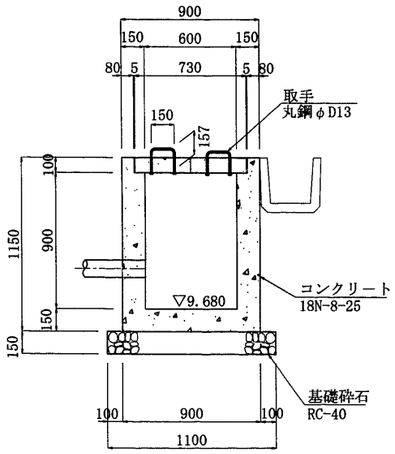

側面図 S=1:100

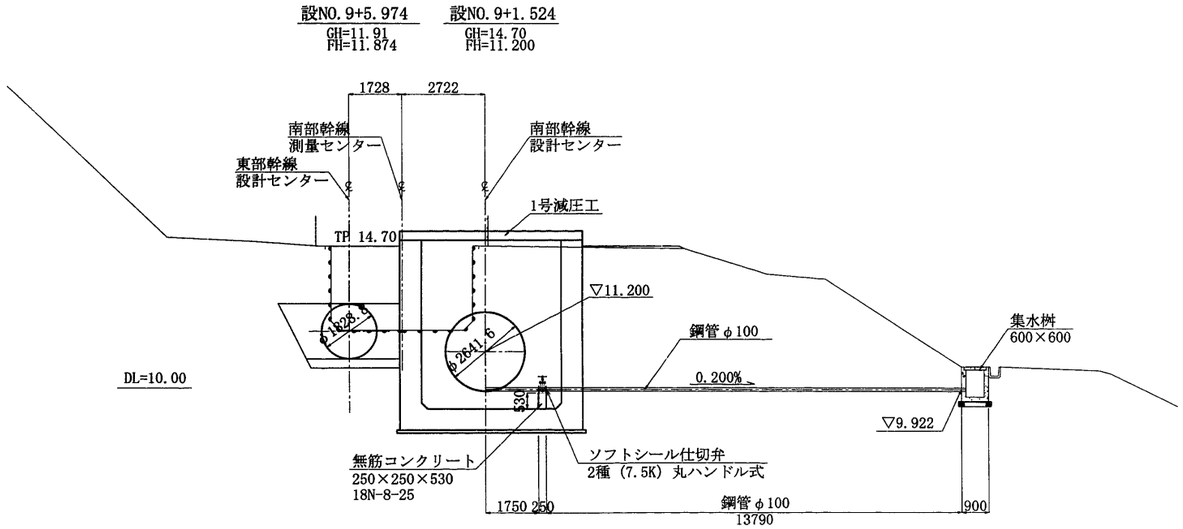

施設名	南部幹線用水路(0312100-1100-20)		
図面名	9号排泥工		
作成年月	平成26年 3月		
縮尺	A1 図示	図面番号	8-219/310
作成者	関東農政局　両総農業水利事業所		

2号減圧工・40号空気弁工（1/2）

No. 9+12.074

平面図 S=1:50

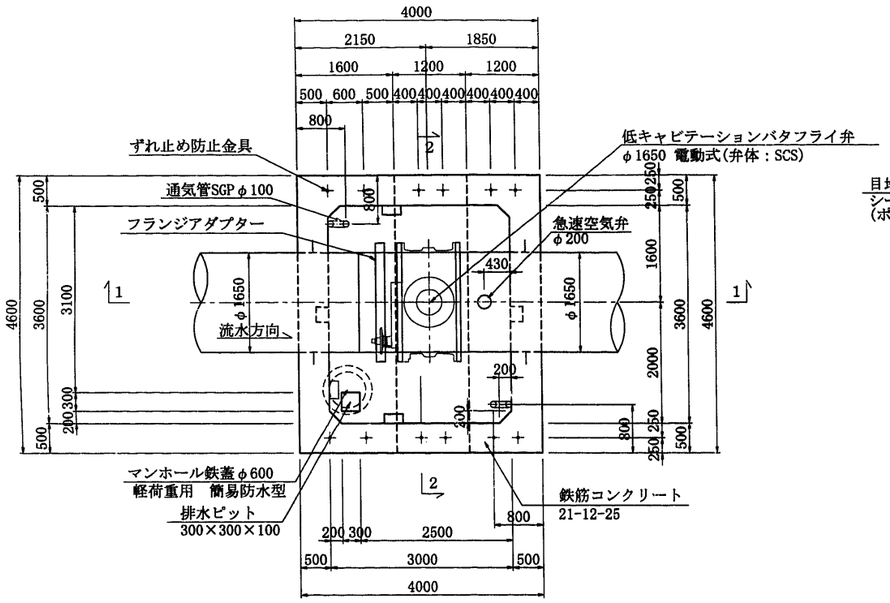

床版平面図 S=1:50

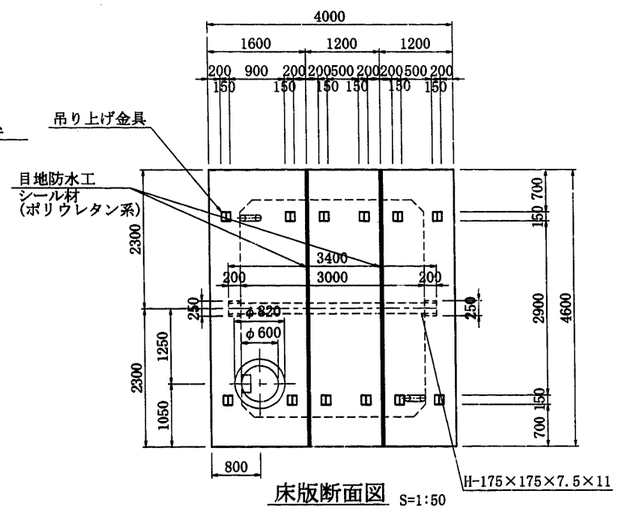

床版断面図 S=1:50

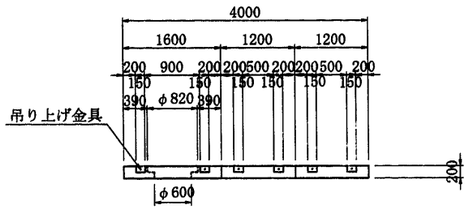

1－1 S=1:50

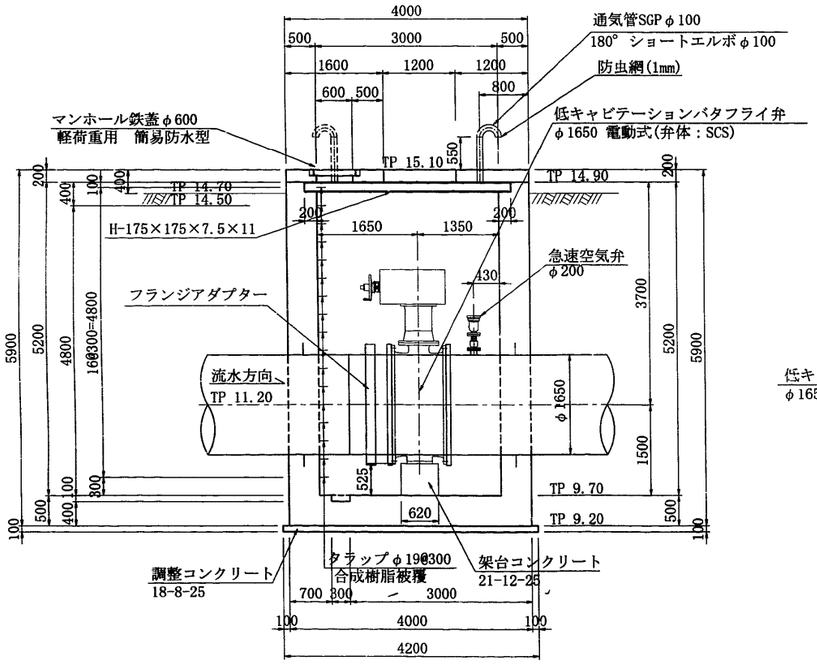

2－2 S=1:50

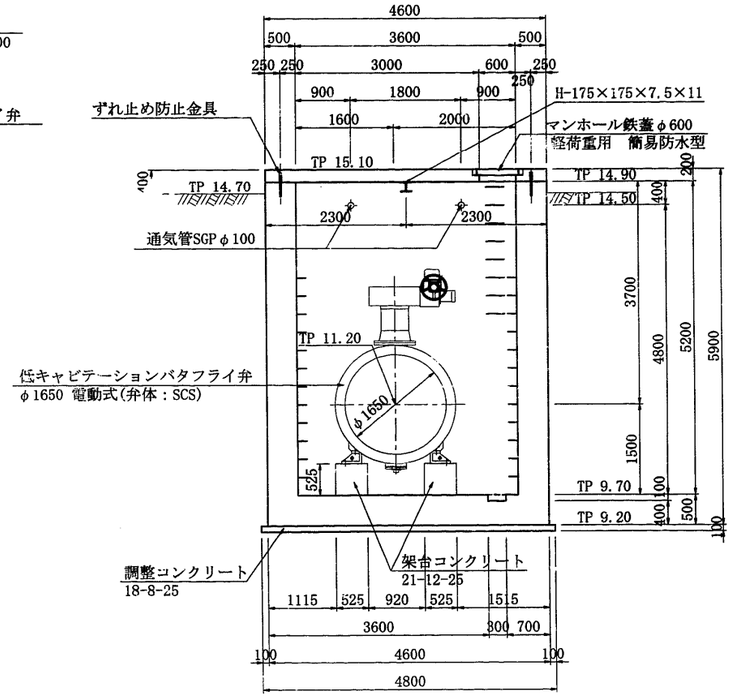

ずれ止め工詳細図 S=1:20

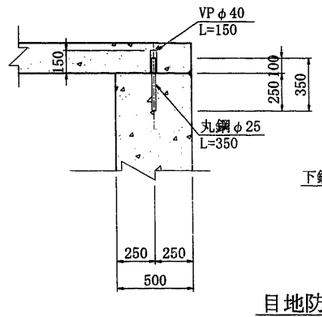

吊り上げ金具詳細図 S=1:20

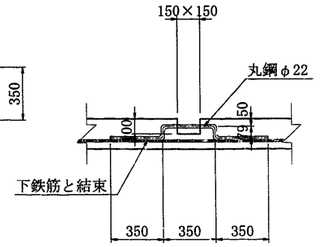

目地防水工詳細図 S=1:20

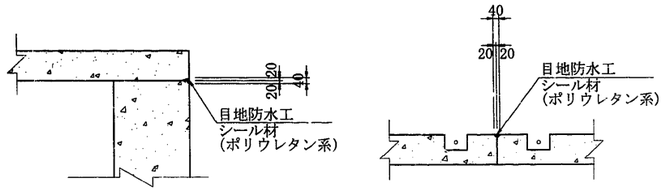

水抜工詳細図 S=1:20

平面図

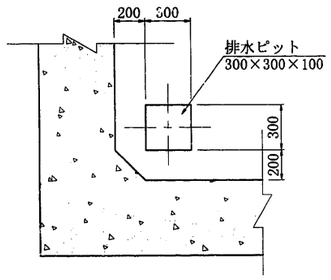

断面図

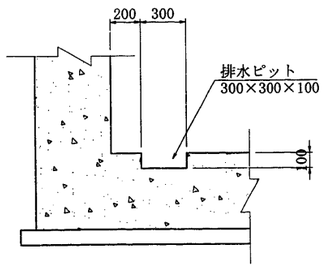

タラップ詳細図 S=1:20

平面図

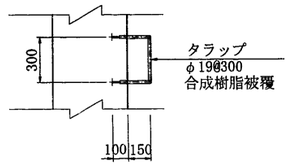

断面図

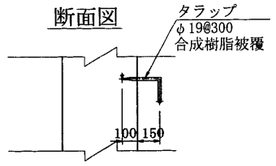

※2号減圧弁は5号制水弁を兼用する。

施設名	南部幹線用水路(0312100-1100-20)		
図面名	2号減圧工・40号空気弁工（1/2）		
作成年月	平成26年 3月		
縮尺	A1 図示	図面番号	8-220/310
作成者	関東農政局　両総農業水利事業所		

2号減圧工・40号空気弁工（2/2）

No. 9+12.074

渡り梯子詳細図 S=1:30

側面図

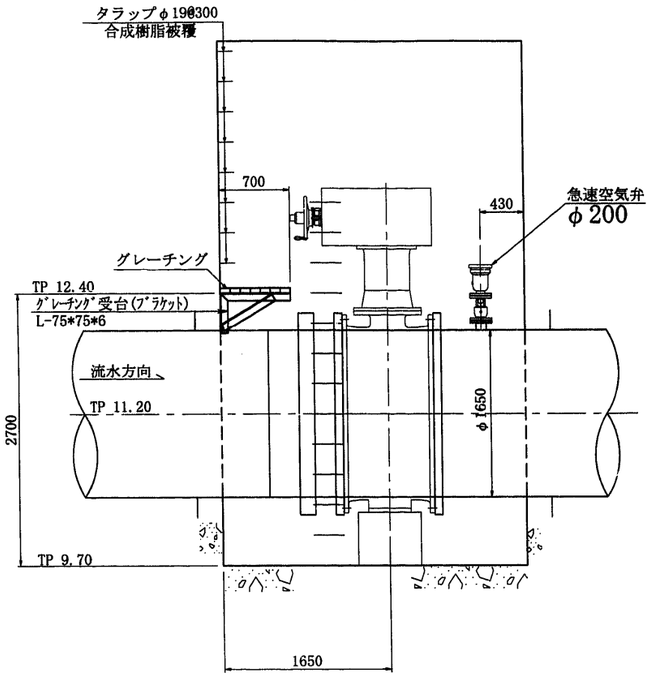

断面図

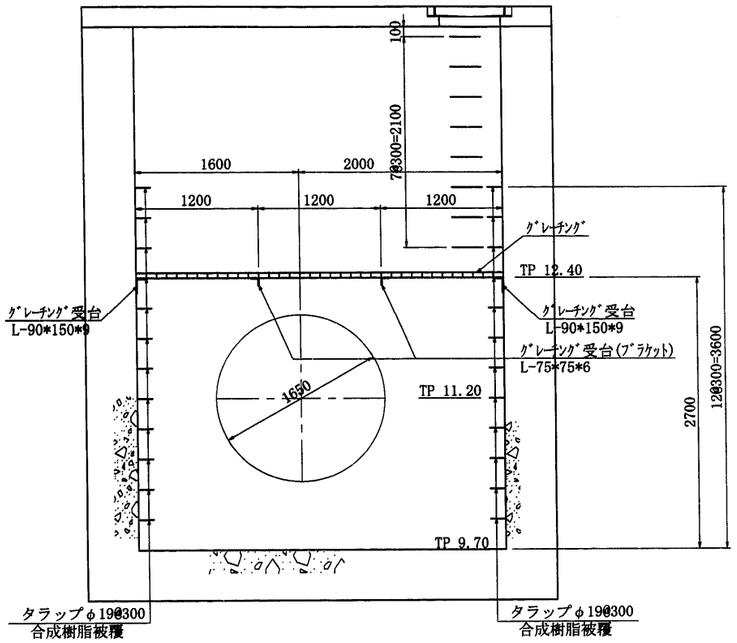

平面図

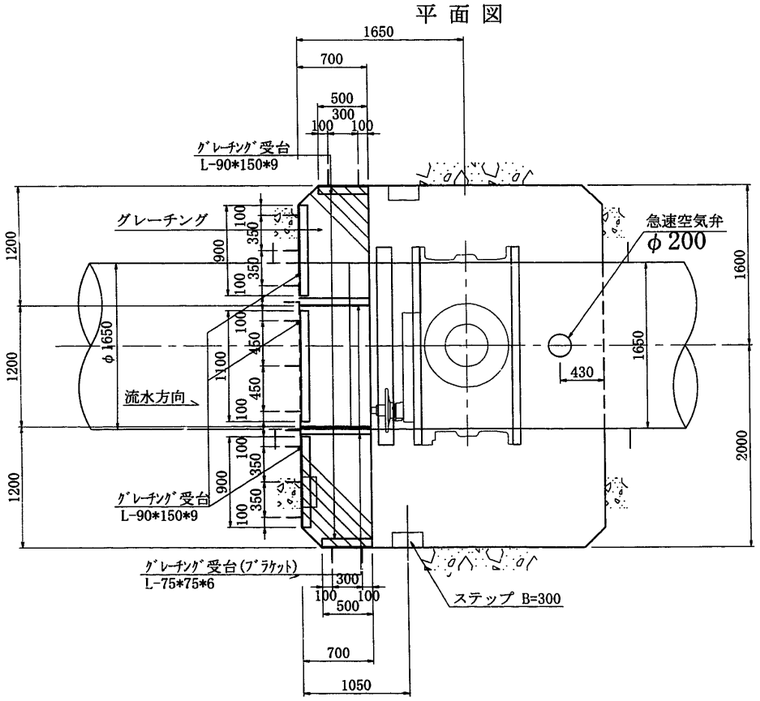

ブラケット S=1:10

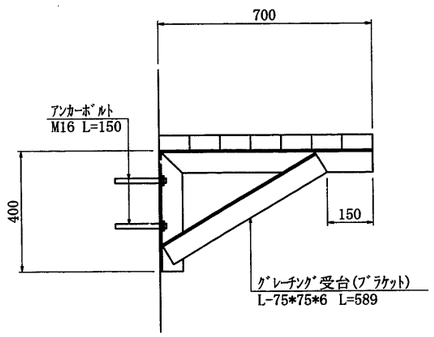

ｸﾞﾚｰﾁﾝｸﾞ受台 S=1:10

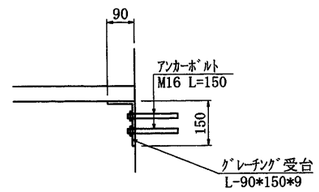

※2号減圧弁は5号制水弁を兼用する。

施設名	南部幹線用水路(0312100-1100-20)		
図面名	2号減圧工・40号空気弁工（2/2）		
作成年月	平成26年 3月		
縮尺	A1 図示	図面番号	8-221/310
作成者	関東農政局　両総農業水利事業所		

41号空気弁工(1/3)

S=1:100

No.9+37.095

位置図

S=1:250

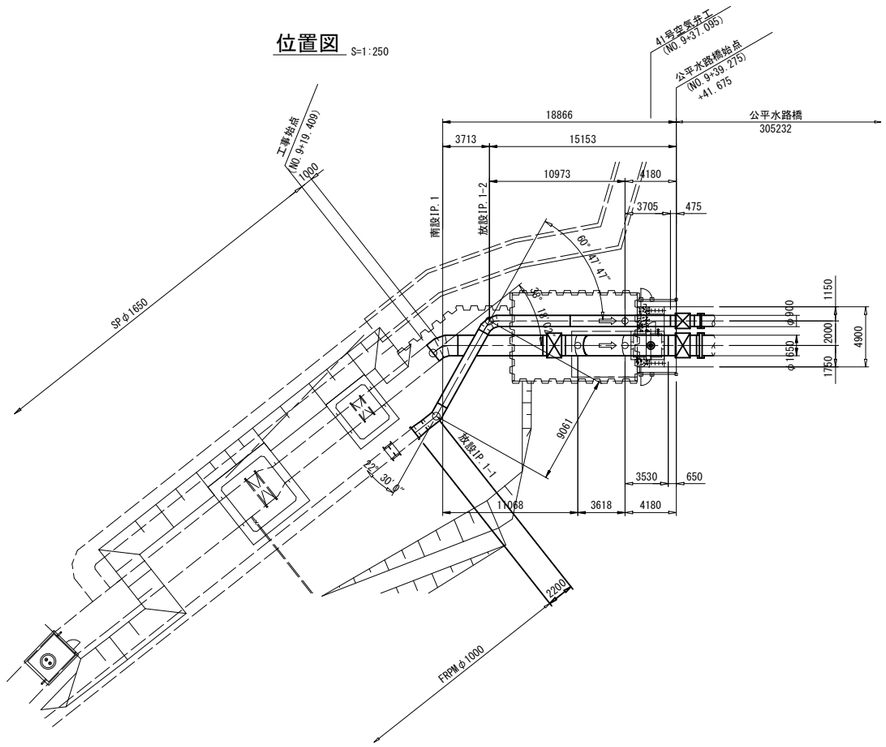

平面図

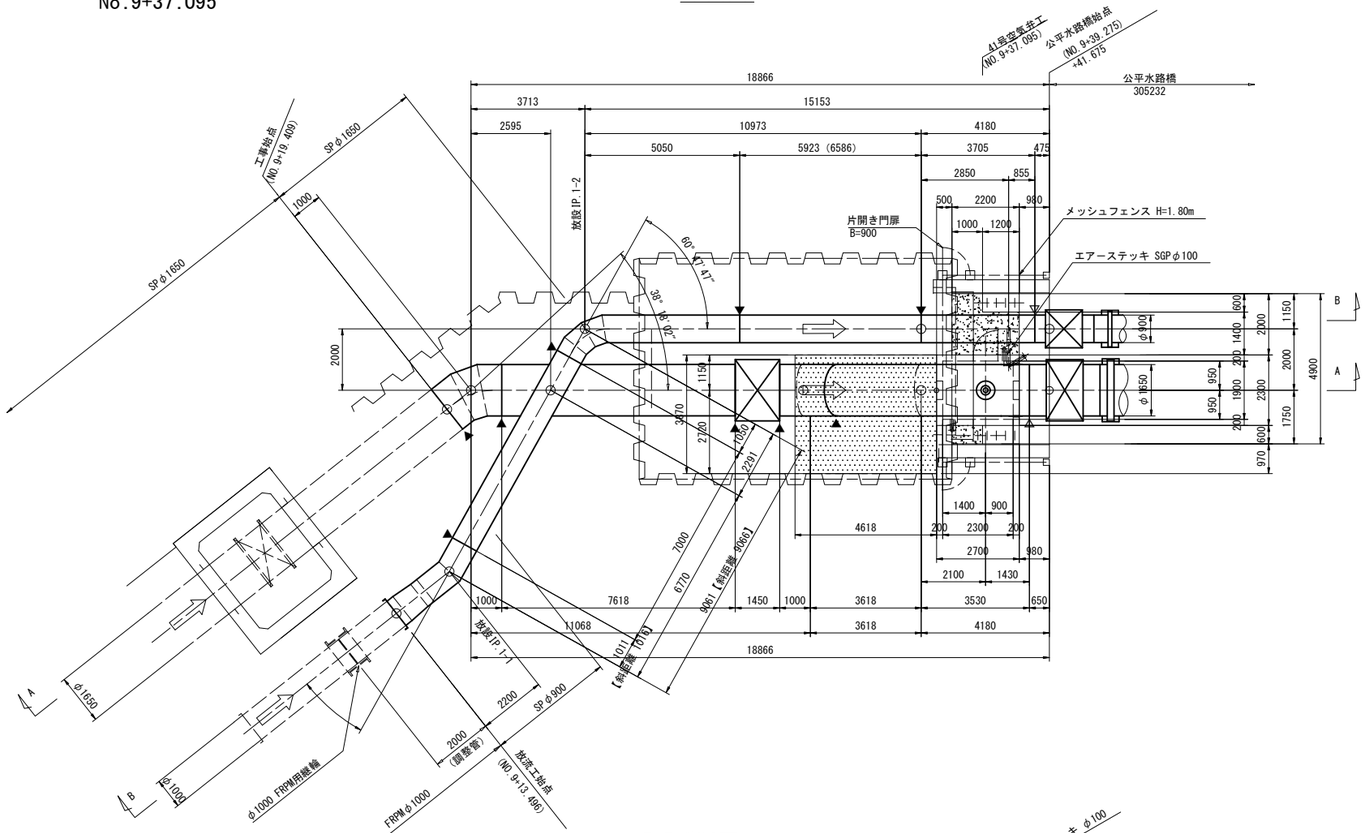

A-A縦断図

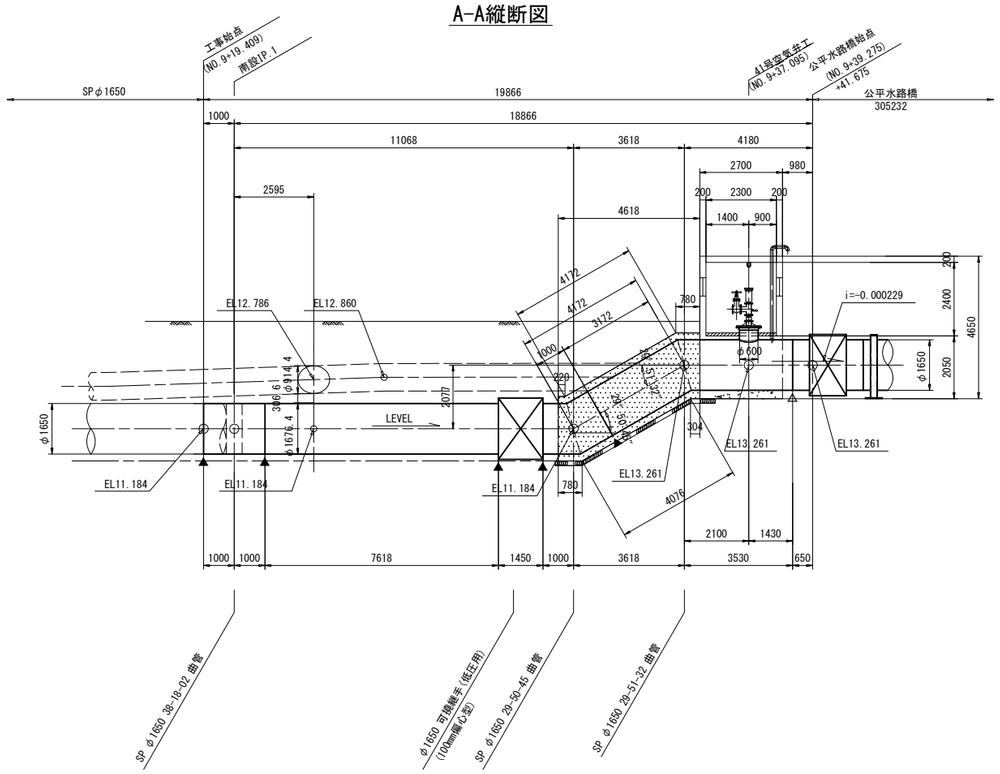

B-B縦断図

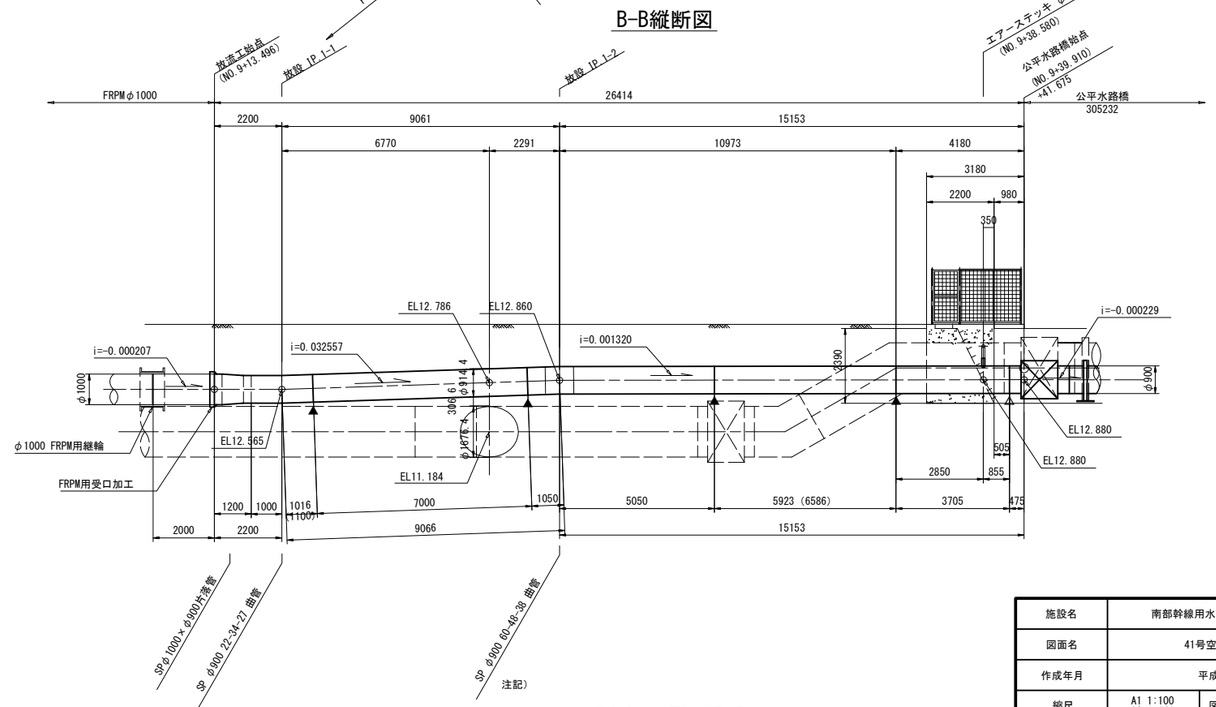

注記)

1、図中 ▲ 印部は現地内外面溶接箇所を示す。
図中 △ 印部は裏当て金現地内面溶接箇所を示す。

2、( ) 内の管長寸法は、製作長を示す。

施設名	南部幹線用水路(0312100-1100-20)		
図面名	41号空気弁工(1/3)		
作成年月	平成26年 3月		
縮尺	A1 1:100 A2 1:141	図面番号	8-222/310
作成者	関東農政局　両総農業水利事業所		

41号空気弁工(2/3)

S=1:50

No.9+37.095

平面図

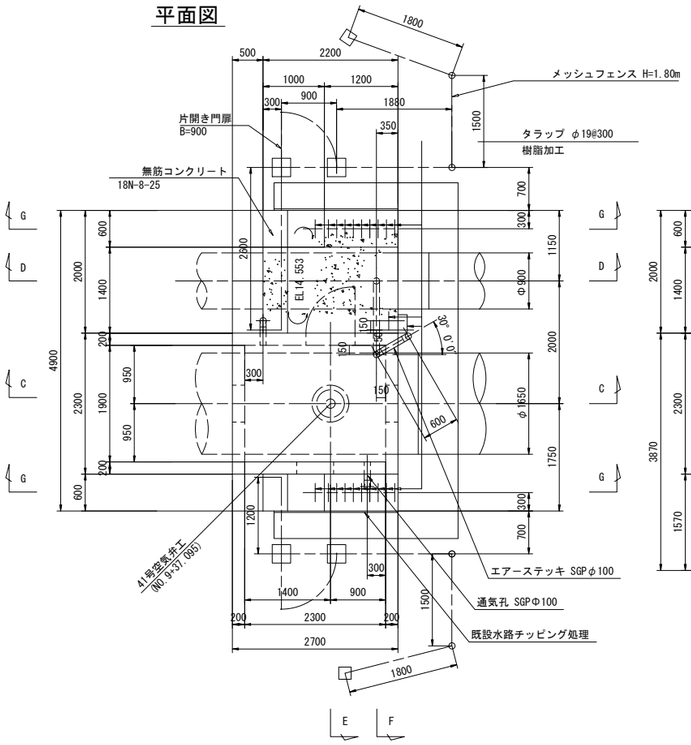

平面図

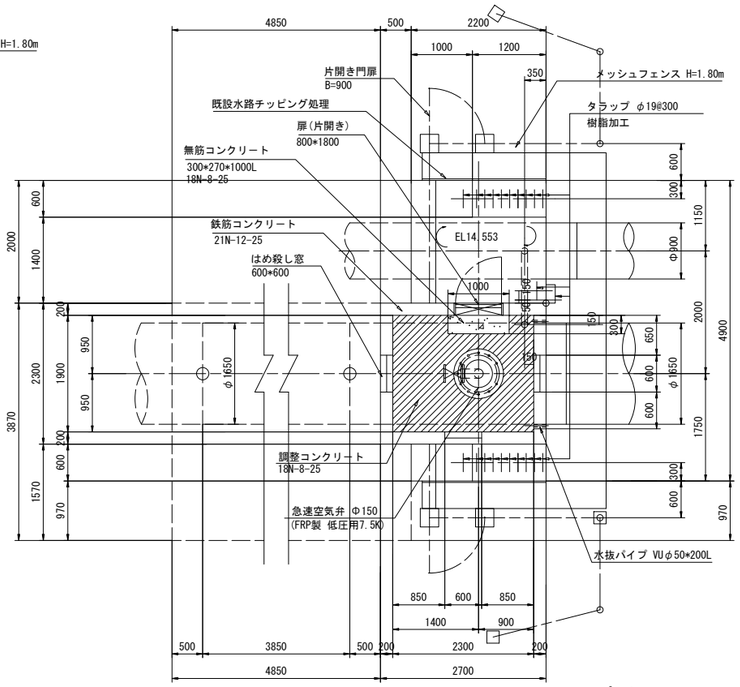

F-Fsec

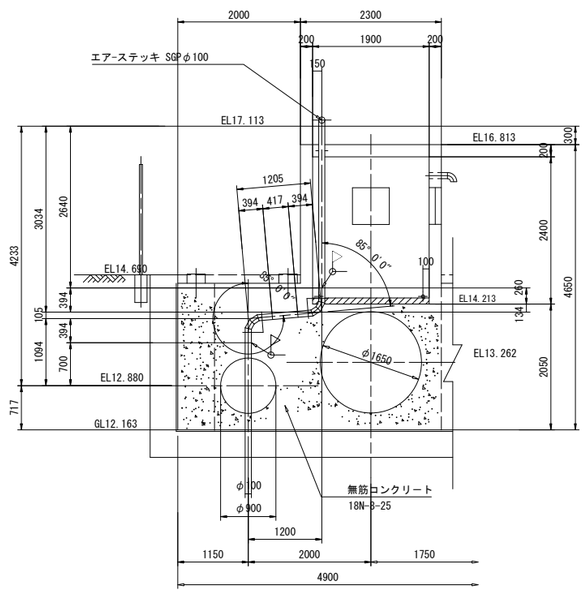

G-Gsec

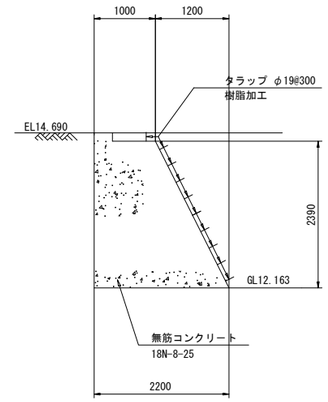

H-Hsec

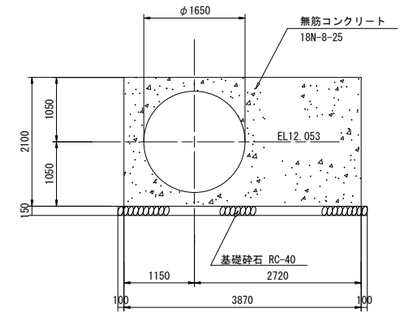

C-Csec

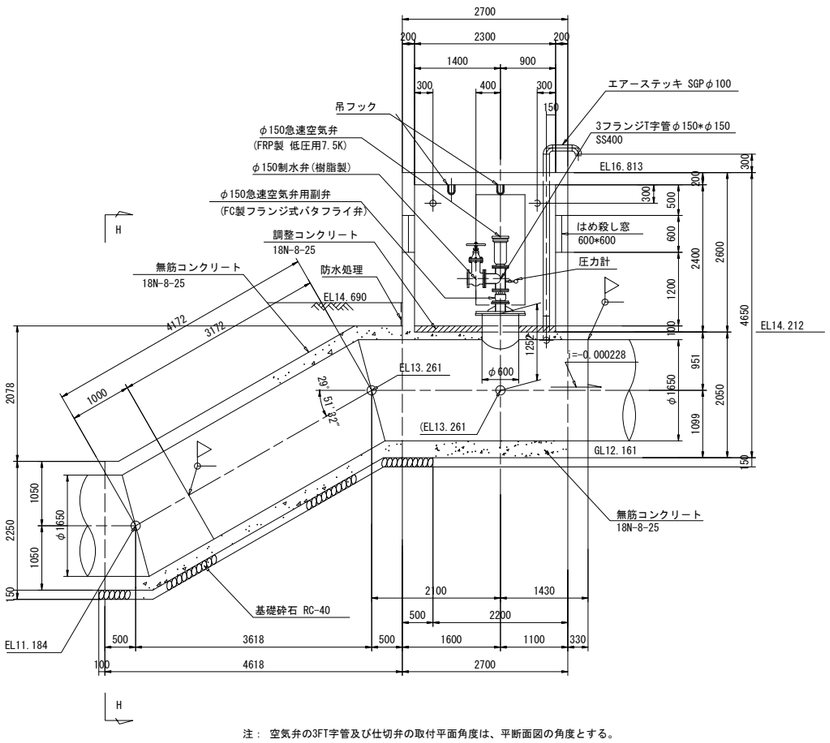

D-Dsec

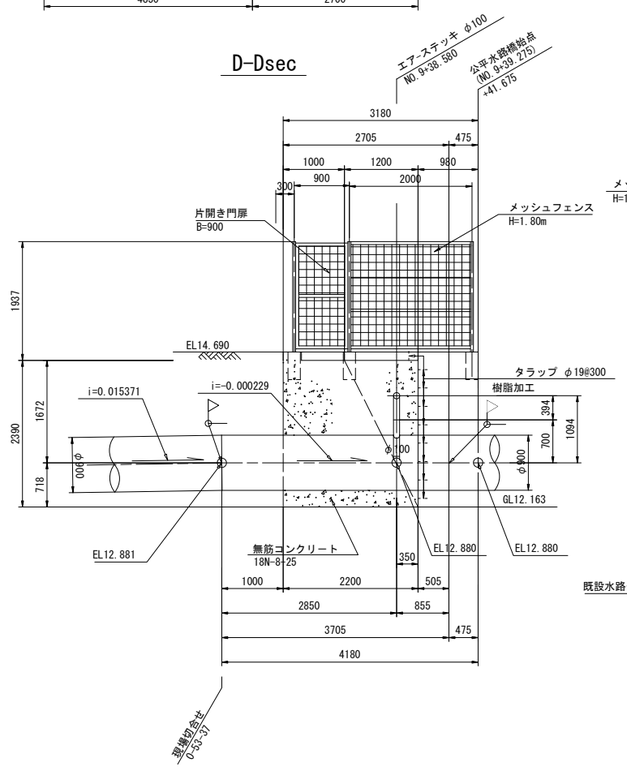

E-Esec

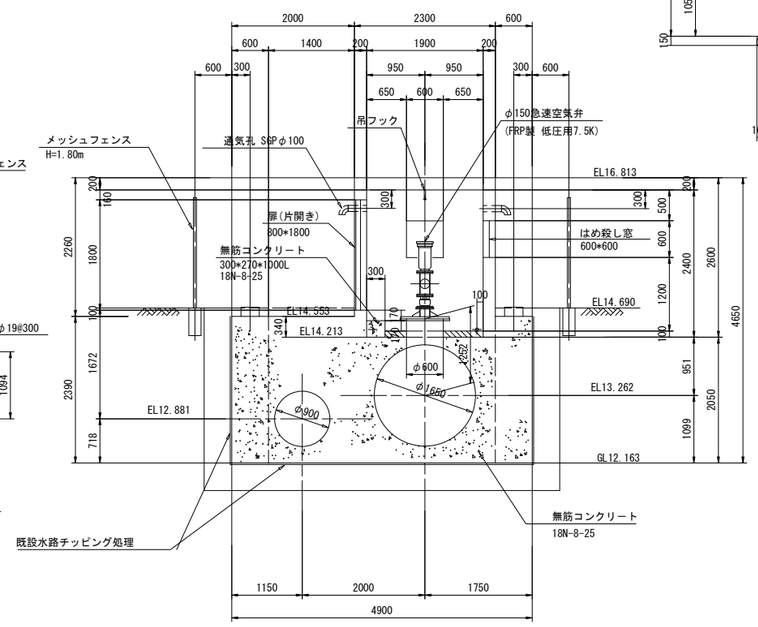

注： 空気弁の3FT字管及び仕切弁の取付平面角度は、平断面図の角度とする。

施設名	南部幹線用水路(0312100-1100-20)		
図面名	41号空気弁工(2/3)		
作成年月	平成26年 3月		
縮尺	A1 1:50 A2 1:70	図面番号	8-223/310
作成者	関東農政局　両総農業水利事業所		

41号空気弁工(3/3)

No.9+37.095

建屋正面図

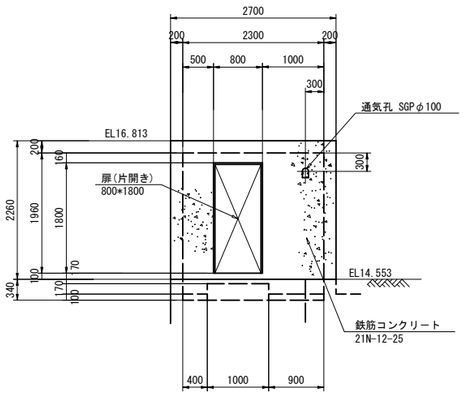

吊りフック詳細図 S=1:20

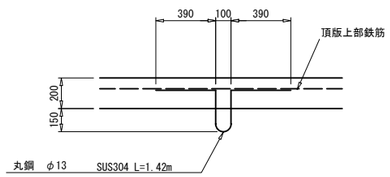

※吊りフックは床版上部鉄筋に結束させるものとする。

エアーステッキ 詳細図 S=1:20

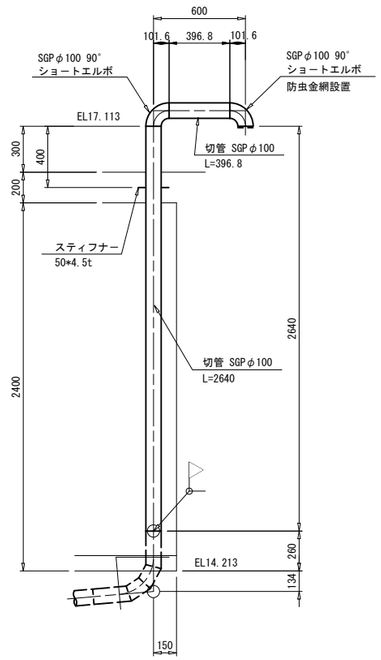

※ 亜鉛溶融メッキ塗装仕上げとする。

通気孔詳細図 S=1:20

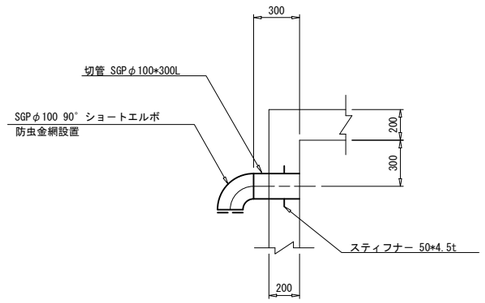

※ 亜鉛溶融メッキ塗装仕上げとする。

空気弁詳細図

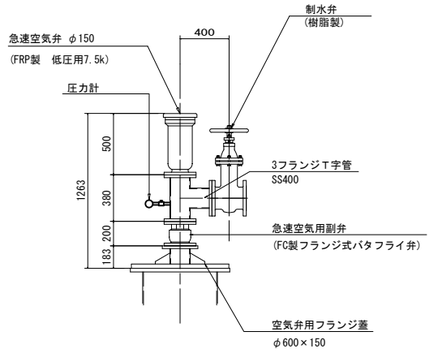

建具表

形式		片開きフラッシュドア		はめ殺し窓	
数量		1		1	
姿図		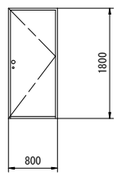		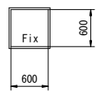	
材質	仕上	アルミ	シルバー	アルミ	シルバー
見込	硝子	枠:70 扉:35		枠:70	6.8mm網入型板
金物		丁番(SUS)、握玉、シリンダー錠		付属金物一式	
備考		沓摺(下枠)ステンレス			

管埋設標準断面図

1 - 1 S=1:100

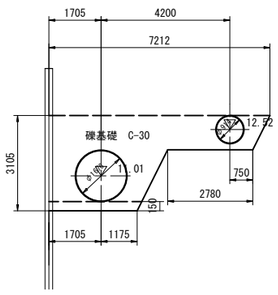

2 - 2 S=1:100

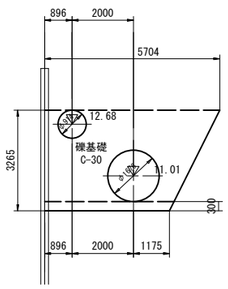

φ900 S=1:50

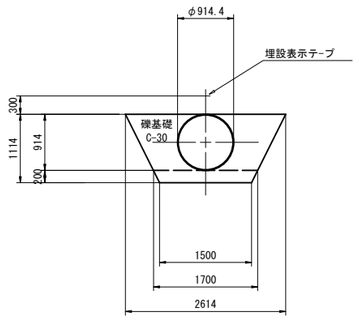

施設名	南部幹線用水路(0312100-1100-20)		
図面名	41号空気弁工(3/3)		
作成年月	平成26年 3月		
縮尺	A1 図示	図面番号	8-224/310
作成者	関東農政局 両総農業水利事業所		

家之子第3分水工(1/3)

S=1:50

No. 15+48.107

平面図

S=1:100

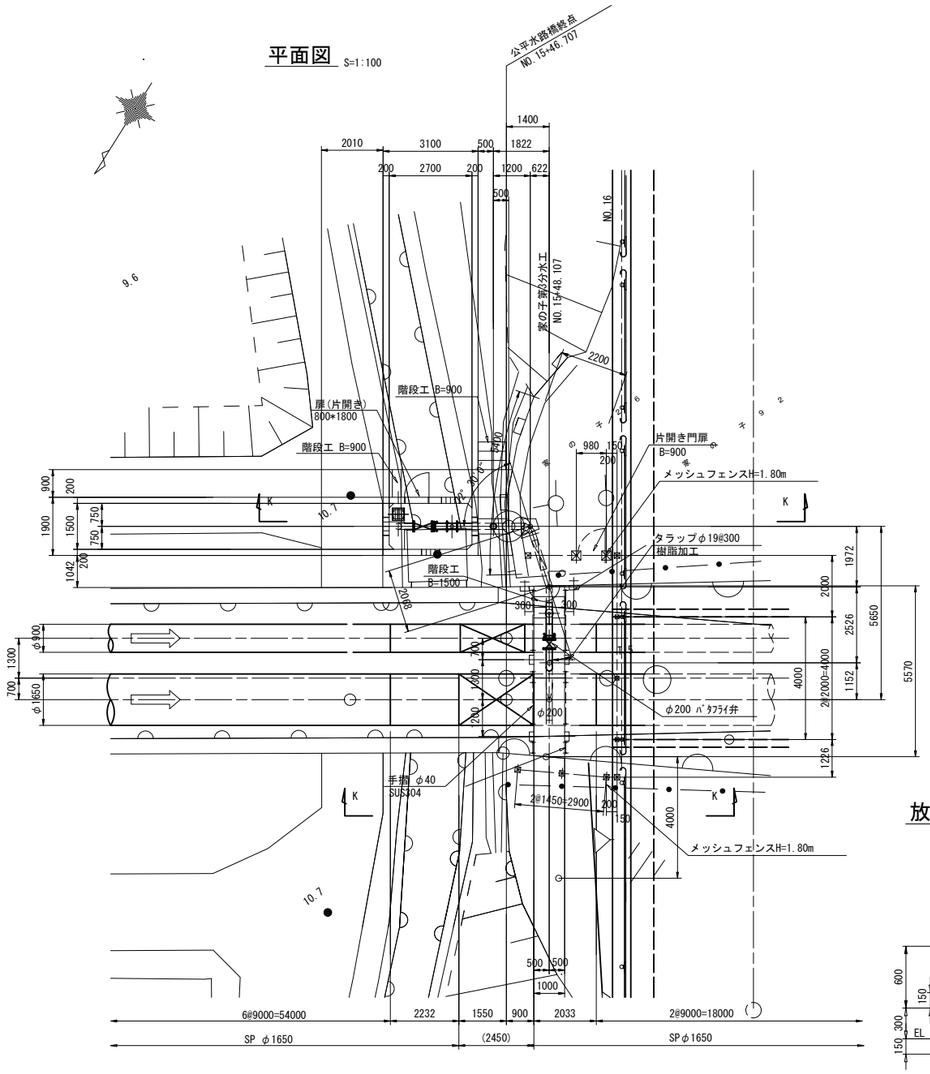

縦断図

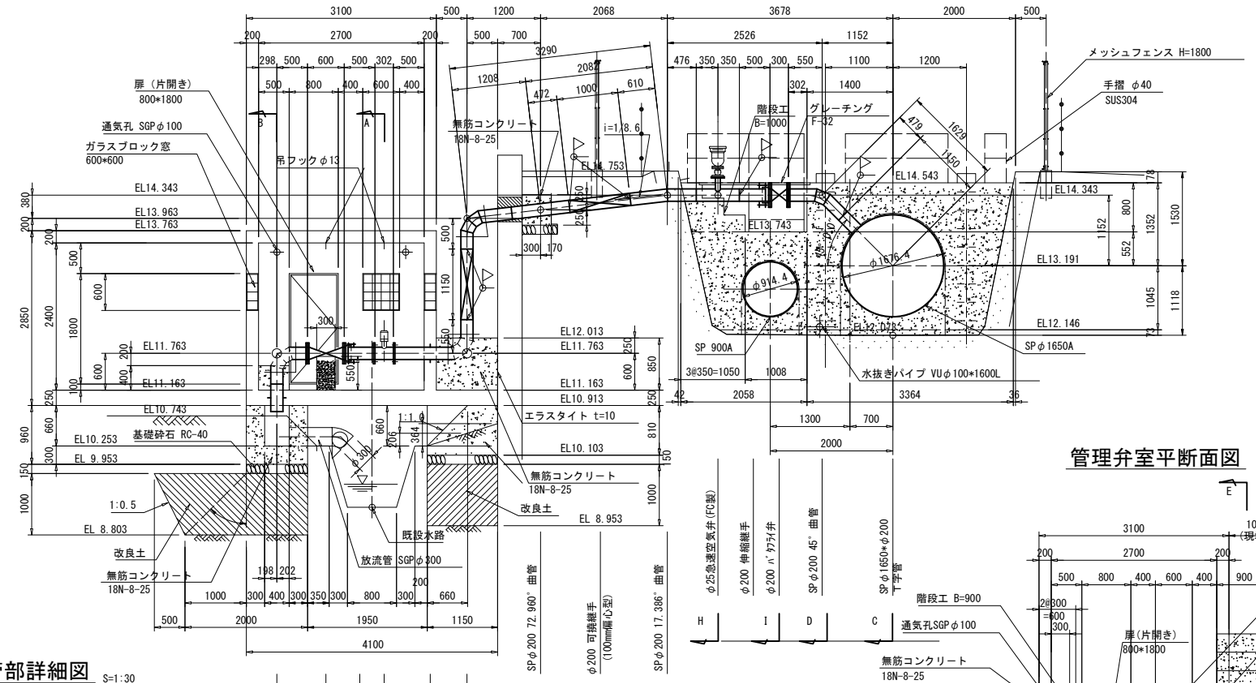

放流管部詳細図

S=1:30

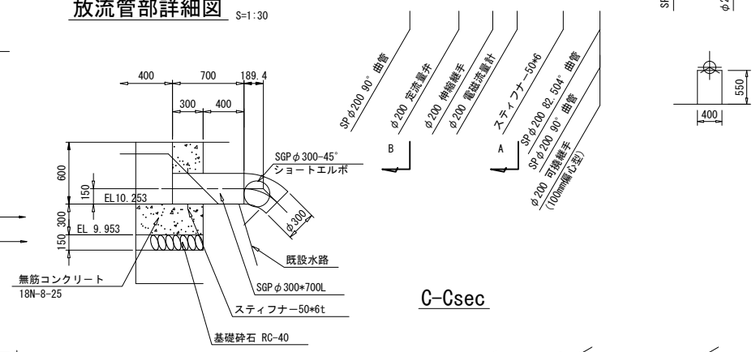

管理弁室平断面図

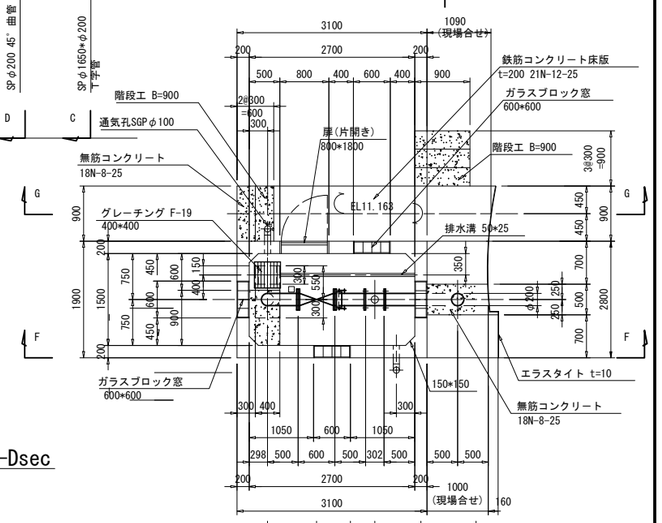

A-Asec

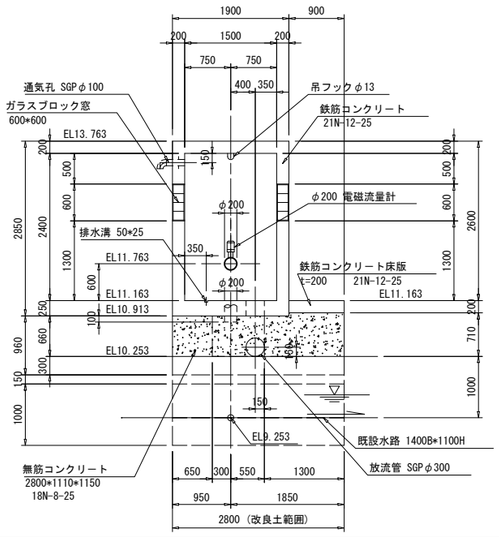

B-Bsec

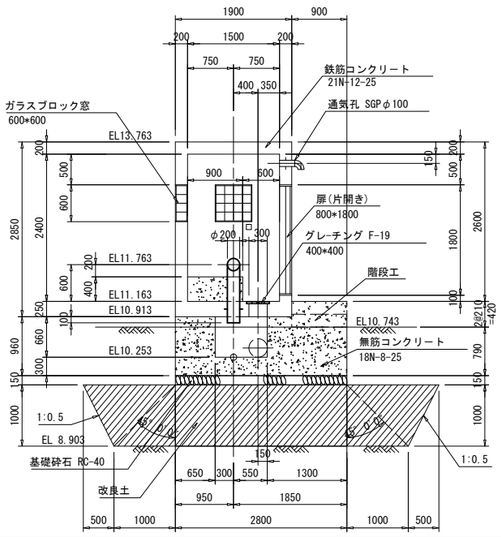

C-Csec

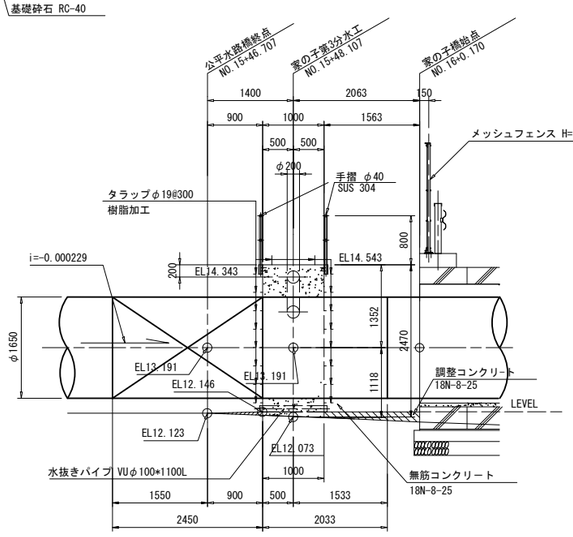

D-Dsec

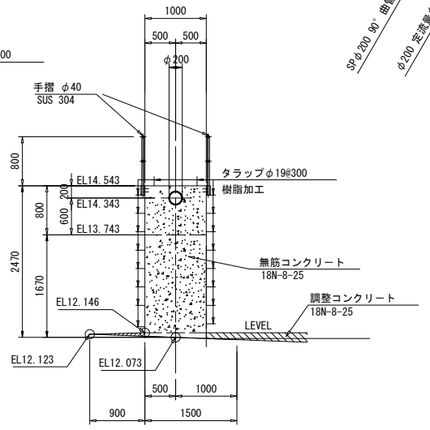

注：( )内は参考値。

施設名	南部幹線用水路(0312100-1100-20)		
図面名	家之子第3分水工(1/3)		
作成年月	平成26年 3月		
縮尺	A1 図示	図面番号	8-225/310
作成者	関東農政局 両総農業水利事業所		

家之子第3分水工(2/3) S=1:50

No.15+48.107

E-Esec

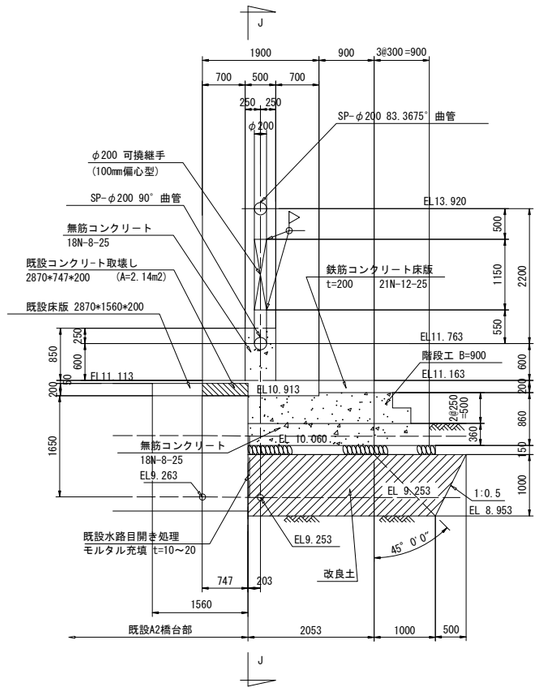

F-Fsec

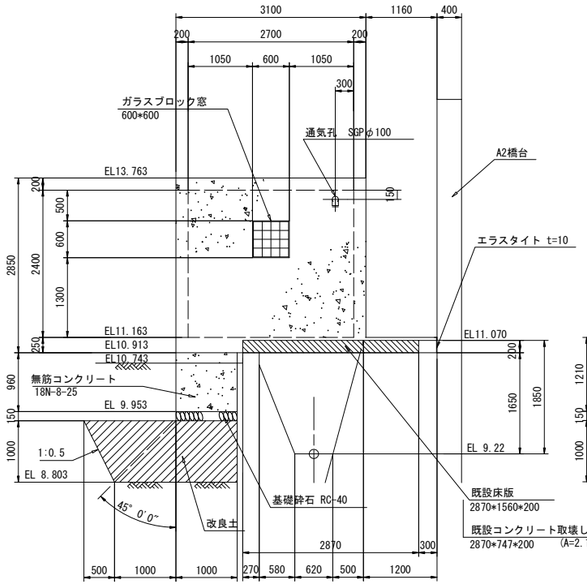

G-Gsec

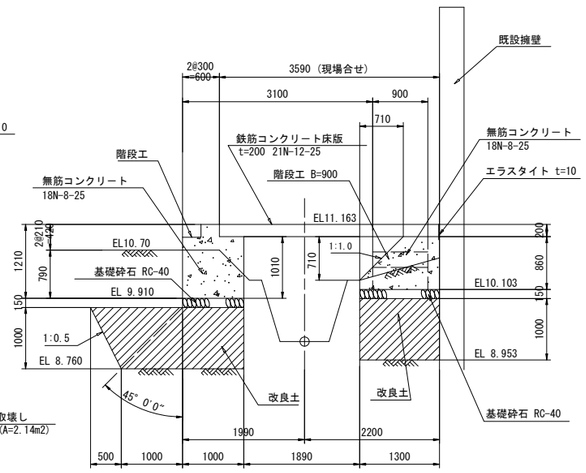

H-Hsec S=1:25

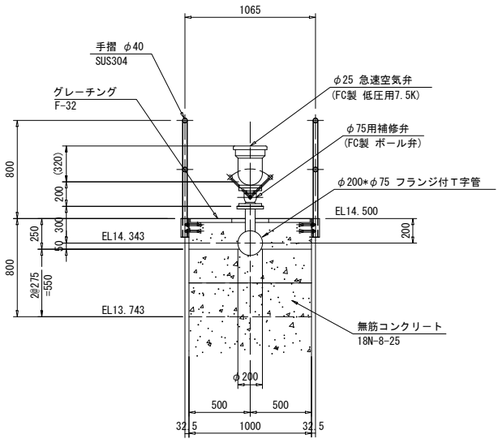

建具表

形式		片開きフラッシュドア		ガラスブロック窓	
数量		1		4	
姿図		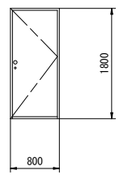		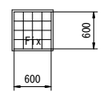	
材質	仕上	アルミ	シルバー	アルミ	シルバー
見込	硝子	枠：70 扉：35		枠：100	ガラスブロック 145*145*95
金物		丁番(SUS)、握玉、シリンダー錠		付属金物一式	
備考		沓摺（下枠）ステンレス		クリスタルチェック	

I-Isec S=1:25

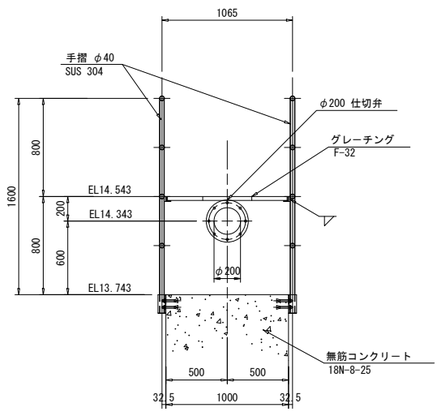

J-Jsec

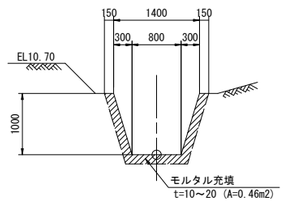

K-Ksec

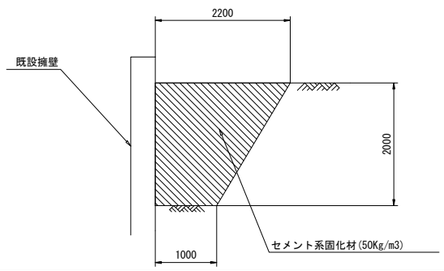

土留壁接続部 S=1:30

平面図

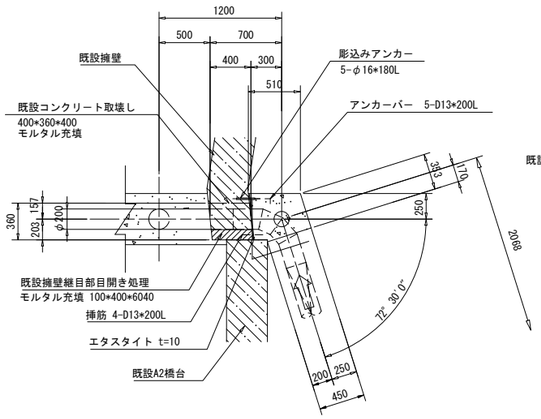

縦断図

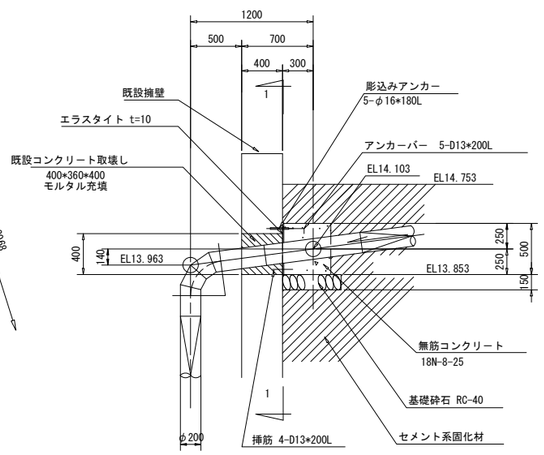

1-1sec

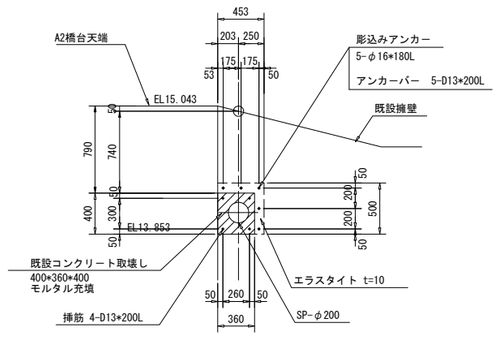

施設名	南部幹線用水路(0312100-1100-20)		
図面名	家之子第3分水工(2/3)		
作成年月	平成26年 3月		
縮尺	A1 図示	図面番号	8-226/310
作成者	関東農政局 両総農業水利事業所		

家之子第3分水工(3/3)

No. 15+48.107

手摺及び階段工詳細図

平面図

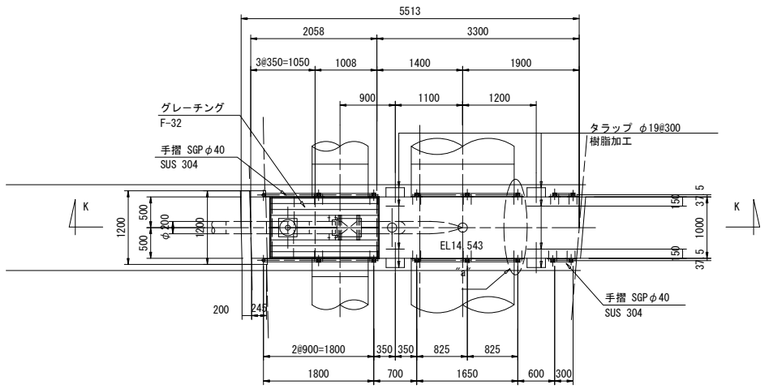

K-Ksec

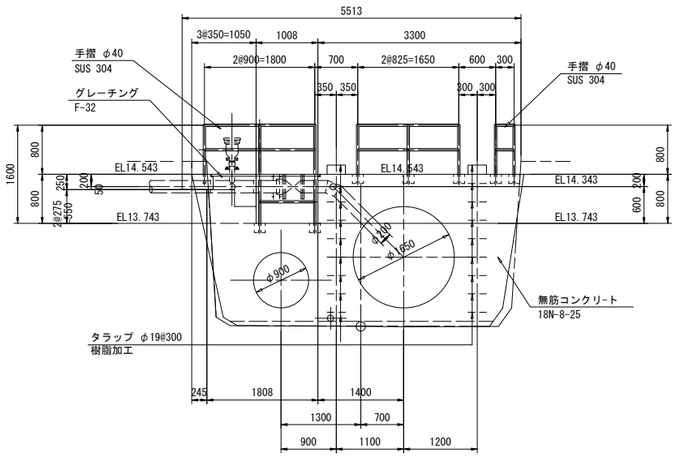

"a"部詳細 S=1:10

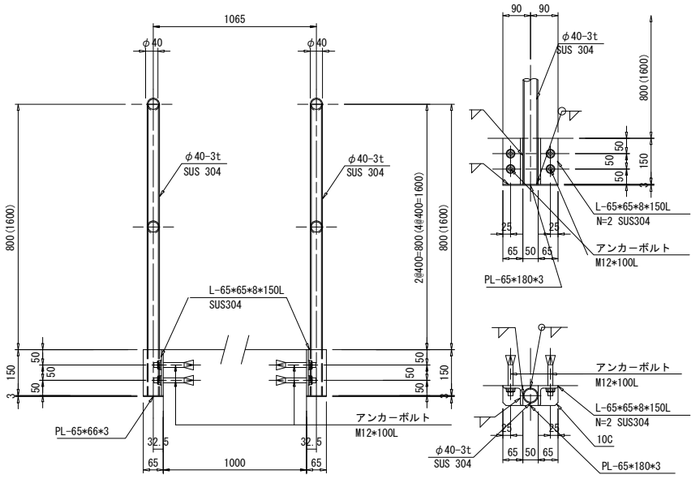

グレーチング詳細図 S=1:10

管理弁室

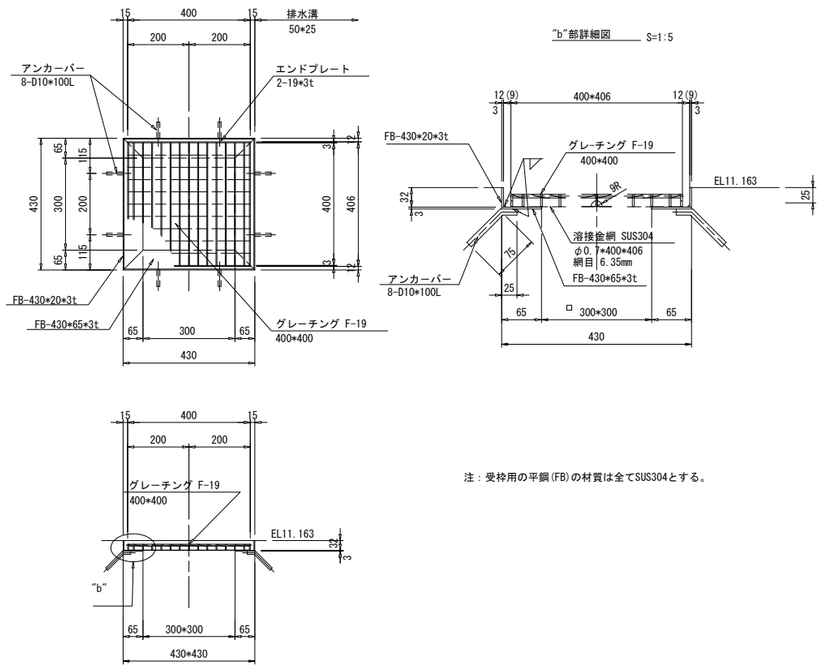

注：受枠用の平鋼(FB)の材質は全てSUS304とする。

分水工部

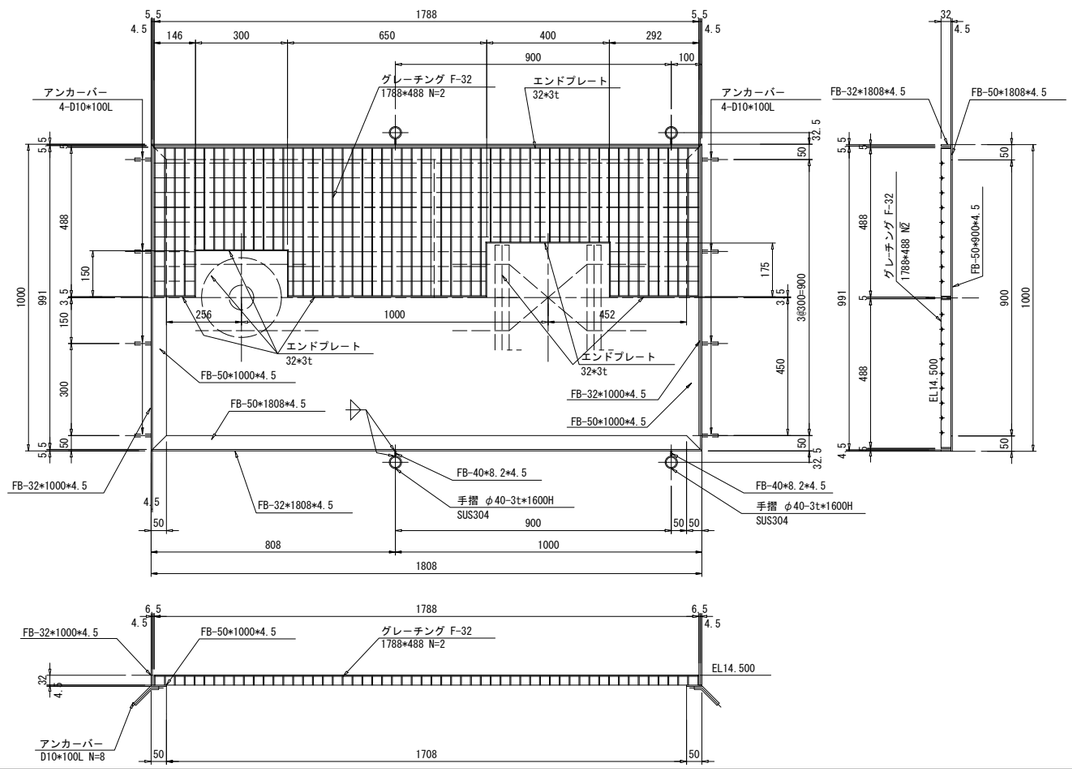

地覆部フェンス取付図 S=1:10

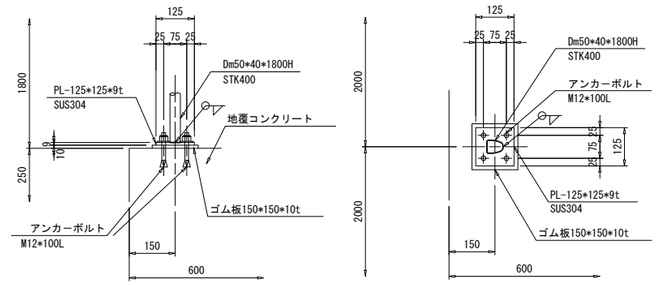

注： ネットフェンス詳細は防護柵工詳細図を参照。

通気孔詳細図 S=1:20

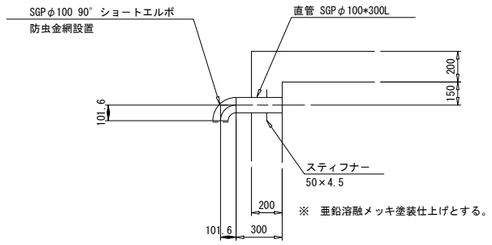

タラップ詳細図 S=1:10

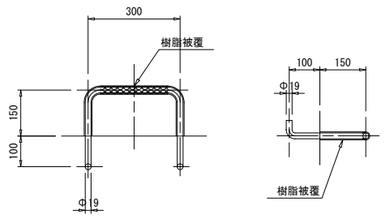

吊りフック詳細図 S=1:20

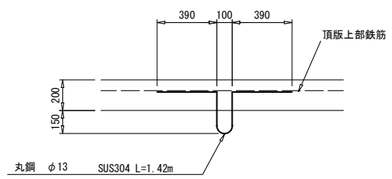

※吊りフックは床版上部鉄筋に結束させるものとする。

施設名	南部幹線用水路(0312100-1100-20)		
図面名	家之子第3分水工(3/3)		
作成年月	平成26年 3月		
縮尺	A1 図示	図面番号	8-227/310
作成者	関東農政局 両総農業水利事業所		

42号空気弁工 S=1:50

No. 17+20.209

平面図

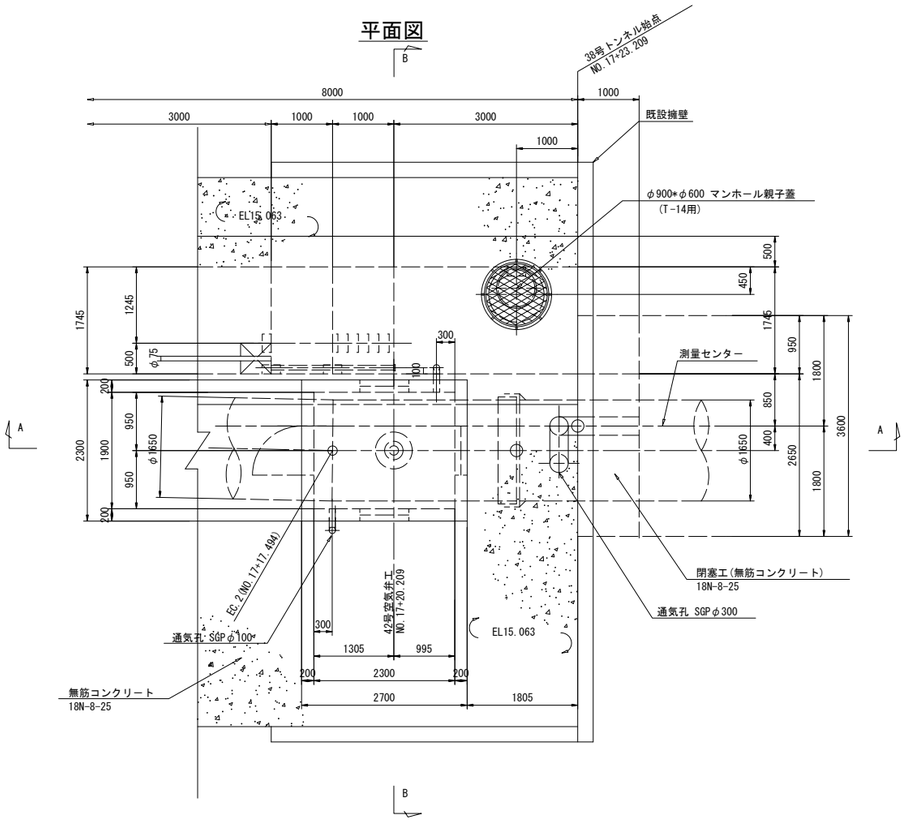

平断面図

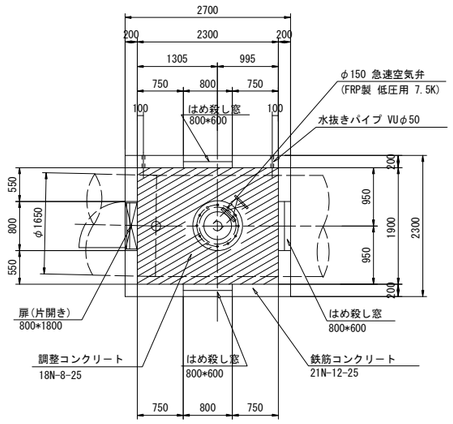

建屋正面図

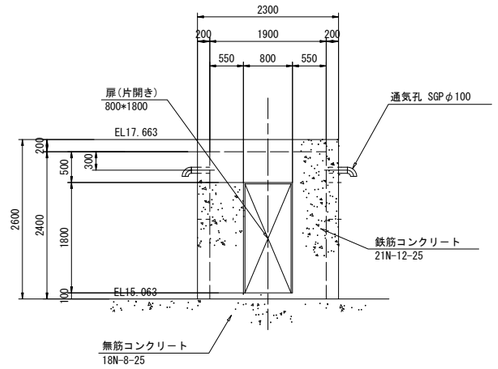

吊りフック詳細図 S=1:20

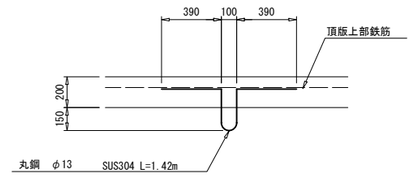

※吊りフックは頂版上部鉄筋に結束させるものとする。

通気孔詳細図 S=1:20

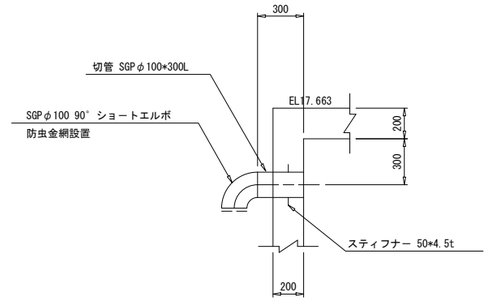

※ 亜鉛溶融メッキ塗装仕上げとする。

空気弁詳細図

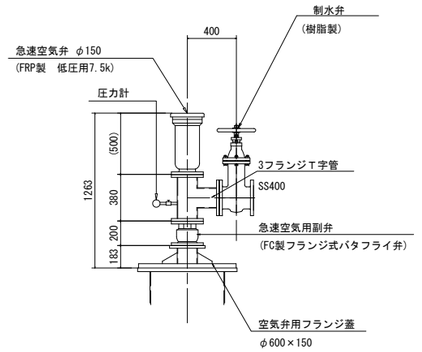

A-Asec

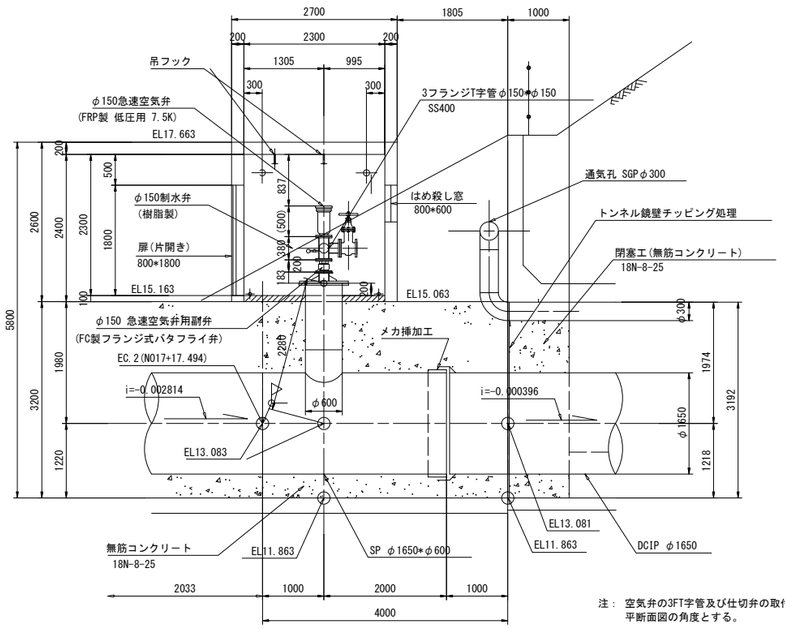

注： 空気弁の3FT字管及び仕切弁の取付平面角度は，
平断面図の角度とする。

B-Bsec

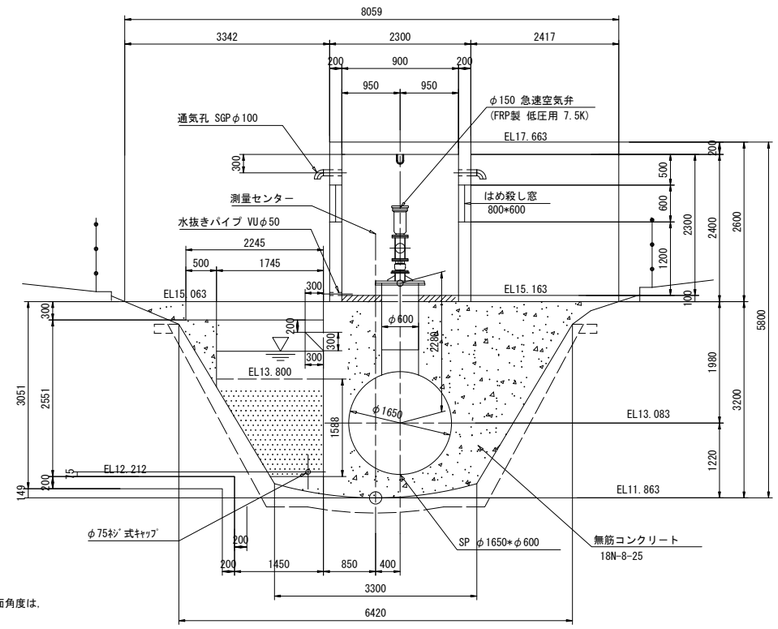

建具表

形式		片開きフラッシュドア		はめ殺し窓	
数量		1		1	
姿図		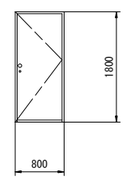		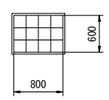	
材質	仕上	アルミ	シルバー	ガラスブロック	
見込	硝子	枠：70 扉：35			
金物		丁番(SUS)、握玉、 シリンダー錠			
備考		沓摺（下枠）ステンレス		２００×２００型	

施設名	南部幹線用水路(0312100-1100-20)		
図面名	42号空気弁工		
作成年月	平成26年 3月		
縮尺	A1 図示	図面番号	8-228/310
作成者	関東農政局 両総農業水利事業所		

43号空気弁工(1/2) S=1:100

No. 36+4.934

平面図

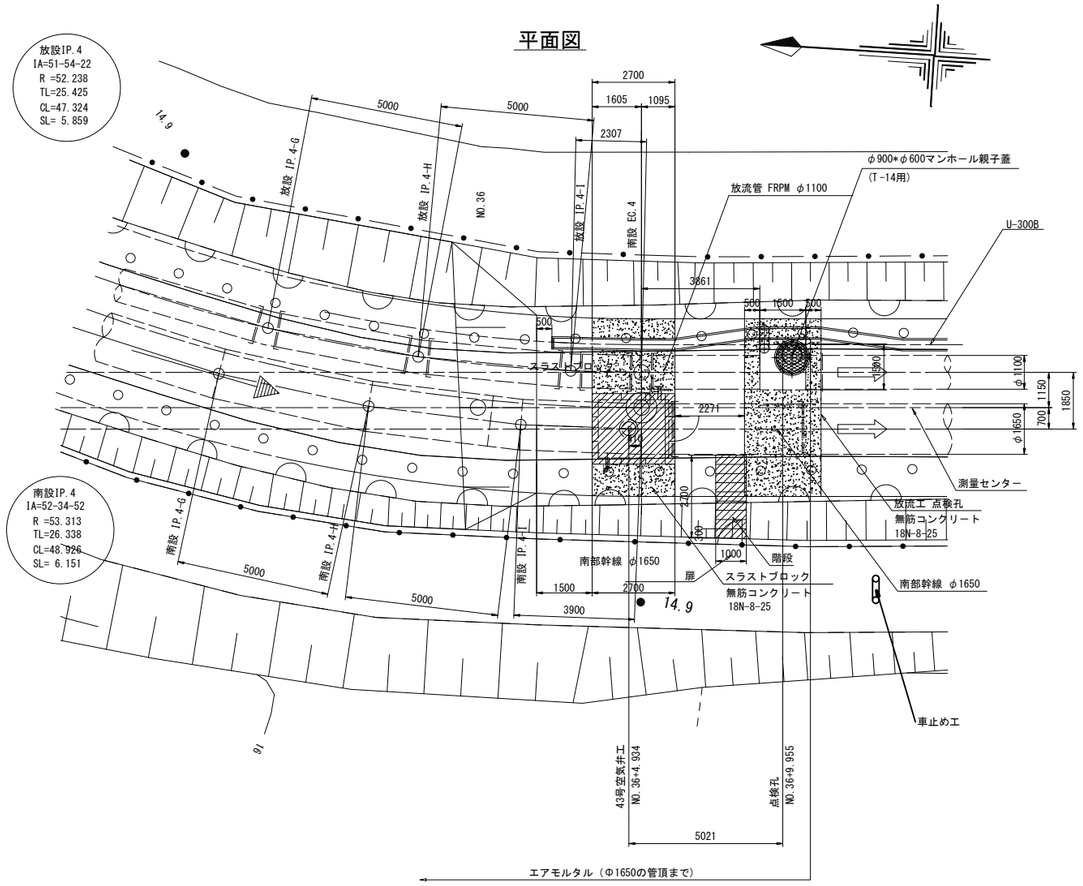

点検孔構造図 S=1:50

縦断図

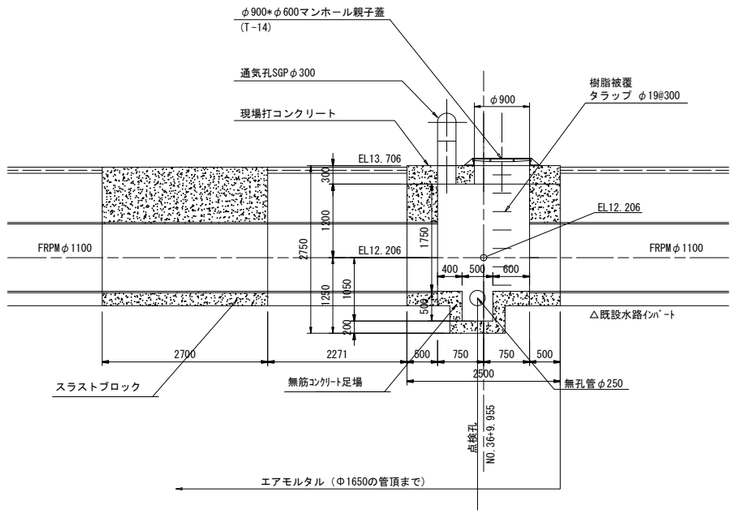

断面図

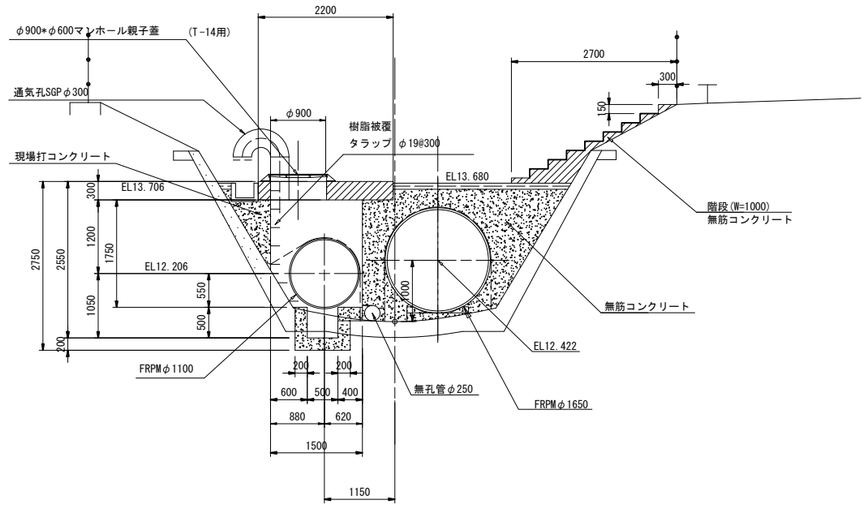

縦断図

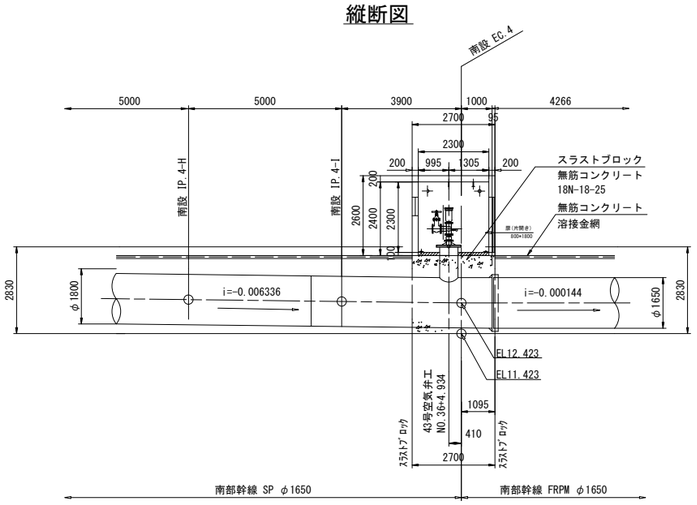

断面図

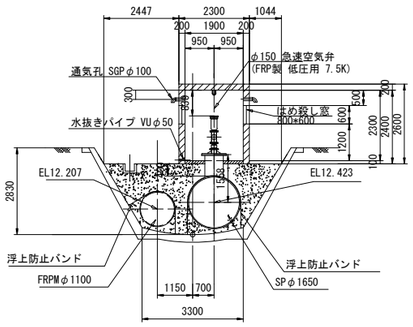

車止め工詳細図 S=1:30

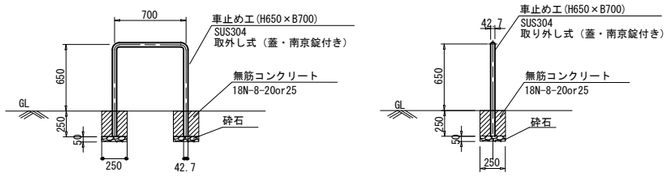

施設名	南部幹線用水路(0312100-1100-20)		
図面名	43号空気弁工(1/2)		
作成年月	平成26年 3月		
縮尺	A1 図示	図面番号	8-229/310
作成者	関東農政局　両総農業水利事業所		

43号空気弁工(2/2)

S=1:50

No. 36+4.934

平面図

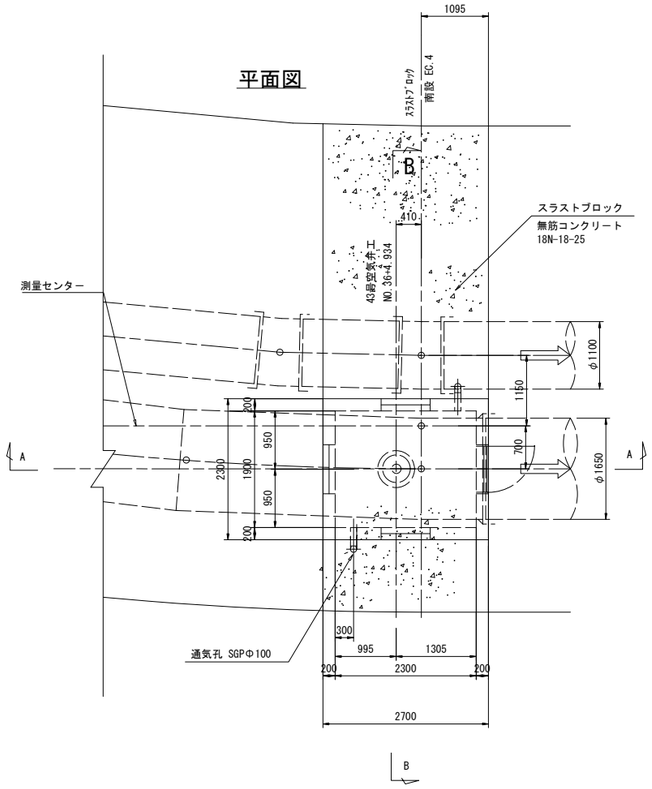

平断面図

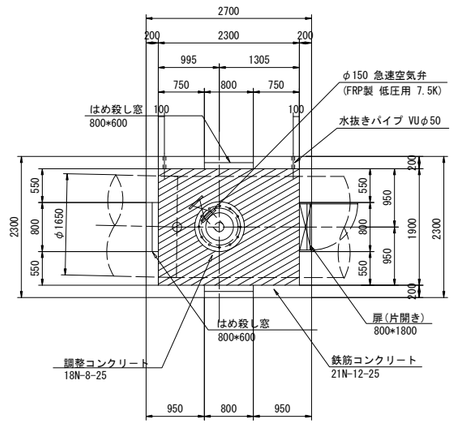

建屋正面図

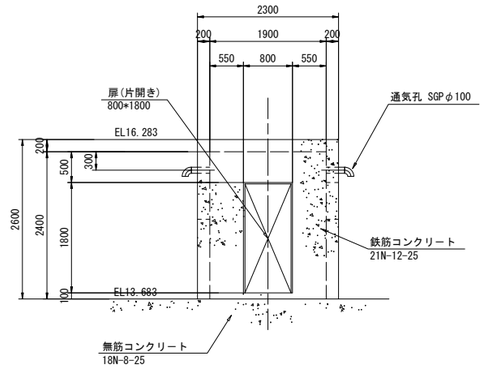

吊りフック詳細図 S=1:20

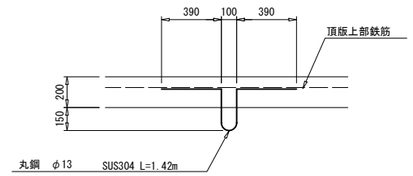

※吊りフックは頂版上部鉄筋に結束させるものとする。

通気孔詳細図 S=1:20

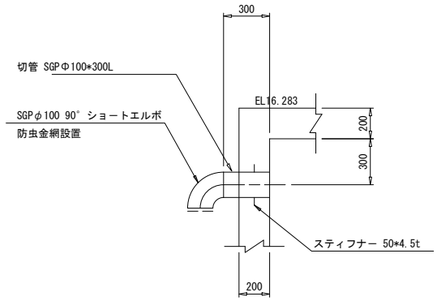

※ 亜鉛溶融メッキ塗装仕上げとする。

空気弁詳細図

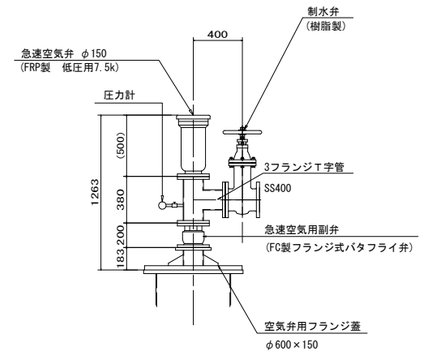

A-Asec

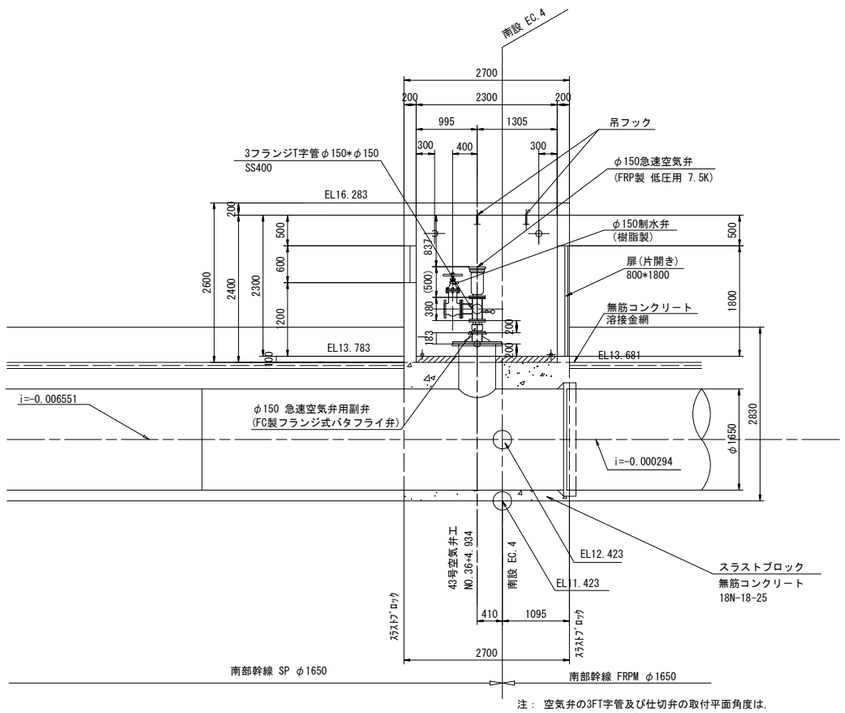

注： 空気弁の3FT字管及び仕切弁の取付平面角度は，
平断面図の角度とする。

B-Bsec

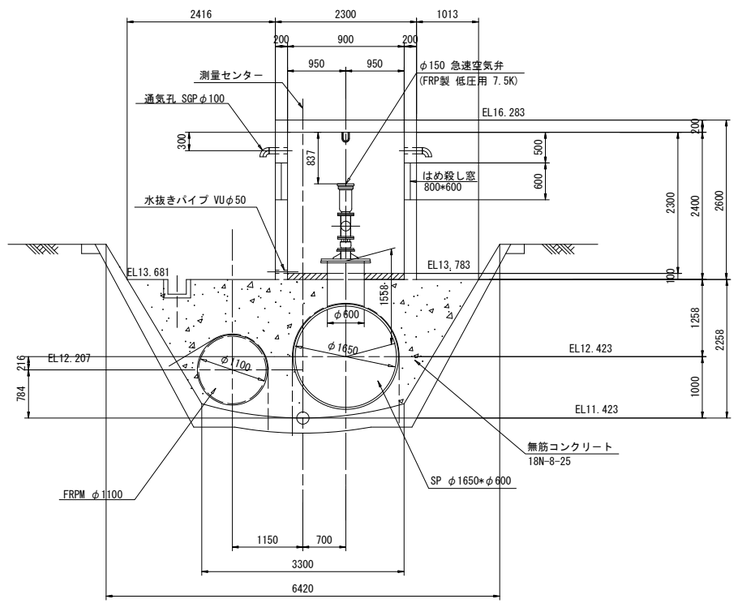

建具表

形式		片開きフラッシュドア		はめ殺し窓	
数量		1		1	
姿図		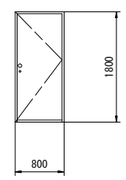		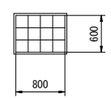	
材質	仕上	アルミ	シルバー	ガラスブロック	
見込	硝子	枠：70 扉：35			
金物		丁番(SUS)、握玉、 シリンダー錠			
備考		沓摺（下枠）ステンレス		２００×２００型	

施設名	南部幹線用水路(0312100-1100-20)		
図面名	43号空気弁工(2/2)		
作成年月	平成26年 3月		
縮尺	A1 図示	図面番号	8-230/310
作成者	関東農政局 両総農業水利事業所		

10号排泥工

No.45+38.650　S=1:50

平面図

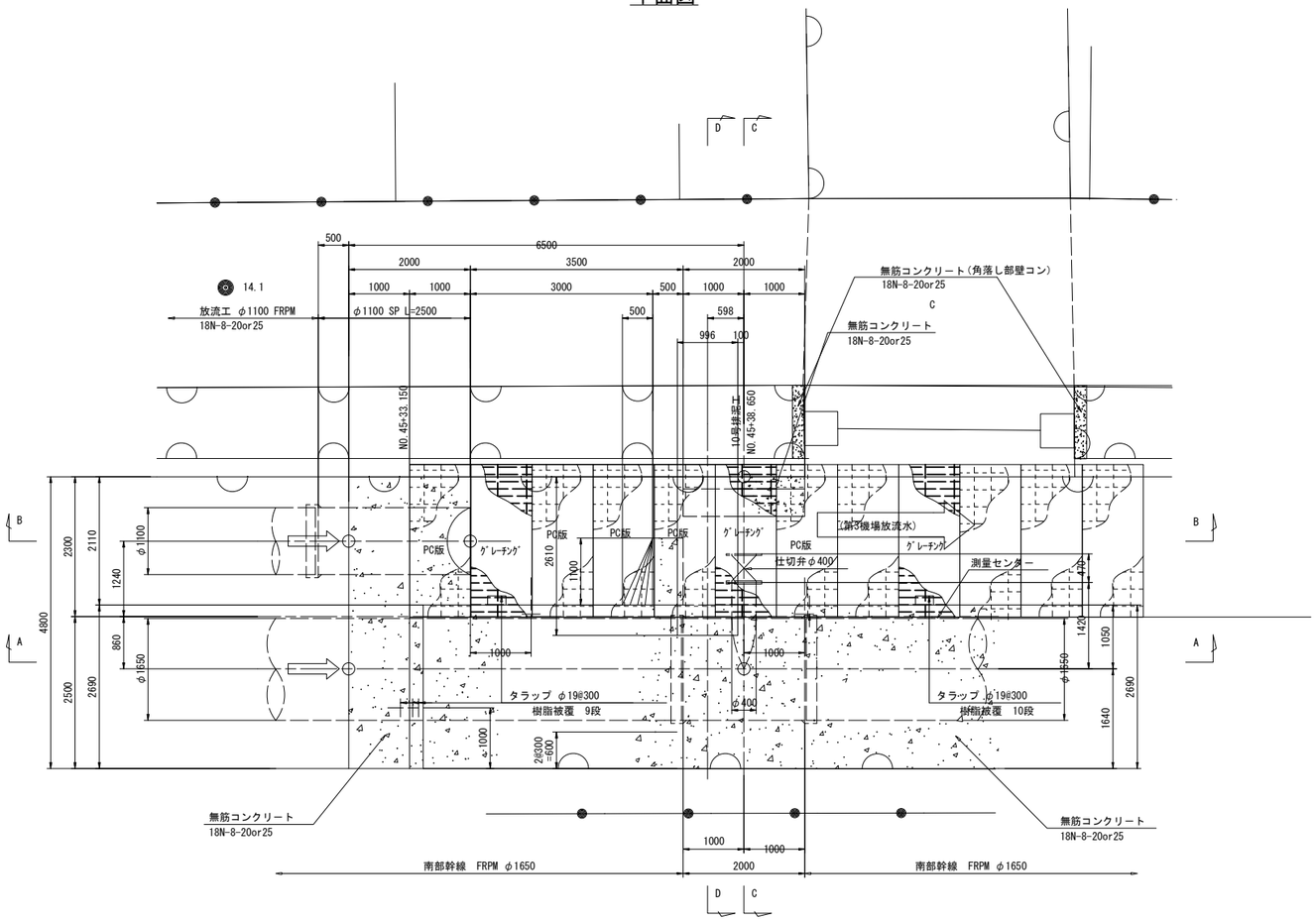

C-Csec

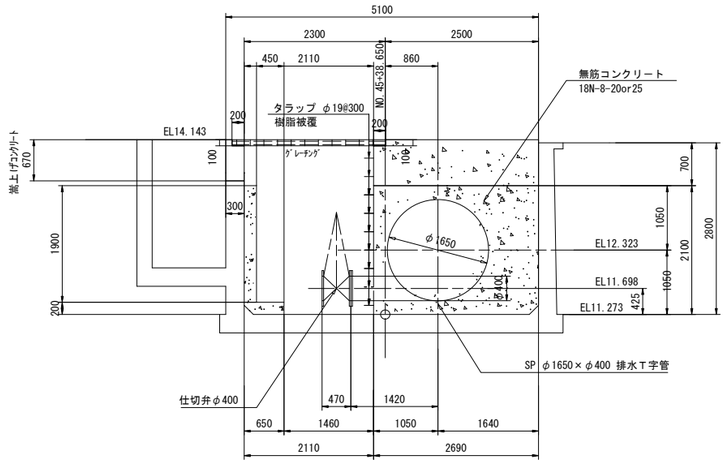

タラップ詳細図 S=1:10

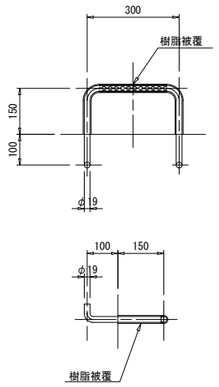

D-Dsec

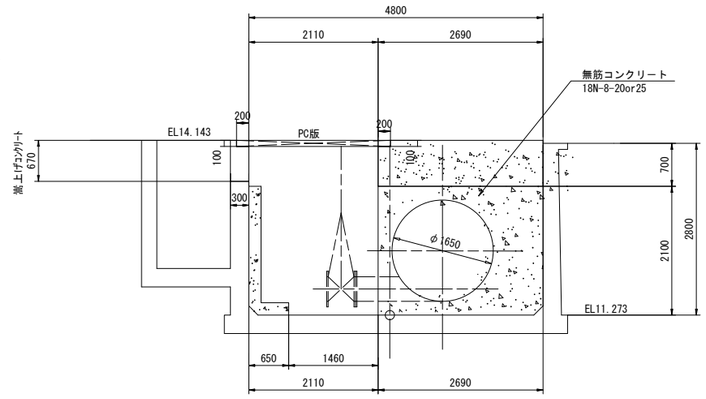

A-Asec

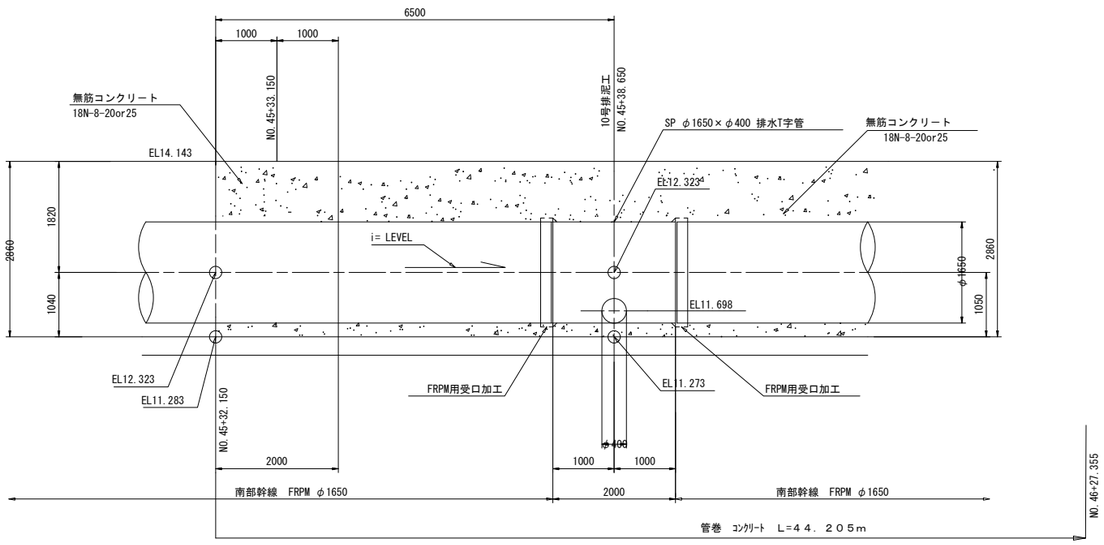

B-Bsec

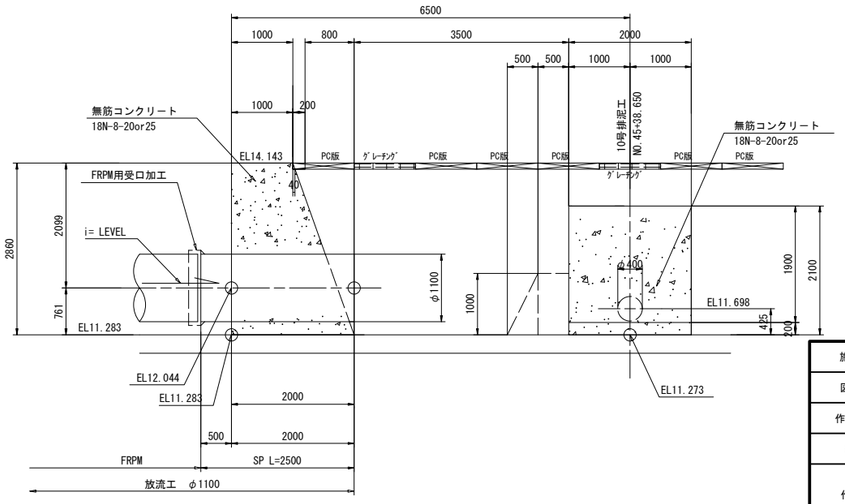

施設名	南部幹線用水路(0312100-1100-20)		
図面名	10号排泥工		
作成年月	平成26年 3月		
縮尺	A1 図示	図面番号	8-231/310
作成者	関東農政局　両総農業水利事業所		

公平水路橋一般図

側面図 S=1:500

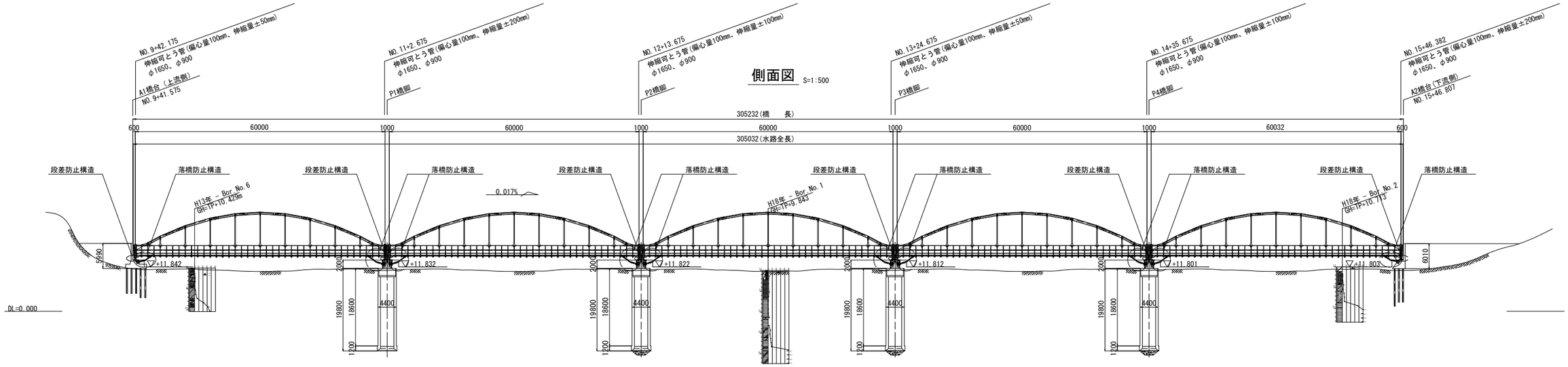

標準断面図 S=1:30

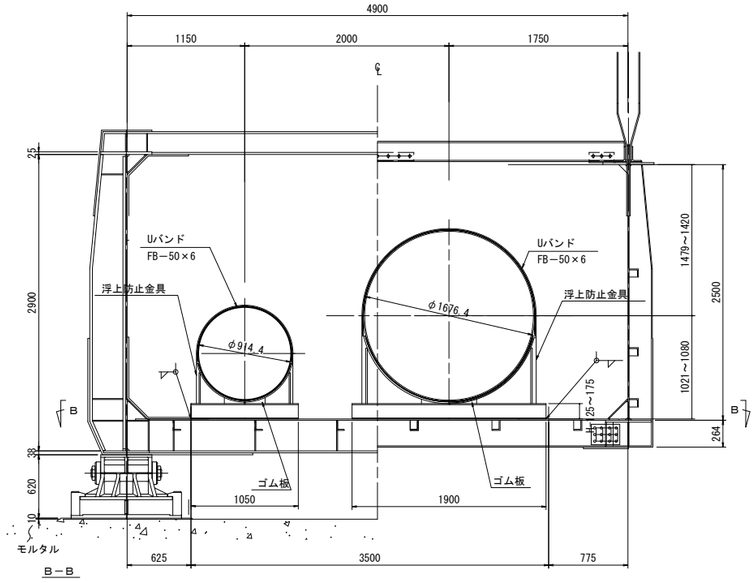

(P1～P4橋脚)

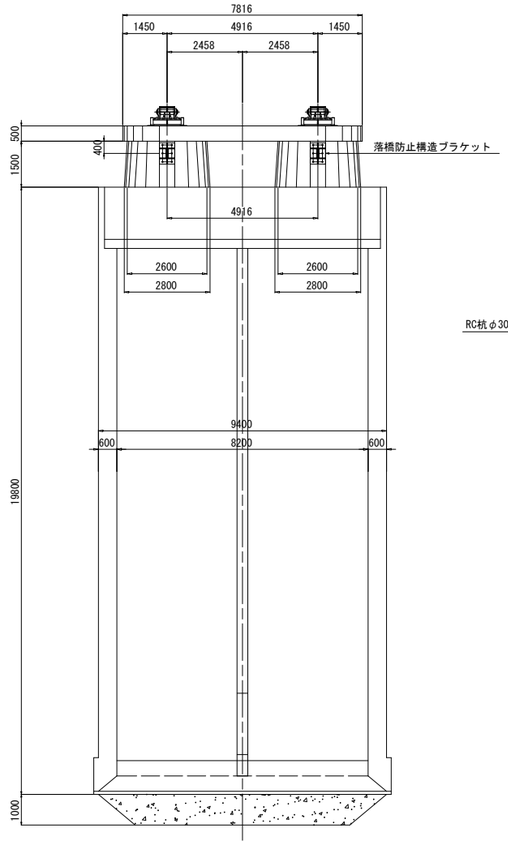

下部工正面図 S=1:100

(A1橋台)

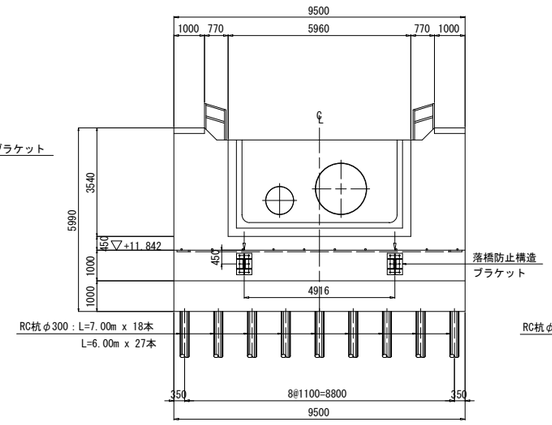

(A2橋台)

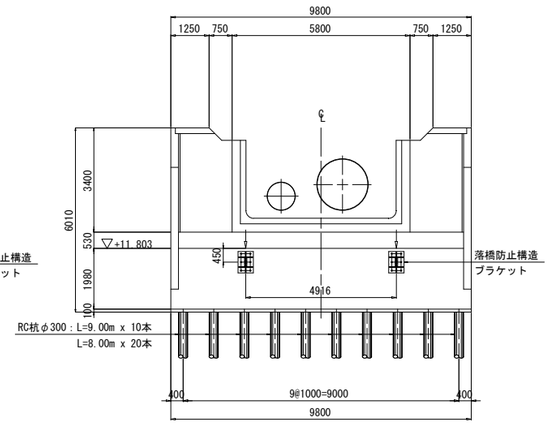

注意事項)伸縮可とう管測点は面間寸法中心を示す。

施設名	南部幹線用水路(0312100-1100-20)		
図面名	公平水路橋一般図		
作成年月	平成26年 3月		
縮尺	A1 図示	図面番号	8-232/310
作成者	関東農政局　両総農業水利事業所		

公平水路橋管固定部詳細図(1/2)

側面図 S=1:150

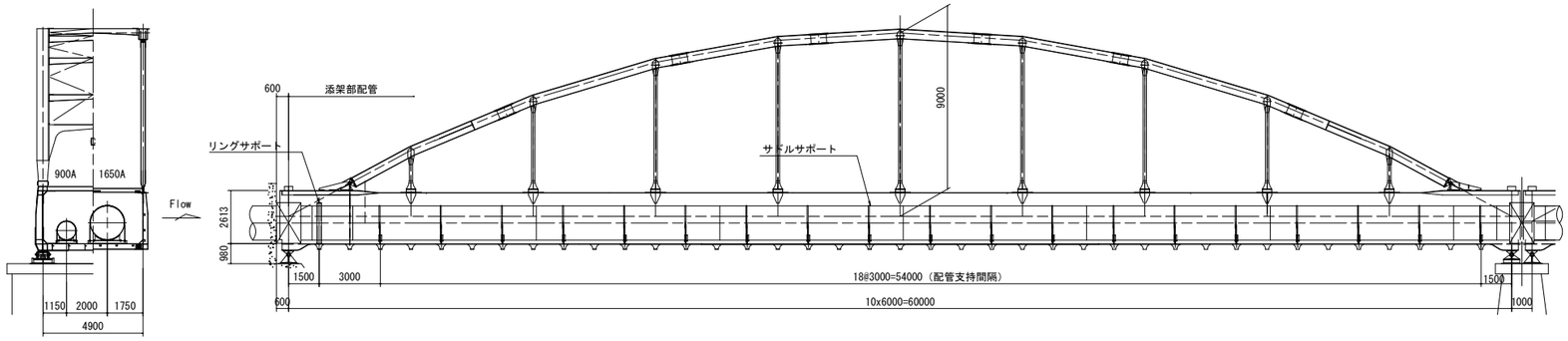

補剛桁部平面図 S=1:150

（支間A）

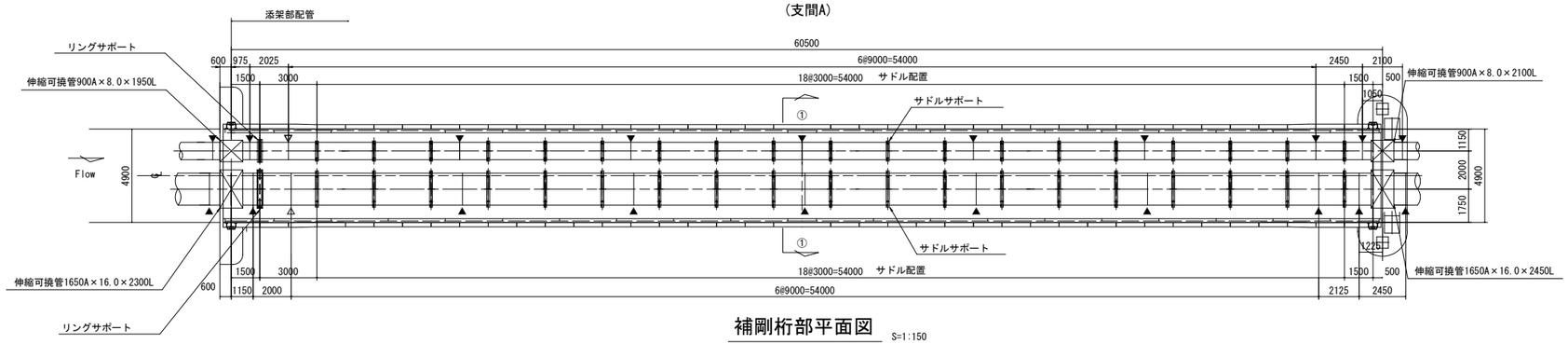

補剛桁部平面図 S=1:150

（支間B）

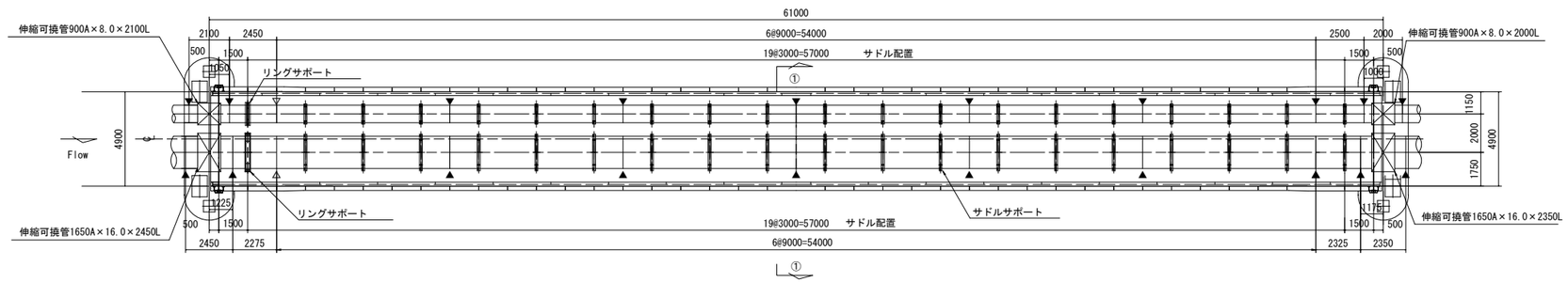

リングサポート断面図(参考)(①-①sec) S=1:50

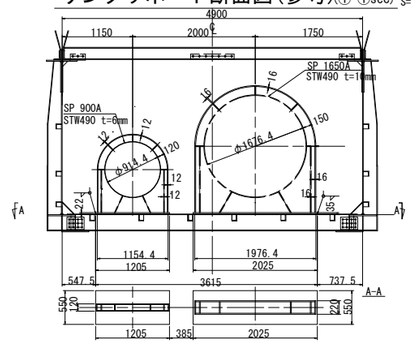

サドルサポート断面図 (①-①sec) S=1:50

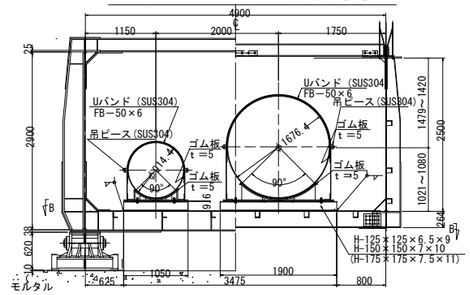

【添架管防食（塗装）仕様】

外面：ポリウレタン被覆

工場：PU-S

・エポキシプライマー又は ポリウレタンプライマー
・ポリウレタン被覆
} （工場）2.0mm $^{+\infty}_{-0.5}$

現場溶接部：J-1CF

・プラスチック系ジョイントコート 1.6mm $^{+\infty}_{-0.1}$

・硬化保護テープ 0.95mm以上

※ＷＳＰ 009-2004 水管橋外面防食基準（日本水道鋼管協会）による

内面：エポキシ樹脂塗料

工場：ＬＥ（JWWA K 135）

・水道用液状エポキシ樹脂塗料0.5mm以上

現場溶接部：ＬＥ（JWWA K 135）

・水道用液状エポキシ樹脂塗料0.5mm以上

※ＪＷＷＡ（（社）日本水道協会）による

注記）

1、図中 ▼ 印部は現地内外面溶接箇所を示す。
2、図中 ▽ 印部は裏当て金現地内面溶接箇所を示す。
3、配管高さ調整はライナープレートで行う。

全体側面図 S=1:500

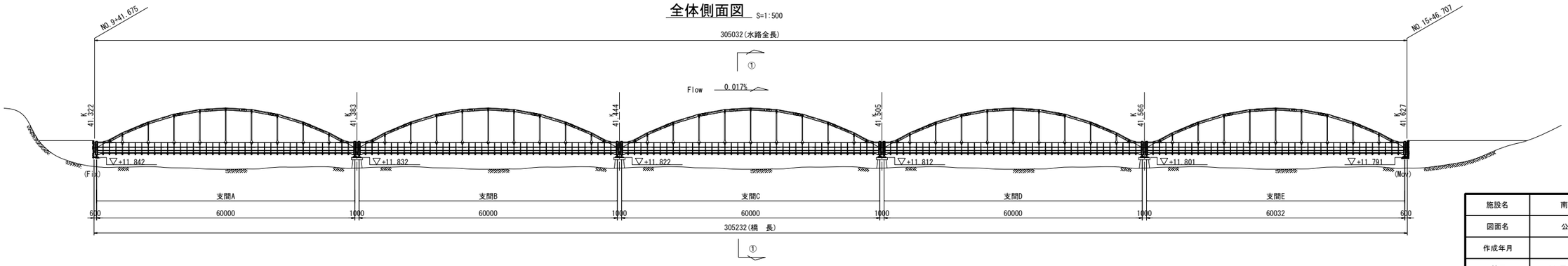

施設名	南部幹線用水路(0312100-1100-20)		
図面名	公平水路橋管固定部詳細図(1/2)		
作成年月	平成26年 3月		
縮尺	A1 図示	図面番号	8-233/310
作成者	関東農政局 両総農業水利事業所		

公平水路橋管固定部詳細図(2/2)

補剛桁部平面図 S=1:150
(支間C)

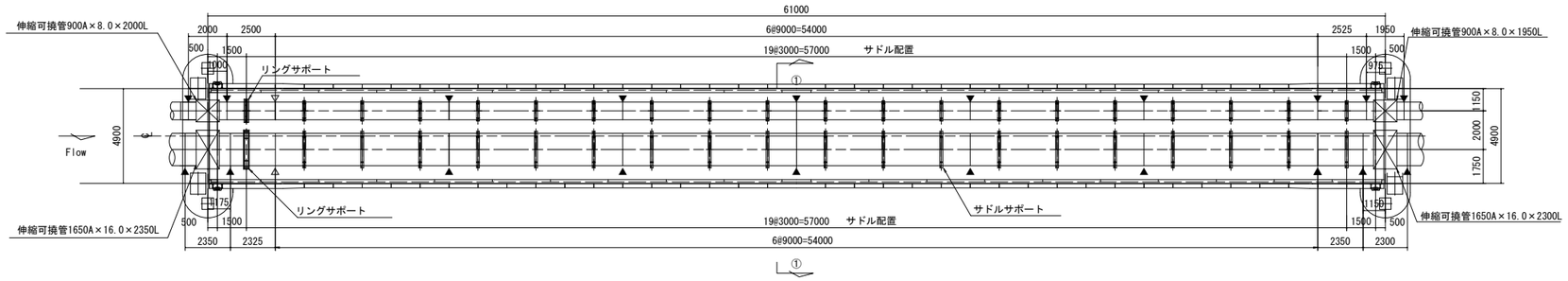

補剛桁部平面図 S=1:150
(支間D)

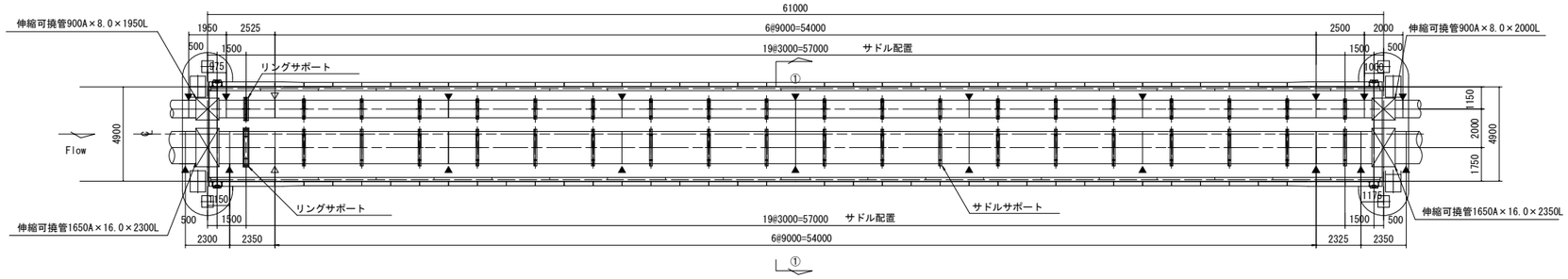

補剛桁部平面図 S=1:150
(支間E)

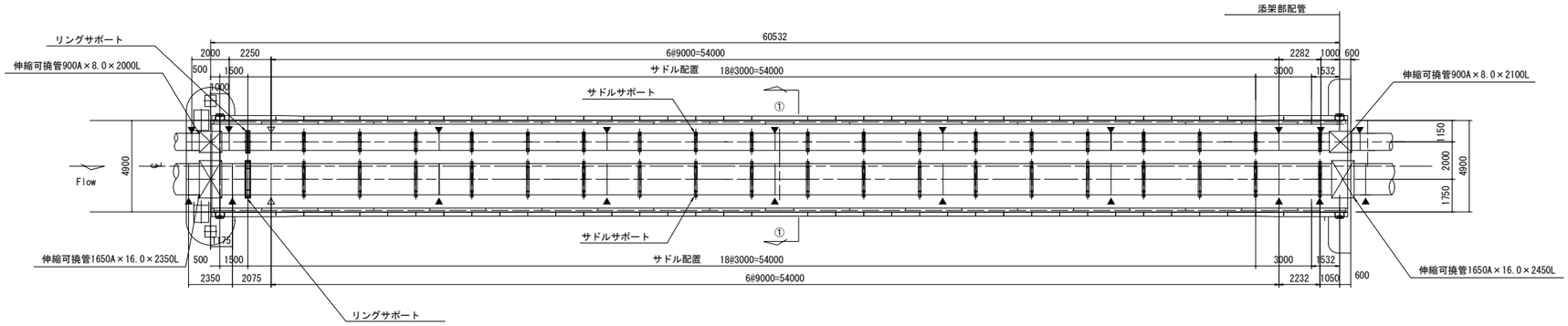

施設名	南部幹線用水路(0312100-1100-20)		
図面名	公平水路橋管固定部詳細図(2/2)		
作成年月	平成26年 3月		
縮尺	A1 1:150 A2 1:212	図面番号	8-234/310
作成者	関東農政局　両総農業水利事業所		

公平水路橋リングサポート断面図 S=1:30

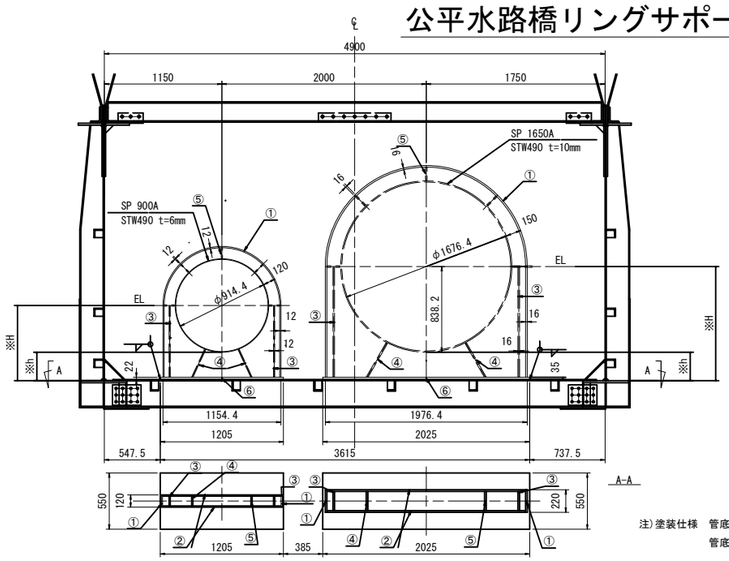

注)塗装仕様　管底より上面(工場):ポリウレタン被覆　2.0mm以上
管底より下面(現場):下塗(変性エポキシ樹脂)×2回+中塗(フッ素樹脂)+上塗(フッ素樹脂)

寸法表（参考）

測 点	管 径	E L	H	h	備 考
No.9+43.675	φ1650	13.260	1.090	0.252	
	φ 900	12.879	0.709		
No.11+4.675	φ1650	13.246	1.080	0.242	
	φ 900	12.865	0.699		
No.12+15.675	φ1650	13.232	1.039	0.201	
	φ 900	12.851	0.658		
No.13+26.675	φ1650	13.219	1.026	0.188	
	φ 900	12.838	0.645		
No.14+37.675	φ1650	13.205	1.042	0.204	
	φ 900	12.824	0.661		

※H及びhは測量成果より比例配分して求めた値であり現地での実測値と異なる事が考えられる。
従って寸法表及び材料表は参考資料として取扱うものとされたい。

材料表（参考）

測 点	φ1650						
No.9+43.675	番 号	材 質	種別・寸法(mm)	数 量	単重(kg)	重量(kg)	摘 要
	A-①	SS400	PL-16×220×5240	1	145.3	145.3	リングサポート
	A-②	SS400	PL-16×1976×2042	2	198.5	397.0	〃 (ネット)
	A-③	SS400	PL-16×188×1046	2	24.8	49.6	リングサポート
	A-④	SS400	PL-16×188×380	2	9.0	18.0	〃
	A-⑤	SS400	PL-16×188×150	5	3.6	18.0	〃
	A-⑥	SM490Y	PL-35×550×2025	1	305.9	305.9	底板
	計					933.8	

測 点	φ900						
No.9+43.675	番 号	材 質	種別・寸法(mm)	数 量	単重(kg)	重量(kg)	摘 要
	B-①	SS400	PL-12×120×3206	1	36.2	36.2	リングサポート
	B-②	SS400	PL-12×1154×1264	2	67.3	134.6	〃 (ネット)
	B-③	SS400	PL-12×96×681	2	6.2	12.4	リングサポート
	B-④	SS400	PL-12×96×301	2	2.7	5.4	〃
	B-⑤	SS400	PL-12×96×120	5	1.1	5.5	〃
	B-⑥	SM490Y	PL-22×550×1205	1	114.7	114.7	底板
	計					308.8	

測 点	φ1650						
No.11+4.675	番 号	材 質	種別・寸法(mm)	数 量	単重(kg)	重量(kg)	摘要
	A-①	SS400	PL-16×220×5220	1	144.8	144.8	リングサポート
	A-②	SS400	PL-16×1976×2032	2	197.5	395.0	〃 (ネット)
	A-③	SS400	PL-16×188×1036	2	24.6	49.2	リングサポート
	A-④	SS400	PL-16×188×368	2	8.7	17.4	〃
	A-⑤	SS400	PL-16×188×150	5	3.6	18.0	〃
	A-⑥	SM490Y	PL-35×550×2025	1	305.9	305.9	底板
	計					930.3	

測 点	φ900						
No.11+4.675	番 号	材 質	種別・寸法(mm)	数 量	単重(kg)	重量(kg)	摘 要
	B-①	SS400	PL-12×120×3186	1	36.0	36.0	リングサポート
	B-②	SS400	PL-12×1154×1254	2	66.8	133.6	〃 (ネット)
	B-③	SS400	PL-12×96×671	2	6.1	12.2	リングサポート
	B-④	SS400	PL-12×96×290	2	2.2	4.4	〃
	B-⑤	SS400	PL-12×96×120	5	1.1	5.5	〃
	B-⑥	SM490Y	PL-22×550×1205	1	114.7	114.7	底板
	計					306.4	

測 点	φ1650						
No.12+15.675	番 号	材 質	種別・寸法(mm)	数 量	単重(kg)	重量(kg)	摘要
	A-①	SS400	PL-16×220×5138	1	142.5	142.5	リングサポート
	A-②	SS400	PL-16×1976×1991	2	193.5	387.0	〃 (ネット)
	A-③	SS400	PL-16×188×995	2	23.6	47.2	リングサポート
	A-④	SS400	PL-16×188×321	2	7.6	15.2	〃
	A-⑤	SS400	PL-16×188×150	5	3.6	18.0	〃
	A-⑥	SM490Y	PL-35×550×2025	1	305.9	305.9	底板
	計					915.8	

測 点	φ900						
No.12+15.675	番 号	材 質	種別・寸法(mm)	数 量	単重(kg)	重量(kg)	摘 要
	B-①	SS400	PL-12×120×3104	1	35.1	35.1	リングサポート
	B-②	SS400	PL-12×1154×1213	2	64.6	129.2	〃 (ネット)
	B-③	SS400	PL-12×96×630	2	5.7	11.4	リングサポート
	B-④	SS400	PL-12×96×245	2	2.2	4.4	〃
	B-⑤	SS400	PL-12×96×120	5	1.1	5.5	〃
	B-⑥	SM490Y	PL-22×550×1205	1	114.7	114.7	底板
	計					300.3	

測 点	φ1650						
No.13+26.675	番 号	材 質	種別・寸法(mm)	数 量	単重(kg)	重量(kg)	摘要
	A-①	SS400	PL-16×220×5112	1	141.8	141.8	リングサポート
	A-②	SS400	PL-16×1976×1978	2	192.3	384.6	〃 (ネット)
	A-③	SS400	PL-16×188×982	2	23.3	46.6	リングサポート
	A-④	SS400	PL-16×188×306	2	7.2	14.4	〃
	A-⑤	SS400	PL-16×188×150	5	3.6	18.0	〃
	A-⑥	SM490Y	PL-35×550×2025	1	305.9	305.9	底板
	計					911.3	

測 点	φ900						
No.13+26.675	番 号	材 質	種別・寸法(mm)	数 量	単重(kg)	重量(kg)	摘 要
	B-①	SS400	PL-12×120×3078	1	34.8	34.8	リングサポート
	B-②	SS400	PL-12×1154×1200	2	63.9	127.8	〃 (ネット)
	B-③	SS400	PL-12×96×617	2	5.6	11.2	リングサポート
	B-④	SS400	PL-12×96×230	2	2.1	4.2	〃
	B-⑤	SS400	PL-12×96×120	5	1.1	5.5	〃
	B-⑥	SM490Y	PL-22×550×1205	1	114.7	114.7	底板
	計					298.2	

測 点	φ1650						
No.14+37.675	番 号	材 質	種別・寸法(mm)	数 量	単重(kg)	重量(kg)	摘要
	A-①	SS400	PL-16×220×5144	1	142.6	142.6	リングサポート
	A-②	SS400	PL-16×1976×1994	2	193.8	387.6	〃 (ネット)
	A-③	SS400	PL-16×188×998	2	23.7	47.4	リングサポート
	A-④	SS400	PL-16×188×325	2	7.7	15.4	〃
	A-⑤	SS400	PL-16×188×150	5	3.6	18.0	〃
	A-⑥	SM490Y	PL-35×550×2025	1	305.9	305.9	底板
	計					916.9	

測 点	φ900						
No.14+37.675	番 号	材 質	種別・寸法(mm)	数 量	単重(kg)	重量(kg)	摘 要
	B-①	SS400	PL-12×120×3110	1	35.2	35.2	リングサポート
	B-②	SS400	PL-12×1154×1216	2	64.8	129.6	〃 (ネット)
	B-③	SS400	PL-12×96×633	2	5.7	11.4	リングサポート
	B-④	SS400	PL-12×96×248	2	2.2	4.4	〃
	B-⑤	SS400	PL-12×96×120	5	1.1	5.5	〃
	B-⑥	SM490Y	PL-22×550×1205	1	114.7	114.7	底板
	計					300.8	

施設名	南部幹線用水路(0312100-1100-20)		
図面名	公平水路橋リングサポート断面図		
作成年月	平成26年 3月		
縮尺	A1 1:30 A2 1:42	図面番号	8-235/310
作成者	関東農政局　両総農業水利事業所		

公平水路橋1650Aサドルサポート詳細図

吊ピース詳細図 S=1:3

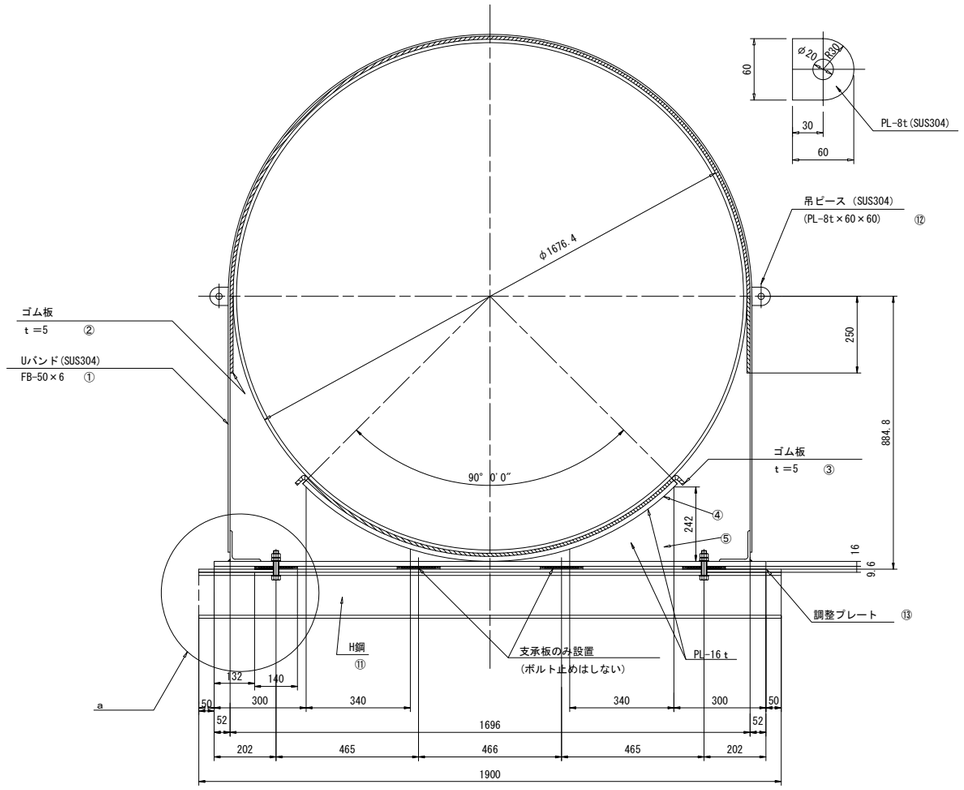

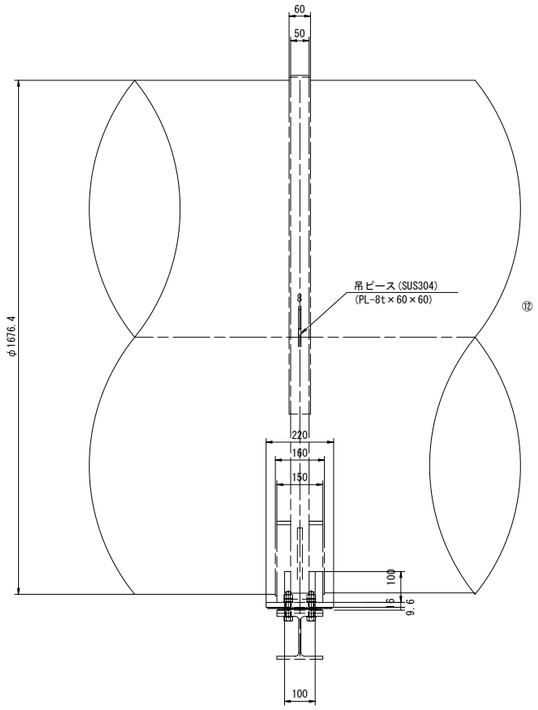

〔1650Aサドルサポート材料表〕参考数量

部番	材　質	種別	形　状　寸　法	数量	摘　　要
①	SUS304	FB	50×6×4342	1	
②	ゴム板		60×5×3150	1	クロロプレン・ラバー
③	ゴム板		160×5×1450	1	クロロプレン・ラバー
④	SS400	PL	150×16×1345	1	
⑤	SS400	PL	242×16×340	2	
⑥	SUS304	L	100×100×8×100	2	
⑦	SS400	PL	220×16×1800	1	
⑧	SUS304	PL	140×4×210	4	片面:鏡面仕上げ
⑨	ﾃﾌﾛﾝ +SUS304	PL	140×5.6×140	4	フロロゴールド
⑩	SUS304	B.N.W	M16×75L（ナット:1種+3種、2W）	4組	ナット:焼付防止処理
⑪	SS400	H	H鋼	1	
⑫	SUS304	PL	60×8×60	2	
⑬	SS400	PL	平鋼	n	

a部詳細図 S=1:3

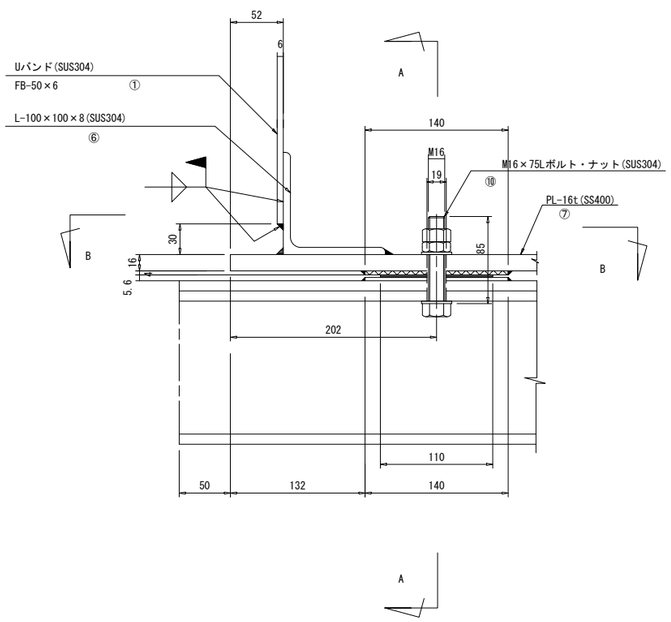

A-A断面図 S=1:3

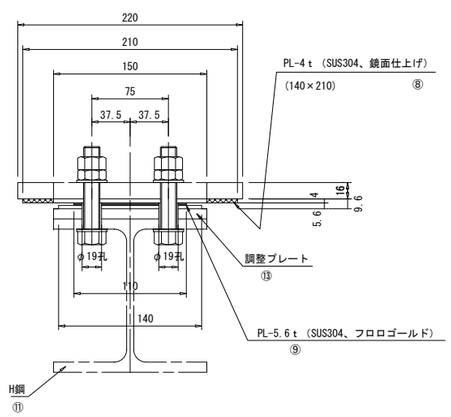

B-B断面図 S=1:3

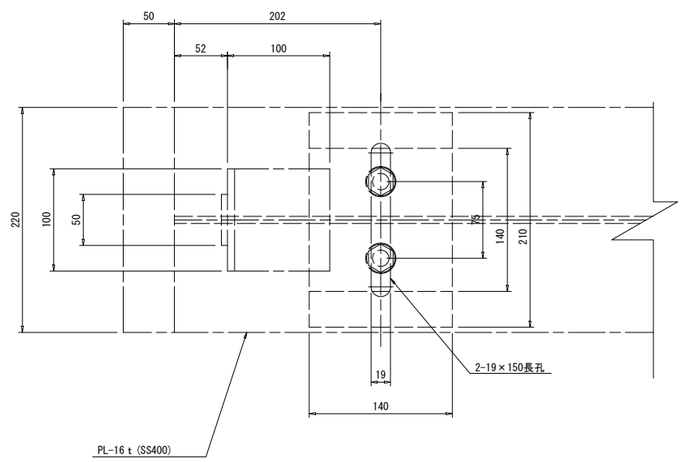

注記）

1.サドルサポート塗覆装は水路橋の塗装仕様に準ずる。

施設名	南部幹線用水路(0312100-1100-20)		
図面名	公平水路橋1650Aサドルサポート詳細図		
作成年月	平成26年 3月		
縮尺	A1 1:3 A2 1:4	図面番号	8-236/310
作成者	関東農政局　両総農業水利事業所		

公平水路橋落橋防止構造取付図(1/3)

(A1・A2橋台 650kN用緩衝チェーン)

A1橋台

側面図 S=1:20

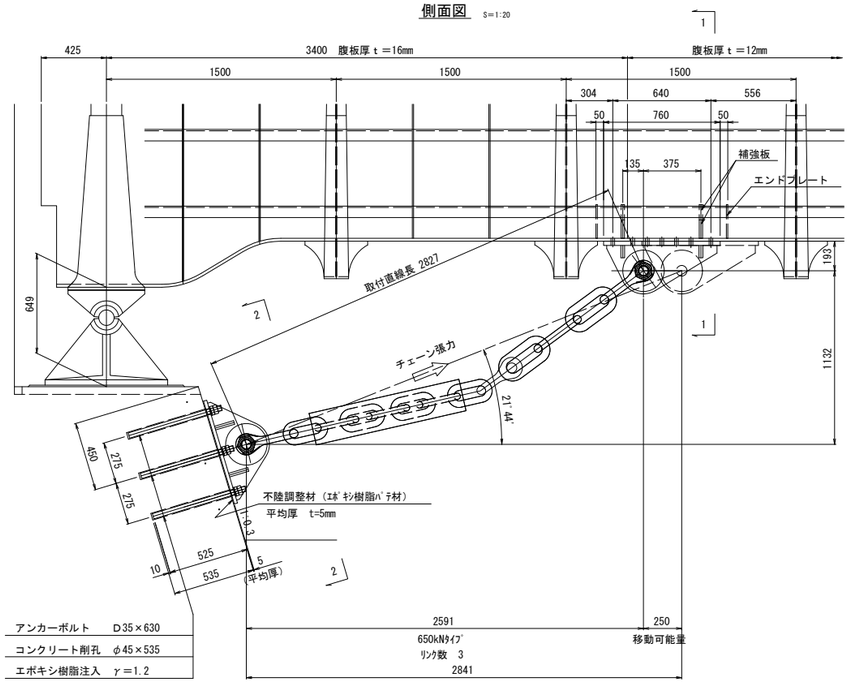

正面図 S=1:20

1-1

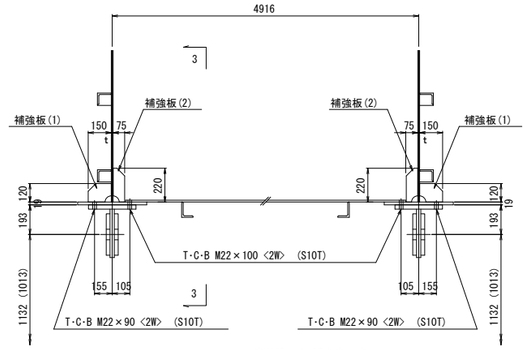

( ) 内数値はA2橋台を示す。

2-2

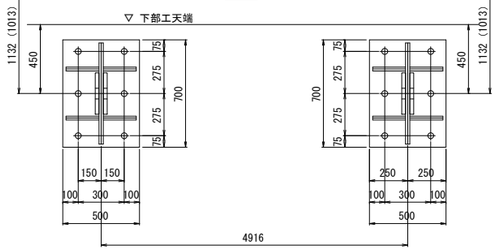

A2橋台

側面図 S=1:20

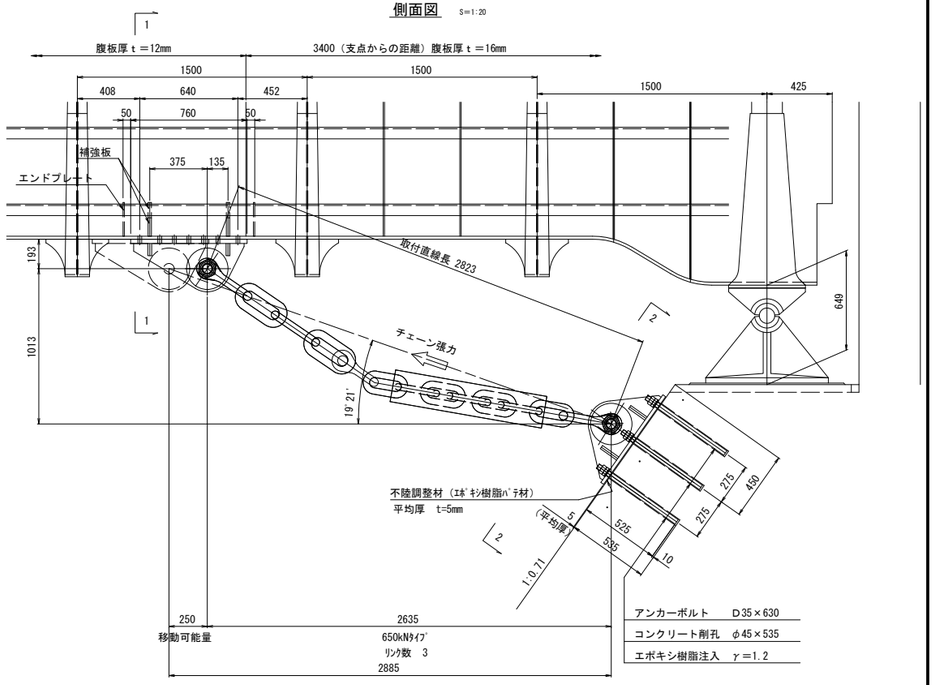

平面図 S=1:20

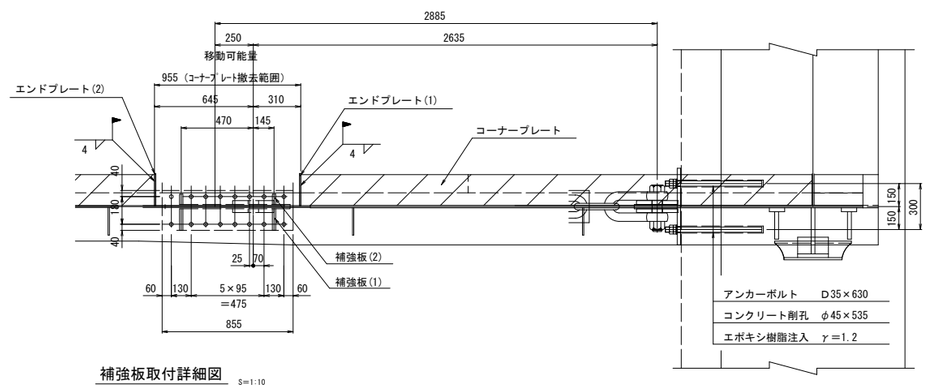

平面図 S=1:20

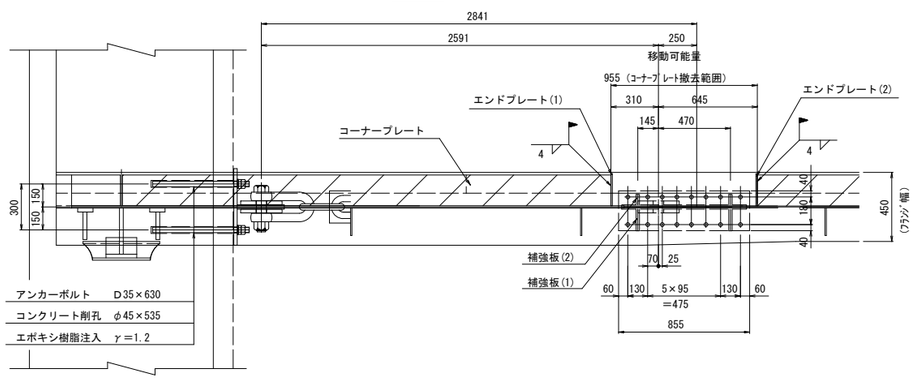

エンドプレート取付詳細図 S=1:10

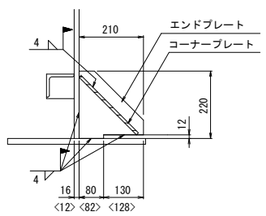

補強板取付詳細図 S=1:10

3-3

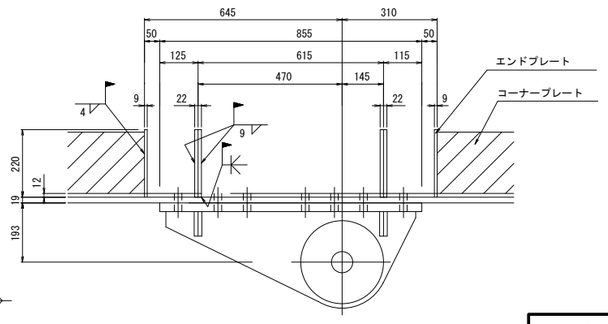

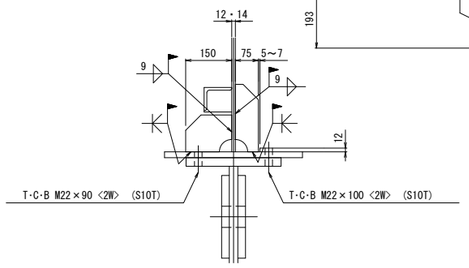

位置図 S=1:200

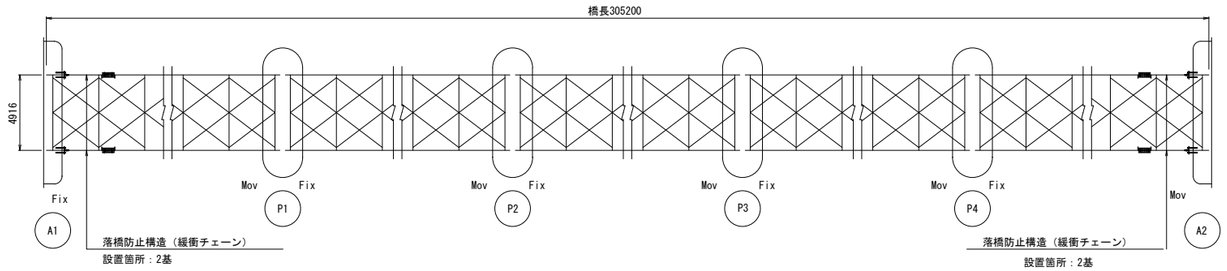

注記）
1. 図中詳細寸法は、足場仮設後現地実測の上決定のこと。
2. 下部工側は鉄筋探査等を行い、既設鉄筋を切断しないように留意すること。
3. 上部工側ブラケット取付面・補強板溶接部は、素地調整を行うこと。
4. 既設コーナープレートは、上部工ブラケット取付の860mm範囲を撤去し、エンドプレートを現場溶接する。
5. 下部工側アンカー定着長は既設躯体より１５φ(φ:アンカー径)以上を確保すること。

施設名	南部幹線用水路(0312100-1100-20)		
図面名	公平水路橋落橋防止構造取付図(1/3)		
作成年月	平成26年 3月		
縮尺	A1 図示	図面番号	8-237/310
作成者	関東農政局 両総農業水利事業所		

公平水路橋落橋防止構造取付図(2/3)

(P1～P4橋脚 650kN用緩衝チェーン)

側面図 S=1:20

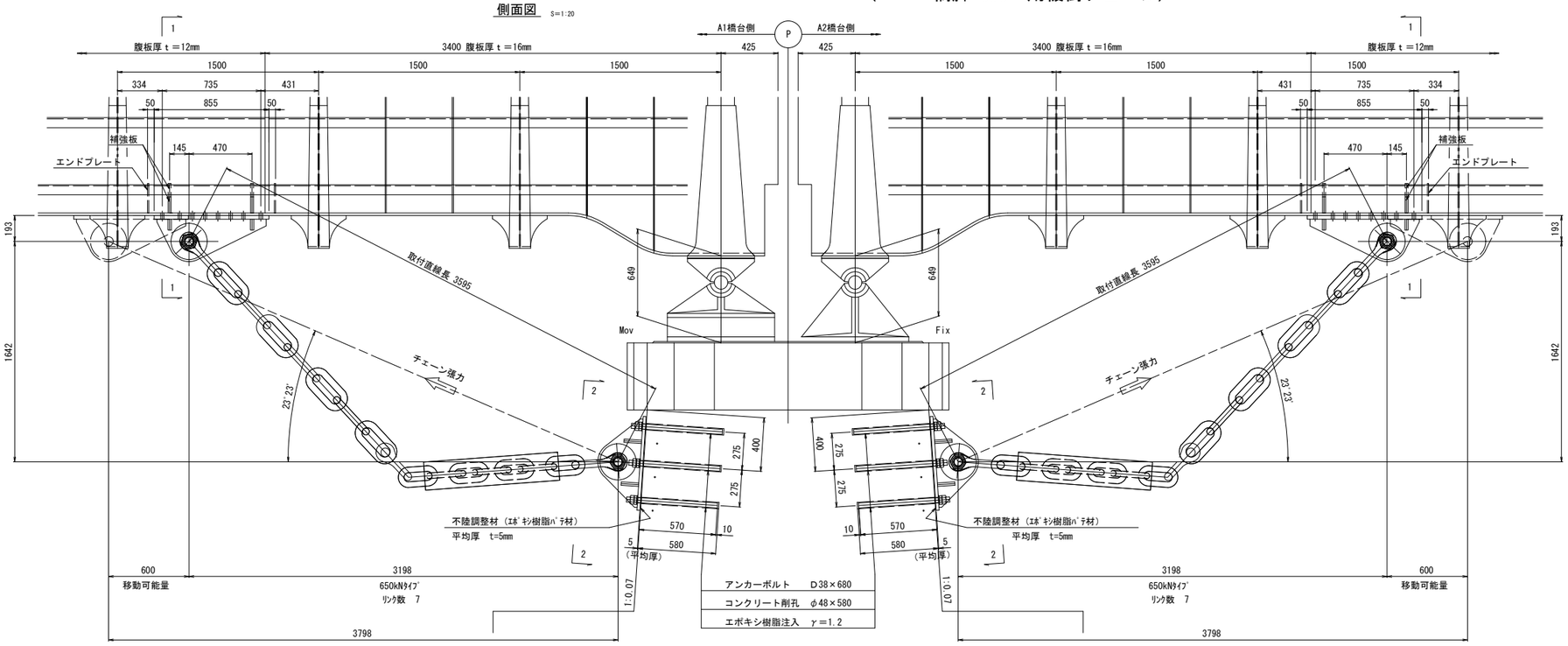

正面図 S=1:20

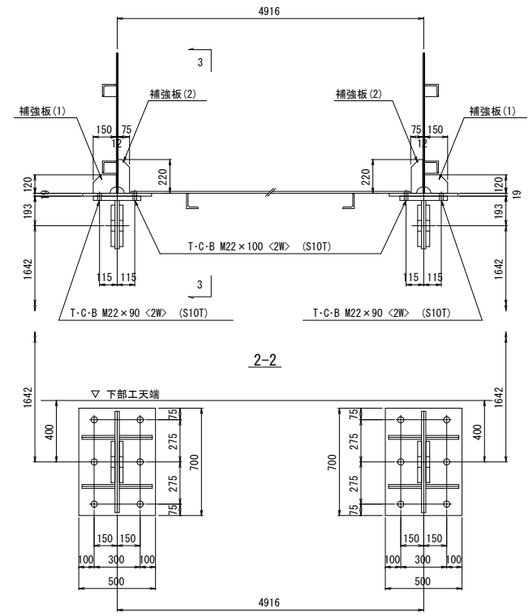

平面図 S=1:20

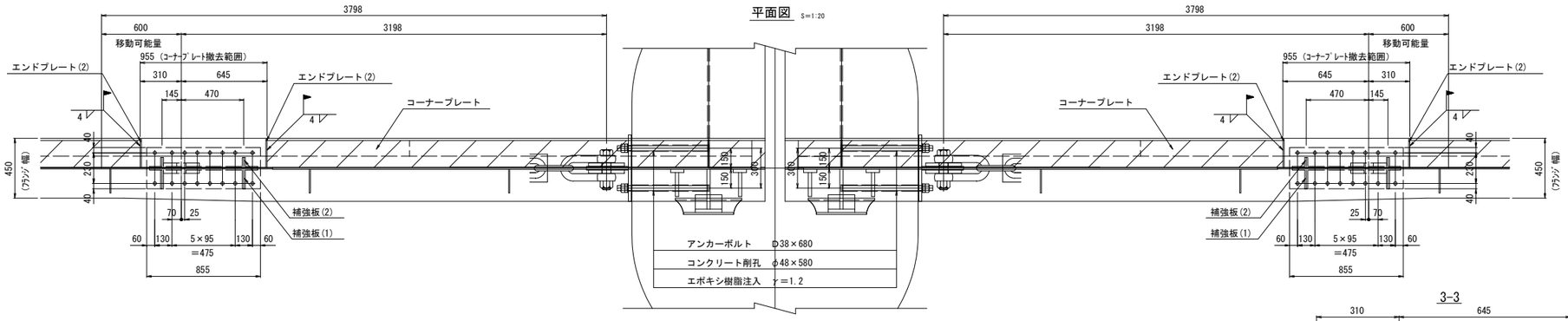

エンドプレート取付詳細図 S=1:10

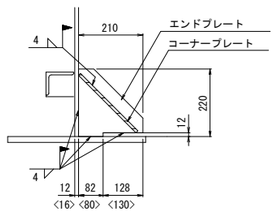

3-3

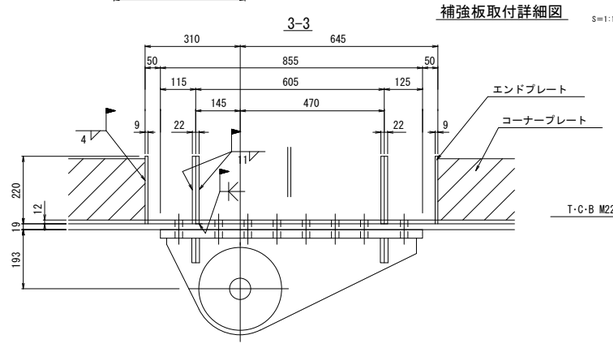

補強板取付詳細図 S=1:10

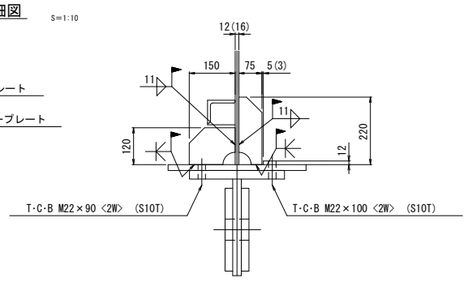

位置図 S=1:200

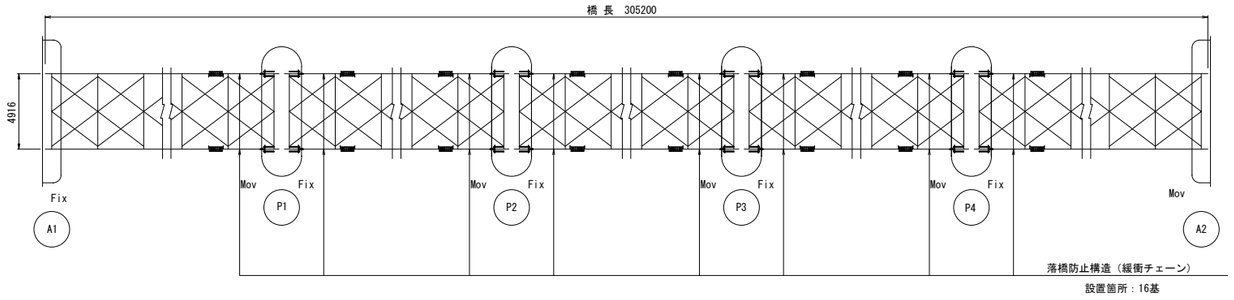

注記）
1. 図中詳細寸法は、足場仮設後現地実測の上決定のこと。
2. 下部工側は鉄筋探査等を行い、既設鉄筋を切断しないように留意すること。
3. 上部工側ブラケット取付面・補強板溶接部は、素地調整を行うこと。
4. 既設コーナープレートは、上部エブラケット取付の860mm範囲を撤去し、エンドプレートを現場溶接する。
5. 下部工側アンカー定着長は既設躯体より１５φ(φ:アンカー径)以上を確保すること。

施設名	南部幹線用水路(0312100-1100-20)		
図面名	公平水路橋落橋防止構造取付図(2/3)		
作成年月	平成26年 3月		
縮尺	A1 図示	図面番号	8-238/310
作成者	関東農政局　両総農業水利事業所		

公平水路橋落橋防止構造取付図(3/3)

(650kN用緩衝チェーン)

上部工側

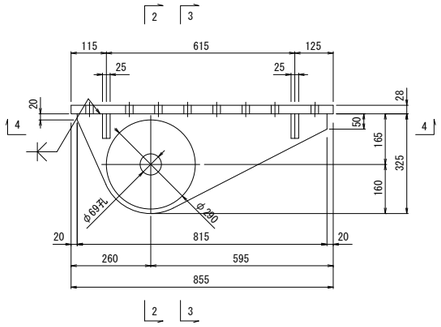

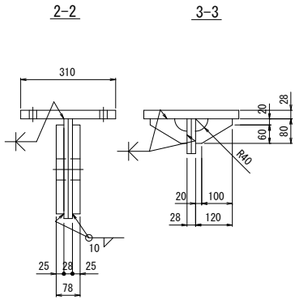

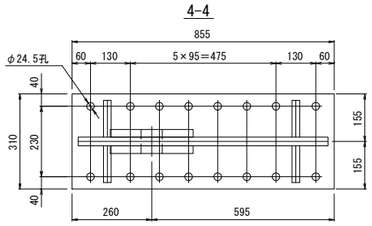

材料１基当り （全２０基）

１－Ｂａｓｅ ＰＬ	３１０ × ２８ × ８５５	（ＳＭ４９０Ｂ）
１－Ｔｏｐ ＰＬ	３２５ × ２８ × ８１５	（ＳＭ４９０Ｂ）
２－ＰＬ	φ２９０ × ２５	（ＳＭ４９０Ａ）
４－Ｒｉｂ ＰＬ	８０ × ２５ × １２０	（ＳＭ４９０Ａ）
８－Ｔ．Ｃ．Ｂ．	Ｍ２２ ×１００ ＜２Ｗ＞	（Ｓ１０Ｔ）
８－Ｔ．Ｃ．Ｂ．	Ｍ２２ × ９０ ＜２Ｗ＞	（Ｓ１０Ｔ）

下部工側

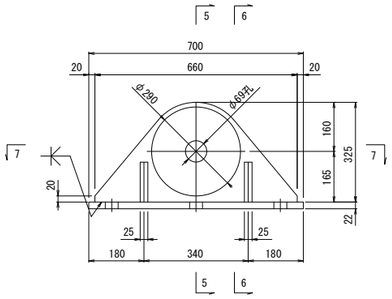

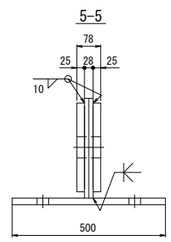

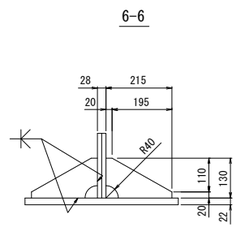

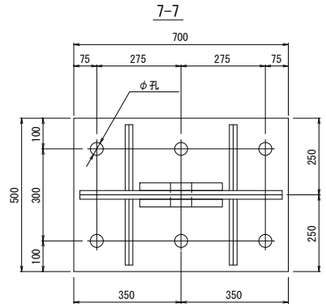

材料１基当り （全２０基）

１－Ｂａｓｅ ＰＬ	５００ × ２２ × ７００	（ＳＭ４９０Ａ）
１－Ｔｏｐ ＰＬ	３２５ × ２８ × ６６０	（ＳＭ４９０Ｂ）
２－ＰＬ	φ２９０ × ２５	（ＳＭ４９０Ａ）
４－Ｒｉｂ ＰＬ	１３０ × ２５ × ２１５	（ＳＭ４９０Ａ）

	φ	製作数
A1・A2橋台	38	4基
P1～P4橋脚	42	16基

補強板詳細図 S=1:10

補強板(1)

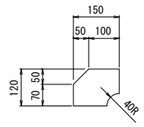

補強板(2)

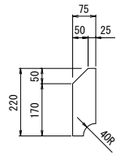

材料全基当り

４０－ＰＬ １２０ × ２２ × １５０ （ＳＭ４９０Ａ）

４０－ＰＬ ７５ × ２２ × ２２０ （ＳＭ４９０Ａ）

エンドプレート詳細図 S=1:10

エンドプレート(1)

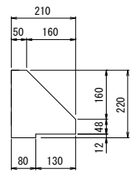

エンドプレート(2)

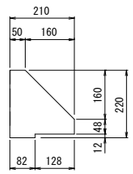

エンドプレート (1) 材料全基当り

４－ＰＬ ２１０ × ９ × ２２０ （ＳＭ４００Ａ）

エンドプレート (2) 材料全基当り

３６－ＰＬ ２１０ × ９ × ２２０ （ＳＭ４００Ａ）

チェーン構成図 S=1:10

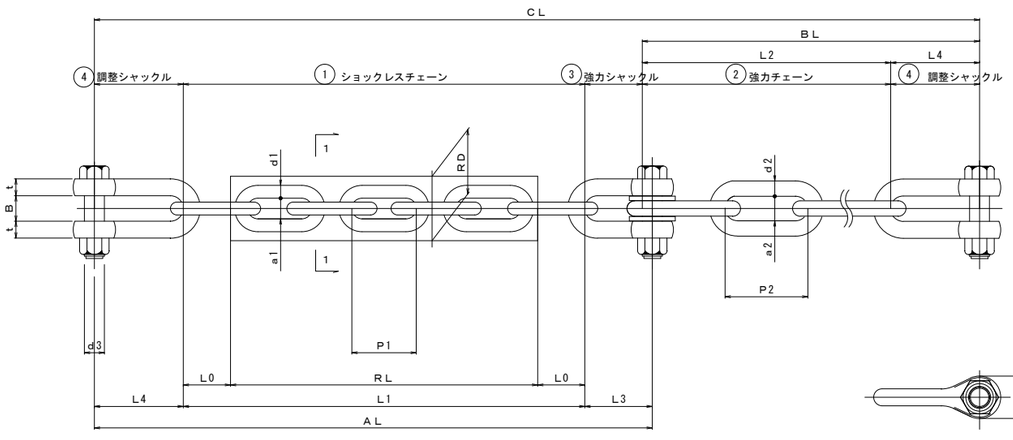

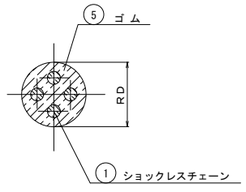

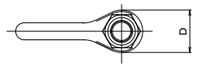

種 類	寸 法 (mm)																										製作数
	① ショックレスチェーン						② 強力チェーン					③ 強力シャックル					④ 調整シャックル					全長	⑤ ゴム		全余裕量	最大全長	
	d1	P1	a1	L1	AL	L0	d2	P2	a2	L2	BL	t	B	D	d3	L3	t	B	D	d3	L4	CL	RD	RL	Σa	CLmax	
650kN型 3リンク	42	210	67	1310	1820	154	50	270	80	810	1100	55	83	138	65	220	55	83	138	65	290	2888	210	1002	170	3058	4 本
650kN型 7リンク	42	210	67	1310	1820	154	50	270	80	1890	2180	55	83	138	65	220	55	83	138	65	290	3968	210	1002	170	4138	16 本

アンカーボルト詳細図 S=1:10

A1・A2橋台

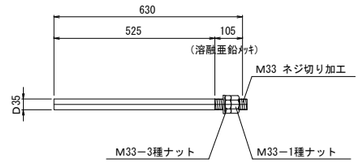

材料１基当り （全４基）

６－Ｄ３５ × ６３０ （ＳＤ３４５）

６－Ｍ３３ １種ナット・３種ナット

６－Ｍ３３ ワッシャー

P1～P4橋脚

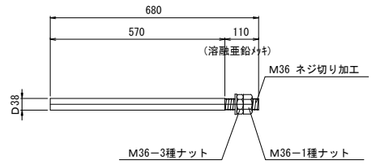

材料１基当り （全１６基）

６－Ｄ３８ × ６８０ （ＳＤ３４５）

６－Ｍ３６ １種ナット・３種ナット

６－Ｍ３６ ワッシャー

注）1. ブラケットの製作は、現地調査の上、最終決定のこと。

2. 下部工側ブラケットは、鋼板及びｱﾝｶｰﾎﾞﾙﾄ埋め込み部を除いた部分を下記の通りの溶融亜鉛メッキとする。

HDZ 55 鋼 板

HDZ 35 ｱﾝｶｰﾎﾞﾙﾄ・ﾅｯﾄ・ﾜｯｼｬｰ

3. ナット・ワッシャーは、メッキ品を使用すること。

4. チェーンおよびシャックルの材質は、ＳＣＭ鋼又は、同等材とする。

5. 最大全長ＣＬmaxは、ゴムが完全に圧縮された時の長さとする。

施設名	南部幹線用水路(0312100-1100-20)		
図面名	公平水路橋落橋防止構造取付図(3/3)		
作成年月	平成26年 3月		
縮尺	A1 図示	図面番号	8-239/310
作成者	関東農政局 両総農業水利事業所		

公平水路橋段差防止構造詳細図 S=1:20

L0上断面図

製作数:10

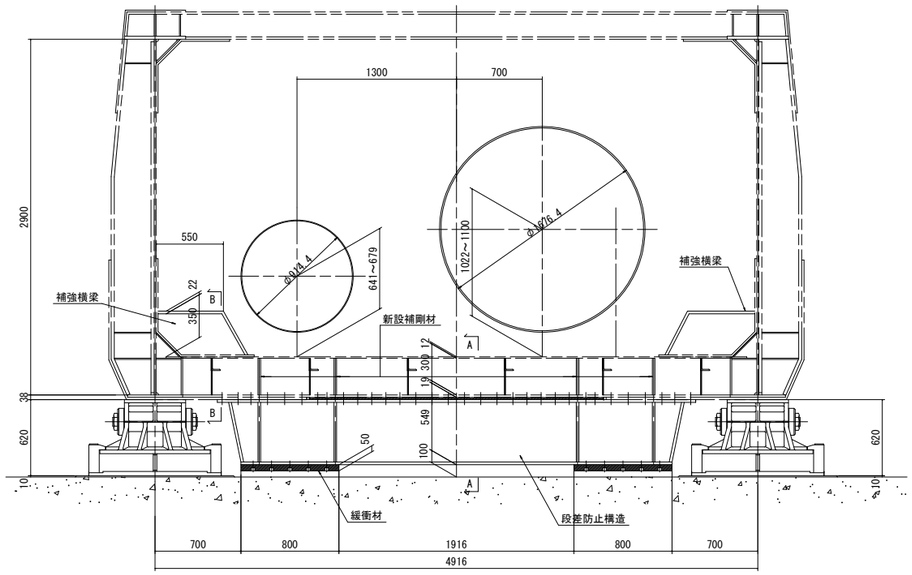

段差防止構造詳細図 S=1:10

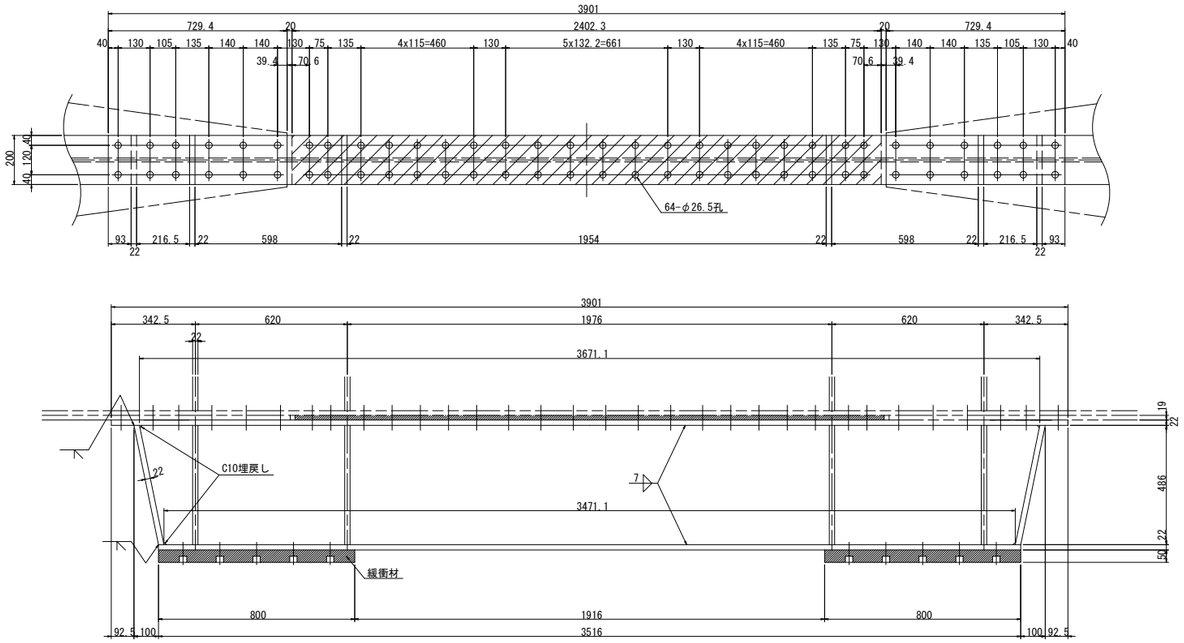

補強横梁詳細図 S=1:10

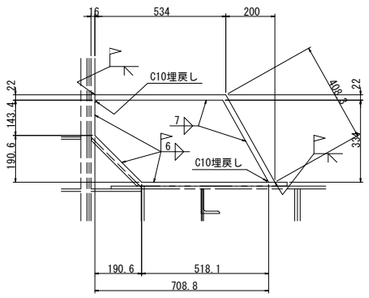

製作数：2
1-FLG PL 250x22x942
1-WEB PL 334x16x709

A-A S=1:10

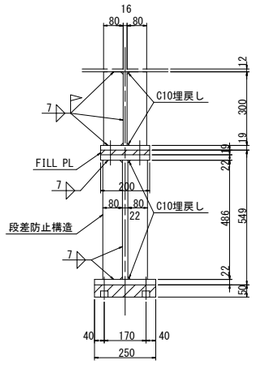

製作数：4
2-RIB PL 80x22x300
2-RIB PL 80x22x486

B-B S=1:10

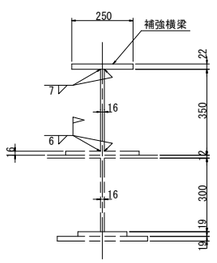

製作数：1
1-WEB PL 486x22x3671
1-FLG PL 200x22x3901
2-FLG PL 200x22x 501
1-FLG PL 250x22x3516
1-FILL PL 200x19x2402(SS400)
64-TCB M22x95(S10T)
2-緩衝材 250x50x800(クロロプレンゴム)
20-BN M12x85(1-W付)(SUS304)

緩衝材取付詳細図 S=1:5

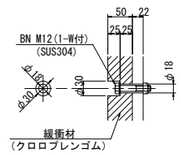

配置図

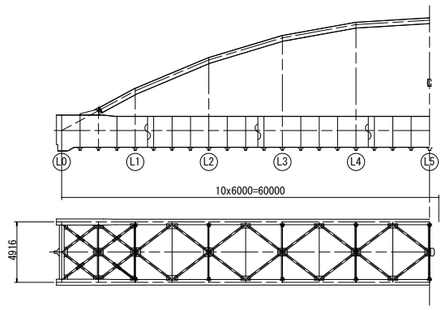

注）
1. 特記なき材質は全てＳＭ４００Ａとする。

施設名	南部幹線用水路(0312100-1100-20)		
図面名	公平水路橋段差防止構造詳細図		
作成年月	平成26年 3月		
縮尺	A1 図示	図面番号	8-240/310
作成者	関東農政局　両総農業水利事業所		

公平水路橋新設補強梁詳細図 S=1:20

断面図

製作数:5

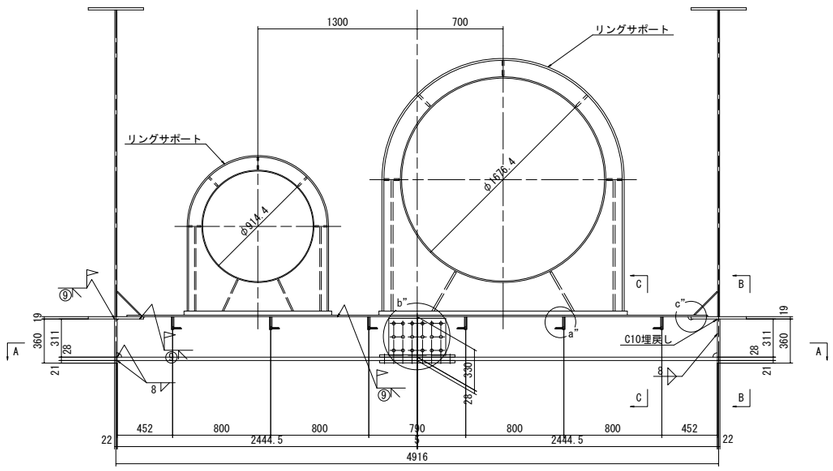

4-WEB PL 330x28x2445
4-FLG PL 250x28x2445
4-END PL 360x22x 290

B-B S=1:10

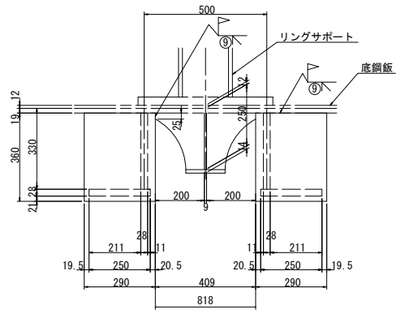

C-C S=1:10

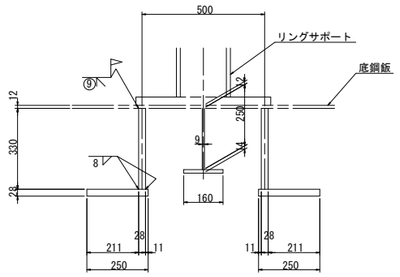

ひずみ防止材 S=1:10

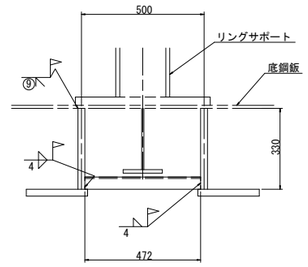

6-L 50x50x6x472 (SS400)

A-A

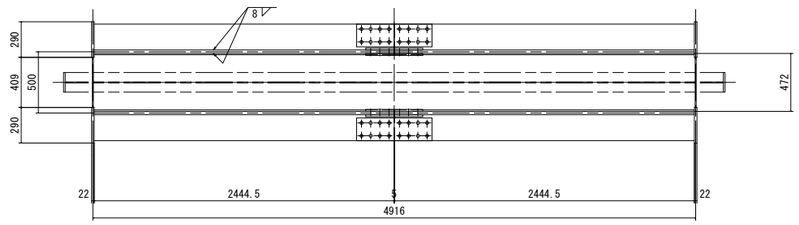

a"部詳細 S=1:2

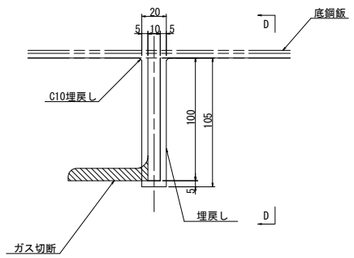

D-D S=1:2

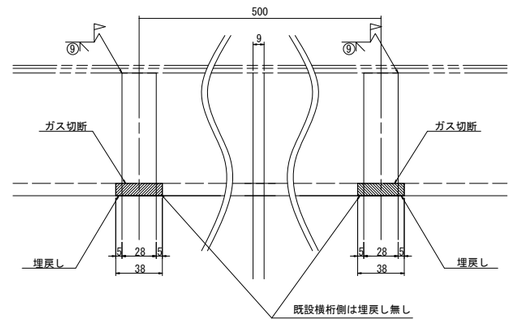

c"部詳細 S=1:2

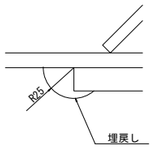

b"部詳細 S=1:10

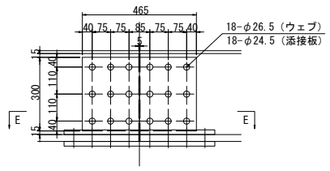

4-SPL PL 300x19x 465 (SS400)
36-TCB M22x105 (S10T)

E-E S=1:10

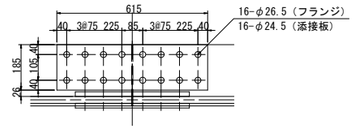

4-SPL PL 185x19x 615 (SS400)
32-TCB M22x105 (S10T)

配置図

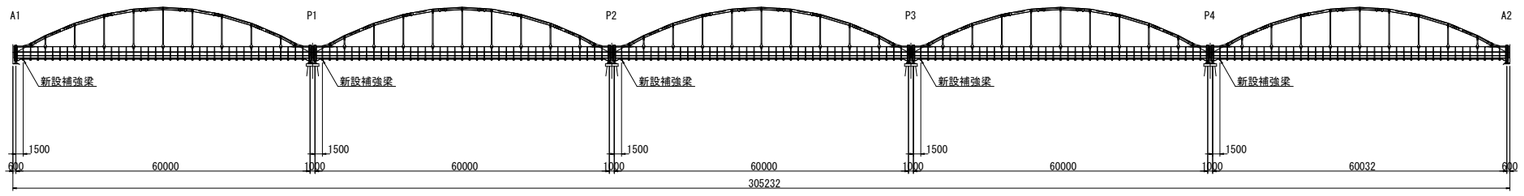

注）
1. 特記なき材質は全てSM400Aとする。
2. 特記なきスカーラップはR35とする。

施設名	南部幹線用水路(0312100-1100-20)		
図面名	公平水路橋新設補強梁詳細図		
作成年月	平成26年 3月		
縮尺	A1 図示	図面番号	8-241/310
作成者	関東農政局　両総農業水利事業所		

公平水路橋防護柵工詳細図

メッシュフェンス

正面図 S=1:20

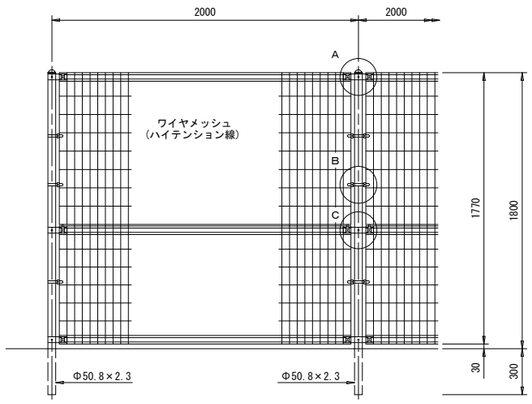

側面図 S=1:20

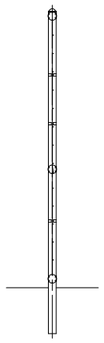

門扉

正面図 S=1:20

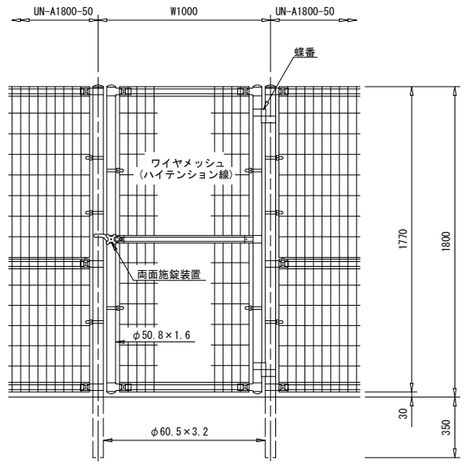

A部取付図 S=1:6

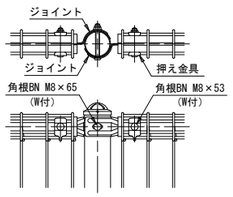

B部取付図 S=1:6

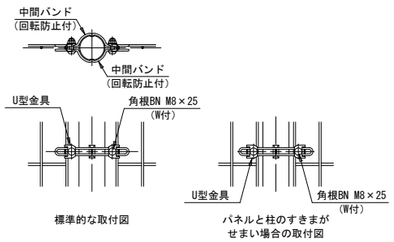

標準的な取付図

パネルと柱のすきまが
せまい場合の取付図

C部取付図 S=1:6

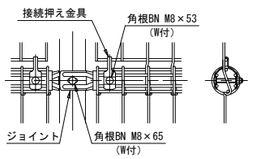

ワイヤメッシュ図

（　）内は芯径を示す。
［　］内は下部パネルを示す。

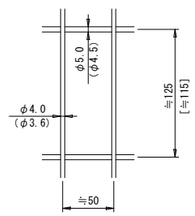

パネル断面図

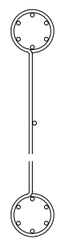

門柱・扉枠位置関係図

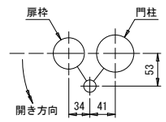

施設名	南部幹線用水路(0312100-1100-20)		
図面名	公平水路橋防護柵工詳細図		
作成年月	平成26年 3月		
縮尺	A1 図示	図面番号	8-242/310
作成者	関東農政局　両総農業水利事業所		

真亀川水路橋工(1/6)

(管理用通路擦付け計画図)

平面図 S=1:200

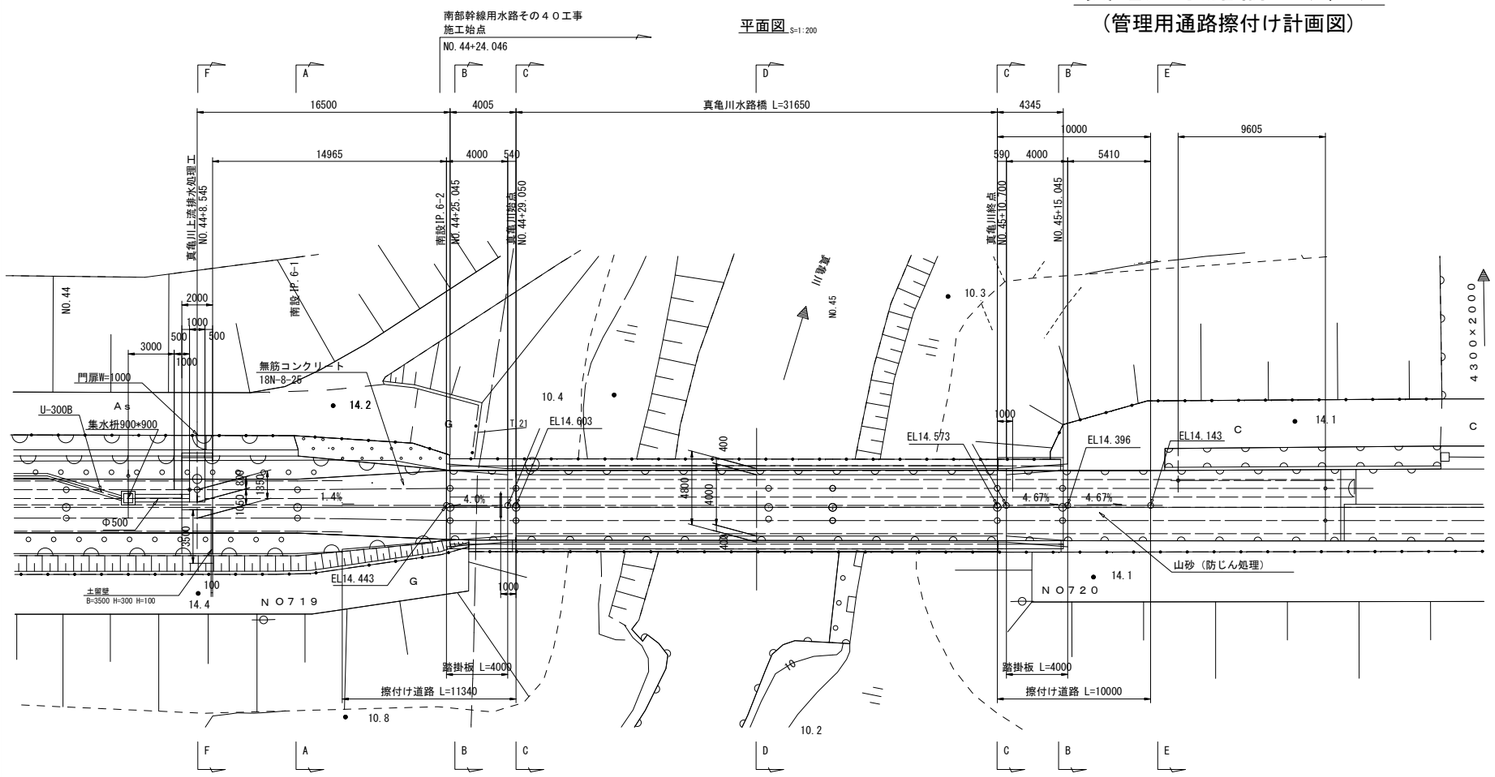

標準断面図 S=1:100

B-Bsec
(真亀川上下流取付水路区間)

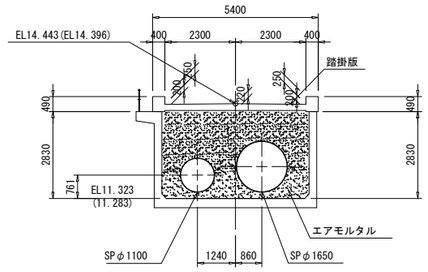

D-Dsec
(真亀川区間)

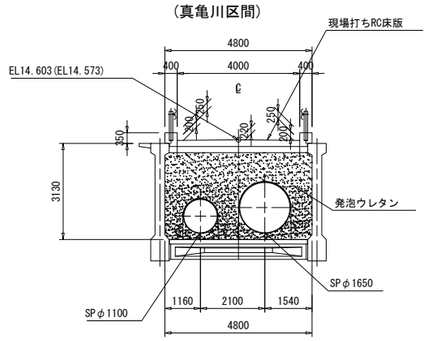

C-Csec
(真亀川上下流取付水路区間)

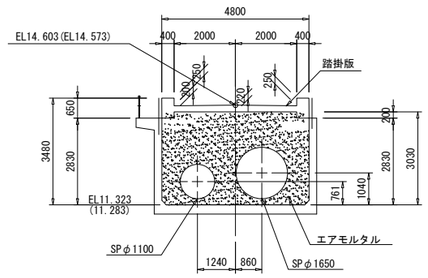

E-Esec
(真亀川下流区間)

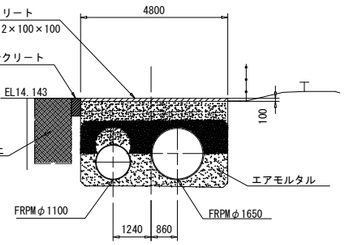

注：（ ）内数値は下流側を示す。

縦断図 S=1:100

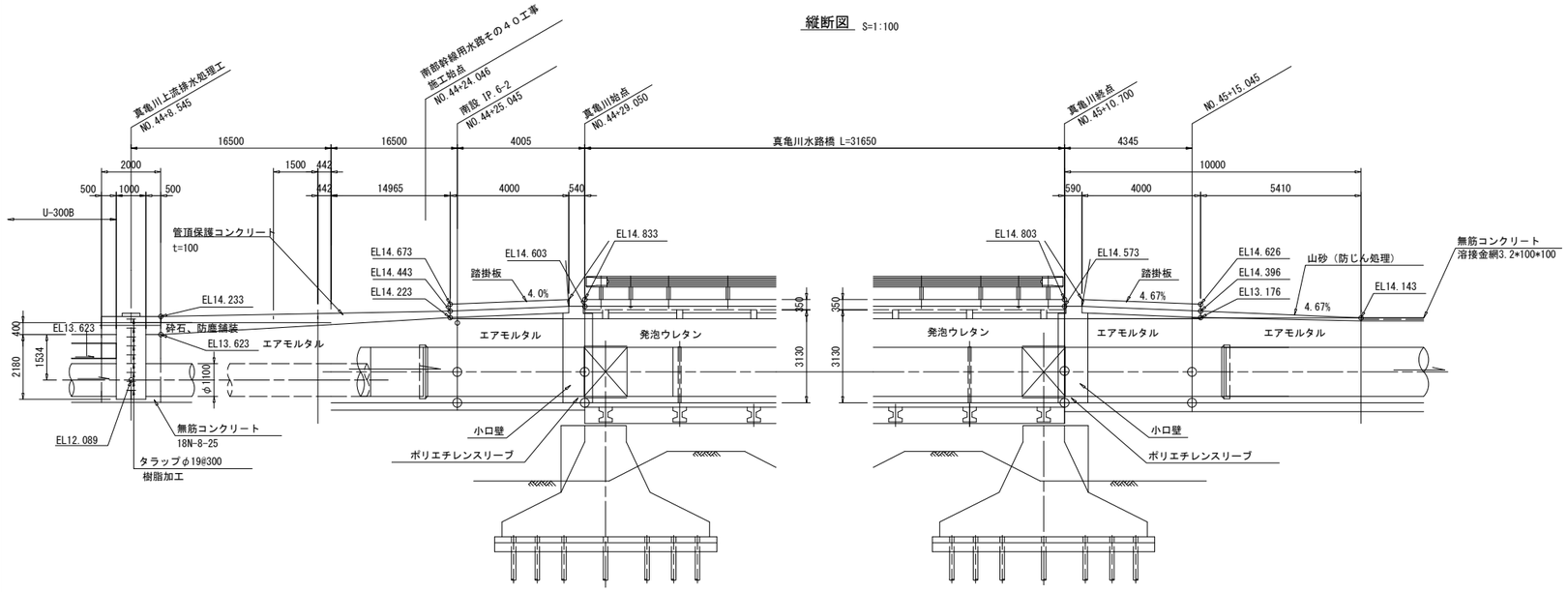

施設名	南部幹線用水路(0312100-1100-20)		
図面名	真亀川水路橋工(1/6)		
作成年月	平成26年 3月		
縮尺	A1 図示	図面番号	8-243/310
作成者	関東農政局　両総農業水利事業所		

真亀川水路橋工(2/6)

S=1:100

(真亀川管配置図)

水路橋区間断面図
L=31.65m

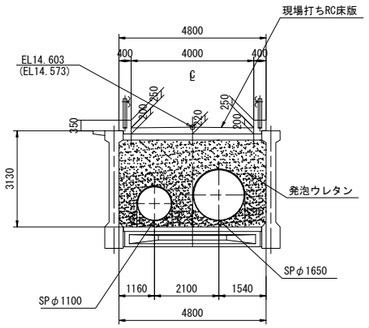

踏掛板区間断面図
L=4.00m

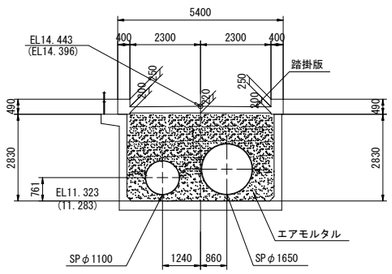

平面図

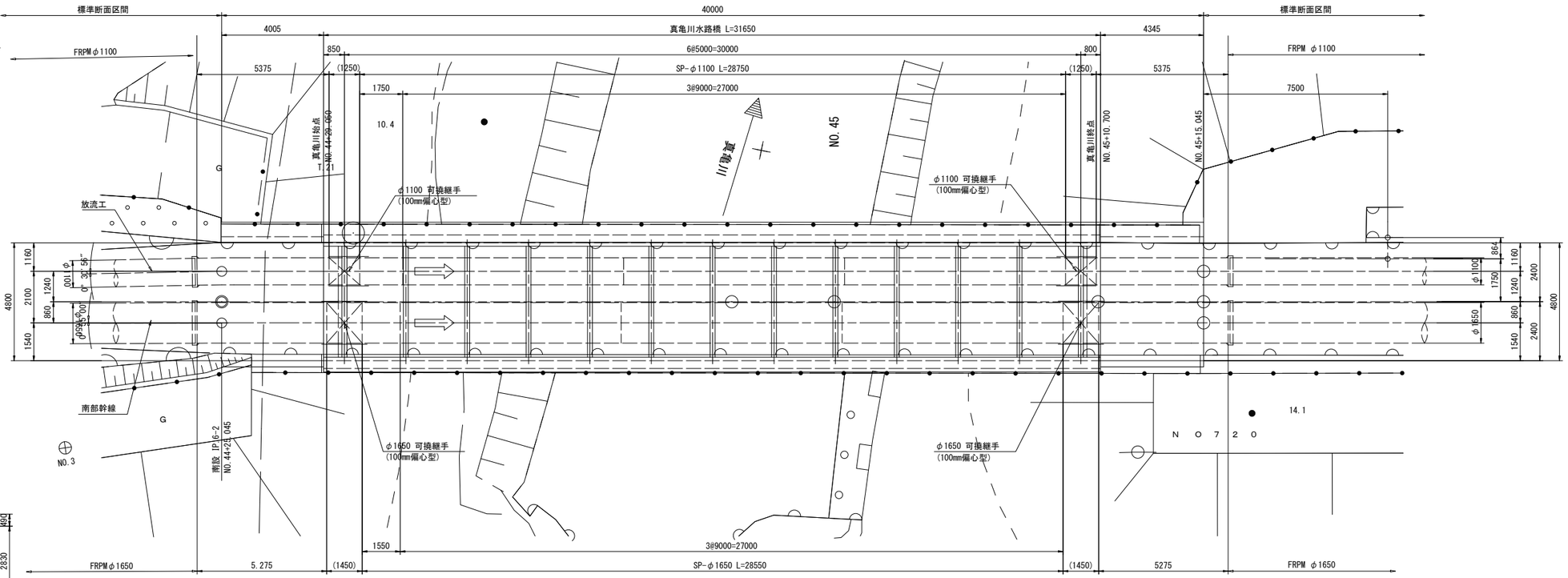

縦断図

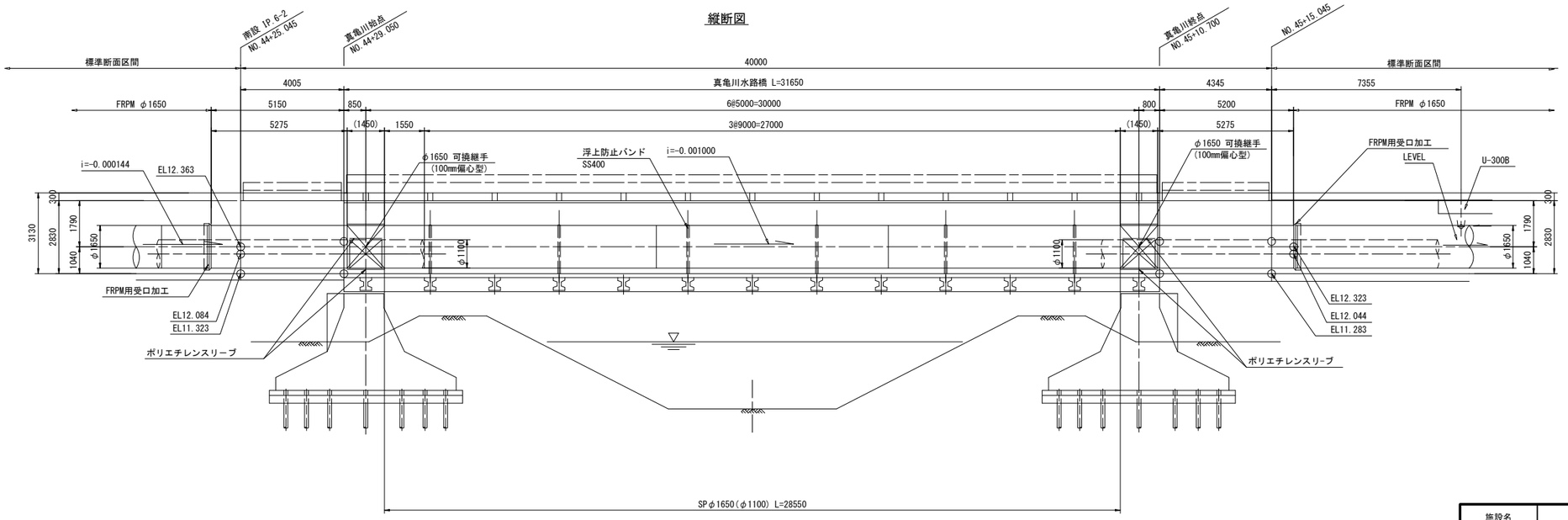

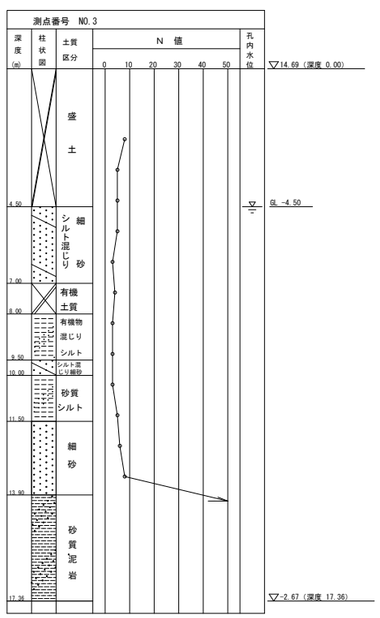

施設名	南部幹線用水路(0312100-1100-20)		
図面名	真亀川水路橋工(2/6)		
作成年月	平成26年 3月		
縮尺	A1 1:100 A2 1:141	図面番号	8-244/310
作成者	関東農政局　両総農業水利事業所		

真亀川水路橋工(3/6)

(一般図)

正面図 S=1:100

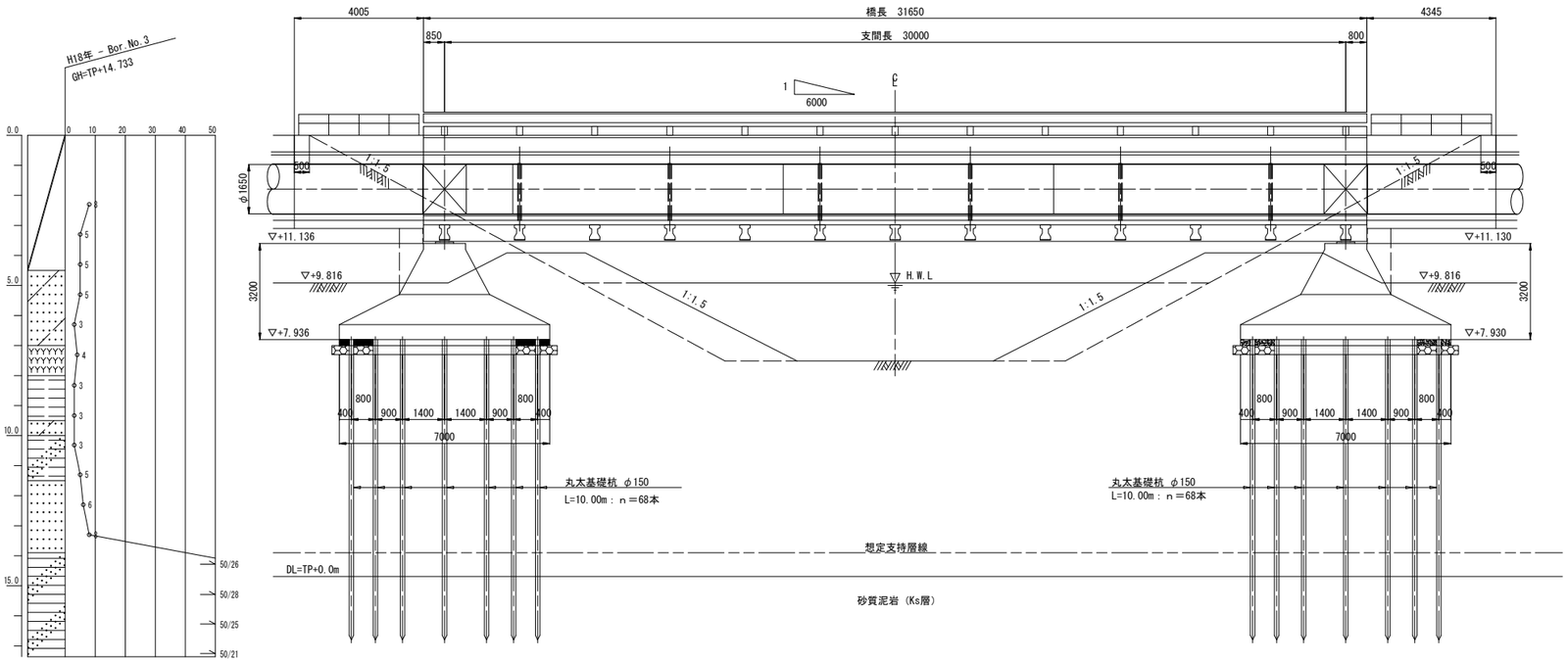

上部工断面図 S=1:40

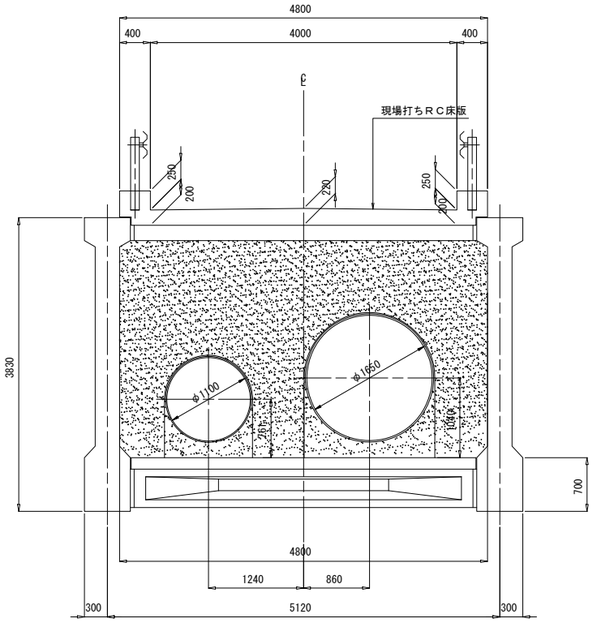

A1・A2橋台正面図 S=1:100

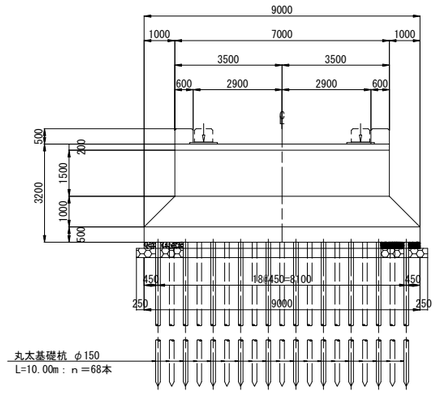

平面図 S=1:100

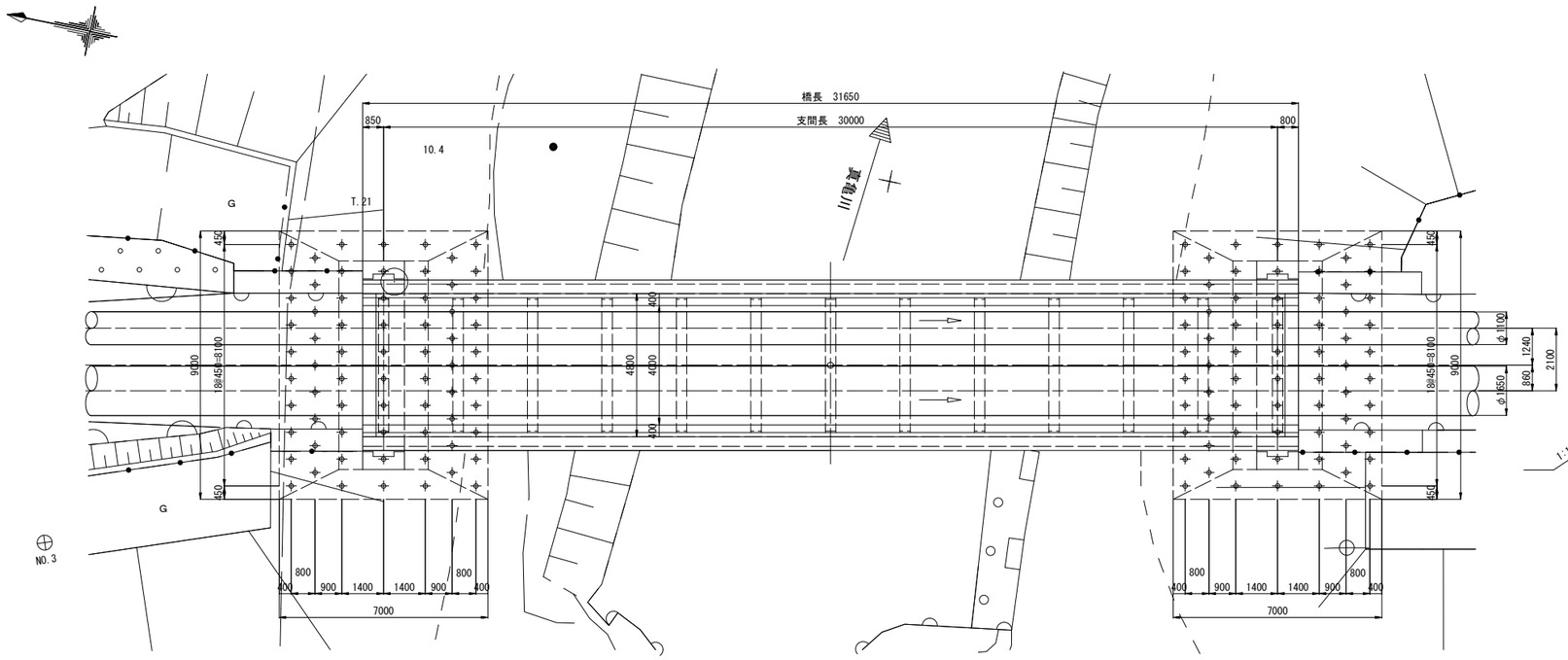

河川断面図 S=1:100

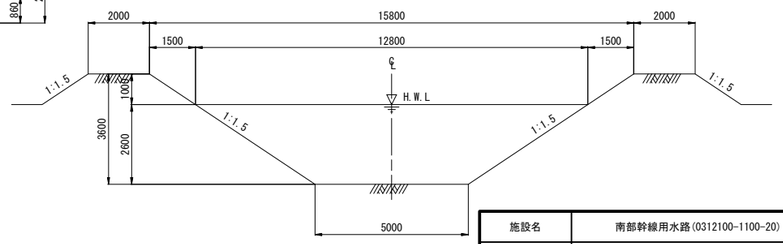

施設名	南部幹線用水路(0312100-1100-20)		
図面名	真亀川水路橋工(3/6)		
作成年月	平成26年 3月		
縮尺	A1 図示	図面番号	8-245/310
作成者	関東農政局　両総農業水利事業所		

真亀川水路橋工(4/6)

(上部工構造一般図(参考))

側面図 S=1:100

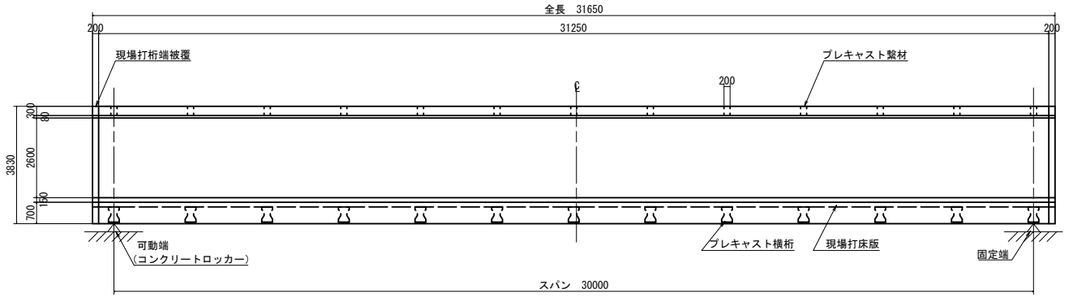

平面図 S=1:100

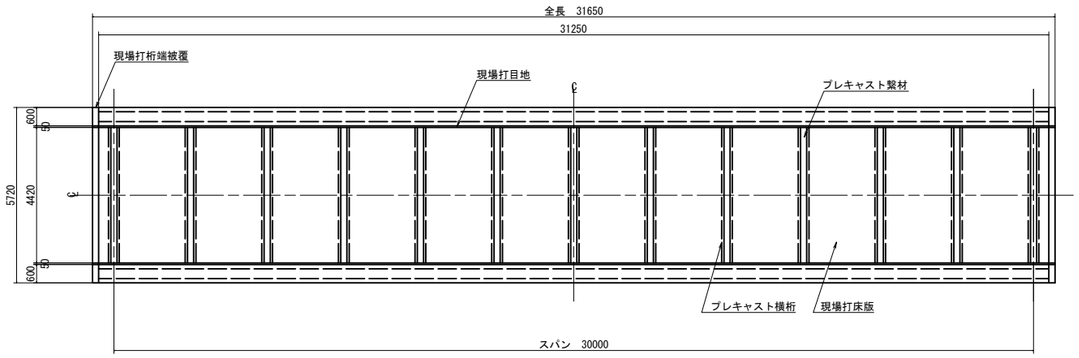

断面図 S=1:40

標準部

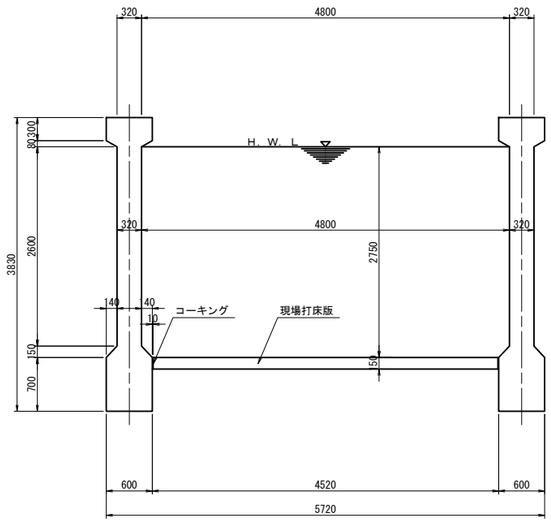

中間横桁部

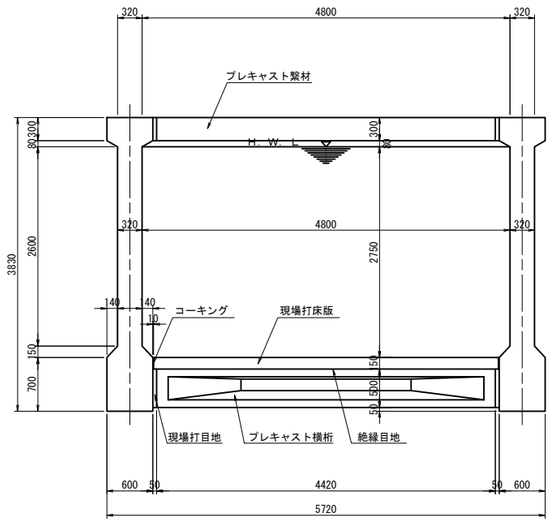

設計条件(参考)

橋　　種	プレストレストコンクリート水路橋
水 路 規 格	農業用水路：4.80m×2.75m
構 造 形 式	ポストテンション方式単純I桁橋
全　　長	31.400 m
桁　　長	31.000 m
支　　間	30.000 m
全 幅 員	5.720 m
雪 荷 重	なし
横 断 勾 配	Ｌｅｖｅｌ
縦 断 勾 配	1/6000
平 面 線 形	R = ∞
主 桁 斜 角	90° 00′ 00″

材料強度及び許容応力度（参考）

コンクリート		主桁	横桁	床版
		N/mm 2	N/mm 2	N/mm 2
設計基準強度		40.0	40.0	40.0
プレストレス導入時圧縮強度		34.0	34.0	34.0
許容曲げ圧縮応力度	プレストレス導入直後	18.0	18.0	19.0
	その他	14.0	14.0	16.0
許容曲げ引張応力度	プレストレス導入直後	-1.5	-1.5	
	死荷重時	0.0	0.0	0.0
	設計荷重作用時	-1.5	-1.5	0.0
平均せん断応力度	設計荷重作用時	0.55	0.55	——
	終局荷重時	5.30	5.30	——
許容斜引張応力度	死荷重時	-1.00	-1.00	——
	設計荷重作用時	-2.00	-2.00	——

ＰＣ鋼材		主桁・横桁・床版
		SWPR1AN 12W5
		N/mm 2
引張強度		1600
降伏点応力度		1400
許容曲げ引張応力度	緊張作業時	1260
	プレストレス導入直後	1120
	設計荷重作用時	960
初期引張応力度		1220

鉄筋	主桁・横桁・床版
	SR295

横桁断面図 S=1:10

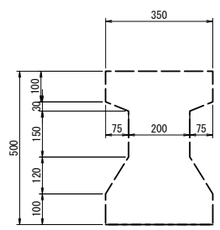

施設名	南部幹線用水路(0312100-1100-20)		
図面名	真亀川水路橋構造図(4/6)		
作成年月	平成26年 3月		
縮尺	A1 図示	図面番号	8-246/310
作成者	関東農政局　両総農業水利事業所		

真亀川水路橋工(5/6)

(上部工構造一般図)

側面図 S=1:100

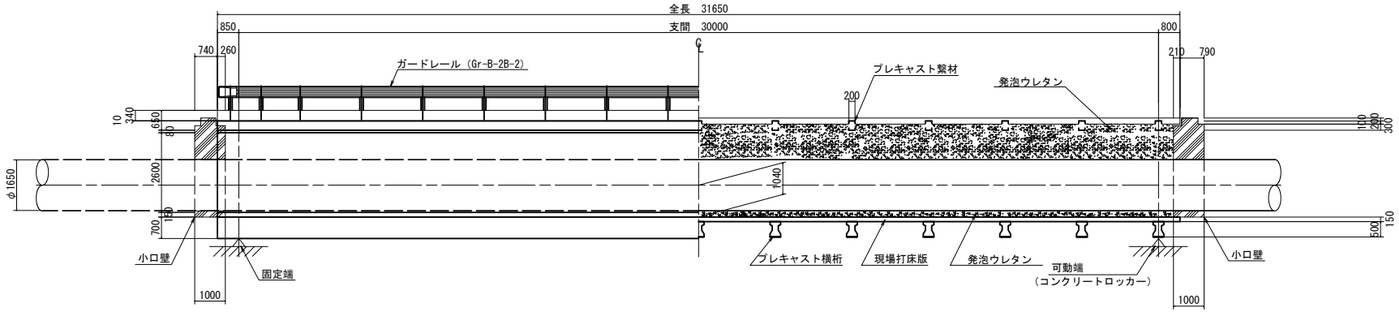

平面図 S=1:100

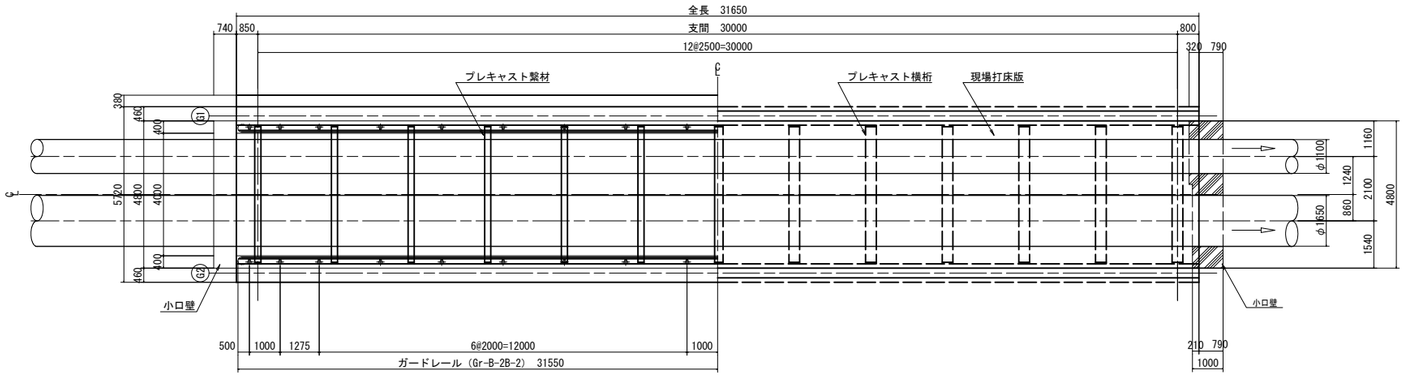

断面図 S=1:40

標準部

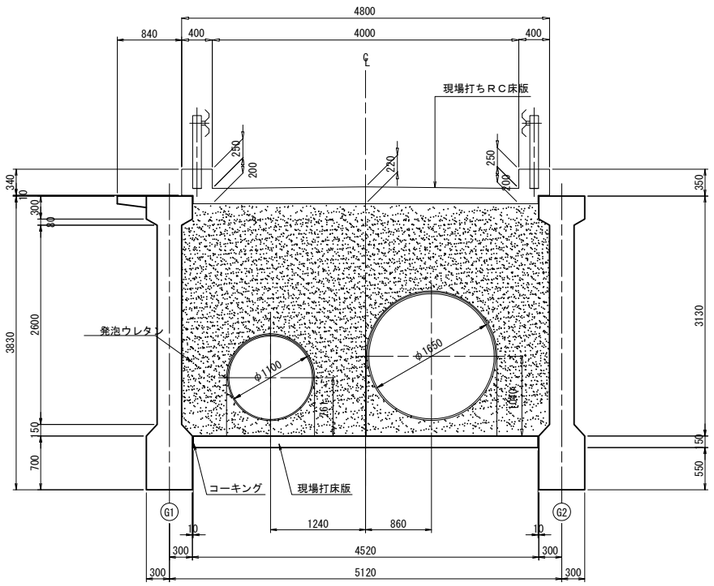

横桁部

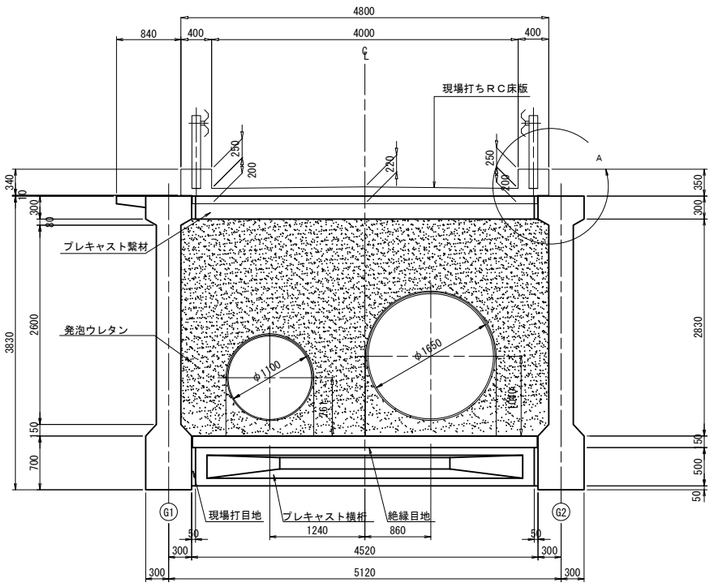

A部詳細図 S=1:20

主桁部(正面)

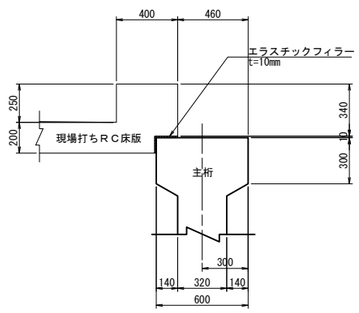

繋材部 (側面)

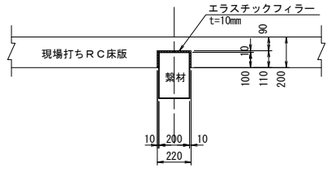

横桁断面図 S=1:10

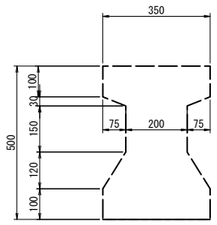

施設名	南部幹線用水路(0312100-1100-20)		
図面名	真亀川水路橋工(5/6)		
作成年月	平成26年 3月		
縮尺	A1 図示	図面番号	8-247/310
作成者	関東農政局　両総農業水利事業所		

真亀川水路橋工(6/6)

（小口壁構造図）

上流端側面図 S=1:30

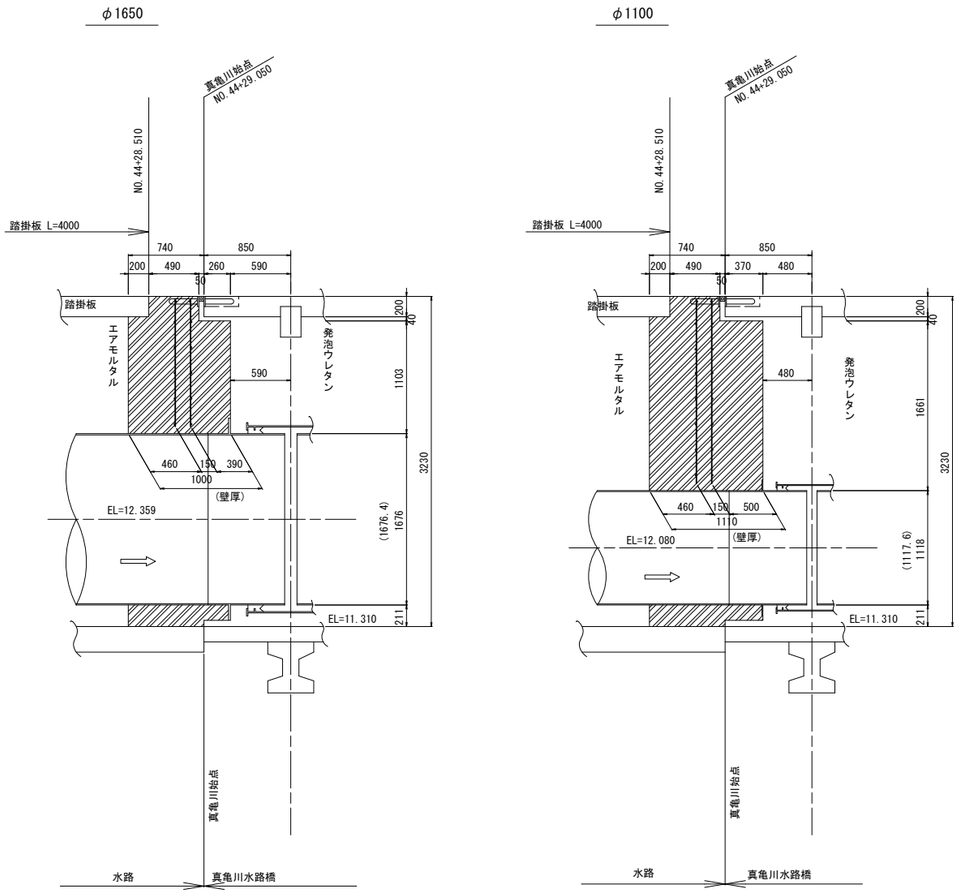

下流端側面図 S=1:30

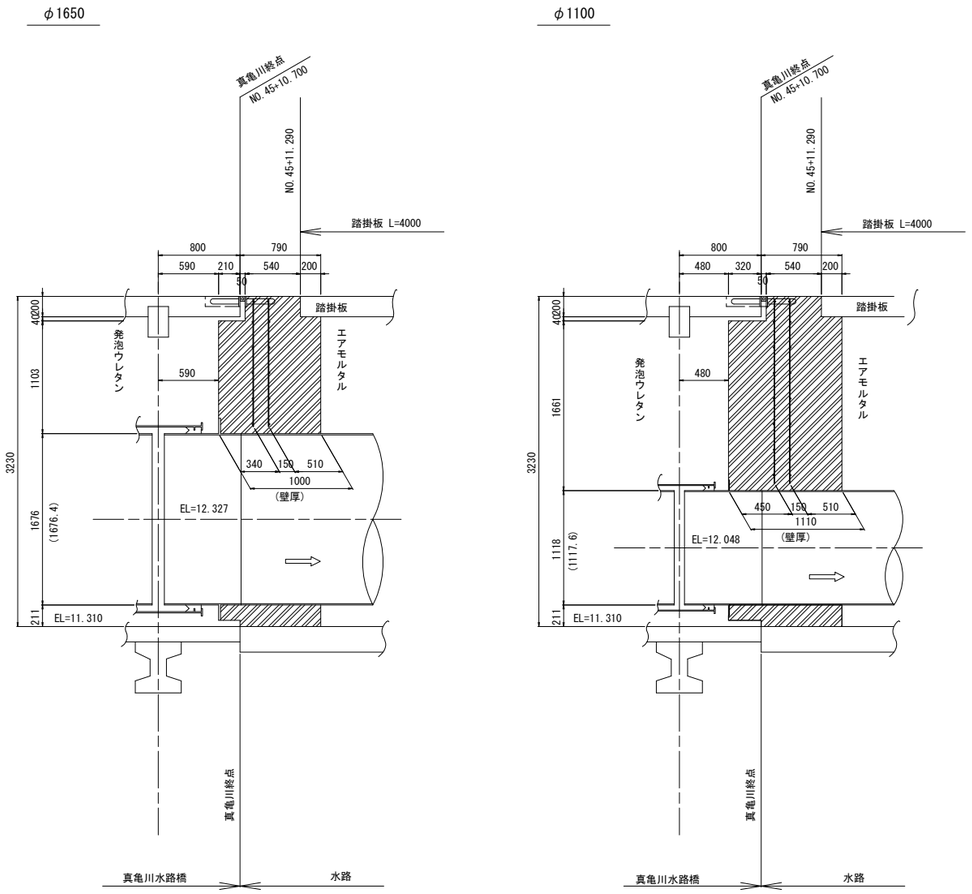

施設名	南部幹線用水路(0312100-1100-20)		
図面名	真亀川水路橋工(6/6)		
作成年月	平成26年 3月		
縮尺	A1 1:30 A2 1:42	図面番号	8-248/310
作成者	関東農政局　両総農業水利事業所		

真亀川水路橋防護柵等設置詳細図

平面図 S=1:200

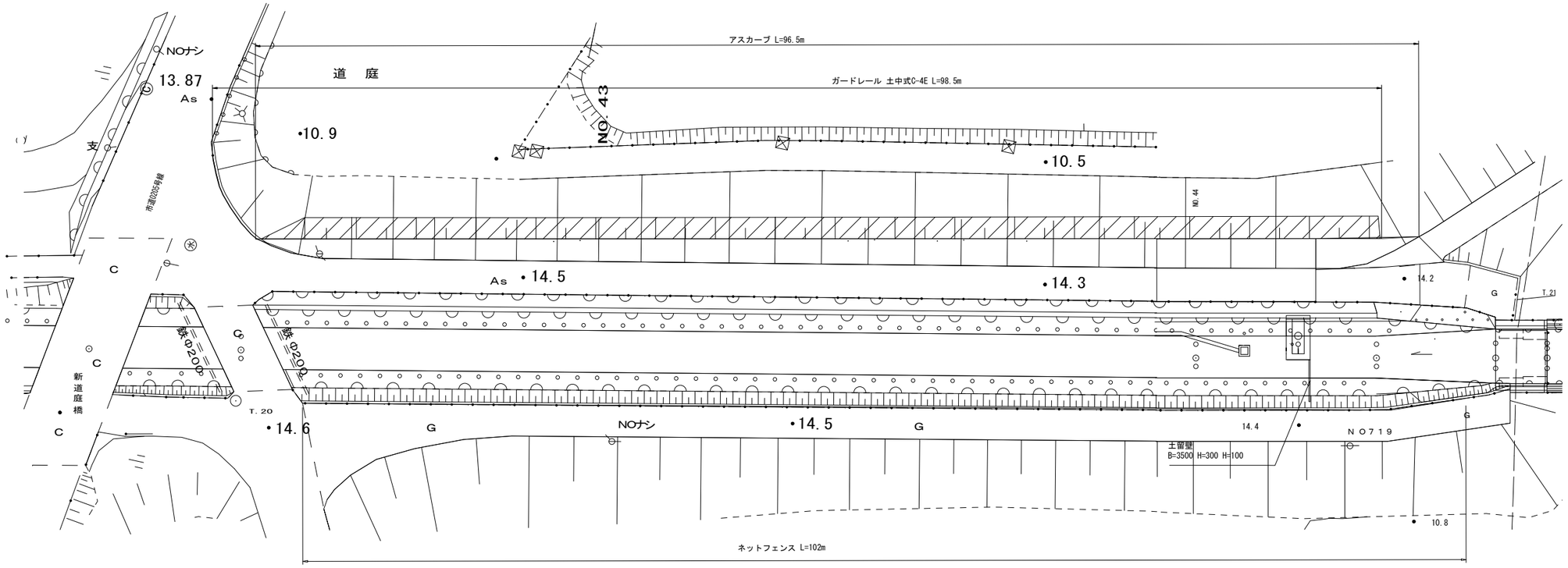

側面図 S=1:25

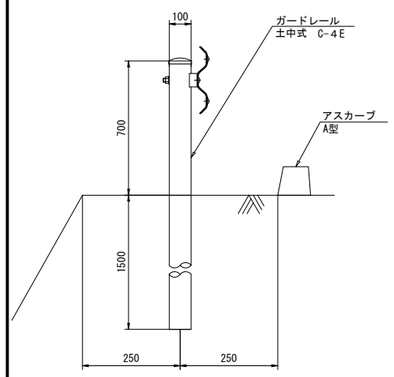

ネットフェンス設置図 S=1:200

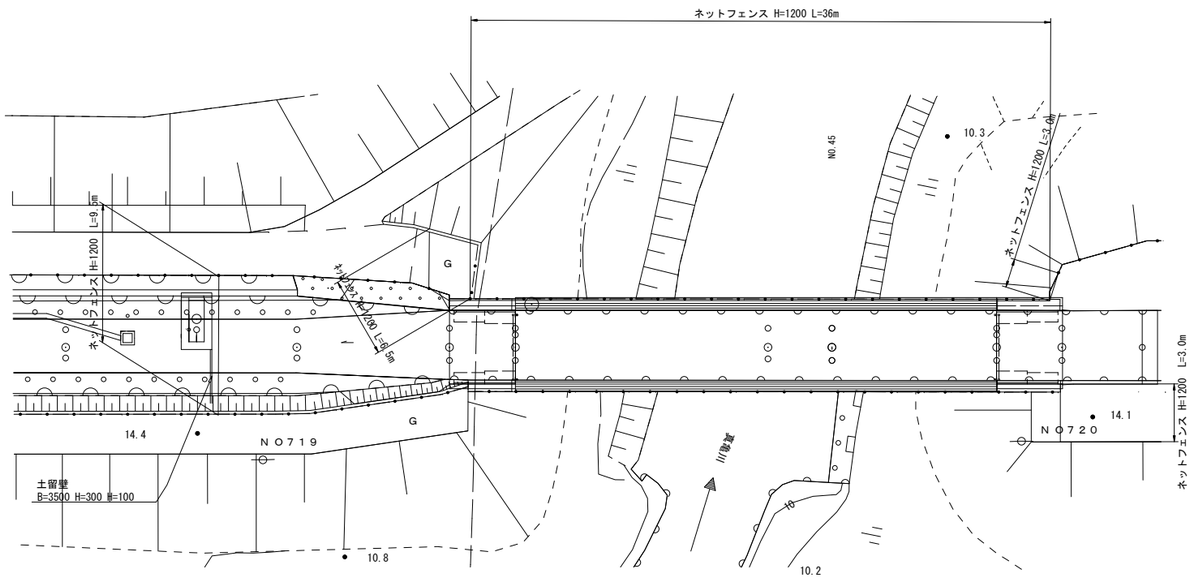

ネットフェンス設置詳細図(水路橋区間) S=1:20

正面図

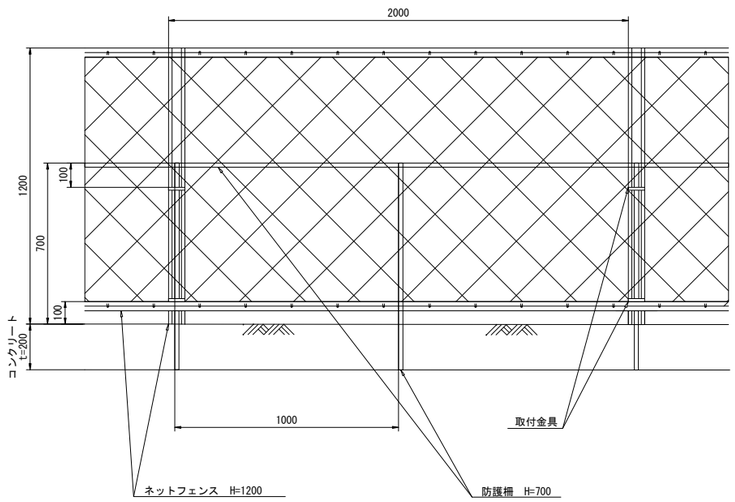

側面図

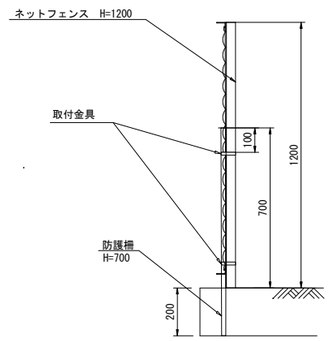

施設名	南部幹線用水路(0312100-1100-20)		
図面名	真亀川水路橋防護柵等設置詳細図		
作成年月	平成26年 3月		
縮尺	A1 図示	図面番号	8-249/310
作成者	関東農政局　両総農業水利事業所		

水位計工

平面図

S=1/500

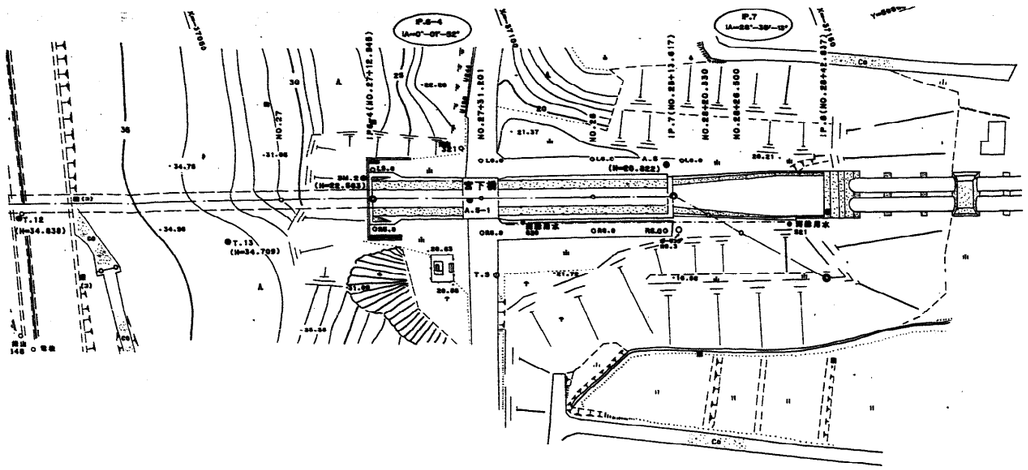

平面図

S=1/200

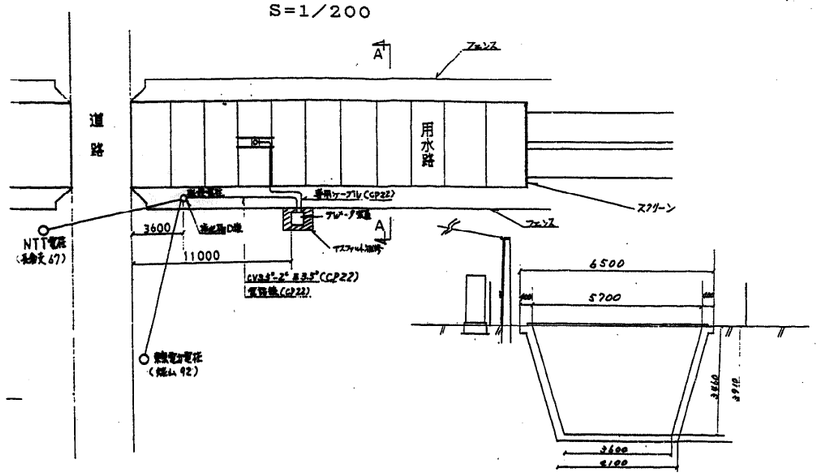

A−A断面図

S=1/100

超音波水位計取付架台図

S=1/20

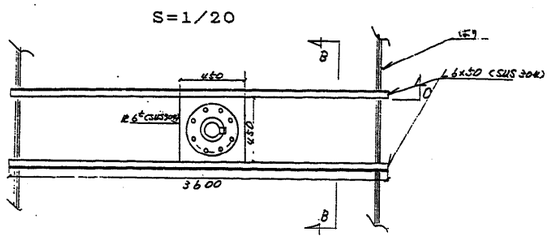

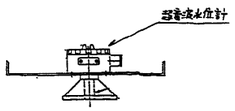

B−B断面図

S=1/100

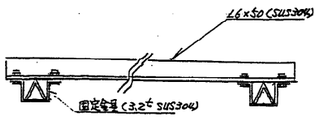

C−C断面図

施設名	南部幹線用水路(0312100-1100-20)		
図面名	水位計工		
作成年月	平成26年 3月		
縮尺	A1 図示	図面番号	8-250/310
作成者	関東農政局　両総農業水利事業所		

動態観測装置工（1/3）

計測位置図

平面図

縮尺 1：500

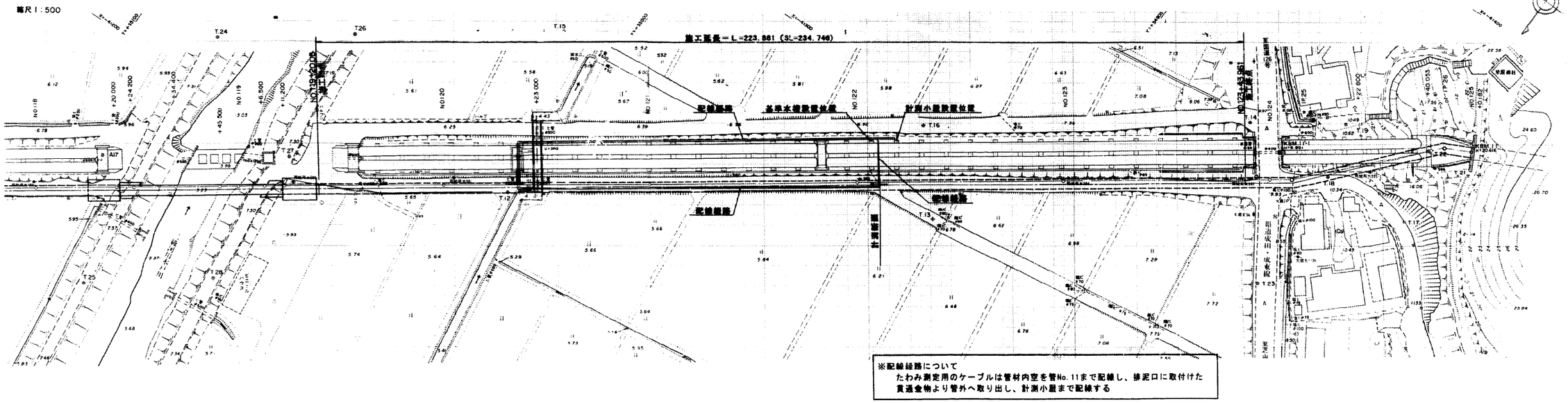

縦断図

縮尺 縦 1：200 横 1：500

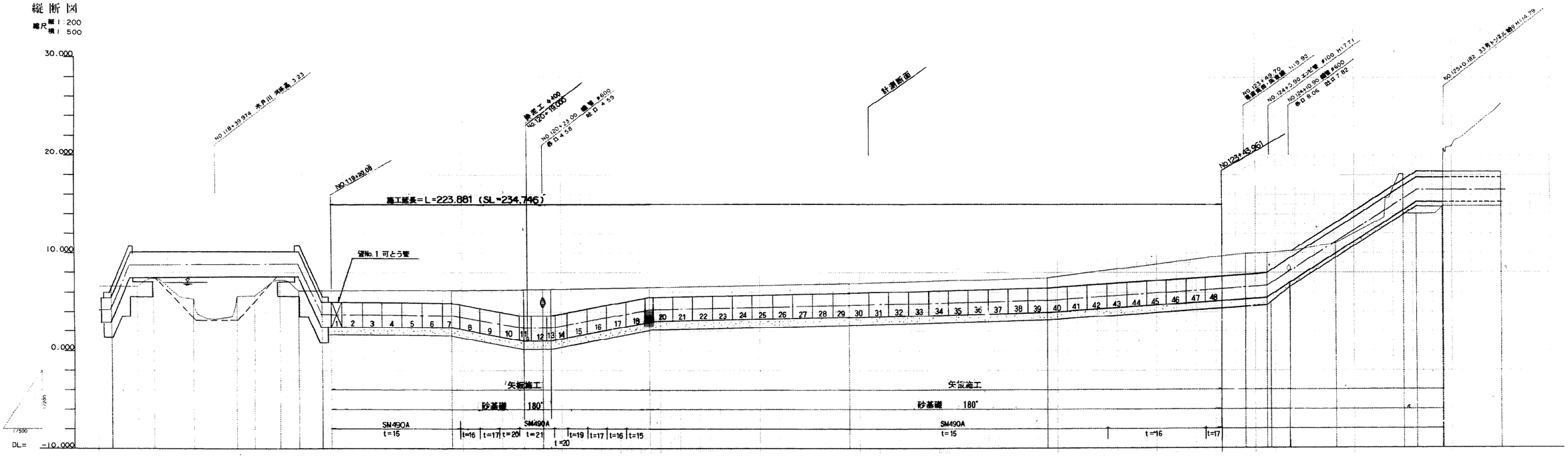

施設名	南部幹線用水路(0312100-1100-20)		
図面名	動態観測装置工（1/3）		
作成年月	平成26年 3月		
縮尺	A1 図示	図面番号	8-251/310
作成者	関東農政局　両総農業水利事業所		

動態観測装置工 (2/3)

沈下計設置要領図 (S=1/10)

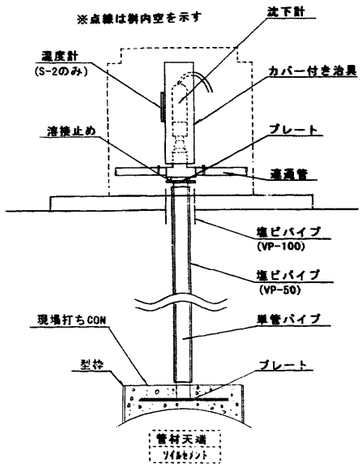

使用沈下計：DVL-100L

基準水槽設置要領図 (S=1/10)

正面図

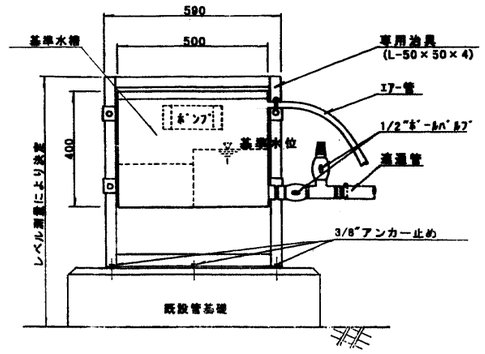

※基準水位と沈下計の初期水頭圧＝60cm

側面図

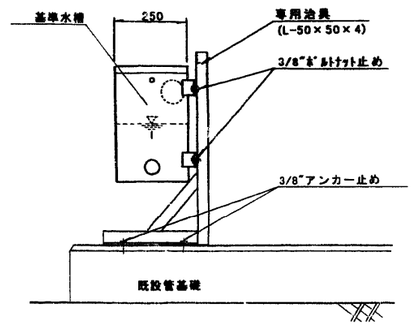

使用基準水槽：DV-1SL

変位計設置要領図 (S=1/10)

鉛直変位部 (DV)

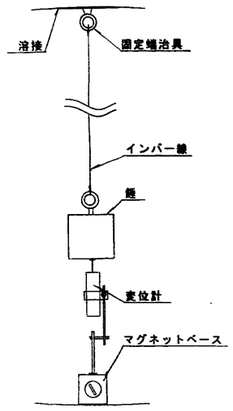

水平変位部 (DH)

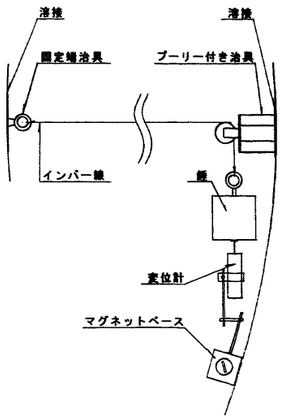

使用変位計：CDP-50

計器養生桝施工要領図 (S=1/10)

平面図

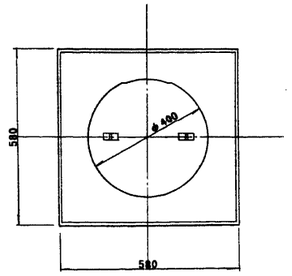

断面図

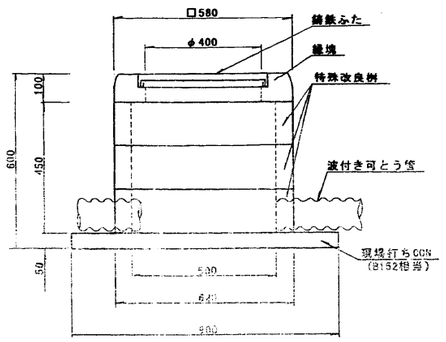

使用鋳鉄蓋：中耐用(T-6) 呼び名360
使用縁塊：特殊改良桝（CD桝）鉄製縁塊 呼び名360
使用側塊：特殊改良桝（東京都CD型）側塊 呼び名500

管内ケーブル取出し口要領図 (S=1/50)

排泥付曲管
管番号 11

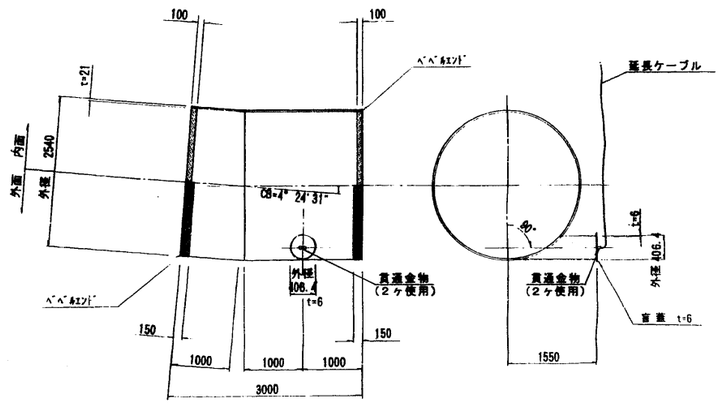

※溶接の仕様は本管材溶接と同じ
貫通金物1台につき1本のケーブルを通す

施設名	南部幹線用水路(0312100-1100-20)		
図面名	動態観測装置工 (2/3)		
作成年月	平成26年 3月		
縮尺	A1 図示	図面番号	8-252/310
作成者	関東農政局　両総農業水利事業所		

動態観測装置工 (3/3)

計測断面図 (S=1/100)

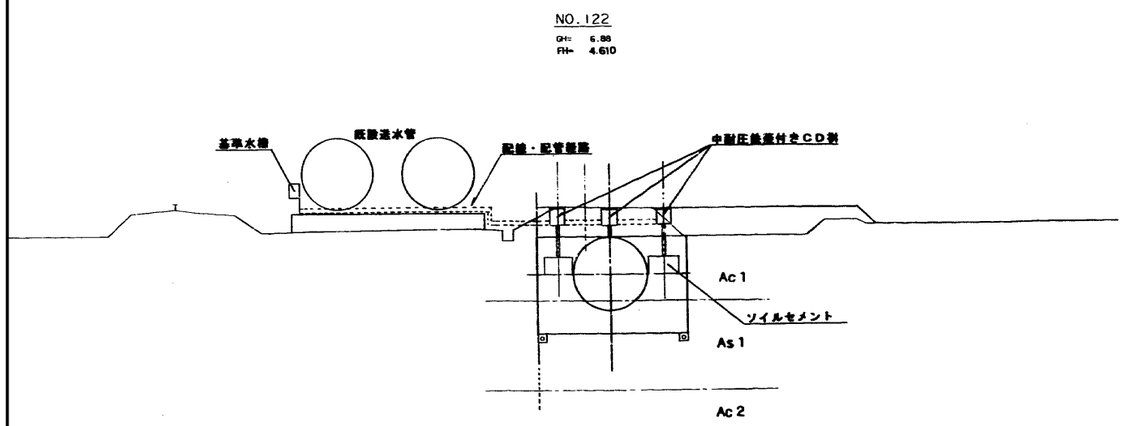

ひずみゲージ貼付要領図 (S=1/1)

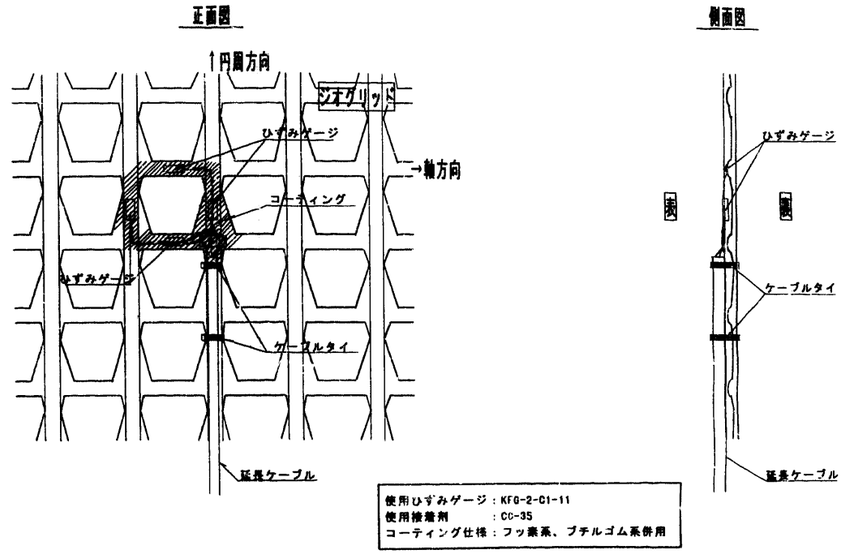

測点配置図 (S=1/50)

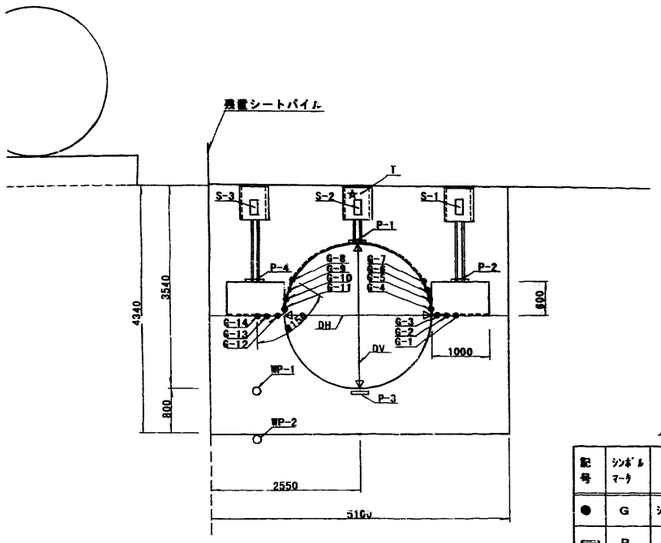

凡　例

記号	ｼﾝﾎﾞﾙﾏｰｸ	計測項目	点数	備考
●	G	ｼﾞｵｸﾞﾘｯﾄのひずみ	14	
⟷	P	土　圧	4	
○	WP	水　圧	2	
□	S	沈　下	3	基準水槽
←→	D	たわみ	2	
☆	T	温　度	1	

土圧計設置要領図 (S=1/5)

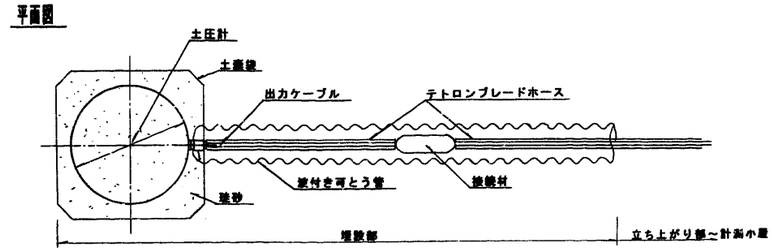

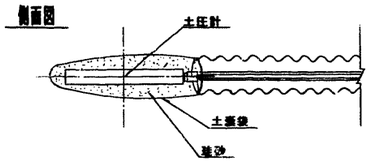

使用土圧計：BE-2KE、BE-5KE
（BE-5KEは管体底部に使用）

間隙水圧計設置要領図 (S=1/5)

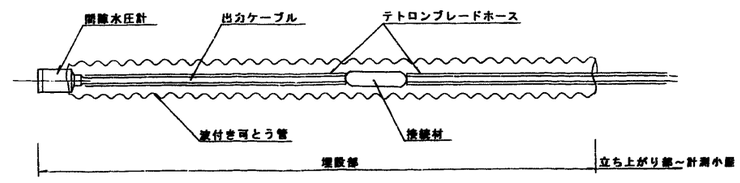

使用間隙水圧計：BP--2KC

施設名	南部幹線用水路(0312100-1100-20)		
図面名	動態観測装置工 (3/3)		
作成年月	平成26年 3月		
縮尺	A1 図示	図面番号	8-253/310
作成者	関東農政局　両総農業水利事業所		

電気防食工(1/3)

No. 0+29.400

位置図 S=1:500

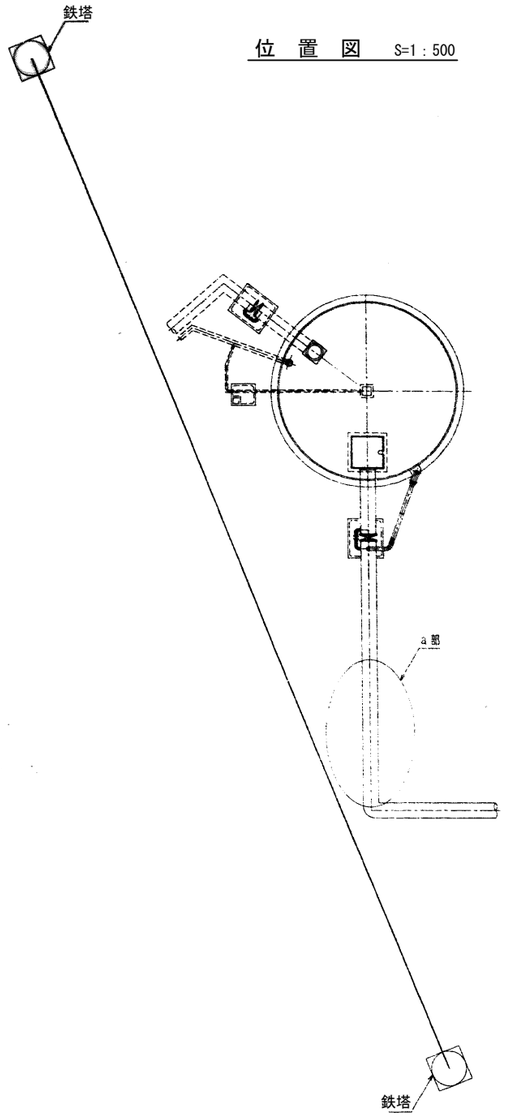

防食配置図 S=1:100
(a部詳細)

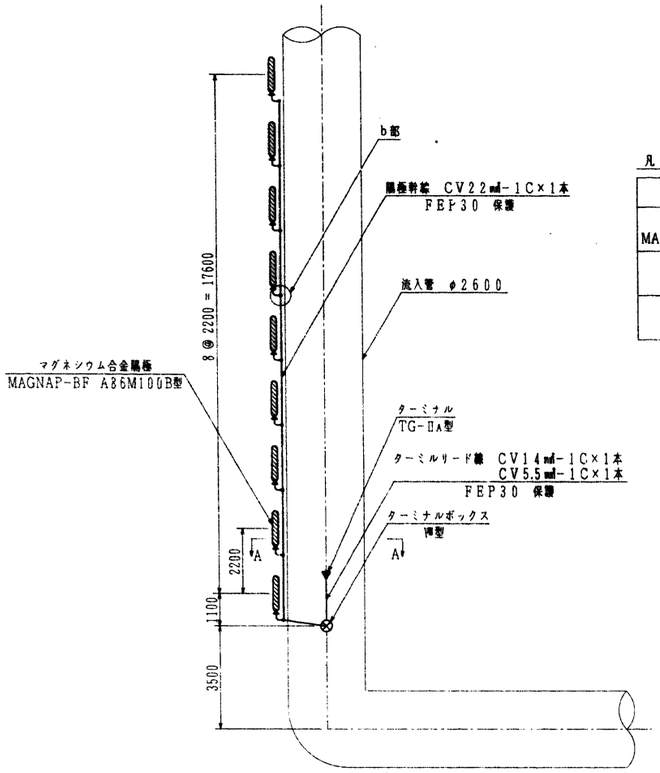

凡例

名称	記号	取付数量
マグネシウム合金陽極 MAGNAP-BF A-86M100B型		9個
ターミナル TG-ⅡA型	▲	1個
ターミナルボックス Ⅳ型	⊗	1組

ターミナルボックス S=1:6
Ⅳ型

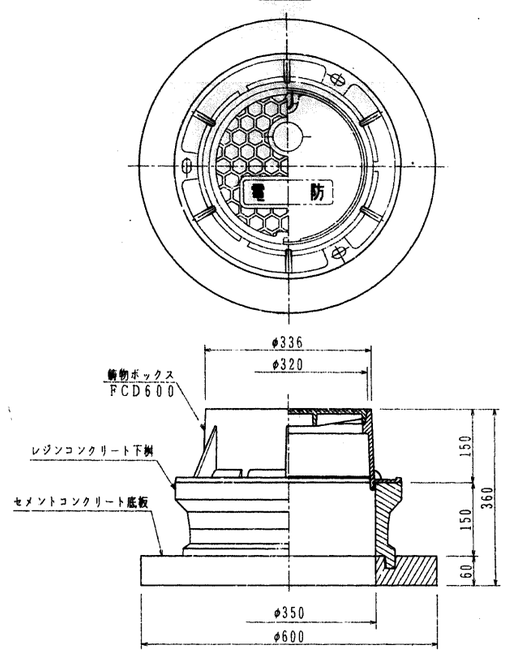

A－A断面図

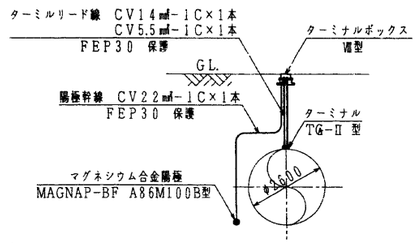

b部詳細図

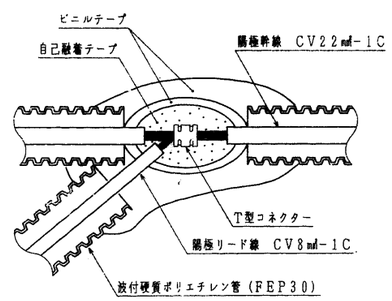

ターミナル S=1:1.5
TG-ⅡA型

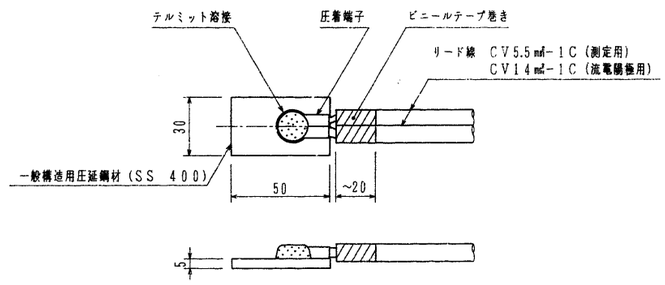

マグネシウム合金陽極 S=1:6
MAGNAP-BF A-86M100B型

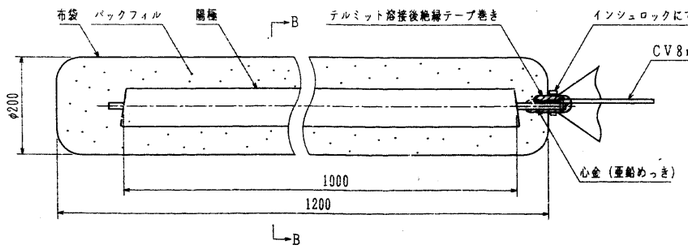

B－B

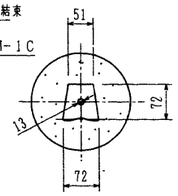

施設名	南部幹線用水路(0312100-1100-20)		
図面名	電気防食工(1/3)		
作成年月	平成26年 3月		
縮尺	A1 図示	図面番号	8-254/310
作成者	関東農政局 両総農業水利事業所		

電気防食工(2/3)

NO. 7～NO. 8+5. 812

平　面　図 S=1:200

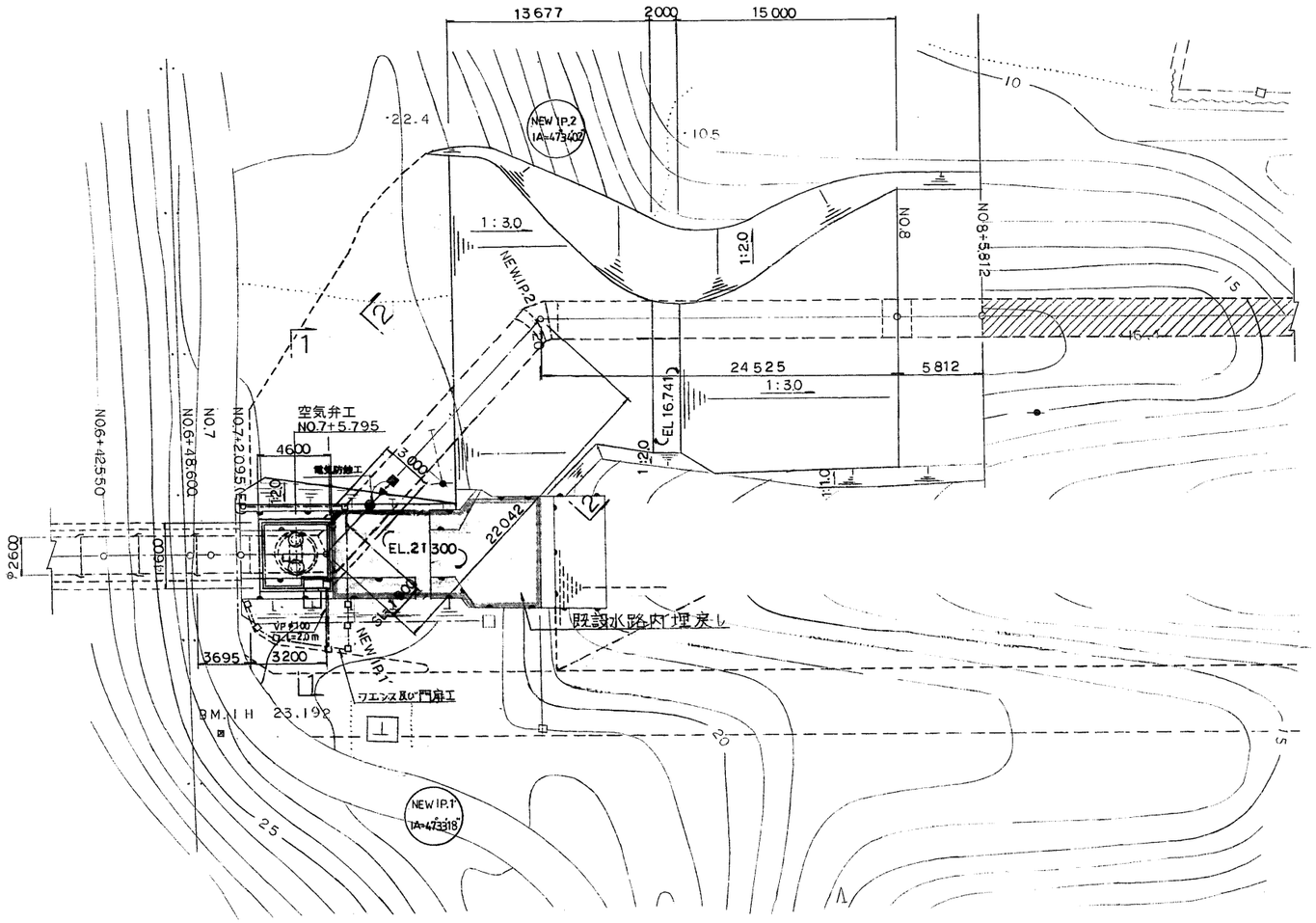

1－1断面図 S=1:200

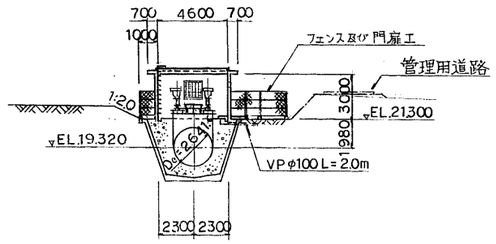

2－2断面図 S=1:200

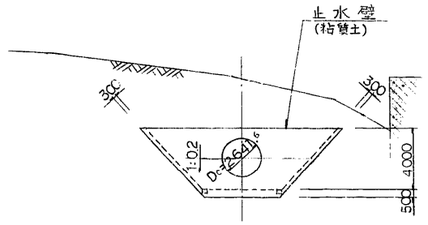

縦　断　面　図 S=1:200

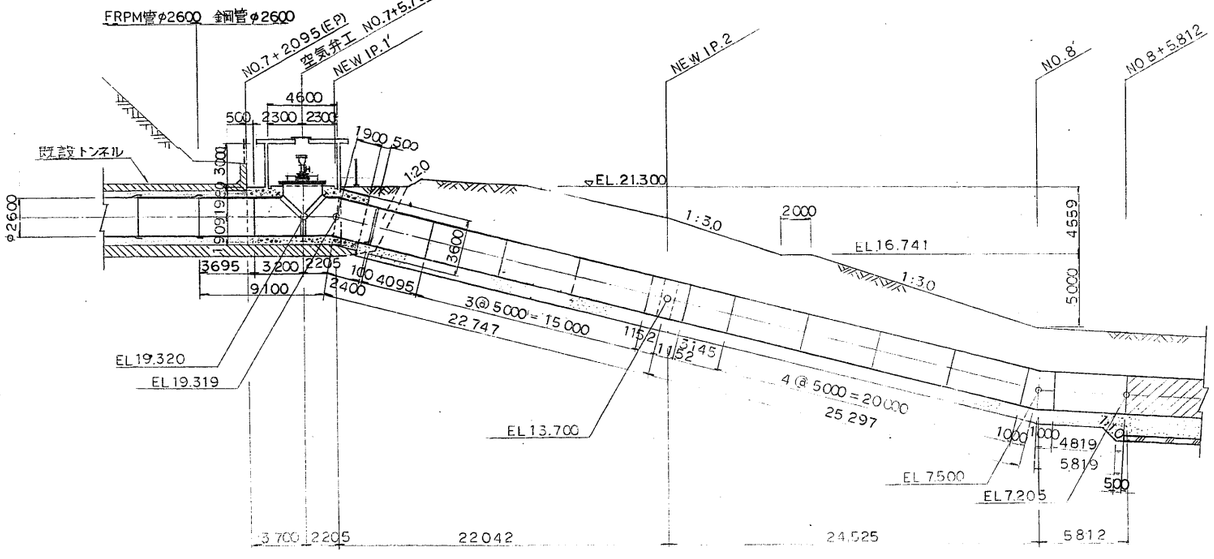

電　気　防　食　工

NO SCALE

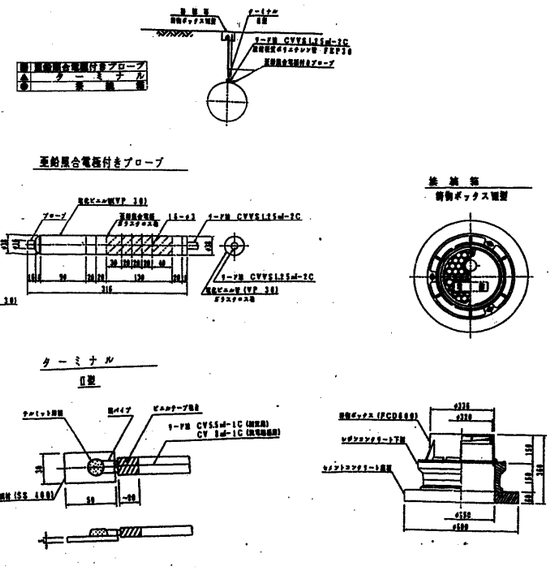

測点座標一覧表

測点名	X座標	Y座標
NO.7	-36223.519	57053.634
NO.7+2.095(EP)	-36224.615	57051.849
NEW IP.1'	-36227.705	57046.817
NEW IP.2	-36249.353	57042.666
NO.8+5.812	-36265.239	57016.821

施設名	南部幹線用水路(0312100-1100-20)		
図面名	電気防食工(2/3)		
作成年月	平成26年 3月		
縮尺	A1 図示	図面番号	8-255/310
作成者	関東農政局　両総農業水利事業所		

電気防食工(3/3)

陽　極　配　置　図　S=1:500

凡例

名称	記号	敷設数量 管番号	管番号	管番号	管番号	管番号	管番号	合計
マグネシウム合金陽極 (MAGNAP-BF A-102M100B型)	━	0個	個	個	個	個	個	個
接続箱 (鋳物ボックスⅦ型)	⊗	1箇	箇	箇	箇	箇	箇	箇
ターミナル (P－3型)	▲	1個	個	個	個	個	個	個
亜鉛照合電極 (ZP－2型)	●	0個	個	個	個	個	個	個

標準設置要領図

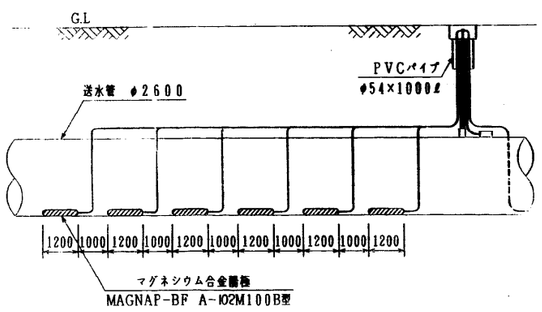

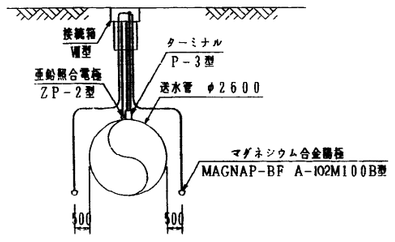

マグネシウム合金陽極　S=1:6
(MAGNAP-BF A-102M100B型)

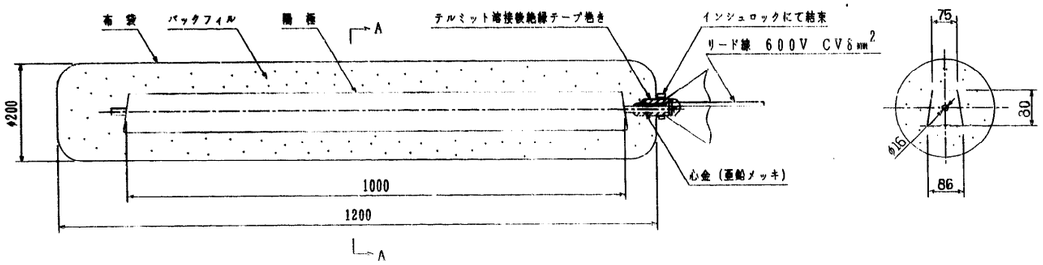

接続箱　S=1:6
(鋳物ボックスⅦ型)

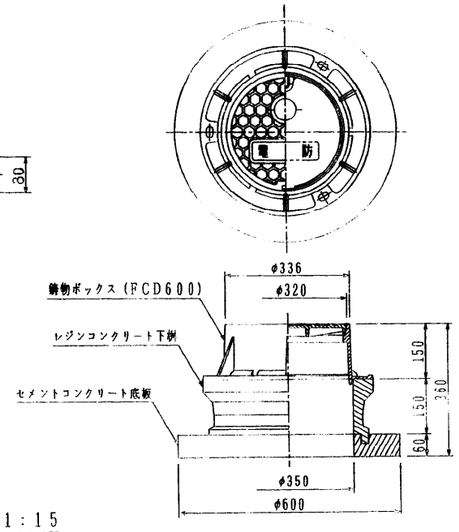

亜鉛照合電極　S=1:2
(ZP－2型)

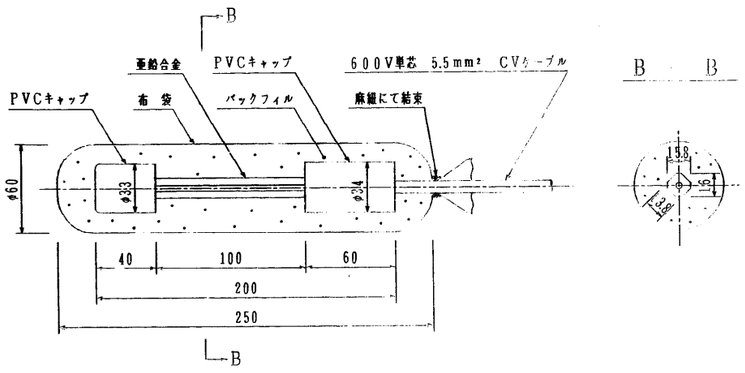

ターミナル　S=1:15
(P－3型)

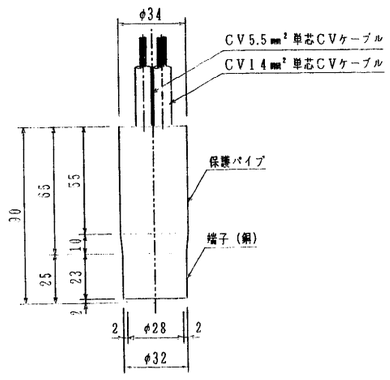

施設名	南部幹線用水路(0312100-1100-20)		
図面名	電気防食工(3/3)		
作成年月	平成26年 3月		
縮尺	A1 図示	図面番号	8-256/310
作成者	関東農政局　両総農業水利事業所		

送水管斜面工（1/4）

平面図 S=1:100

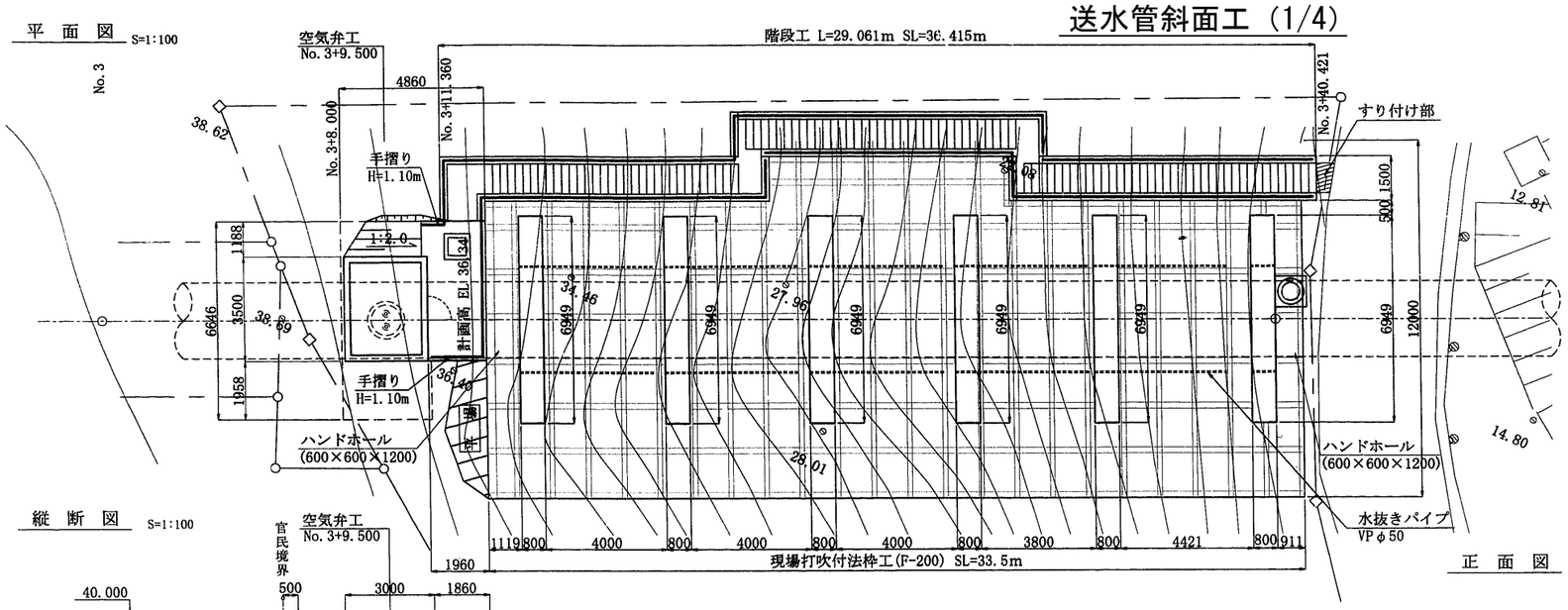

断面詳細図 S=1:50

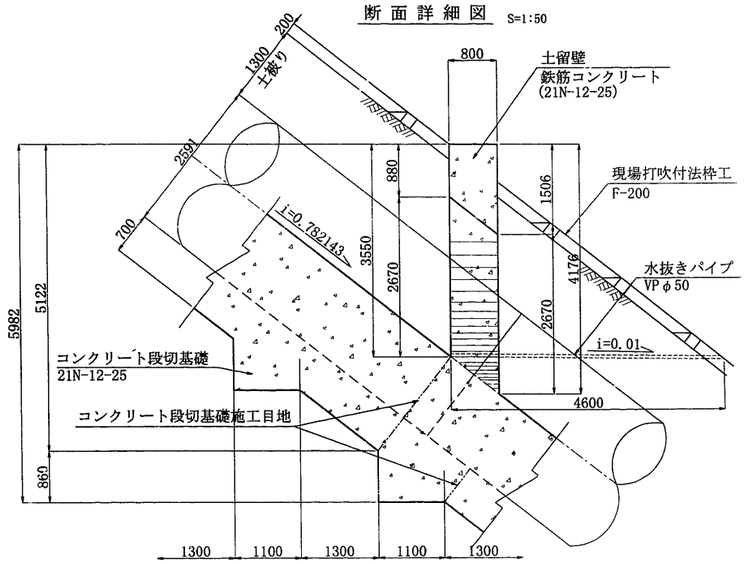

縦断図 S=1:100

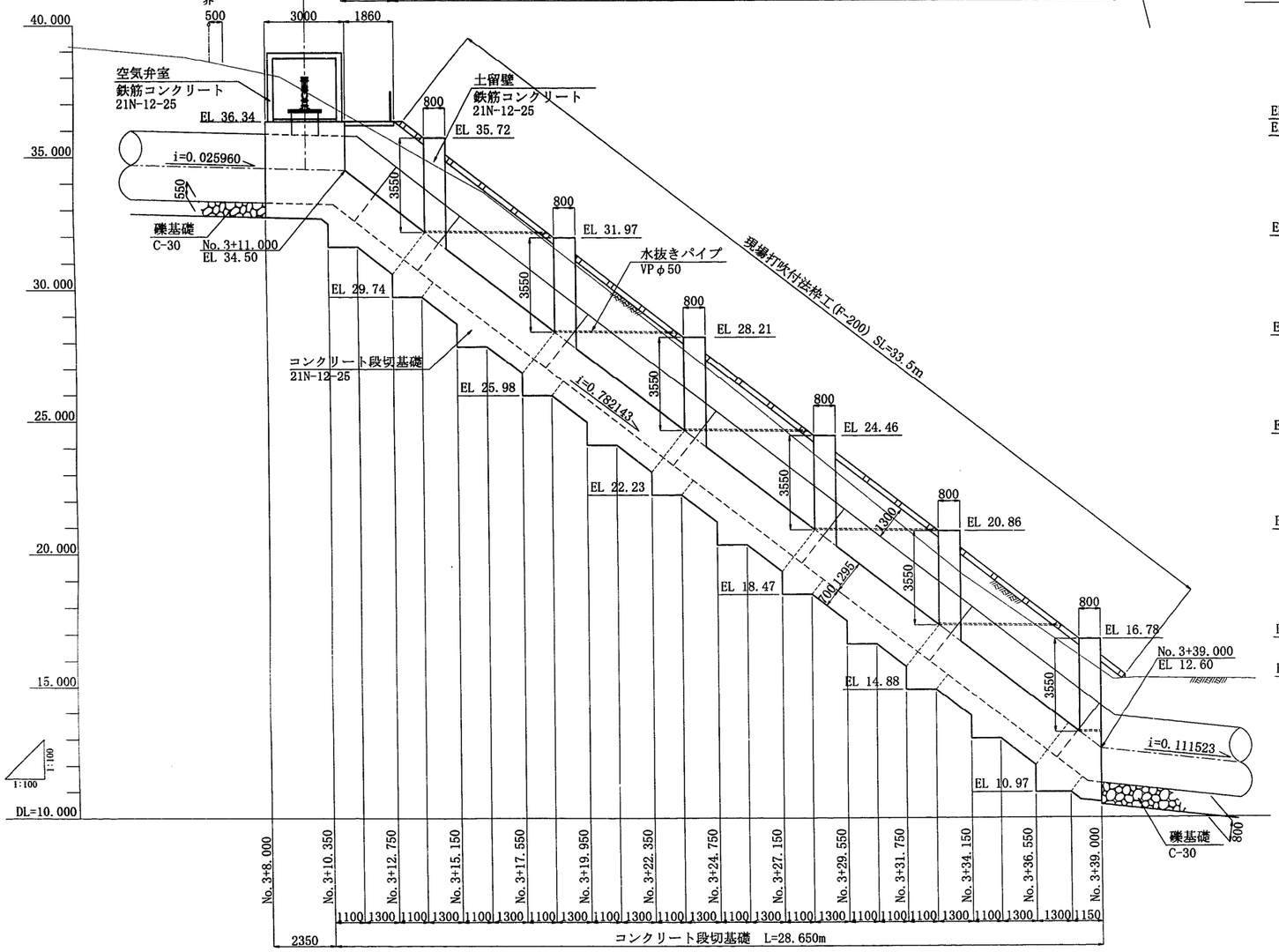

正面図 S=1:100

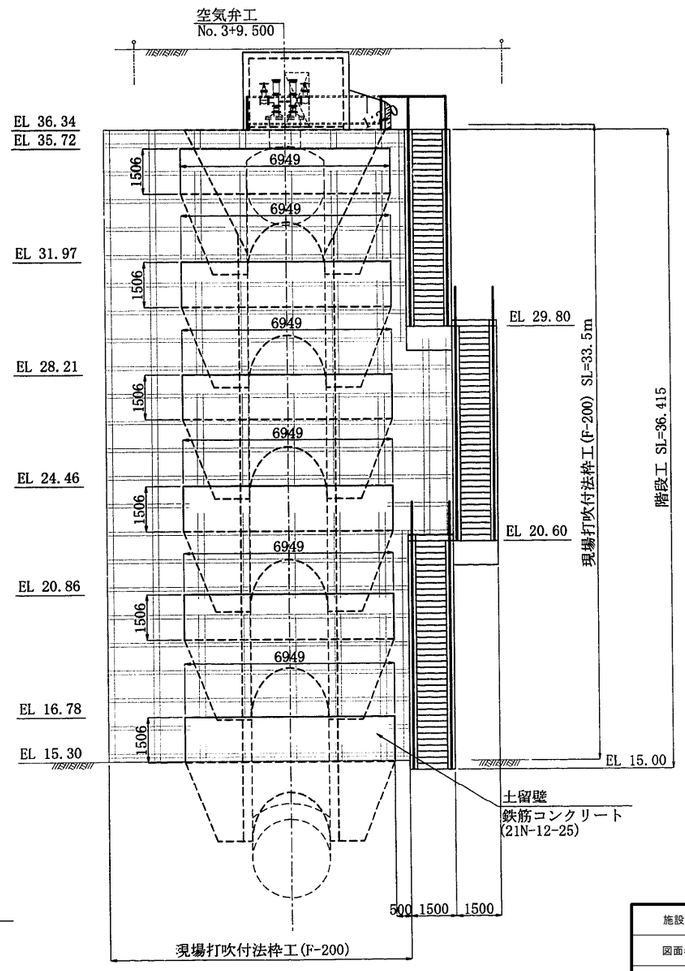

施設名	南部幹線用水路(0312100-1100-20)		
図面名	送水管斜面工（1/4）		
作成年月	平成26年 3月		
縮尺	A1 図示	図面番号	8-257/310
作成者	関東農政局 両総農業水利事業所		

送水管斜面工（2/4） S=1：50

土留壁断面図（A-A）

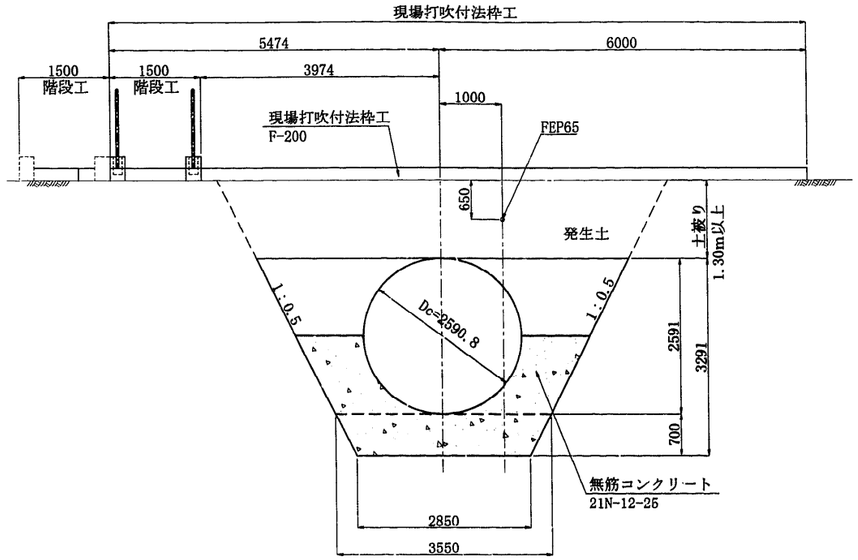

ハンドホール詳細図

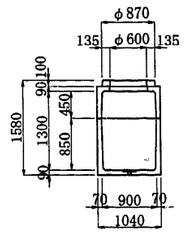

標準断面図（B-B）

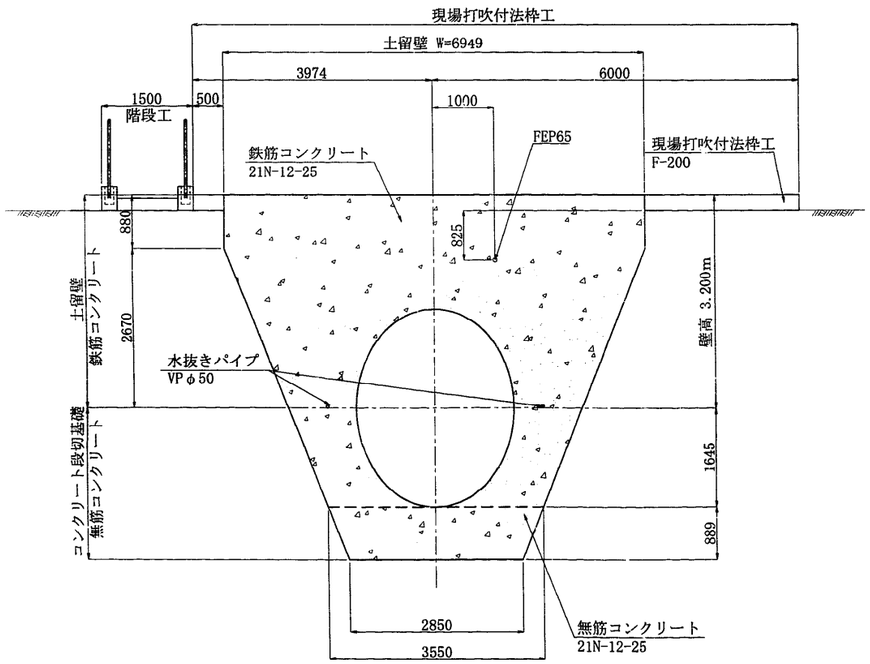

標準断面図（C-C）

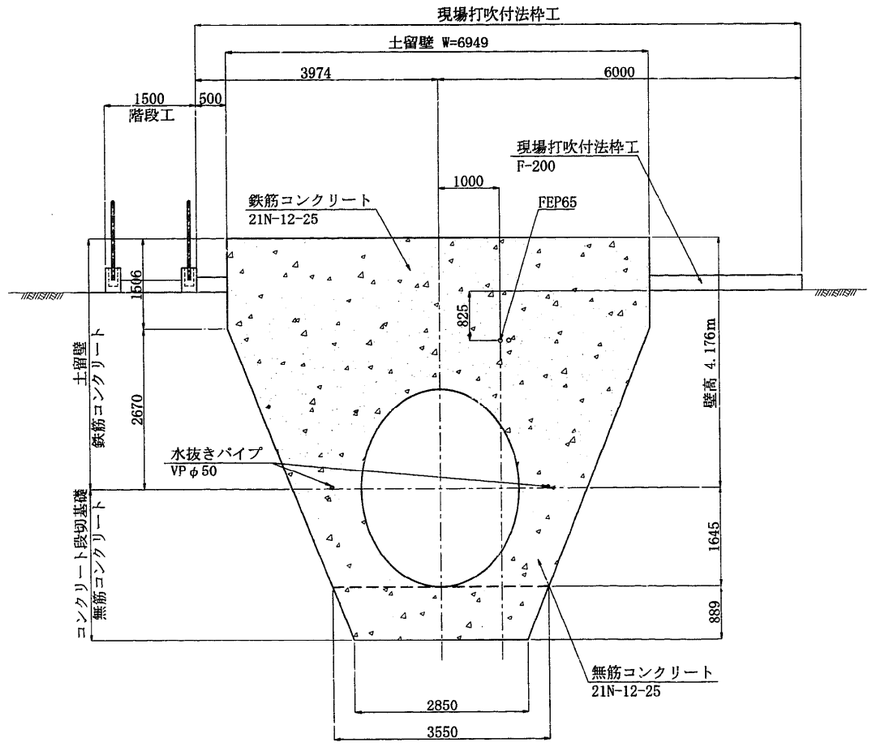

施設名	南部幹線用水路(0312100-1100-20)		
図面名	送水管斜面工（2/4）		
作成年月	平成26年 3月		
縮尺	A1 1:50 A2 1:70	図面番号	8-258/310
作成者	関東農政局　両総農業水利事業所		

送水管斜面工（3/4）

手摺平面図 S=1:50

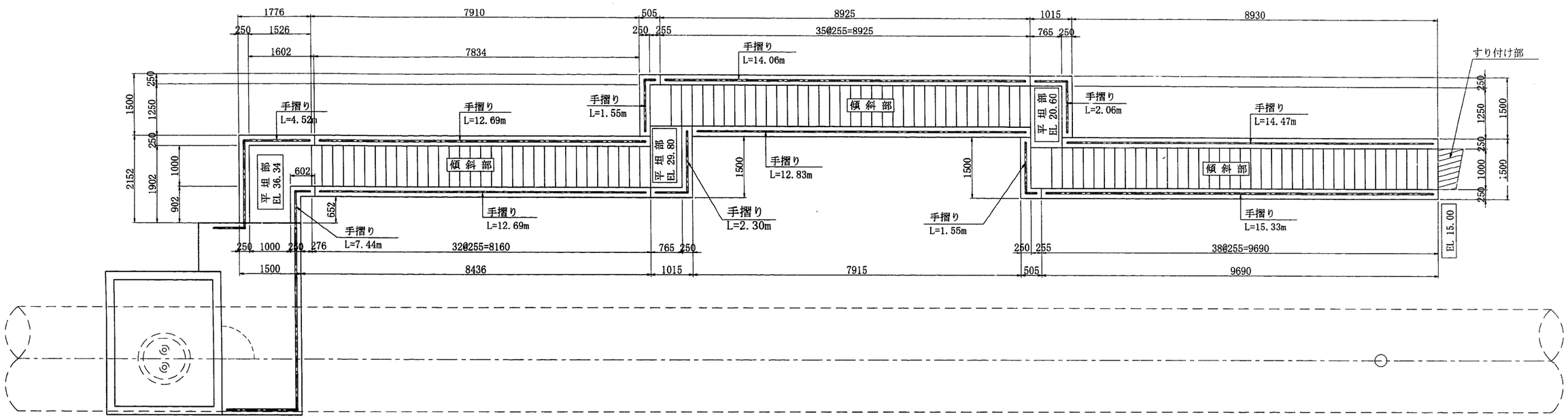

手摺詳細図

縦格子フェンス

正面図 S=1:20

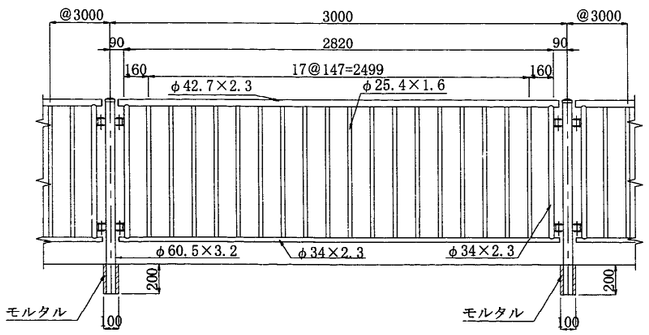

支柱取付詳細図 S=1:10

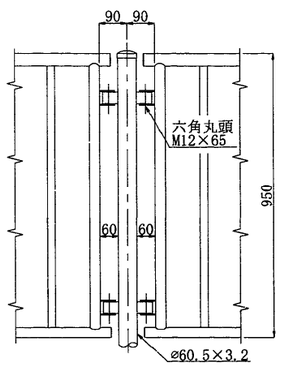

ガセット取付詳細図 S=1:10

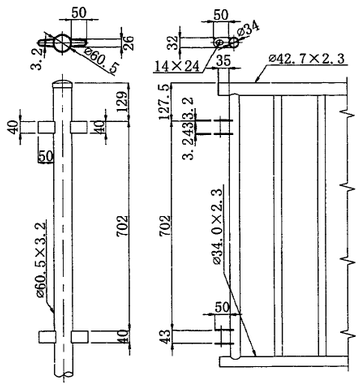

施設名	南部幹線用水路(0312100-1100-20)		
図面名	送水管斜面工（3/4）		
作成年月	平成26年 3月		
縮尺	A1 図示	図面番号	8-259/310
作成者	関東農政局　両総農業水利事業所		

送水管斜面工（4/4）

平面図 S=1:60

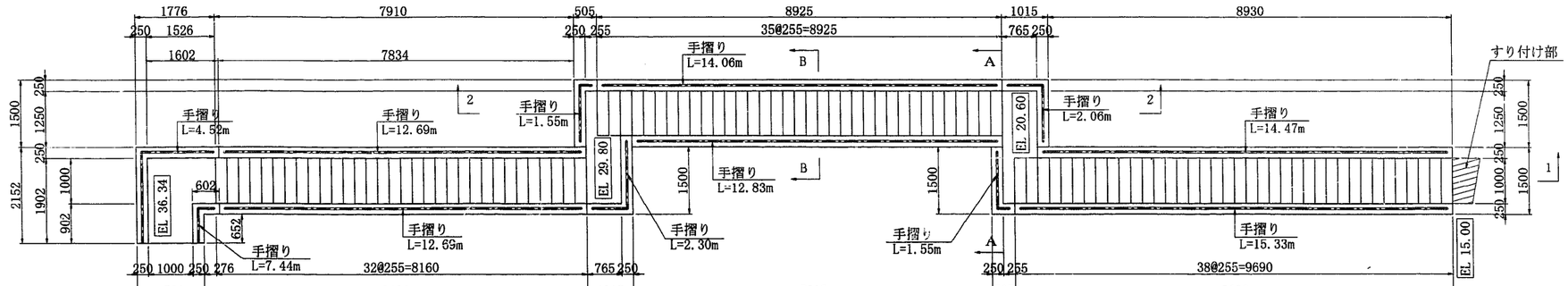

縦断図 1—1 S=1:60

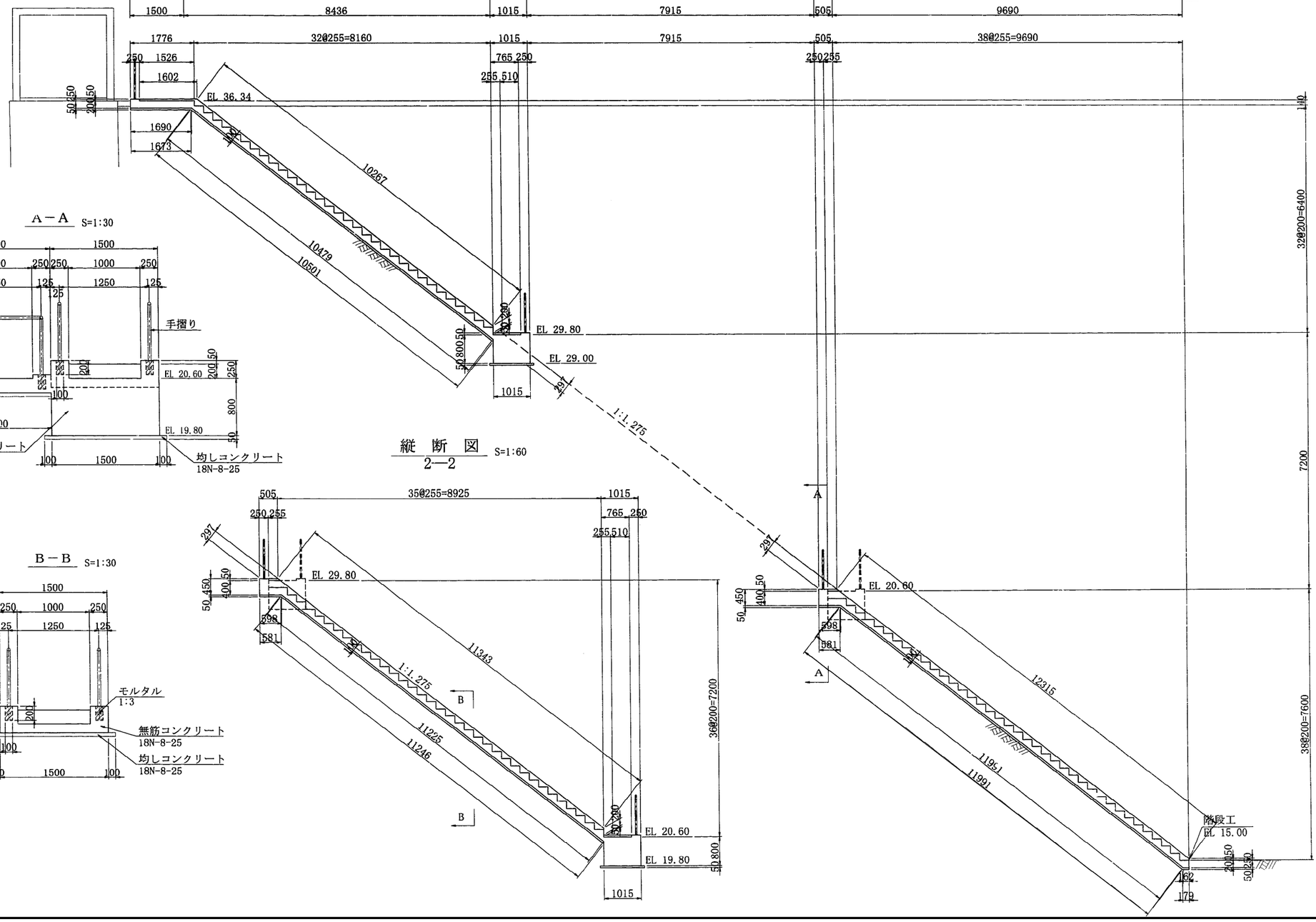

A－A S=1:30

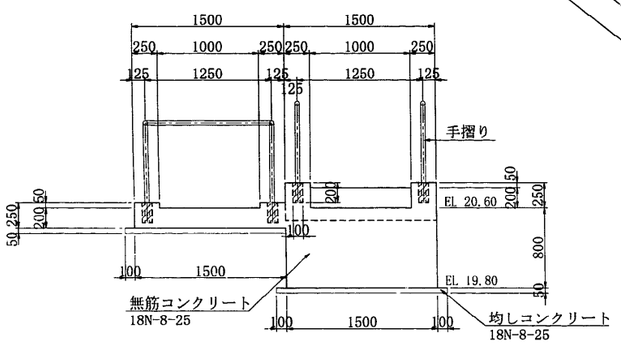

B－B S=1:30

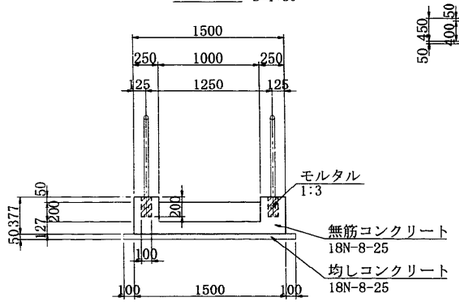

施設名	南部幹線用水路(0312100-1100-20)		
図面名	送水管斜面工 (4/4)		
作成年月	平成26年 3月		
縮尺	A1 図示	図面番号	8-260/310
作成者	関東農政局　両総農業水利事業所		

送水管浮上防止工

浮上防止工設置図 S=1:100

送水管 φ2550

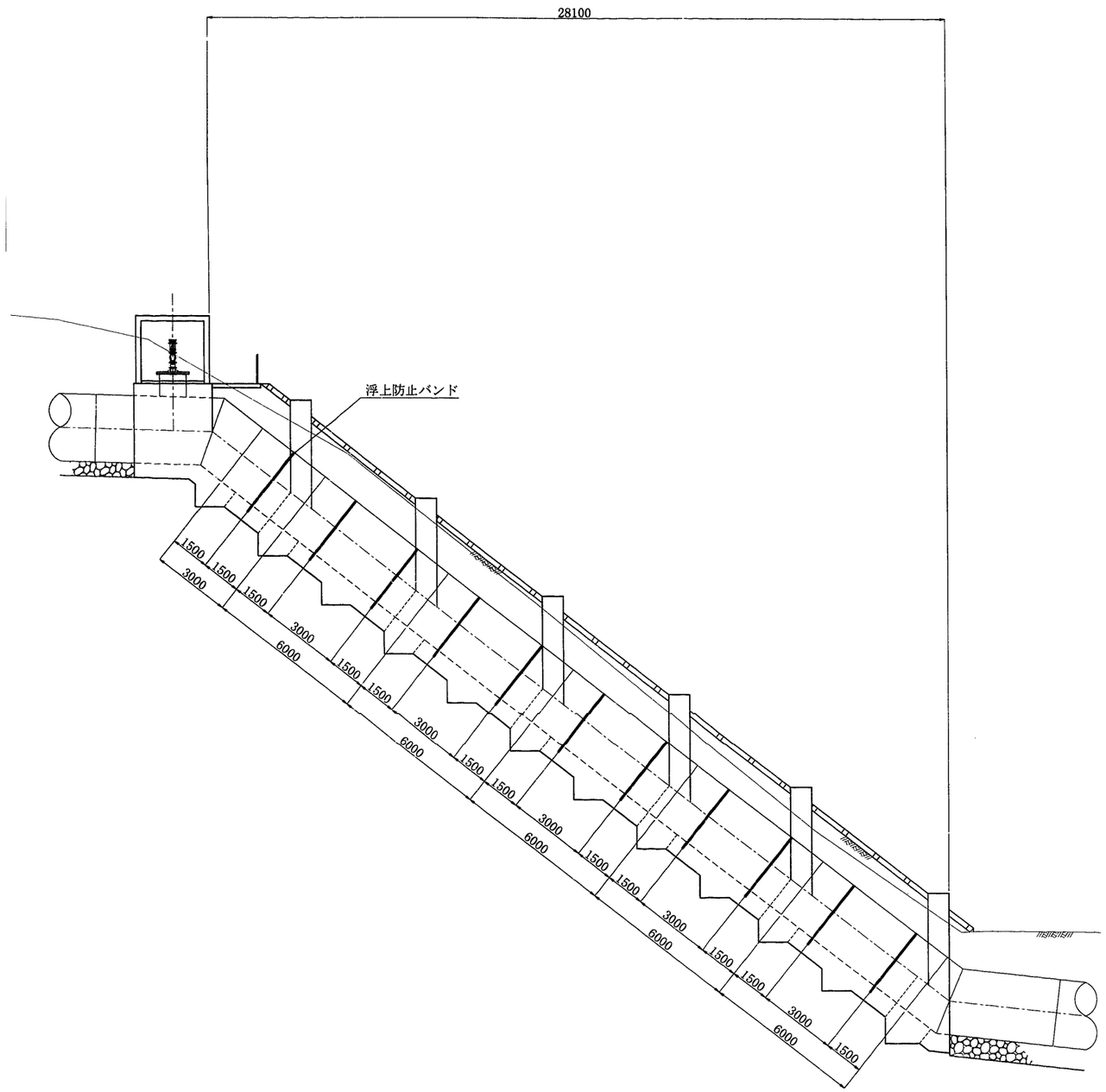

断 面 図 S=1:50

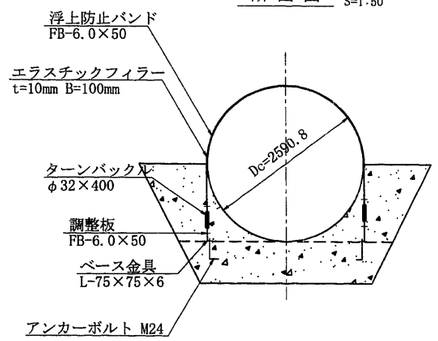

浮上防止バンド詳細図 S=1:40

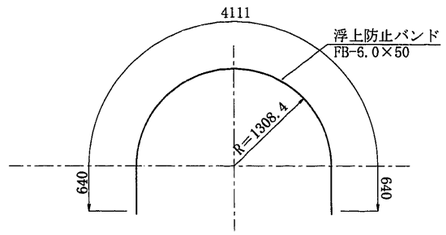

注）RはFBの中心までの距離である。

取 付 部 詳 細 図 S=1:10

(正面図)

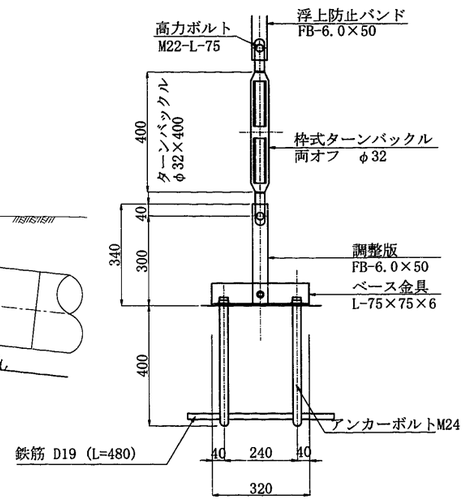

(側面図)

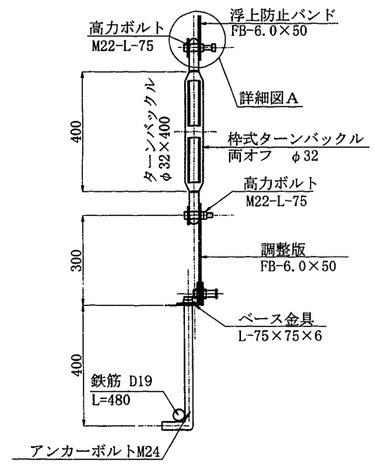

詳細図A S=1:5

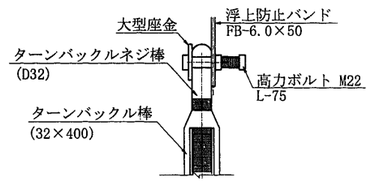

施設名	南部幹線用水路(0312100-1100-20)		
図面名	送水管浮上防止工		
作成年月	平成26年 3月		
縮尺	A1 図示	図面番号	8-261/310
作成者	関東農政局 両総農業水利事業所		

送水管現場吹付枠工

F200（FMタイプ）1500×1500

1－1 S=1:30

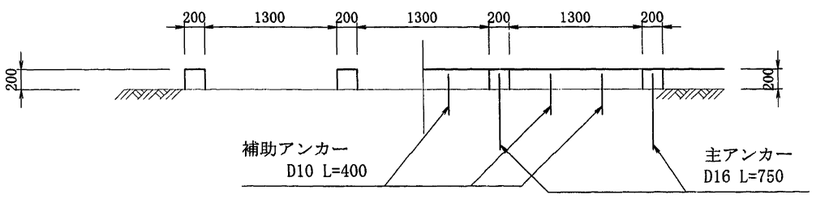

2－2 S=1:30

A-A断面 S=1:6

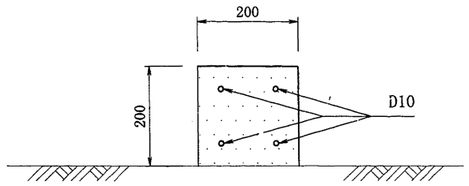

標準横断図 S=1:30

3－3

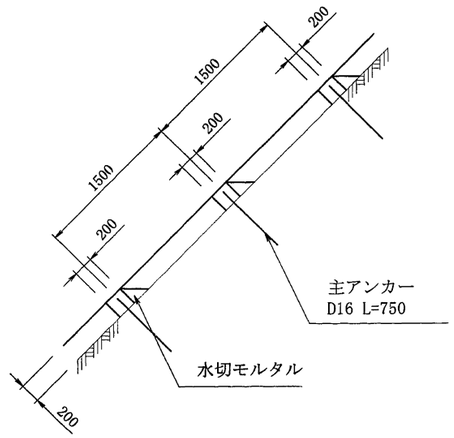

展　開　図 S=1:30

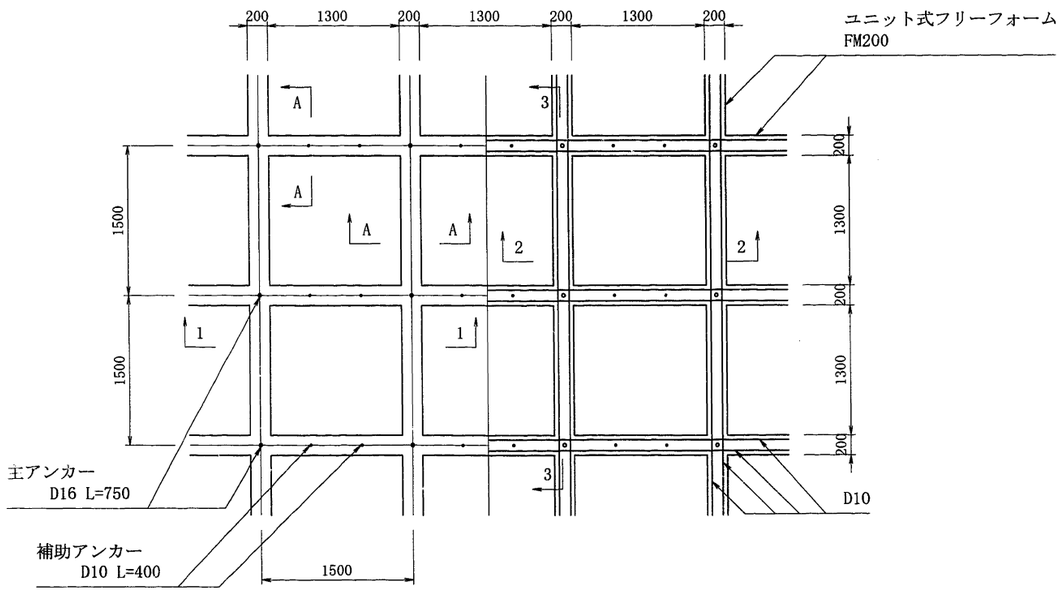

ユニット式フリーフォーム標準図 S=1:3
（FM200タイプ）

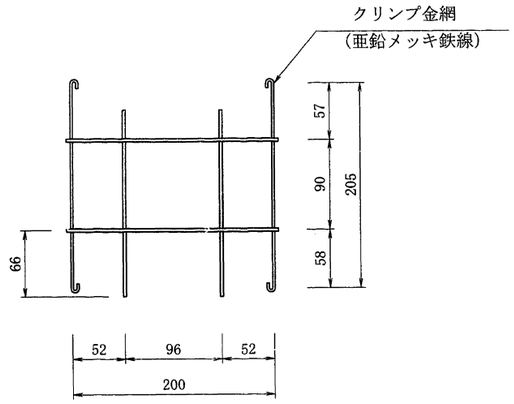

施設名	南部幹線用水路(0312100-1100-20)		
図面名	送水管現場吹付枠工		
作成年月	平成26年 3月		
縮尺	A1 図示	図面番号	8-262/310
作成者	関東農政局　両総農業水利事業所		

特殊人孔工

No. 62+35.250

全体平面図 S=1：150

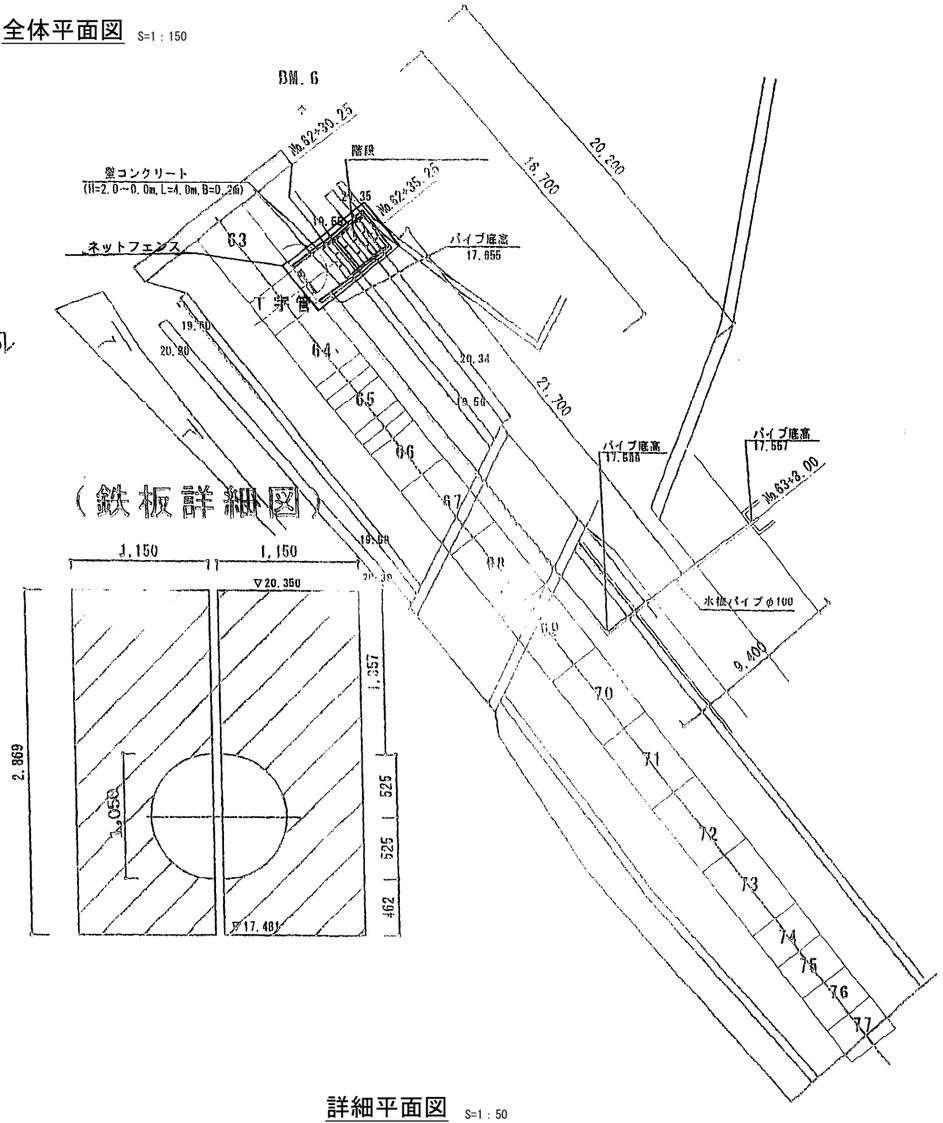

擁壁部 S=1：25

（側面図）

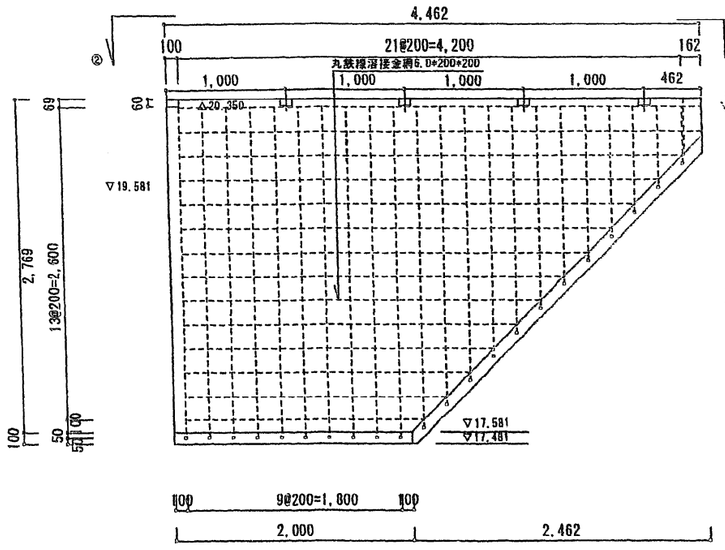

（断面図）

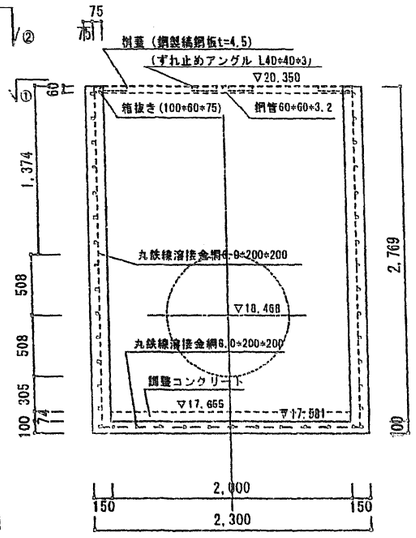

（桝蓋平面図　②－②SECT）

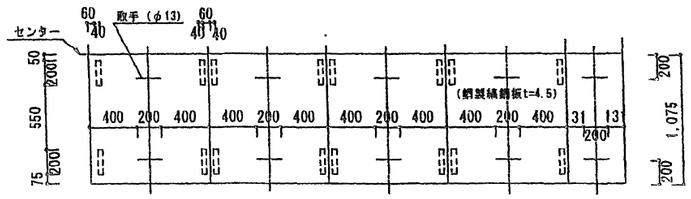

（桝蓋平面図　①－①SECT）

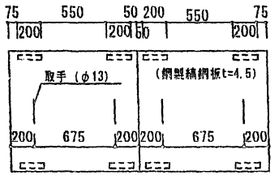

（鉄板詳細図）

断面図 S=1：50

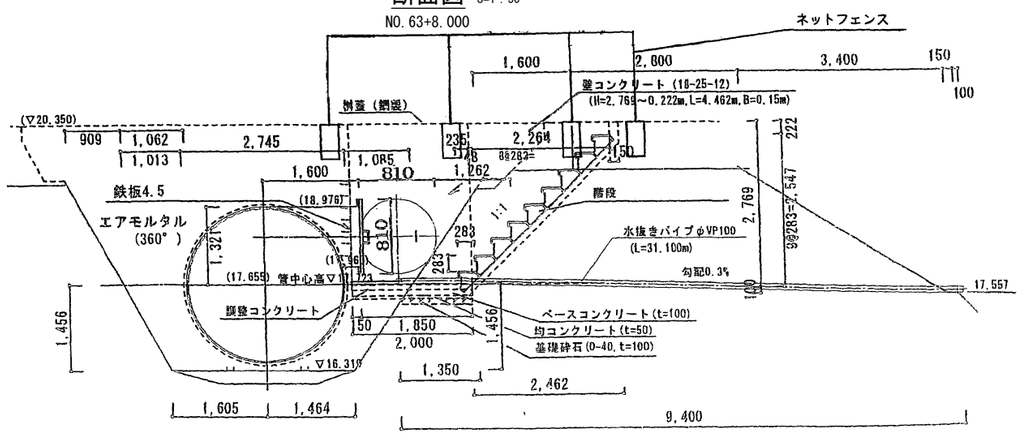

詳細平面図 S=1：50

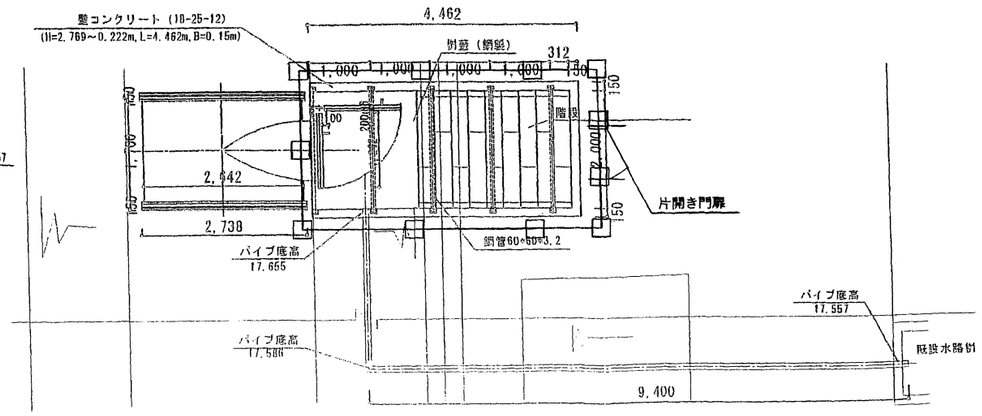

施設名	南部幹線用水路(0312100-1100-20)		
図面名	特殊人孔工		
作成年月	平成26年 3月		
縮尺	A1 図示	図面番号	8-263/310
作成者	関東農政局　両総農業水利事業所		

管理用人孔工 S=1：25

No. 123+35.714

C-C 断面

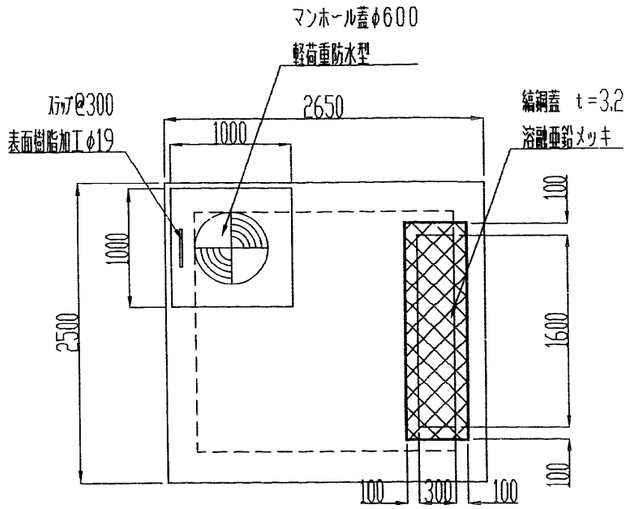

D-D 断面

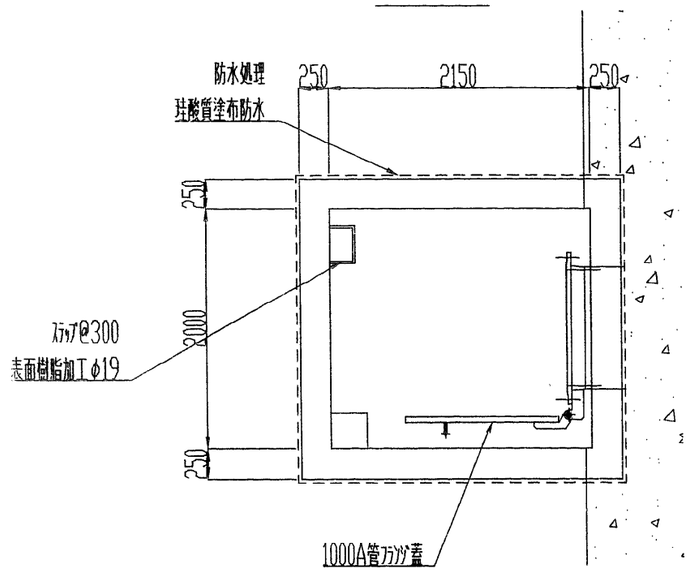

平面配置図 S=1/100

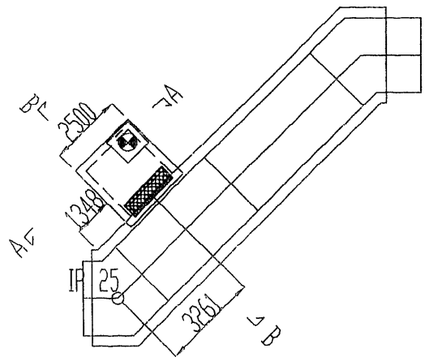

A-A 断面

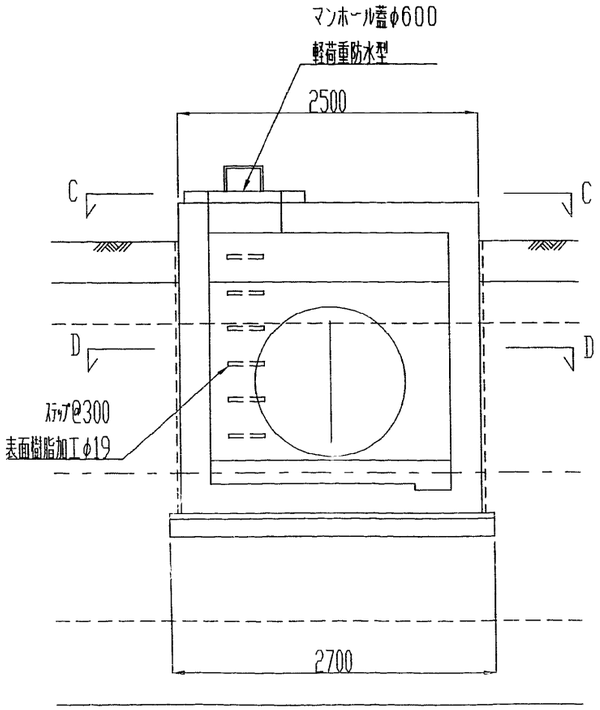

B-B 断面

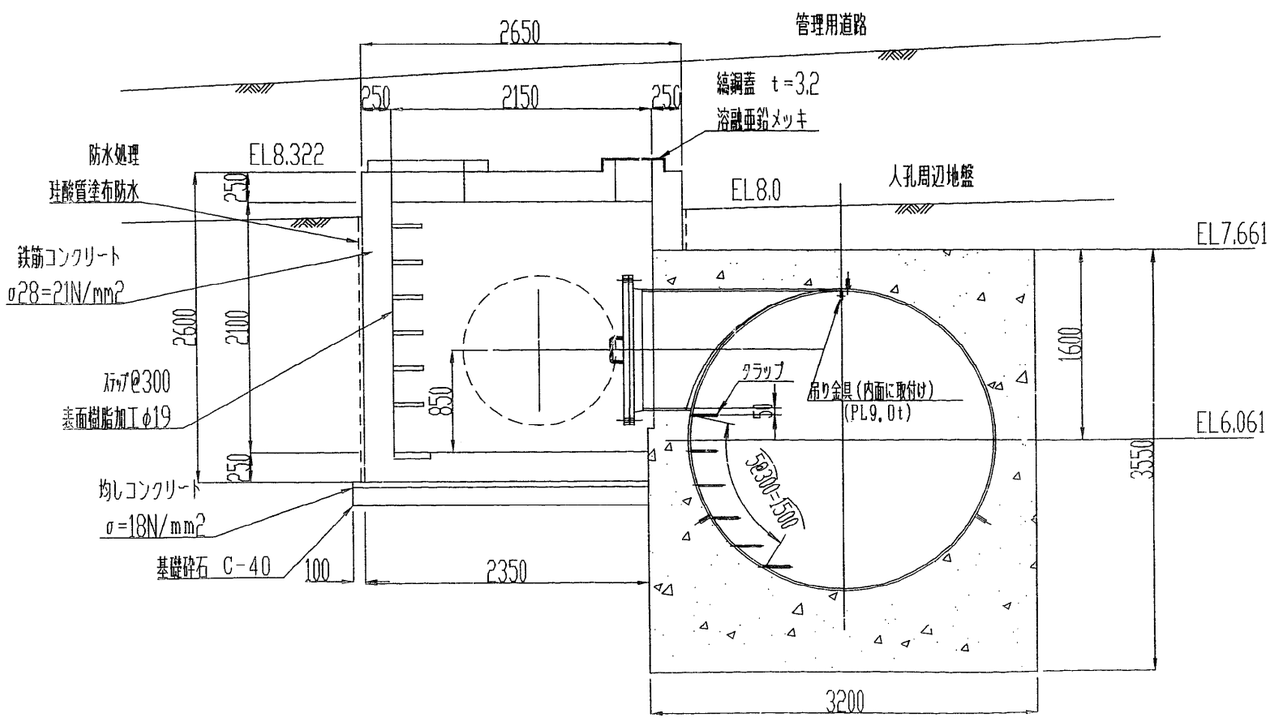

施設名	南部幹線用水路(0312100-1100-20)		
図面名	管理用人孔工		
作成年月	平成26年 3月		
縮尺	A1 1:25 A2 1:35	図面番号	8-264/310
作成者	関東農政局 両総農業水利事業所		

管理用道路（1/24）

5号空気弁工～3号排泥工

平面図　S=1：500

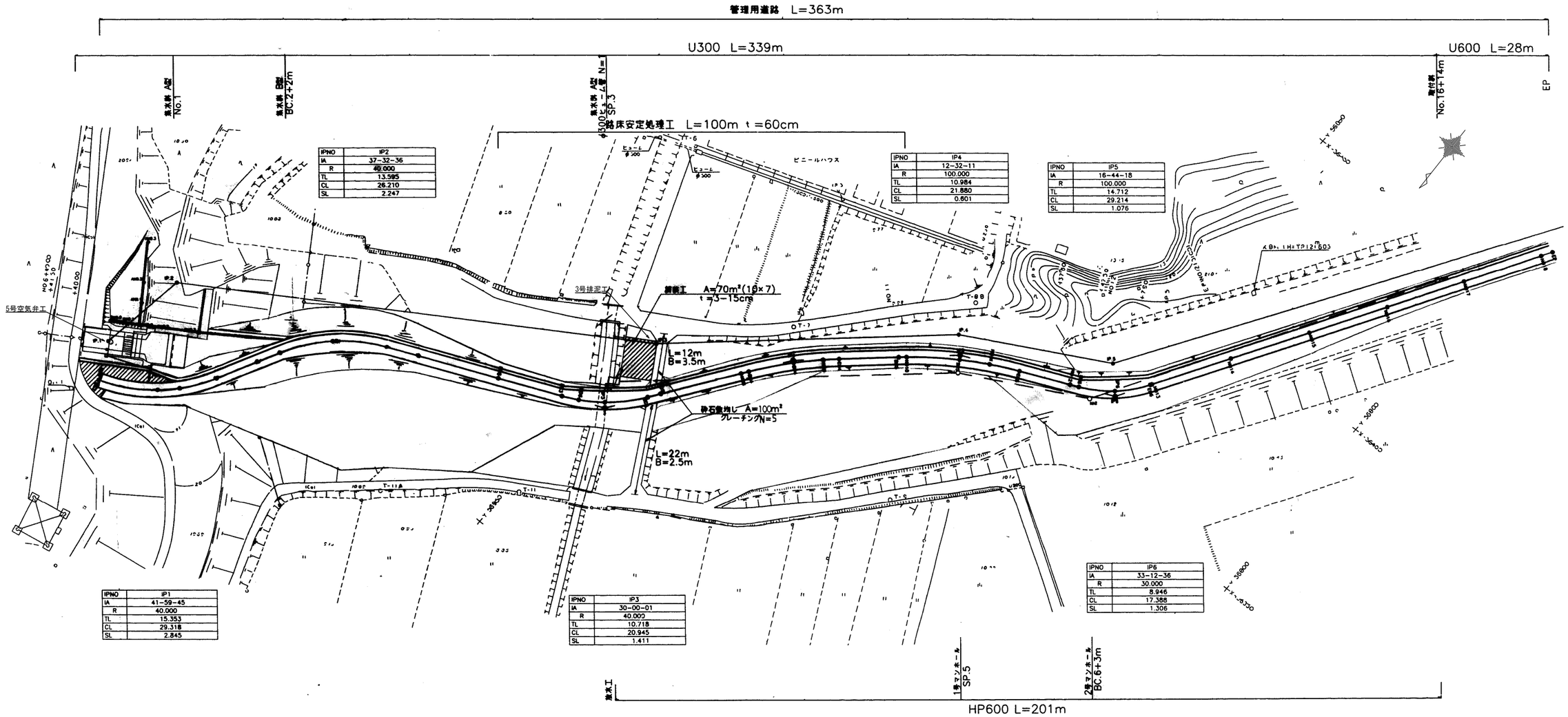

IPNO	IP1
IA	41-59-45
R	40.000
TL	15.353
CL	29.318
SL	2.845

IPNO	IP2
IA	37-32-36
R	40.000
TL	13.585
CL	26.210
SL	2.247

IPNO	IP3
IA	30-00-01
R	40.000
TL	10.718
CL	20.945
SL	1.411

IPNO	IP4
IA	12-32-11
R	100.000
TL	10.984
CL	21.880
SL	0.601

IPNO	IP5
IA	16-44-18
R	100.000
TL	14.712
CL	29.214
SL	1.076

IPNO	IP6
IA	33-12-36
R	30.000
TL	8.946
CL	17.388
SL	1.306

道路標準断面図

S=1:50

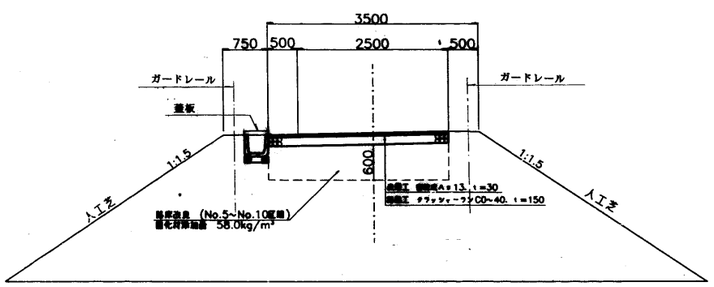

蓋板はガードレール設置区間のみ

施設名	南部幹線用水路(0312100-1100-20)		
図面名	管理用道路（1/24）		
作成年月	平成26年 3月		
縮尺	A1 図示	図面番号	8-265/310
作成者	関東農政局　両総農業水利事業所		

管理用道路（2/24）

5号空気弁工～3号排泥工

A路線

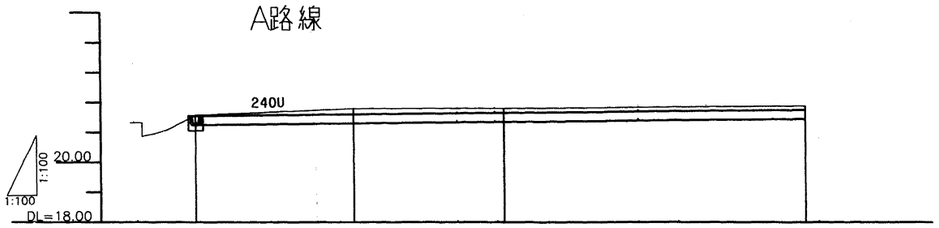

計画	勾配	21.55	i=1.0% L=20.3m			21.75
	盛土					
	切土	0.02	0.19	0.15		0.13
	計画高	21.55	21.60	21.65		21.75
現況	地盤高	21.57	21.79	21.80		21.88
	累加距離	0.000	5.300	10.300		20.300
	単距離	0.000	5.300	5.000		10.000
	測点	ANO.0 (BNO.1 +4.0)	ANO.1	ANO.2		ANO.3

平面図

S=1:250

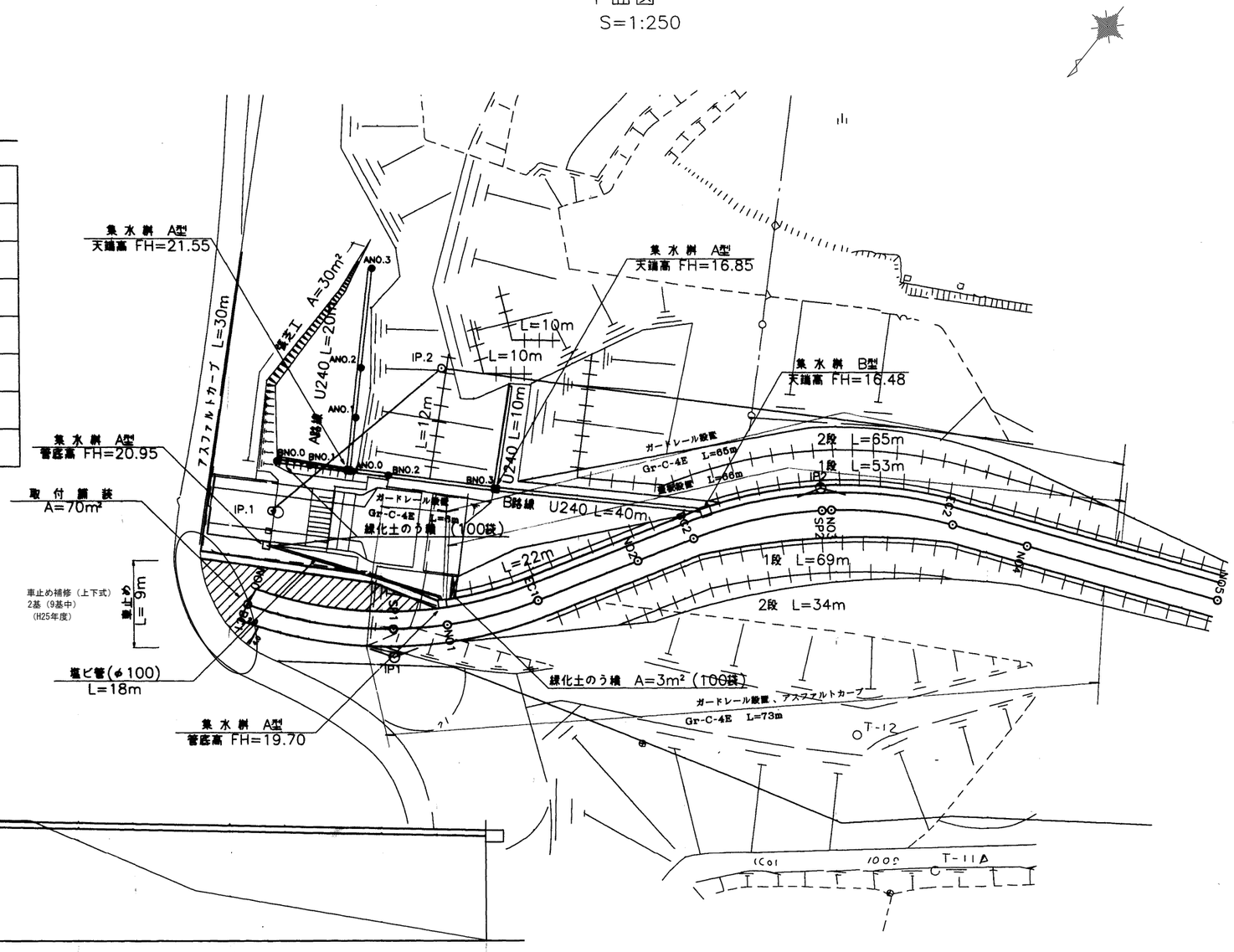

B路線

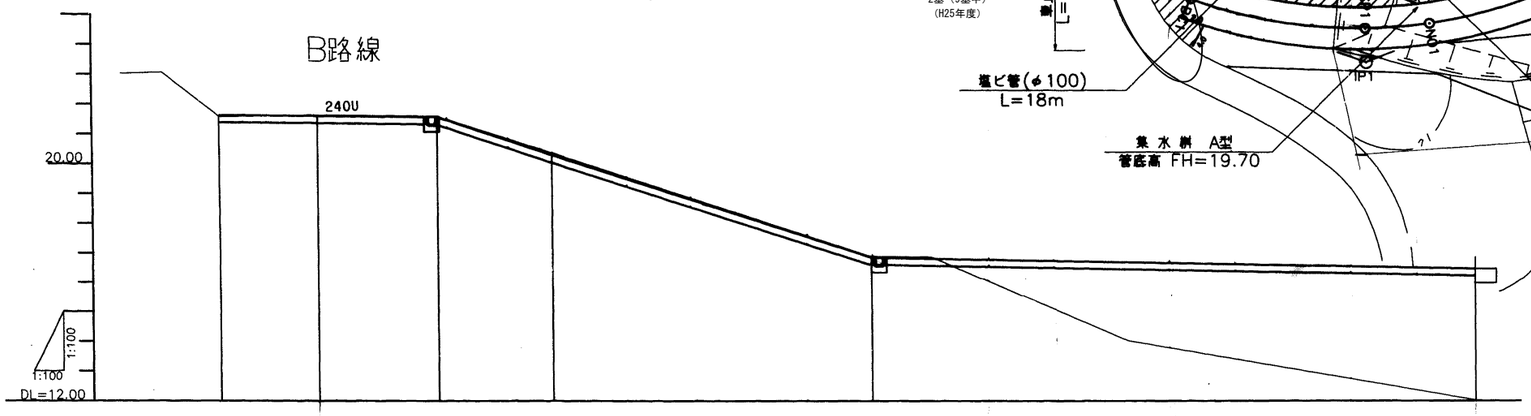

計画	勾配	21.62	i=1.0% L=7.3m	21.55	i=32.6% L=14.4m	16.85	i=1.9% L=20.0m	16.48
	盛土	0.05						
	切土		0.02	0.02	0.07	0.02		
	計画高	21.62	21.59	21.55	20.28	16.85		16.48
現況	地盤高	21.57	21.61	21.57	20.35	16.87		
	累加距離	0.000	3.300	7.300	11.100	21.700		41.700
	単距離	0.000	3.300	4.000	3.800	10.600		20.000
	測点	BNO.0	BNO.1	BNO.1 +4.0 (ANO.0)	BNO.2	BNO.3		BC.2 +2.00

車止め参考図

S=1:25

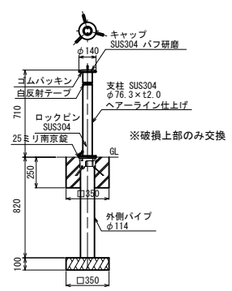

施設名	南部幹線用水路(0312100-1100-20)		
図面名	管理用道路（2/24）		
作成年月	平成26年 3月		
縮尺	A1 図示	図面番号	8-266/310
作成者	関東農政局　両総農業水利事業所		

管理用道路（3/24）

5号空気弁工～3号排泥工

縦断図

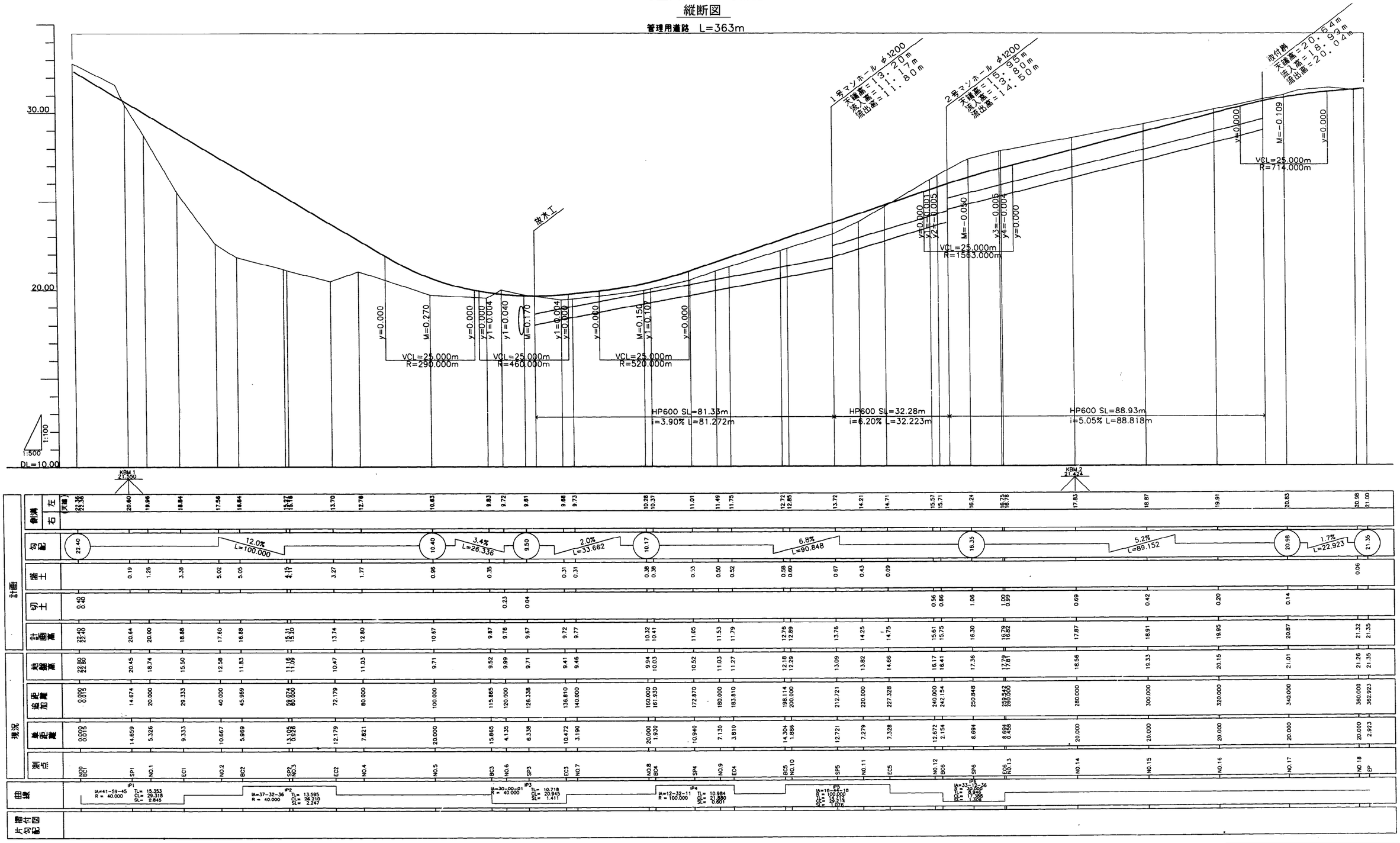

施設名	南部幹線用水路(0312100-1100-20)
図面名	管理用道路（3/24）
作成年月	平成26年 3月
縮尺	A1 H=1:500 V=1:100　A2 H=1:100 V=1:141　図面番号 8-267/310
作成者	関東農政局　両総農業水利事業所

管理用道路（4/24）

5号空気弁工～3号排泥工

車両進入止め

S=1:20

側面図（収納式）

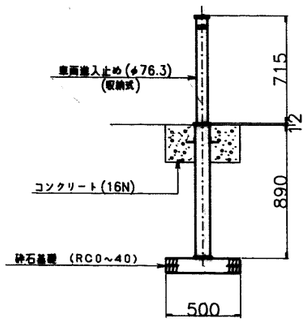

側面図（固定式）

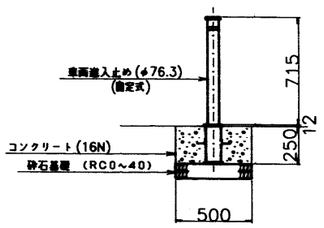

正面図

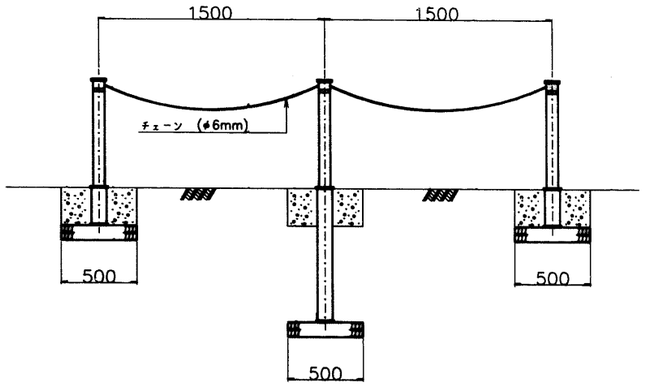

車両進入止め（収納式）材料表 （1本当り）

名　称	規格・寸法	単位	数量
車両進入止め	DS-20.（収納式）	本	1
コンクリート	16N	m^3	0.06
チェーン	φ6mm	m	——
砕石基礎	RC0～40、t=10cm	m^2	0.25

車両進入止め（固定式）材料表 （1本当り）

名　称	規格・寸法	単位	数量
車両進入止め	DS-20.（固定式）	本	1
コンクリート	16N	m^3	0.06
チェーン	φ6mm	m	1.5
砕石基礎	RC0～40、t=10cm	m^2	0.25

木　柵　工

S=1:40

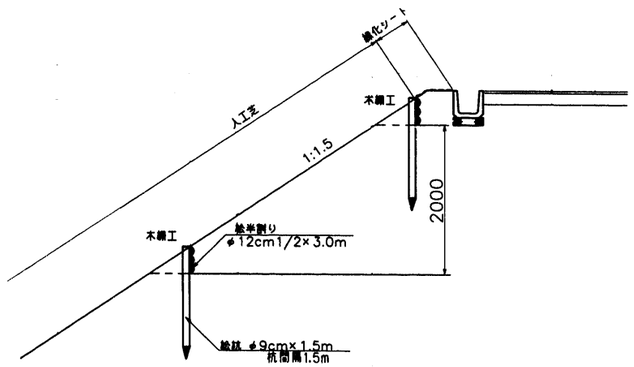

木　柵　工　材料表 （12m当り）

名　称	規格・寸法	単位	数量	備考
松杭（末口）	1500×φ9cm（末口）	本	8	（0.096m^3）
松半割り	3000×φ12cm	本	6	（0.258m^3）
鉄丸釘	N-150	本	36	（0.81 kg）

集水桝 A型 S=1:20

（500×500×500）

平面図

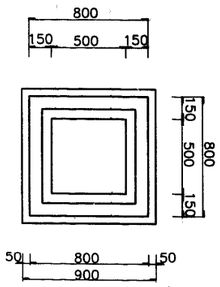

断面図

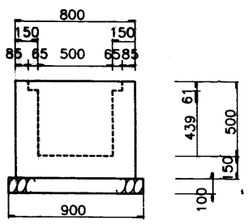

集水桝 B型 S=1:20

（700×700×500）

平面図

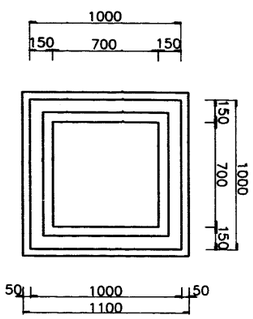

断面図

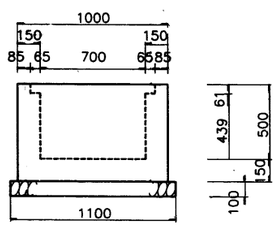

U 型 側 溝

（240×240） S=1:10

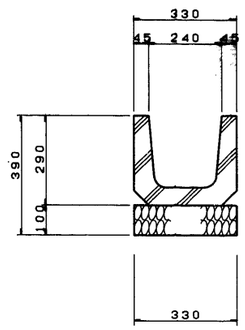

U 型 側 溝

（300×300） S=1:10

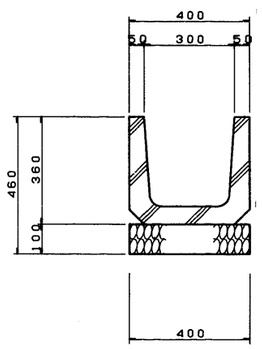

集水桝（500×500×500）材料表 （1ヶ所当り）

名　称	規格・寸法	単位	数量
グレーチング蓋	500×500用、t=6、受枠共	組	1
コンクリート	16N	m^3	0.29
型　枠	小型構造物	m^2	3.1
砕石基礎	C0～40、t=10cm	m^2	0.81

集水桝（700×700×500）材料表 （1ヶ所当り）

名　称	規格・寸法	単位	数量
グレーチング蓋	700×700用、t=6、受枠共	組	1
コンクリート	16N	m^3	0.40
型　枠	小型構造物	m^2	4.0
砕石基礎	C0～40、t=10cm	m^2	1.21

U型側溝（JIS型、240×240）材料表 （10m当り）

名　称	規格・寸法	単位	数量
U型側溝	JIS型、240×240、L=2.00m	個	5.0
砕石基礎	C0～40、t=10cm	m^2	3.30
床堀		m^3	2.85
埋戻し		m^3	1.56

U型側溝（JIS型、300×300）材料表 （10m当り）

名　称	規格・寸法	単位	数量
U型側溝	JIS型、300×300、L=2.00m	個	5.0
砕石基礎	C0～40、t=10cm	m^2	4.00

施設名	南部幹線用水路（0312100-1100-20）		
図面名	管理用道路（4/24）		
作成年月	平成26年 3月		
縮尺	A1 図示	図面番号	8-268/310
作成者	関東農政局　両総農業水利事業所		

管理用道路（5/24）

5号空気弁工～3号排泥工

1･2号 マンホール

(IP1･2)

Ⓐ-Ⓐ 断面

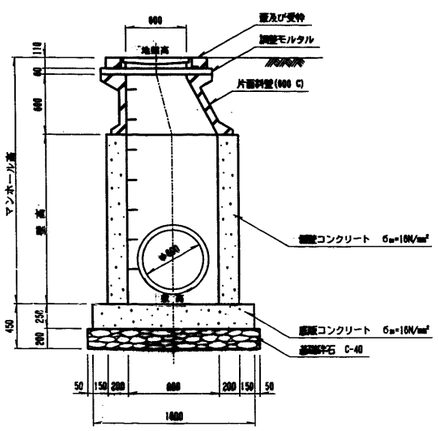

平 面 図

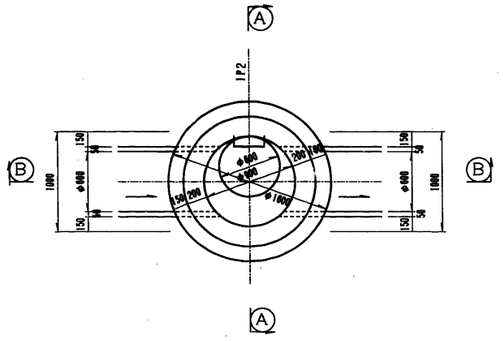

Ⓑ-Ⓑ 断面

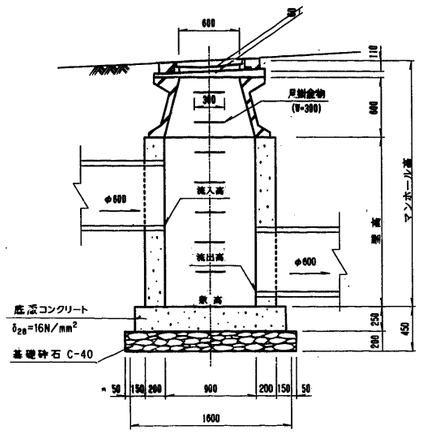

項 目	1号マンホール	2号マンホール
地盤高	13.200	15.000
流入高	11.500	13.671
流出高	10.888	13.177
躯 高	10.688	12.977
蓋 高	1.700	1.600
マンホール高	2.470	2.37

施設名	南部幹線用水路(0312100-1100-20)		
図面名	管理用道路（5/24）		
作成年月	平成26年 3月		
縮尺	A1 1:30 A2 1:42	図面番号	8-269/310
作成者	関東農政局　両総農業水利事業所		

管理用道路（6/24）

5号空気弁工～3号排泥工

放流工 S=1：50

平面図

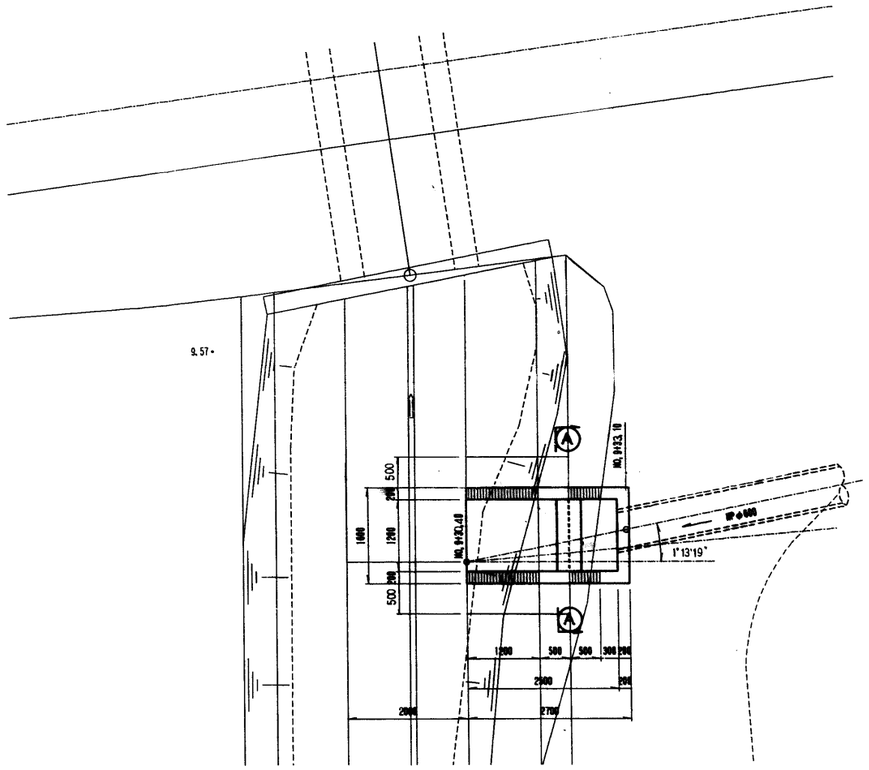

縦断面図

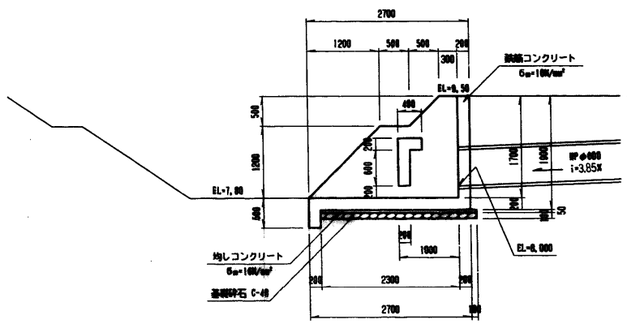

断面図

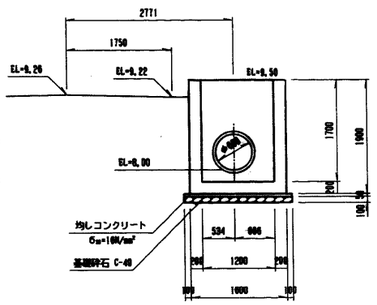

Ⓐ－Ⓐ 断面

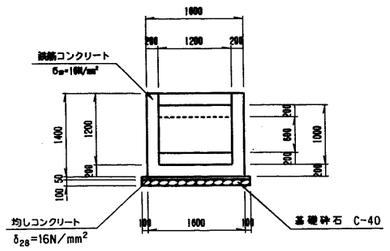

取付桝

平面図 S=1：50

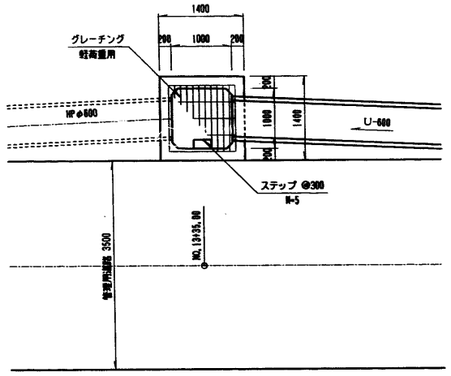

縦断面図 S=1：50

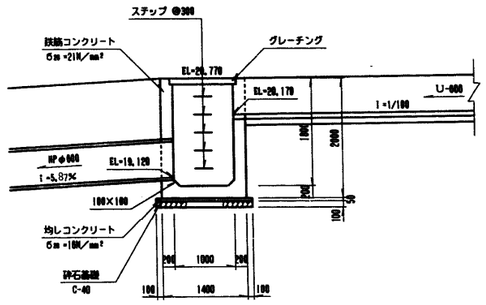

断面図 S=1：50

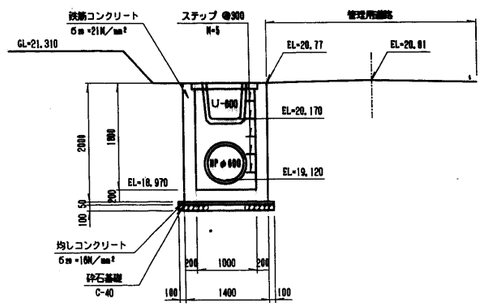

ステップ詳細図 S=1：10

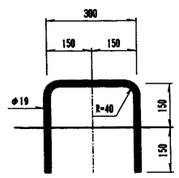

施設名	南部幹線用水路(0312100-1100-20)		
図面名	管理用道路（6/24）		
作成年月	平成26年 3月		
縮尺	A1 図示	図面番号	8-270/310
作成者	関東農政局　両総農業水利事業所		

管理用道路（7/24）

取立分水工～町道B091号線

平面図 S=1：500

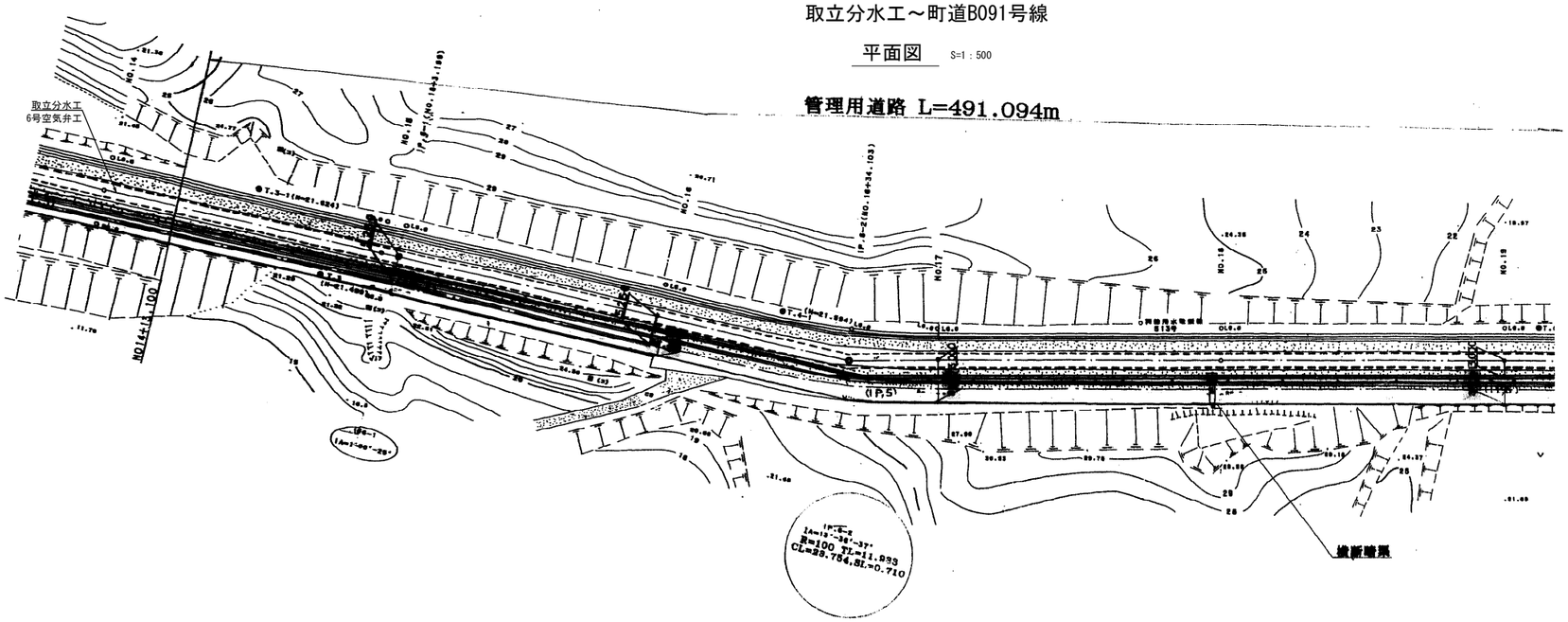

縦断面図 V=1:100 H=1:500

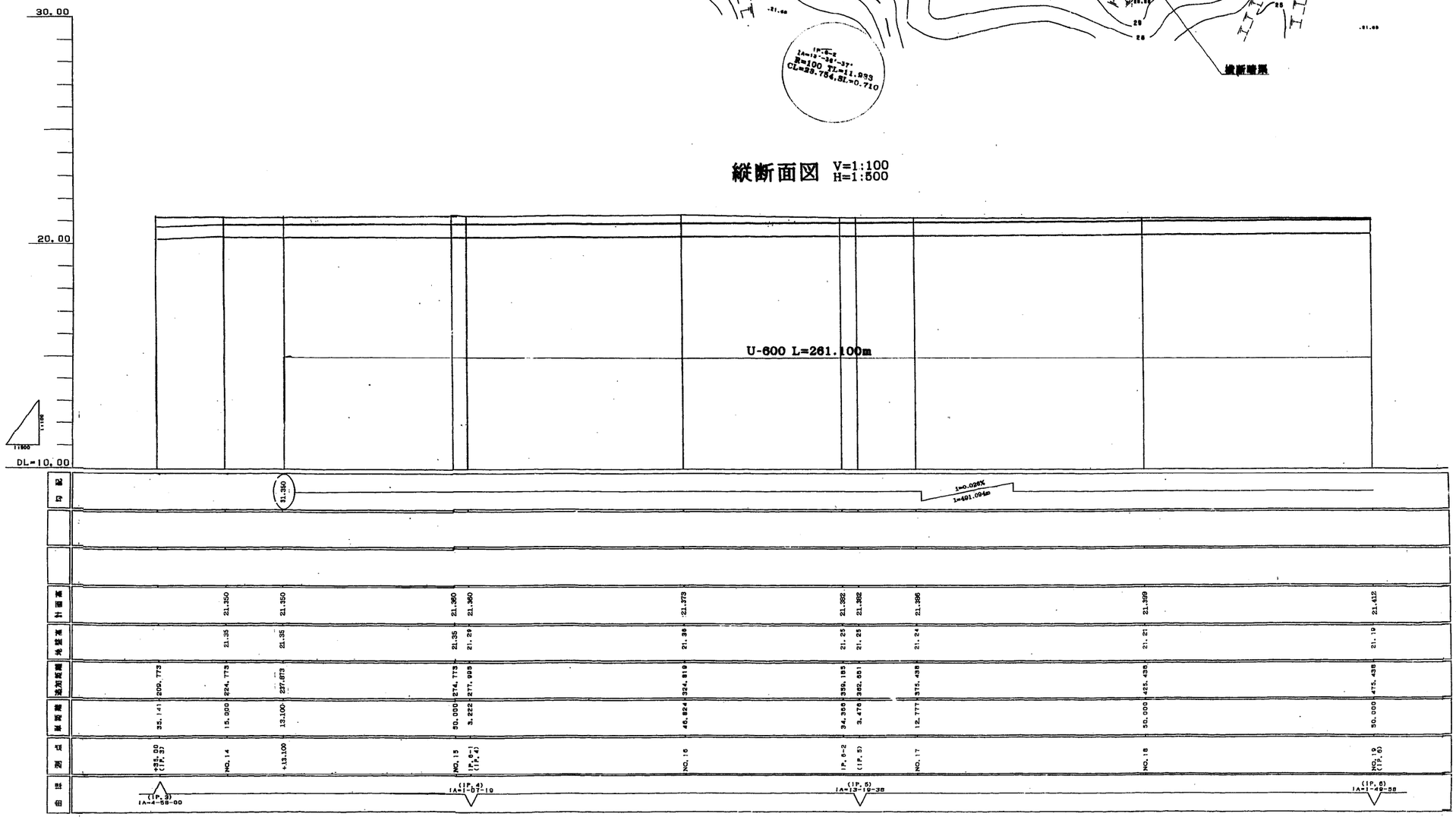

施設名	南部幹線用水路(0312100-1100-20)		
図面名	管理用道路（7/24）		
作成年月	平成26年 3月		
縮尺	A1 図示	図面番号	8-271/310
作成者	関東農政局　両総農業水利事業所		

管理用道路（8/24）

取立分水工～町道B091号線

平面図 S=1：500

管理用道路 L=491.094m

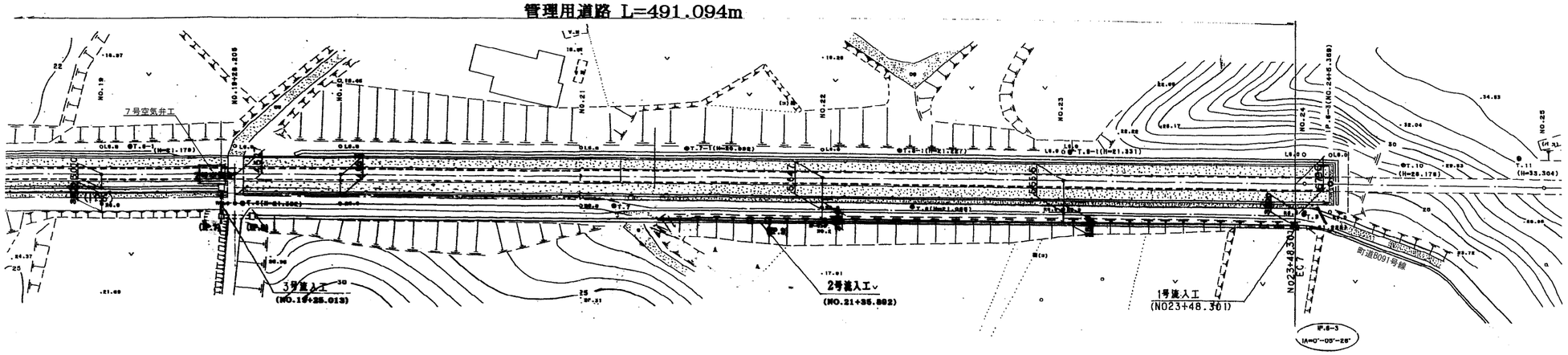

縦断面図 V=1:100 H=1:500

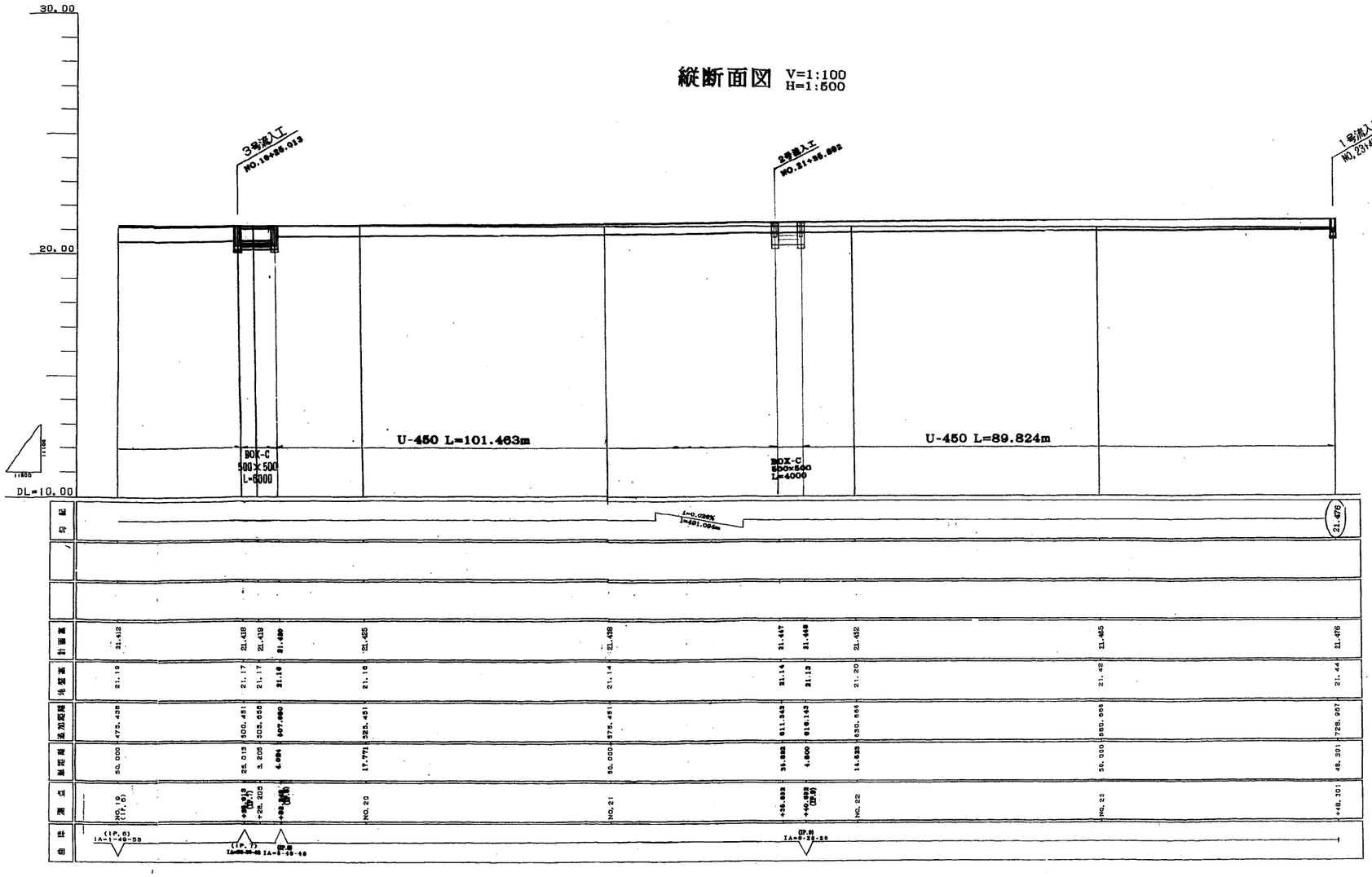

施設名	南部幹線用水路(0312100-1100-20)		
図面名	管理用道路（8/24）		
作成年月	平成26年 3月		
縮尺	A1 図示	図面番号	8-272/310
作成者	関東農政局　両総農業水利事業所		

管理用道路（9/24）

取立分水工～町道B091号線

標準断面図 S=1：50

管理用道路(22−2号開渠)

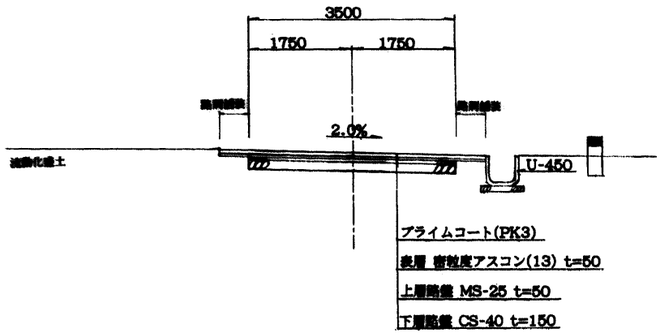

張コンクリート

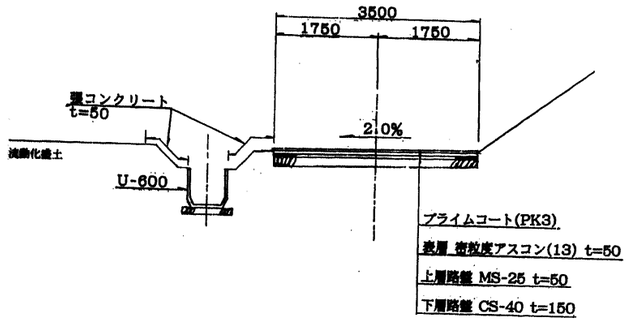

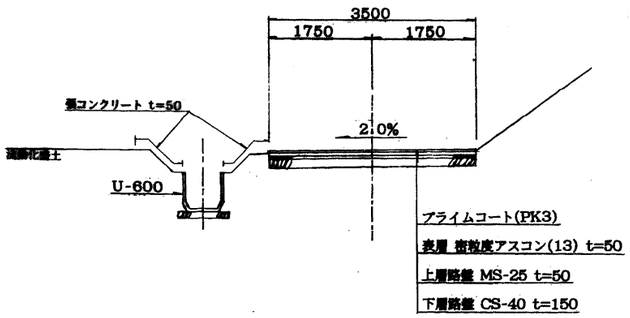

施設名	南部幹線用水路(0312100-1100-20)		
図面名	管理用道路（9/24）		
作成年月	平成26年 3月		
縮尺	A1 1:50 A2 1:70	図面番号	8-273/310
作成者	関東農政局　両総農業水利事業所		

管理用道路（10/24）

取立分水工～町道B091号線

流入工

1号流入工　S=1:60

平面図

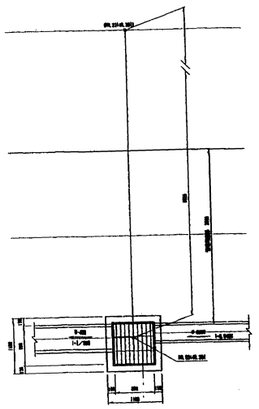

縦断面図　5-1号桝

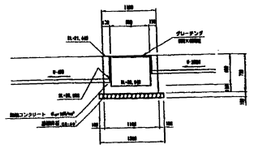

2号流入工　S=1:50

平面図

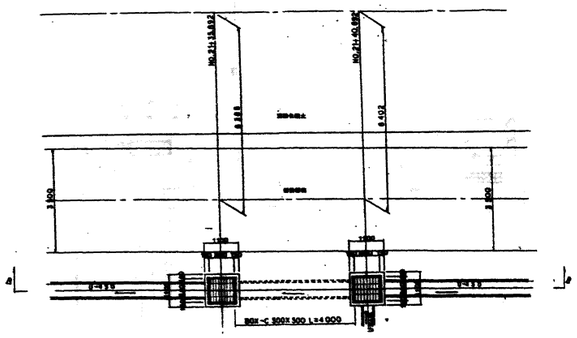

断面図

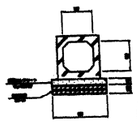

縦断面図　5-2号桝

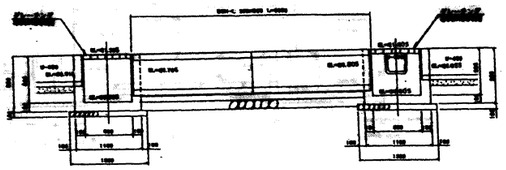

3号流入工　S=1:50

平面図

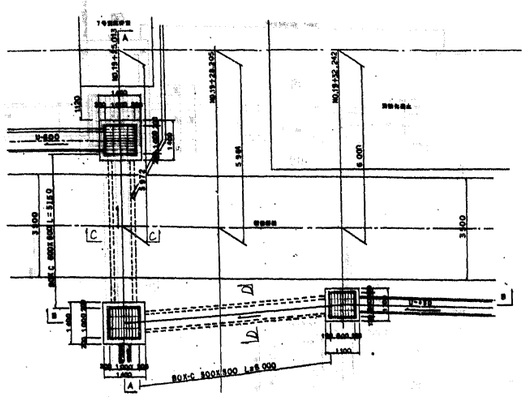

C－C断面

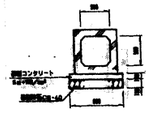

D－D断面

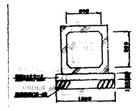

A－A断面　6号桝

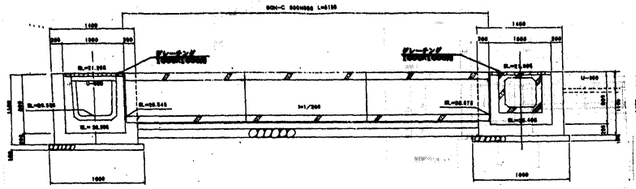

B－B断面　5－2号桝

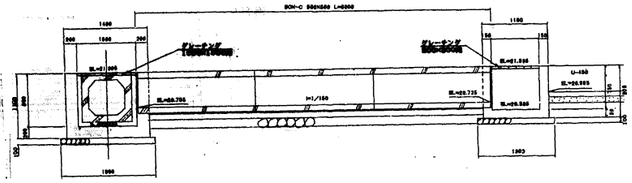

施設名	南部幹線用水路(0312100-1100-20)		
図面名	管理用道路（10/24）		
作成年月	平成26年 3月		
縮尺	A1 1:50 A2 1:70	図面番号	8-274/310
作成者	関東農政局　両総農業水利事業所		

管理用道路（11/24）

町道B244号線～10号空気弁工

平面図 S=1：500

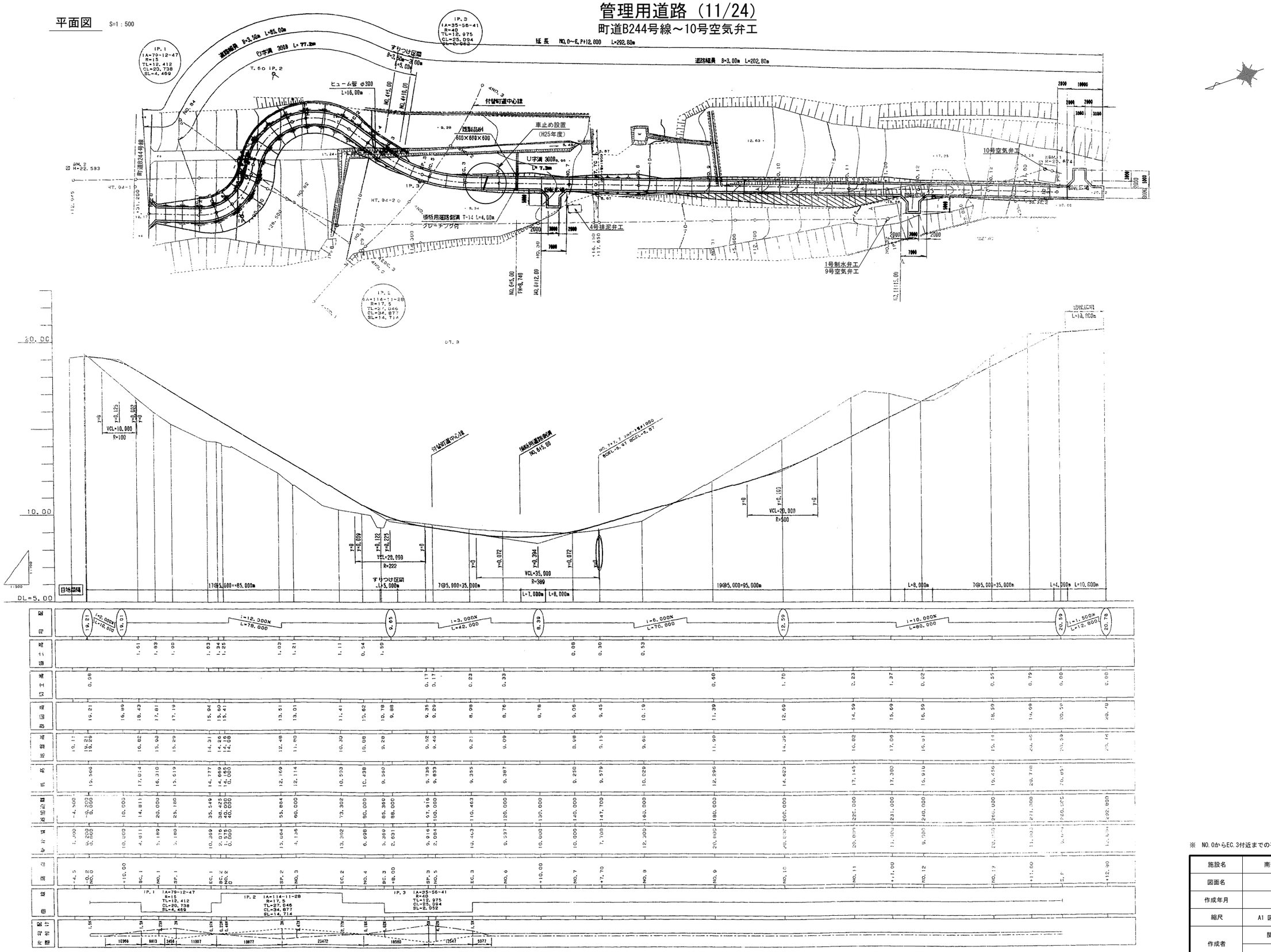

※ NO.0からEC.3付近までの平面線形は、現況と合致していない。

施設名	南部幹線用水路(0312100-1100-20)		
図面名	管理用道路（11/24）		
作成年月	平成26年 3月		
縮尺	A1 図示	図面番号	8-275/310
作成者	関東農政局　両総農業水利事業所		

管理用道路（12/24）

町道B244号線～10号空気弁工

標　準　断　面　図

標　準　断　面　図
S=1:30

盛　土　部　　切　土　部

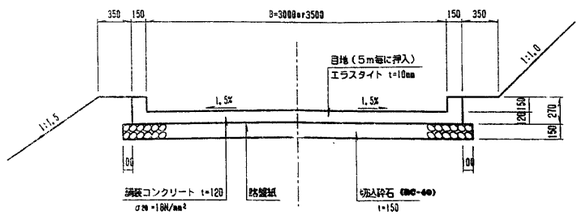

回　転　広　場　詳　細　図
S=1:100

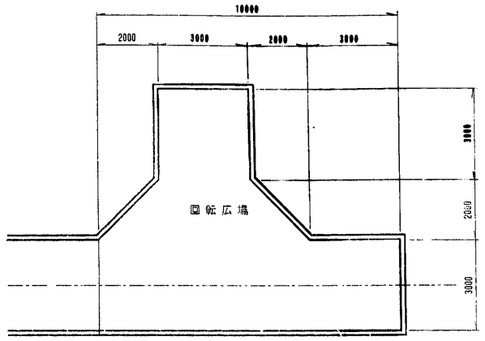

車止め設置参考図
S=1:20

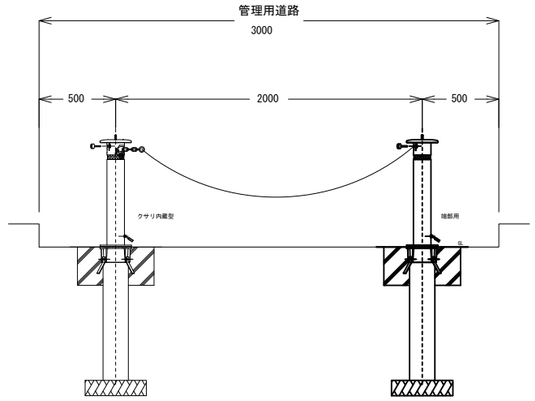

横断用道路側溝　T－14
落蓋式300グレーチング付

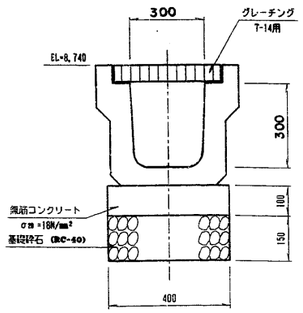

U字溝　300B
JIS A 5305　S=1:10

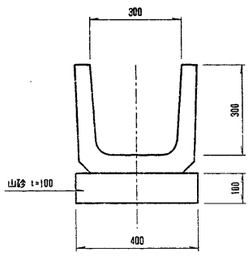

ヒューム管（RC1種）基礎工図
布設勾配　I=1/100　　S=1:10

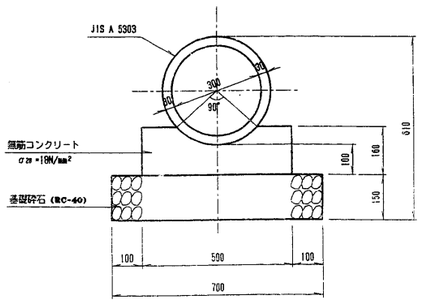

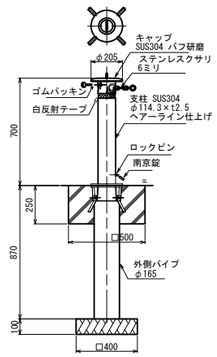

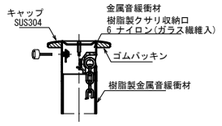

施設名	南部幹線用水路(0312100-1100-20)		
図面名	管理用道路（12/24）		
作成年月	平成26年 3月		
縮尺	A1 図示	図面番号	8-276/310
作成者	関東農政局　両総農業水利事業所		

管理用道路（13/24）

市道10-0023号線～サイホンブレーカーエ

平面図 S=1：500

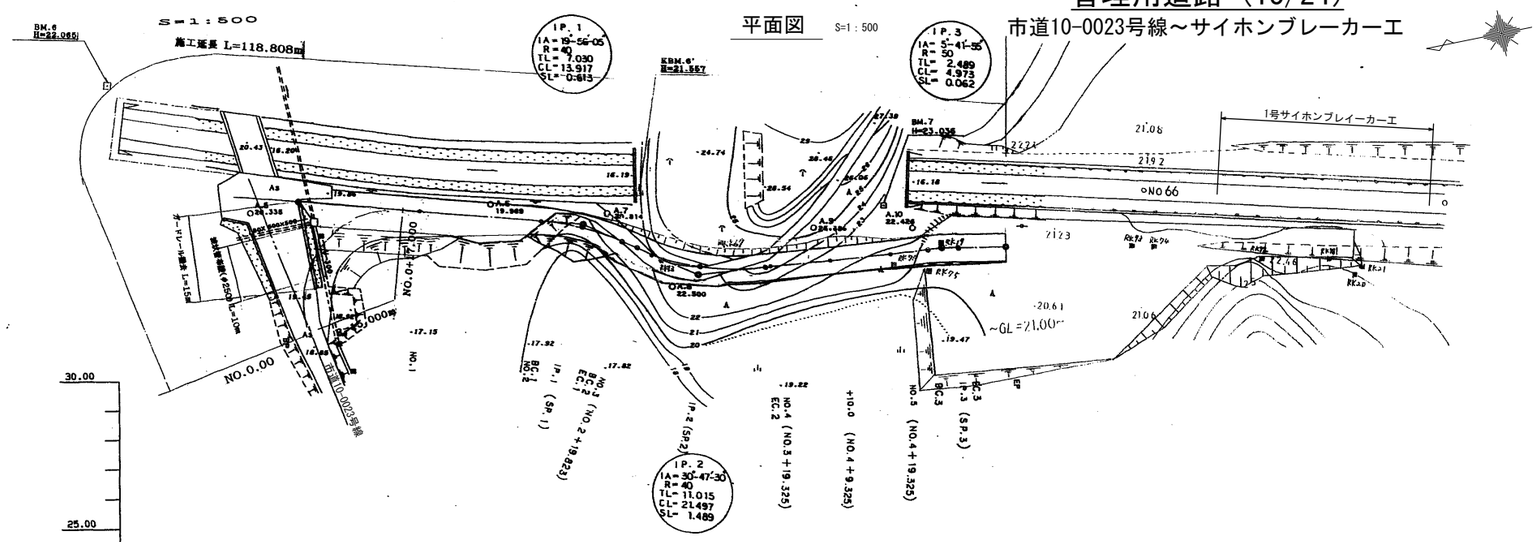

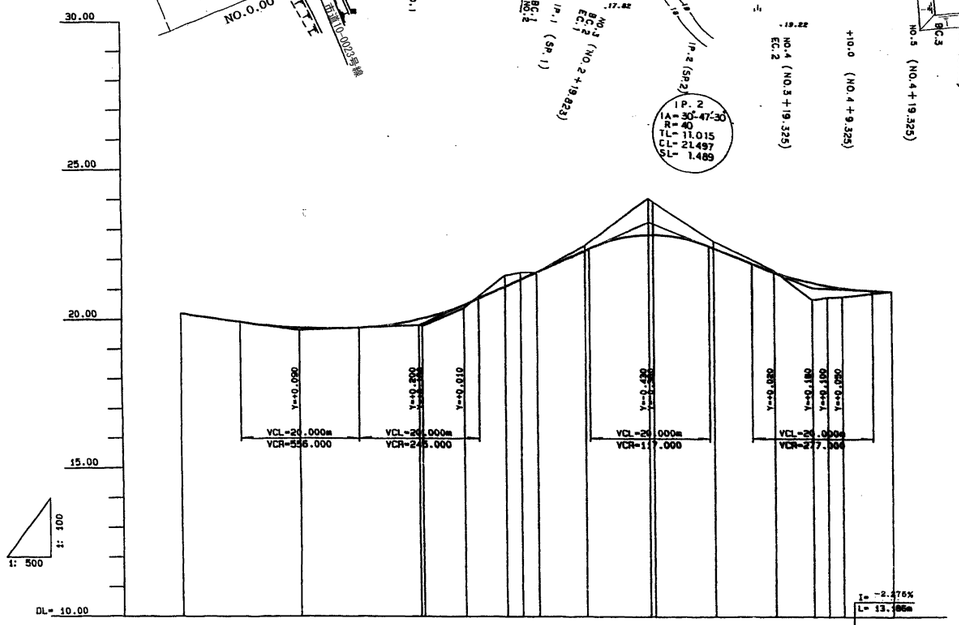

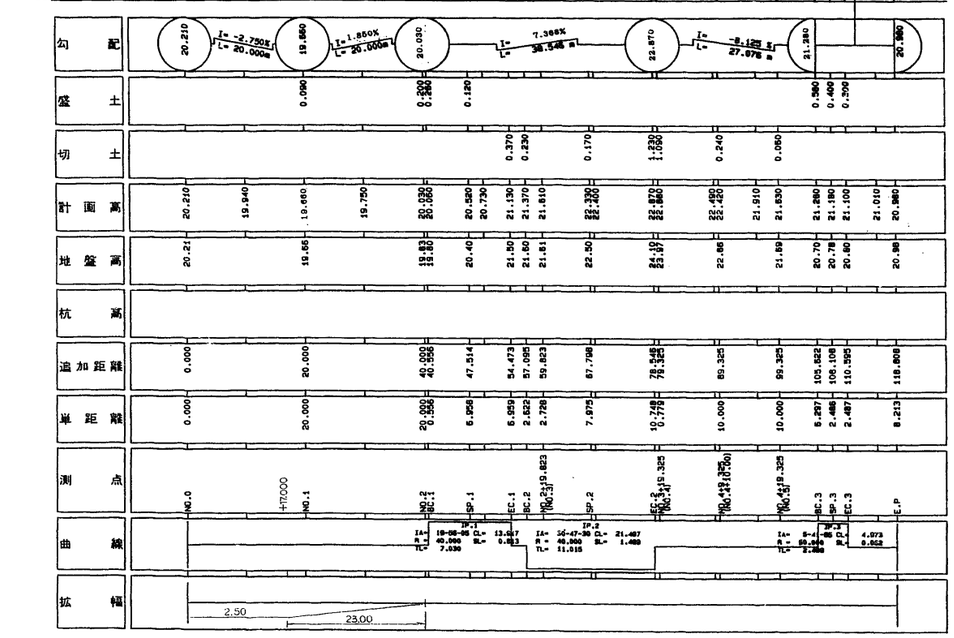

標準断面図

S=1:80

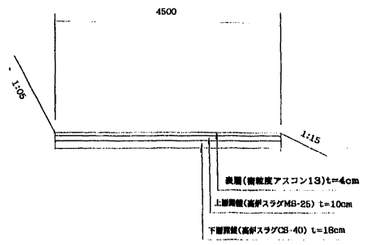

施設名	南部幹線用水路(0312100-1100-20)		
図面名	管理用道路（13/24）		
作成年月	平成26年 3月		
縮尺	A1 図示	図面番号	8-277/310
作成者	関東農政局　両総農業水利事業所		

管理用道路（14/24）

松尾分水工

平面図
S=1:250

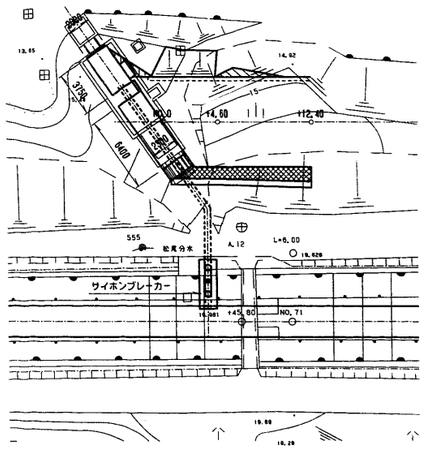

横断図
S=1:100

NO. 0+4. 60

GH=16. 40
FH=15. 30

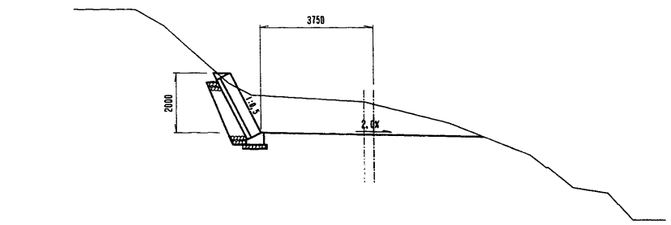

DL=10.00

NO. 0+12. 40

GH=16. 18
FH=15. 30

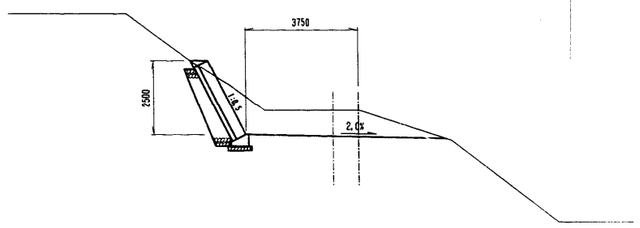

DL=10.00

ブロック積擁壁展開図
S=1:100

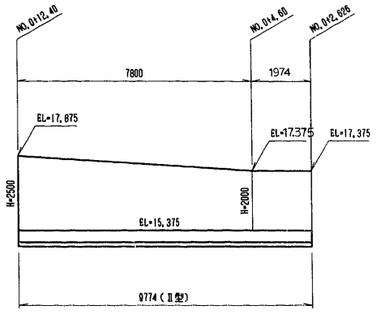

ブロック積擁壁構造図
S=1:50

Ⅱ型

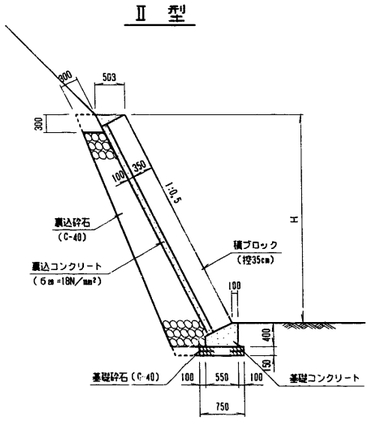

A－A断面

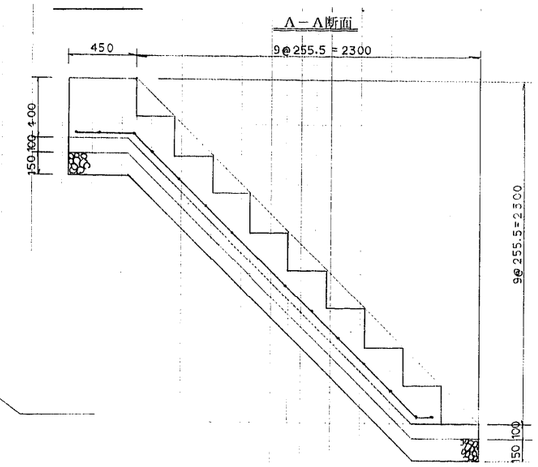

平面図
S=1/100

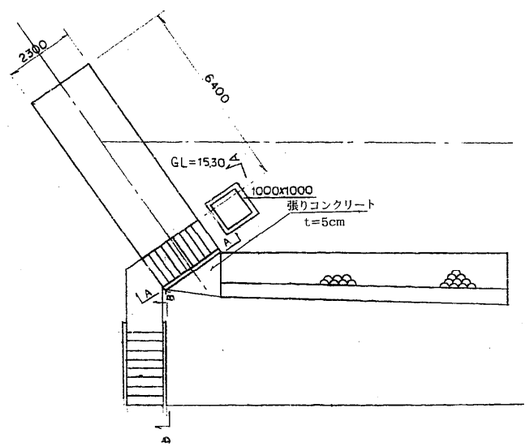

B－B断面

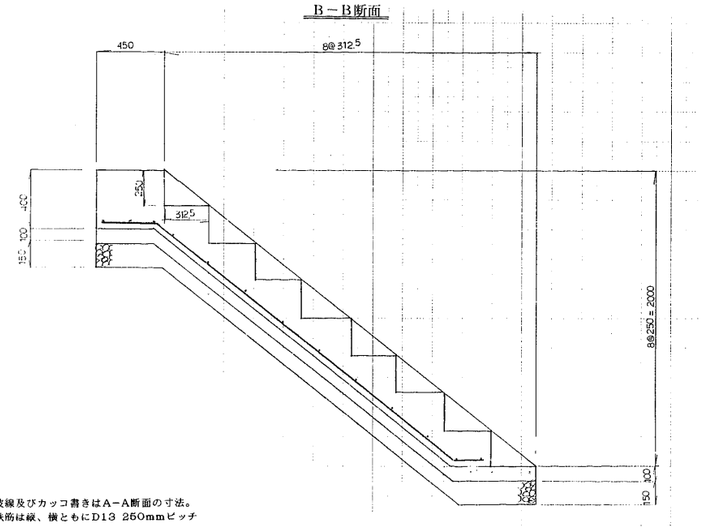

断面図

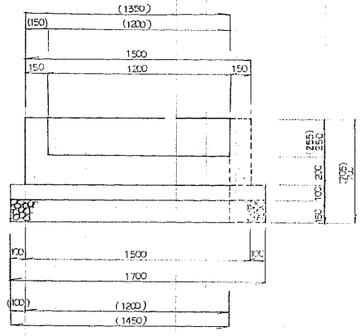

※水抜工は、原則として3.0㎡に1ヵ所もうけるものとする。

※波線及びカッコ書きはA－A断面の寸法。
※鉄筋は縦、横ともにD13 250mmピッチ

施設名	南部幹線用水路(0312100-1100-20)		
図面名	管理用道路（14/24）		
作成年月	平成26年 3月		
縮尺	A1 図示	図面番号	8-278/310
作成者	関東農政局　両総農業水利事業所		

管理用道路（15/24）

市道10-0041号線～2号制水弁工

平面図

S=1:250

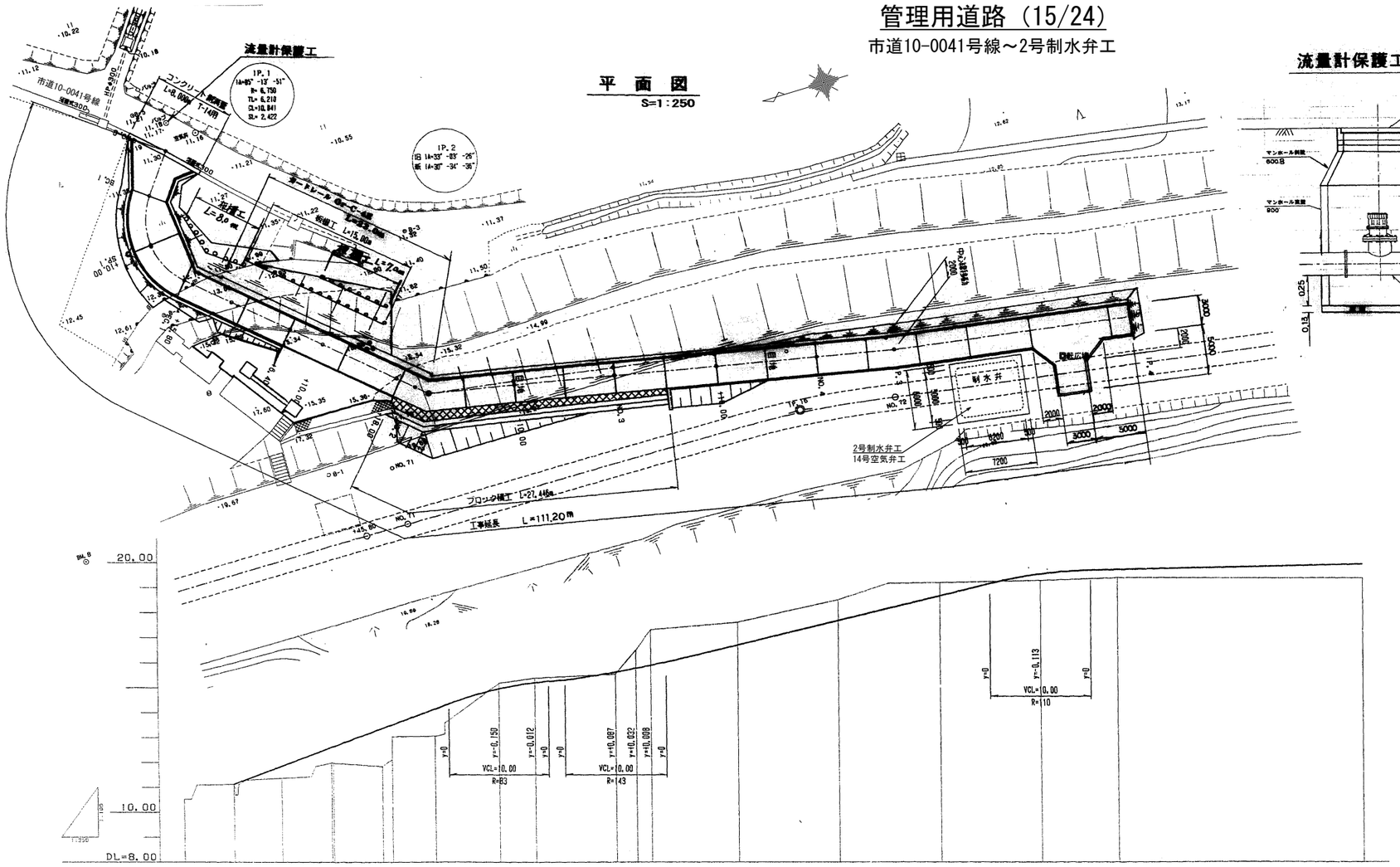

流量計保護工詳細図

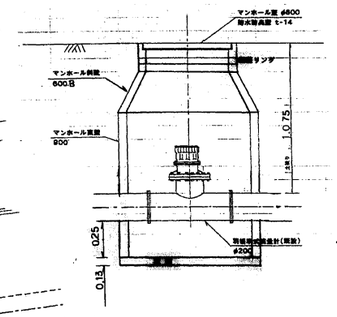

標準断面図

S=1:50

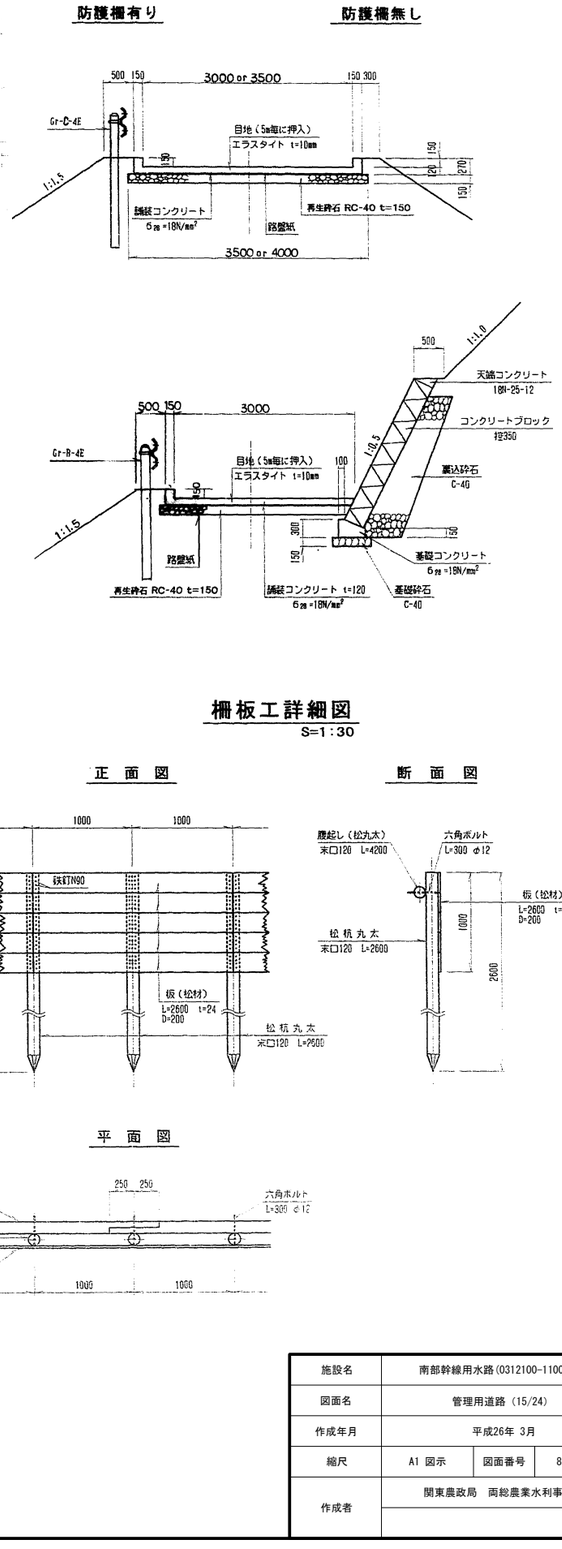

柵板工詳細図

S=1:30

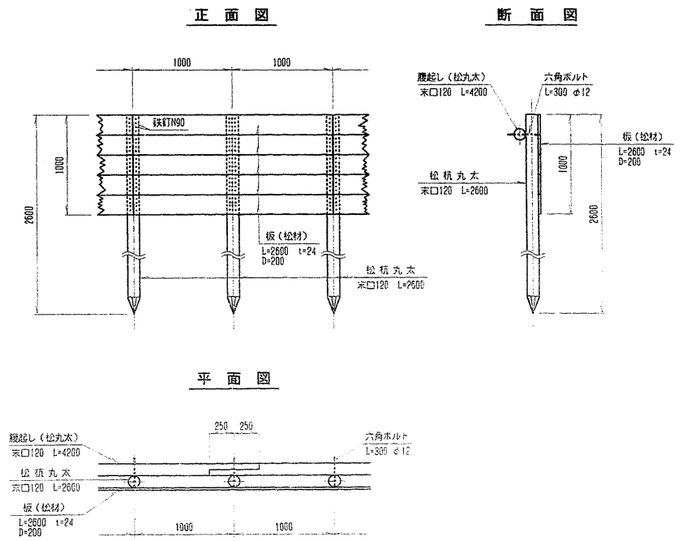

施設名	南部幹線用水路(0312100-1100-20)		
図面名	管理用道路（15/24）		
作成年月	平成26年 3月		
縮尺	A1 図示	図面番号	8-279/310
作成者	関東農政局　両総農業水利事業所		

管理用道路（16/24）

市道10-0041号線～2号制水弁工

ブロック積工構造図

ブロック積展開図

S H=1:100
V=1: 50

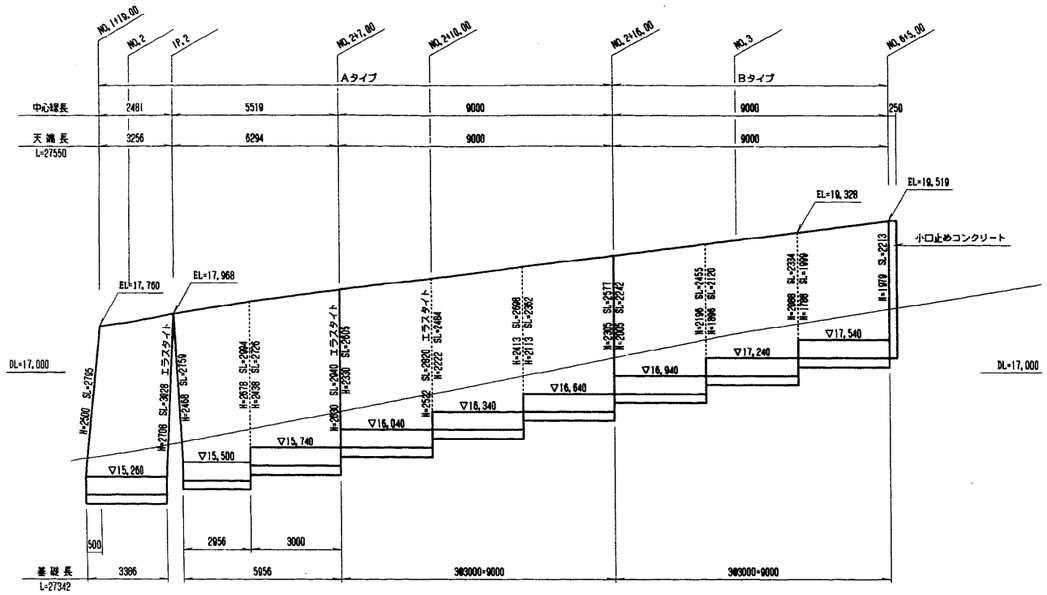

Aタイプ断面図

S=1:30

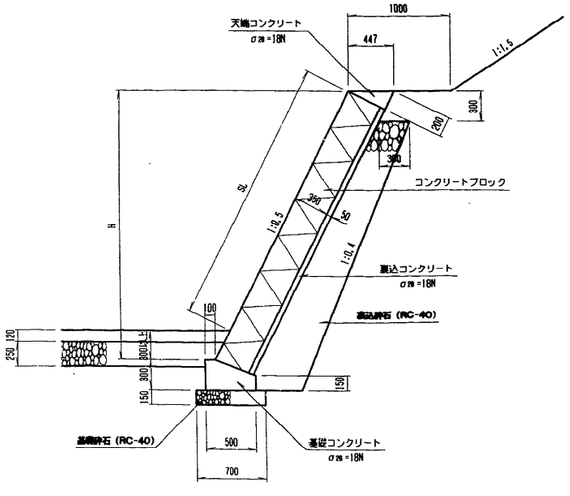

Bタイプ断面図

S=1:30

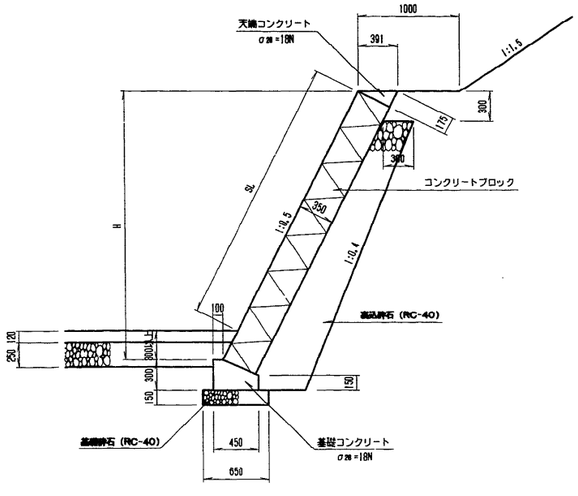

小口止めコンクリート

S=1:30

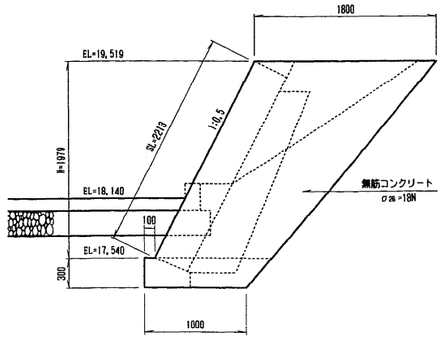

施設名	南部幹線用水路(0312100-1100-20)		
図面名	管理用道路（16/24）		
作成年月	平成26年 3月		
縮尺	A1 図示	図面番号	8-280/310
作成者	関東農政局　両総農業水利事業所		

管理用道路（17/24）

市道10-0168号線～15号空気弁工

平面図

S=1：500

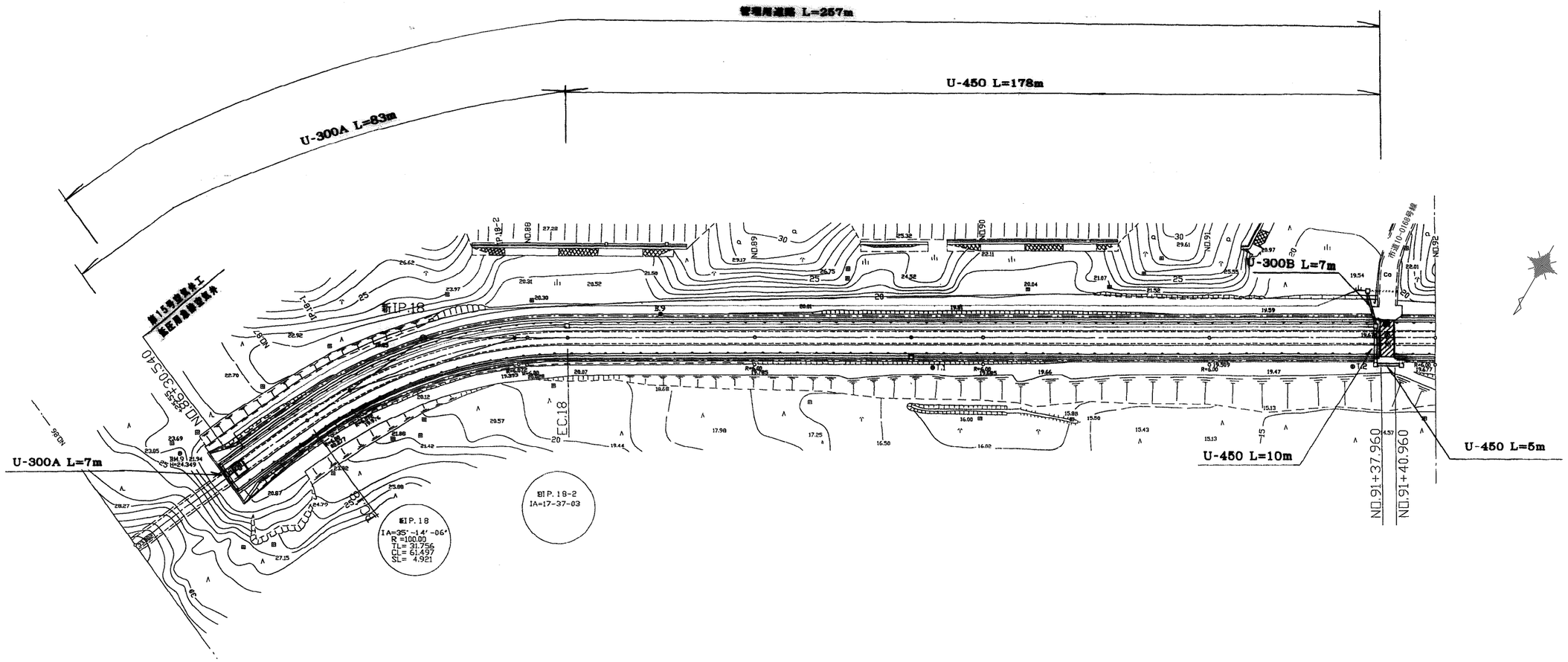

管理用道路標準断面図

S=1／50

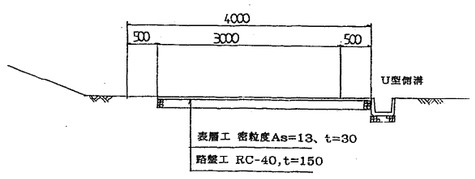

施設名	南部幹線用水路(0312100-1100-20)		
図面名	管理用道路（17/24）		
作成年月	平成26年 3月		
縮尺	A1 図示	図面番号	8-281/310
作成者	関東農政局　両総農業水利事業所		

管理用道路（18/24）

市道10-0168号線～17号空気弁工

平面図

S=1：500

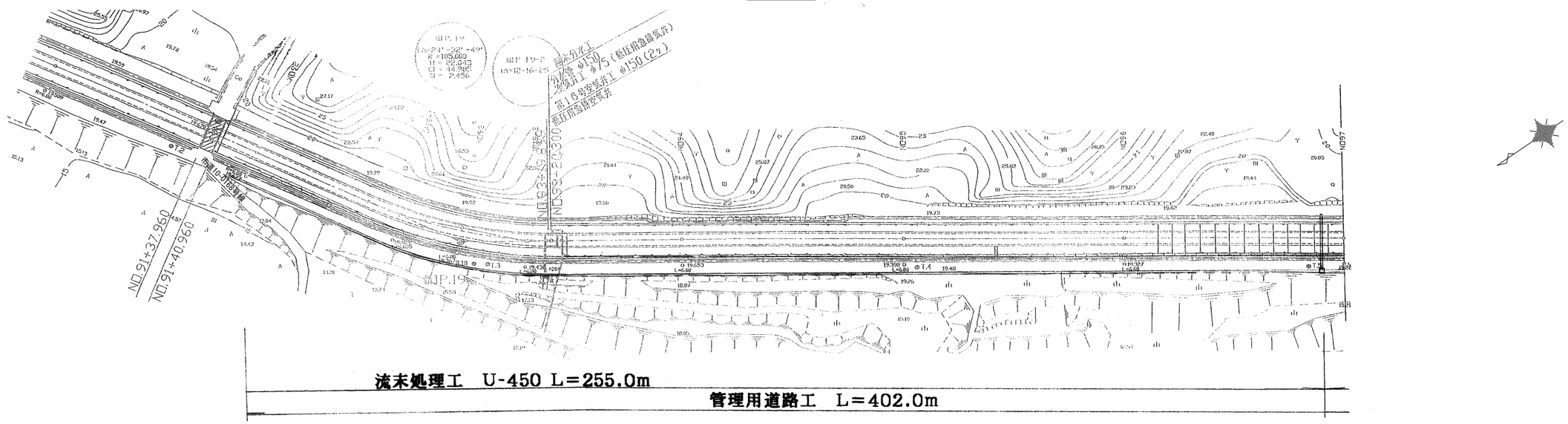

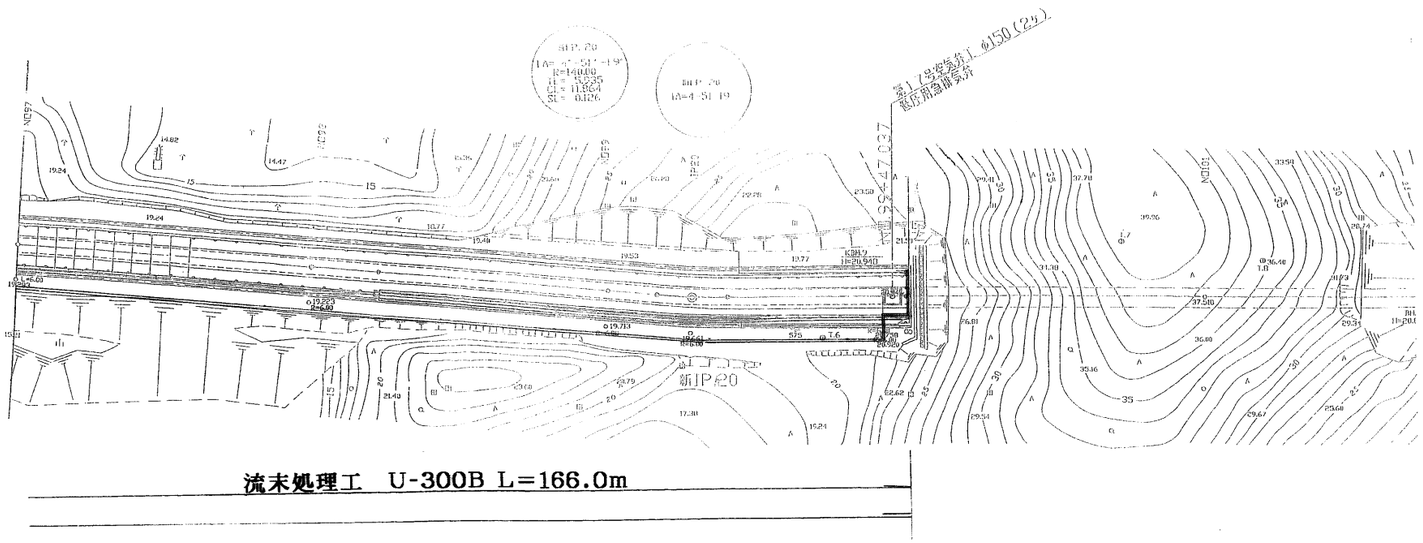

管理用道路標準断面図

S=1/50

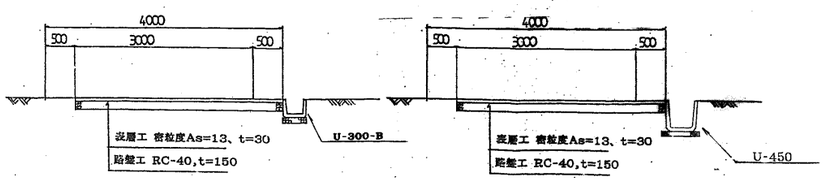

施設名	南部幹線用水路(0312100-1100-20)		
図面名	管理用道路（18/24）		
作成年月	平成26年 3月		
縮尺	A1 図示	図面番号	8-282/310
作成者	関東農政局　両総農業水利事業所		

管理用道路（19/24）

市道10-0175号線～18号空気弁工

平面図 S=1：500

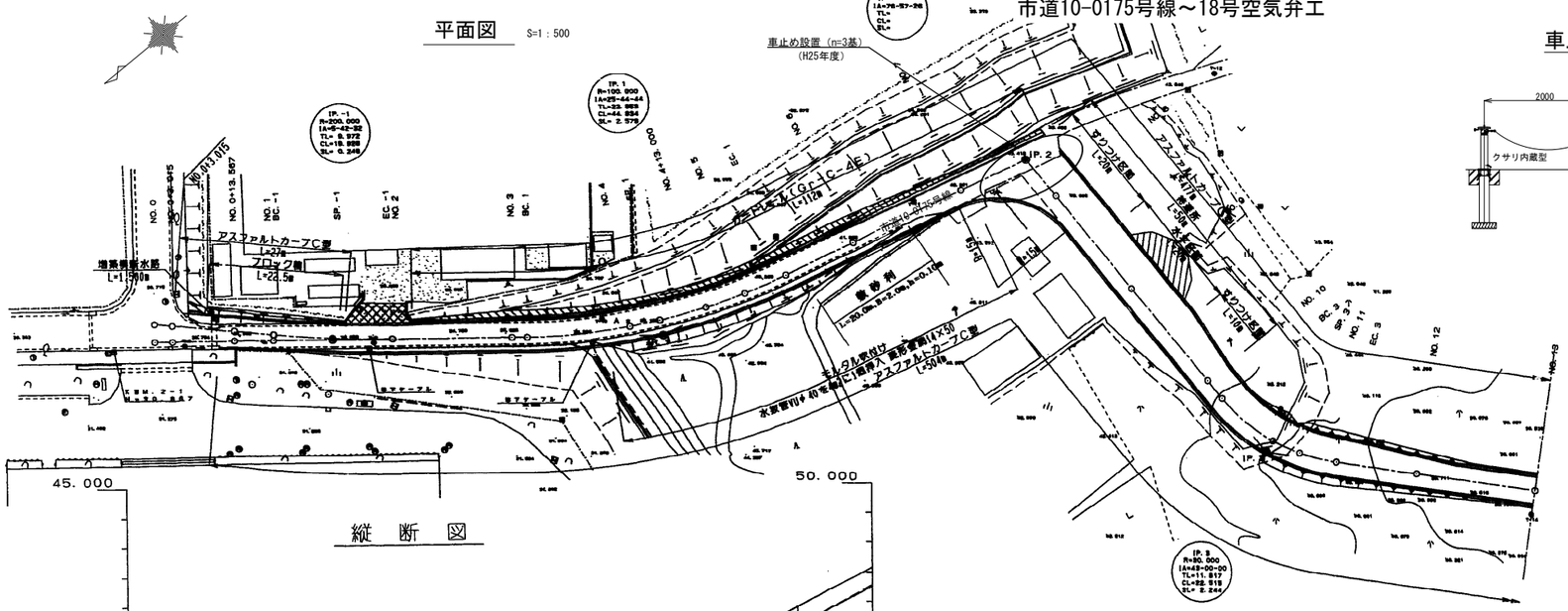
車止め設置（n=3基）
（H25年度）
アスファルトカーブC型
L=27m
ブロック積
L=22.5m
増系横断水路
L=1.500m
市道10-0175号線
L=112m
L=20m
L=30m
L=10m
L=50m
L=15m
L=20m
L=10m
L=50m
L=30m
L=10m
L=50m
L=30m
L=10m
L=50m
L=30

管理用道路（20/24）

市道10-0175号線～18号空気弁工

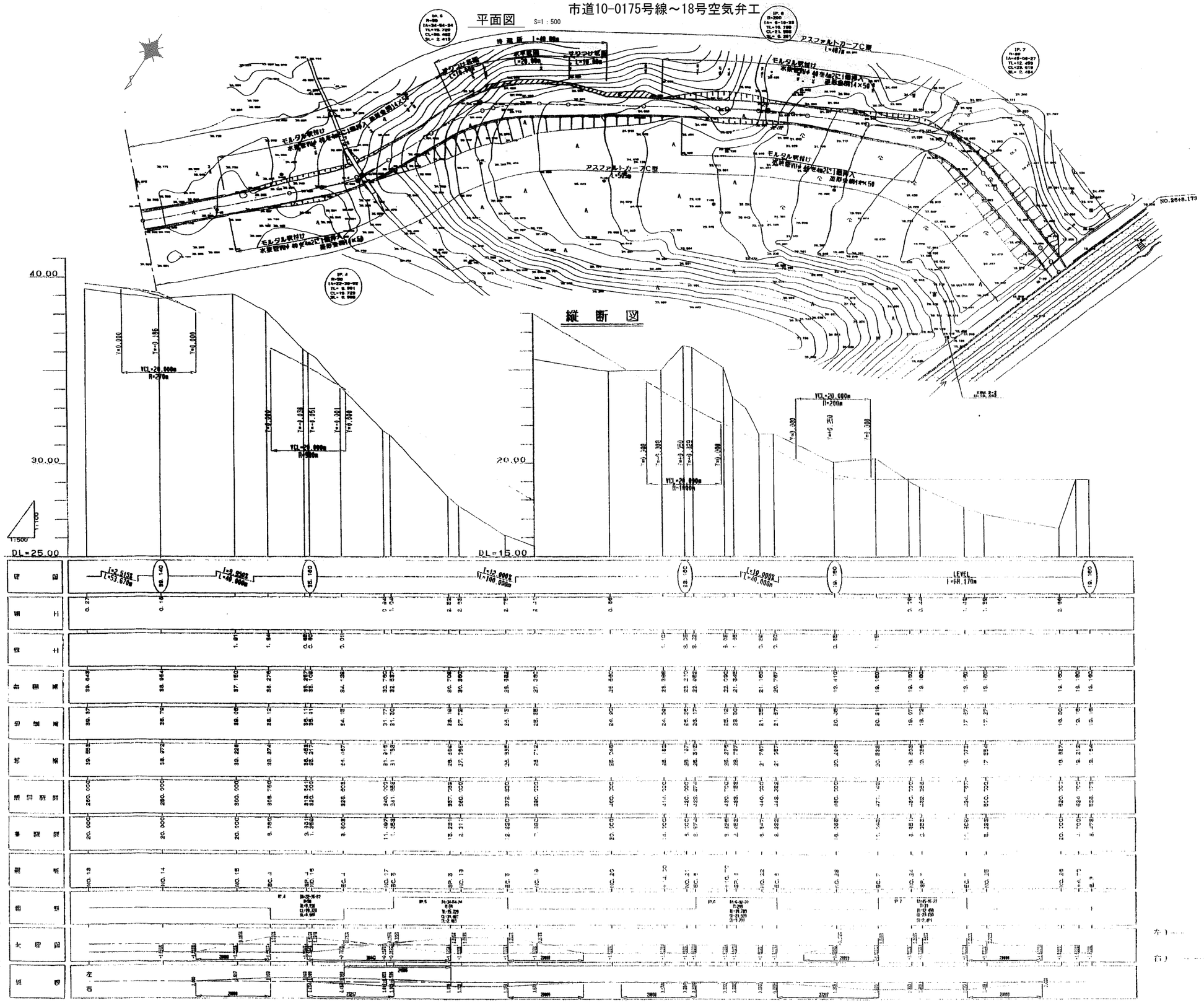

施設名	南部幹線用水路(0312100-1100-20)
図面名	管理用道路（20/24）
作成年月	平成26年 3月
縮尺	A1 図示　図面番号 8-284/310
作成者	関東農政局　両総農業水利事業所

管理用道路（21/24）

市道10-0175号線～18号空気弁工

平面図 S=1：500

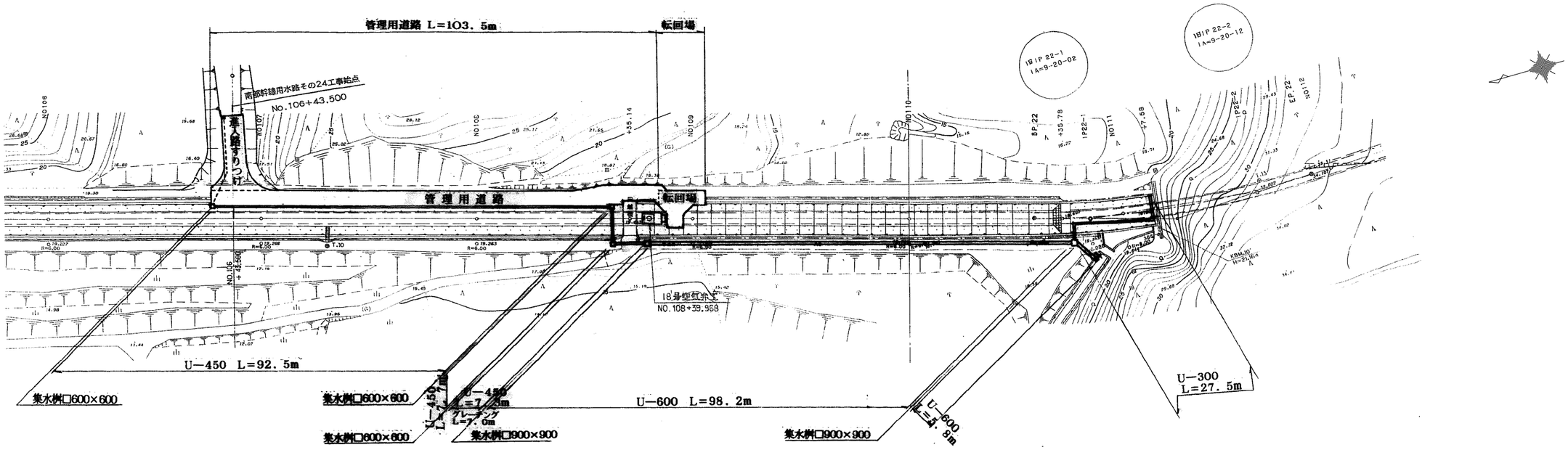

管理用道路標準断面図

S=1／50

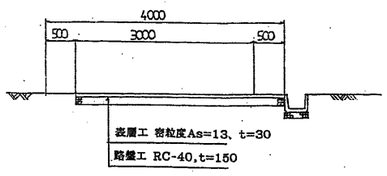

転回場詳細図

S=1／200

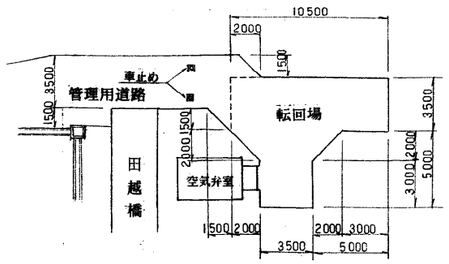

進入路すりつけ詳細図

S=1／200

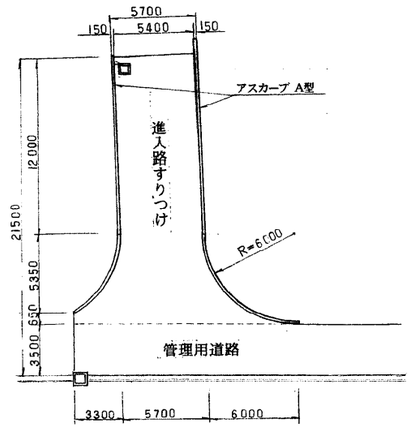

施設名	南部幹線用水路(0312100-1100-20)		
図面名	管理用道路（21/24）		
作成年月	平成26年 3月		
縮尺	A1 図示	図面番号	8-285/310
作成者	関東農政局　両総農業水利事業所		

管理用道路（22/24）

市道02-0078号線～市道09-0282号線

平面図 S=1：500

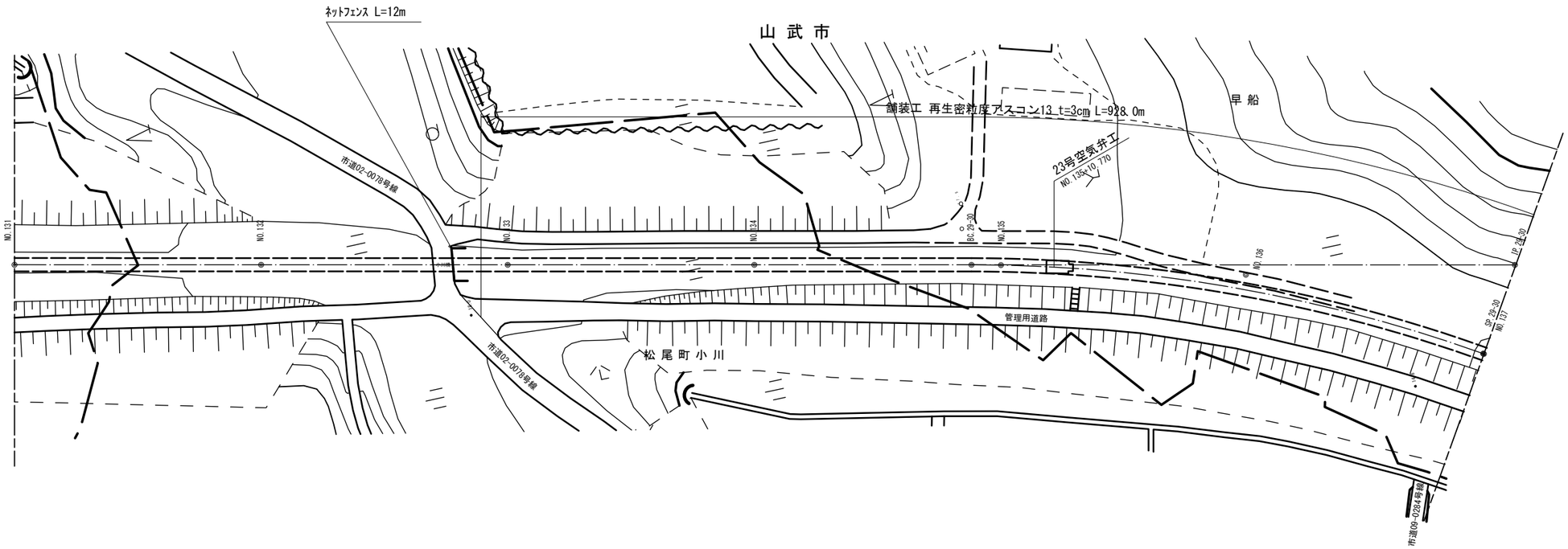

ネットフェンス標準図(参考) S=1:30

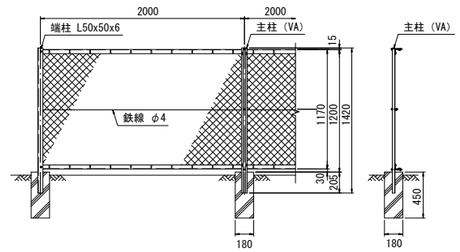

標準断面図 S=1:100

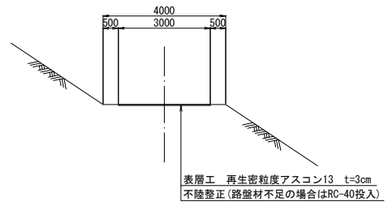

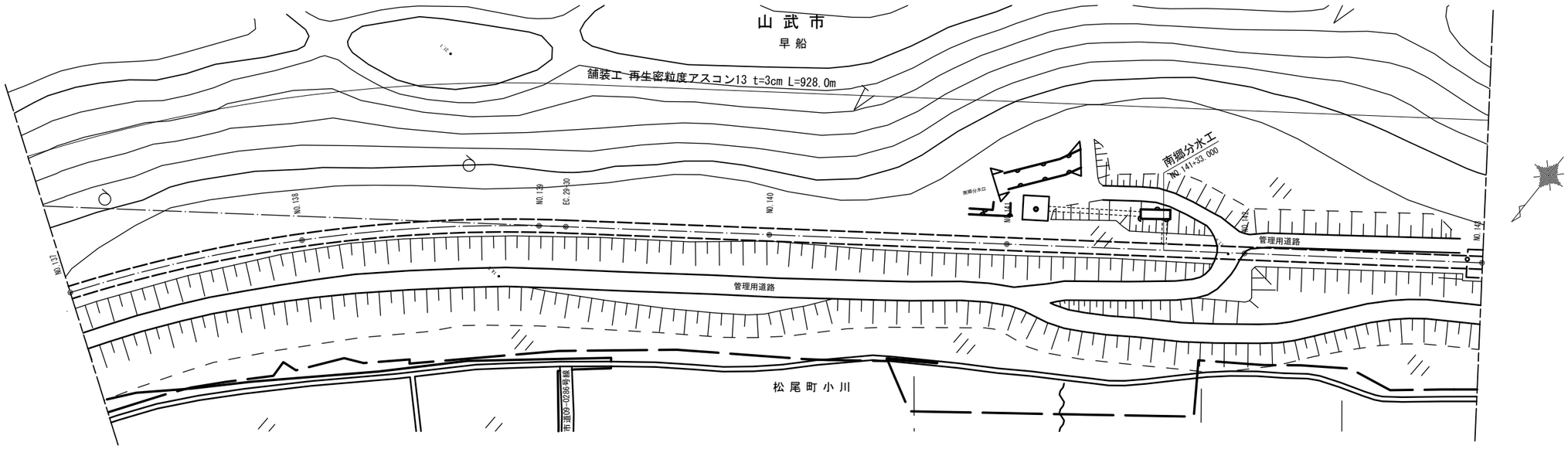

施設名	南部幹線用水路(0312100-1100-20)		
図面名	管理用道路 (22/24)		
作成年月	平成26年 3月		
縮尺	A1 図示	図面番号	8-286/310
作成者	関東農政局 両総農業水利事業所		

管理用道路（23/24）

市道02-0078号線～市道09-0282号線

平面図　S=1：500

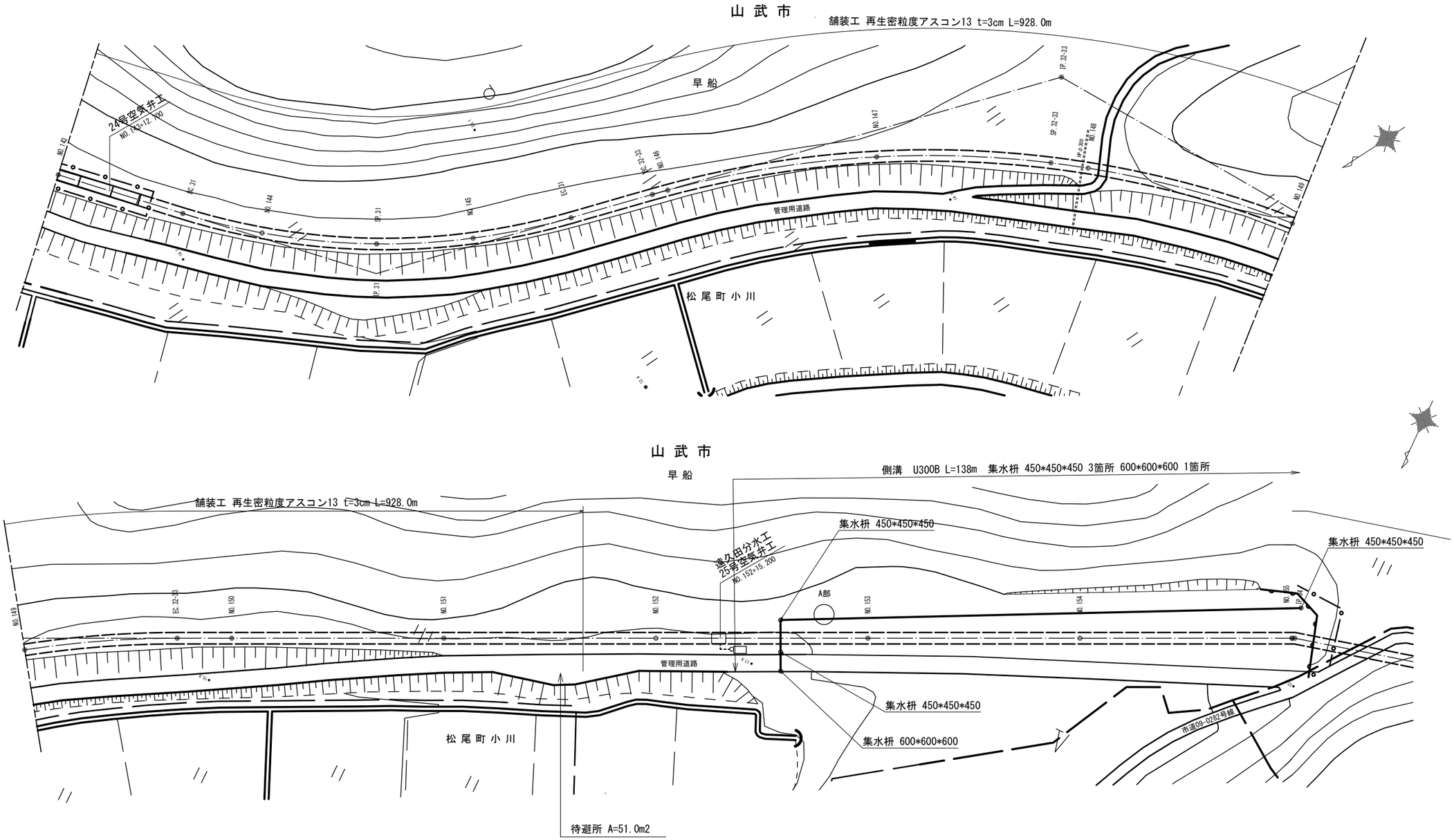

A部詳細図　S=1:30

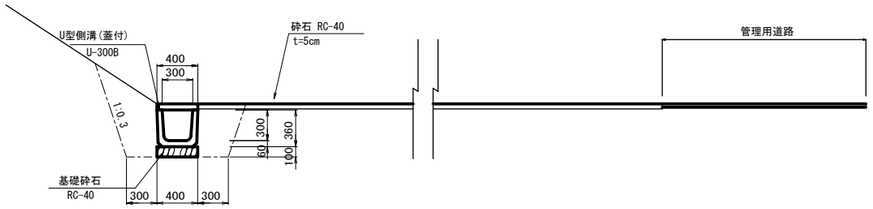

施設名	南部幹線用水路(0312100-1100-20)		
図面名	管理用道路（23/24）		
作成年月	平成26年 3月		
縮尺	A1 図示	図面番号	8-287/310
作成者	関東農政局　両総農業水利事業所		

管理用道路（24/24）

市道01-0019号線～市道00-2023号線

平面図

S=1：500

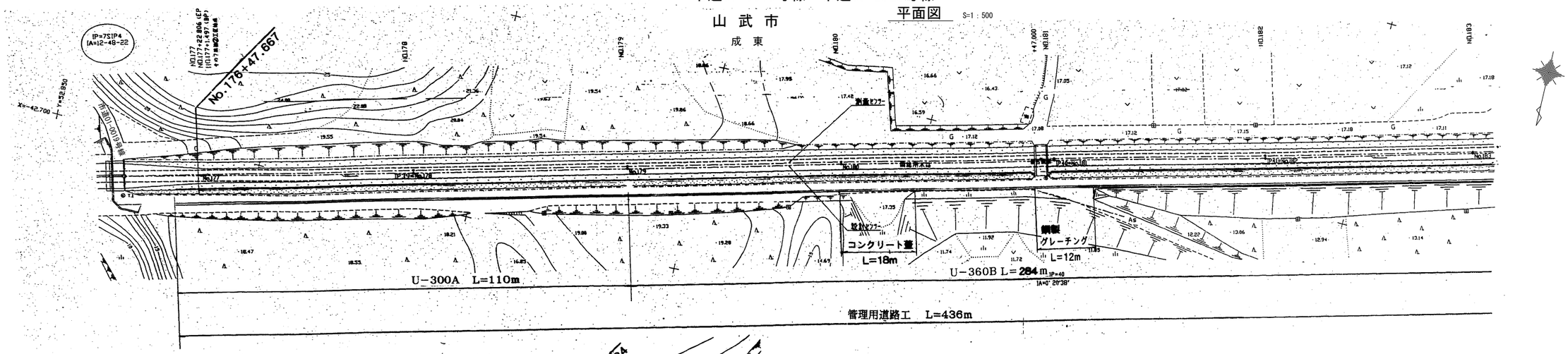

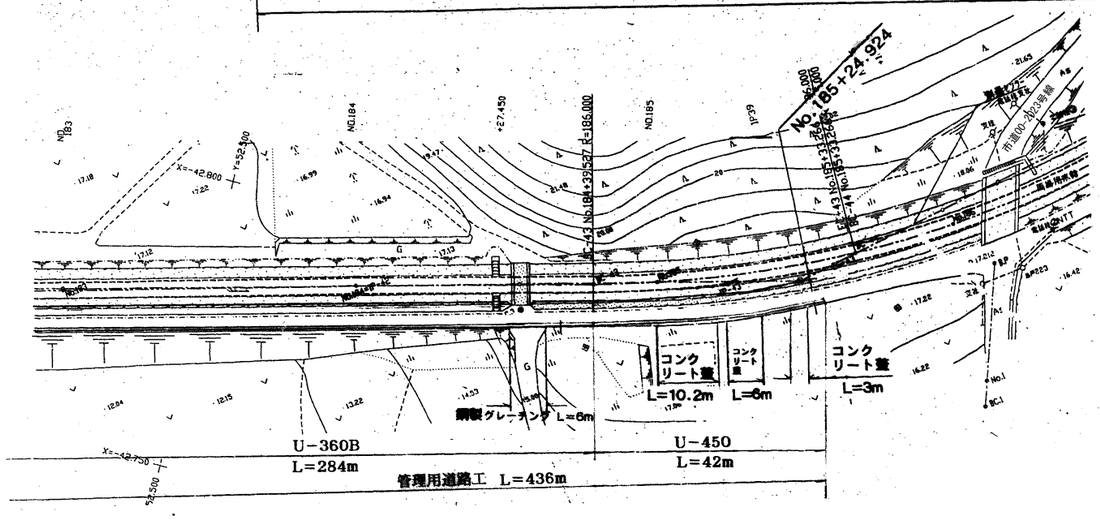

管理用道路工・排水路工標準断面図

1/100

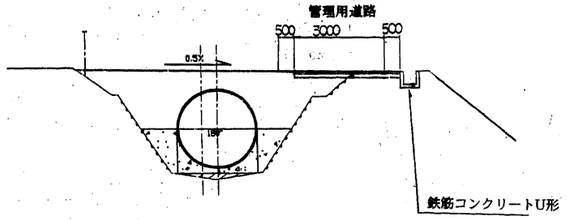

管理用道路工標準断面図

1/50

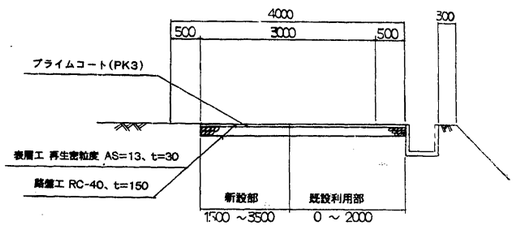

管理用道路横断図

1/200

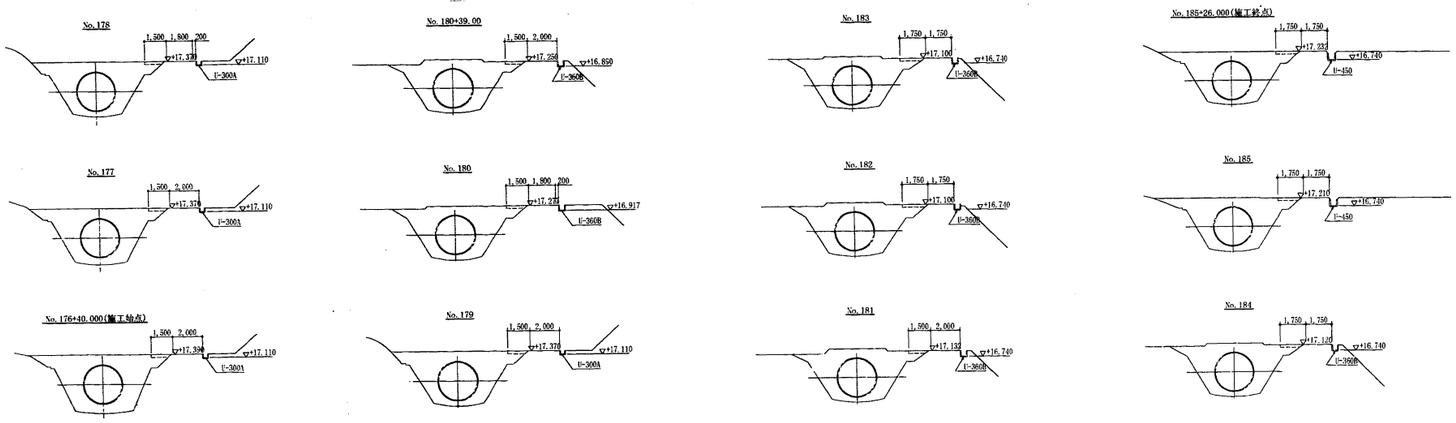

施設名	南部幹線用水路(0312100-1100-20)		
図面名	管理用道路（24/24）		
作成年月	平成26年 3月		
縮尺	A1 図示	図面番号	8-288/310
作成者	関東農政局　両総農業水利事業所		

管理用道路横断図(1/3)

S=1:100

NO.39

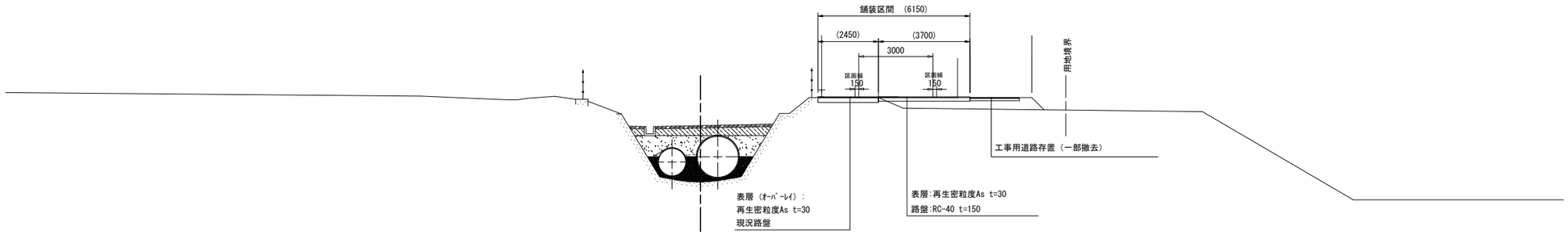

NO.37 S=1:100

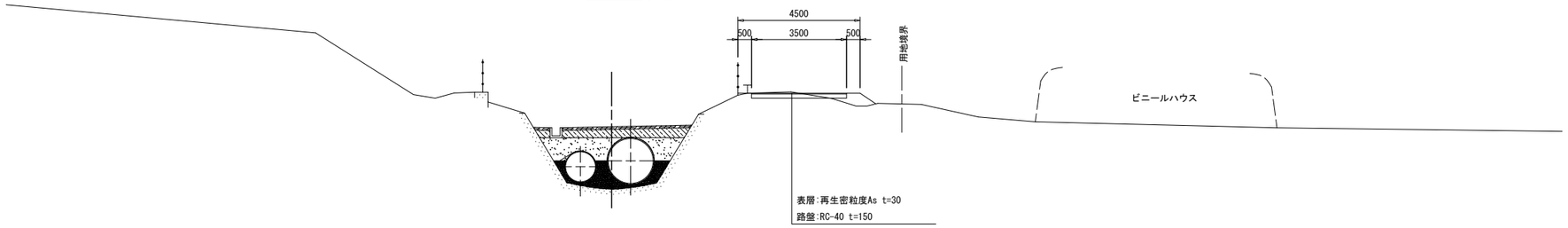

舗装工標準断面図

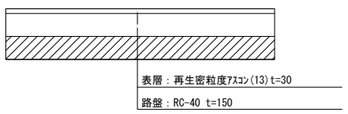

舗装工(ｵｰﾊﾞｰﾚｲ)標準断面図

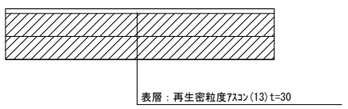

舗装工(表層+不陸整正)標準断面図

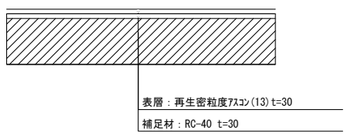

施設名	南部幹線用水路(0312100-1100-20)		
図面名	管理用道路横断図(1/3)		
作成年月	平成26年 3月		
縮尺	A1 1:100 A2 1:141	図面番号	8-289/310
作成者	関東農政局　両総農業水利事業所		

管理用道路横断図(2/3)

S=1:100

南設EC.6

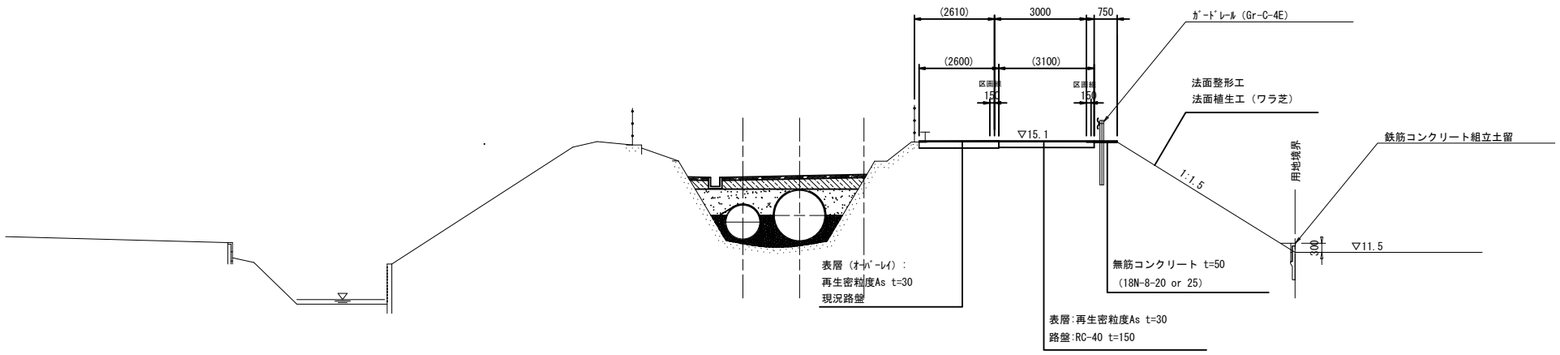

No.41

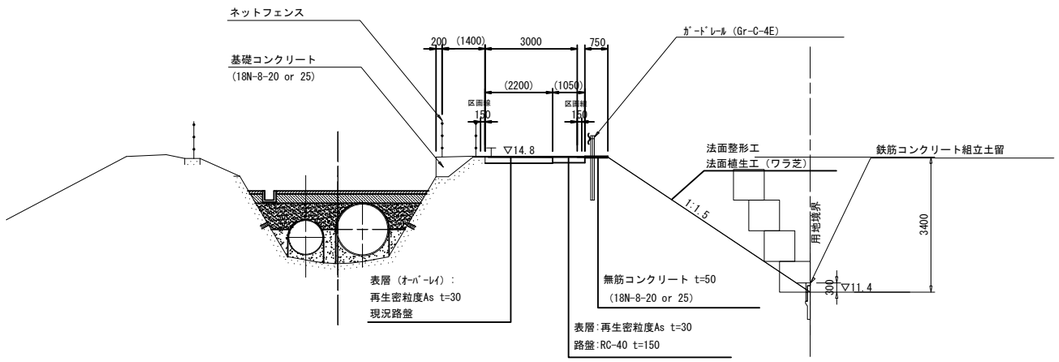

※ガードレール下の張コンクリート（無筋コンクリート）には、10m間隔に目地材（エラスチックフィラーt=10mm）を設置する。

舗装工標準断面図

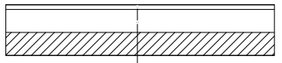

舗装工(ｵｰﾊﾞｰﾚｲ)標準断面図

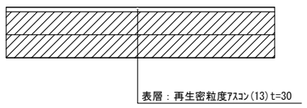

No.40

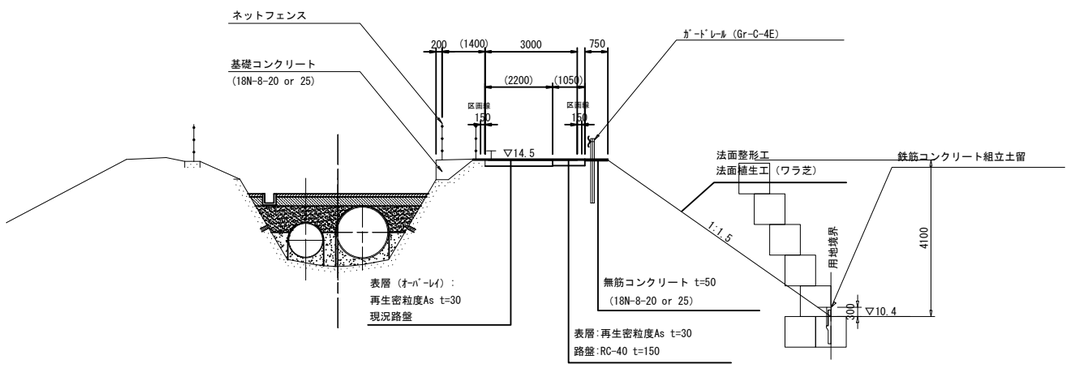

舗装工(表層+不陸整正)標準断面図

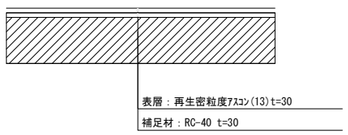

施設名	南部幹線用水路(0312100-1100-20)		
図面名	管理用道路横断図(2/3)		
作成年月	平成26年 3月		
縮尺	A1 1:100 A2 1:141	図面番号	8-290/310
作成者	関東農政局　両総農業水利事業所		

管理用道路横断図(3/3) S=1:50

No. 46 S=1:50

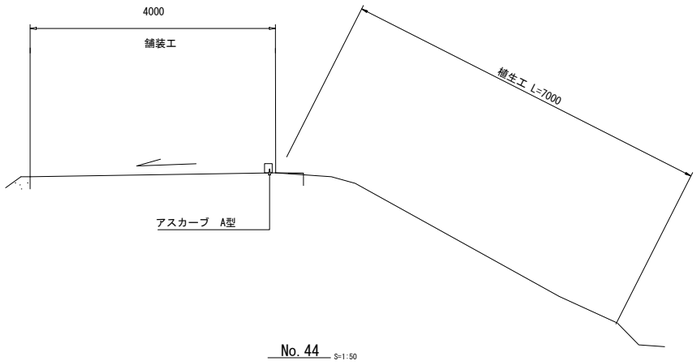

No. 49 S=1:50

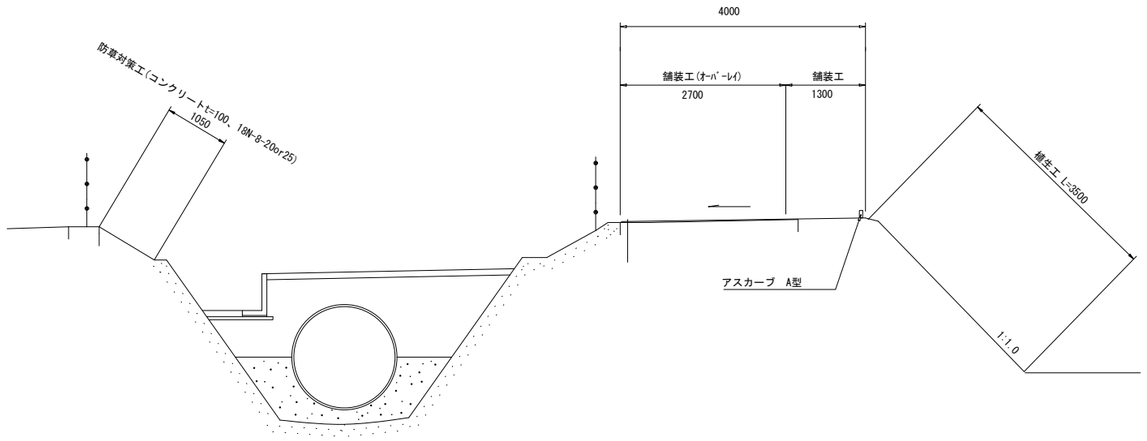

No. 44 S=1:50

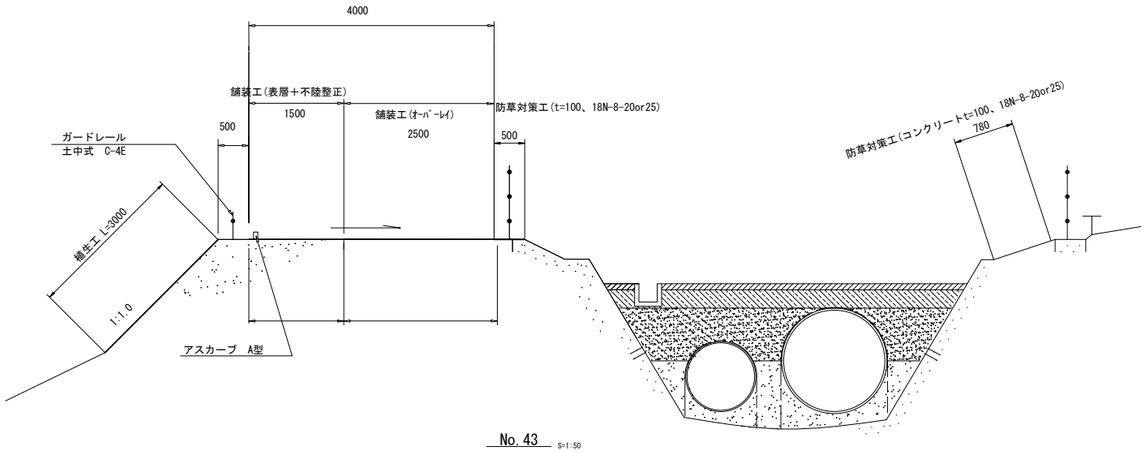

No. 48 S=1:50

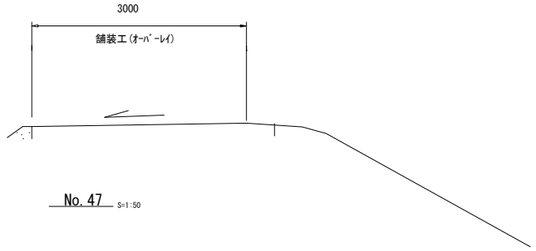

No. 43 S=1:50

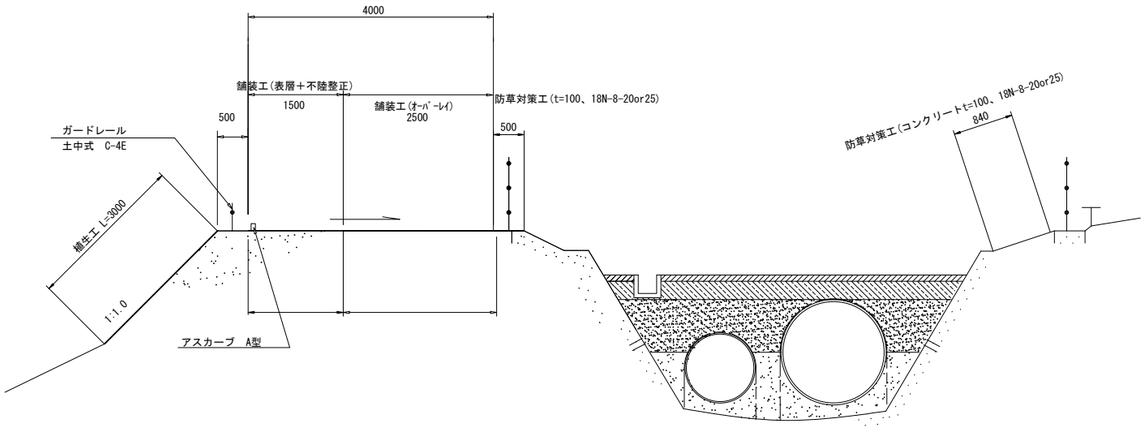

No. 47 S=1:50

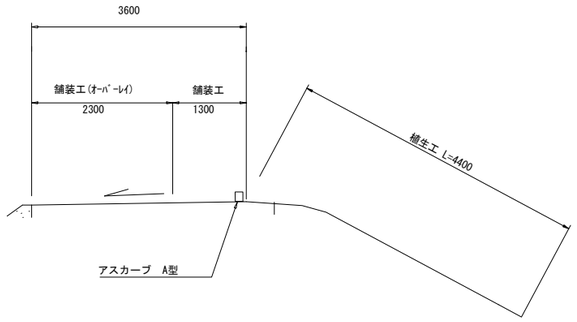

舗装工標準断面図

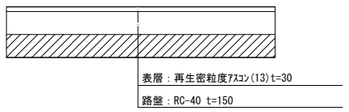

舗装工(ｵｰﾊﾞｰﾚｲ)標準断面図

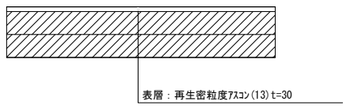

舗装工(表層+不陸整正)標準断面図

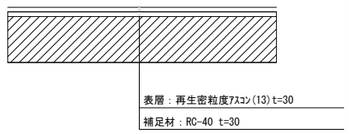

施設名	南部幹線用水路(0312100-1100-20)		
図面名	管理用道路横断図(3/3)		
作成年月	平成26年 3月		
縮尺	A1 1:50 A2 1:70	図面番号	8-291/310
作成者	関東農政局 両総農業水利事業所		

排水路工（1/3）

平面図 S=1：500

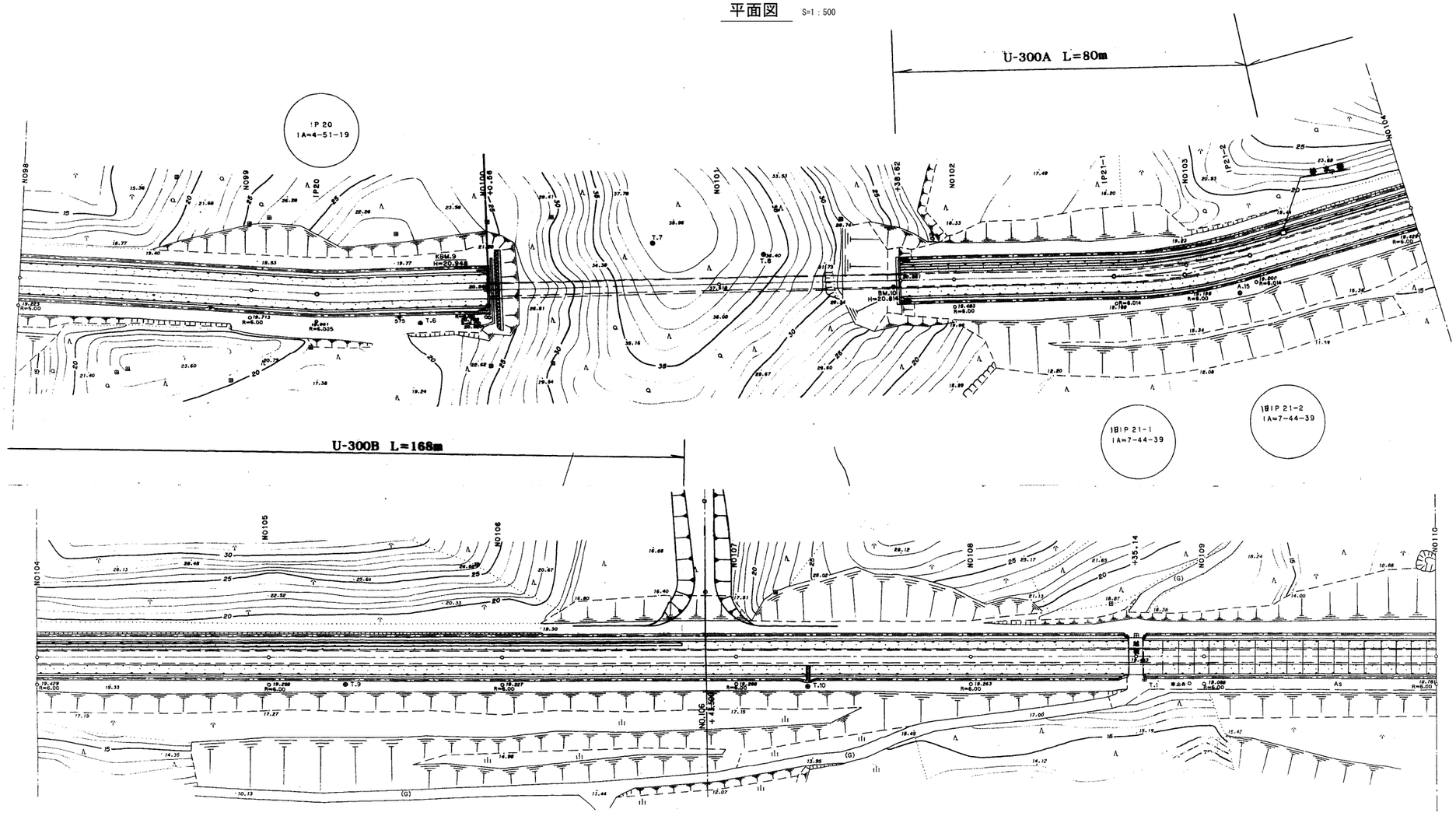

標準断面図

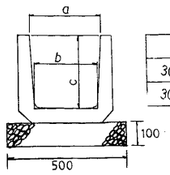

	a	b	c
300A	300	260	240
300B	300	260	300

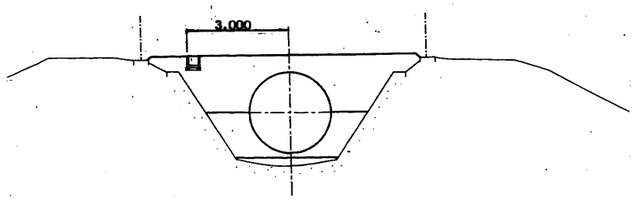

排水桝

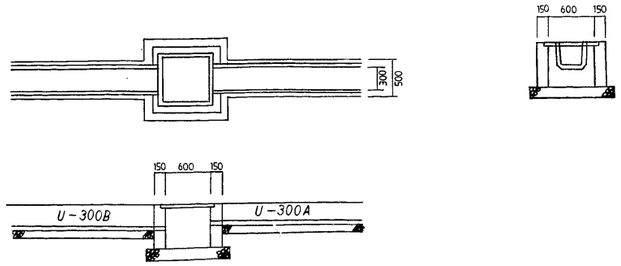

施設名	南部幹線用水路(0312100-1100-20)		
図面名	排水路工（1/3）		
作成年月	平成26年 3月		
縮尺	A1 図示	図面番号	8-292/310
作成者	関東農政局　両総農業水利事業所		

排水路工（2/3）

平面図

S=1：500

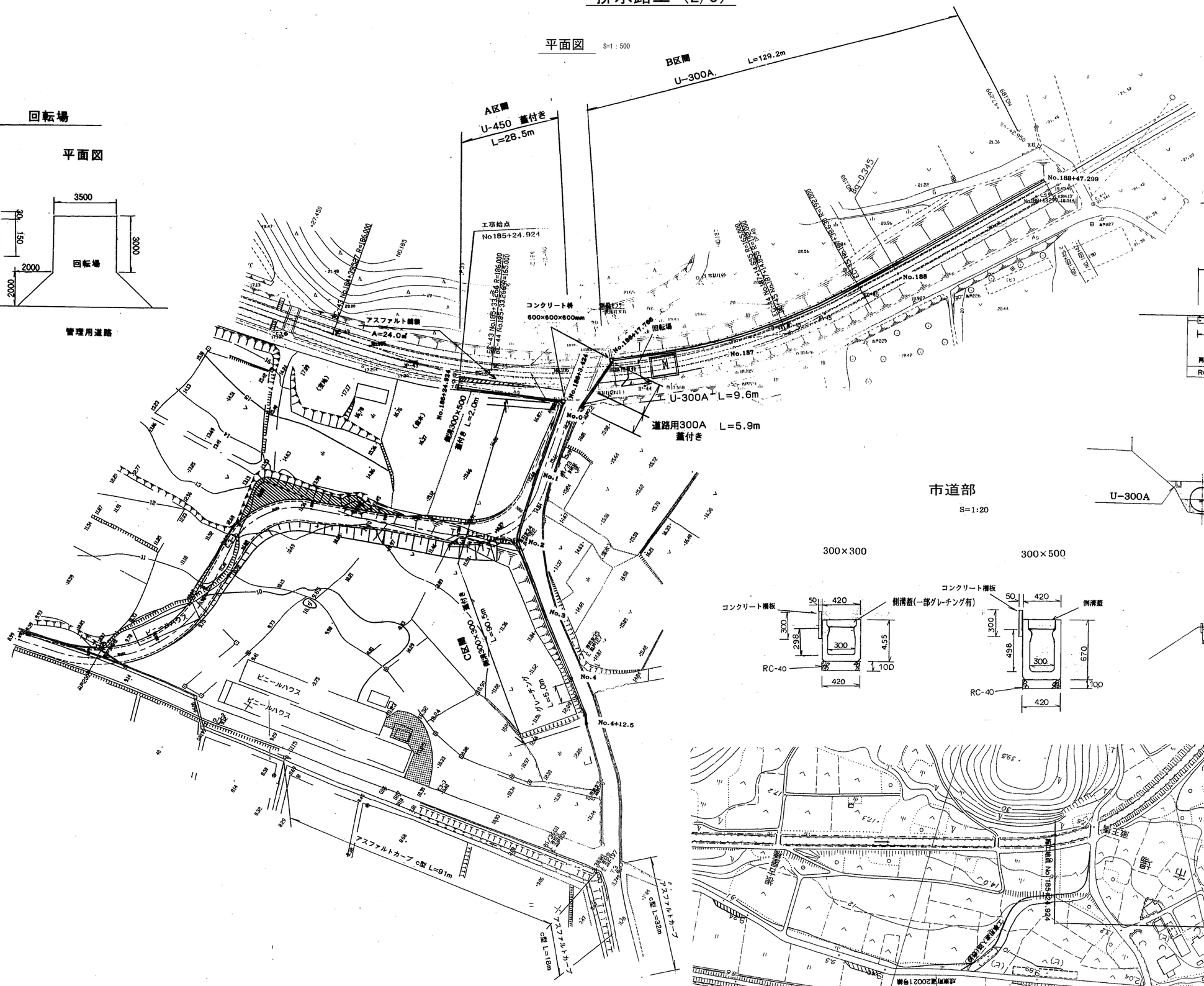

回転場

断面図　　平面図

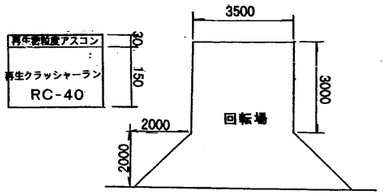

管理用道路

排水路

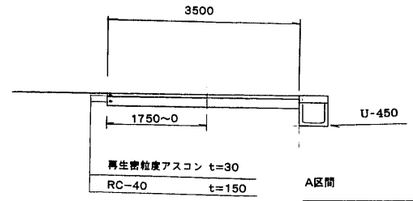

A区間

測点	水路底高
No.185+24.924	16.740
No.186+3.426	16.587

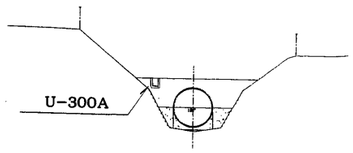

B区間

測点	水路底高
No.186+17.766	16.981
No.187	16.987
No.188	16.997
No.188+47.299	17.006

市道部

S=1:20

300×300

300×500

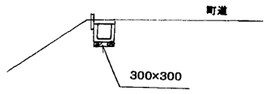

C区間

測点	水路底高
No.0	16.668
No.1	15.258
No.2	14.214
No.3	13.474
No.4	12.860
No.4+12.5	12.468

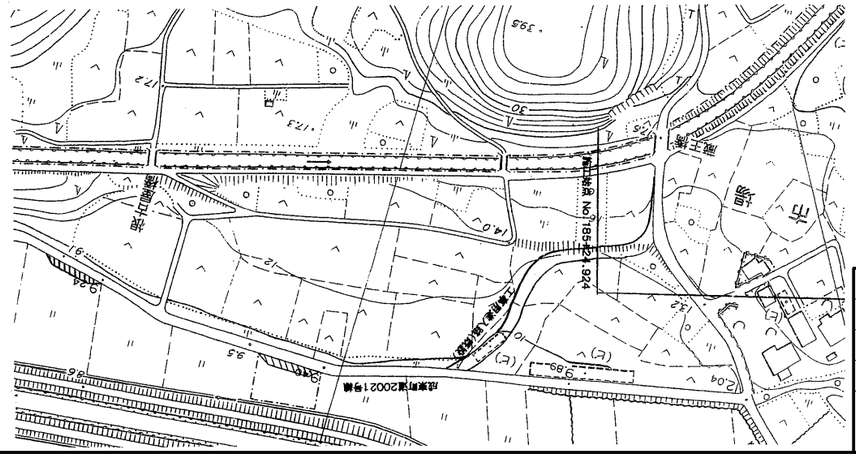
農道
農道
農道

排水路工（3/3）

平面図 S=1：500

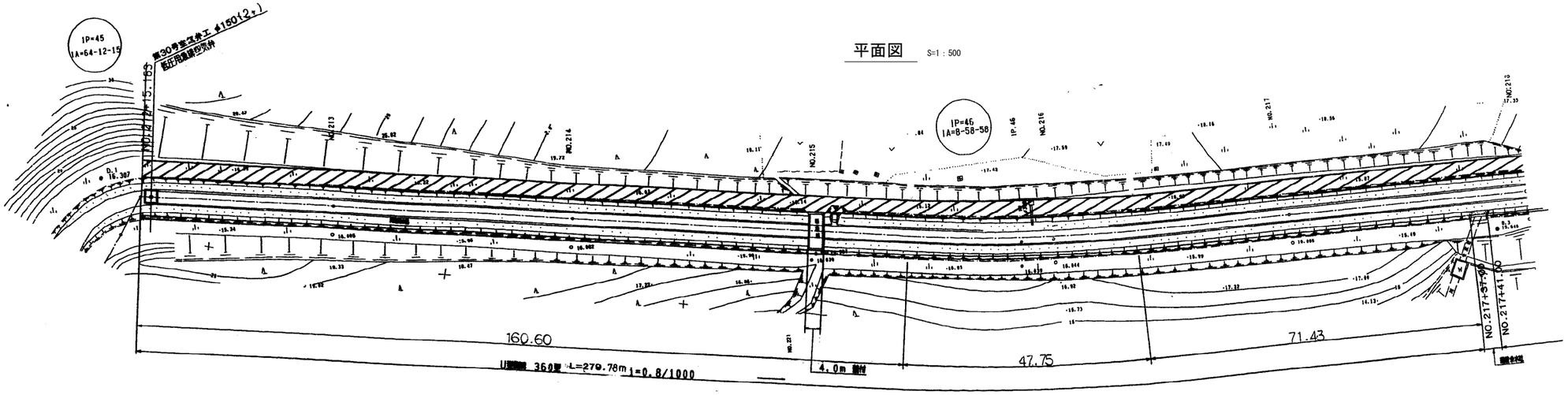

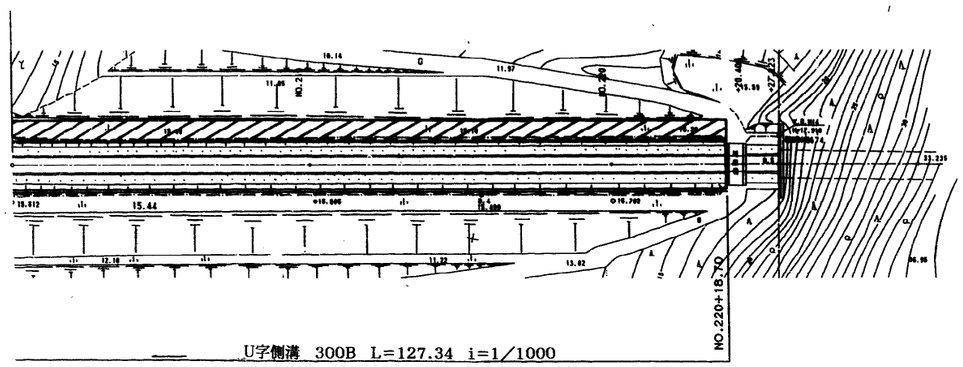

伸縮継目詳細図

平面図
S=1/300

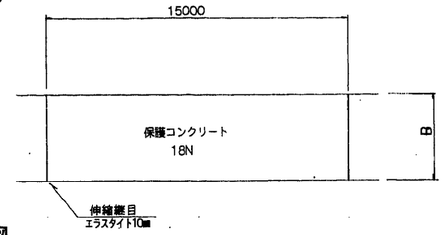

側面図
S=1/10

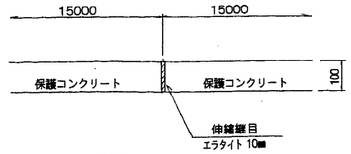

U型側溝標準断面図 S=1:20
(U-300B)

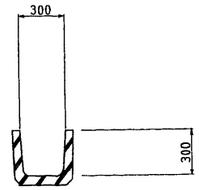

U型側溝標準断面図 S=1:20
(U-360B)

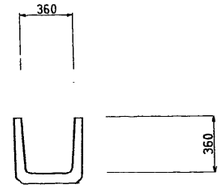

4m蓋付部

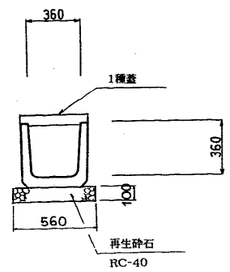

横 断 図 S=1:200

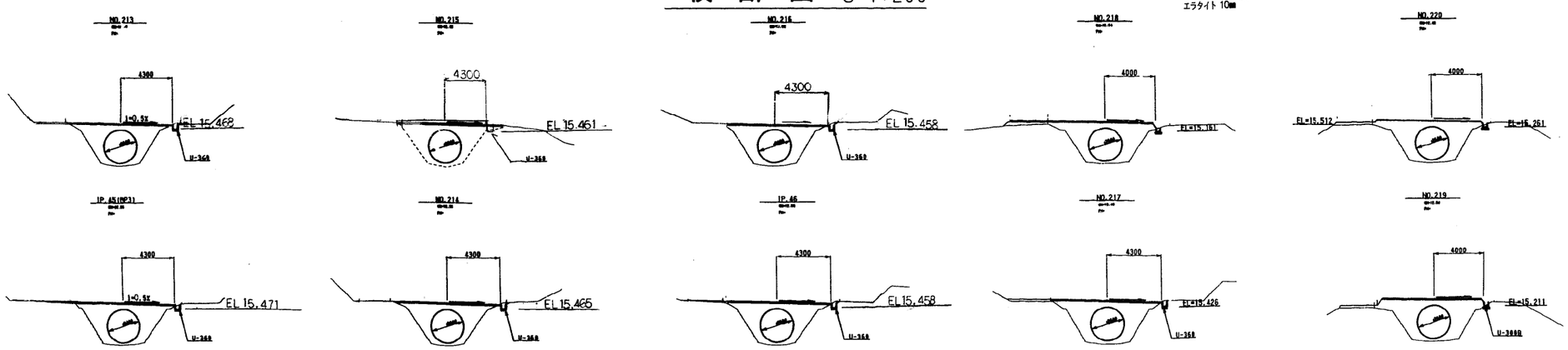

施設名	南部幹線用水路(0312100-1100-20)		
図面名	排水路工 (3/3)		
作成年月	平成26年 3月		
縮尺	A1 図示	図面番号	8-294/310
作成者	関東農政局 両総農業水利事業所		

付帯工（1/5）

5号空気弁周辺

平面図 S=1:500

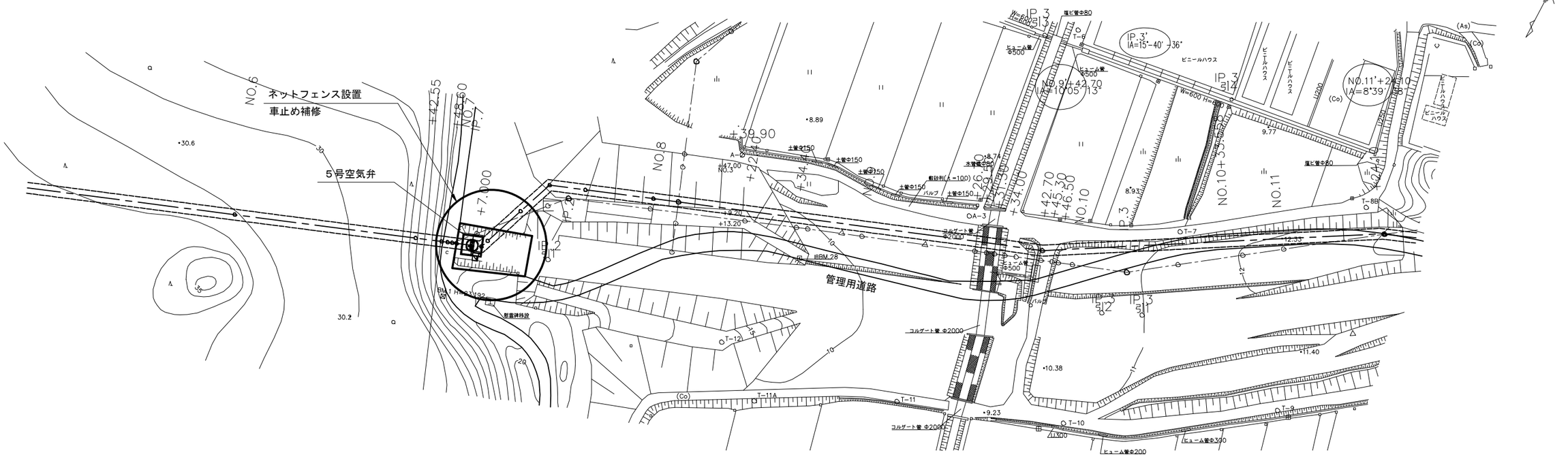

安全柵設置詳細平面図 S=1:100

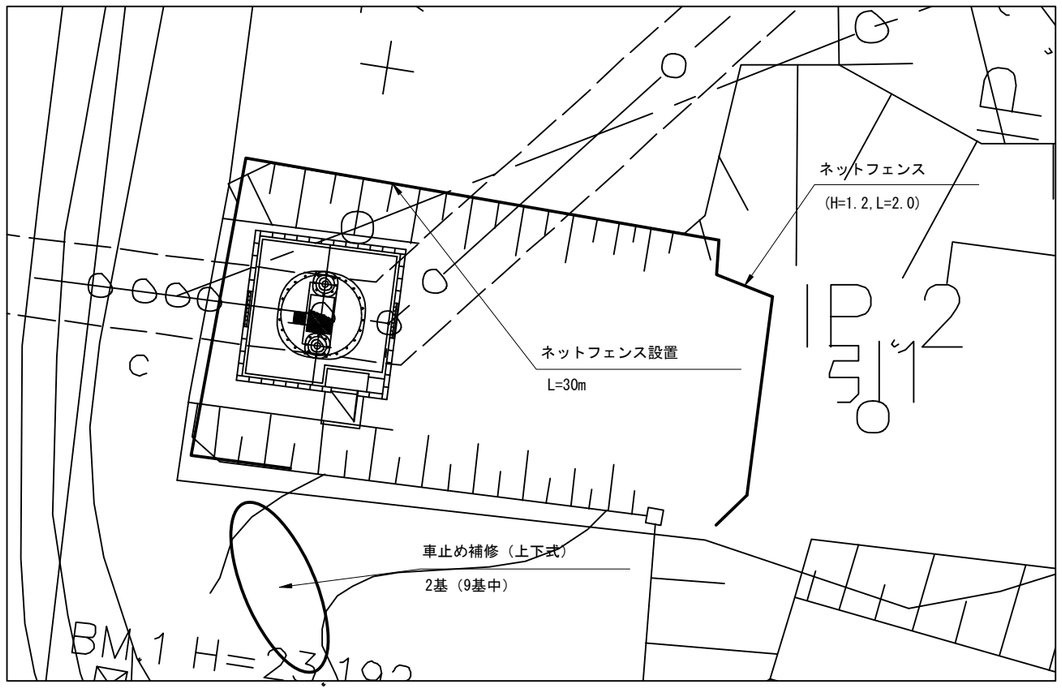

ネットフェンス及び車止め参考図 S=1:25

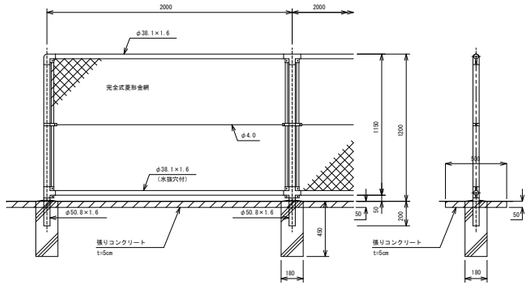

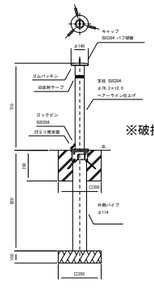

※破損上部のみ交換

施設名	南部幹線用水路(0312100-1100-20)		
図面名	付帯工（1/5）		
作成年月	平成26年 3月		
縮尺	A1 図示	図面番号	8-295/310
作成者	関東農政局　両総農業水利事業所		

付帯工（2/5）

18号空気弁周辺

位置図 S=1:1000

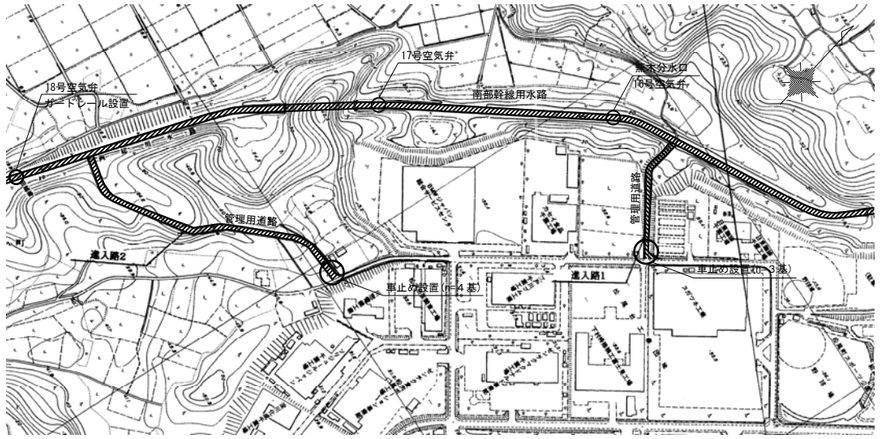

平面図 S=1:250

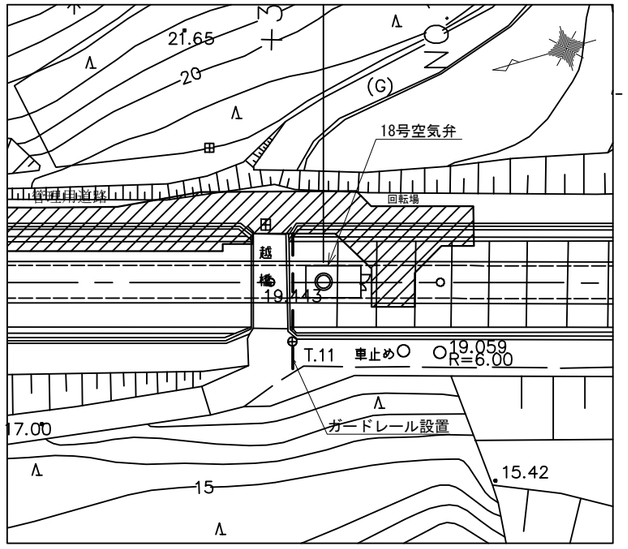

車止め参考図 S=1:20

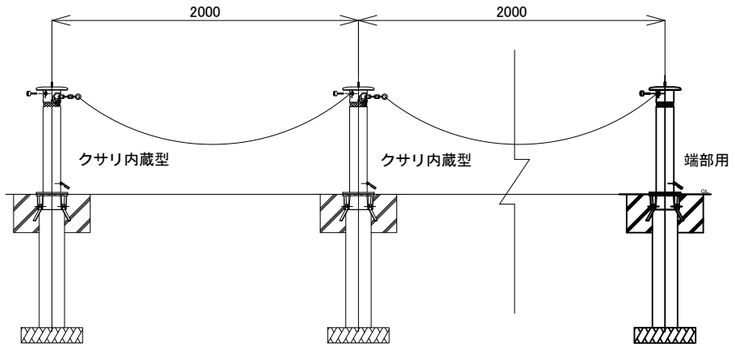

施設名	南部幹線用水路(0312100-1100-20)		
図面名	付帯工（2/5）		
作成年月	平成26年 3月		
縮尺	A1 図示	図面番号	8-296/310
作成者	関東農政局　両総農業水利事業所		

付帯工（3/5）

27号空気弁周辺

平面図 S=1:500

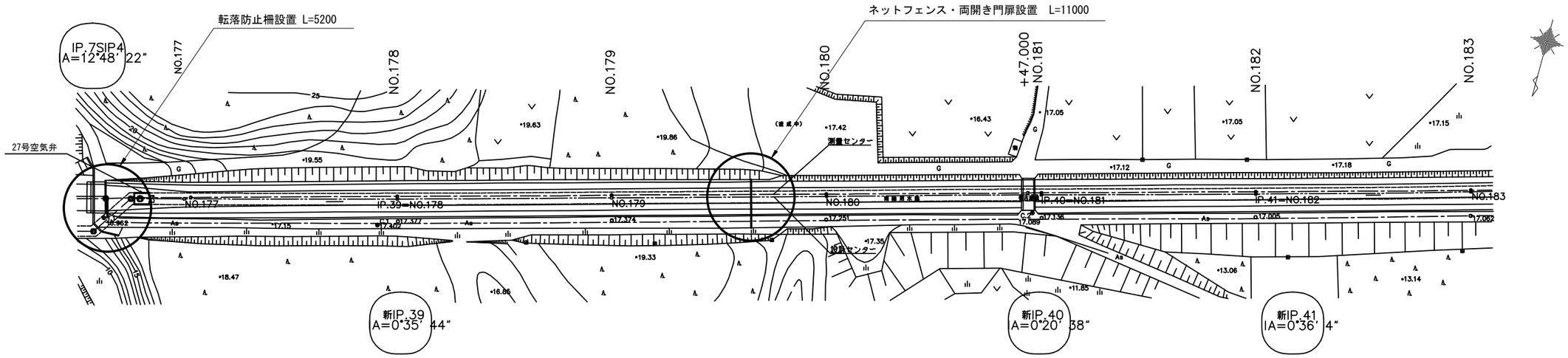

ネットフェンス参考図 S=1:25

両開き門扉 H=1800,W=4000

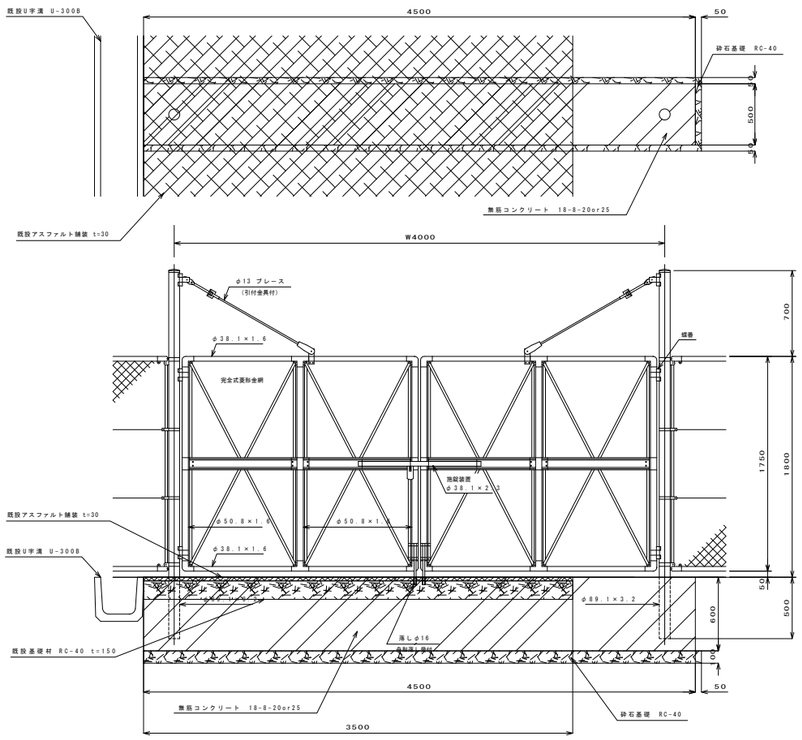

H=1800 L=2000

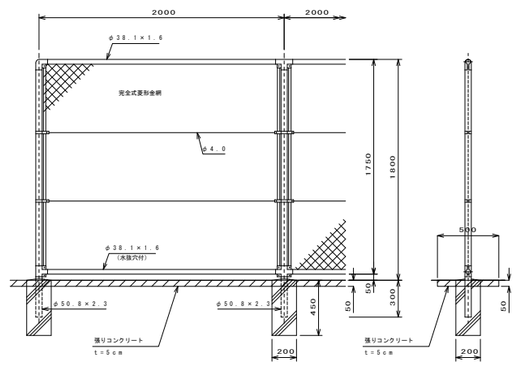

ガードパイプ参考図 S=1:25

ガードパイプ　ＰＺ－Ｌ４－１１Ｃ　　Ｓ＝１：２５

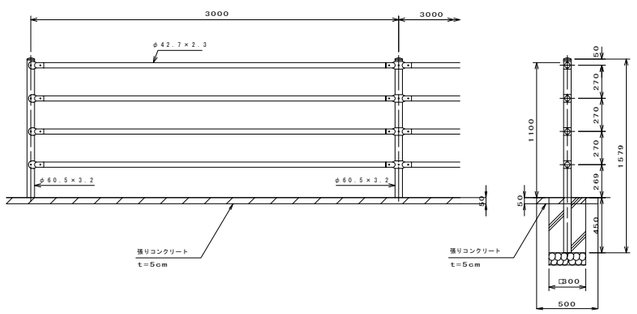

施設名	南部幹線用水路(0312100-1100-20)		
図面名	付帯工 (3/5)		
作成年月	平成26年 3月		
縮尺	A1 図示	図面番号	8-297/310
作成者	関東農政局　両総農業水利事業所		

付帯工（4/5）

36号トンネル下流（1/2）

平面図 S=1:500

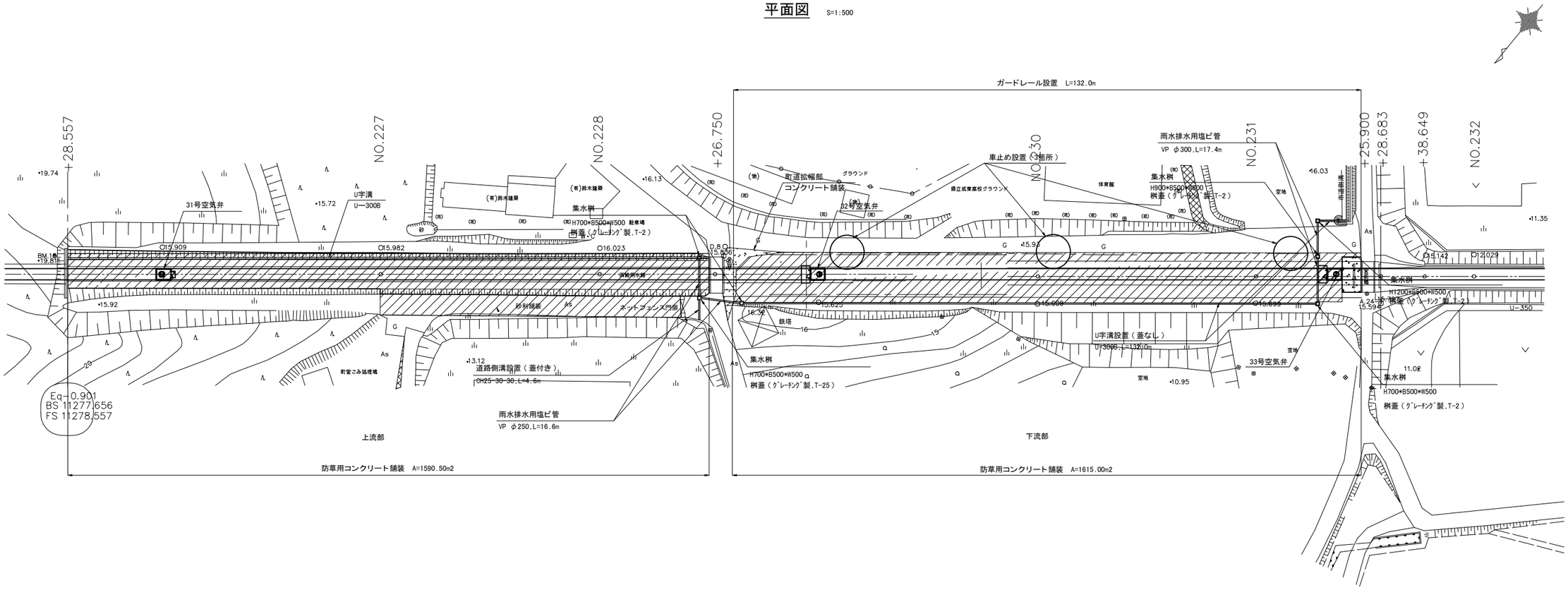

標準断面図 S=1:50

上流部

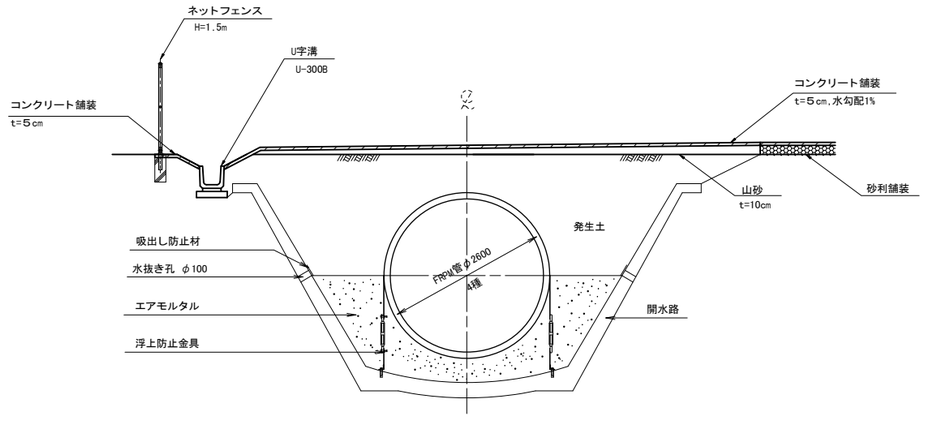

下流部

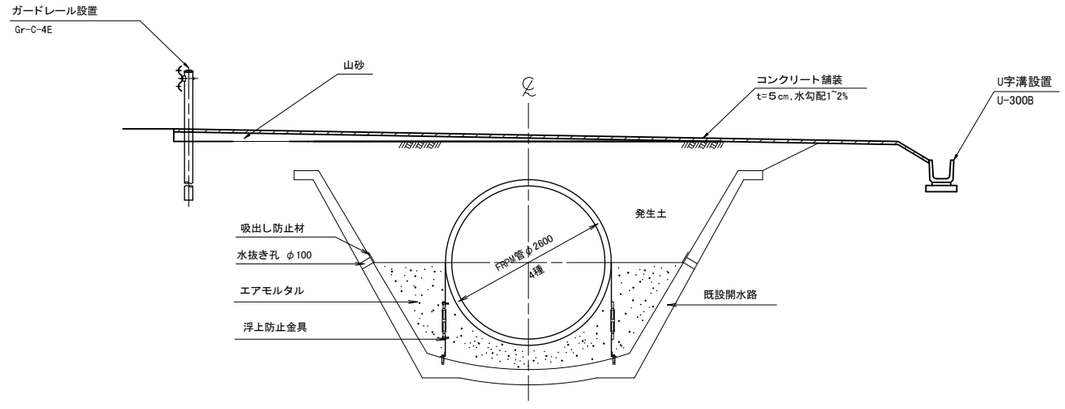

施設名	南部幹線用水路(0312100-1100-20)		
図面名	付帯工（4/5）		
作成年月	平成26年 3月		
縮尺	A1 図示	図面番号	8-298/310
作成者	関東農政局　両総農業水利事業所		

付帯工（5/5）

36号トンネル下流（2/2）

ガードレール Gr-C-4E S=1:25

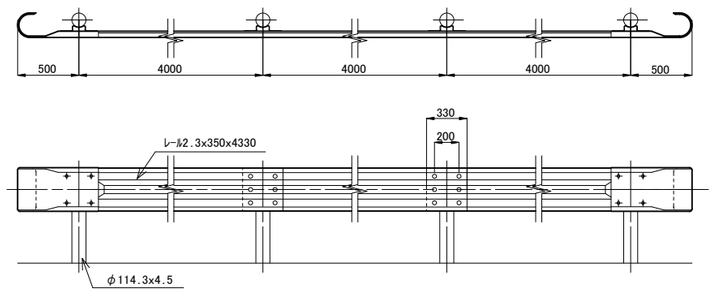

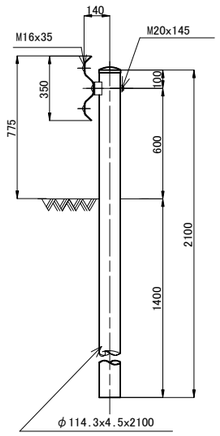

集　水　桝 S=1:20

H700*B500*W500

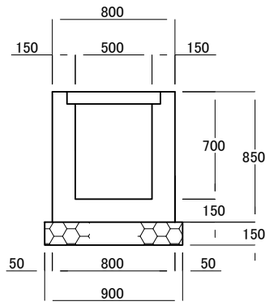

H900*B500*W500

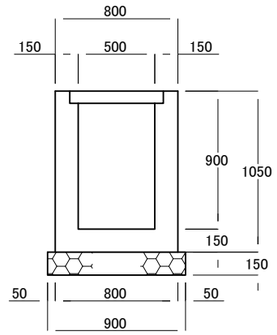

H1200*B500*W500

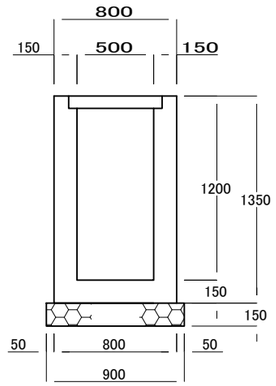

側　　溝 S=1:10

U-300B型（蓋なし）

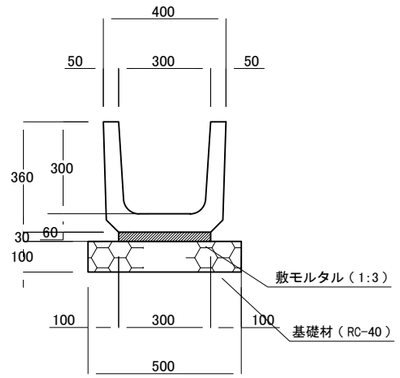

CH25-30-30（蓋付き）

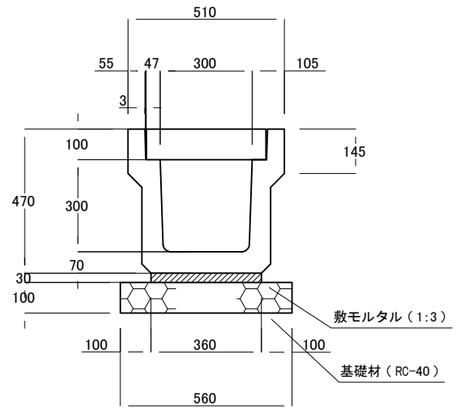

車止め＜参考図＞ S=1:25

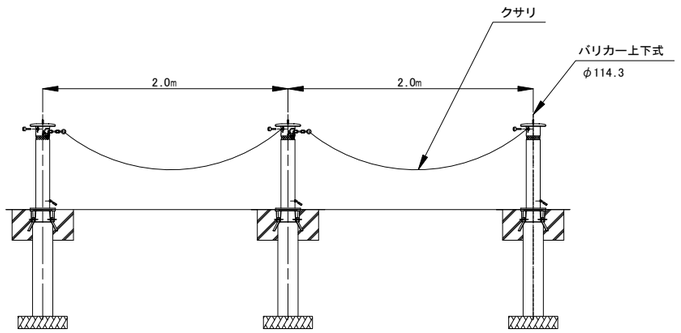

施設名	南部幹線用水路(0312100-1100-20)		
図面名	付帯工（5/5）		
作成年月	平成26年 3月		
縮尺	A1 図示	図面番号	8-299/310
作成者	関東農政局　両総農業水利事業所		

松尾分水工配線図

注）　：既設

全体平面図　S=1：100

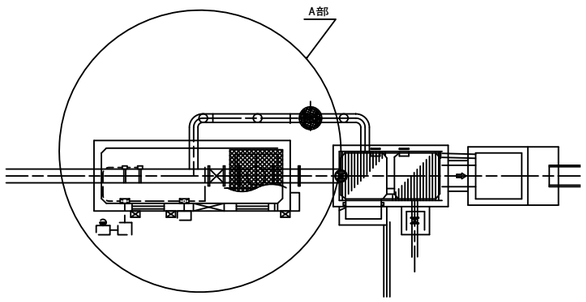

A部詳細図　S=1：30

平　面　図　S=1：30

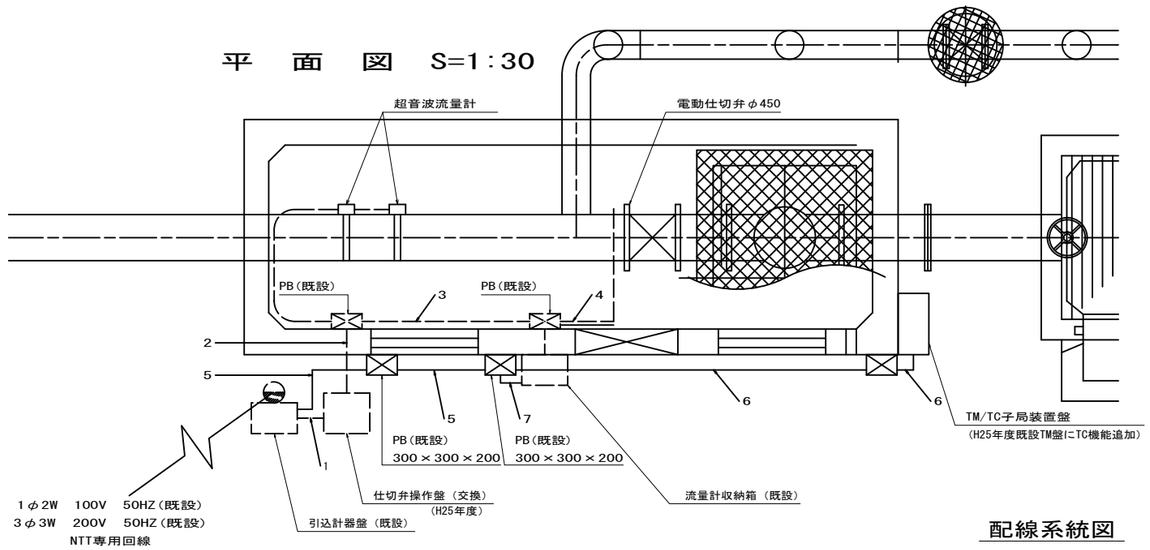

配線系統図

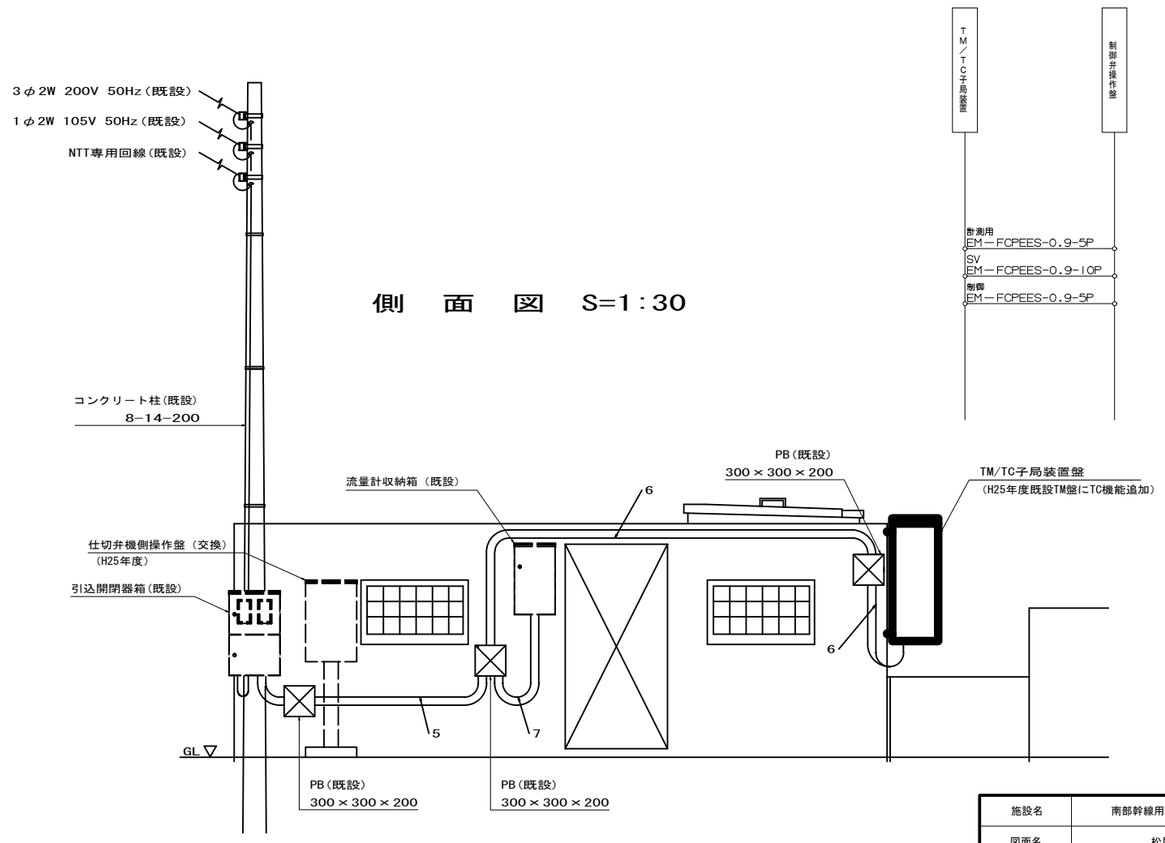

側　面　図　S=1：30

記号	負荷名称	配　線		配　管	
		配線仕様	工事区分	配管仕様	工事区分
1	電動弁（動力）1	CV 3.5－3C	既設	FEP30	既設
	接地線	IV 3.5			
	流量計変換器（電源）	CV 3.5－2C		FEP30	
2	電動弁（動力）2	CV 3.5－4C	既設	PE22	既設
	電動弁（制御）	CVV 2－10C		PE28	
	流量計変換器（電源）	CV 3.5－2C		PE22	
3	電動弁（動力）2	CV 3.5－4C	既設	PE22	既設
	電動弁（制御）	CVV 2－10C		PE28	
	流量計変換器（電源）	CV 3.5－2C		PE22	
	流量計	専用ケーブル		PE28	
4	電動弁（動力）2	CV 3.5－4C	既設	PE22	既設
	電動弁（制御）	CVV 2－10C		PE28	
5	TM子局装置盤（電源）	CV 3.5－2C	H25年度	G28	H25年度
	NTT専用回線	専用回線	H25年度	G28	
6	TM子局装置盤（電源）	CV 3.5－2C	H25年度	G28	H25年度
	NTT専用回線	専用回線	H25年度	G28	
	流量計（データ）	CVV－S 2－6C	H25年度	G28	
7			H25年度		H25年度
	流量計（データ）	CVV－S 2－6C		G28	

施設名	南部幹線用水路(0312100-1100-20)		
図面名	松尾分水工配線図		
作成年月	平成26年 3月		
縮尺	A1 図示	図面番号	8-300/310
作成者	関東農政局　両総農業水利事業所		

松尾分水工操作盤外形図及び単線結線図

単結線図

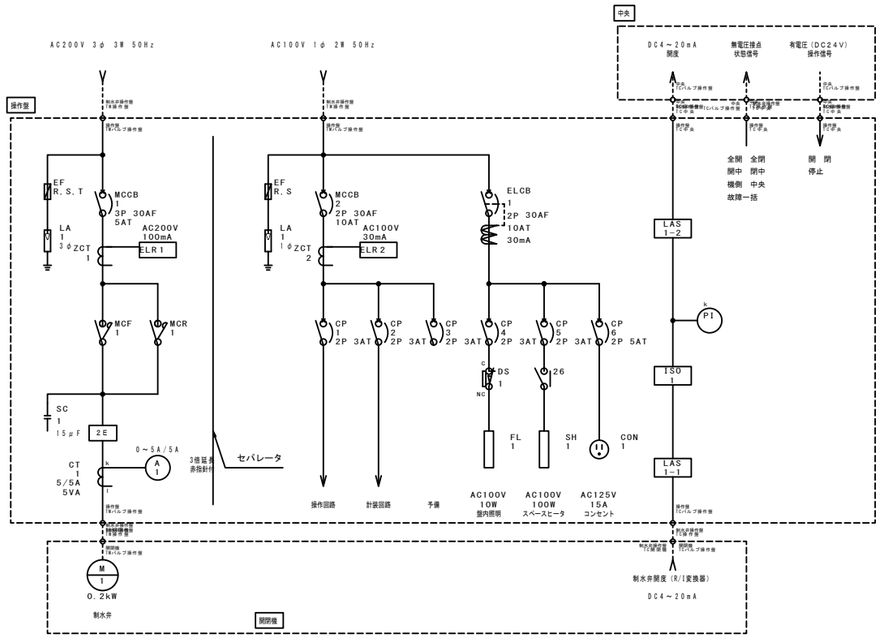

凡例

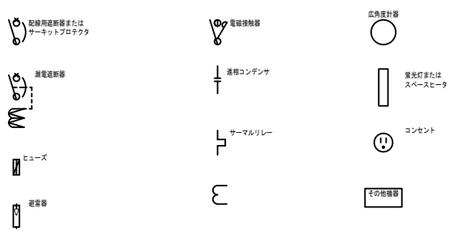

操作盤外形図　S=1/10

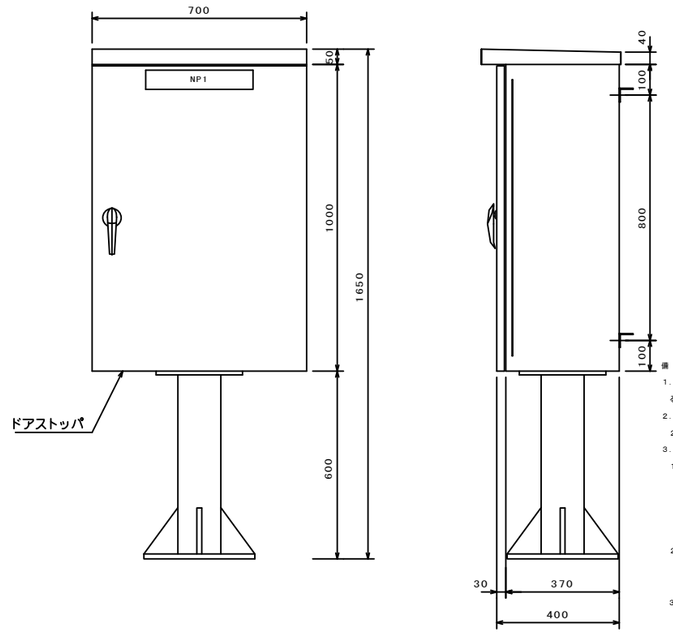

NP. NO	形　式	名　　称	記　号
1	315 × 63	制水弁制御盤	
2			

構　造	屋外壁掛型
盤材質	SUS　2t
塗装色	外面：マンセル　5Y7/1　半ツヤ
	内面：マンセル　5Y7/1　半ツヤ

備　考

1．別件工事により遠隔操作を行うため、情報伝達に必要な端子を設けるものとする。

2．本設備の電気設備は、東京電力会社２００V（３相３線、５０Hz）及び２００V（単相２線、５０Hz）で受電する予定である。

3．機側操作盤仕様

1）回路構成等

① バルブ設備の主回路及び制御回路を内蔵し、かつ簡単な回路設計を基本とする。

② スペースヒーターはサーモスタットにより、入・切する。

③ 耐雷対策として高速避雷器（電源・計装・通信）を実装すること。

2）指示計及び表示灯

① 状態表示及び故障表示はランプテストができるものとする。

② 計器類及び表示等は外部より見やすい位置に配置するものとする。

3）予備品及び付属品

① リレー類　　現用の各種ごとに１個

② ランプ、ヒューズ　現用の100%（LEDは20%）

③ 保守点検工具　　１式

④ 予備品箱　　１個

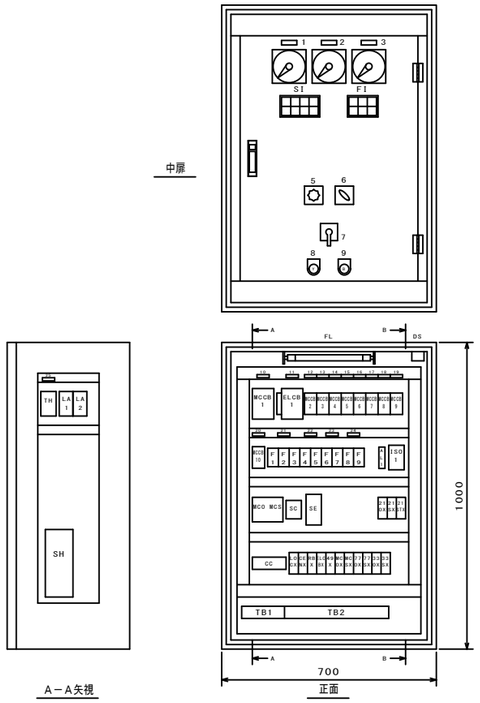

SＩ記入文字

電灯電源	機側	全開	開中
予備	遠方	全閉	閉中

ＦＩ記入文字

漏電	開 過トルク	予備
過負荷	閉 過トルク	予備

NP. NO	形式	名称	記号
1	40 × 12.5	動力電源電圧	V
2	〃	電流	A
3	〃	開度	ZI
5	★ 56°	OFF R-S S-T T-R OFF	VS
6	〃	機側　遠方	COS
7	〃	閉　引いて停止　開	CS
8	◎ 30φ	故障復帰	PB1
9	〃	ランプテスト	PB2
10	40 × 10	動力主幹	MCCB1
11	〃	制水弁電動機	ELCB1
12	〃	電灯主幹	MCCB2
13	〃	操作電源	MCCB3
14	〃	制御電源	MCCB4
15	〃	計装電源	MCCB5
16	〃	予備電源	MCCB6
17	〃	盤内機器	MCCB7
18	〃	盤内照明	MCCB8
19	〃	盤内スペースヒータ	MCCB9
20	〃	盤内コンセント	MCCB10
21	〃	動力用アレスタ	F1－F3
22	〃	電圧計	F4．5
23	〃	電灯用アレスタ	F6．7
24	〃	電灯電源表示灯	F8．9
25	〃	スペースヒータ	TH
26			

施設名	南部幹線用水路(0312100-1100-20)		
図面名	松尾分水工操作盤外形図及び単線結線図		
作成年月	平成26年 3月		
縮尺	A1 図示	図面番号	8-301/310
作成者	関東農政局　両総農業水利事業所		

南郷分水工配線図

注）　：既設

全体平面図　S=1：100

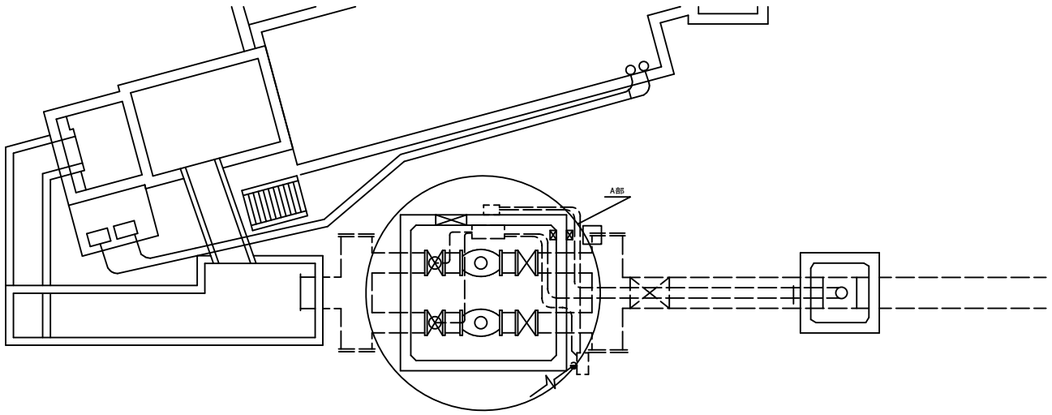

A部詳細図　S=1：30

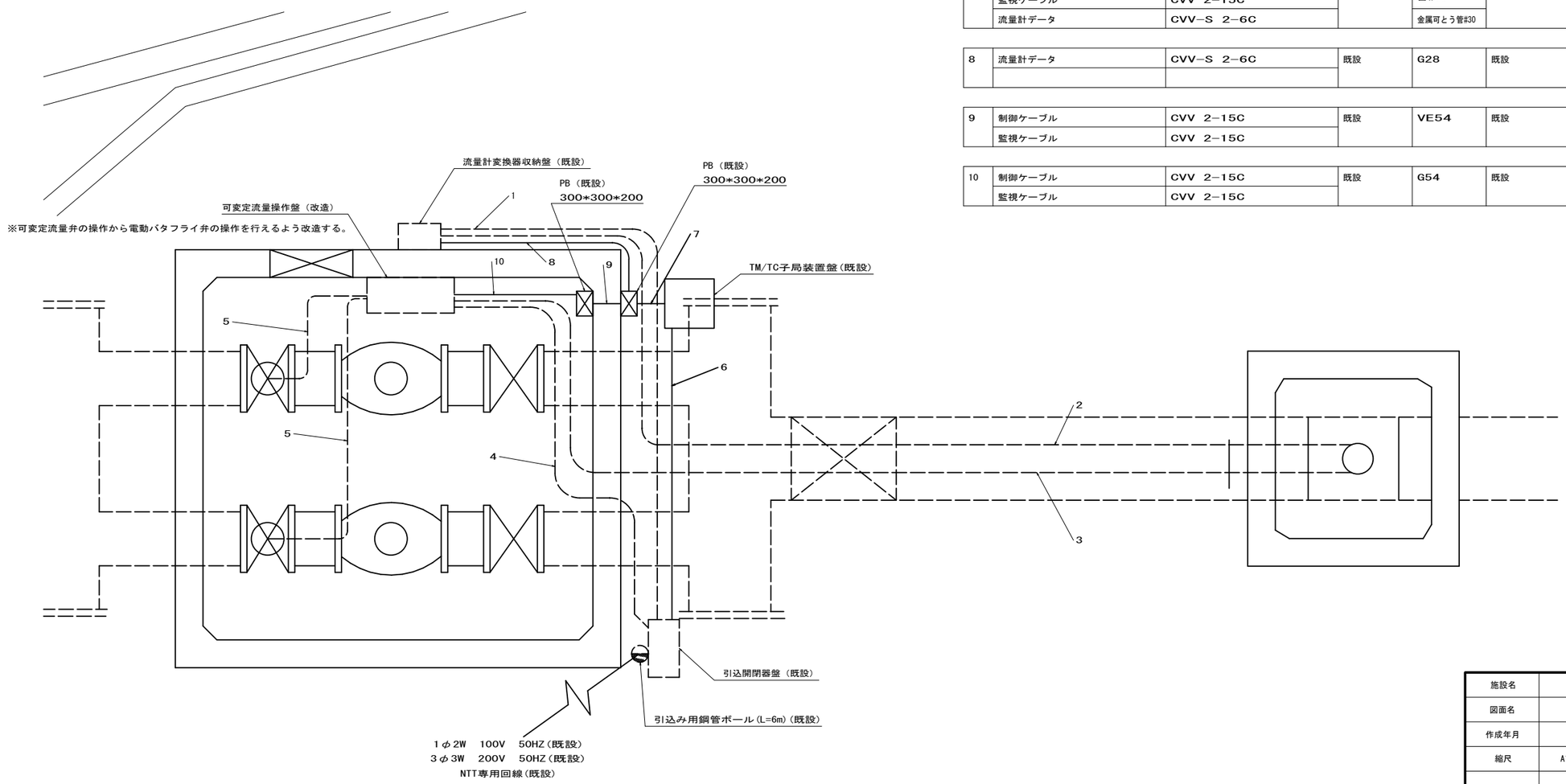

記号	負荷名称	配線		配管	
		配線仕様	工事区分	配管仕様	工事区分
1	流量計変換器（電源）	CV 3.5−2C	既設	FEP30	既設
	予備	−		FEP30	
2	流量計	専用ケーブル	既設	FEP50	既設
	予備	−		FEP50	
3	流量計	専用ケーブル	既設	FEP50	既設
	予備	−		FEP50	
4	電動弁（動力）1	CV 3.5−3C	既設	FEP30	既設
5	電動弁（動力）2	CV 2.0−2C	H25年度	PE22	H25年度
	電動弁（制御）	CVV 2.0−2C		PE22	
6	TM/TC子局装置盤	CV 3.5−2C	既設	G28	既設
	NTT専用回線	専用回線		G28	
7	制御ケーブル	CVV 2−15C	既設	金属可とう管#50	既設
	監視ケーブル	CVV 2−15C			
	流量計データ	CVV−S 2−6C		金属可とう管#30	
8	流量計データ	CVV−S 2−6C	既設	G28	既設
9	制御ケーブル	CVV 2−15C	既設	VE54	既設
	監視ケーブル	CVV 2−15C			
10	制御ケーブル	CVV 2−15C	既設	G54	既設
	監視ケーブル	CVV 2−15C			

施設名	南部幹線用水路(0312100-1100-20)		
図面名	南郷分水工配線図		
作成年月	平成26年 3月		
縮尺	A1 図示	図面番号	8-302/310
作成者	関東農政局　両総農業水利事業所		

1号制水弁工配線図（1/2）

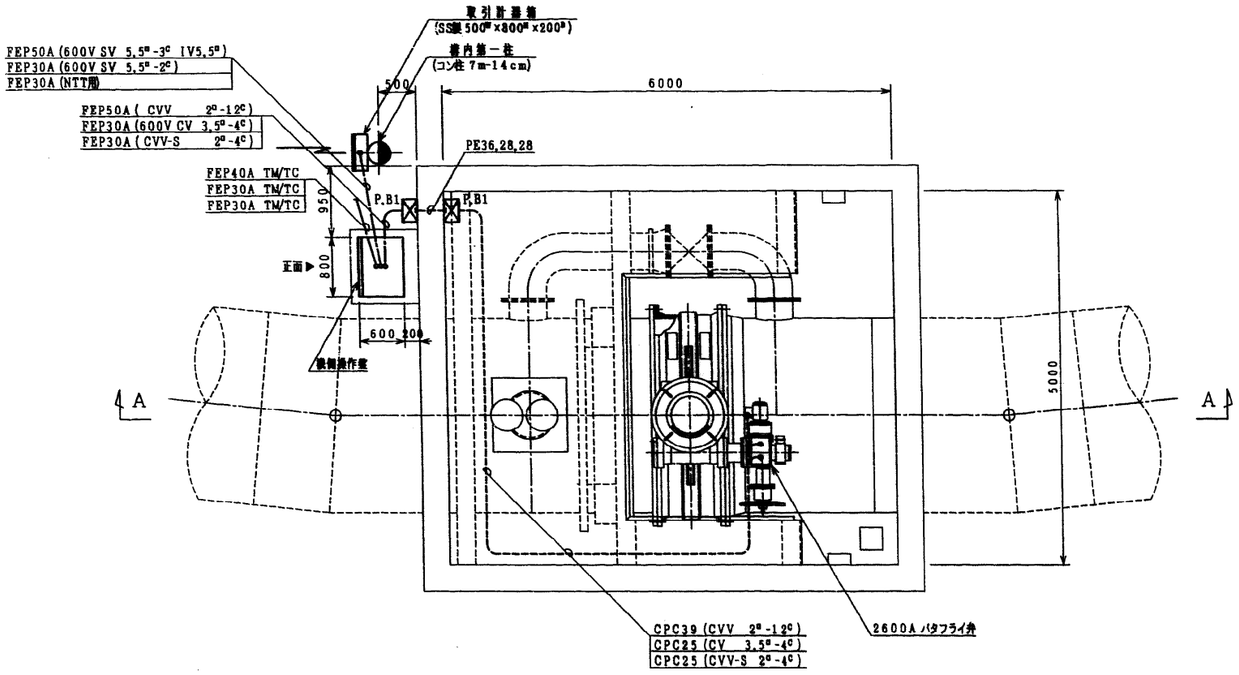

平面図 (S=1/40)

注記 1) P.B1はSUS製プルボックス300×300×200Hを示します。

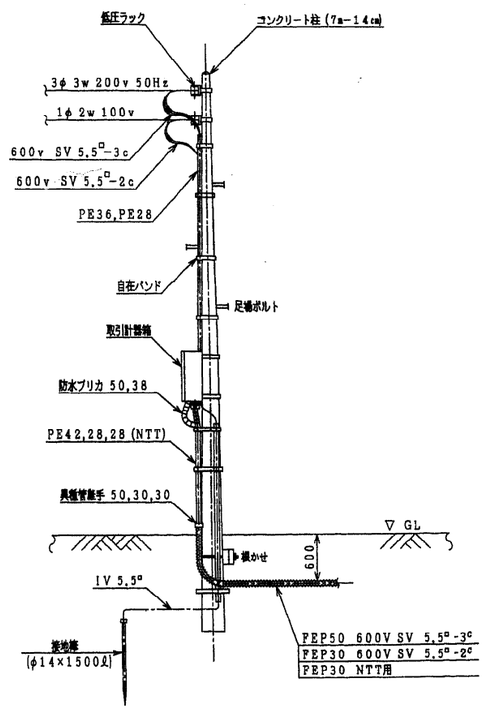

引込柱装柱要領図 (S=NOT)

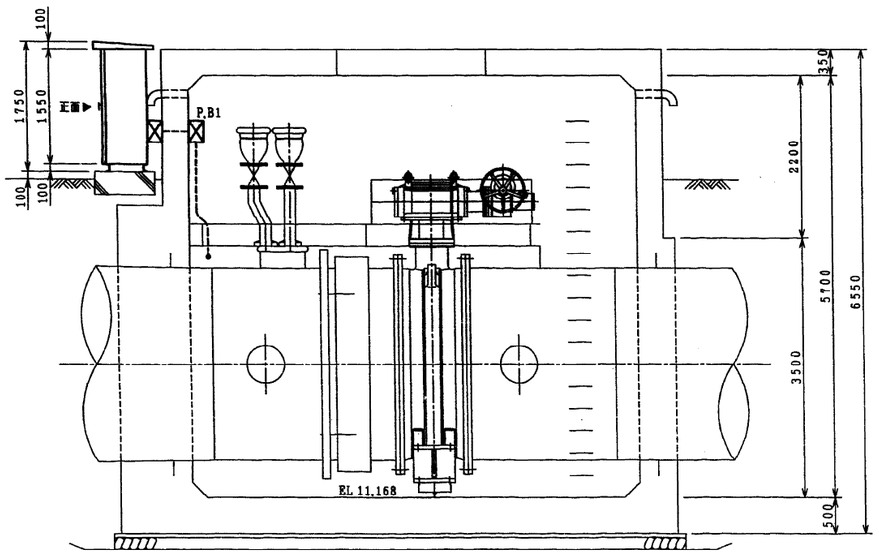

A－A 断面図 (S=1/40)

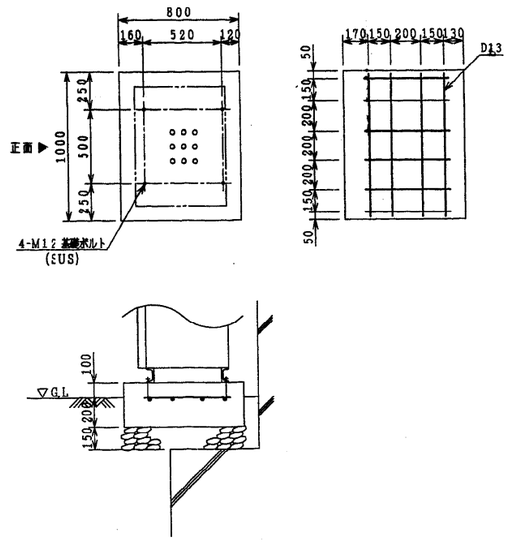

機側操作盤基礎築造図 (S=1/20)

施設名	南部幹線用水路(0312100-1100-20)		
図面名	1号制水弁工配線図（1/2）		
作成年月	平成26年 3月		
縮尺	A1 図示	図面番号	8-303/310
作成者	関東農政局 両総農業水利事業所		

1号制水弁工配線図（2/2）

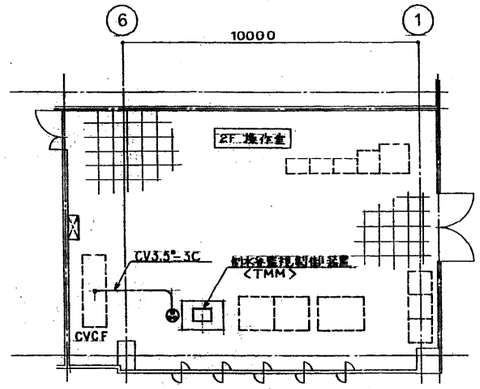

第2揚水揚場配線図 S=1/100

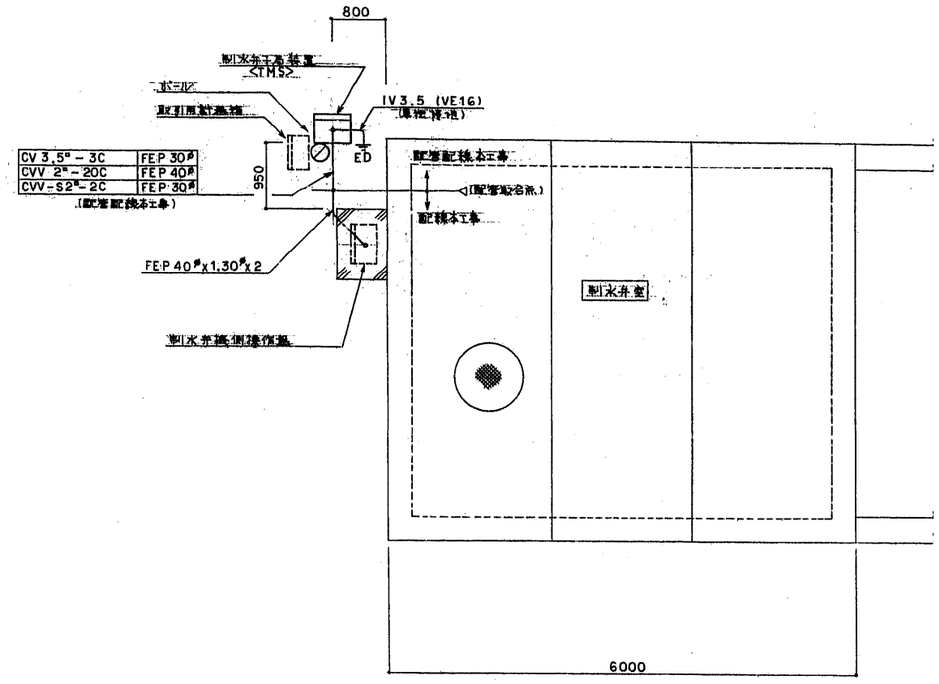

制水弁室側配線図 S=NONE

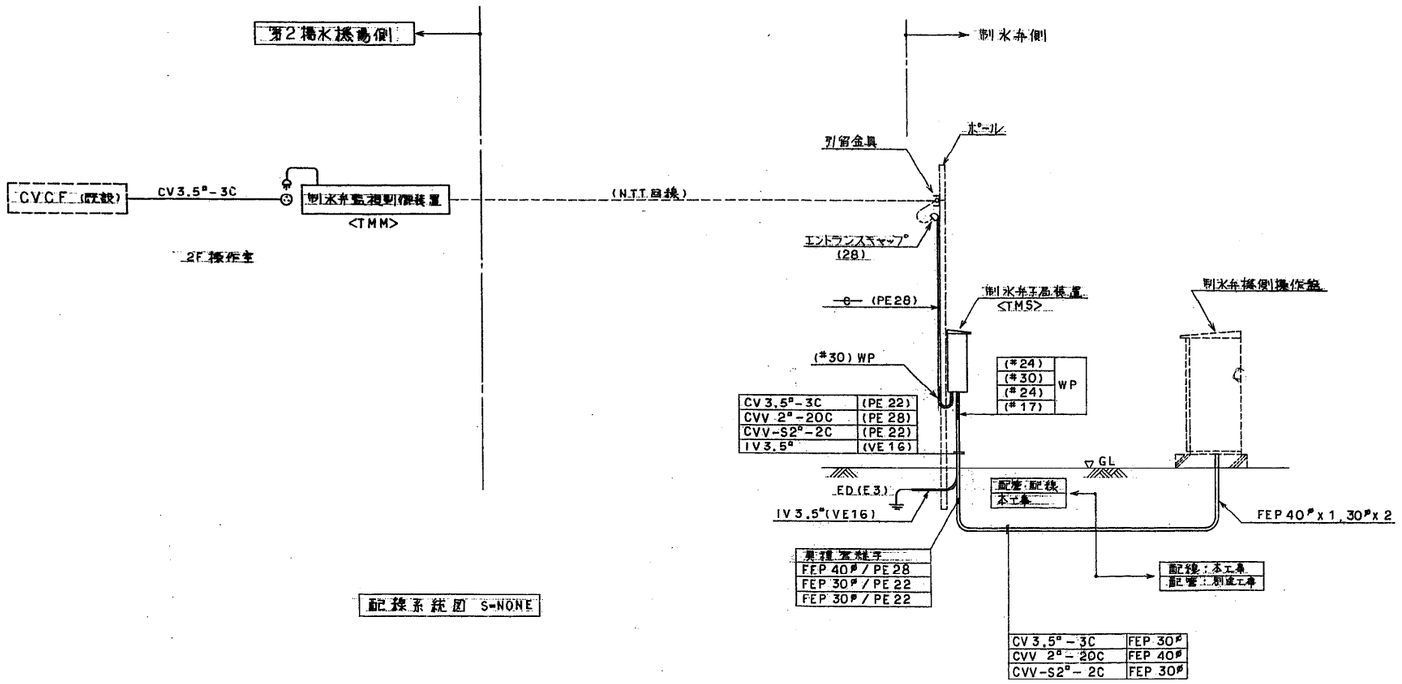

配線系統図 S=NONE

施設名	南部幹線用水路(0312100-1100-20)		
図面名	1号制水弁工配線図（2/2）		
作成年月	平成26年 3月		
縮尺	―	図面番号	8-304/310
作成者	関東農政局　両総農業水利事業所		

1号制水弁工計装フロー図

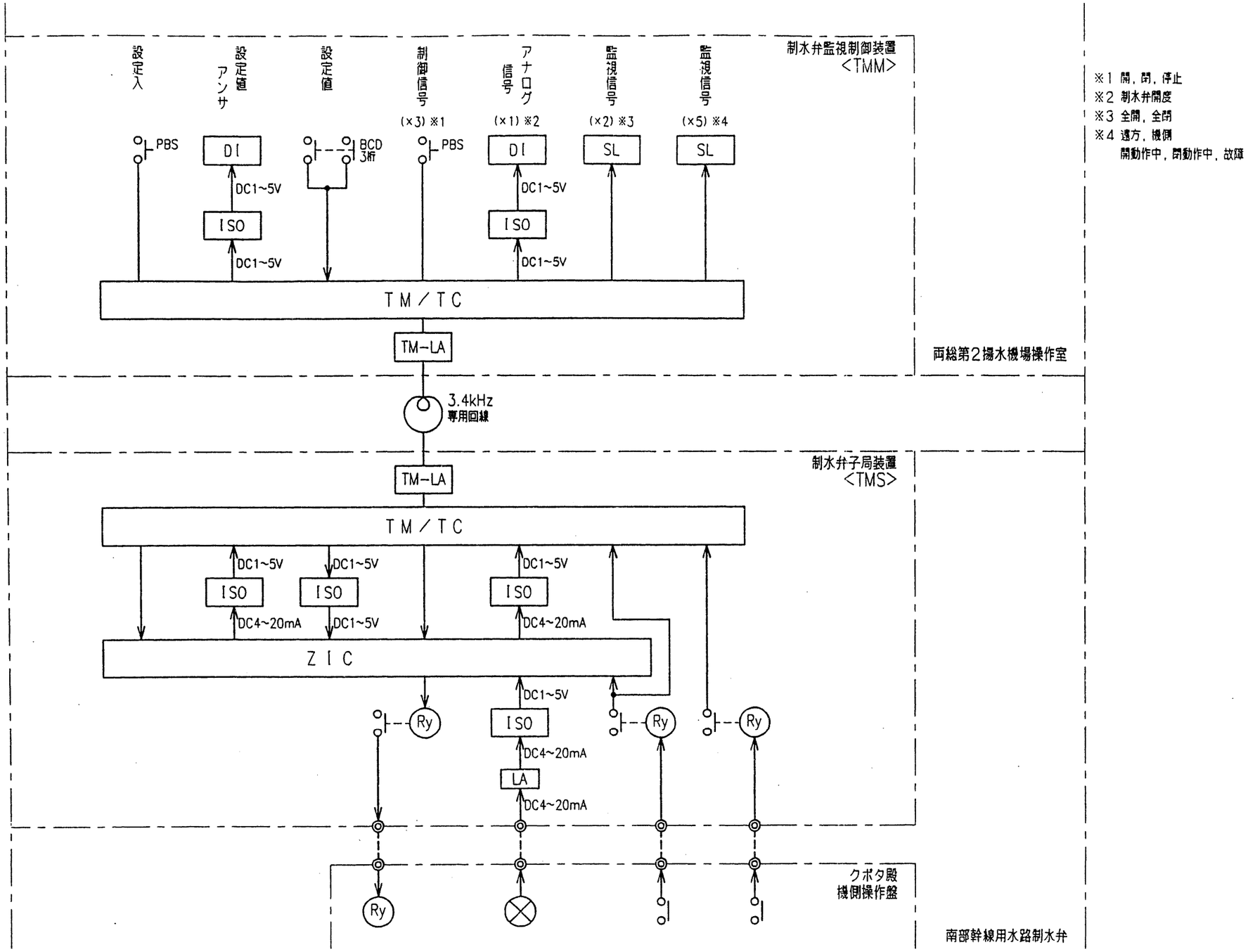

※1 開，閉，停止
※2 制水弁開度
※3 全開，全閉
※4 遠方，機側
開動作中，閉動作中，故障

施設名	南部幹線用水路(0312100-1100-20)		
図面名	1号制水弁工計装フロー図		
作成年月	平成26年 3月		
縮尺	―	図面番号	8-305/310
作成者	関東農政局　両総農業水利事業所		

1号制水弁工機器外形図

制水弁監視制御装置

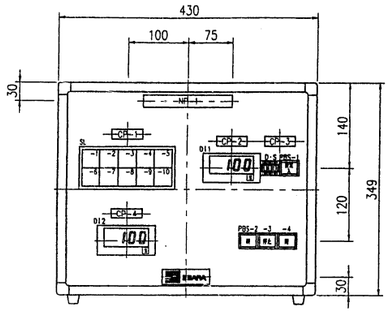

正面図

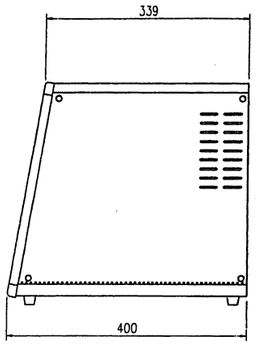

右側面図

銘板名称表

記号	名称	備考
NP-1	制水弁監視制御装置	150×20×t5
CP-1	状態表示	50×16×t2
CP-2	開度設定値	50×16×t2
CP-3	開度設定器	50×16×t2
CP-4	開度	50×16×t2

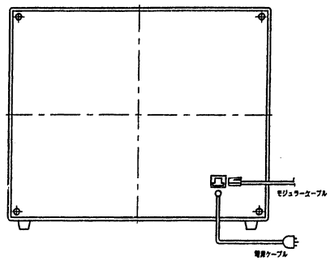

背面図

SL

-1 機側 W	-2 全閉 W	-3 全開 W	-4 テレメータ故障 O	-5 コントローラ故障 O
-6 遠方 W	-7 閉中 W	-8 開中 W	-9 弁故障 O	-10 ヨビ O

※ヨビは無記入と致します。

制水弁子局装置

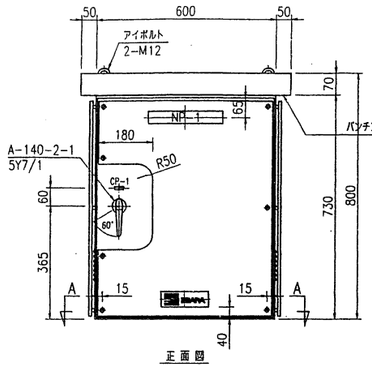

正面図

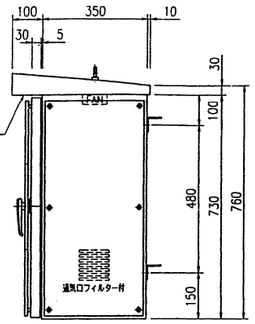

右側面図

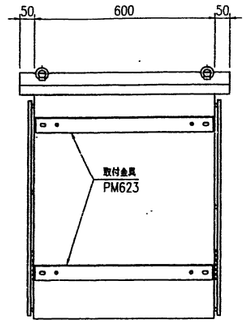

背面図

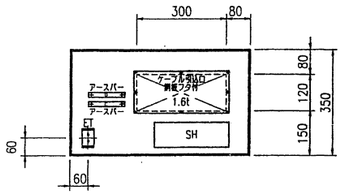

A-A断面図

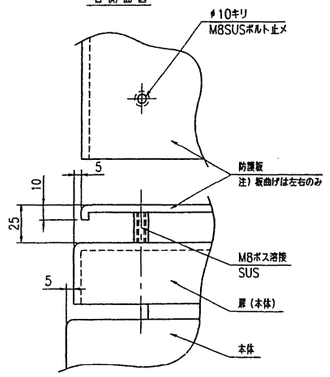

防護板詳細図（S=1/2）

記号	名称	備考
NP-1	制水弁子局装置	250×40×t5
CP-1	TMS	31.5×10×t2

南部幹線用水路制水弁

施設名	南部幹線用水路(0312100-1100-20)		
図面名	1号制水弁工機器外形図		
作成年月	平成26年 3月		
縮尺	―	図面番号	8-306/310
作成者	関東農政局　両総農業水利事業所		

1号制水弁工単線結線図

制水弁監視制御装置

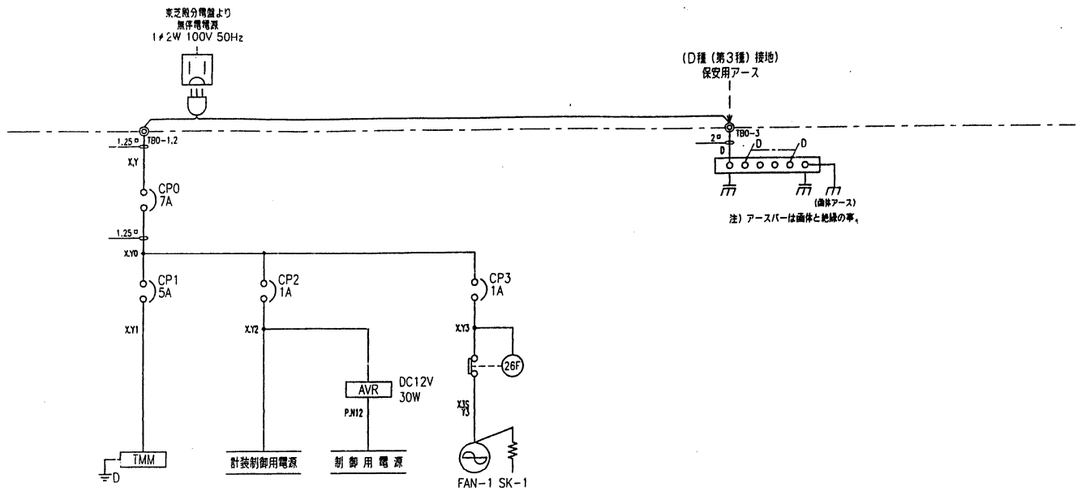

制水弁監視制御装置<TMM>

制水弁子局装置

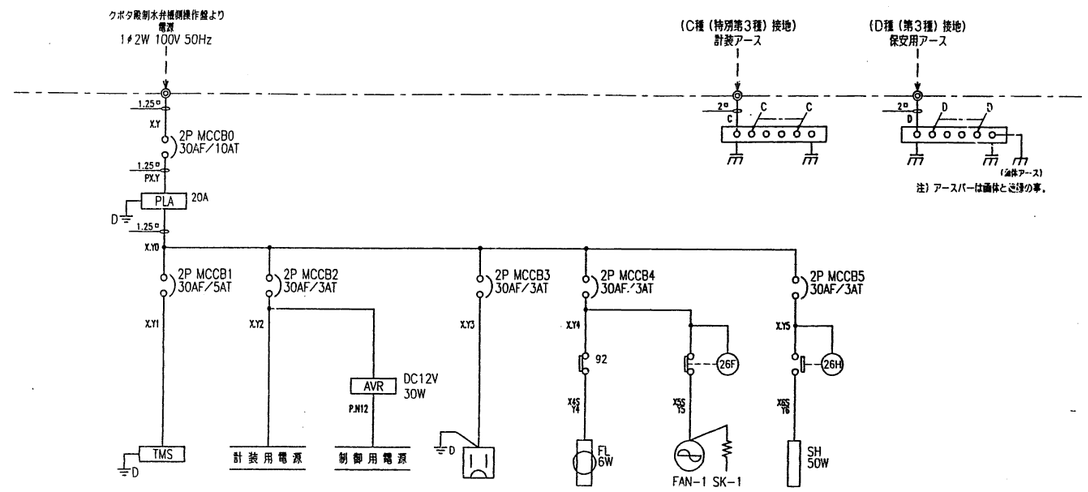

制水弁子局装置<TMS>

テレメータ電源

計装・制御用電源

換気ファン
（25℃以上でON）

コンセント
(max3A)

盤内照明

換気ファン
（25℃以上でON）

スペースヒータ
（5℃以下でON）

施設名	南部幹線用水路(0312100-1100-20)		
図面名	1号制水弁工単線結線図		
作成年月	平成26年 3月		
縮尺	―	図面番号	8-307/310
作成者	関東農政局　両総農業水利事業所		

1・2号減圧弁工配線図

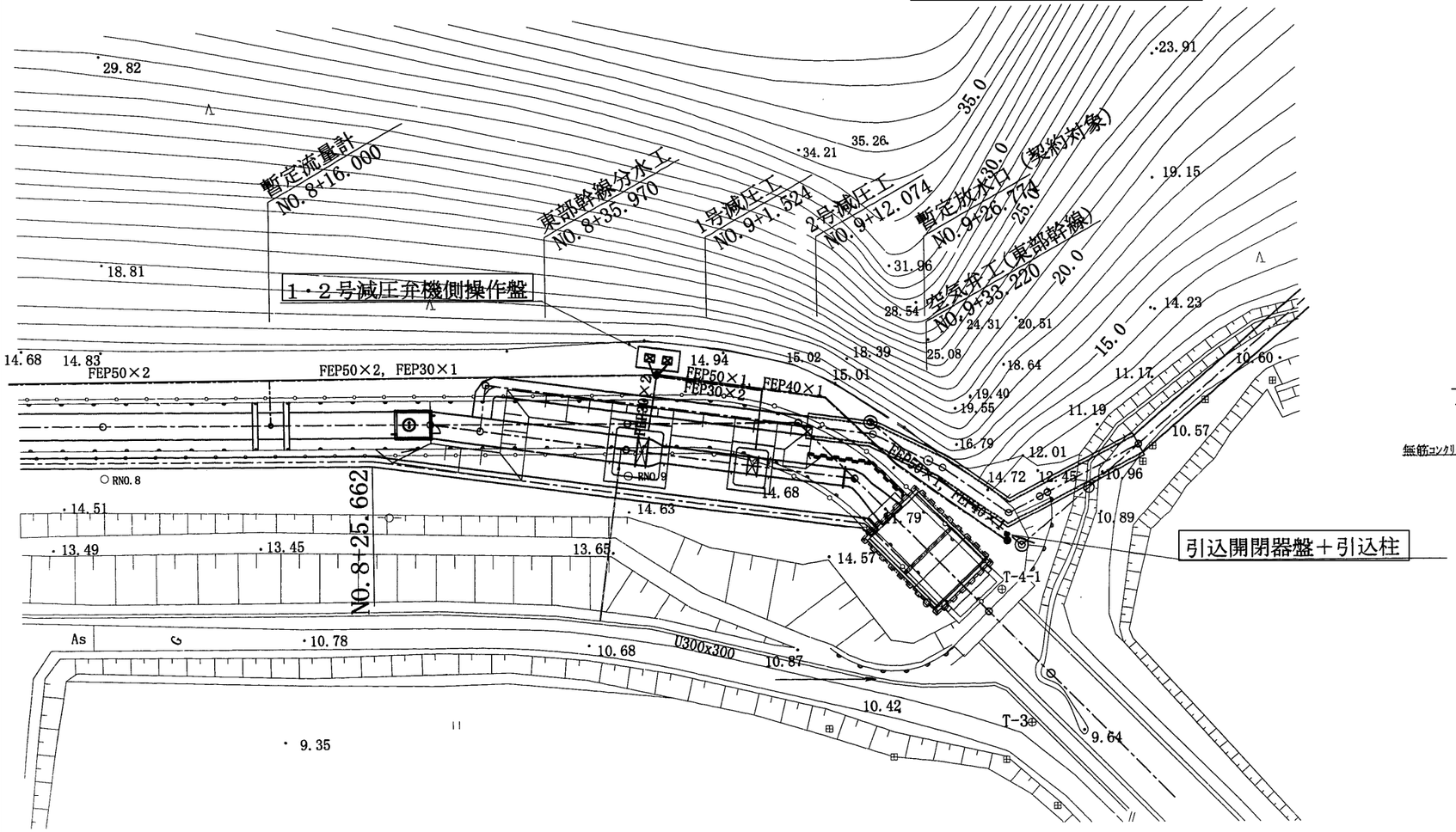

暫定超音波流量計ピット平面図

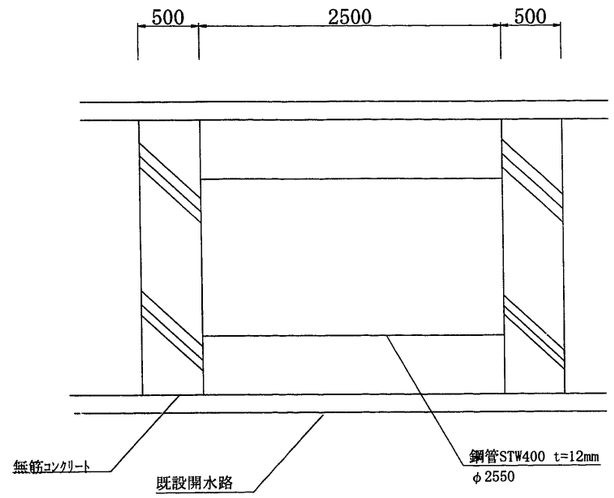

機側操作盤基礎及び保護工

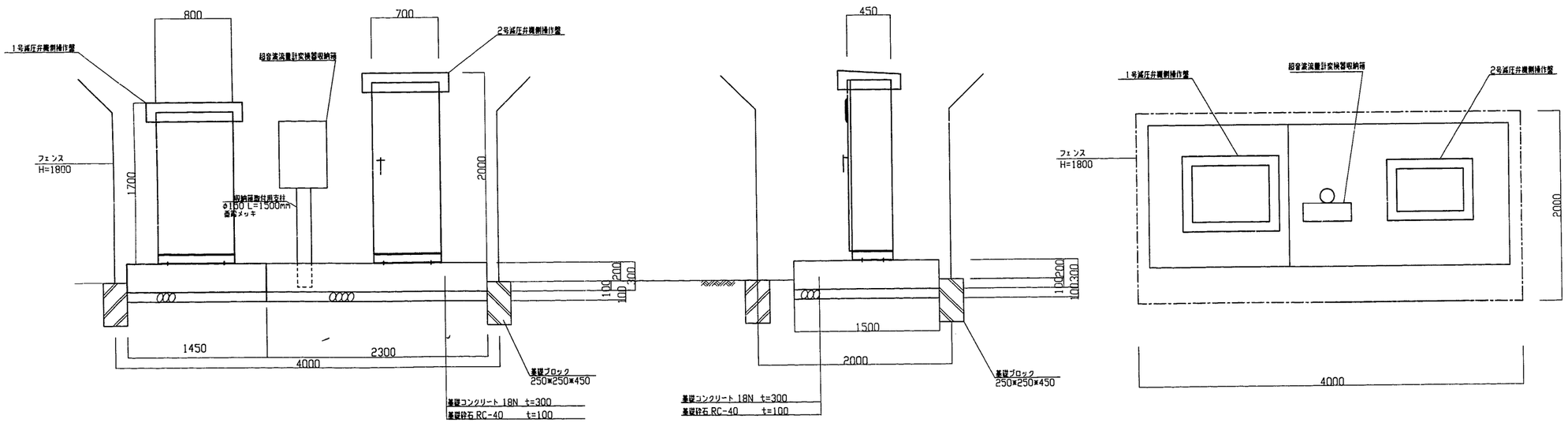

施設名	南部幹線用水路(0312100-1100-20)		
図面名	1・2号減圧弁工配線図		
作成年月	平成26年 3月		
縮尺	A1 図示	図面番号	8-308/310
作成者	関東農政局　両総農業水利事業所		

2号減圧弁工操作盤外形図及び単線結線図

単線結線図

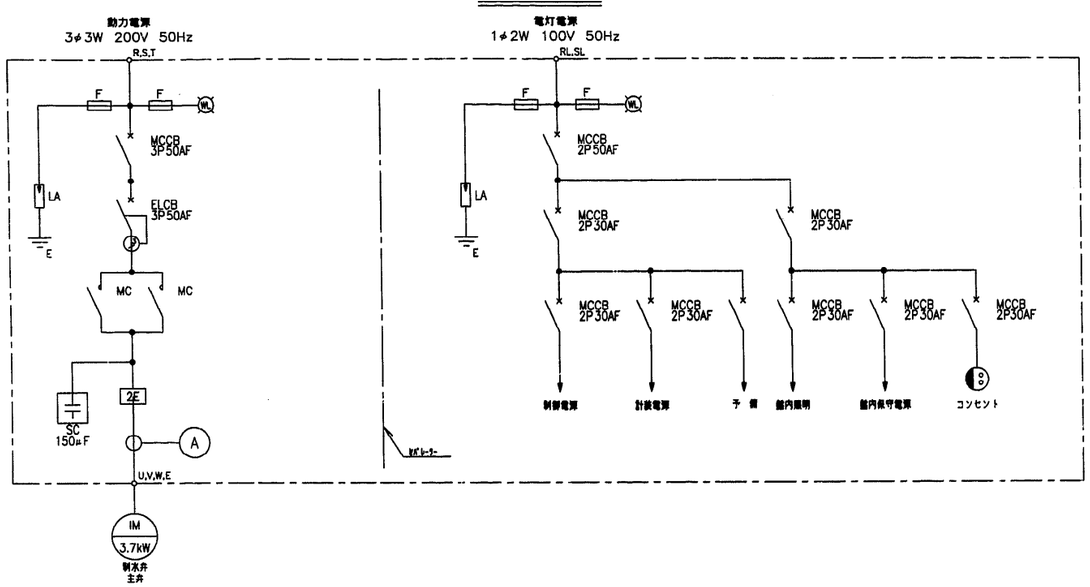

計装フロー図

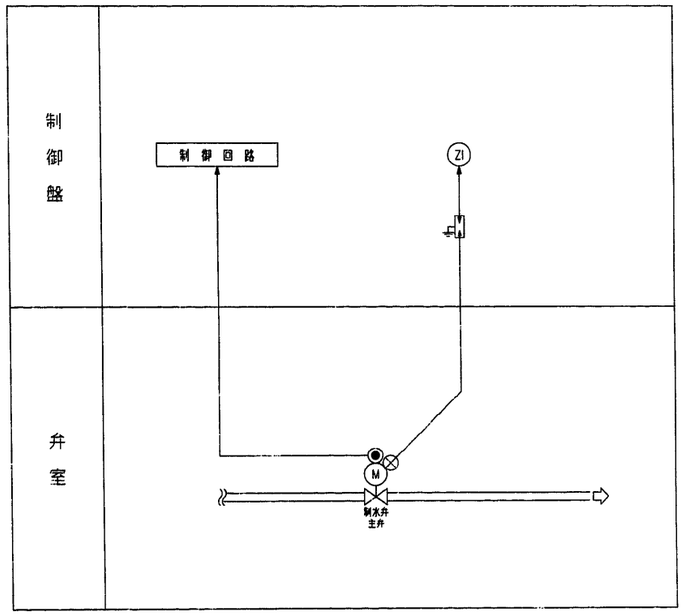

外 形 図

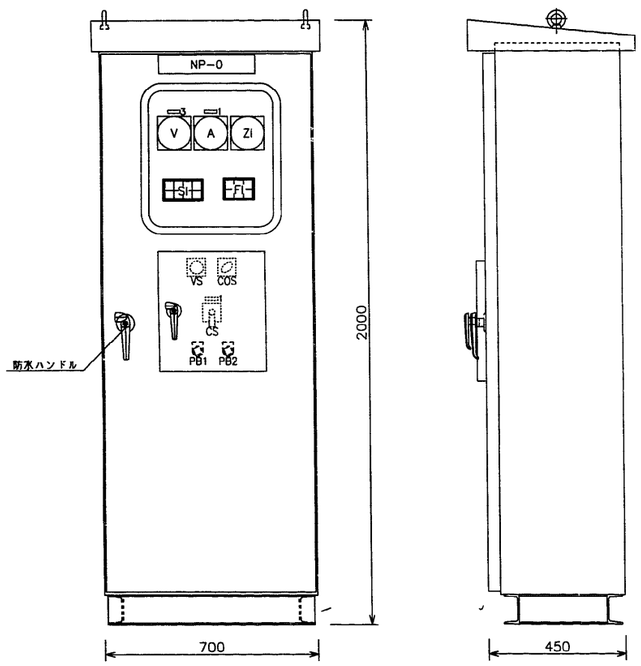

符 号	記入文字
NP-0	制水弁制御盤
NP-1	主弁
NP-3	動力電源電圧
COS	機側－遠方 （遠方将来）
CS	閉－引いて停止－開
PB1	故障復帰
PB2	ランプテスト

S記入文字

電 灯 電 源 (W)	機 側 (W)	主 弁 全 開 (W)	主 弁 開 中 (W)
（予 備） (W)	遠 隔 (W)	主 弁 全 閉 (W)	主 弁 閉 中 (W)

F記入文字

主 弁 過 電 (A)	主 弁 開過トルク (A)	（予 備） (A)
主 弁 過負荷 (A)	主 弁 閉過トルク (A)	（予 備） (A)

構 造	屋外	防塵
材 質	扉	本体
	SUS	SUS

受電柱図

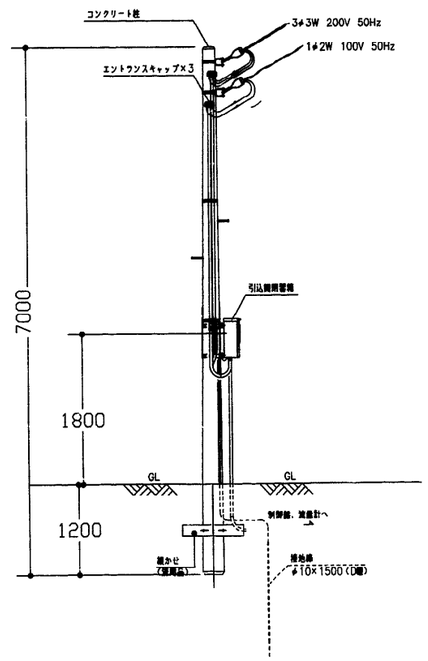

備 考

1．別件工事により遠隔操作を行うため、情報伝送に必要な端子を設けるものとする。

2．本設備の電気設備は、東京電力株式会社２００Ｖ（３相３線、５０Ｈｚ）で受電するものとする。

なお、東京電力株式会社との責任分界点は引込第１柱に設置する開閉器の一次側ブッシングとする。

3．機側操作盤仕様

1）回路構成等

?ゲート設備の主回路及び制御回路を内蔵し、かつ簡単な回路設計を基本とする。

?スペースヒータはサーモスタットにより、入・切する。

?耐雷対策として高速避雷器（電源・計装・通信）を実装すること。

2）指示計及び表示灯

?電圧計、電流計はパネル用計器とし、電流計は各モーター毎に対応させる。

?状態表示及び故障表示はランプテストができるものとする。

?計器類及び表示等は外部より見やすい位置に配置するものとする。

3）予備品及び付属品

?リレー類現用の各種毎に1個

?ランプ、ヒューズ　現用の100%（LEDは20%）

?保守点検工具

?予備品箱　1個

施設名	南部幹線用水路(0312100-1100-20)		
図面名	2号減圧弁工操作盤外形図及び単線結線図		
作成年月	平成26年 3月		
縮尺	―	図面番号	8-309/310
作成者	関東農政局　両総農業水利事業所		

水管理システム構成図

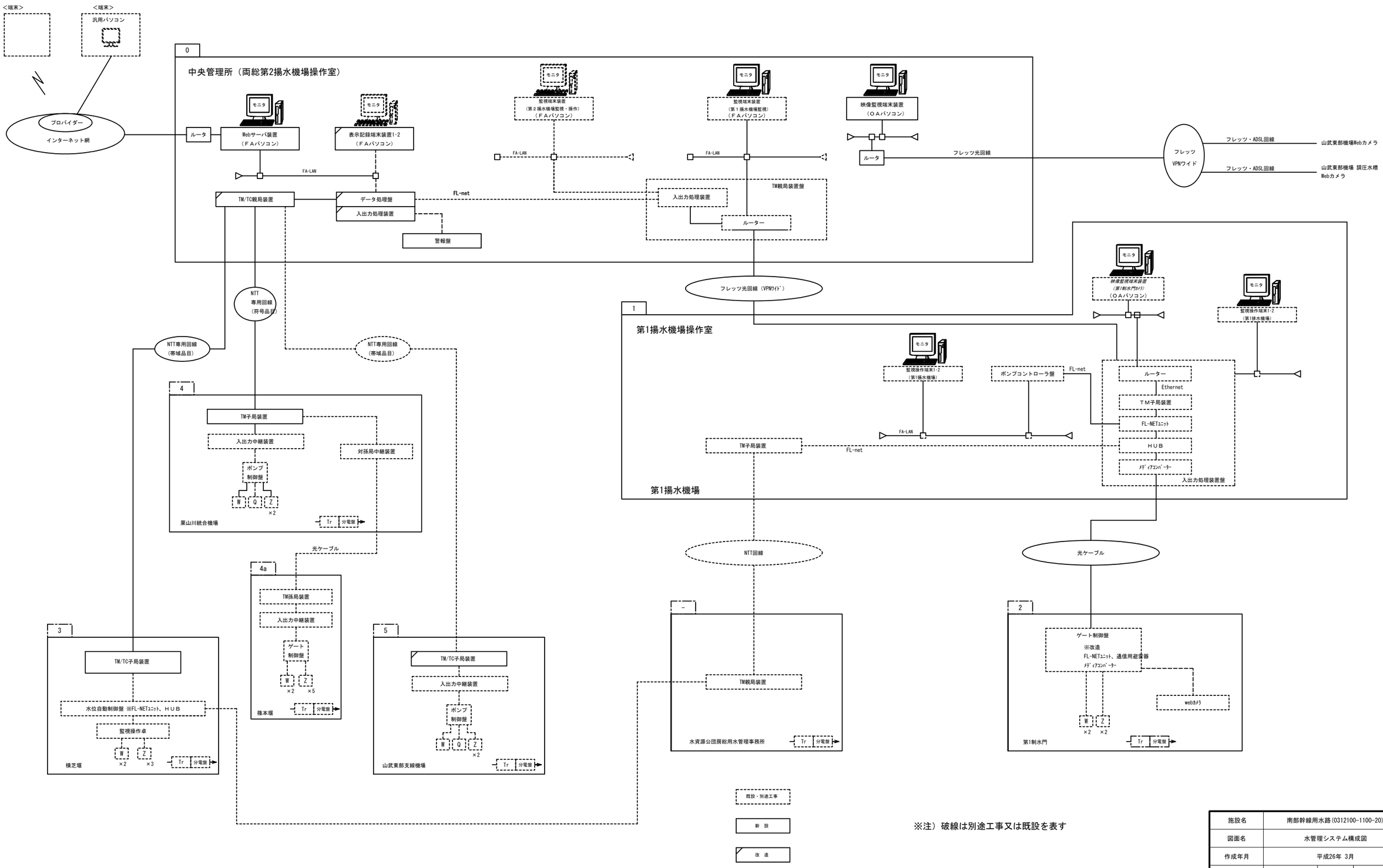

※注）破線は別途工事又は既設を表す

施設名	南部幹線用水路(0312100-1100-20)		
図面名	水管理システム構成図		
作成年月	平成26年 3月		
縮尺	―	図面番号	8-310/310
作成者	関東農政局　両総農業水利事業所		

NO.1
GH=17.63
FH=19.536

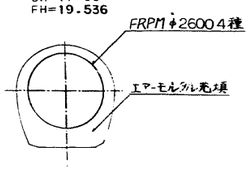

DL=17.00

4.900

+17.00
GH=17.55
FH=19.452

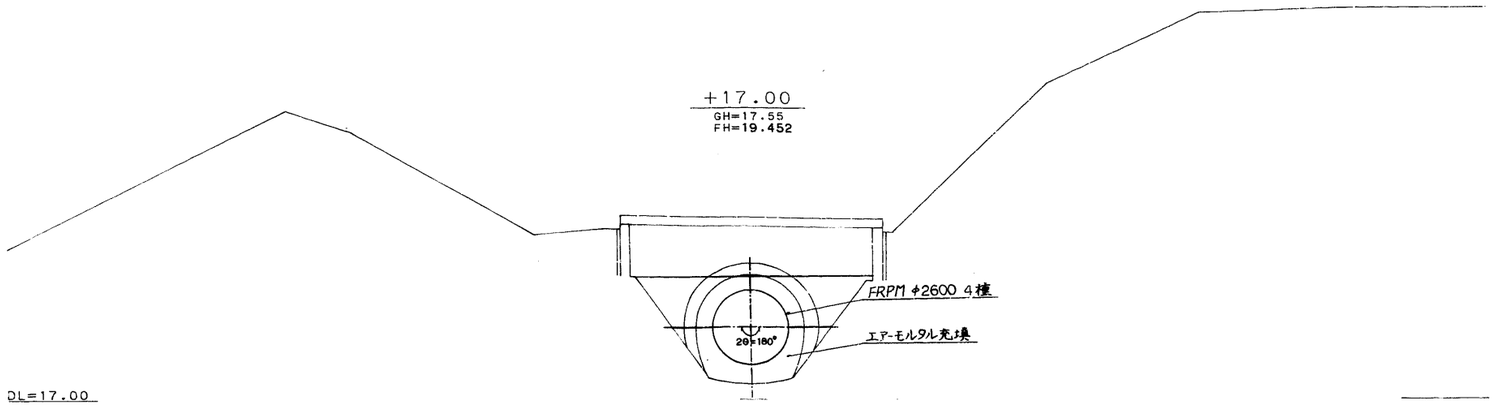

DL=17.00

+45.20
GH=17.62
FH=19.541

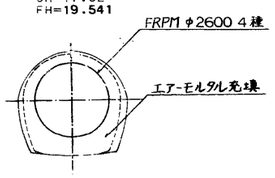

DL=17.00

6.650

NO.2
GH=17.61
FH=19.473

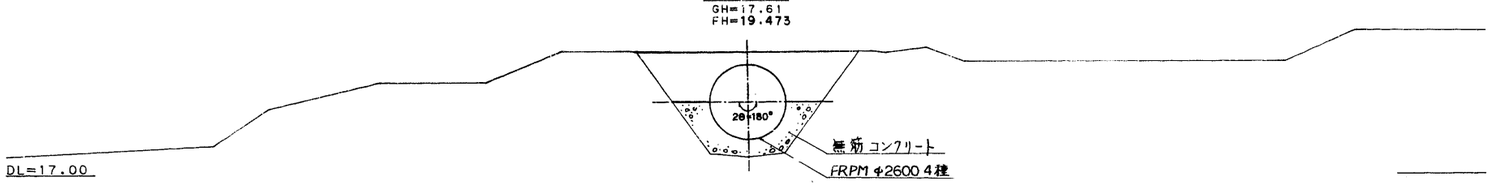

DL=17.00

DL=17.00

+27.902
GH=30.324
FH=24.140

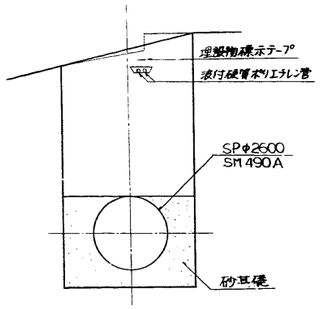

DL=22.00

+3.70
GH=17.63
FH=19.532

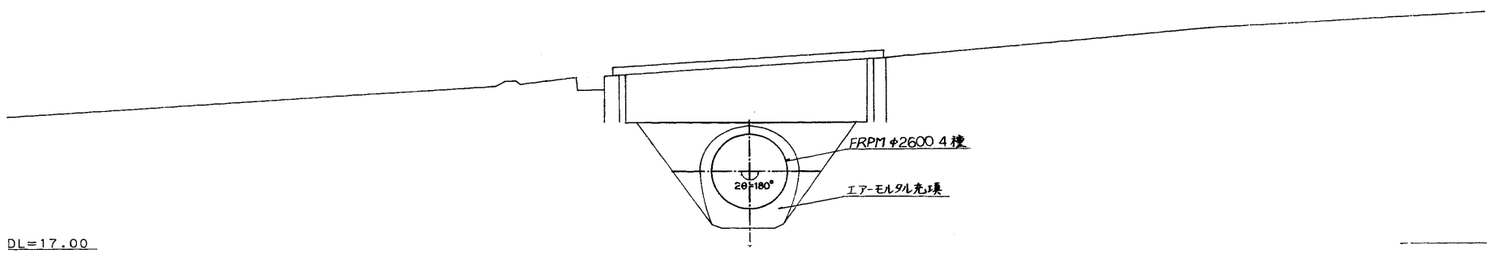

DL=17.00

N0.0+12.071
GH=30.071
FH=25.692

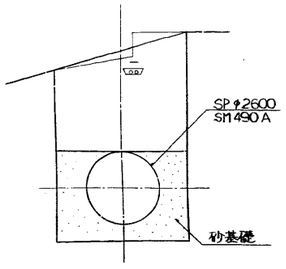

DL=22.00

施設名	南部幹線用水路(0312100-1100-20)		
図面名	横断図		
作成年月	平成26年 3月		
縮尺	A1 1:100 A2 1:141	図面番号	9-1/82
作成者	関東農政局　両総農業水利事業所		

NEW IP. 1'

GH＝21．30
FH＝19．319

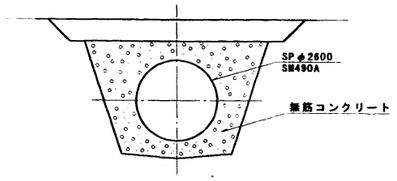

DL＝17．00

No．8'

GH＝11．74
FH＝7．500

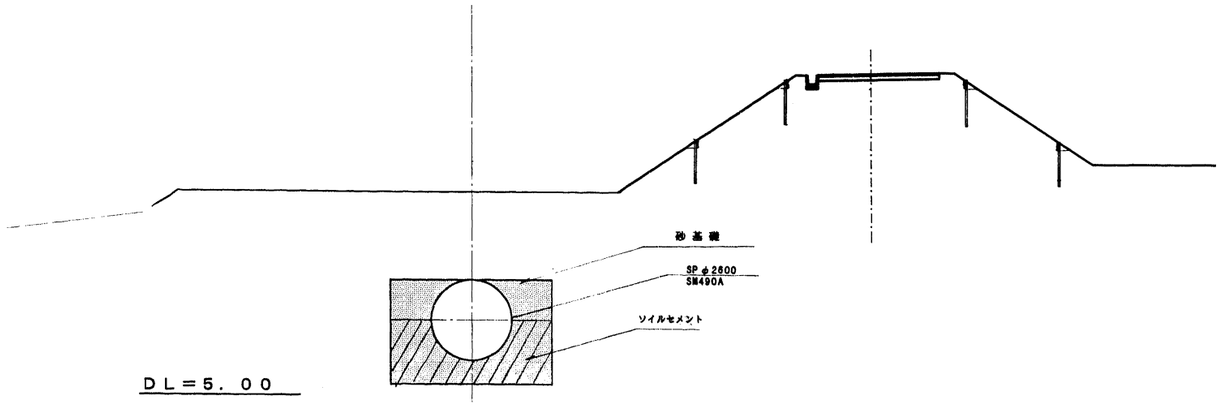

DL＝5．00

No．7＋2．095

GH＝22．90
FH＝19．322

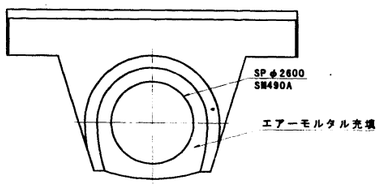

DL＝17．00

NEW IP. 2

GH＝19．30
FH＝13．700

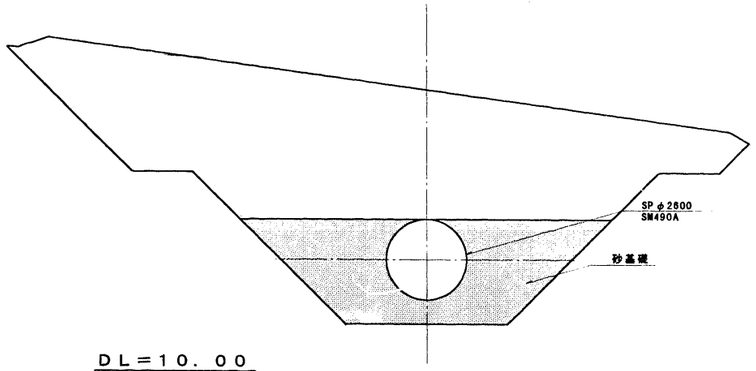

DL＝10．00

＋21．20

GH＝21．30
FH＝15．954

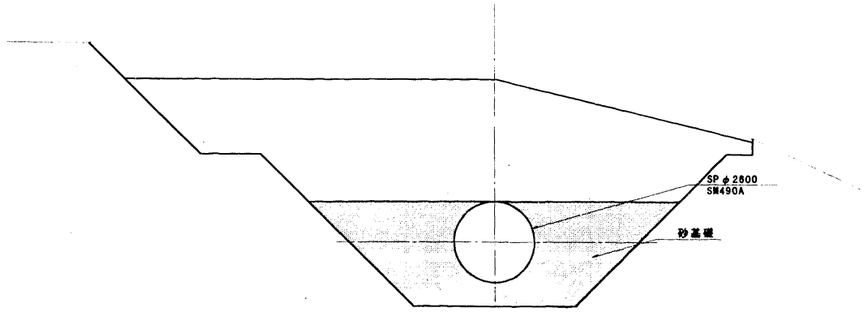

DL＝13．00

No．2＋44．900

GH＝29．25
FH＝19．437

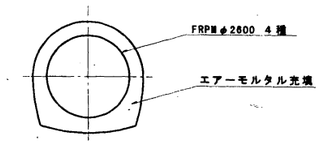

DL＝17．00

施設名	南部幹線用水路(0312100-1100-20)		
図面名	横断図		
作成年月	平成26年 3月		
縮尺	A1 1:100 A2 1:141	図面番号	9-2/82
作成者	関東農政局　両総農業水利事業所		

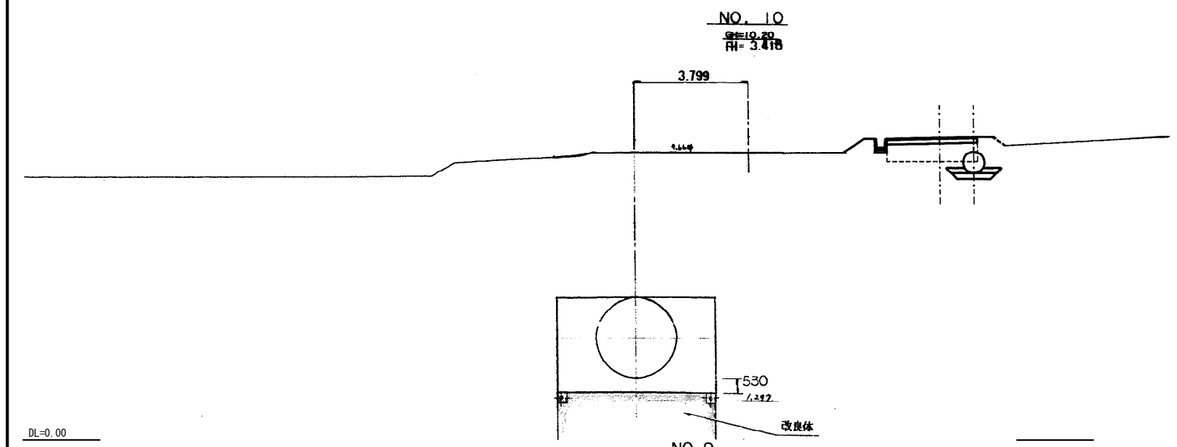

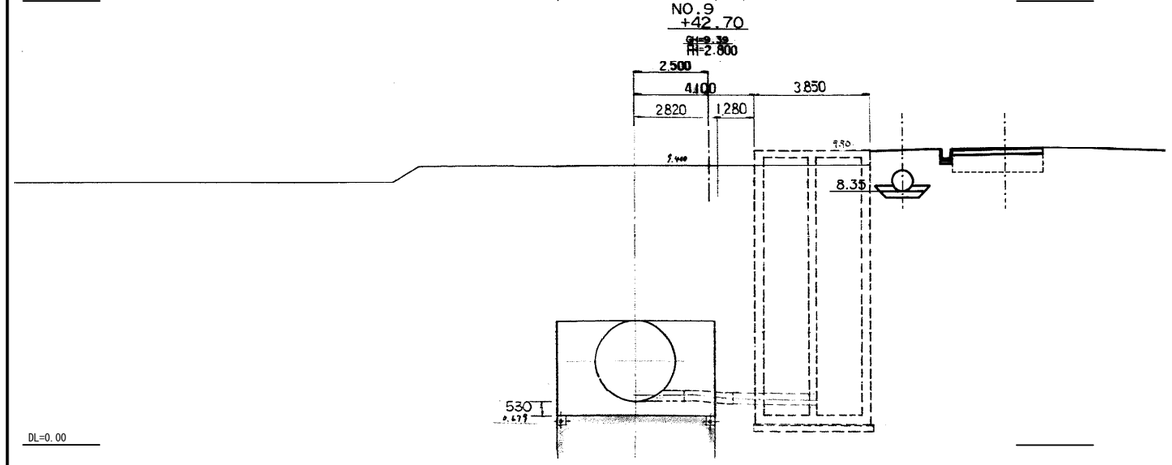

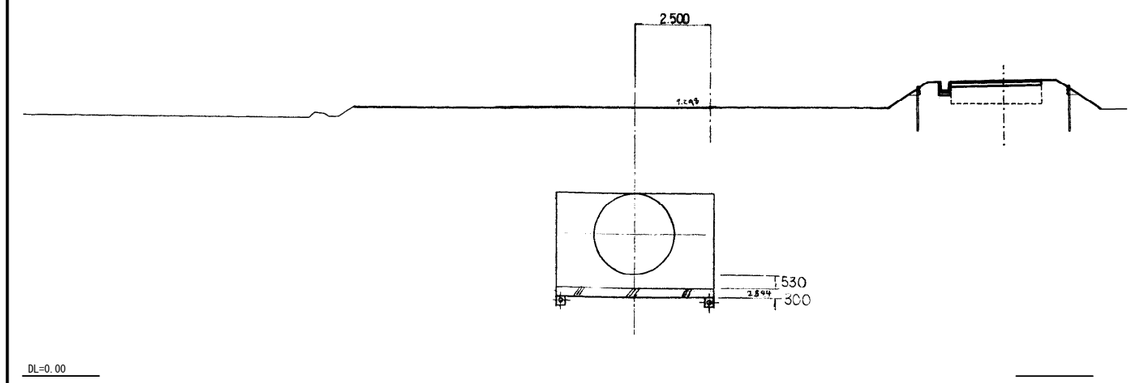

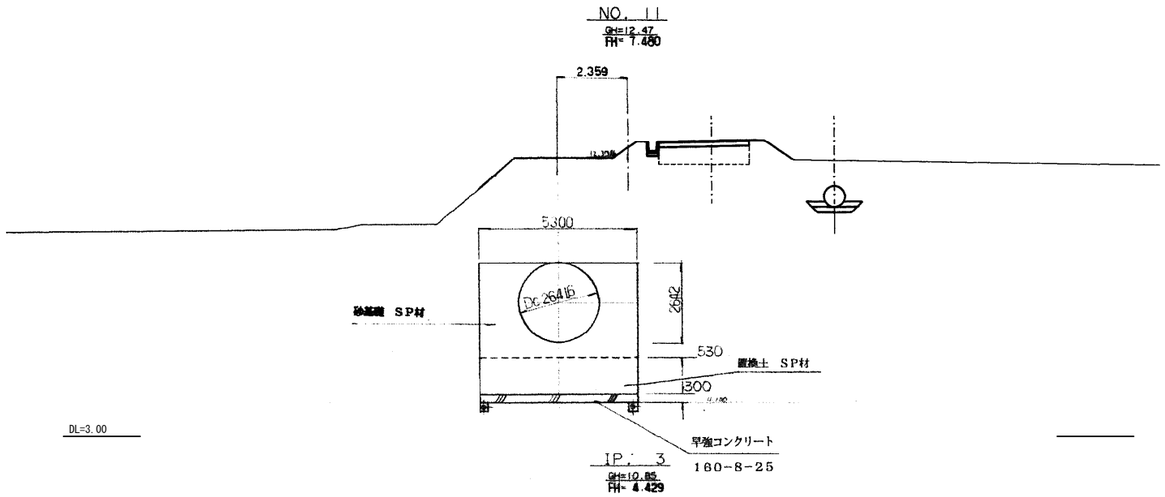

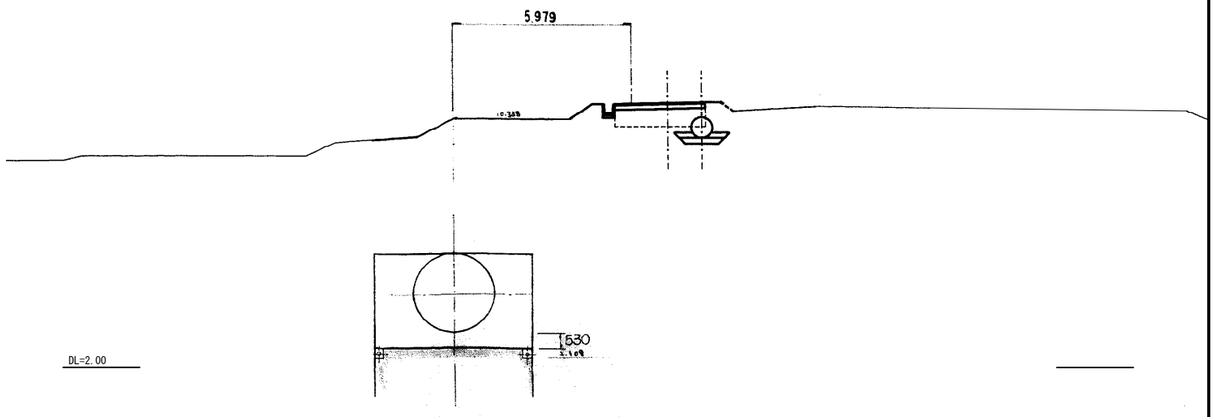

施設名	南部幹線用水路(0312100-1100-20)		
図面名	横断図		
作成年月	平成26年 3月		
縮尺	A1 1:100 A2 1:141	図面番号	9-3/82
作成者	関東農政局　両総農業水利事業所		

NO. 14

GH = 17.37
FH = 19.140

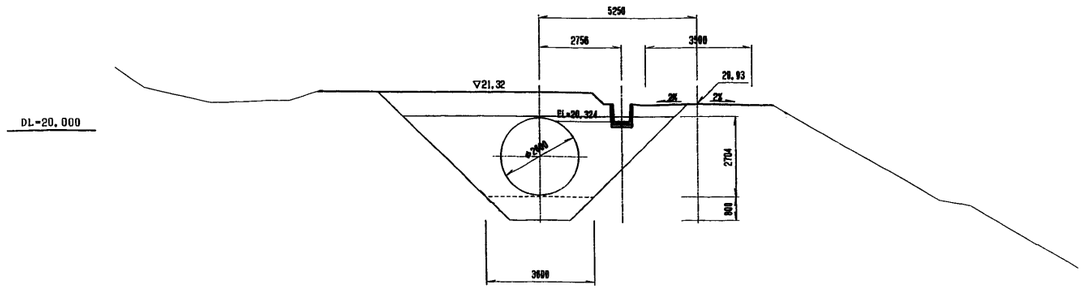

NO. 13

GH = 17.39
FH = 17.111

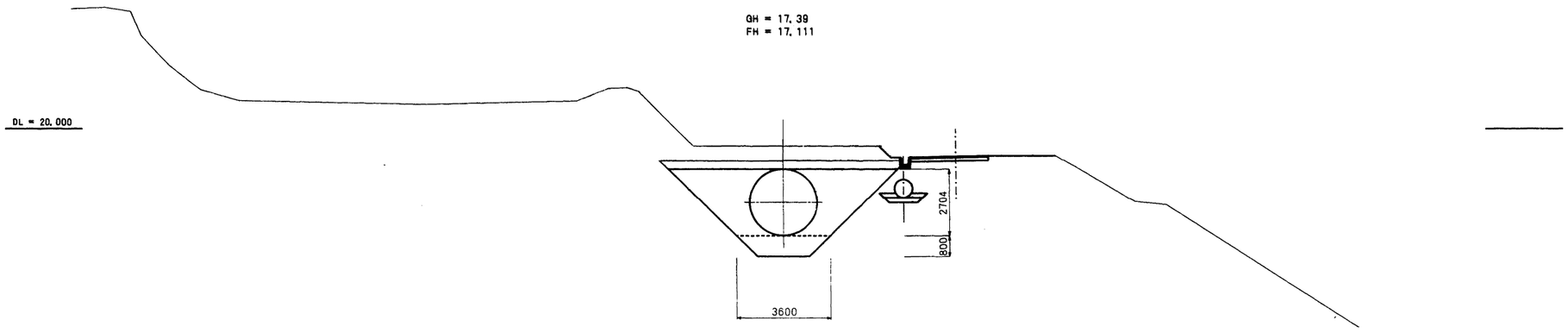

NO. 11+48.483 (NO. 12)

GH = 20.80
FH = 14.568

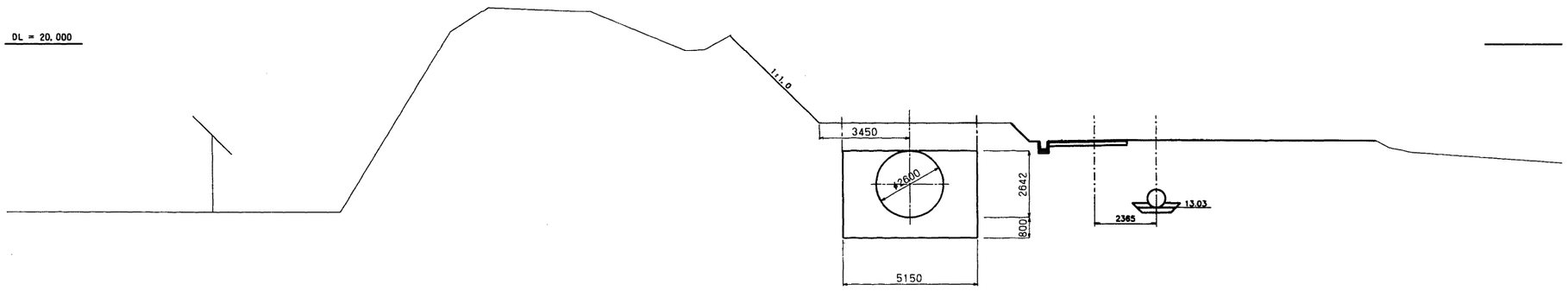

施設名	南部幹線用水路(0312100-1100-20)		
図面名	横断図		
作成年月	平成26年 3月		
縮尺	A1 1:100 A2 1:141	図面番号	9-4/82
作成者	関東農政局　両総農業水利事業所		

NO. 16

GH = 17.34
FH = 19.105

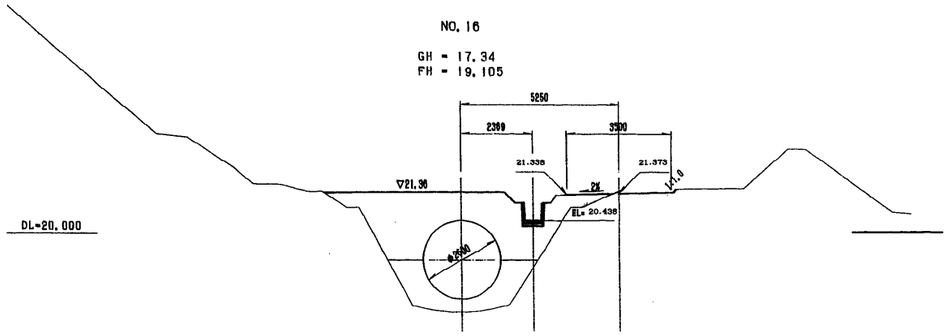

NO. 18

GH = 17.39
FH = 18.962

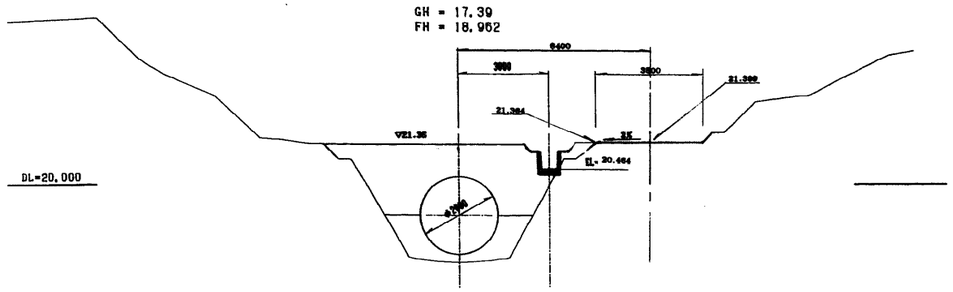

IP. 6-1

GH = 17.35
FH = 19.030

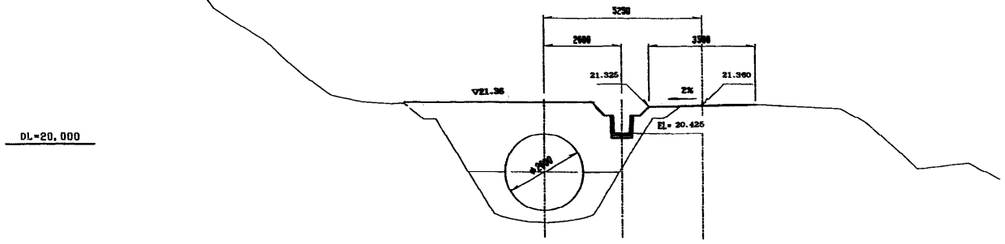

NO. 17

GH = 17.33
FH = 18.989

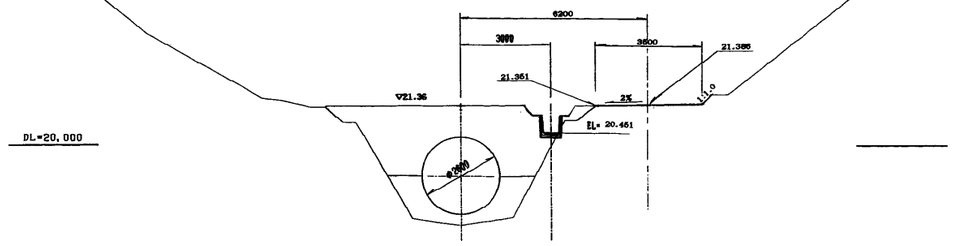

NO. 15

GH = 17.37
FH = 19.041

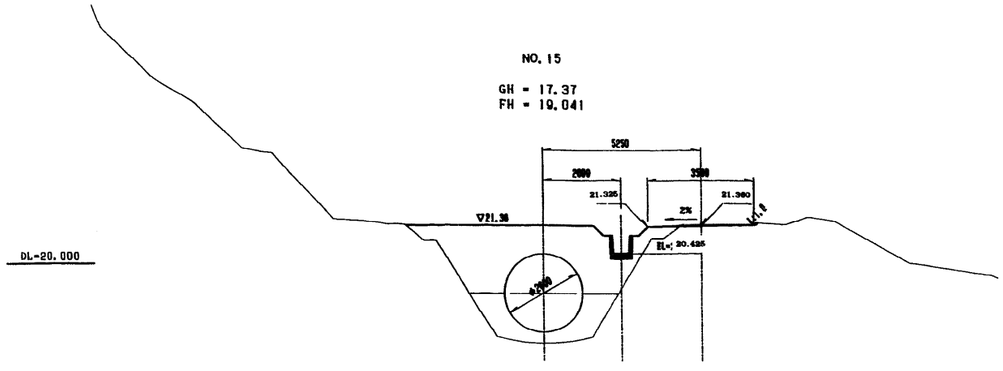

IP. 6-2

GH = 17.40
FH = 18.997

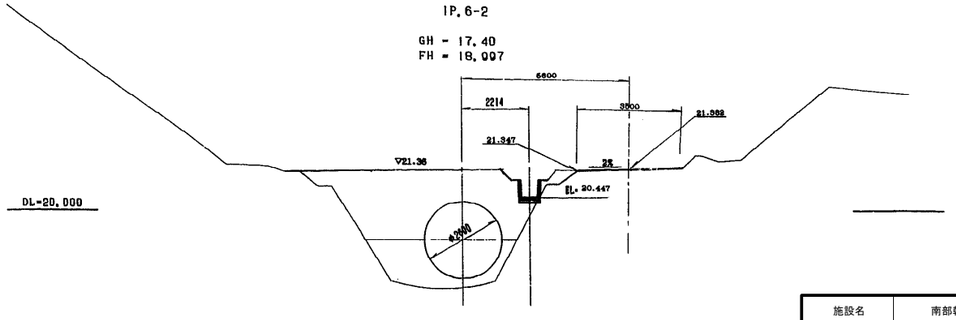

施設名	南部幹線用水路(0312100-1100-20)		
図面名	横断図		
作成年月	平成26年 3月		
縮尺	A1 1:100 A2 1:141	図面番号	9-5/82
作成者	関東農政局　両総農業水利事業所		

NO. 21

GH = 17.32
FH = 18.884

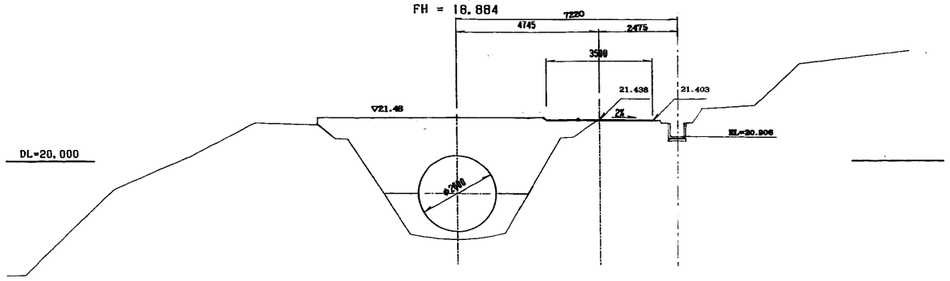

NO. 24

GH = 17.21
FH = 18.806

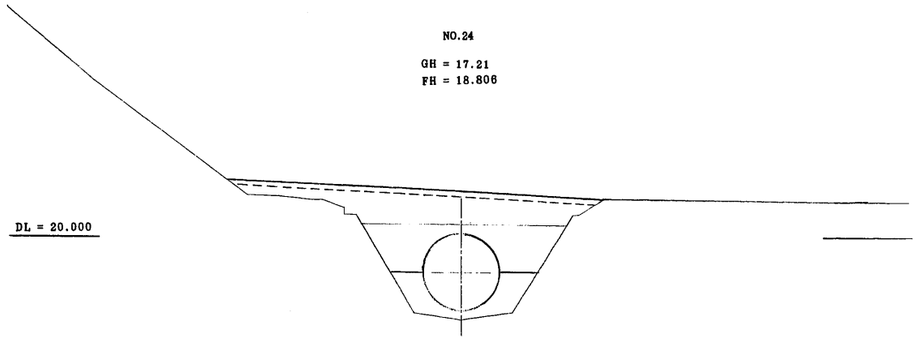

NO. 20

GH = 17.31
FH = 18.910

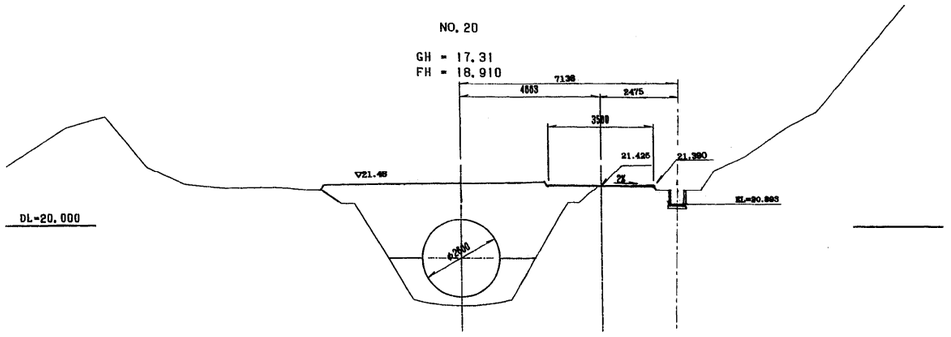

NO. 23

GH = 17.27
FH = 18.832

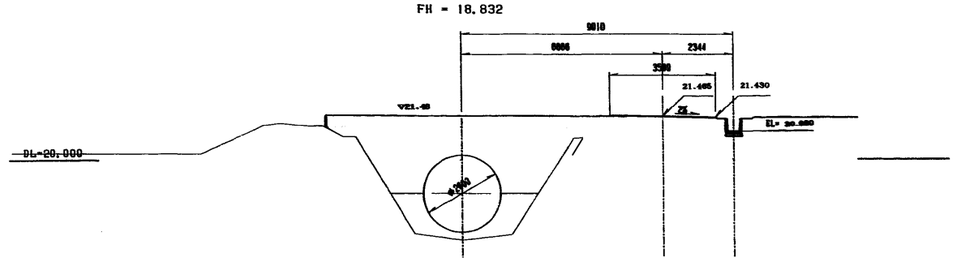

NO. 19

GH = 17.30
FH = 18.936

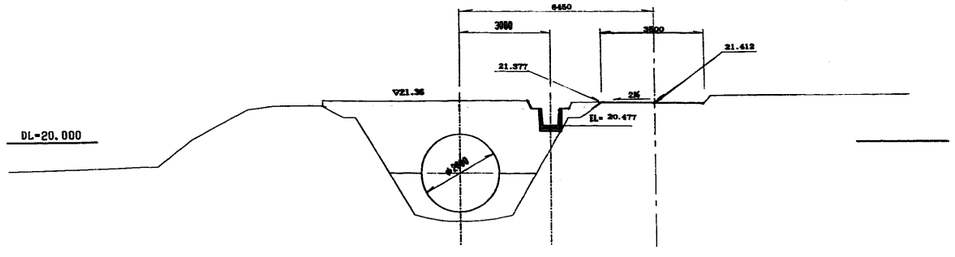

NO. 22

GH = 17.21
FH = 18.858

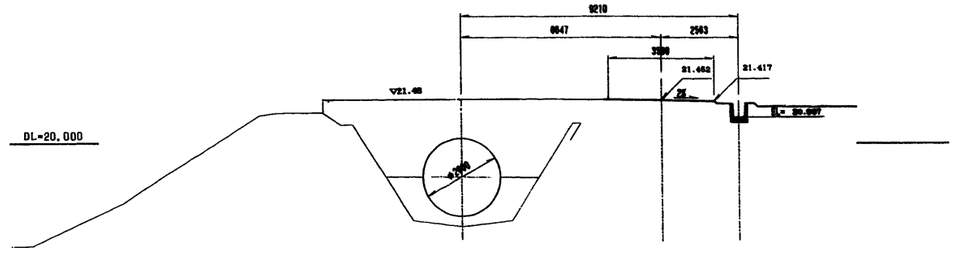

施設名	南部幹線用水路(0312100-1100-20)		
図面名	横断図		
作成年月	平成26年 3月		
縮尺	A1 1:100 A2 1:141	図面番号	9-6/82
作成者	関東農政局　両総農業水利事業所		

NO.26

GH = 17.00
FH = 18.753

DL = 20.000

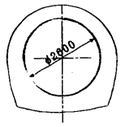

NO.25

GH = 17.04
FH = 18.780

DL = 20.000

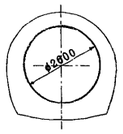

IP.6-4

GH = 17.03
FH = 18.719

DL = 20.000

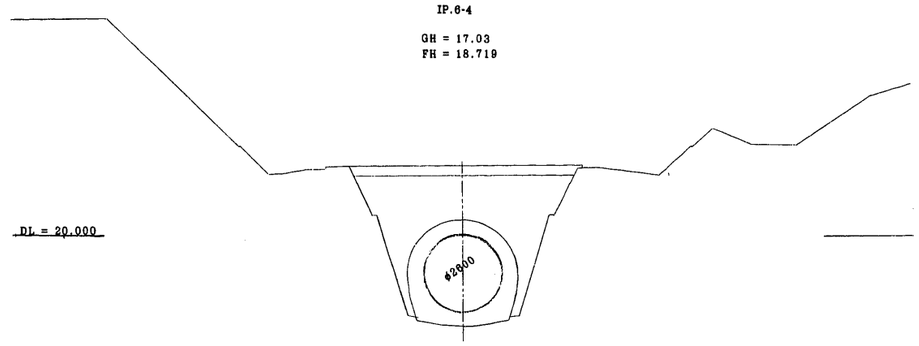

IP.6-3

GH = 17.12
FH = 18.803

DL ≒ 20.000

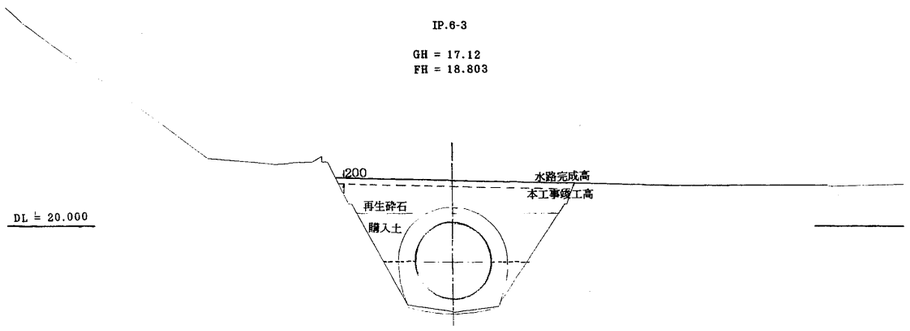

NO.27

GH = 17.03
FH = 18.727

DL = 20.000

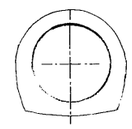

施設名	南部幹線用水路(0312100-1100-20)		
図面名	横断図		
作成年月	平成26年 3月		
縮尺	A1 1:100 A2 1:141	図面番号	9-7/82
作成者	関東農政局　両総農業水利事業所		

NO. 28

GH = 17.01
FH = 13.257

DL = 20.000

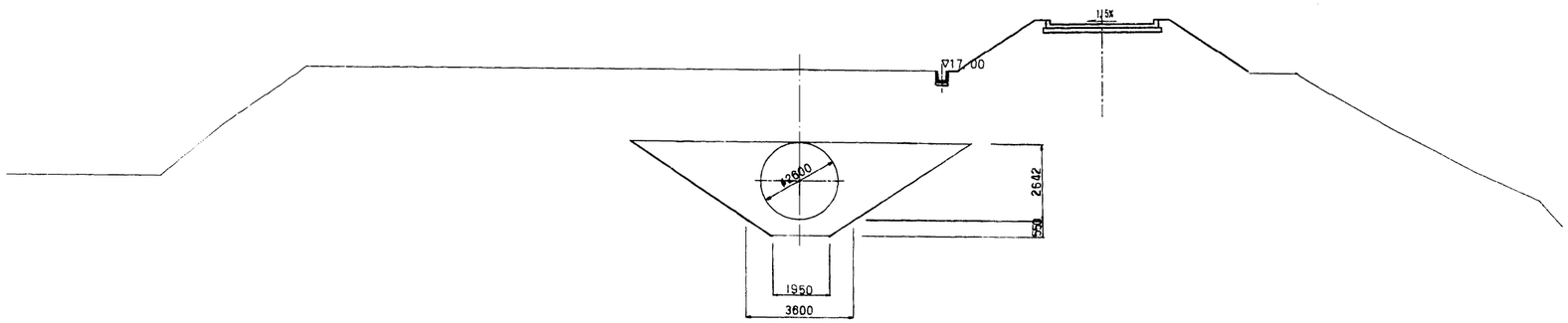

NO. 27+31.201

GH = 21.03
FH = 16.385

DL = 20.000

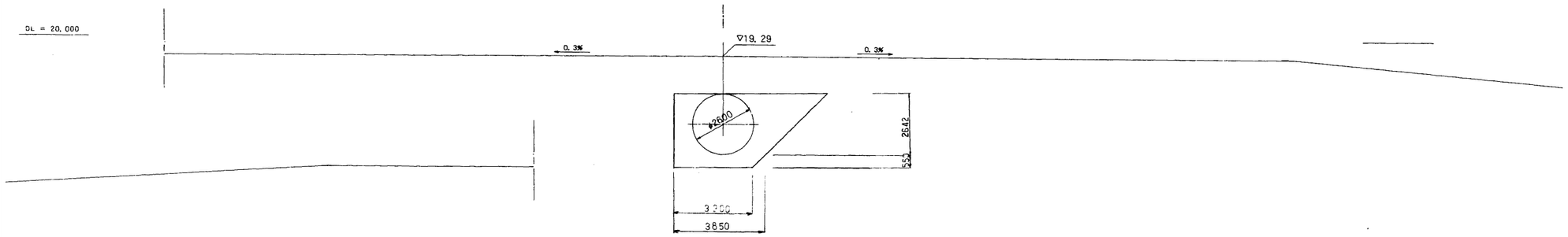

施設名	南部幹線用水路(0312100-1100-20)		
図面名	横断図		
作成年月	平成26年 3月		
縮尺	A1 1:100 A2 1:141	図面番号	9-8/82
作成者	関東農政局　両総農業水利事業所		

IP. 8

GH = 15. 36
FH = 6. 725

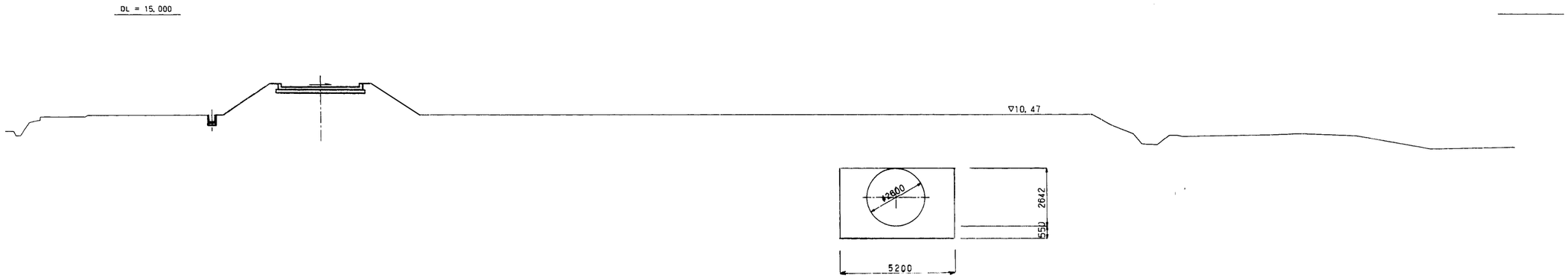

IP. 7

GH = 16. 82
FH = 10. 992

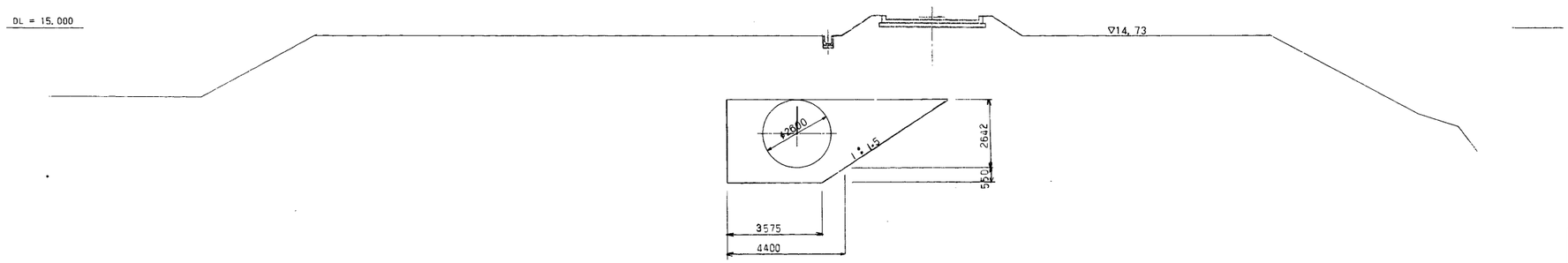

施設名	南部幹線用水路(0312100-1100-20)		
図面名	横断図		
作成年月	平成26年 3月		
縮尺	A1 1:100 A2 1:141	図面番号	9-9/82
作成者	関東農政局　両総農業水利事業所		

NO. 29+14. 300

GH = 9. 65
FH = 5. 914

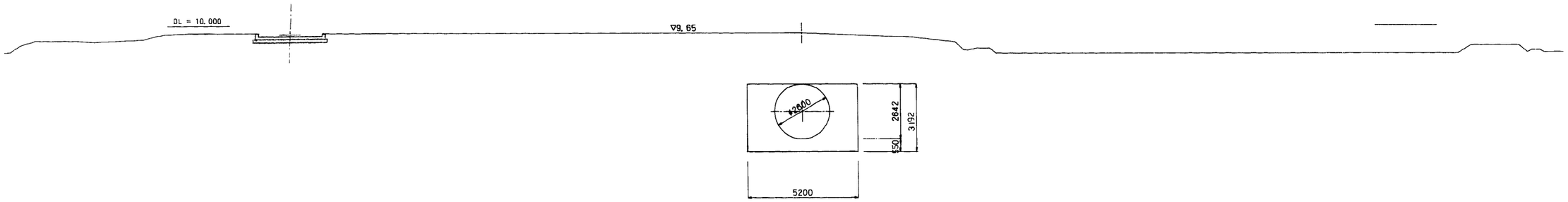

NO. 29

GH = 13. 04
FH = 6. 454

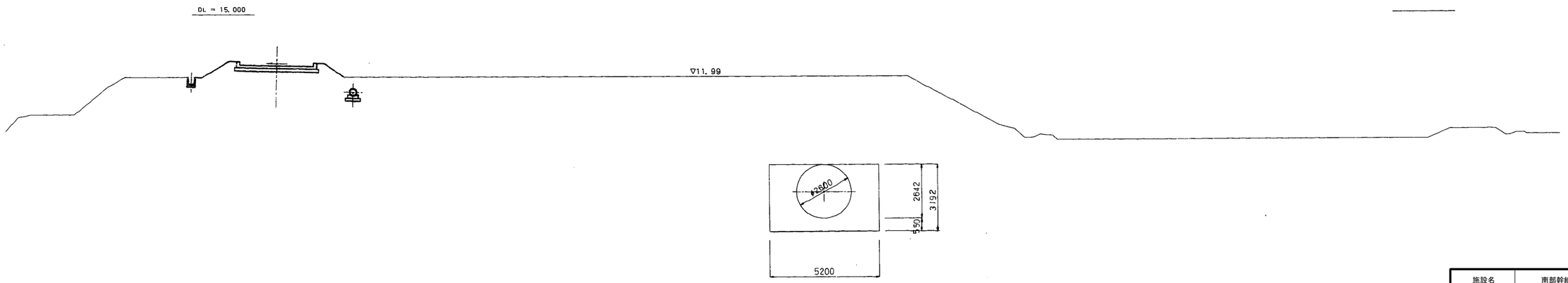

施設名	南部幹線用水路(0312100-1100-20)		
図面名	横断図		
作成年月	平成26年 3月		
縮尺	A1 1:100 A2 1:141	図面番号	9-10/82
作成者	関東農政局　両総農業水利事業所		

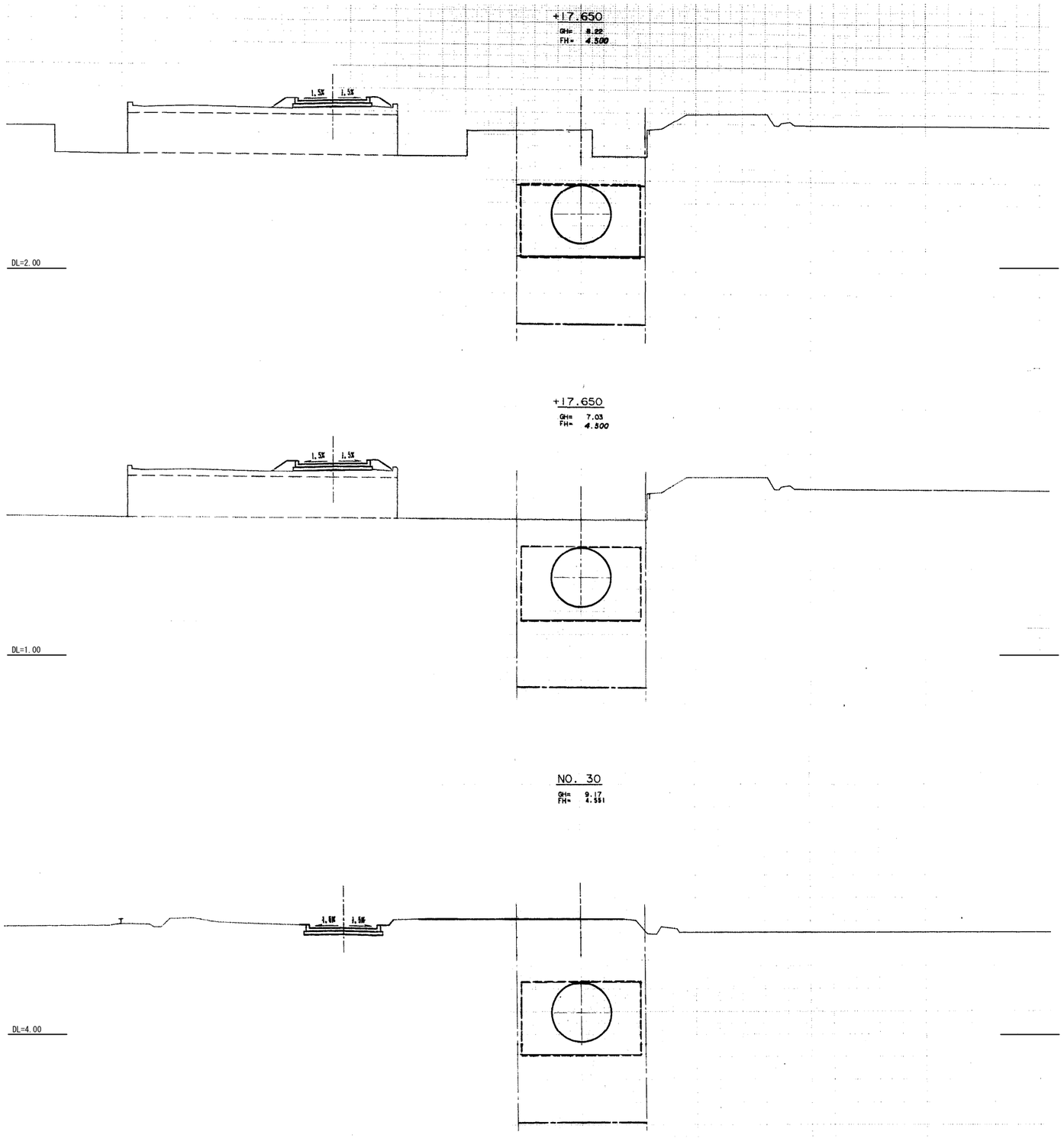

施設名	南部幹線用水路(0312100-1100-20)		
図面名	横断図		
作成年月	平成26年 3月		
縮尺	A1 1:100 A2 1:141	図面番号	9-11/82
作成者	関東農政局　両総農業水利事業所		

IP. 9(NO. 32+0. 214)

GH=15. 567
FH=12. 968

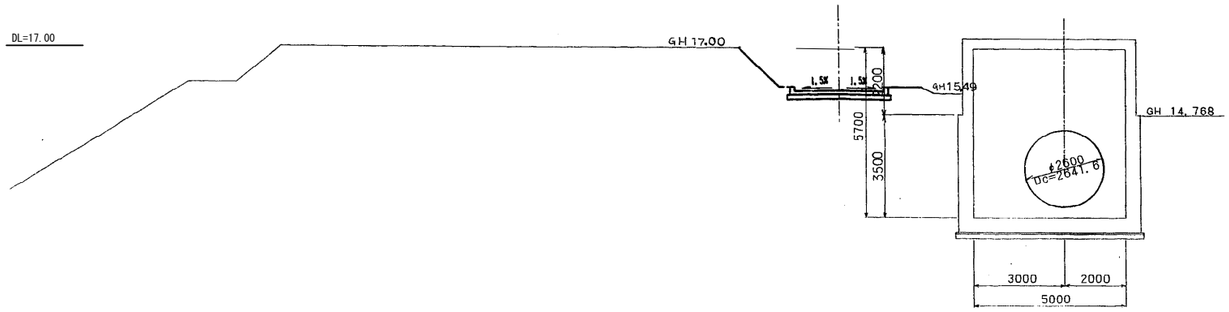

NO. 31

GH= 10.28
FH= 7.625

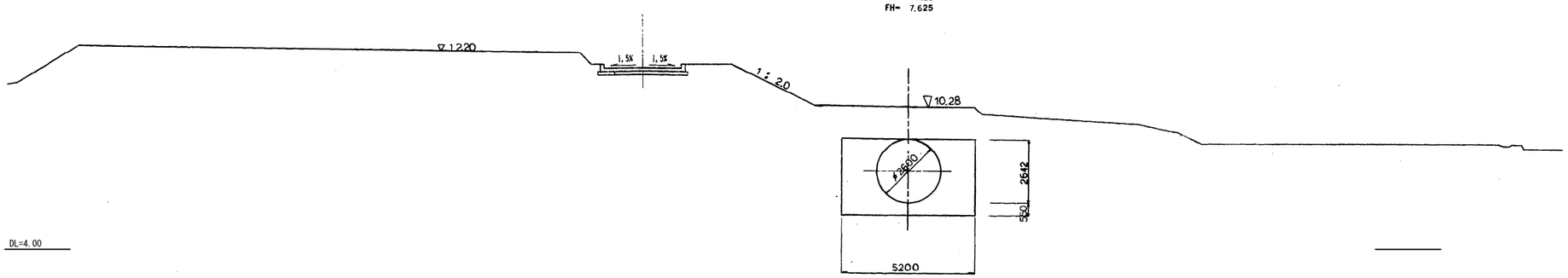

施設名	南部幹線用水路(0312100-1100-20)		
図面名	横断図		
作成年月	平成26年 3月		
縮尺	A1 1:100 A2 1:141	図面番号	9-12/82
作成者	関東農政局　両総農業水利事業所		

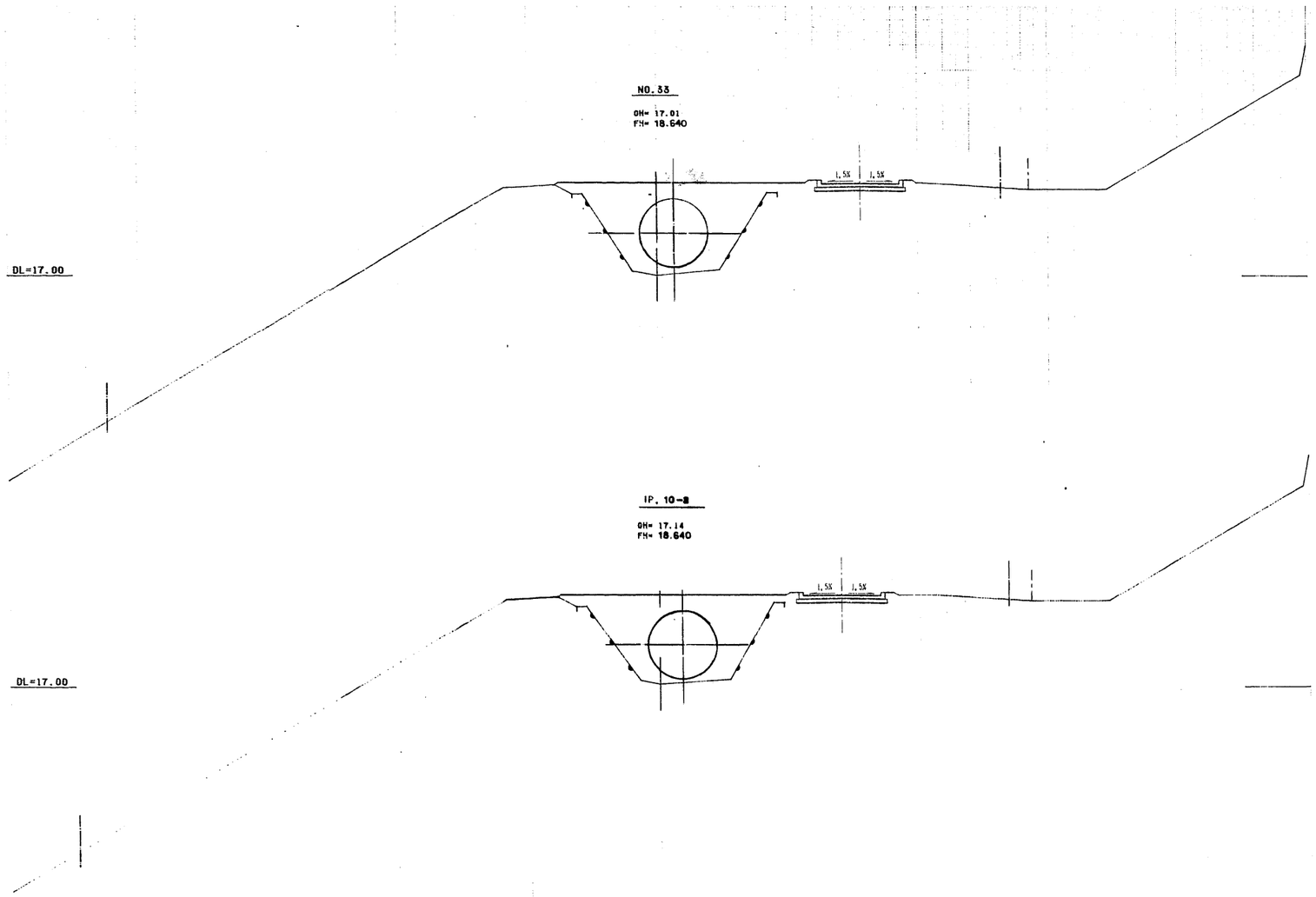

施設名	南部幹線用水路(0312100-1100-20)		
図面名	横断図		
作成年月	平成26年 3月		
縮尺	A1 1:100 A2 1:141	図面番号	9-13/82
作成者	関東農政局　両総農業水利事業所		

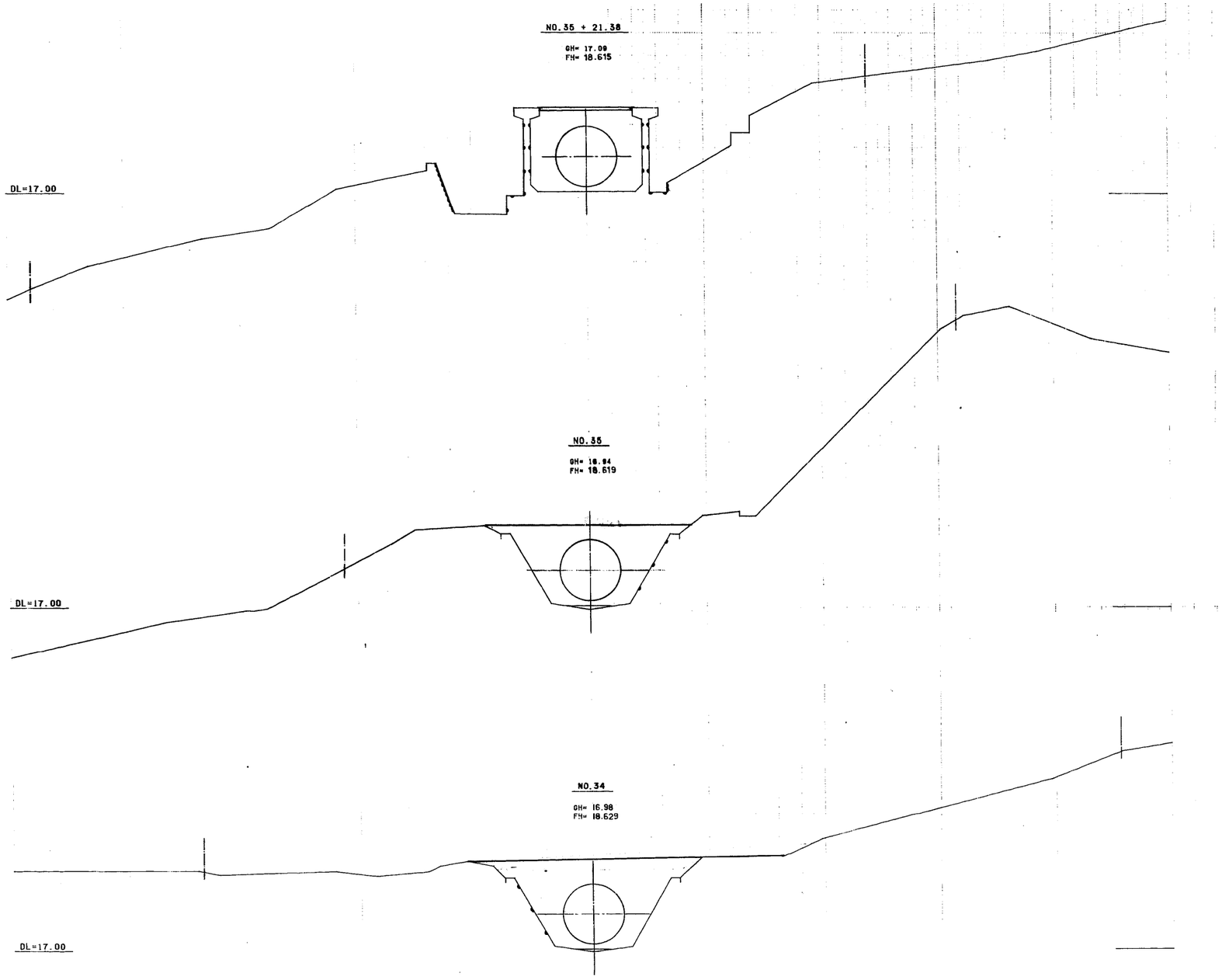

施設名	南部幹線用水路(0312100-1100-20)		
図面名	横断図		
作成年月	平成26年 3月		
縮尺	A1 1:100 A2 1:141	図面番号	9-14/82
作成者	関東農政局　両総農業水利事業所		

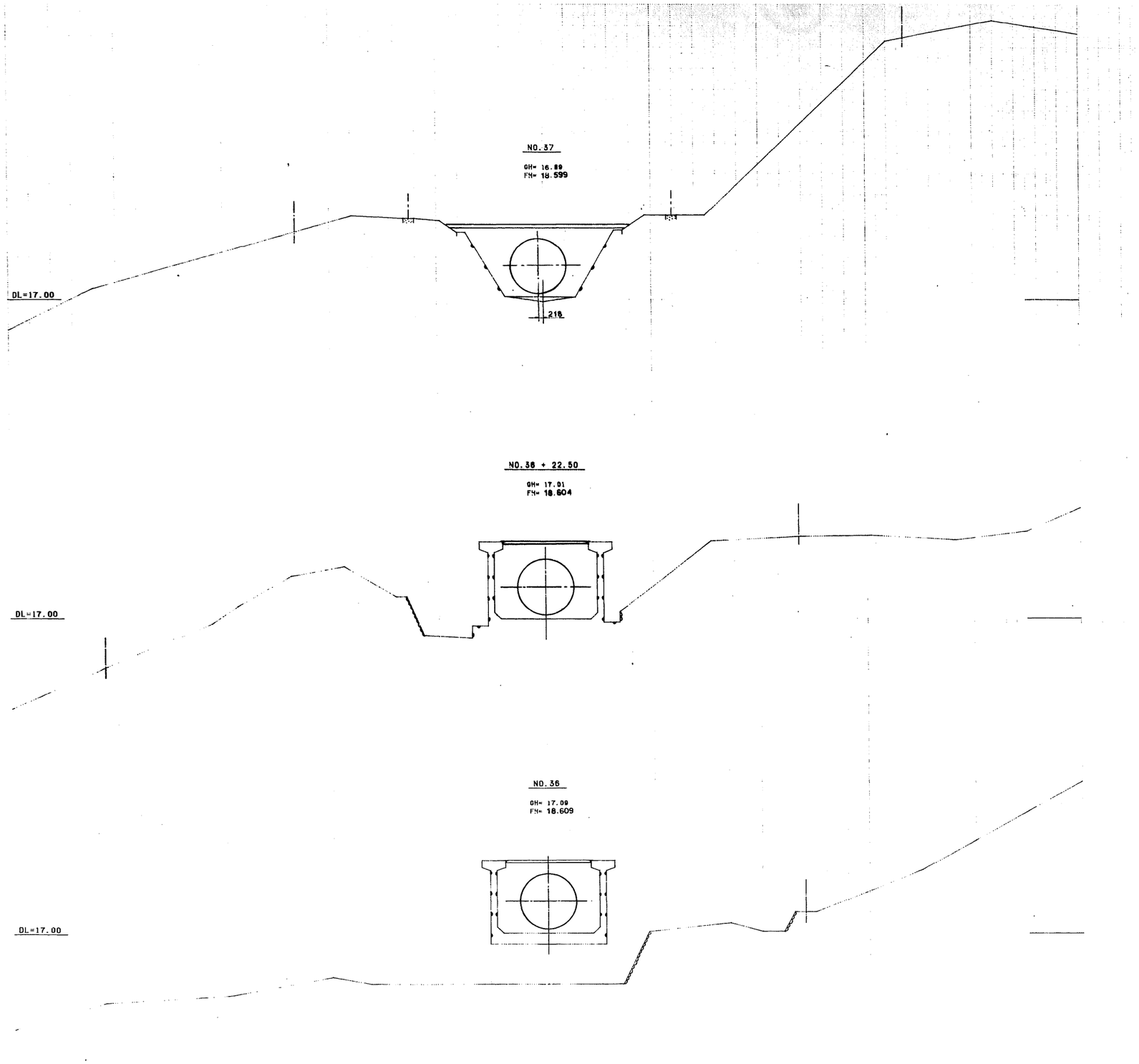

施設名	南部幹線用水路(0312100-1100-20)		
図面名	横断図		
作成年月	平成26年 3月		
縮尺	A1 1:100 A2 1:141	図面番号	9-15/82
作成者	関東農政局　両総農業水利事業所		

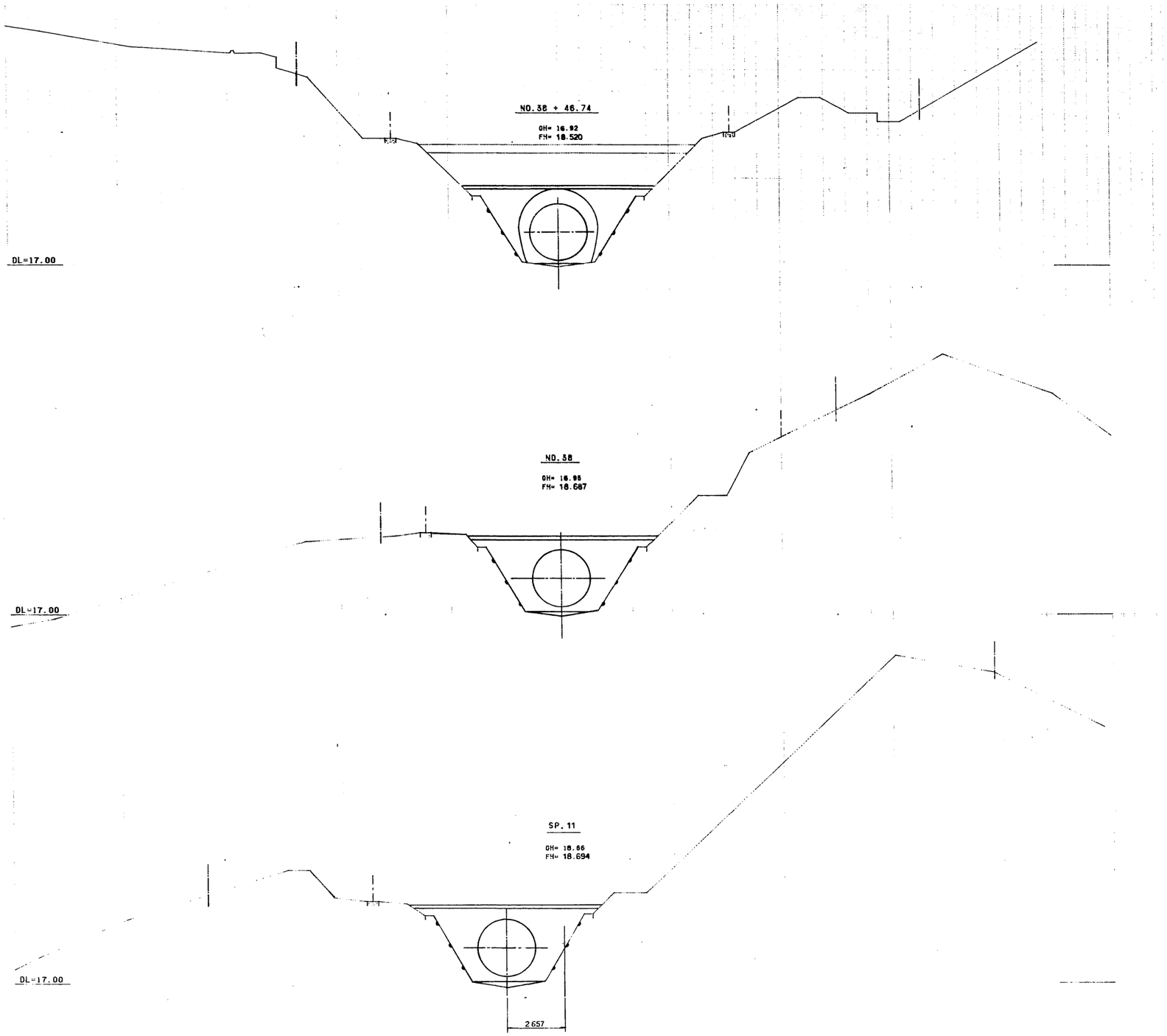

施設名	南部幹線用水路(0312100-1100-20)		
図面名	横断図		
作成年月	平成26年 3月		
縮尺	A1 1:100 A2 1:141	図面番号	9-16/82
作成者	関東農政局　両総農業水利事業所		

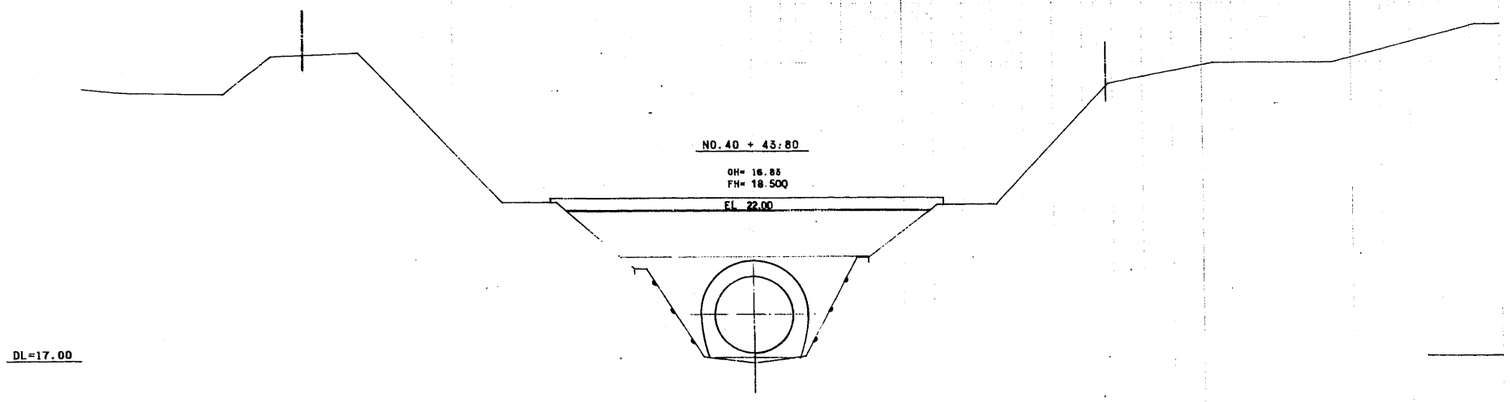

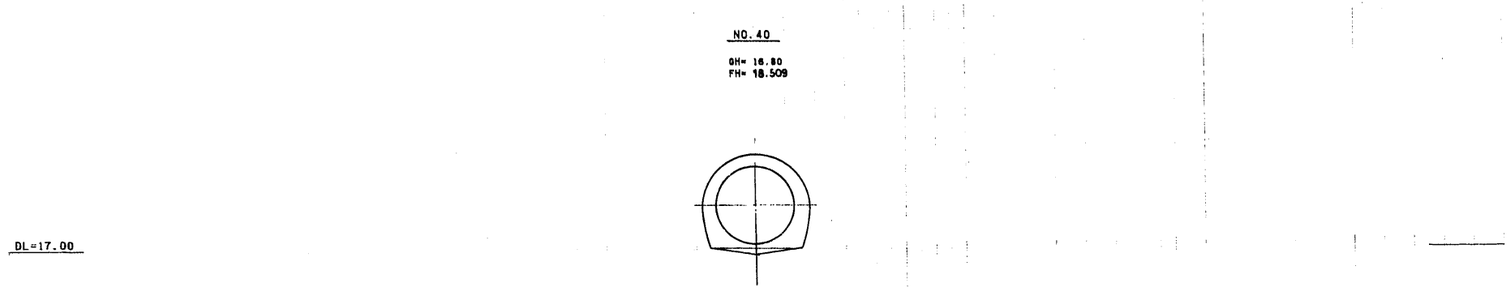

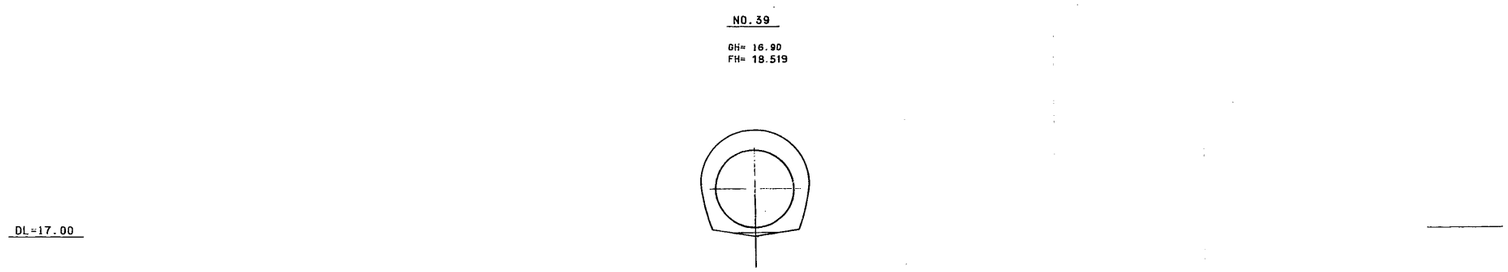

施設名	南部幹線用水路(0312100-1100-20)		
図面名	横断図		
作成年月	平成26年 3月		
縮尺	A1 1:100 A2 1:141	図面番号	9-17/82
作成者	関東農政局　両総農業水利事業所		

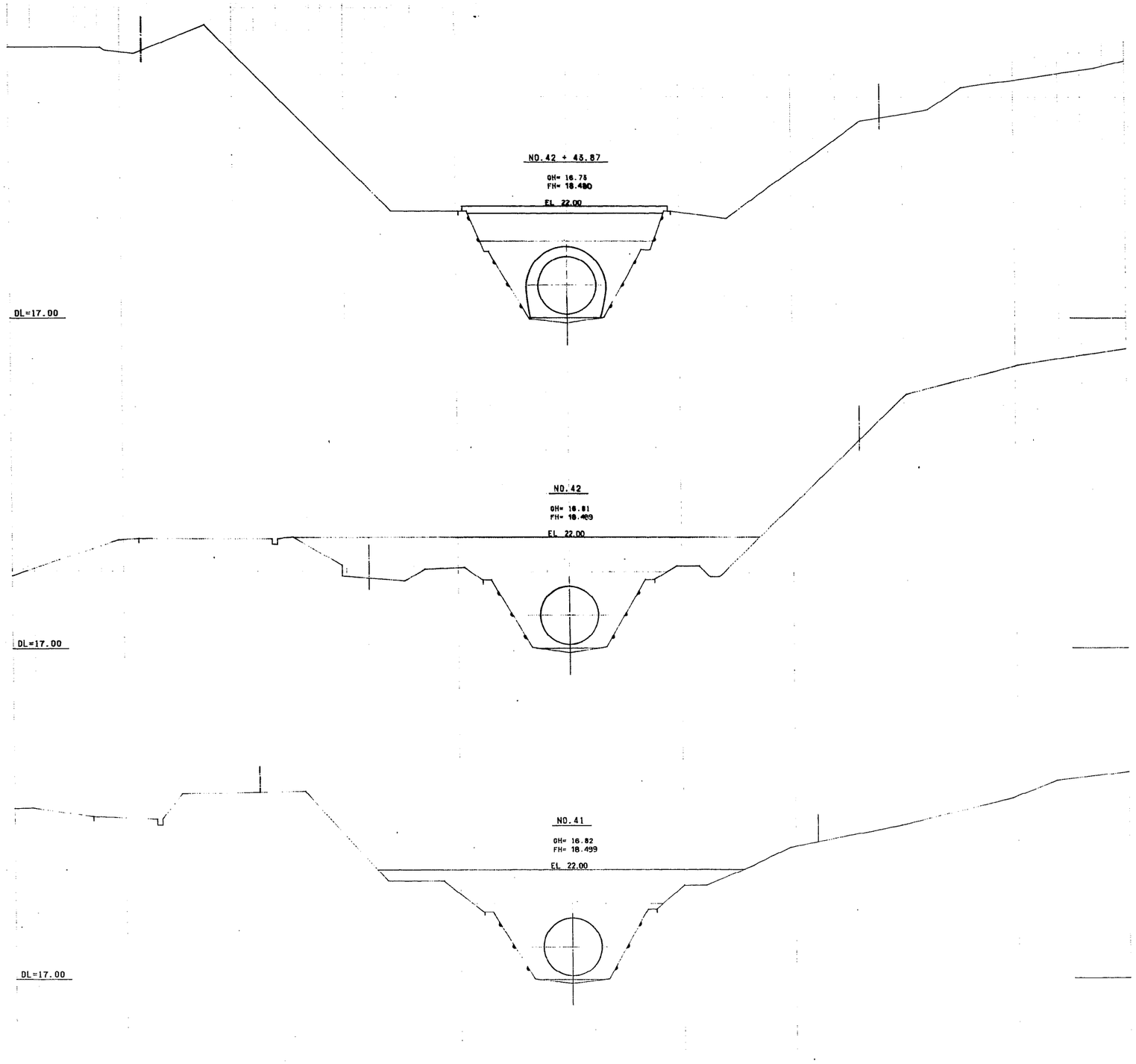

施設名	南部幹線用水路(0312100-1100-20)		
図面名	横断図		
作成年月	平成26年 3月		
縮尺	A1 1:100 A2 1:141	図面番号	9-18/82
作成者	関東農政局　両総農業水利事業所		

NO.44

GH= 16.71
FH= 18.461

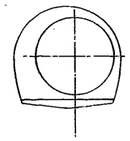

DL=17.00

NO.45

GH= 16.58
FH= 18.452

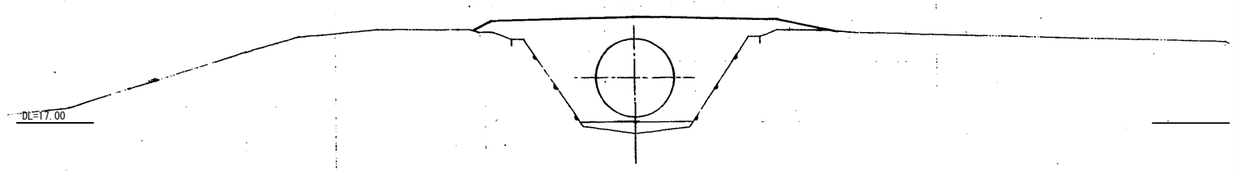

DL=17.00

IP.12

GH= 16.70
FH= 18.462

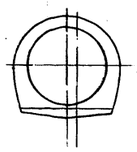

DL=17.00

NO.44 + 3.87

GH= 16.67
FH= 18.460

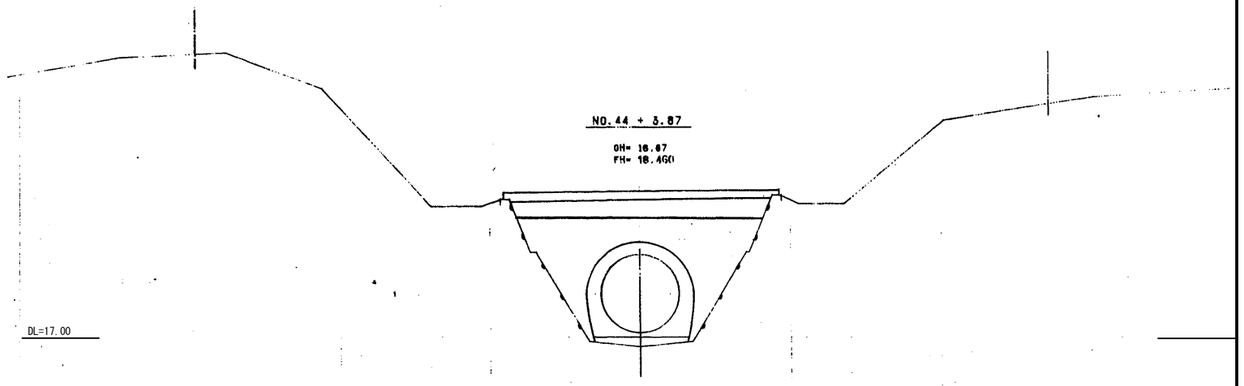

DL=17.00

NO.43

GH= 16.73
FH= 18.478

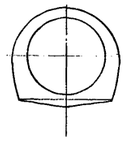

DL=17.00

施設名	南部幹線用水路(0312100-1100-20)		
図面名	横断図		
作成年月	平成26年 3月		
縮尺	A1 1:100 A2 1:141	図面番号	9-19/82
作成者	関東農政局　両総農業水利事業所		

N048
GH=16.66
FH=18.425

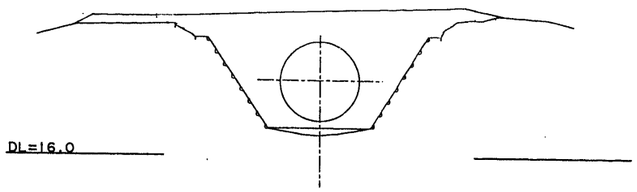

SP13
GH=16.68
FH=18.400

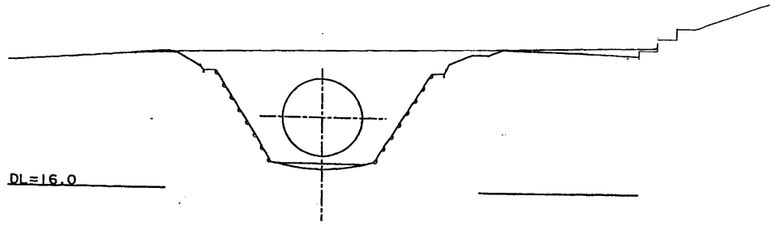

N047
GH=16.65
FH=18.434

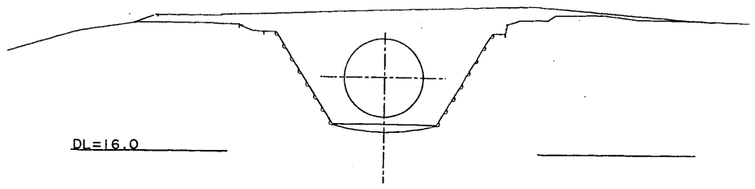

N050
GH=16.66
FH=18.408

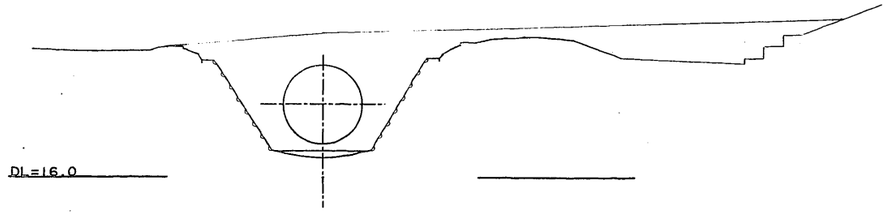

N046
GH=16.43
FH=18.443

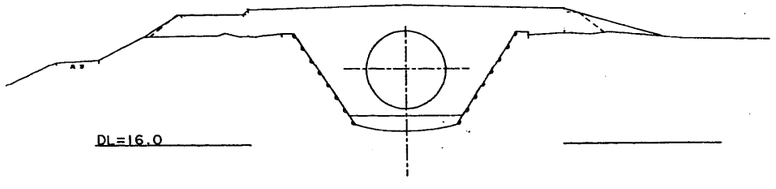

N049
GH=16.66
FH=18.416

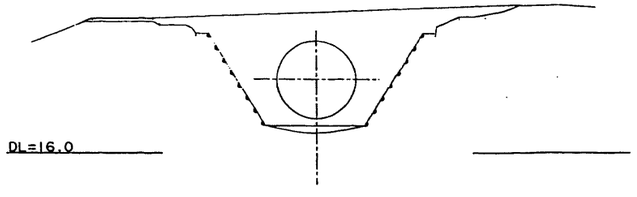

施設名	南部幹線用水路(0312100-1100-20)		
図面名	横断図		
作成年月	平成26年 3月		
縮尺	A1 1:100 A2 1:141	図面番号	9-20/82
作成者	関東農政局　両総農業水利事業所		

N051+21.280
GH=16.44
FH=17.930

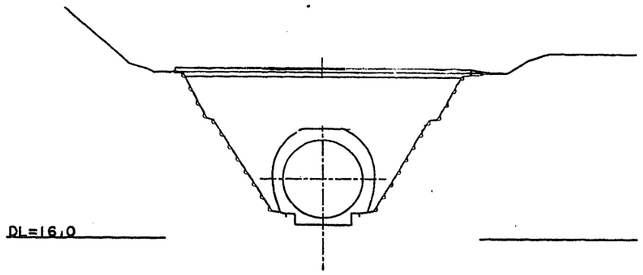

N054
GH=16.37
FH=17.904

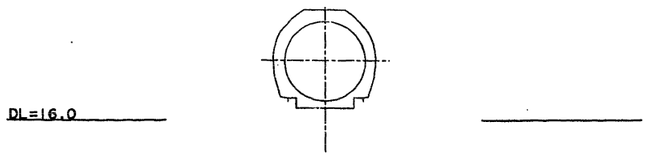

N051
GH=16.74
FH=18.278

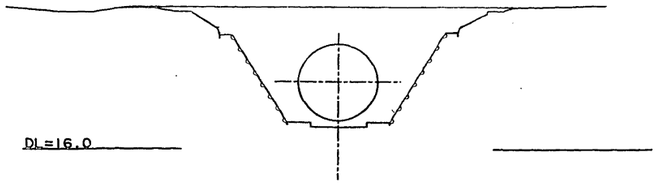

N053
GH=16.37
FH=17.914

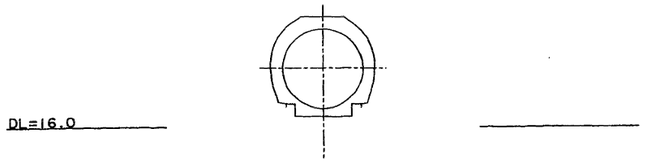

N050+42.832
GH=16.68
FH=18.400

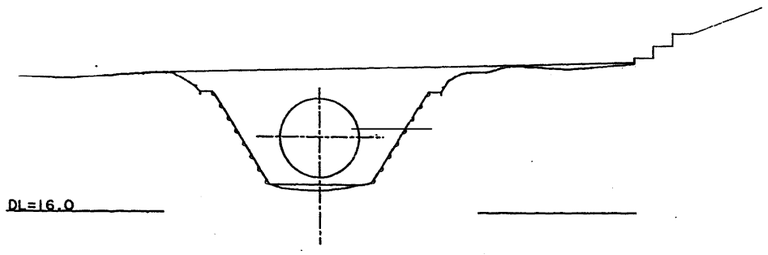

N052
GH=16.38
FH=17.924

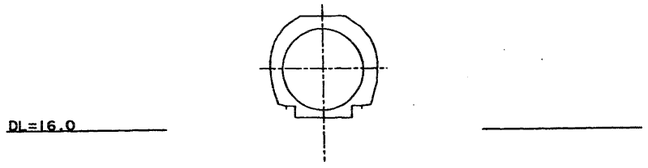

施設名	南部幹線用水路(0312100-1100-20)		
図面名	横断図		
作成年月	平成26年 3月		
縮尺	A1 1:100 A2 1:141	図面番号	9-21/82
作成者	関東農政局　両総農業水利事業所		

N056+16.220
GH=16.38
FH=17.880

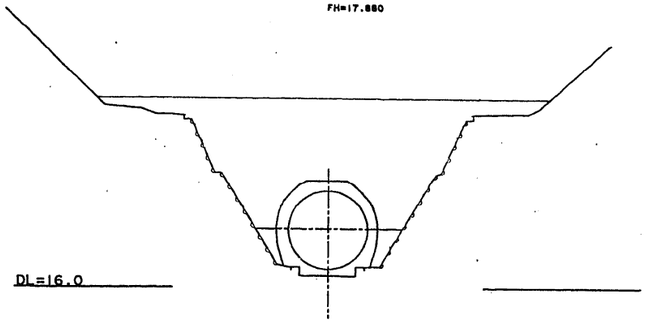

SP14
GH=16.52
FH=18.163

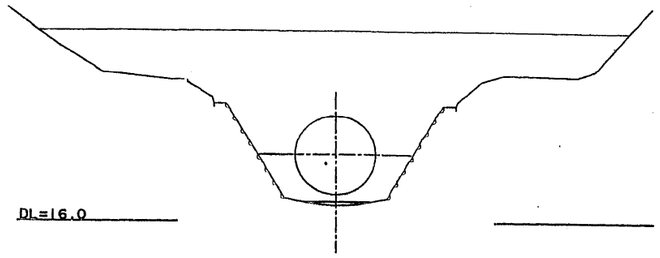

N056
GH=16.37
FH=17.883

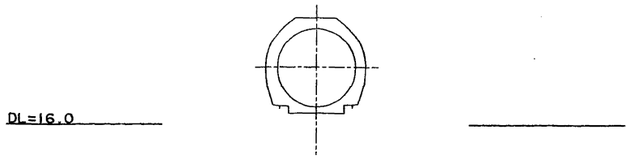

N057
GH=16.52
FH=18.167

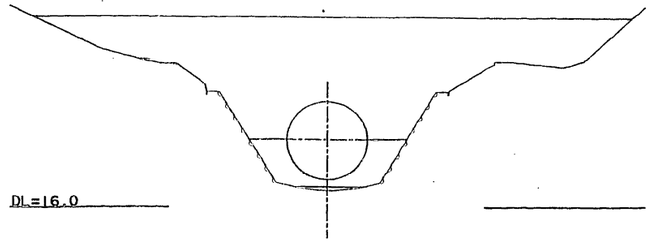

N055
GH=16.37
FH=17.894

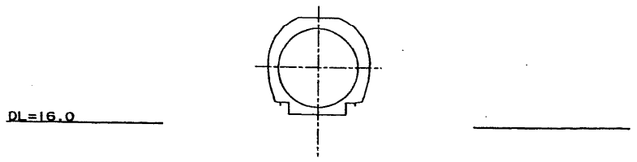

N056+36.218
GH=16.53
FH=18.170

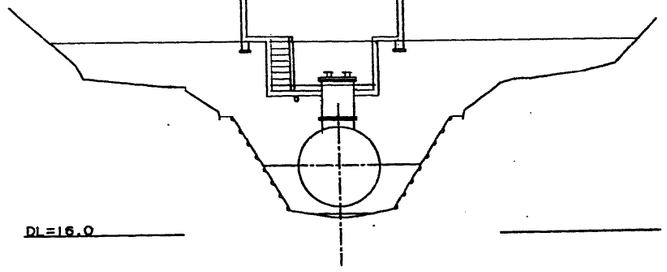

施設名	南部幹線用水路(0312100-1100-20)		
図面名	横断図		
作成年月	平成26年 3月		
縮尺	A1 1:100 A2 1:141	図面番号	9-22/82
作成者	関東農政局　両総農業水利事業所		

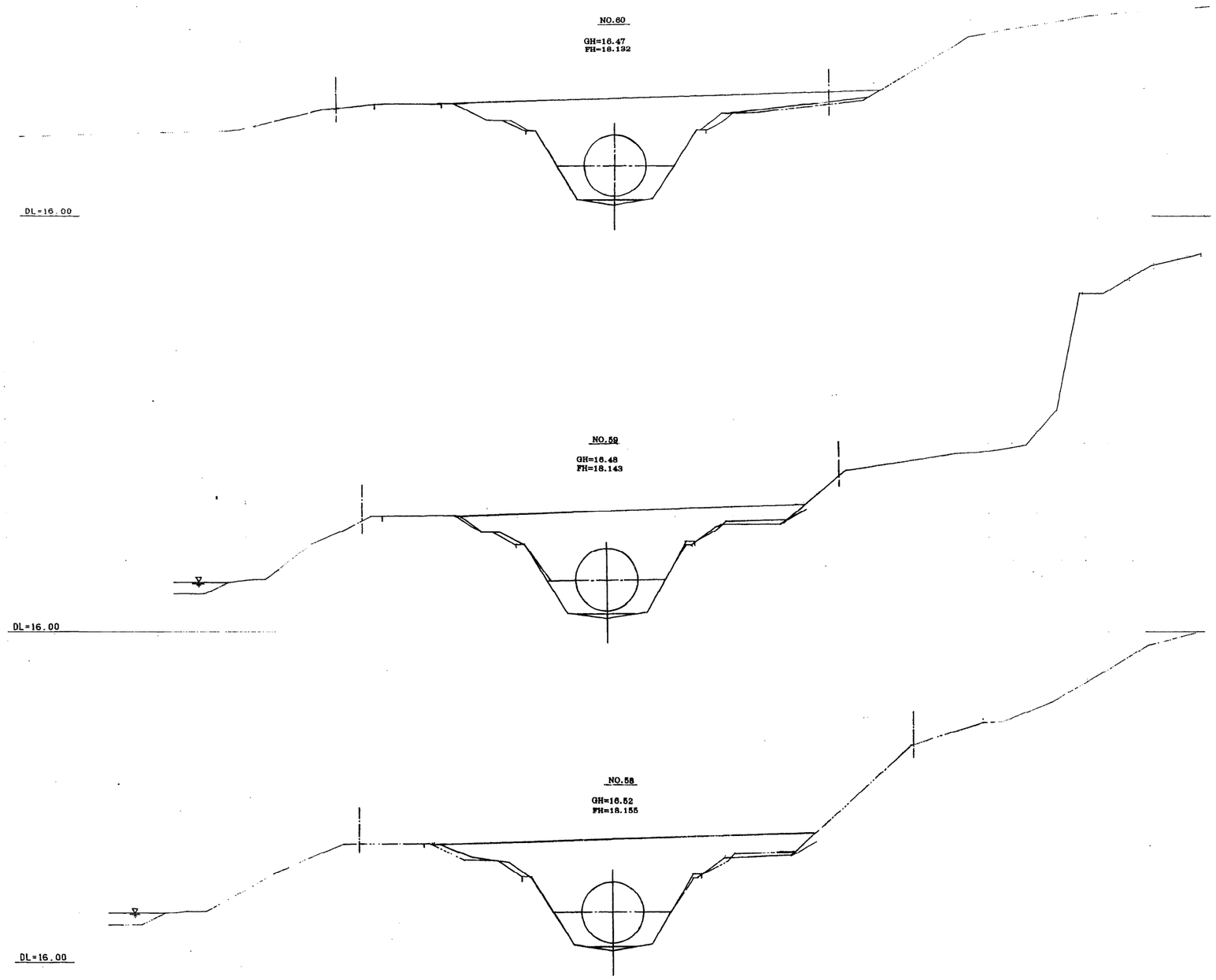

施設名	南部幹線用水路(0312100-1100-20)		
図面名	横断図		
作成年月	平成26年 3月		
縮尺	A1 1:100 A2 1:141	図面番号	9-23/82
作成者	関東農政局　両総農業水利事業所		

NO62+30.25
GH=18.09
FH=17.640

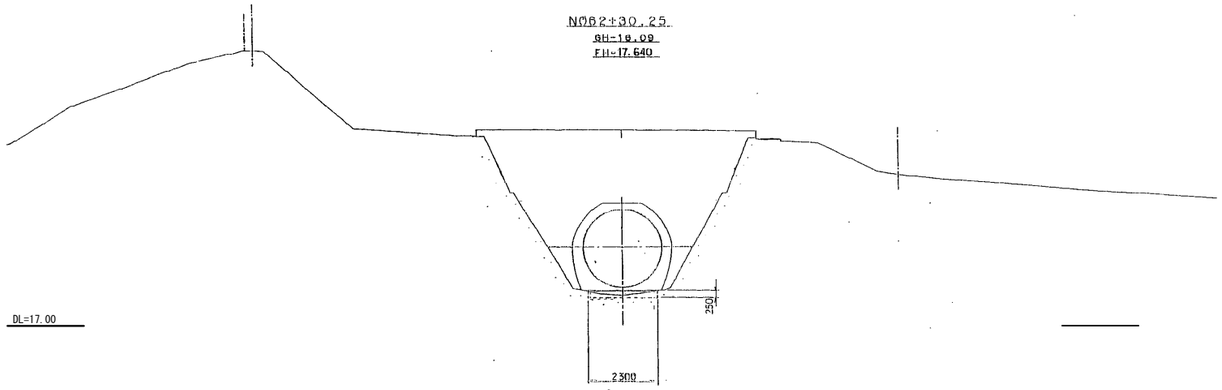

NO64
GH=16.17
FH=17.850

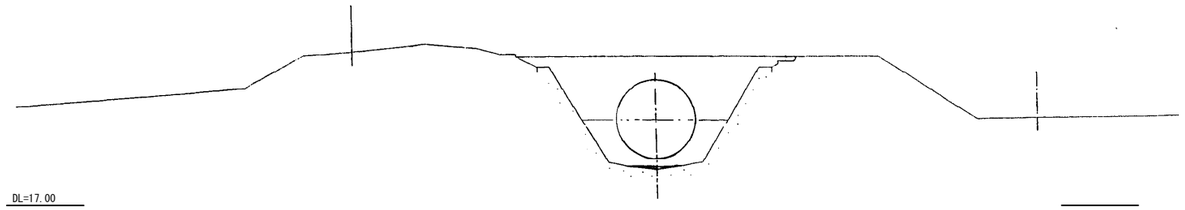

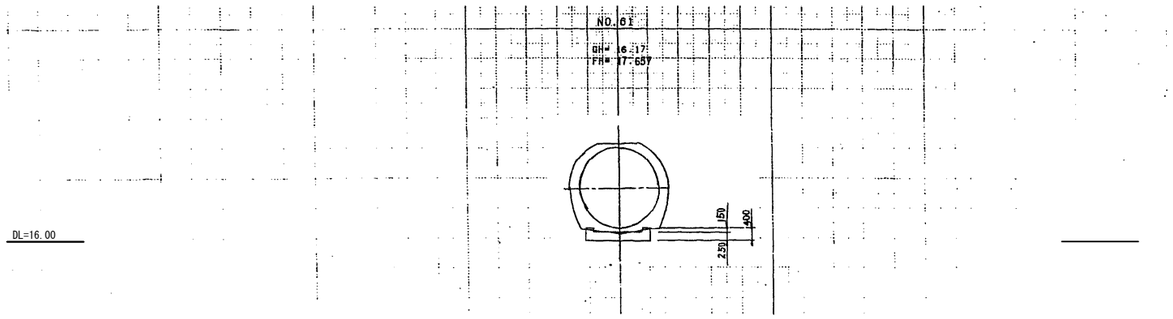

SP.15
GH=16.08
FH=17.785

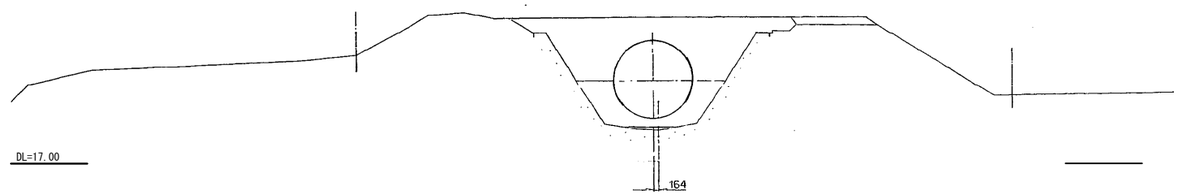

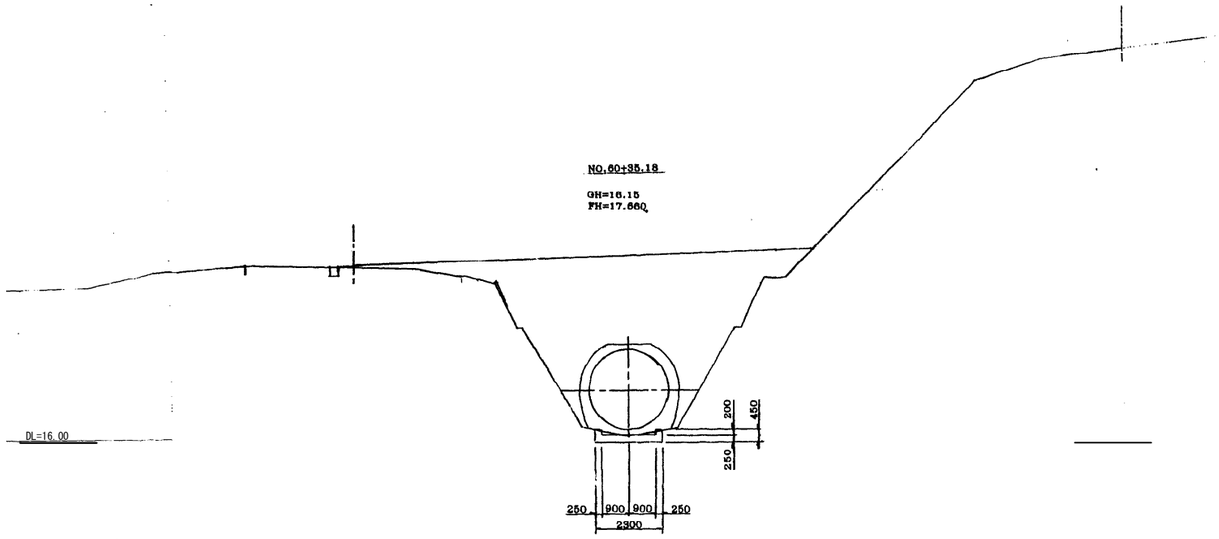

NO63
GH=16.13
FH=17.700

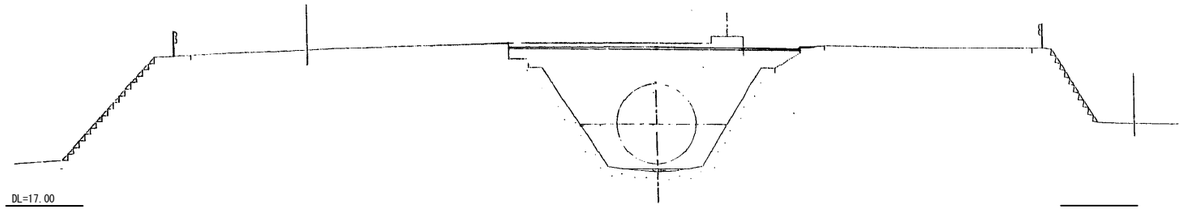

施設名	南部幹線用水路(0312100-1100-20)		
図面名	横断図		
作成年月	平成26年 3月		
縮尺	A1 1:100 A2 1:141	図面番号	9-24/82
作成者	関東農政局　両総農業水利事業所		

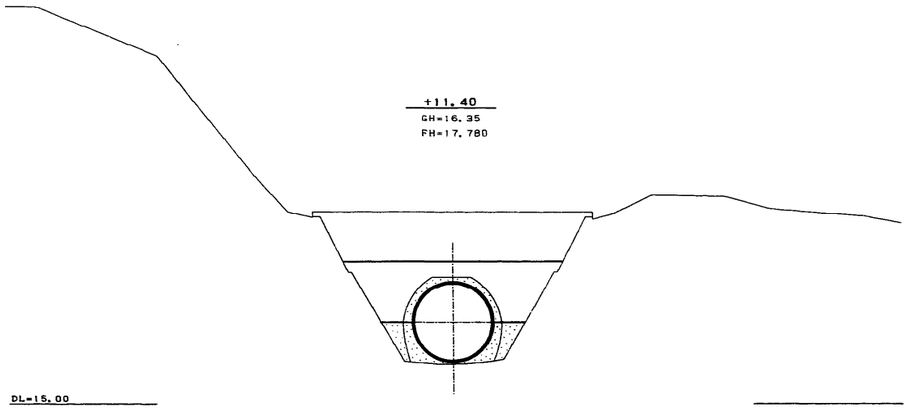

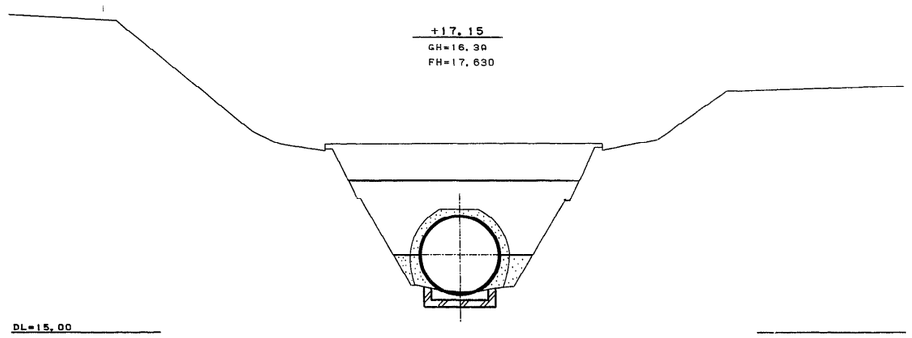

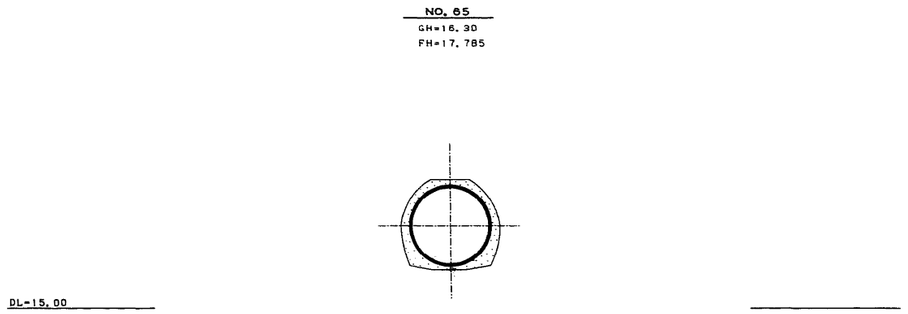

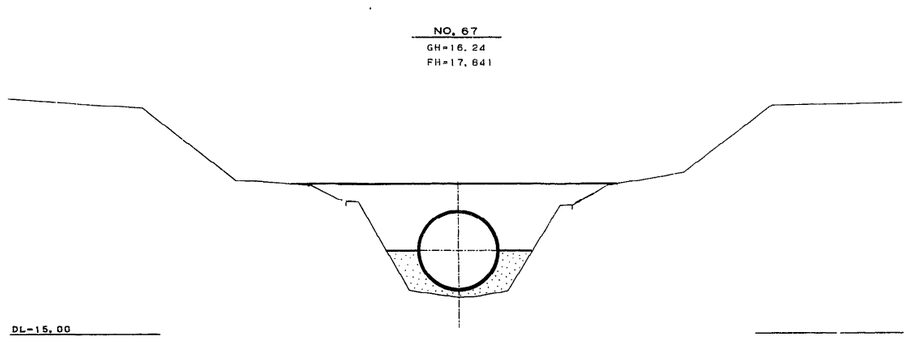

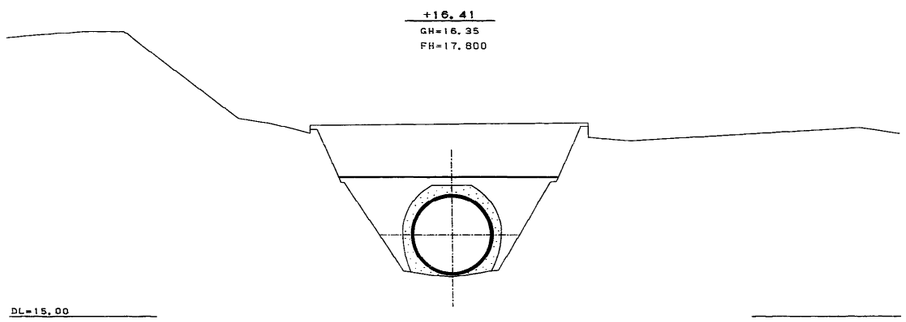

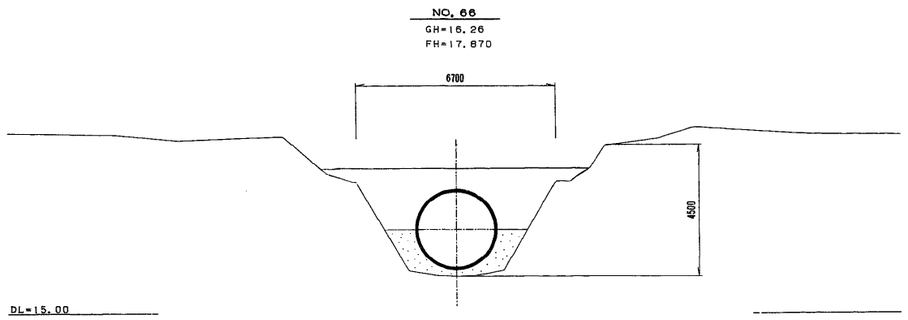

施設名	南部幹線用水路(0312100-1100-20)		
図面名	横断図		
作成年月	平成26年 3月		
縮尺	A1 1:100 A2 1:141	図面番号	9-25/82
作成者	関東農政局　両総農業水利事業所		

NO. 70
GH=16.31
FH=17.590

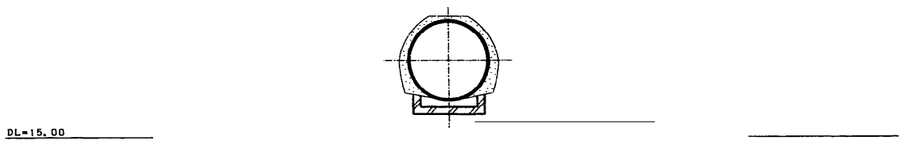

NO. 69
GH=16.34
FH=17.565

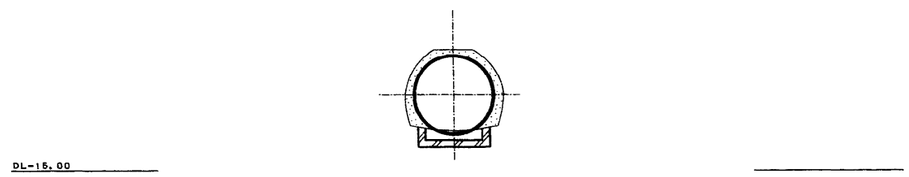

NO. 68
GH=16.33
FH=17.540

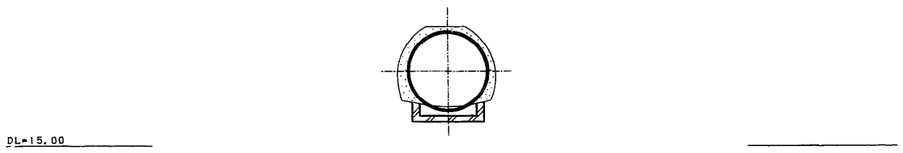

NO. 71
GH=16.04
FH=17.697

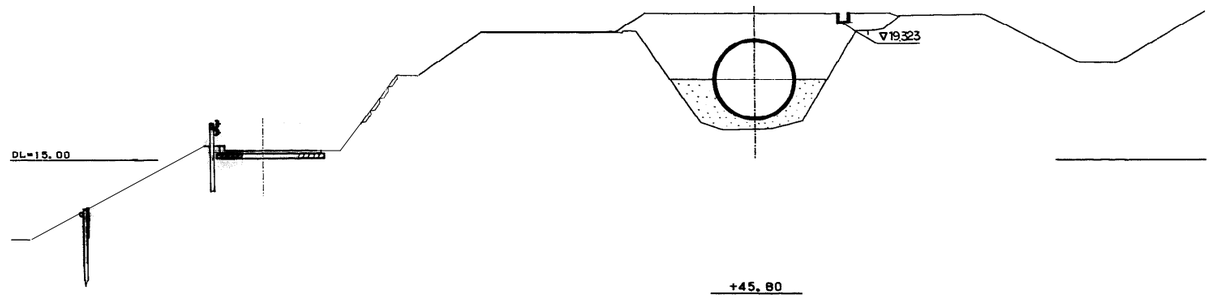

+45.80
GH=16.05
FH=17.697

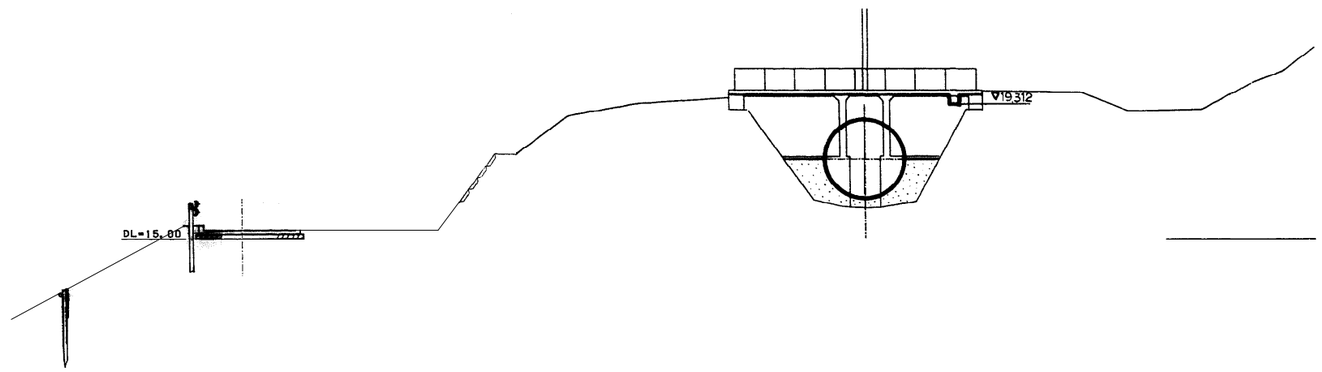

+19.19
GH=16.32
FH=17.600

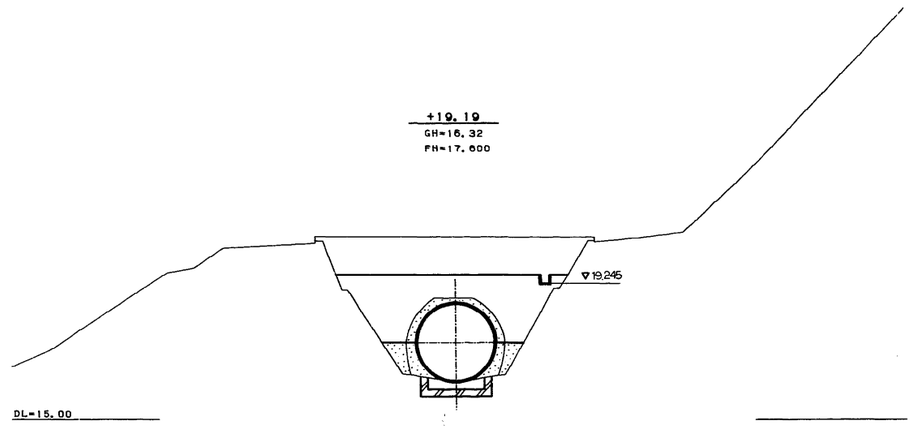

施設名	南部幹線用水路(0312100-1100-20)		
図面名	横断図		
作成年月	平成26年 3月		
縮尺	A1 1:100 A2 1:141	図面番号	9-26/82
作成者	関東農政局　両総農業水利事業所		

NO. 73
GH=16.06
FH=17.683

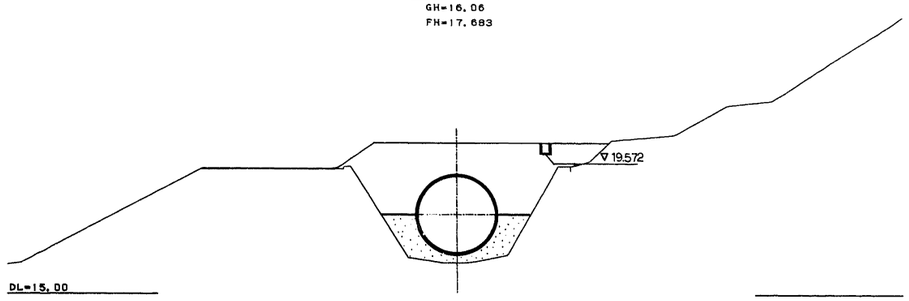

NO. 75
GH=16.07
FH=17.701

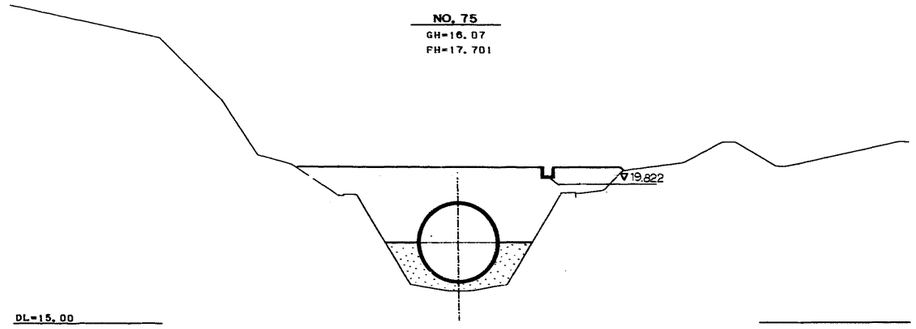

NO. 72
GH=16.06
FH=17.690

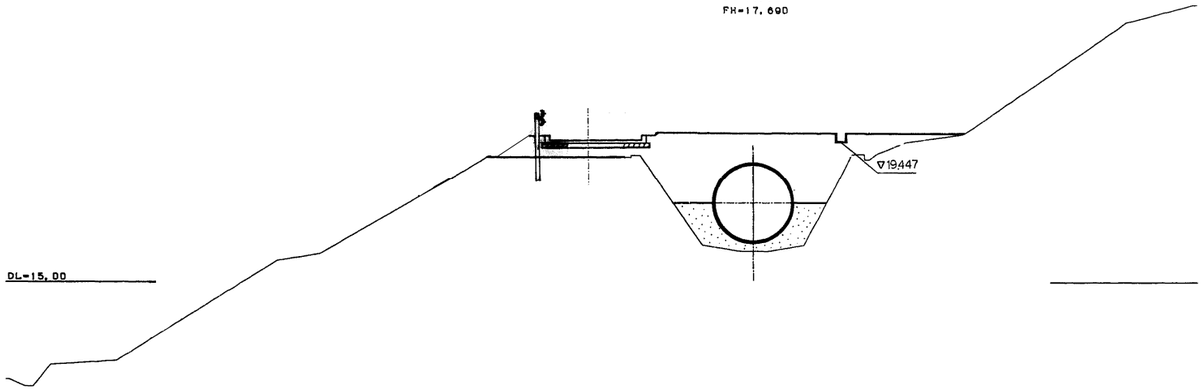

NO. 74
GH=16.08
FH=17.676

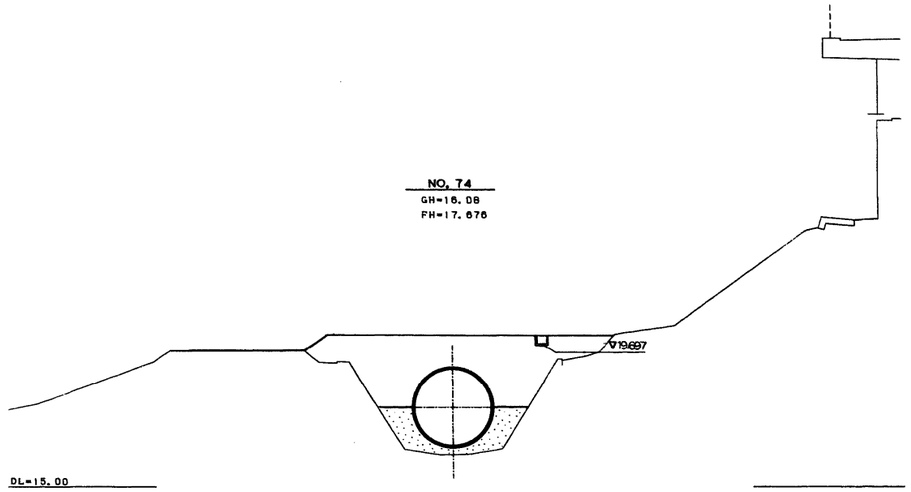

SP. 16
GH=16.02
FH=17.691

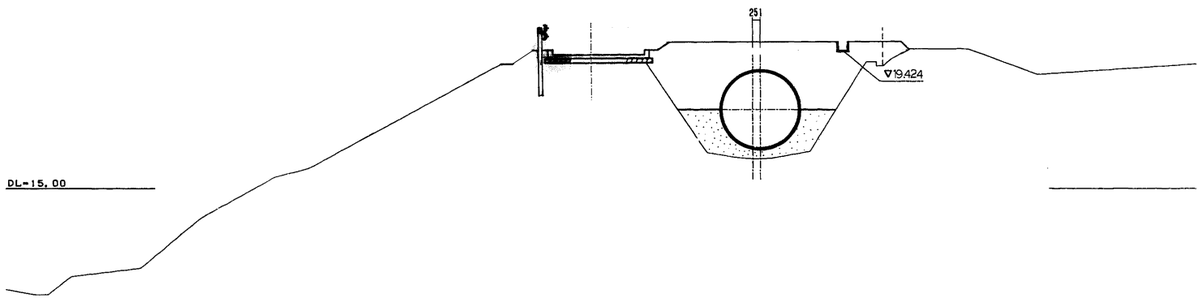

SP. 17
GH=16.14
FH=17.679

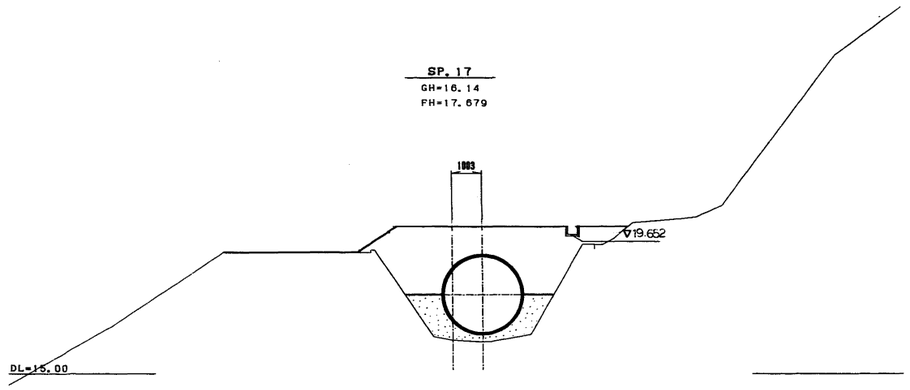

施設名	南部幹線用水路(0312100-1100-20)		
図面名	横断図		
作成年月	平成26年 3月		
縮尺	A1 1:100 A2 1:141	図面番号	9-27/82
作成者	関東農政局　両総農業水利事業所		

施設名	南部幹線用水路(0312100-1100-20)		
図面名	横断図		
作成年月	平成26年 3月		
縮尺	A1 1:100 A2 1:141	図面番号	9-28/82
作成者	関東農政局　両総農業水利事業所		

No.88+47.30(BIP18-2)
GH=15.90
FH=17.539

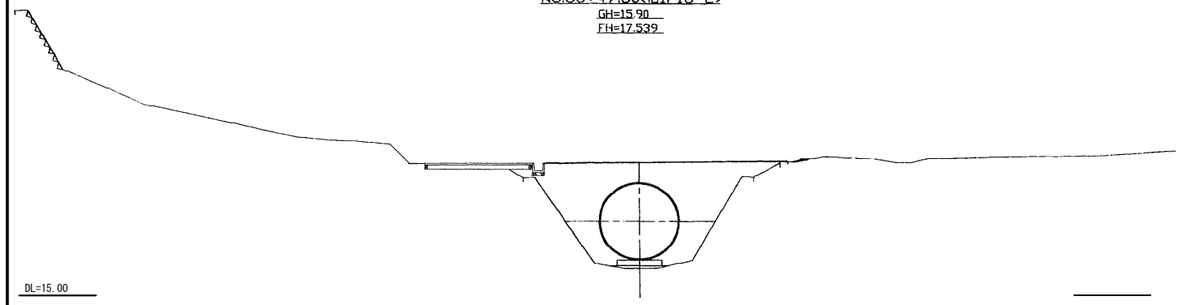

No.87+10.00(BIP18-1)
GH=15.84
FH=17.551

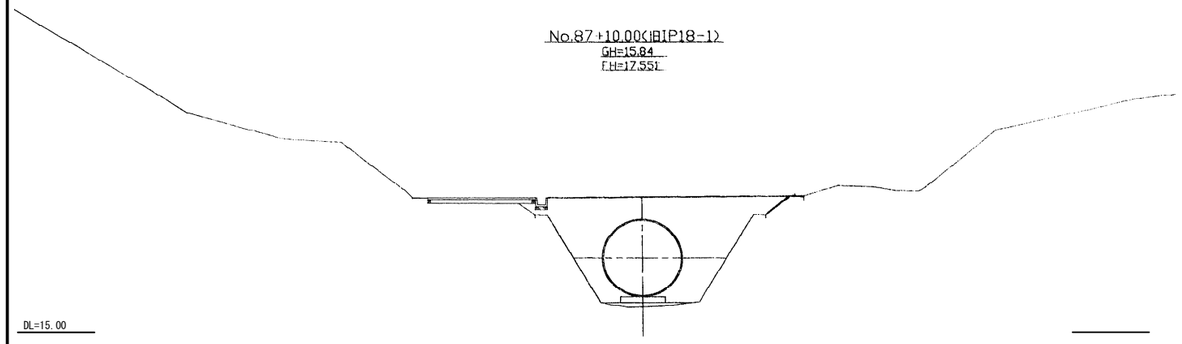

NO.87
GH=15.79
FH=17.554

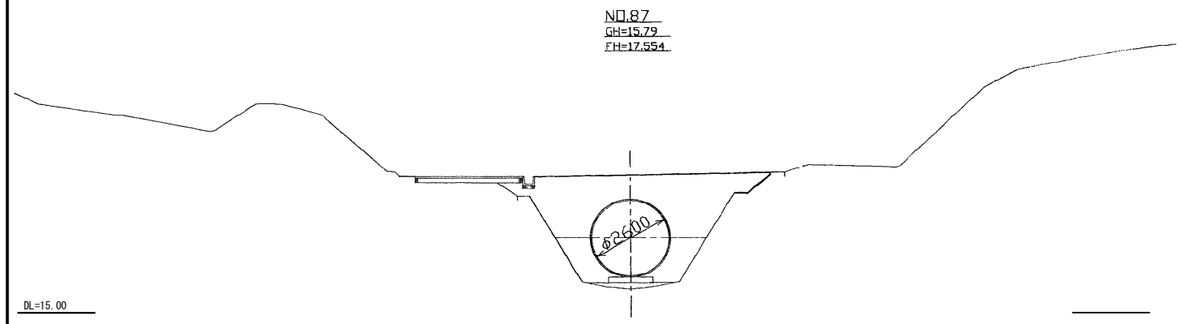

NO.90
GH=15.73
FH=17.507

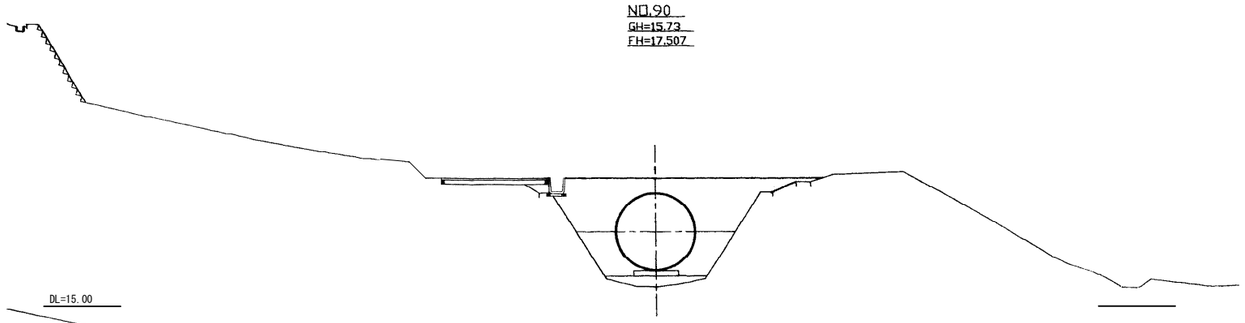

NO.89
GH=15.88
FH=17.522

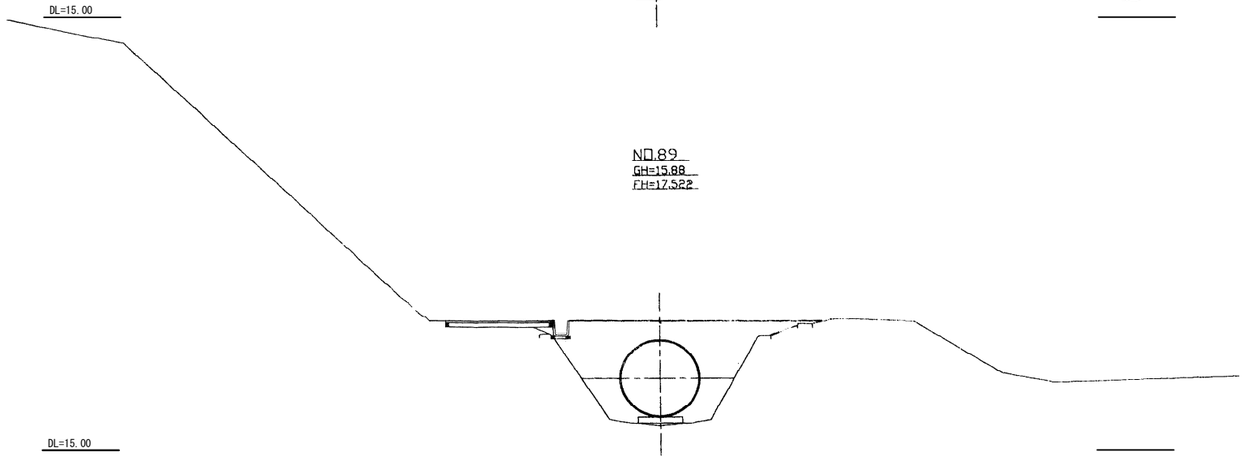

NO.88
GH=15.88
FH=17.538

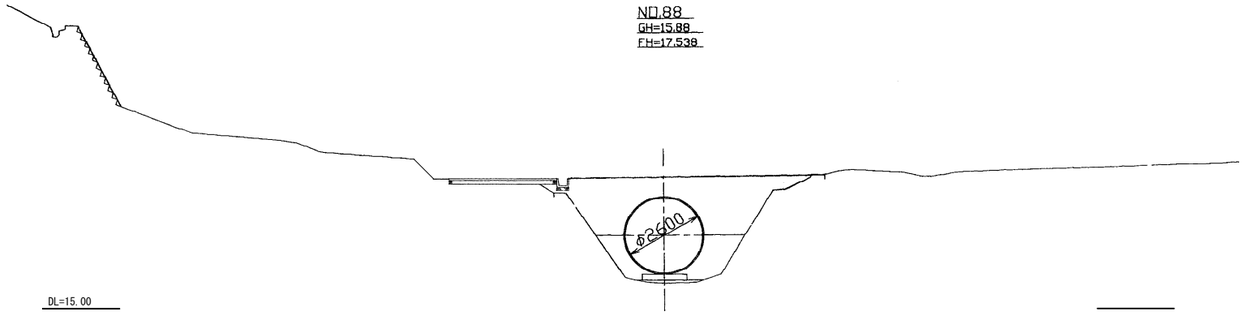

施設名	南部幹線用水路(0312100-1100-20)		
図面名	横断図		
作成年月	平成26年 3月		
縮尺	A1 1:100 A2 1:141	図面番号	9-29/82
作成者	関東農政局　両総農業水利事業所		

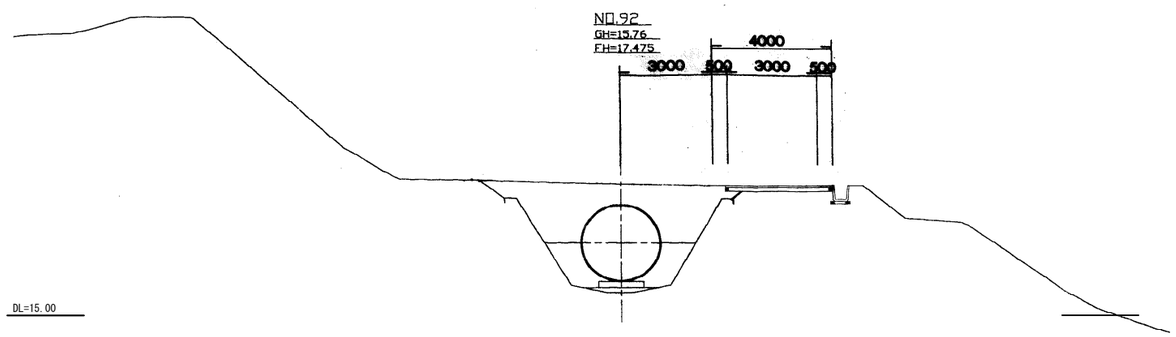

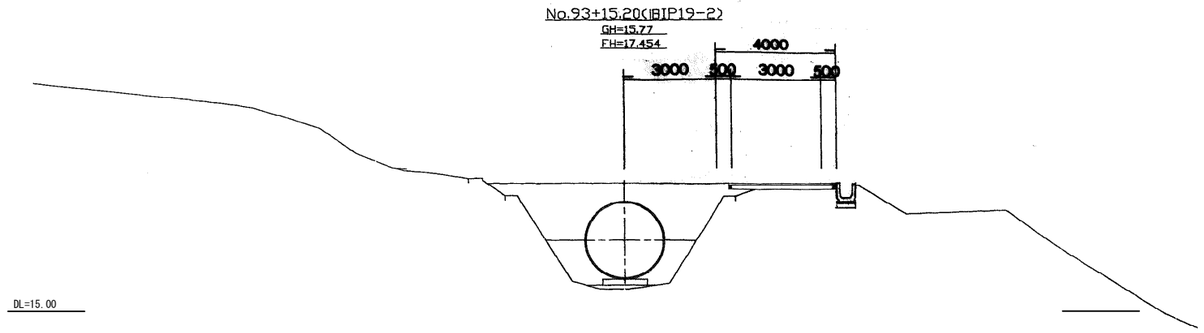

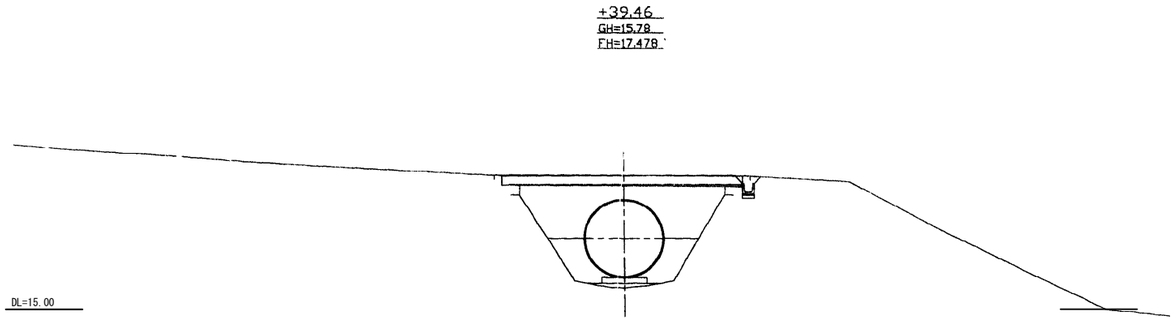

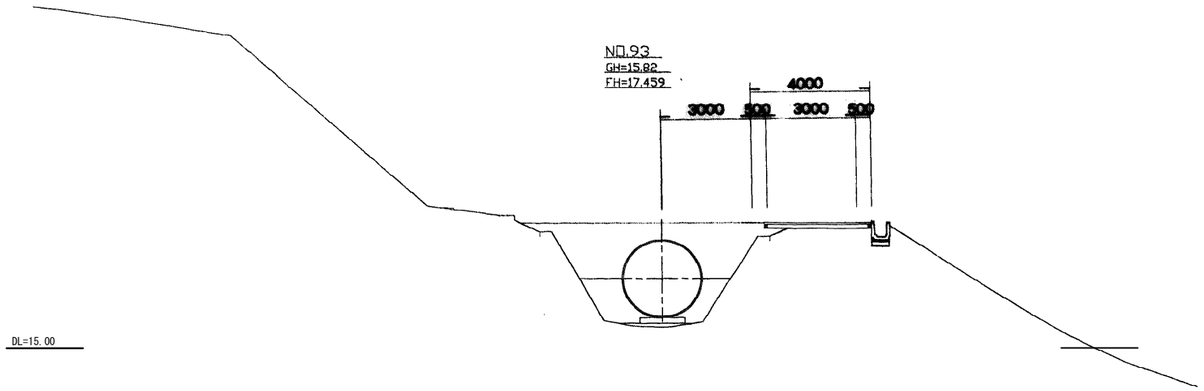

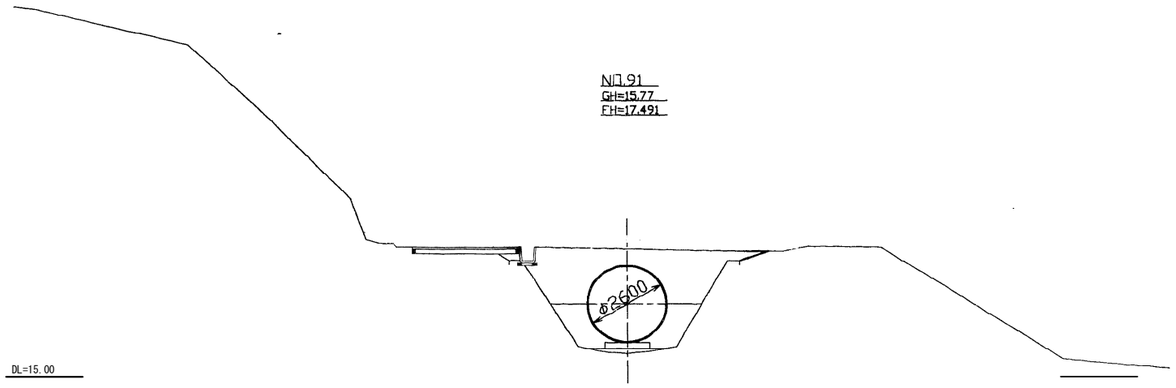

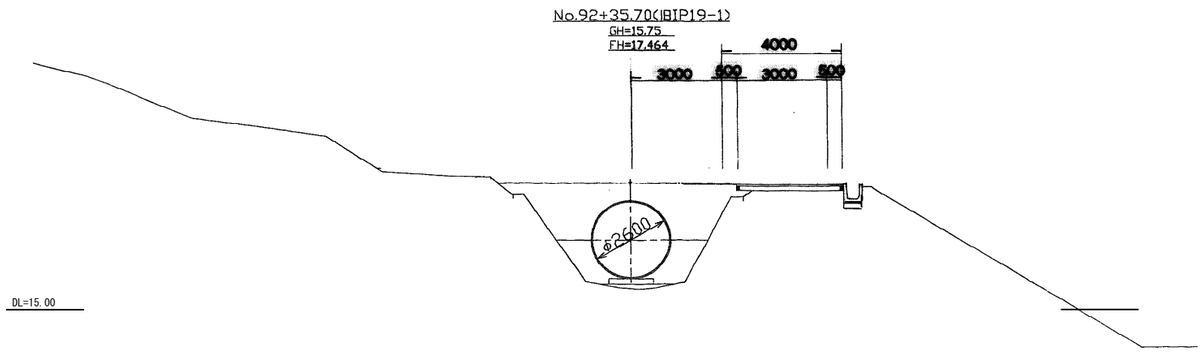

施設名	南部幹線用水路(0312100-1100-20)		
図面名	横断図		
作成年月	平成26年 3月		
縮尺	A1 1:100 A2 1:141	図面番号	9-30/82
作成者	関東農政局　両総農業水利事業所		

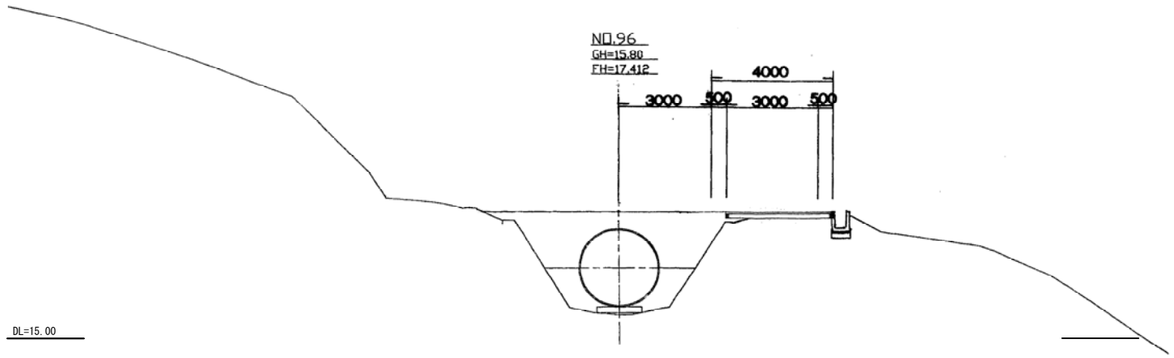

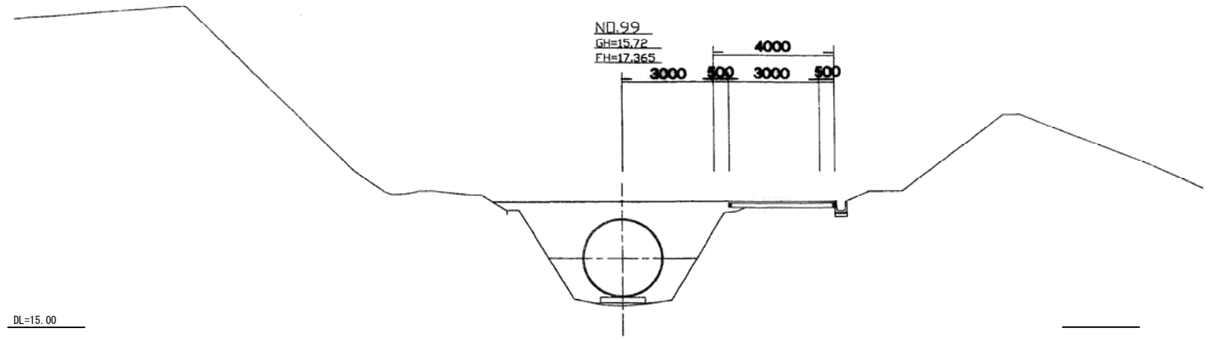

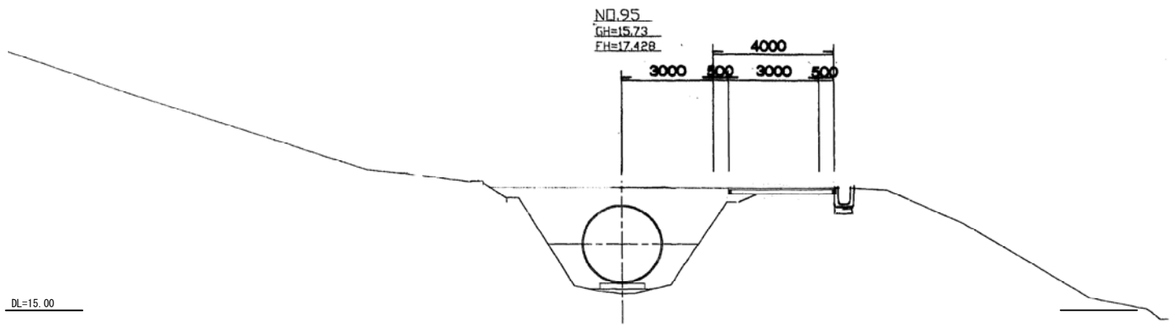

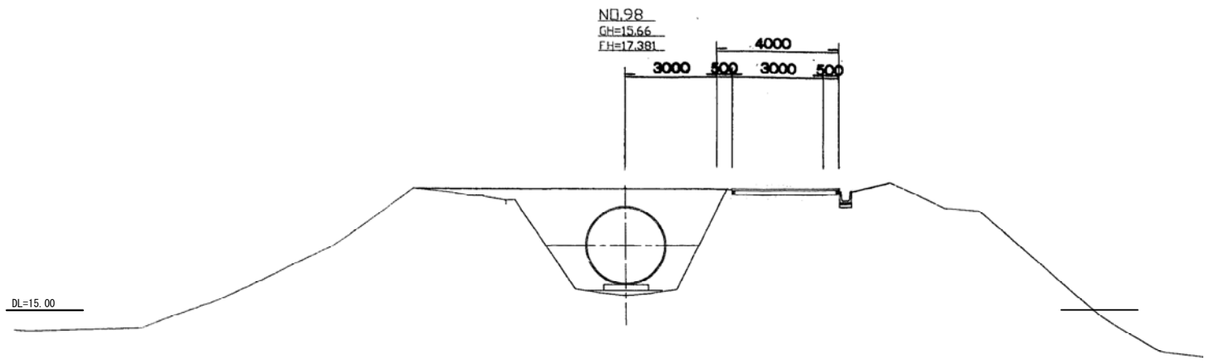

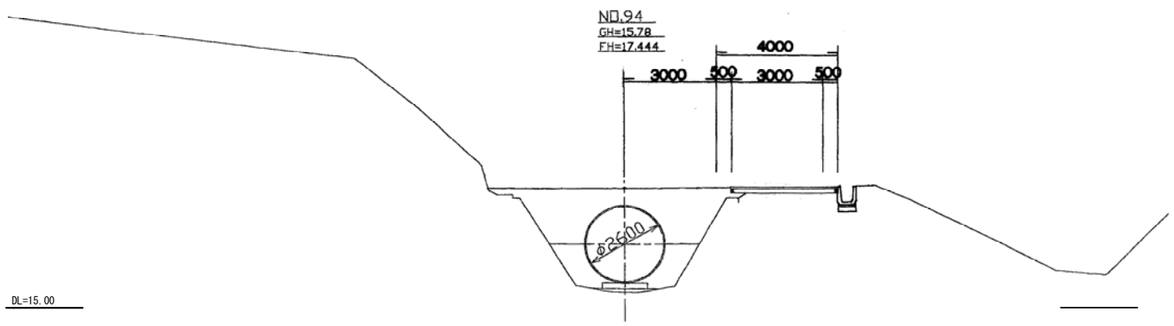

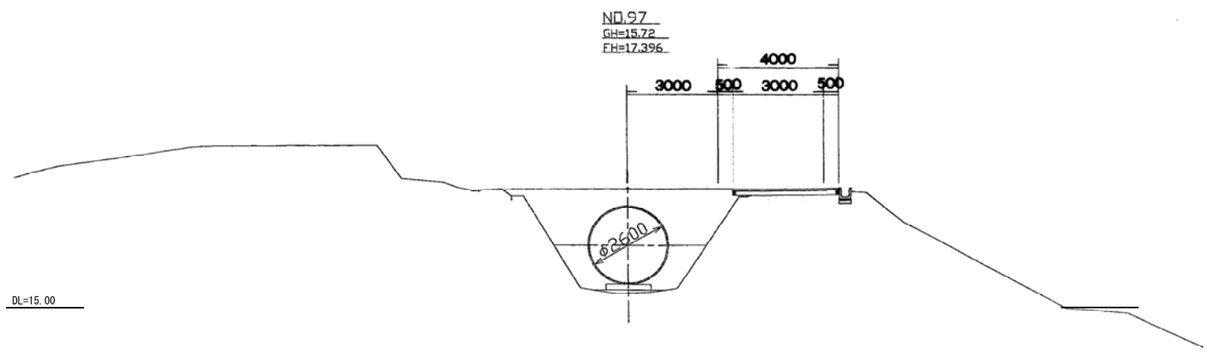

施設名	南部幹線用水路(0312100-1100-20)		
図面名	横断図		
作成年月	平成26年 3月		
縮尺	A1 1:100 A2 1:141	図面番号	9-31/82
作成者	関東農政局　両総農業水利事業所		

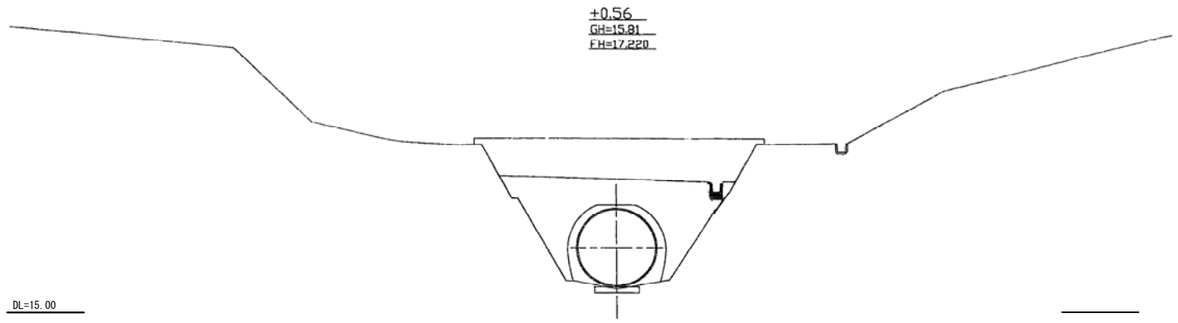

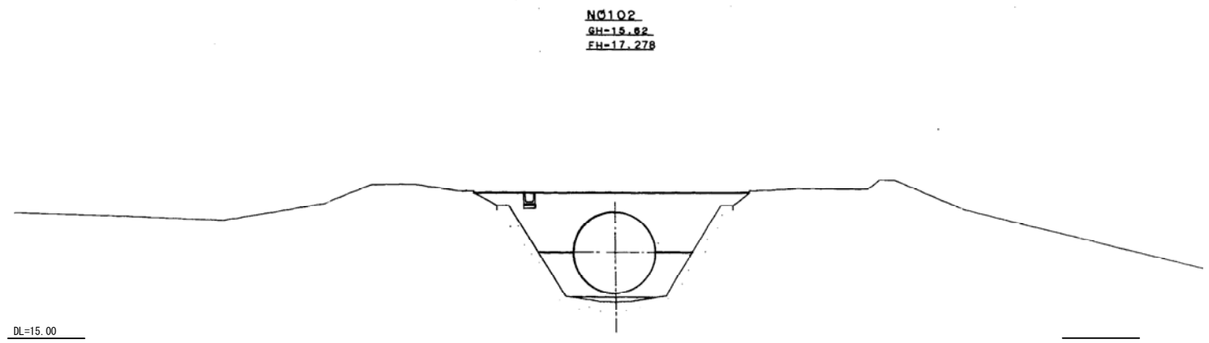

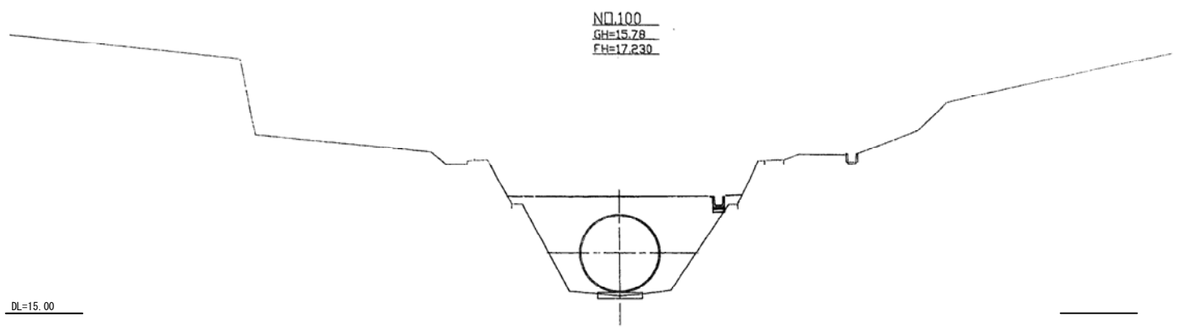

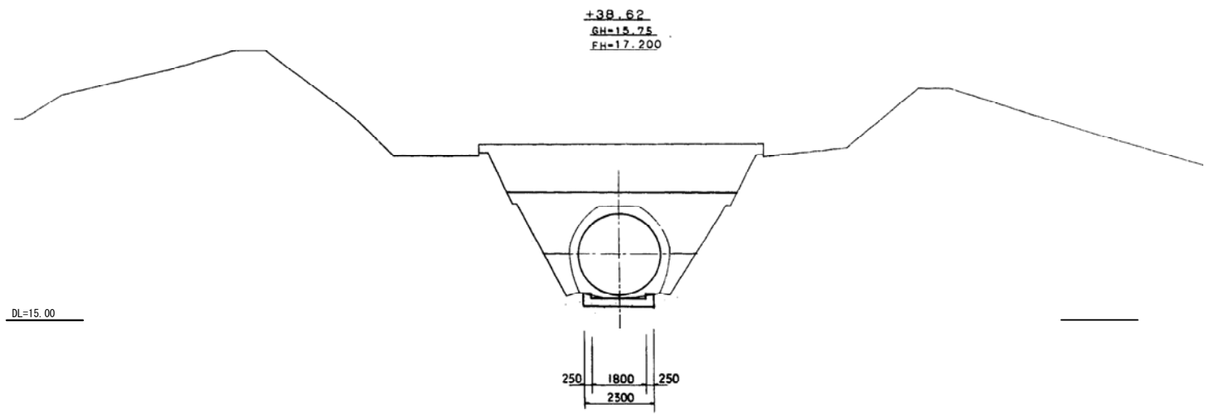

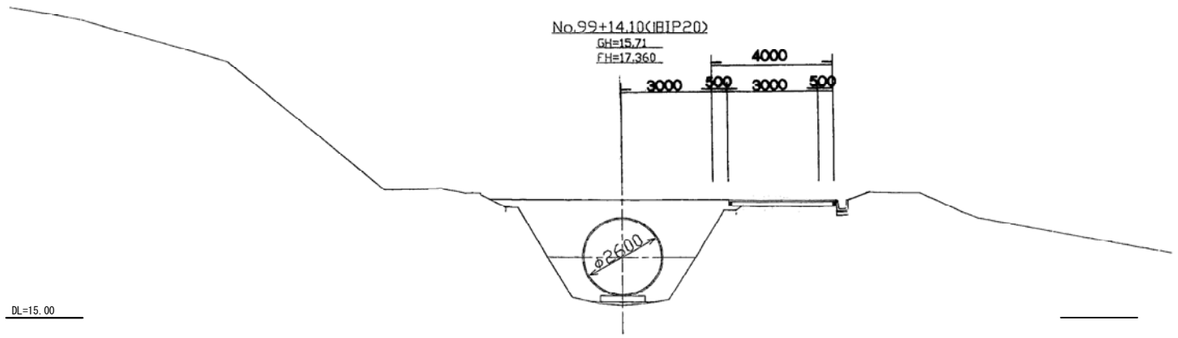

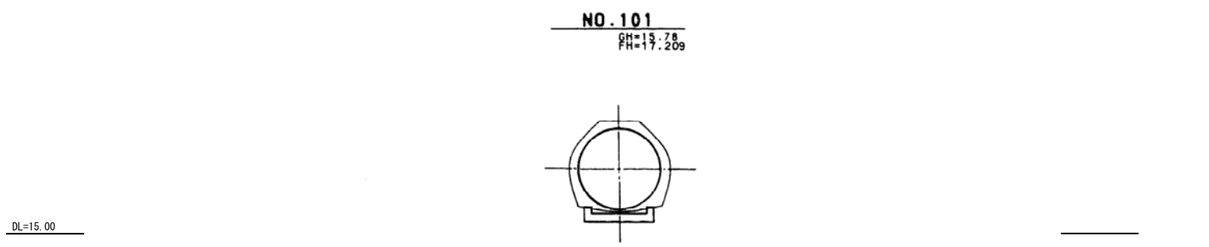

施設名	南部幹線用水路(0312100-1100-20)		
図面名	横断図		
作成年月	平成26年 3月		
縮尺	A1 1:100 A2 1:141	図面番号	9-32/82
作成者	関東農政局　両総農業水利事業所		

EP21
GH=15.59
FH=17.302

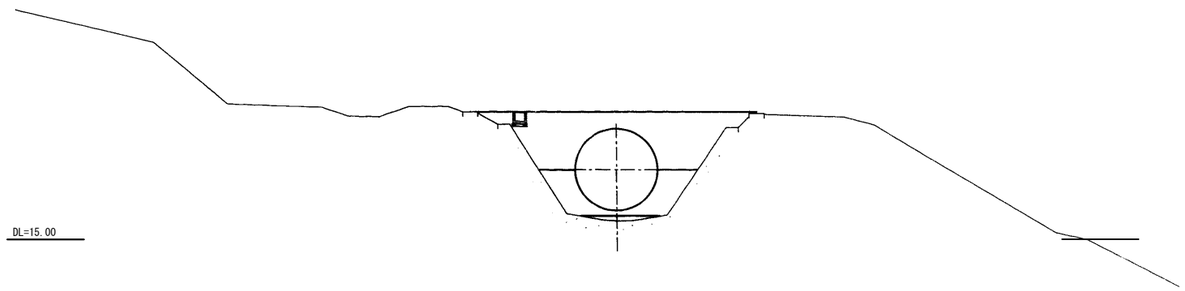

NØ106
GH=15.54
FH=17.283

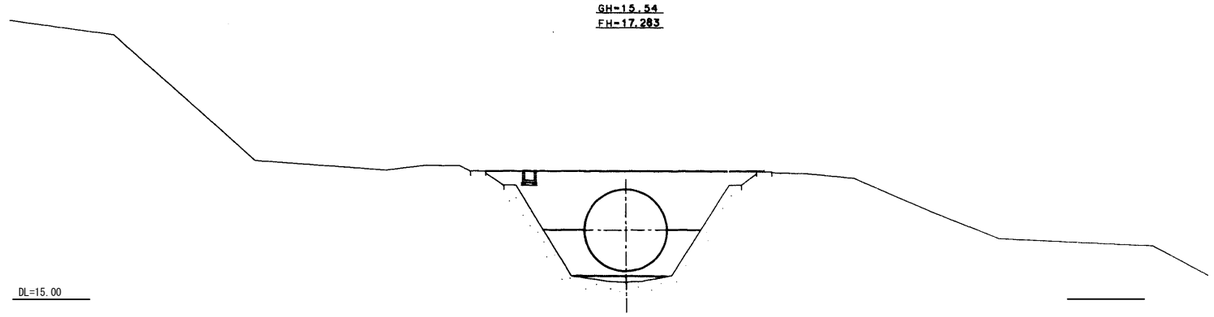

NØ103
GH=15.66
FH=17.304

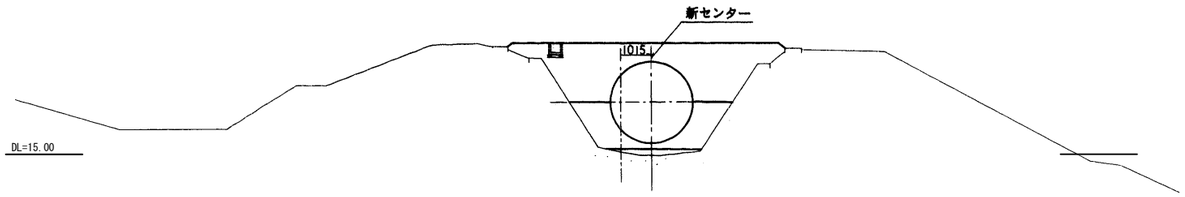

NØ105
GH=15.60
FH=17.290

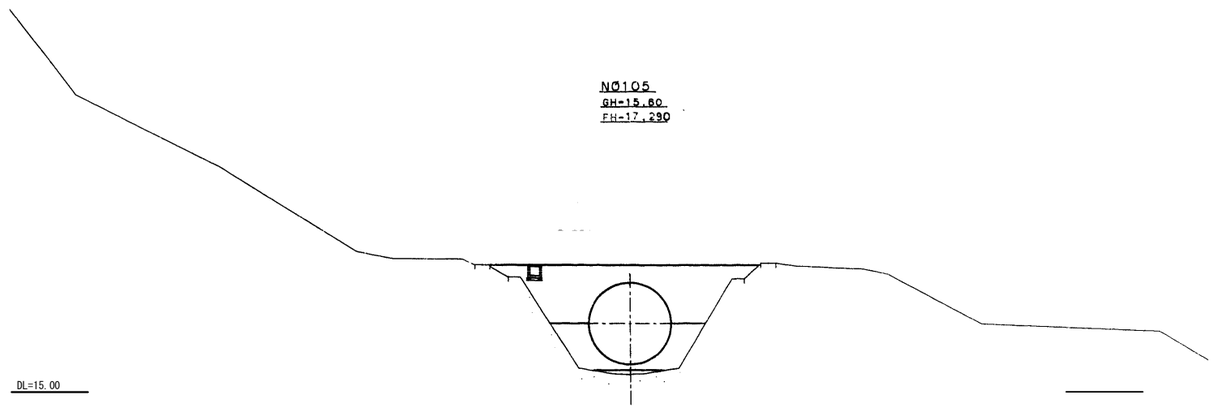

BP21
GH=15.52
FH=17.306

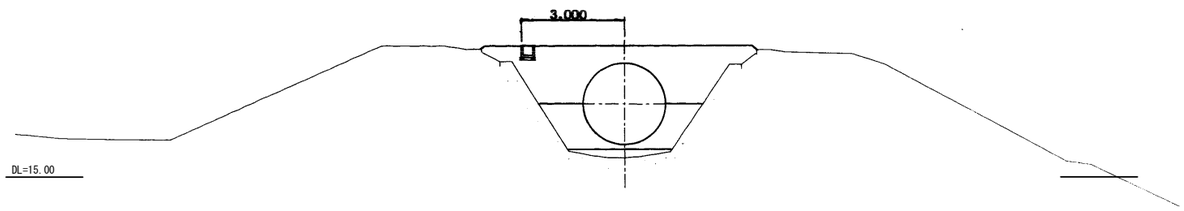

NØ104
GH=15.59
FH=17.297

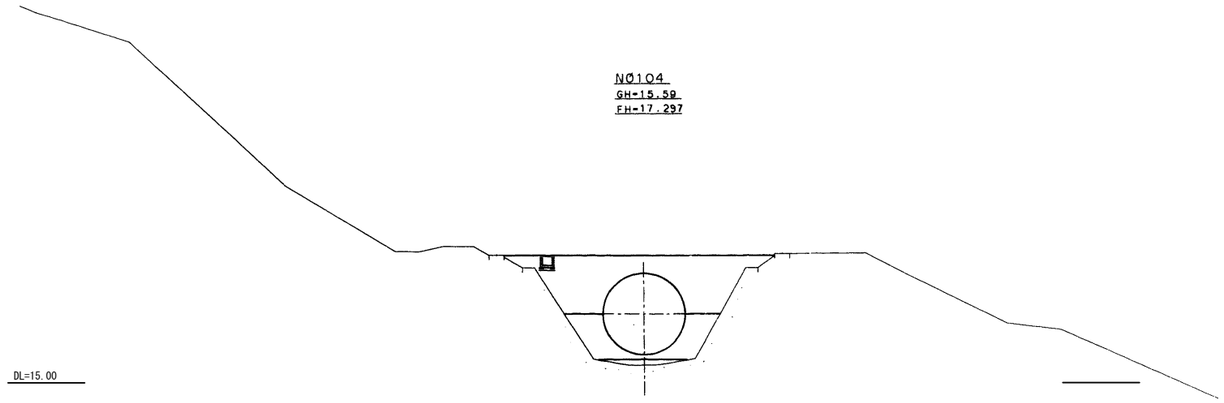

施設名	南部幹線用水路(0312100-1100-20)		
図面名	横断図		
作成年月	平成26年 3月		
縮尺	A1 1:100 A2 1:141	図面番号	9-33/82
作成者	関東農政局　両総農業水利事業所		

+35.41
GH=15.55
FH=17.265

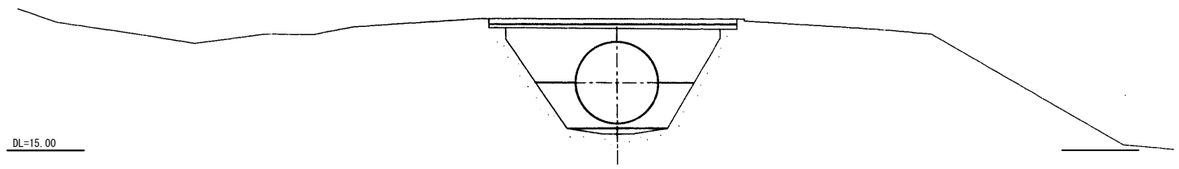

+42.255
GH=15.46
FH=17.250

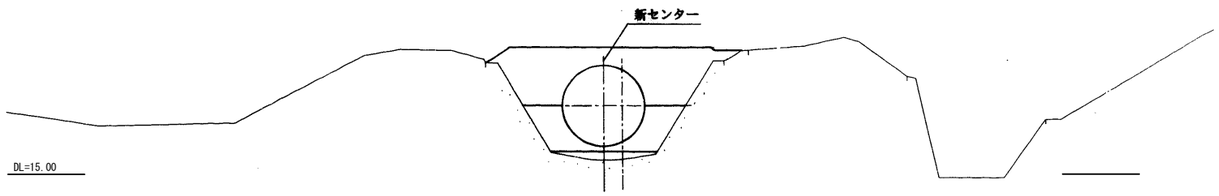

NØ108
GH=15.56
FH=17.270

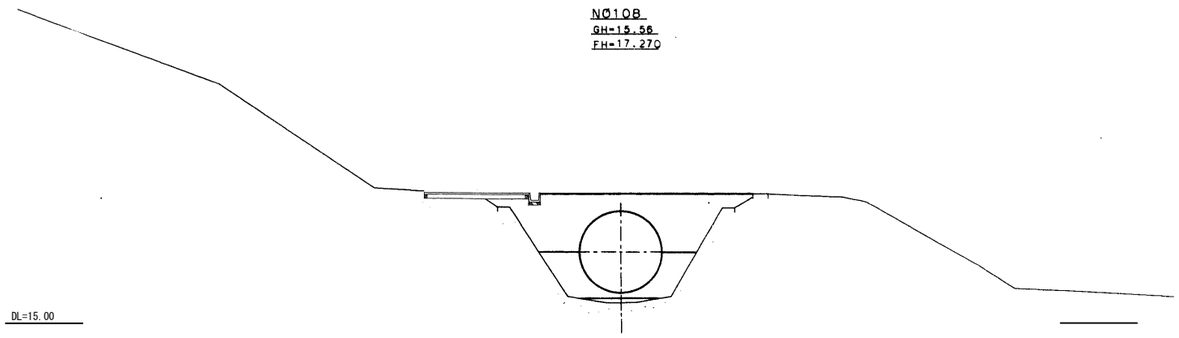

NØ110
GH=15.34
FH=17.256

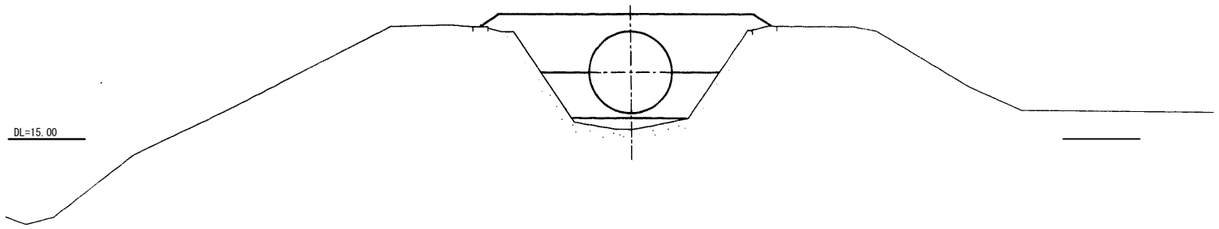

NØ107
GH=15.58
FH=17.277

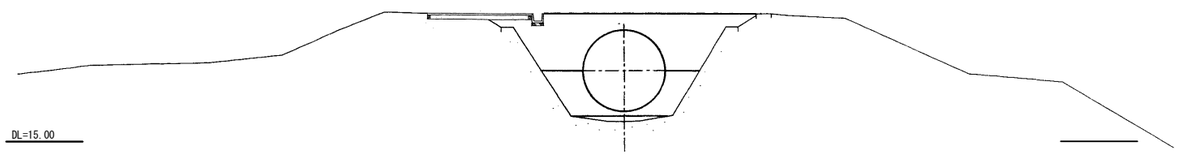

NØ109
GH=15.64
FH=17.263

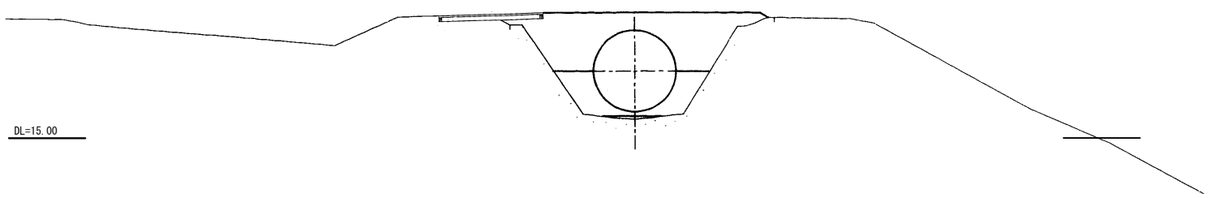

施設名	南部幹線用水路(0312100-1100-20)		
図面名	横断図		
作成年月	平成26年 3月		
縮尺	A1 1:100 A2 1:141	図面番号	9-34/82
作成者	関東農政局　両総農業水利事業所		

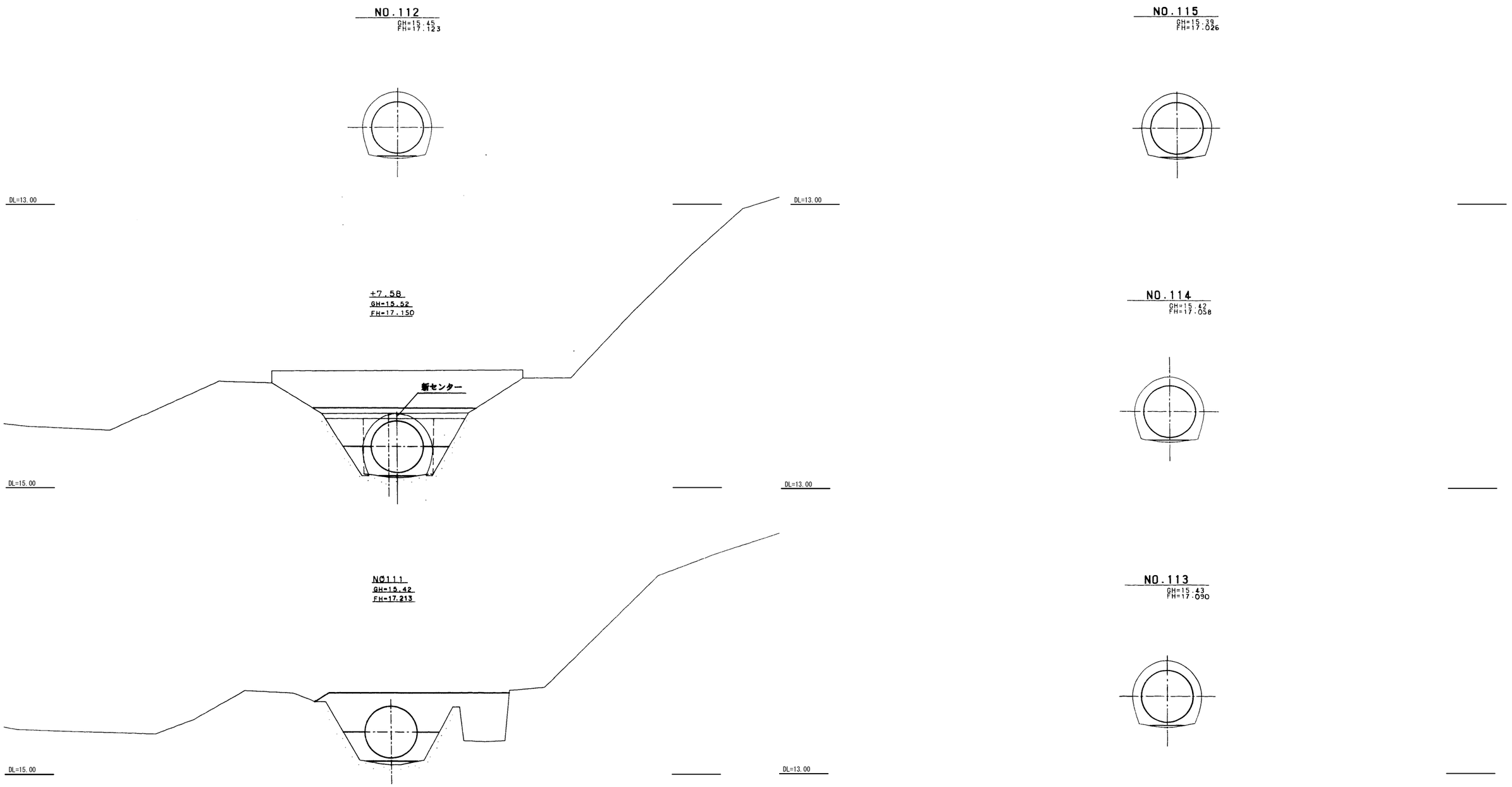

施設名	南部幹線用水路(0312100-1100-20)		
図面名	横断図		
作成年月	平成26年 3月		
縮尺	A1 1:100 A2 1:141	図面番号	9-35/82
作成者	関東農政局　両総農業水利事業所		

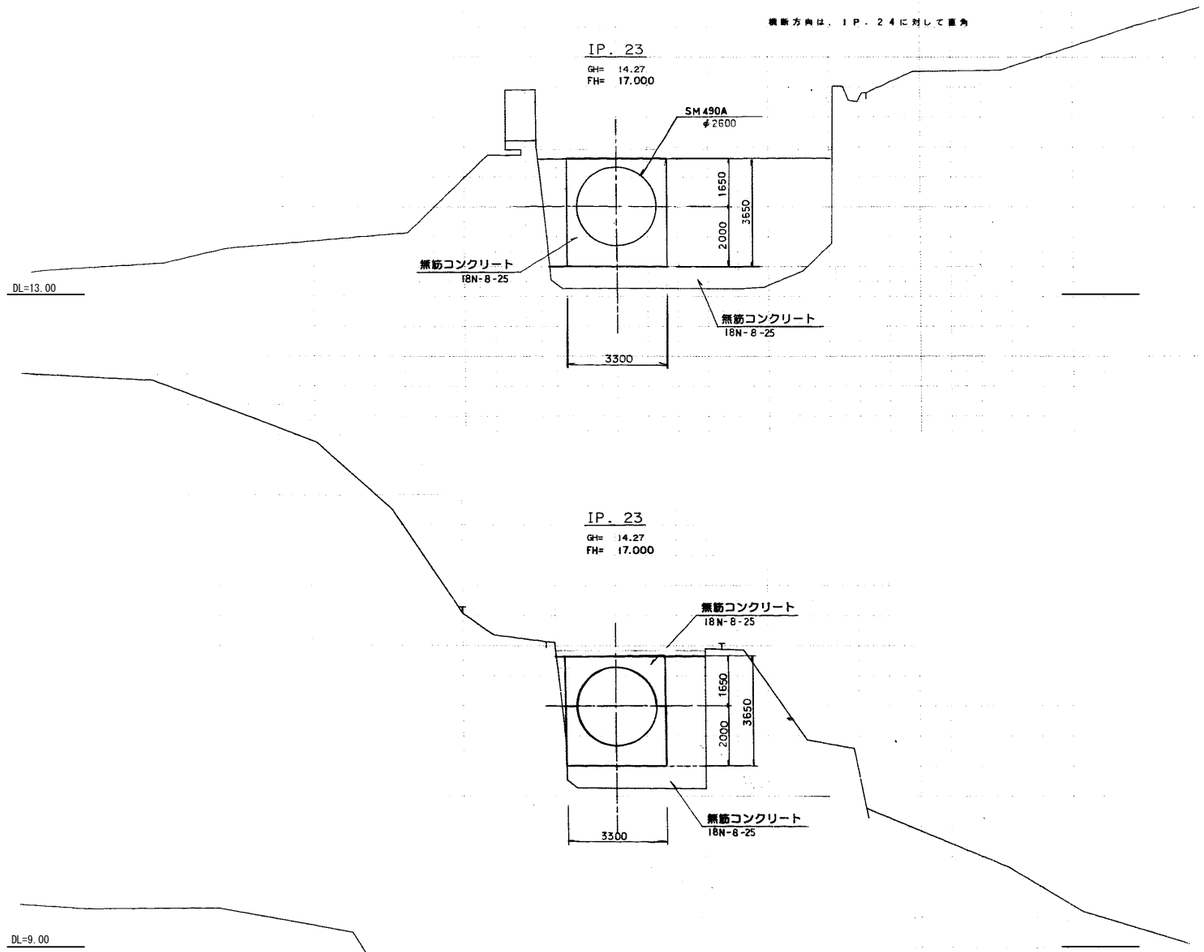

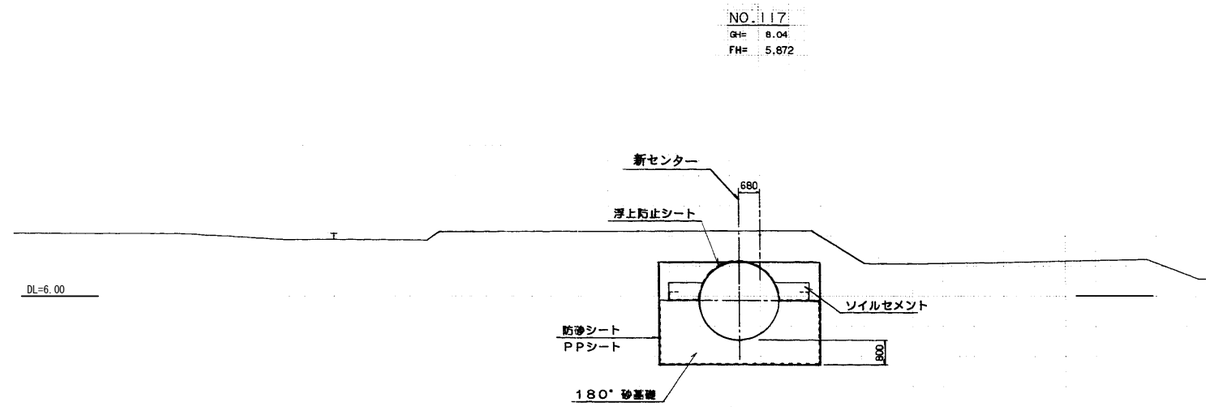

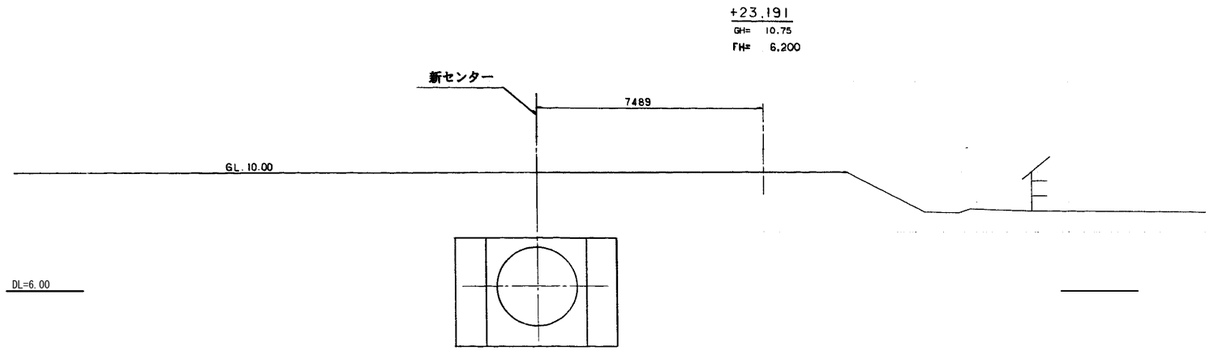

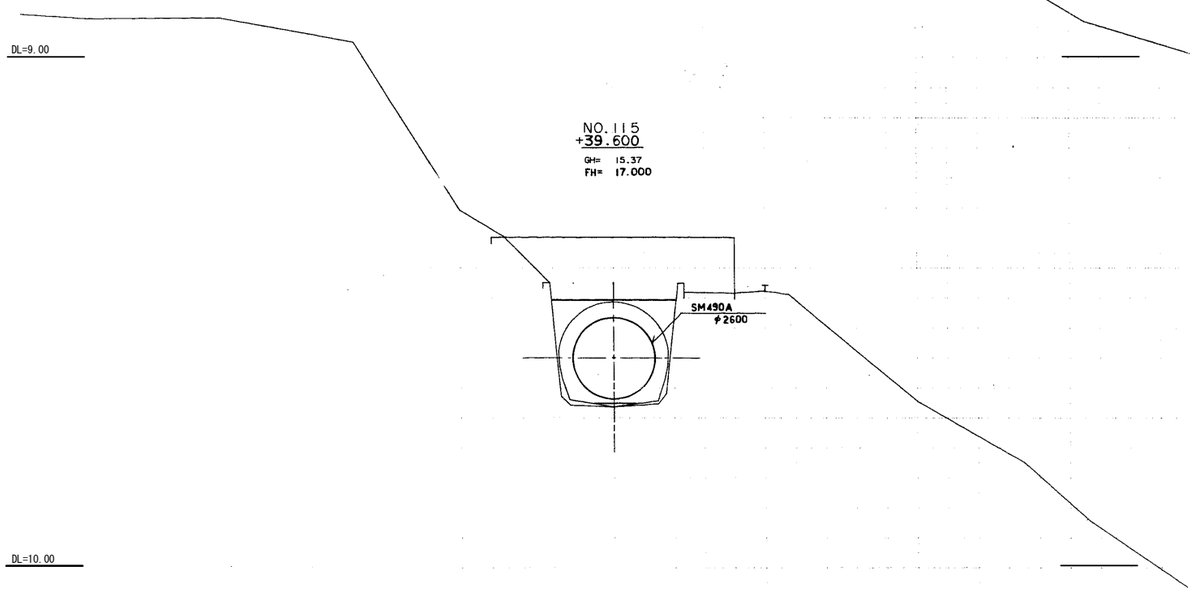

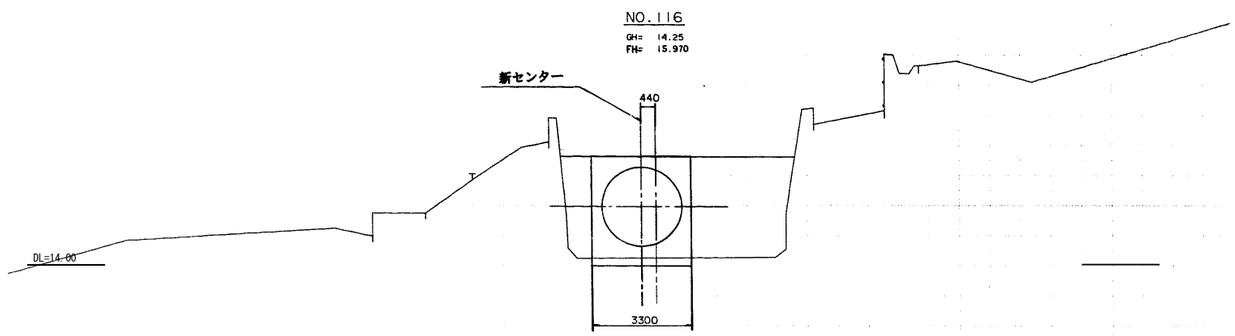

施設名	南部幹線用水路(0312100-1100-20)		
図面名	横断図		
作成年月	平成26年 3月		
縮尺	A1 1:100 A2 1:141	図面番号	9-36/82
作成者	関東農政局　両総農業水利事業所		

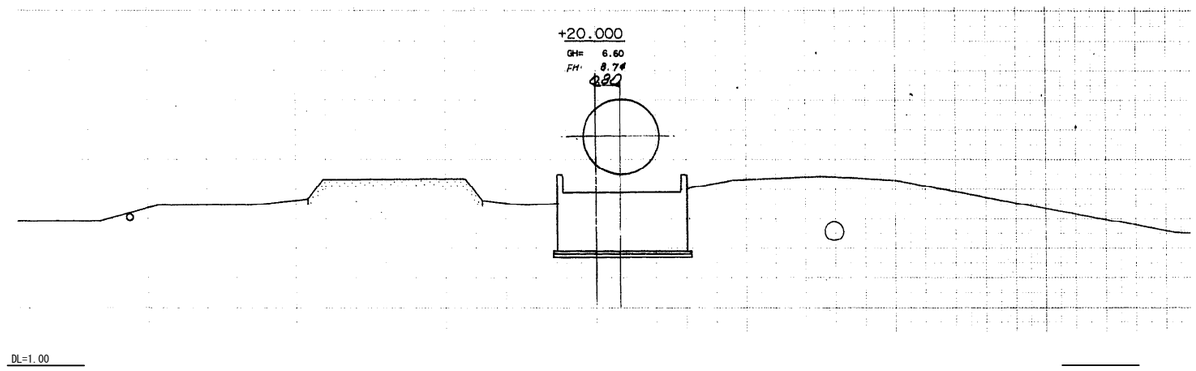

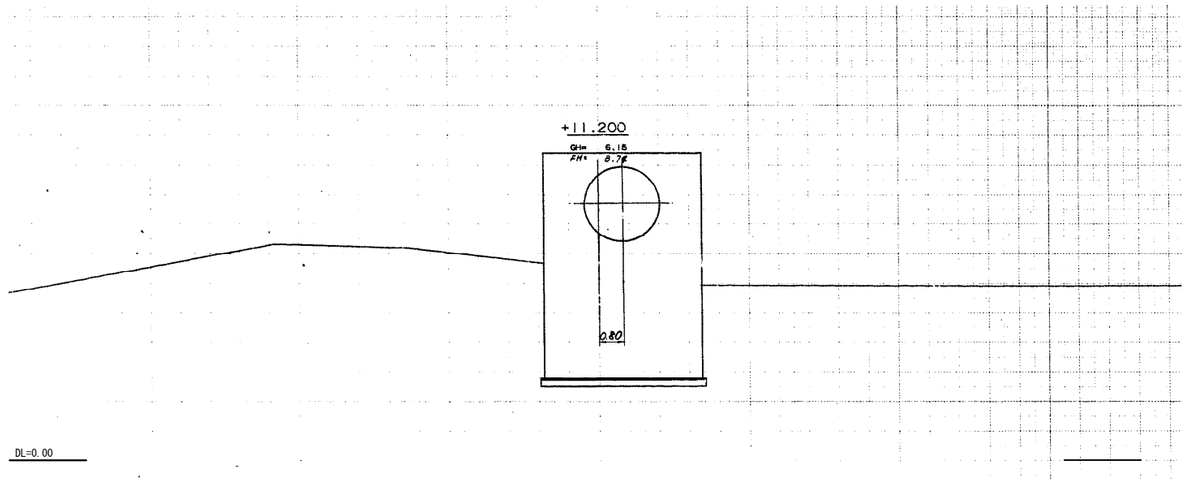

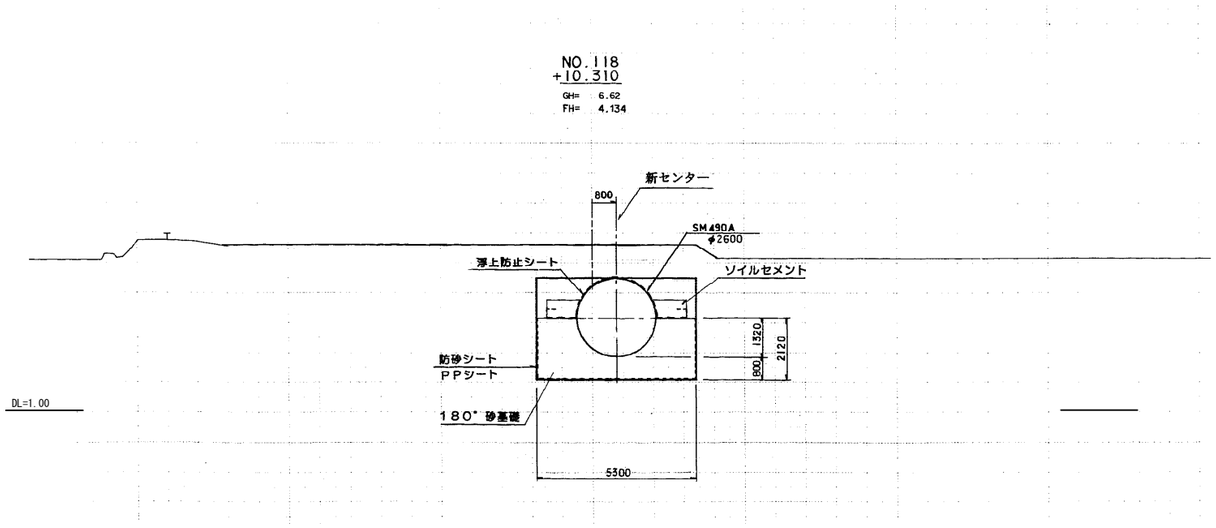

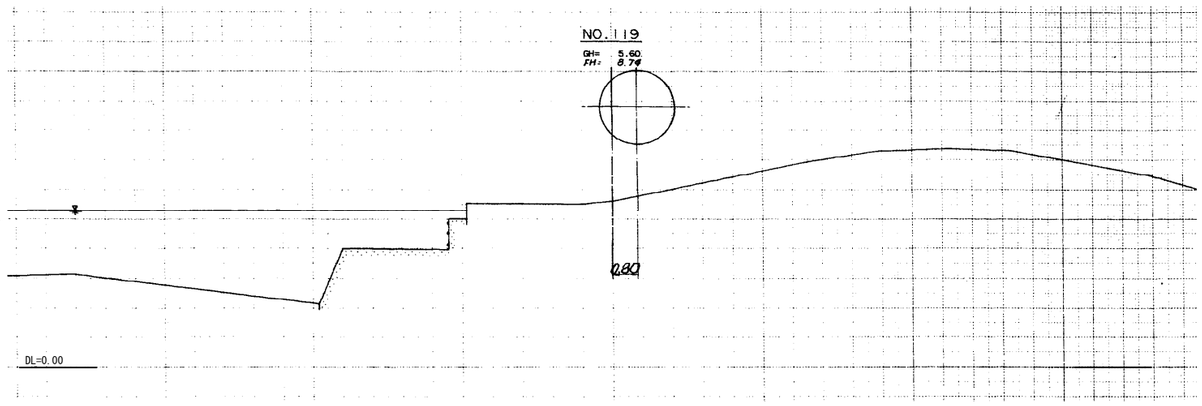

施設名	南部幹線用水路(0312100-1100-20)		
図面名	横断図		
作成年月	平成26年 3月		
縮尺	A1 1:100 A2 1:141	図面番号	9-37/82
作成者	関東農政局　両総農業水利事業所		

NO.121

GH= 6.50
FH= 4.230

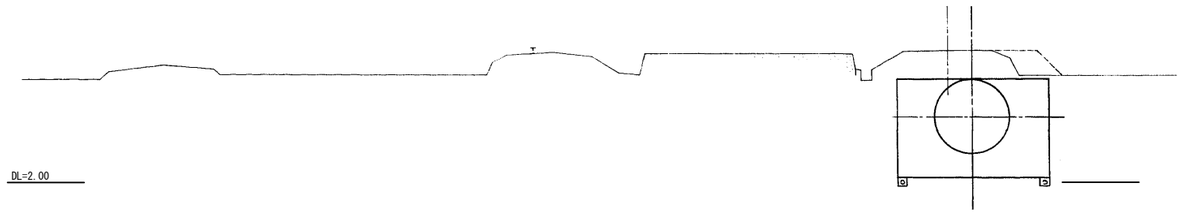

NO.123

GH= 7.46
FH= 5.190

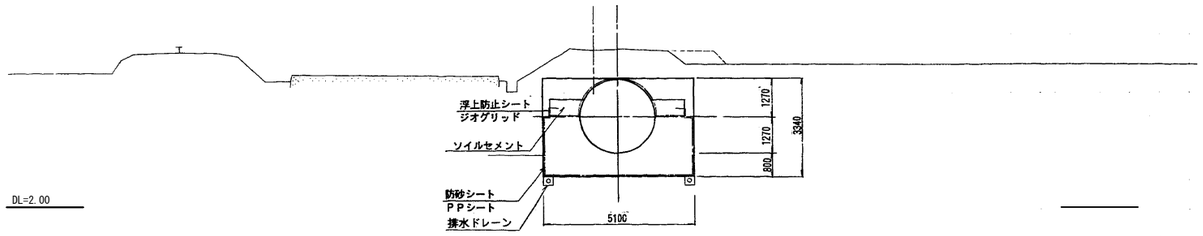

NO.120

GH= 6.21
FH= 3.774

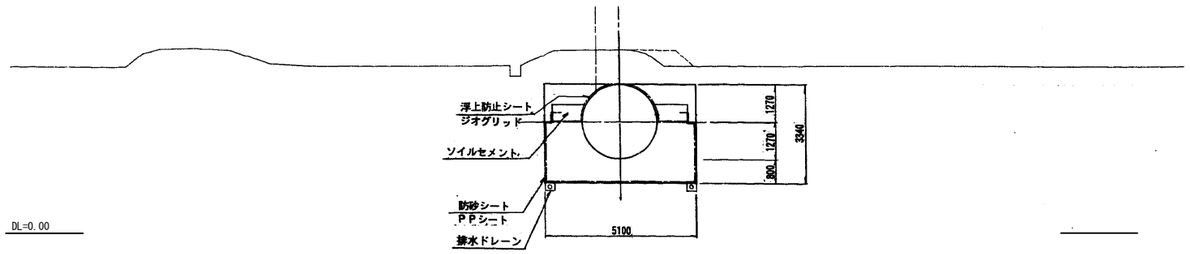

NO.122

GH= 6.88
FH= 4.610

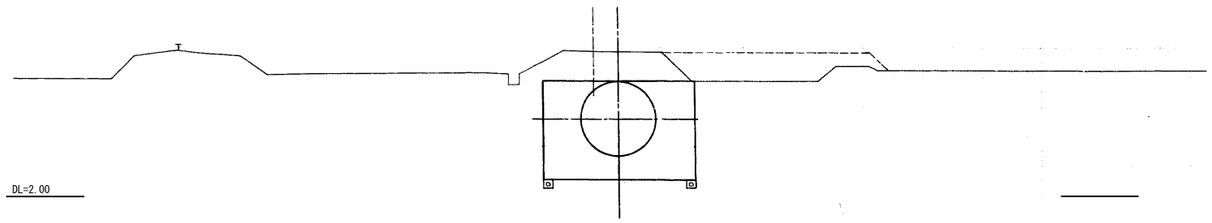

施設名	南部幹線用水路(0312100-1100-20)		
図面名	横断図		
作成年月	平成26年 3月		
縮尺	A1 1:100 A2 1:141	図面番号	9-38/82
作成者	関東農政局　両総農業水利事業所		

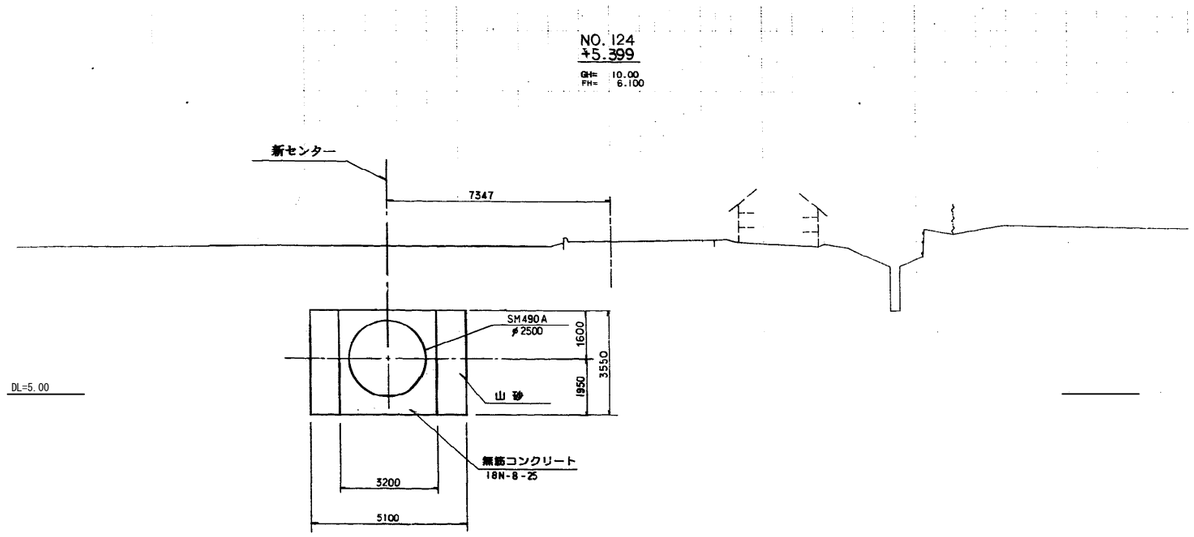

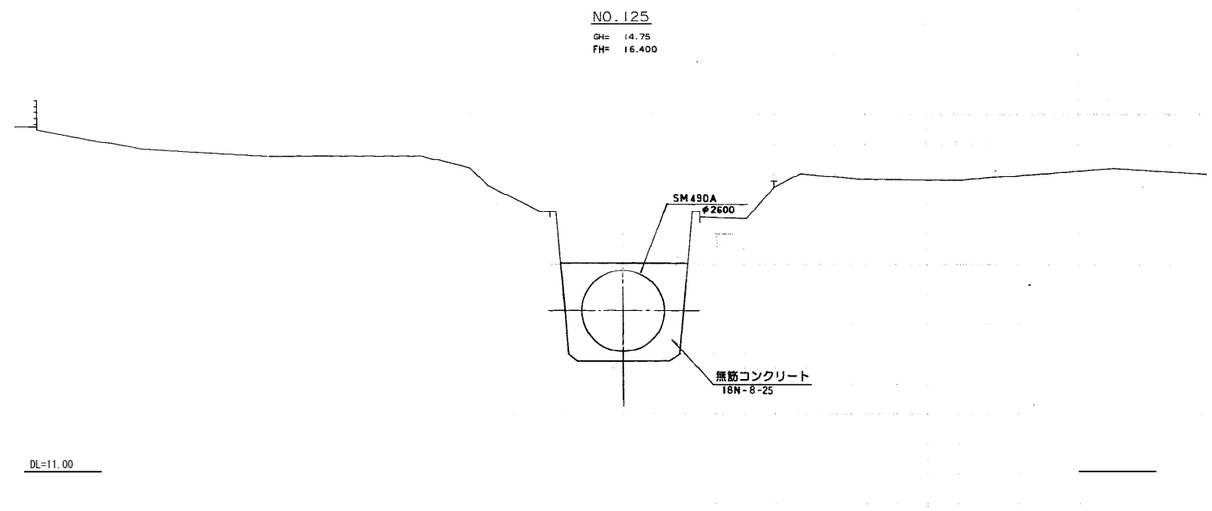

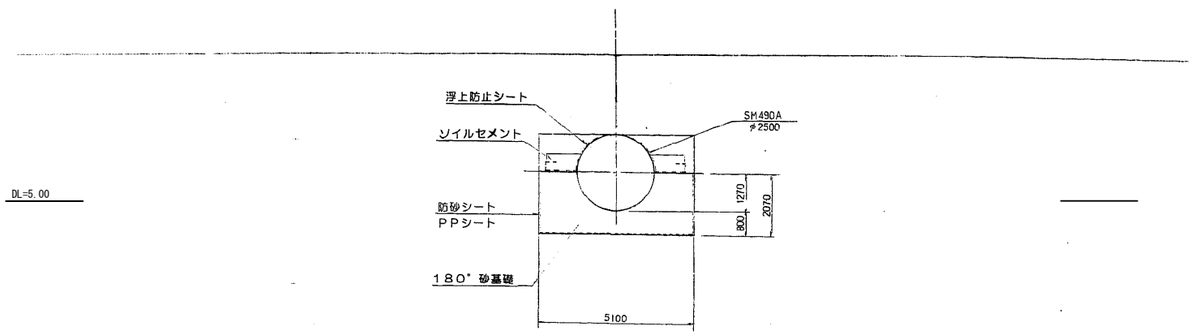

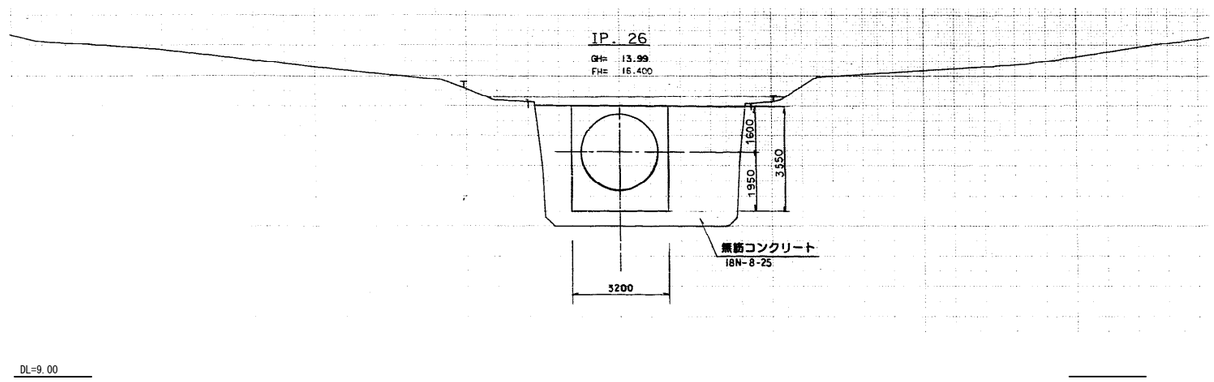

施設名	南部幹線用水路(0312100-1100-20)		
図面名	横断図		
作成年月	平成26年 3月		
縮尺	A1 1:100 A2 1:141	図面番号	9-39/82
作成者	関東農政局　両総農業水利事業所		

NO.127

GH=14.77
FH=16.419

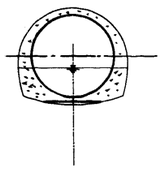

DL=12.00

NO.126

GH=14.80
FH=16.409

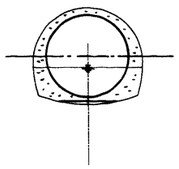

DL=12.00

No.125+0.182 (BP1)

GH=14.80
FH=16.400

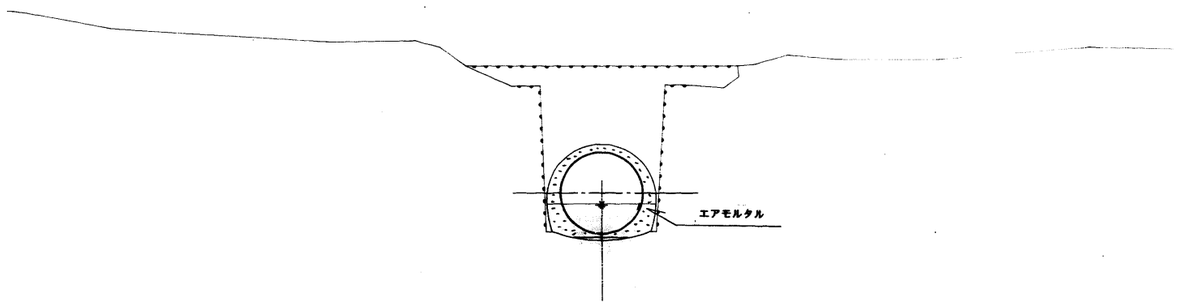

DL=12.00

NO.129

GH=17.55
FH=16.416

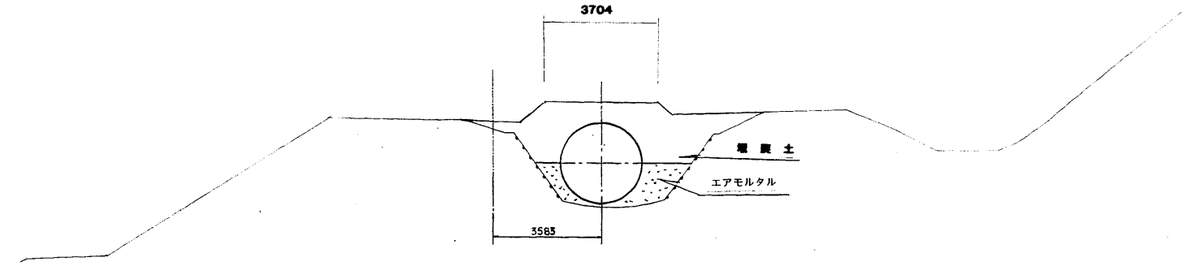

DL=12.00

NO.128

GH=14.75
FH=16.428

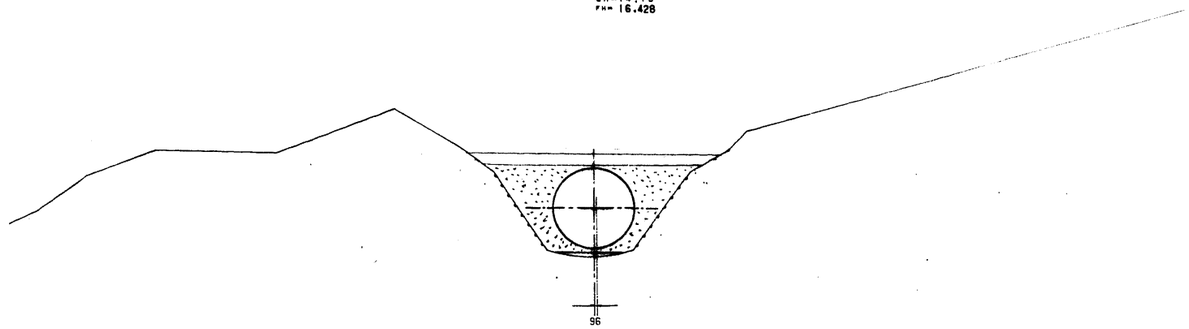

DL=12.00

+44.775

GH=14.76
FH=16.427

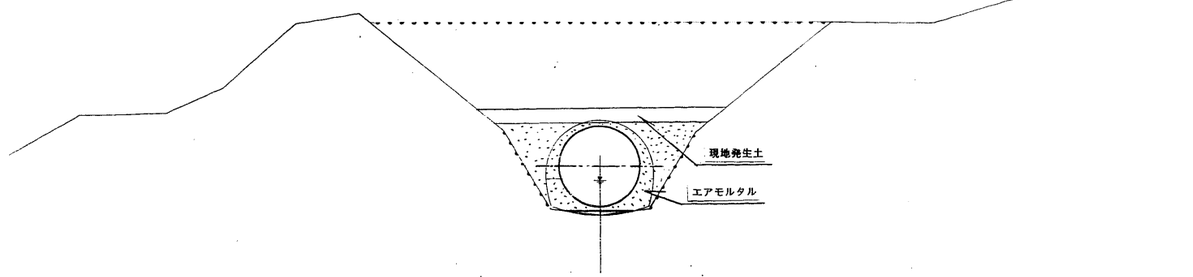

DL=12.00

施設名	南部幹線用水路(0312100-1100-20)		
図面名	横断図		
作成年月	平成26年 3月		
縮尺	A1 1:100 A2 1:141	図面番号	9-40/82
作成者	関東農政局　両総農業水利事業所		

NO.132

GH=14.81
FH=16.358

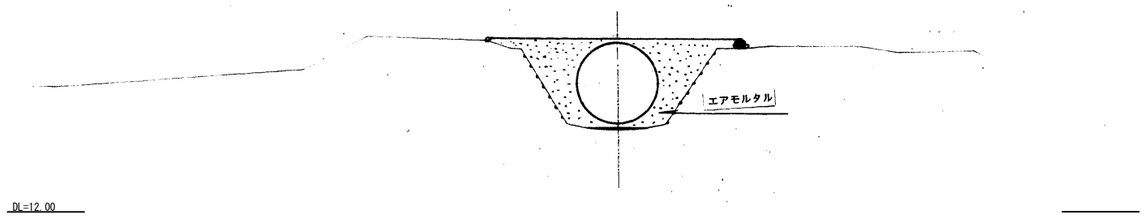

NO.131

GH=14.69
FH=16.577

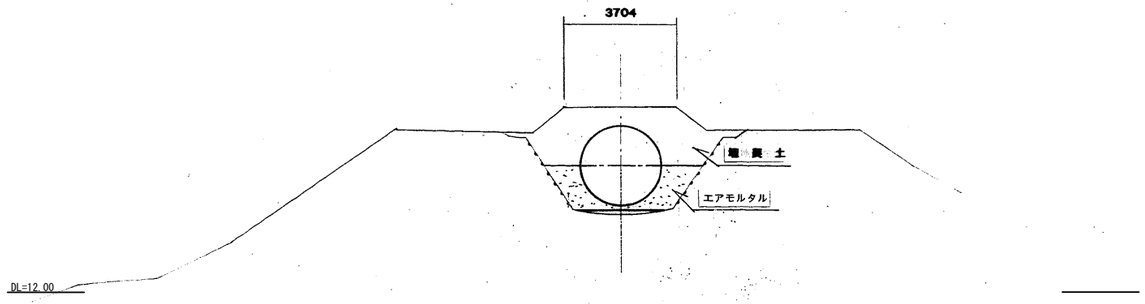

NO.130

GH=14.70
FH=16.397

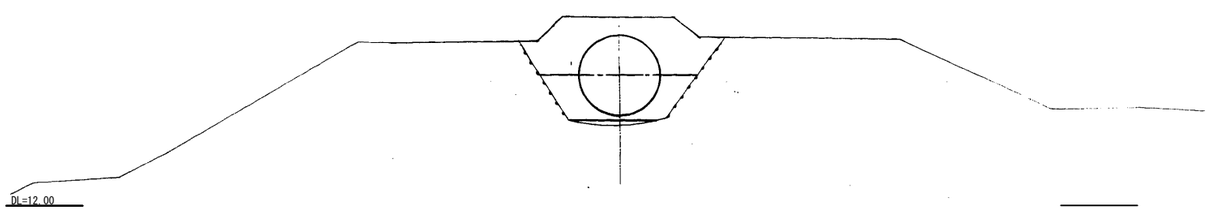

NO.135

GH=14.56
FH=16.301

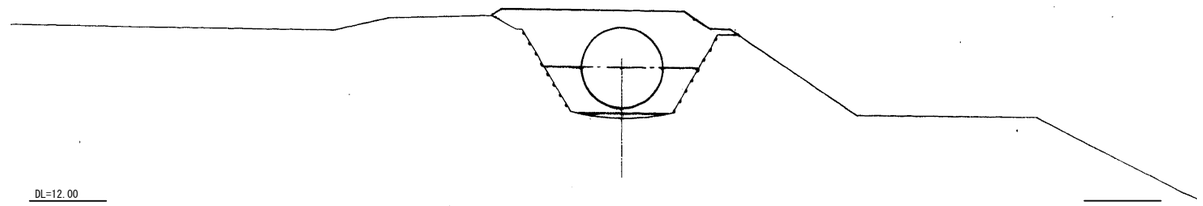

NO.134

GH=14.48
FH=16.320

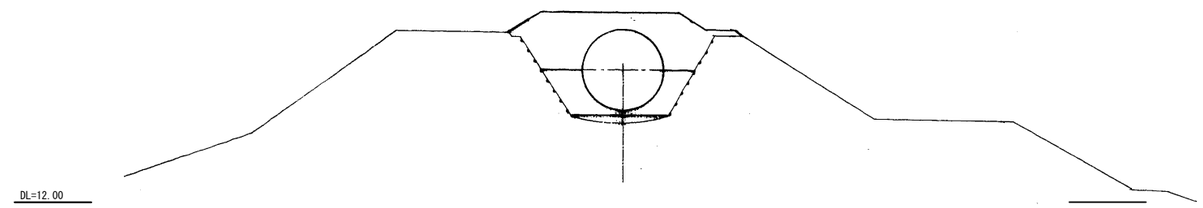

NO.133

GH=14.74
FH=16.339

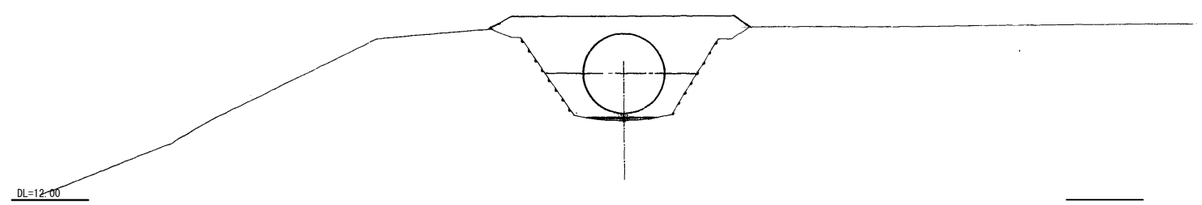

施設名	南部幹線用水路(0312100-1100-20)		
図面名	横断図		
作成年月	平成26年 3月		
縮尺	A1 1:100 A2 1:141	図面番号	9-41/82
作成者	関東農政局　両総農業水利事業所		

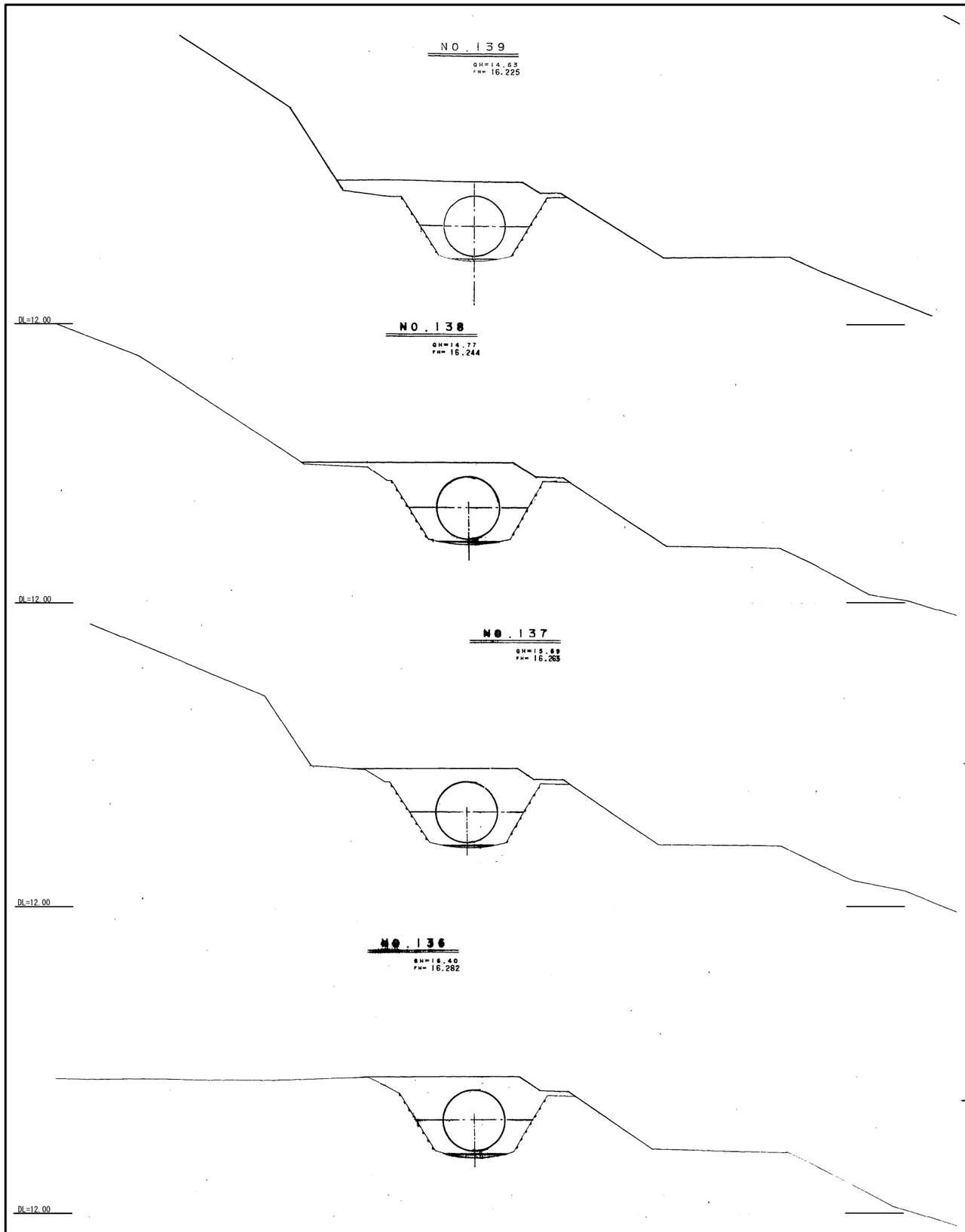

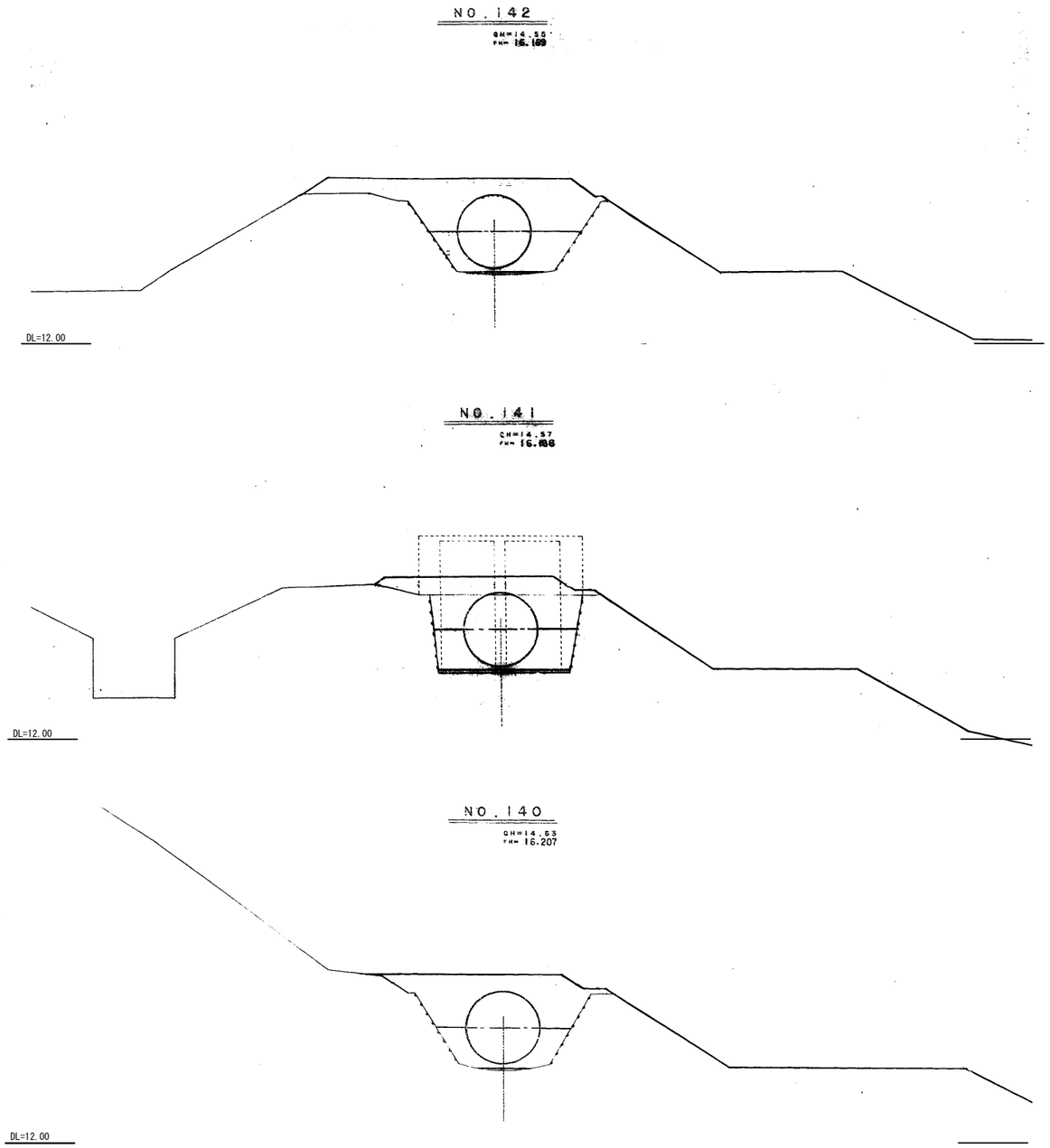

施設名	南部幹線用水路(0312100-1100-20)		
図面名	横断図		
作成年月	平成26年 3月		
縮尺	A1 1:100 A2 1:141	図面番号	9-42/82
作成者	関東農政局　両総農業水利事業所		

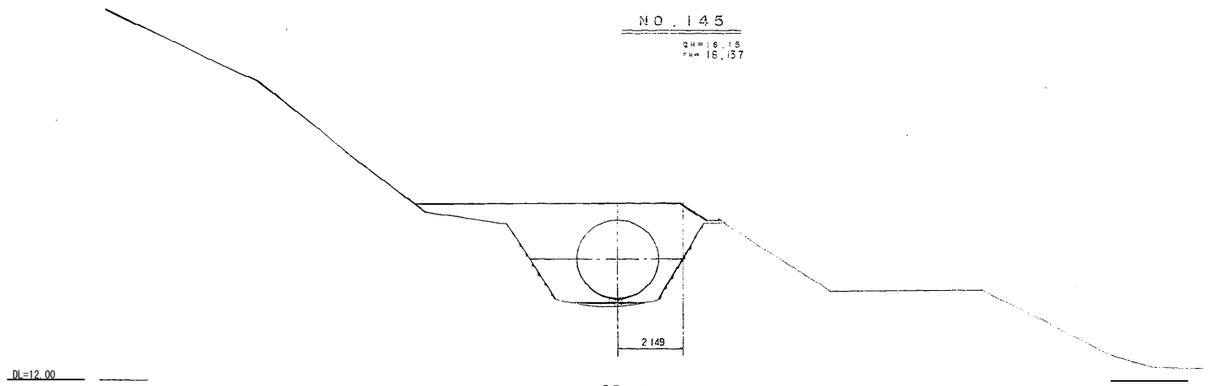

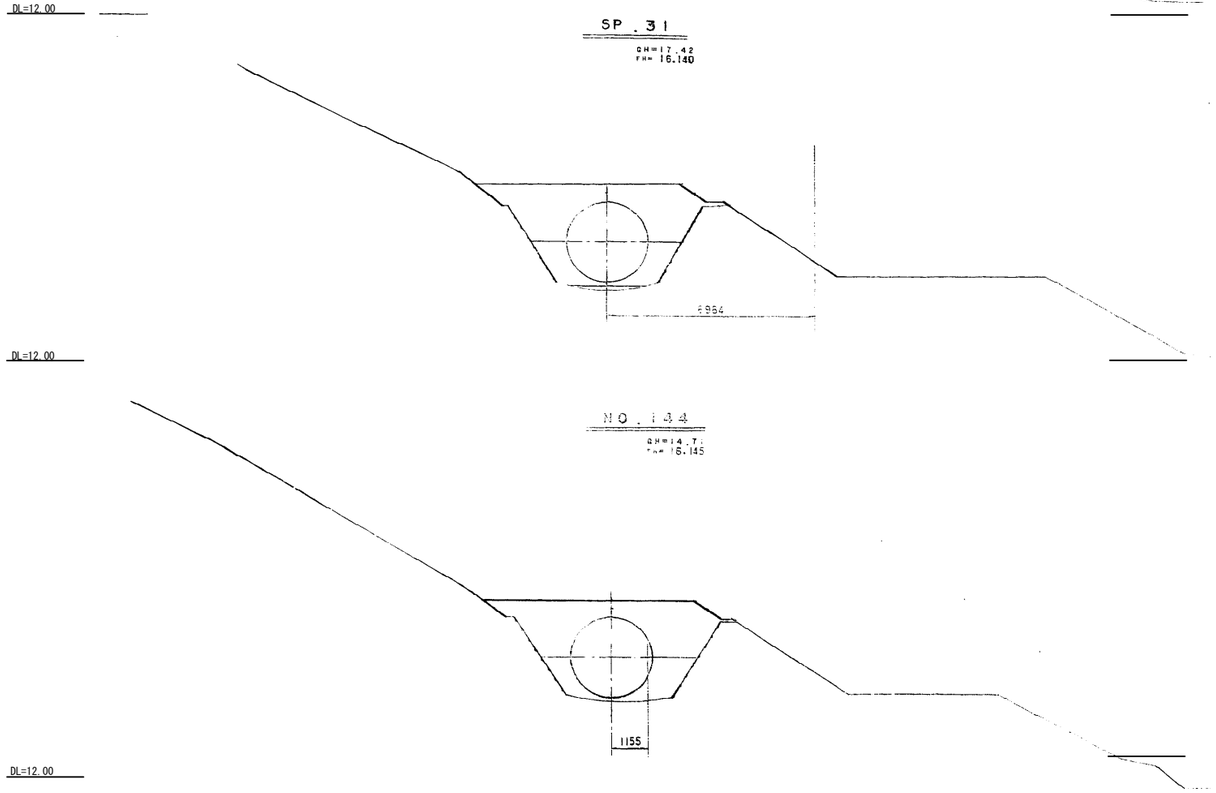

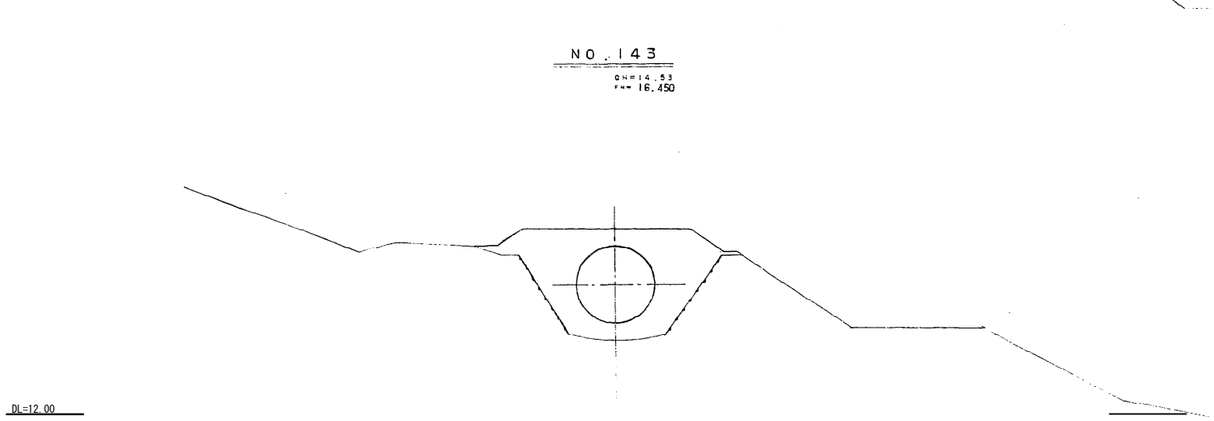

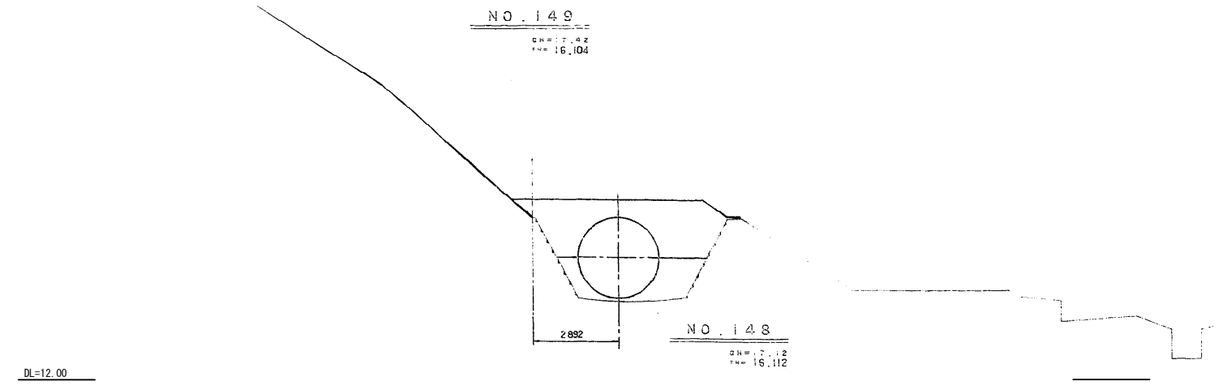

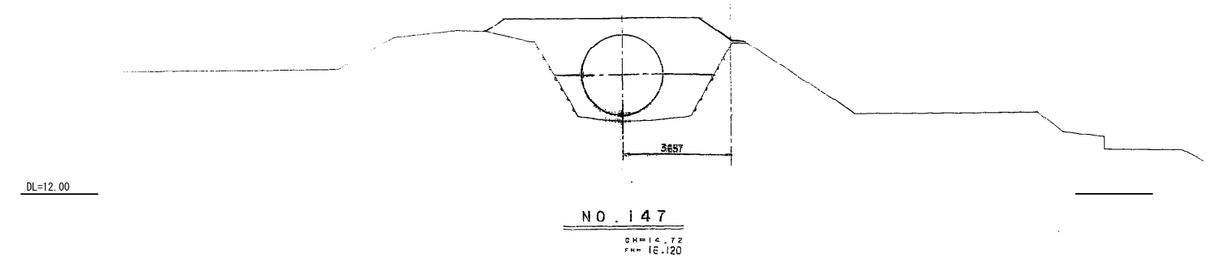

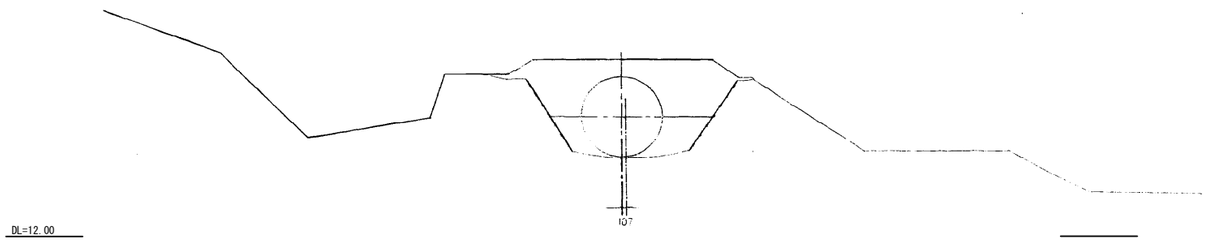

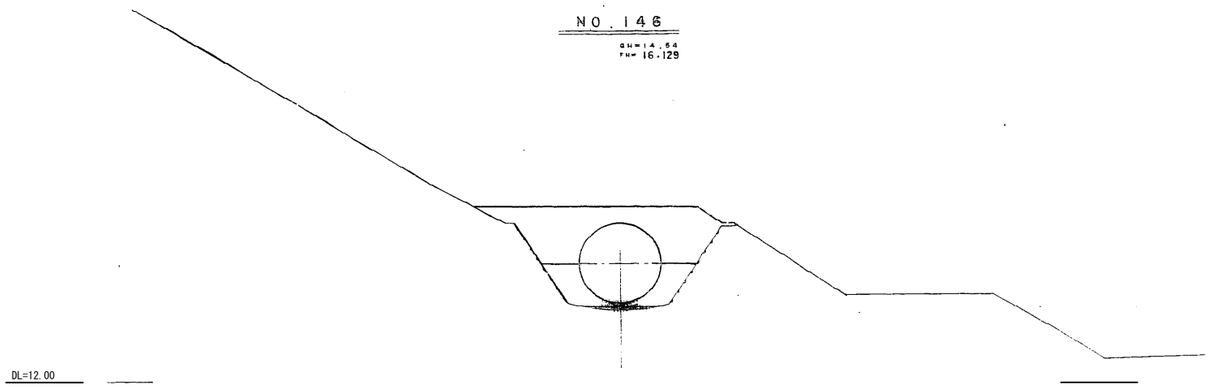

施設名	南部幹線用水路(0312100-1100-20)		
図面名	横断図		
作成年月	平成26年 3月		
縮尺	A1 1:100 A2 1:141	図面番号	9-43/82
作成者	関東農政局　両総農業水利事業所		

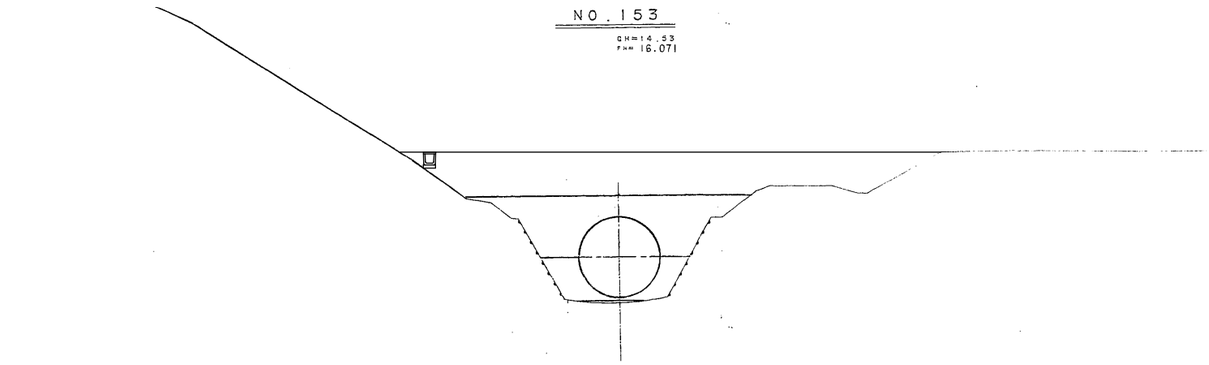

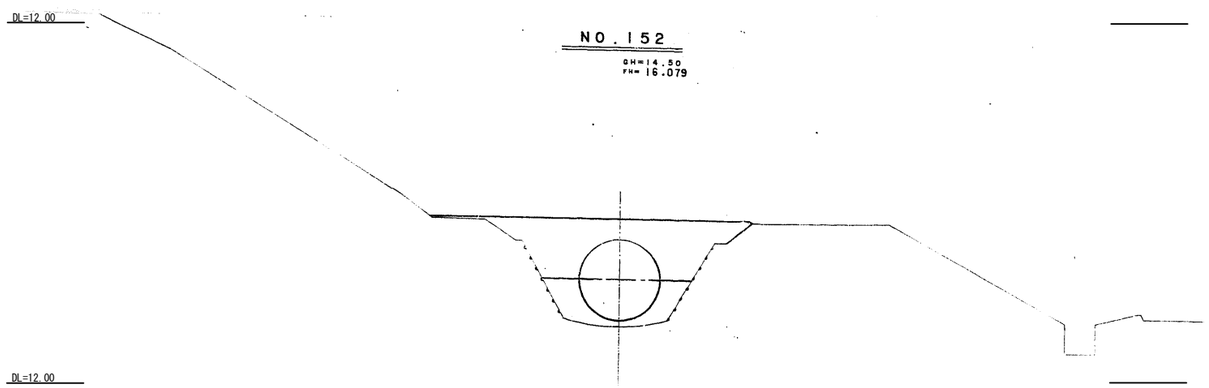

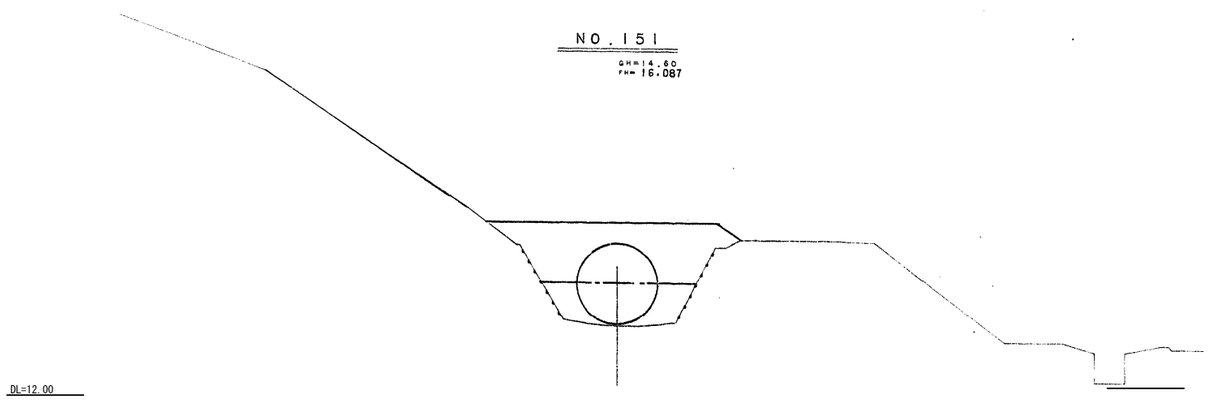

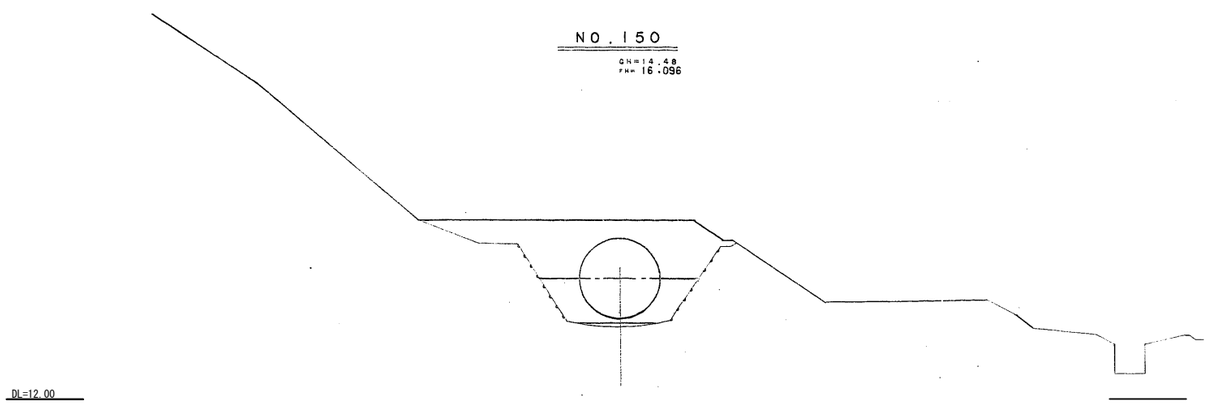

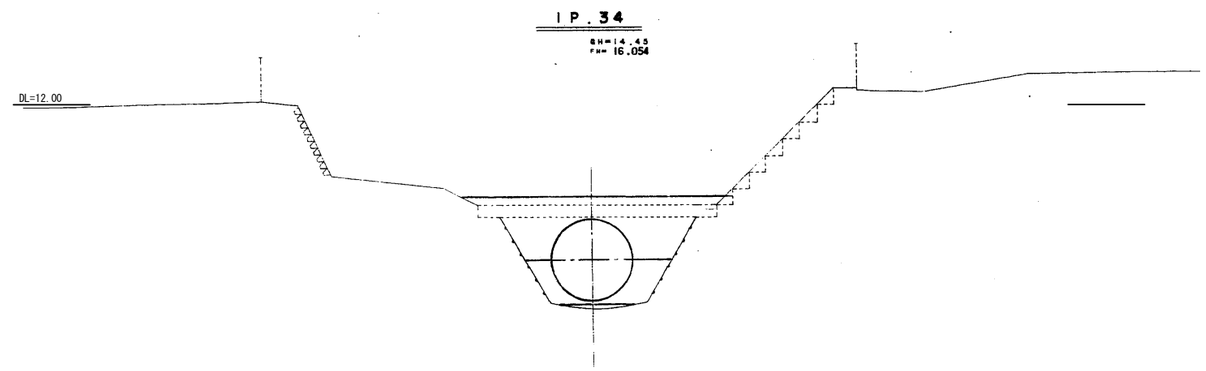

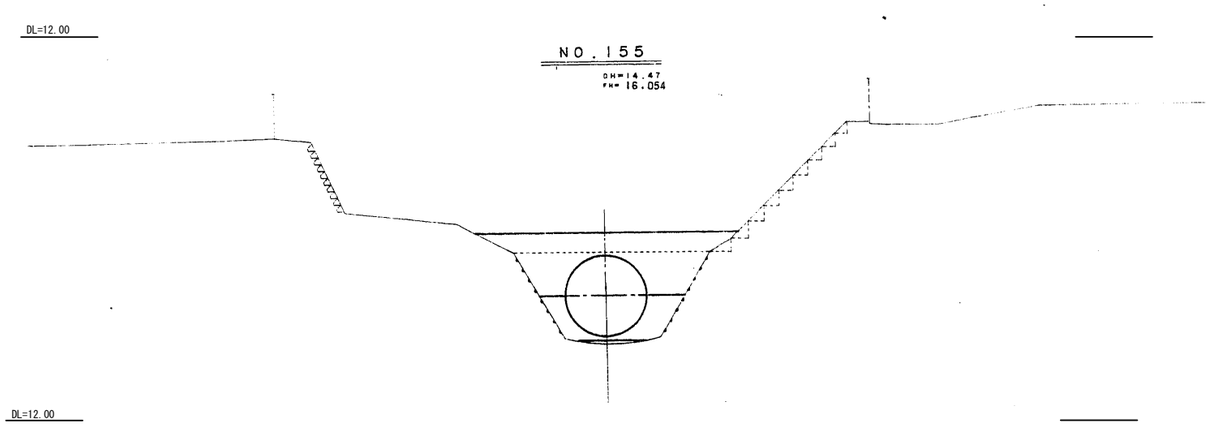

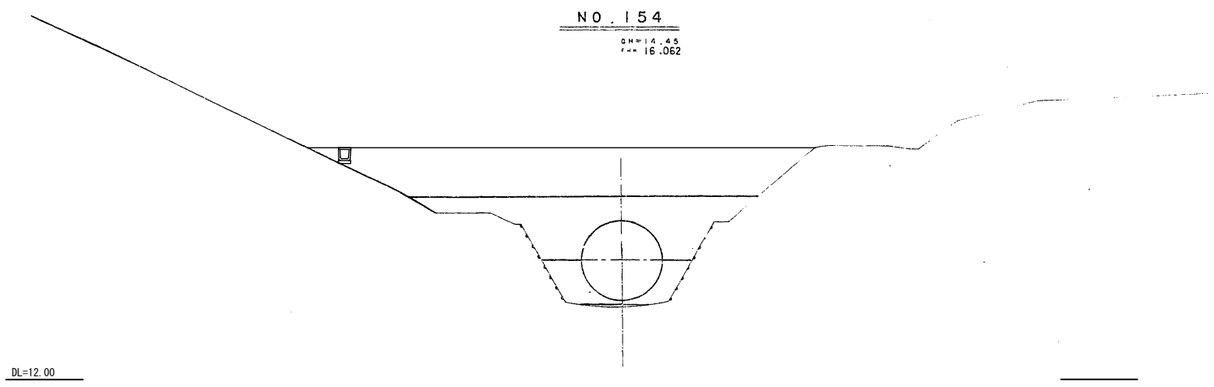

施設名	南部幹線用水路(0312100-1100-20)		
図面名	横断図		
作成年月	平成26年 3月		
縮尺	A1 1:100 A2 1:141	図面番号	9-44/82
作成者	関東農政局　両総農業水利事業所		

NO. 156
GH = 14.37
FH = 16.038

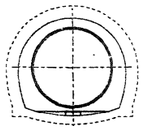

DL=12.00

NO. 155+4.938
GH = 14.40
FH = 16.062

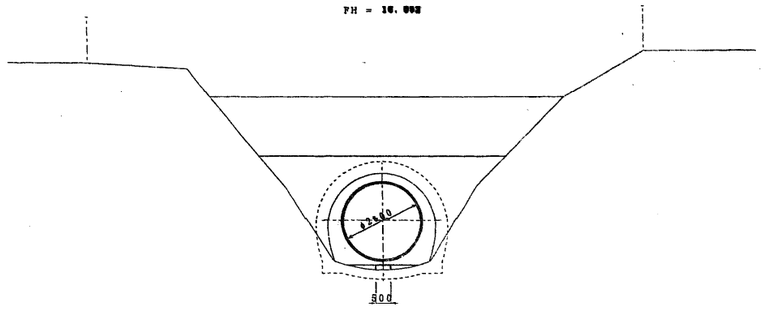

DL=12.00

NO. 159
GH = 14.29
FH = 15.950

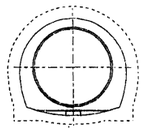

DL=12.00

NO. 158
GH = 14.35
FH = 15.976

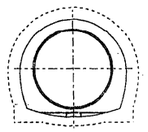

DL=12.00

NO. 157
GH = 14.36
FH = 16.002

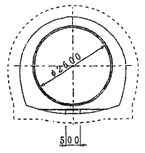

DL=12.00

No. 162
GH = 14.24
FH = 15.870

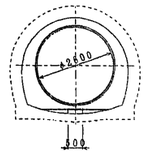

DL=12.00

NO. 161
GH = 14.25
FH = 15.898

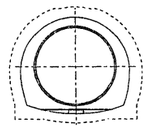

DL=12.00

NO. 160
GH = 14.26
FH = 15.924

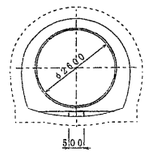

DL=12.00

施設名	南部幹線用水路(0312100-1100-20)		
図面名	横断図		
作成年月	平成26年 3月		
縮尺	A1 1:100 A2 1:141	図面番号	9-45/82
作成者	関東農政局　両総農業水利事業所		

NO. 165
GH = 14.18
FH = 15.784

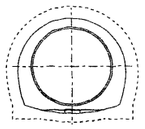

DL=12.00

DL=12.00

NO. 168
GH = 14.10
FH = 15.716

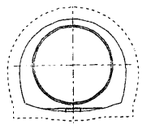

DL=12.00

DL=12.00

NO.170+40.332
GH=14.07
FH=15.643

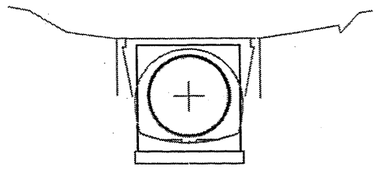

DL=12.00

IP.38
NO.177+10.782
GH=12.83
FH=15.360

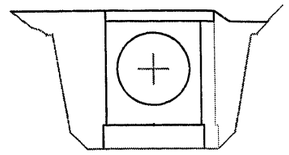

DL=12.00

IP.37
NO.176+49.000
GH=11.83
FH=11.522

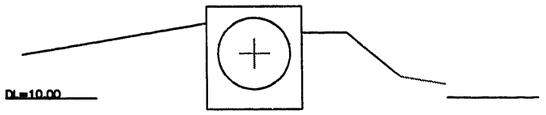

DL=10.00

NO. 164
GH = 14.20
FH = 15.880

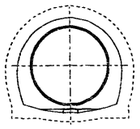

DL=12.00

DL=12.00

NO. 167
GH = 14.13
FH = 15.743

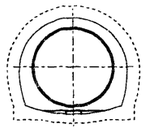

DL=12.00

DL=12.00

NO. 170
GH = 14.05
FH = 15.664

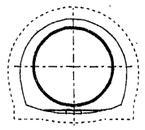

DL=12.00

DL=12.00

IP.36
NO.170+30.050
GH=11.30
FH=11.405

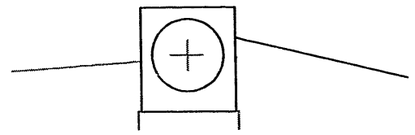

DL=8.00

NO. 163
GH = 14.23
FH = 15.840

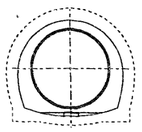

DL=12.00

DL=12.00

NO. 166
GH = 14.15
FH = 15.760

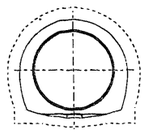

DL=12.00

DL=12.00

NO. 169
GH = 14.12
FH = 15.680

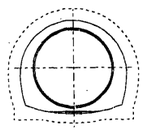

DL=12.00

DL=12.00

IP.35
NO.170+17.684
GH=17.52
FH=15.640

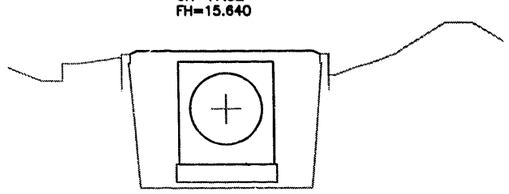

DL=12.00

施設名	南部幹線用水路(0312100-1100-20)		
図面名	横断図		
作成年月	平成26年 3月		
縮尺	A1 1:100 A2 1:141	図面番号	9-46/82
作成者	関東農政局　両総農業水利事業所		

NO.180

GH=13.67
FH=15.330

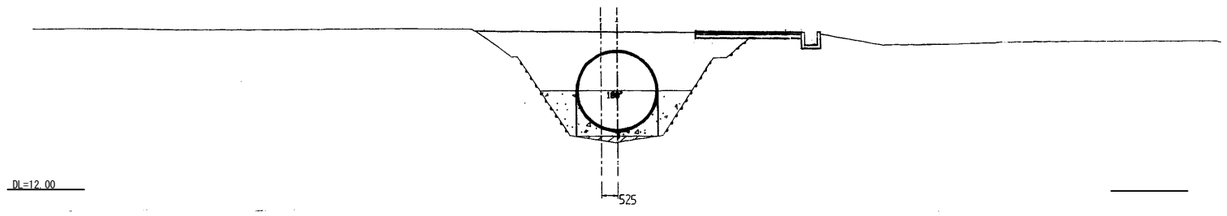

NO.179

GH=13.72
FH=15.340

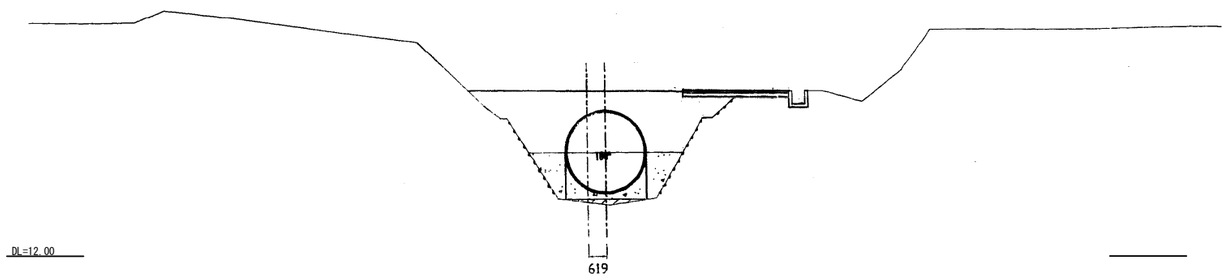

NO.178

GH=13.74
FH=15.349

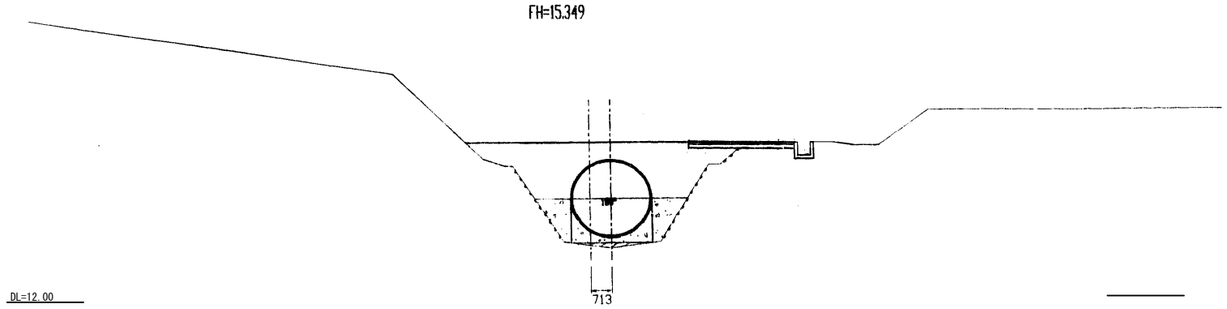

NO.177+1.497(BP2)

GH=13.80
FH=15.359

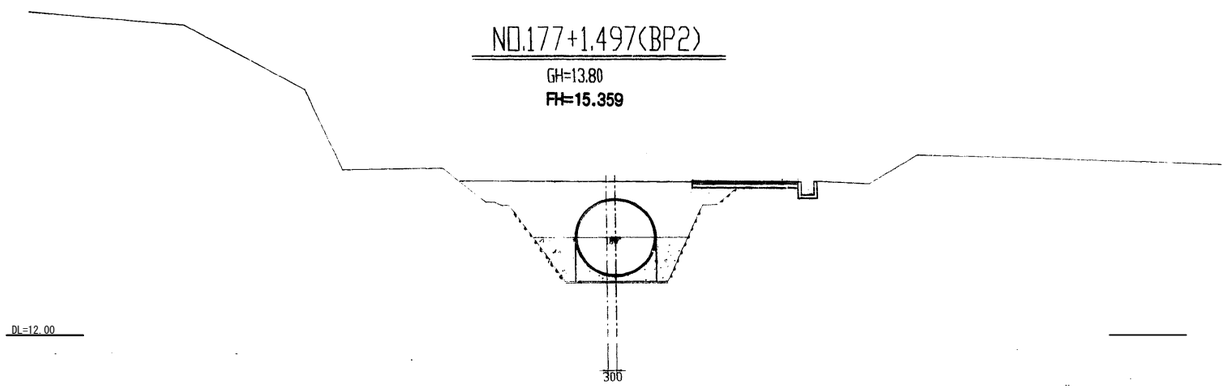

NO.183

GH=13.73
FH=15.300

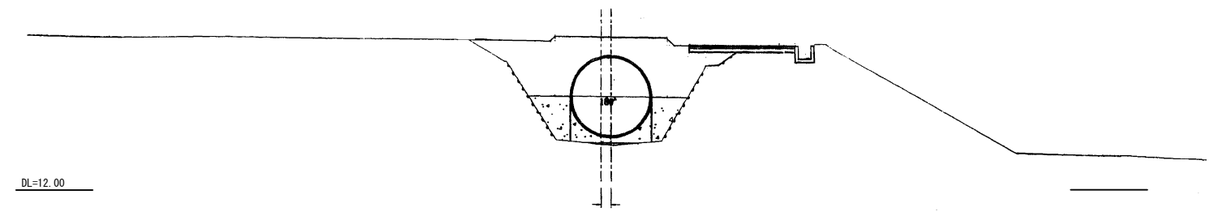

NO.182

GH=13.67
FH=15.310

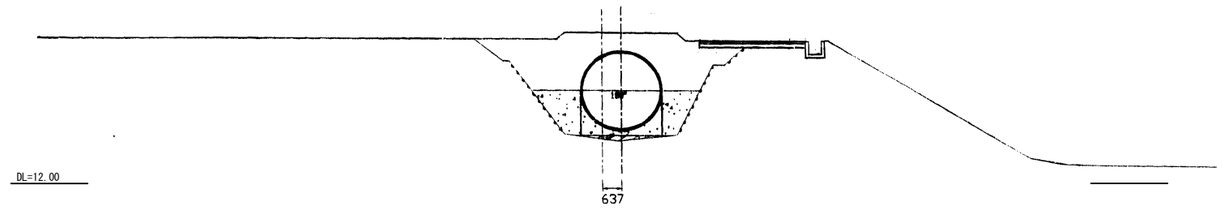

NO.181

GH=13.71
FH=15.320

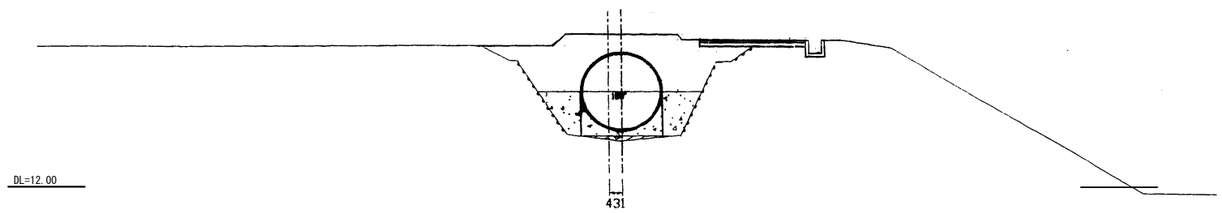

施設名	南部幹線用水路(0312100-1100-20)		
図面名	横断図		
作成年月	平成26年 3月		
縮尺	A1 1:100 A2 1:141	図面番号	9-47/82
作成者	関東農政局　両総農業水利事業所		

NO.186

GH=15.04
FH=15.271

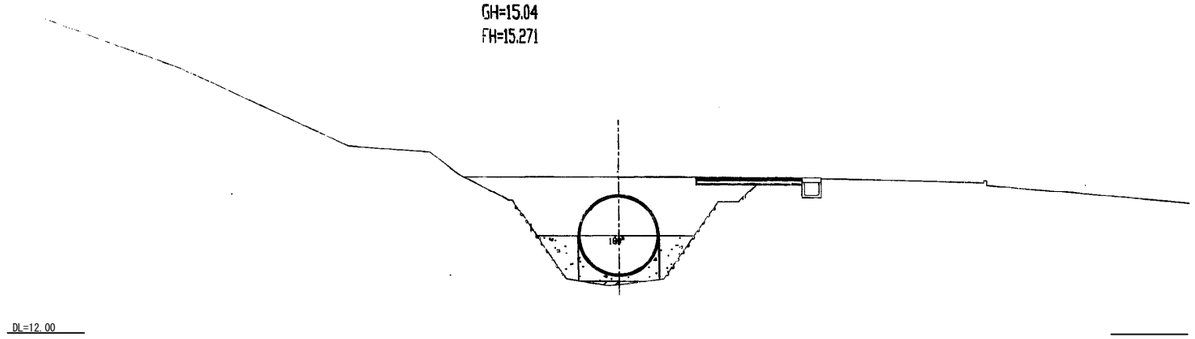

IP.39

GH=15.66
FH=15.276

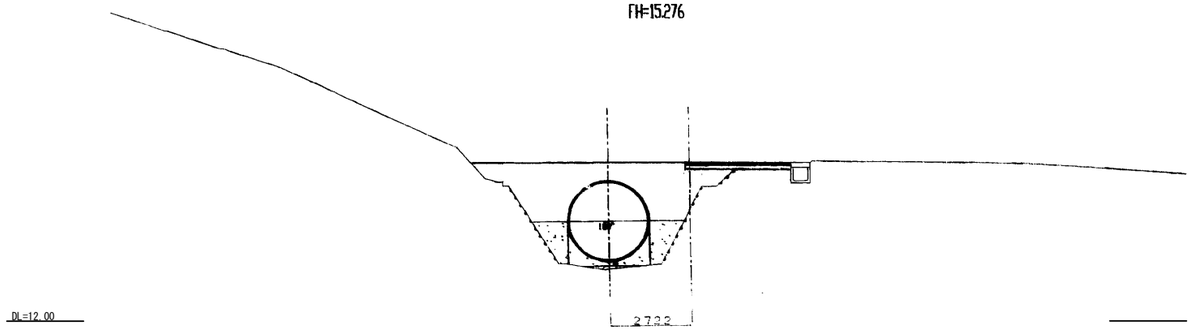

NO.185

GH=13.61
FH=15.281

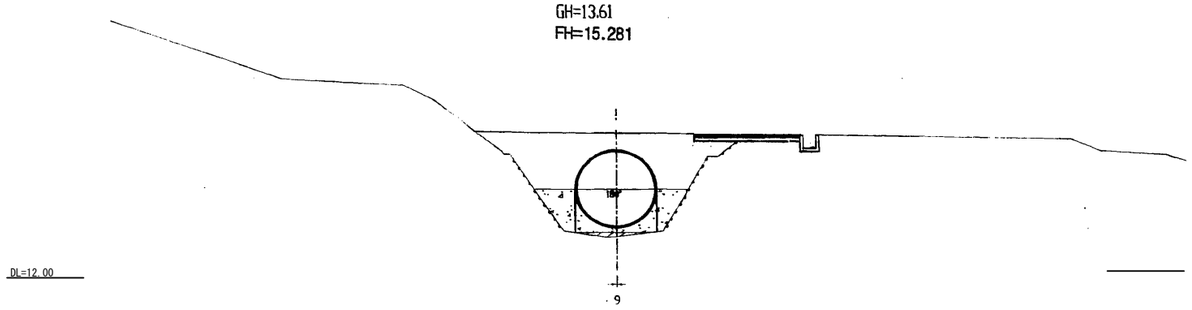

NO.184

GH=13.62
FH=15.291

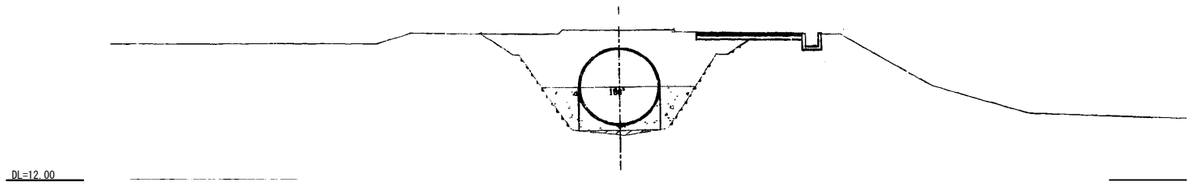

NO.188

GH=13.62
FH=15.251

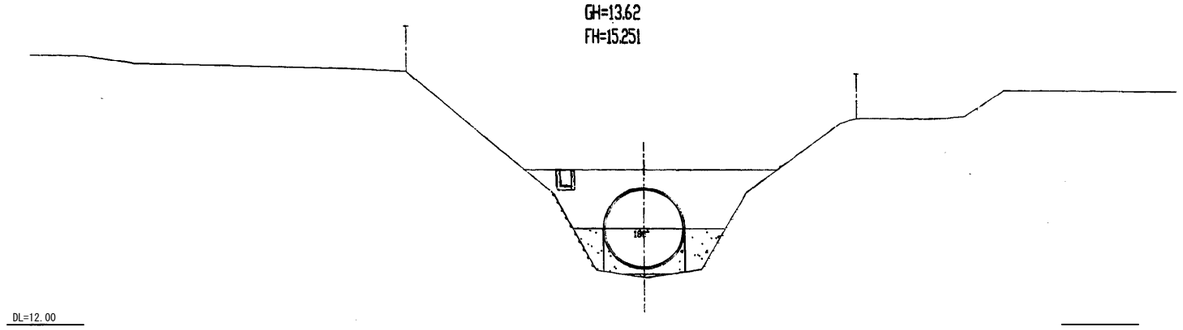

IP.40

GH=13.84
FH=15.253

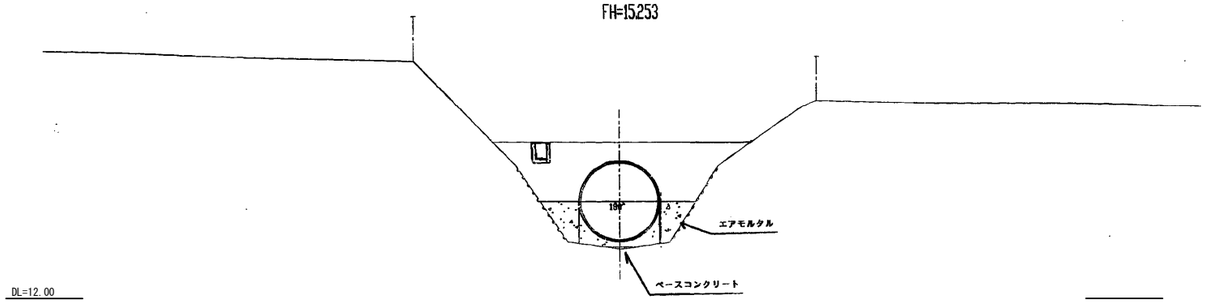

NO.187

GH=13.84
FH=15.261

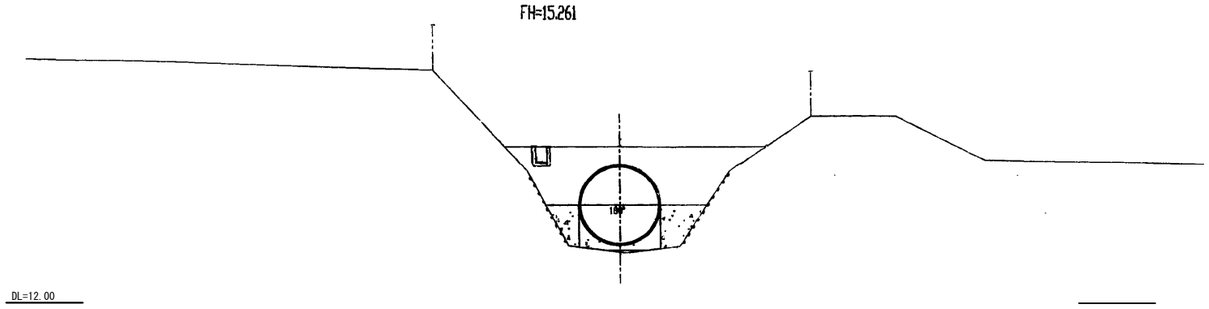

施設名	南部幹線用水路(0312100-1100-20)		
図面名	横断図		
作成年月	平成26年 3月		
縮尺	A1 1:100 A2 1:141	図面番号	9-48/82
作成者	関東農政局　両総農業水利事業所		

NO. 191

GH=13.44
FH=15.041

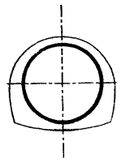

DL=12.00

NO. 190

GH=13.44
FH=15.097

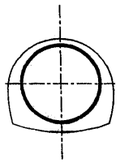

DL=12.00

NO. 189

GH=13.61
FH=15.226

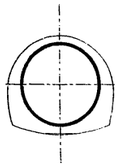

DL=12.00

NO. 188

+47.299

GH=13.56
FH=15.233

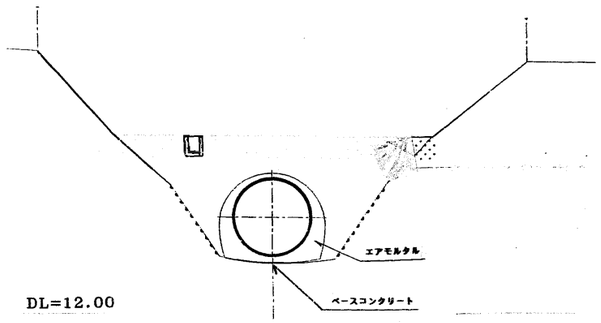

DL=12.00

NO. 195

GH=13.35
FH=14.932

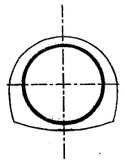

DL=12.00

NO. 194

GH=13.37
FH=14.978

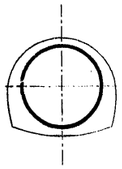

DL=12.00

NO. 193

GH=13.41
FH=15.008

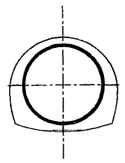

DL=12.00

NO. 192

GH=13.43
FH=15.008

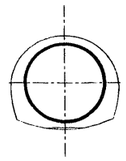

DL=12.00

施設名	南部幹線用水路(0312100-1100-20)		
図面名	横断図		
作成年月	平成26年 3月		
縮尺	A1 1:100 A2 1:141	図面番号	9-49/82
作成者	関東農政局　両総農業水利事業所		

SP. 41

GH=14.08
FH=14.942

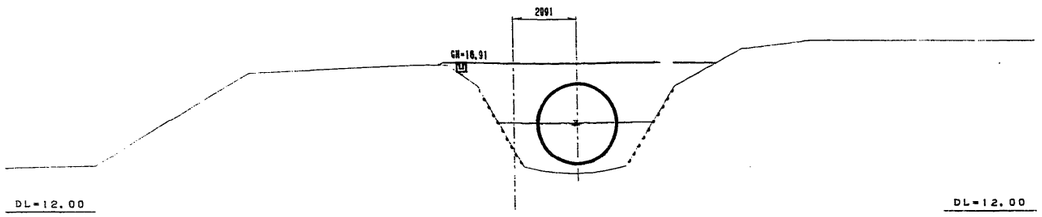

NO. 198

GH=13.33
FH=14.935

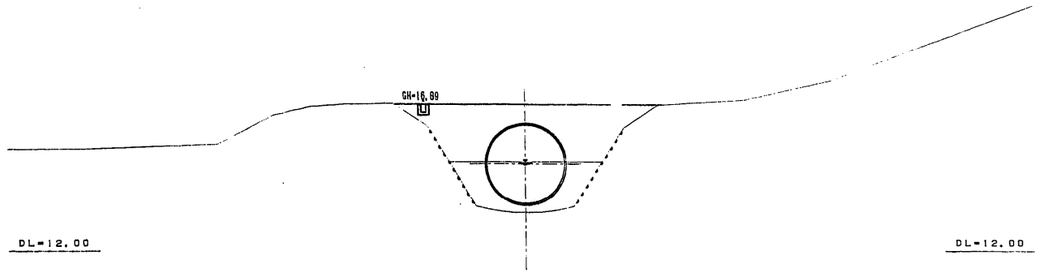

NO. 196

GH=13.43
FH=14.940

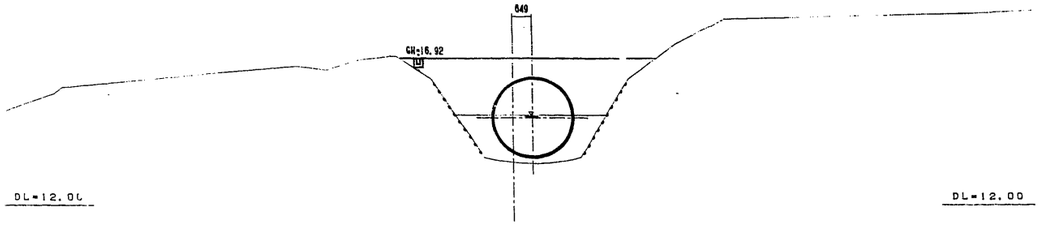

NO. 197

GH=13.37
FH=14.950

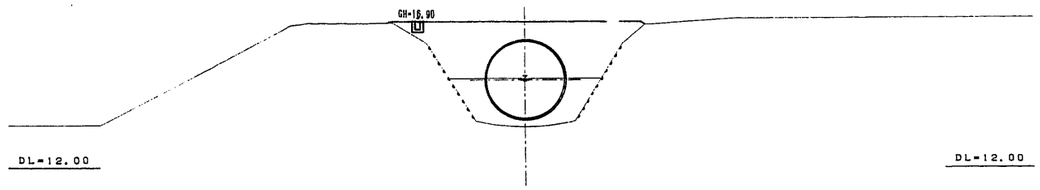

NO. 195+2.527

GH=13.35
FH=14.930

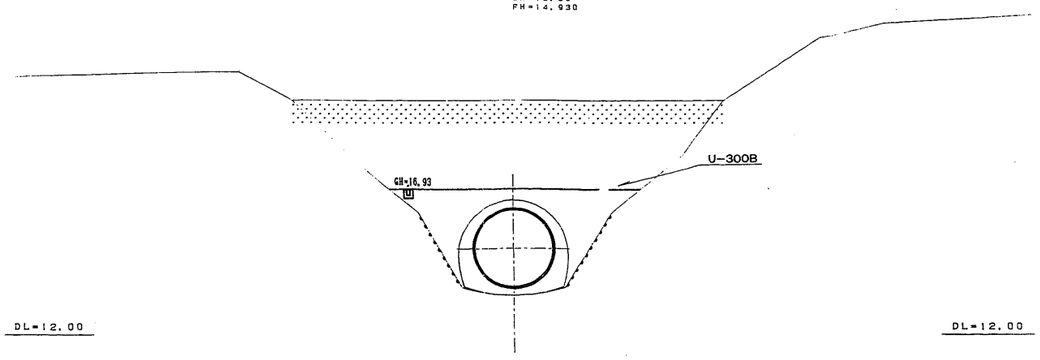

施設名	南部幹線用水路(0312100-1100-20)		
図面名	横断図		
作成年月	平成26年 3月		
縮尺	A1 1:100 A2 1:141	図面番号	9-50/82
作成者	関東農政局　両総農業水利事業所		

SP. 42

GH=14.72
FH=14.891

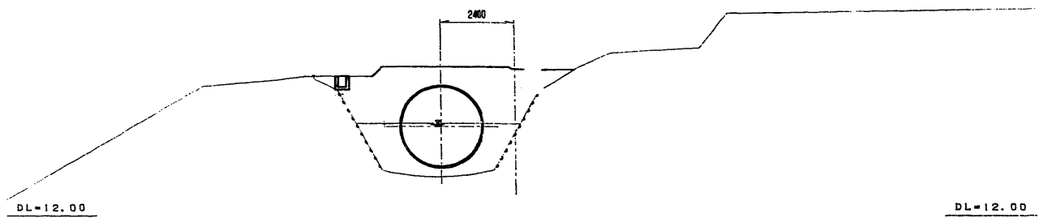

NO. 200

GH=13.32
FH=14.905

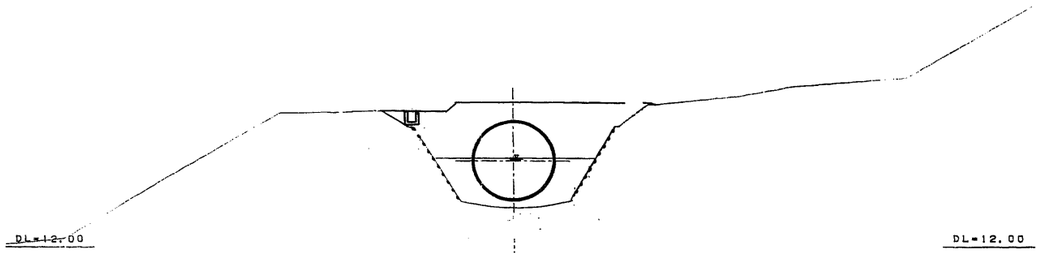

NO. 199

GH=13.28
FH=14.920

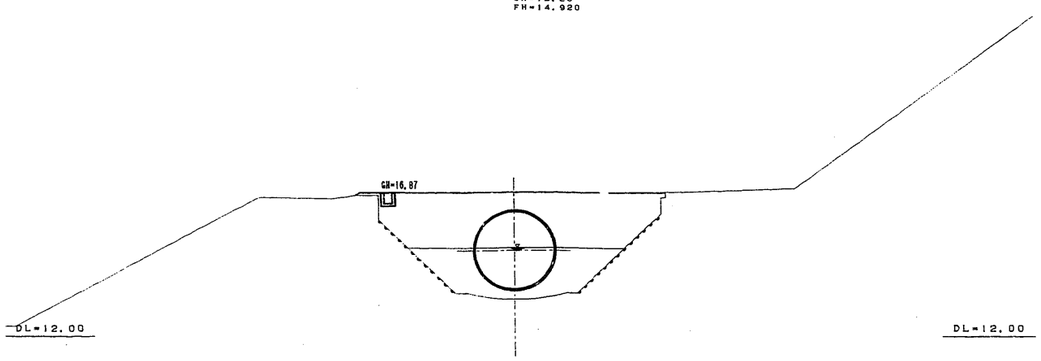

NO. 201
+33.187

GH=13.28
FH=14.880

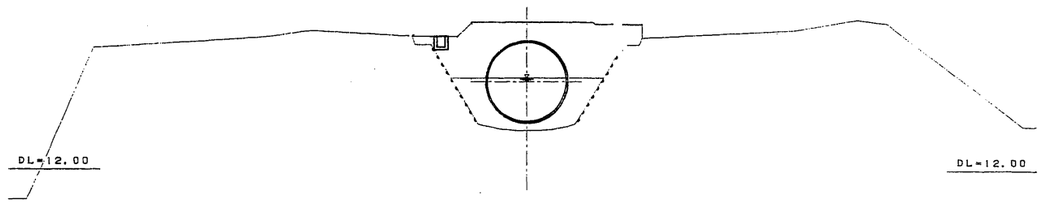

NO. 201

GH=13.99
FH=14.890

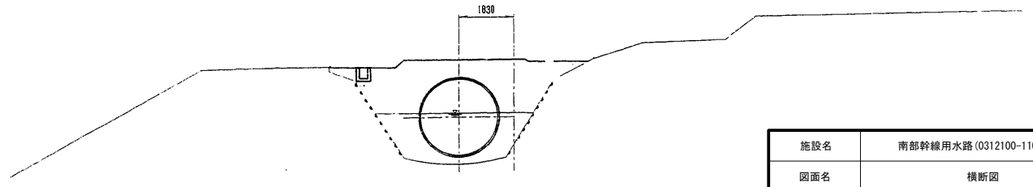

施設名	南部幹線用水路(0312100-1100-20)		
図面名	横断図		
作成年月	平成26年 3月		
縮尺	A1 1:100 A2 1:141	図面番号	9-51/82
作成者	関東農政局　両総農業水利事業所		

NO.214
GH=12.56
FH=14.093

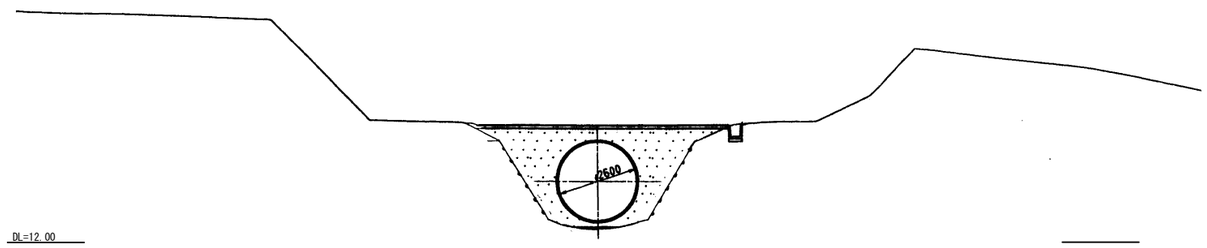

NO.216
GH=12.55
FH=14.087

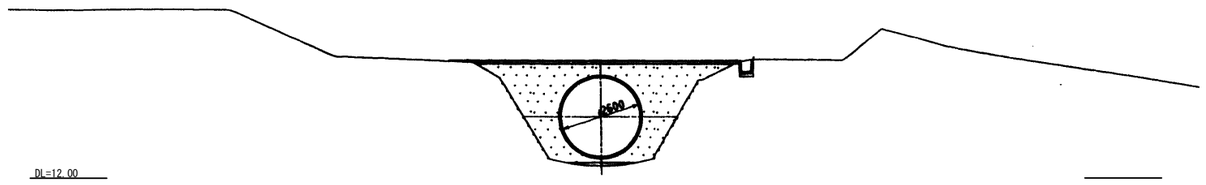

NO.213
GH=12.56
FH=14.097

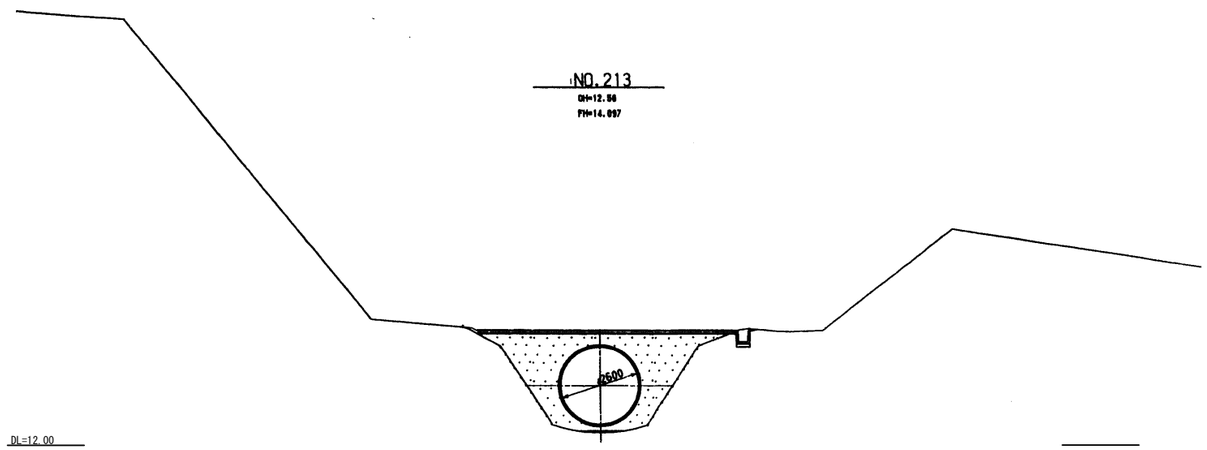

IP.46
GH=12.63
FH=14.087

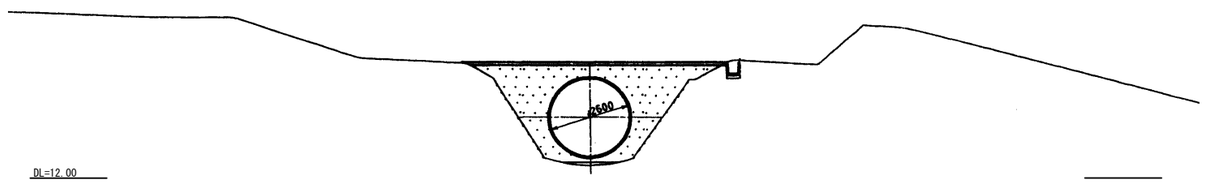

IP.45(BP3)
GH=12.56
FH=14.100

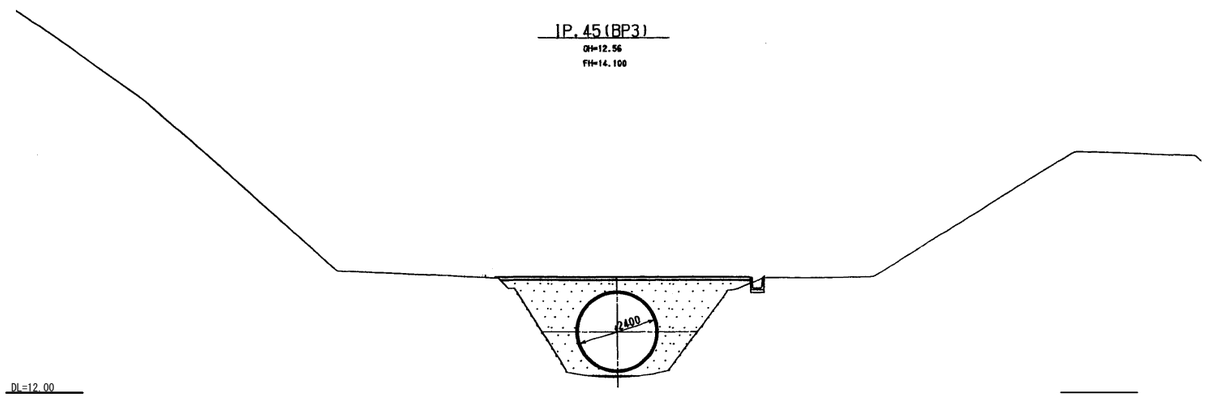

NO.215
GH=12.45
FH=14.090

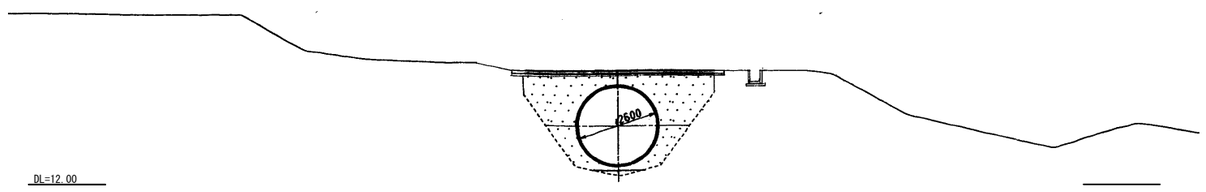

施設名	南部幹線用水路(0312100-1100-20)		
図面名	横断図		
作成年月	平成26年 3月		
縮尺	A1 1:100 A2 1:141	図面番号	9-52/82
作成者	関東農政局　両総農業水利事業所		

NO.219
GH=12.50
FH=14.037

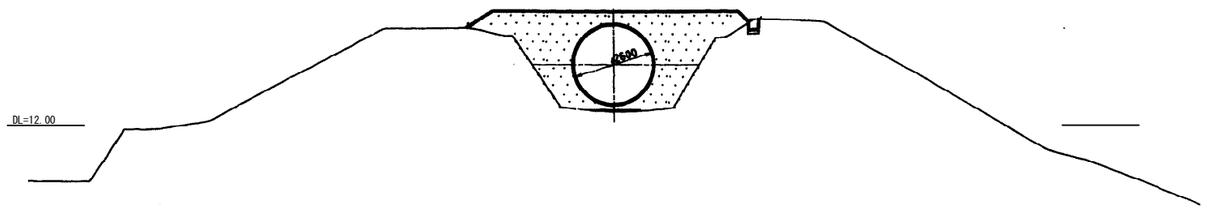

NO.218
GH=12.54
FH=14.000

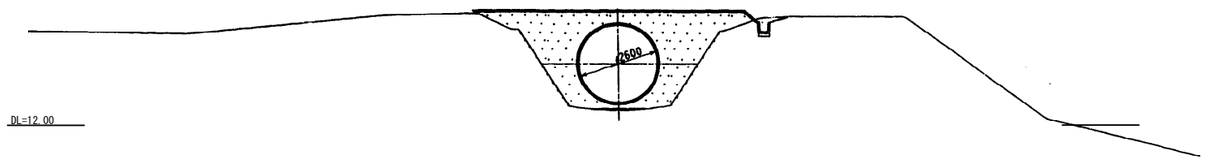

NO.217
GH=12.48
FH=14.083

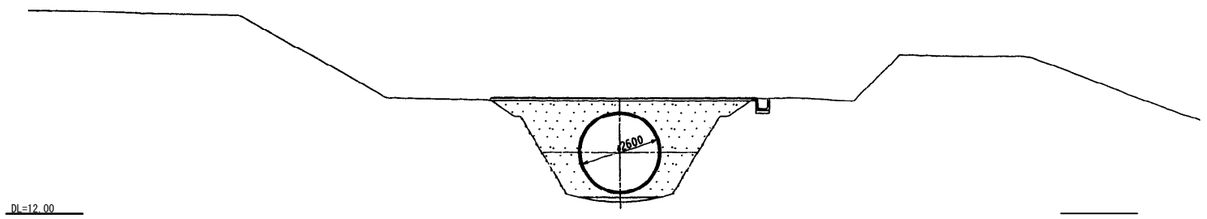

NO.220+27.223
GH=12.46
FH=13.978

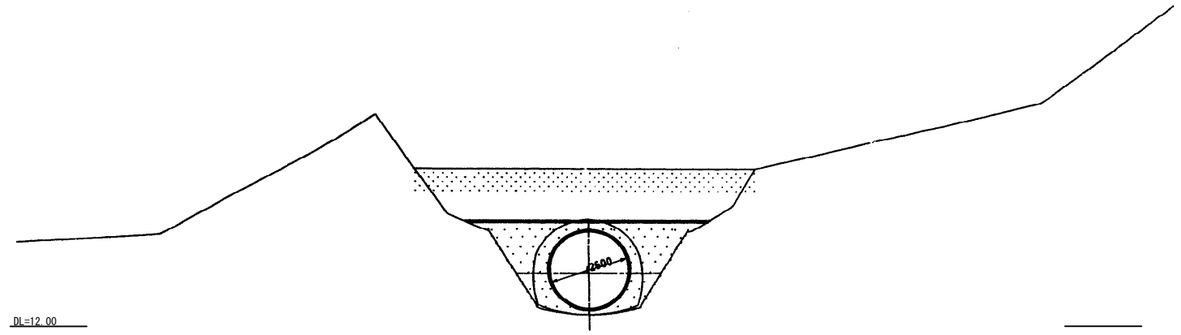

NO.220
GH=12.42
FH=13.994

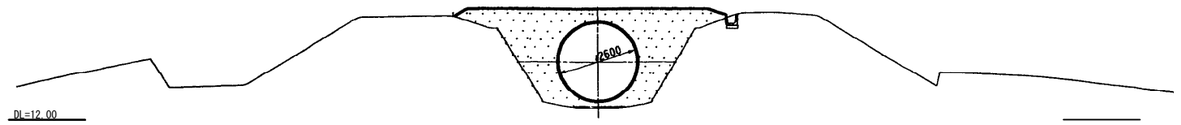

施設名	南部幹線用水路(0312100-1100-20)		
図面名	横断図		
作成年月	平成26年 3月		
縮尺	A1 1:100 A2 1:141	図面番号	9-53/82
作成者	関東農政局　両総農業水利事業所		

SP-47

GH=12.32

FH=13.885

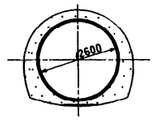

DL=12.00

NO.225

GH=12.26

FH=13.798

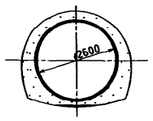

DL=12.00

NO.222

GH=12.35

FH=13.914

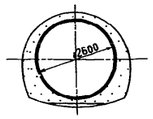

DL=12.00

NO.224

GH=12.30

FH=13.837

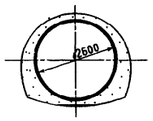

DL=12.00

NO.221

GH=12.37

FH=13.952

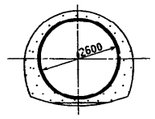

DL=12.00

NO.223

GH=12.32

FH=13.875

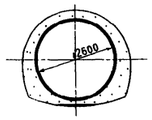

DL=12.00

施設名	南部幹線用水路(0312100-1100-20)		
図面名	横断図		
作成年月	平成26年 3月		
縮尺	A1 1:100 A2 1:141	図面番号	9-54/82
作成者	関東農政局　両総農業水利事業所		

NO.227
GH=12.25
FH=13.884

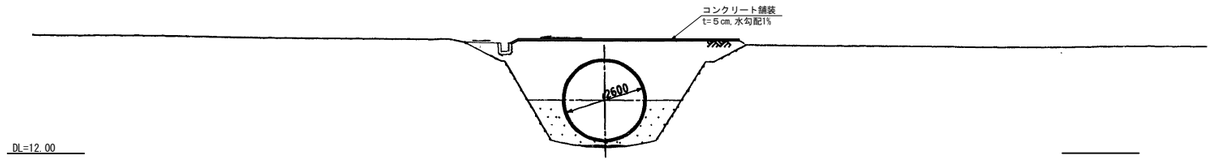

NO.226
GH=12.29
FH=13.769

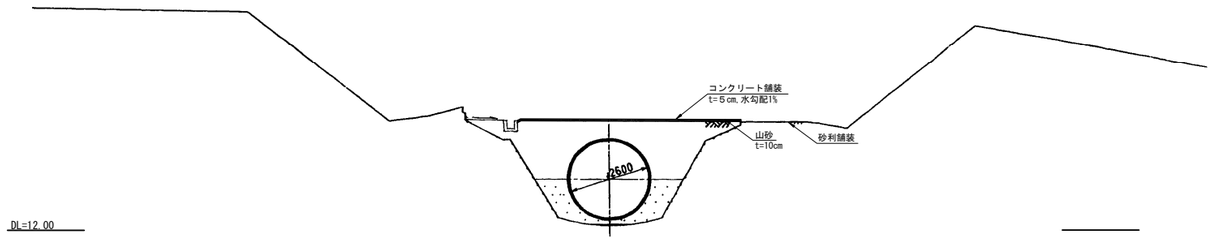

NO.225+28.557
GH=12.26
FH=13.777

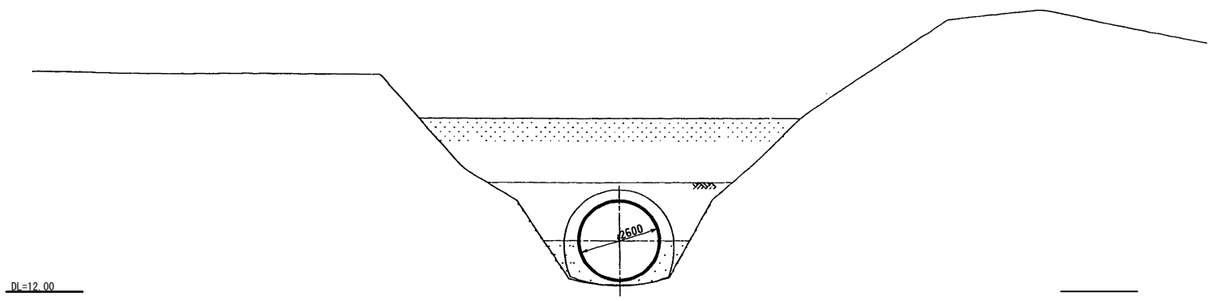

NO.229
GH=12.33
FH=13.870

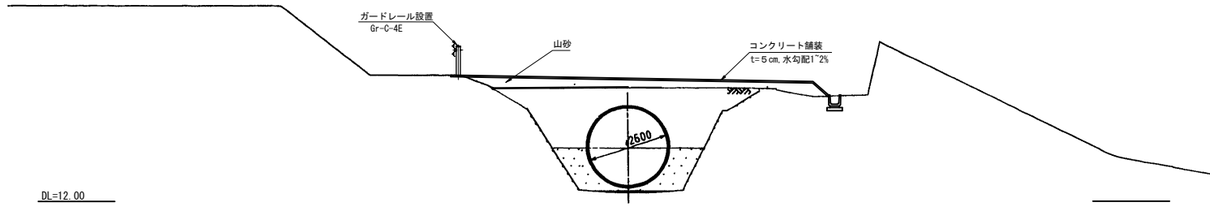

NO.228
GH=12.15
FH=13.831

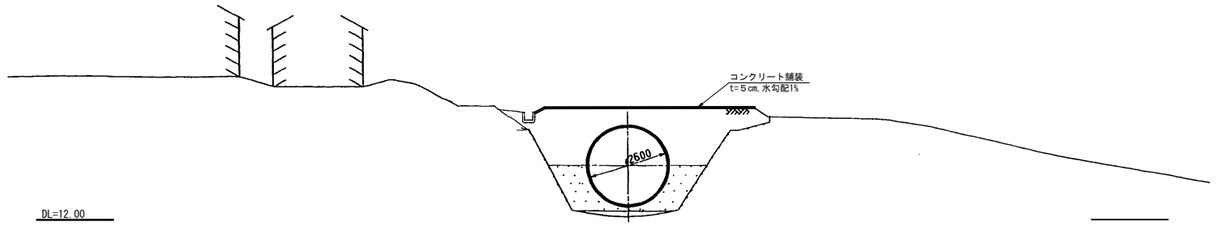

施設名	南部幹線用水路(0312100-1100-20)		
図面名	横断図		
作成年月	平成26年 3月		
縮尺	A1 1:100 A2 1:141	図面番号	9-55/82
作成者	関東農政局　両総農業水利事業所		

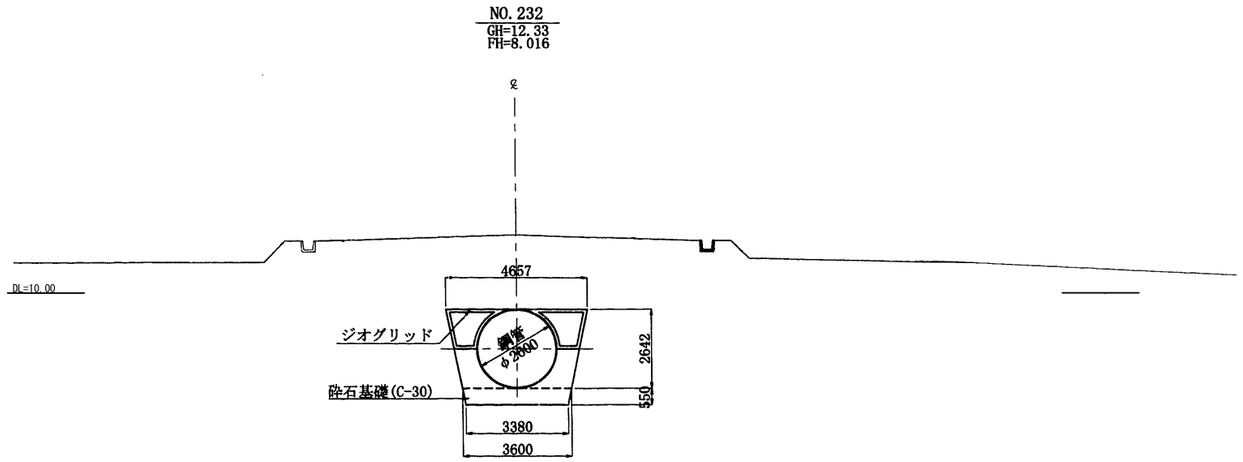

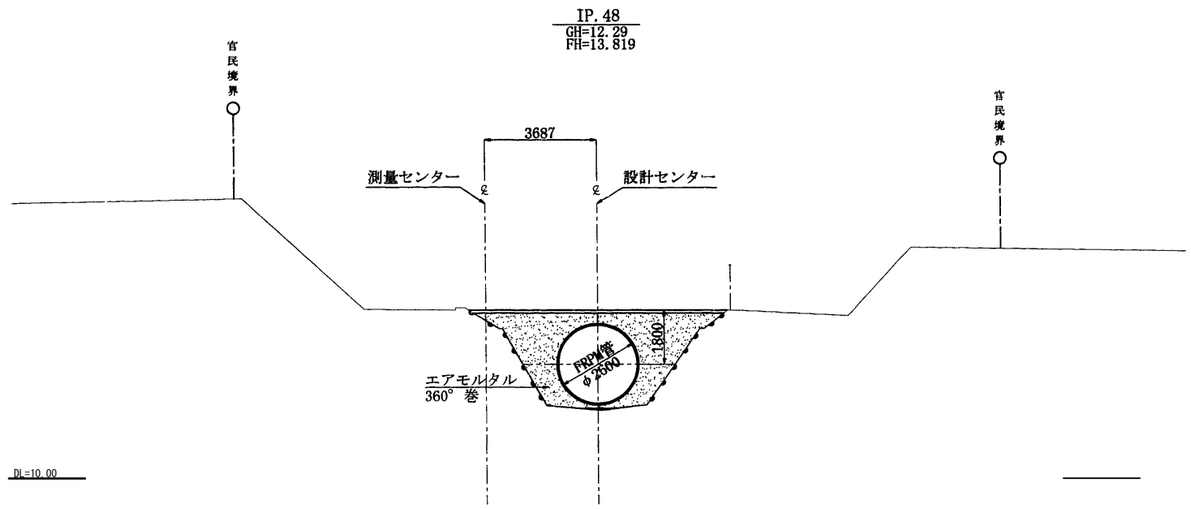

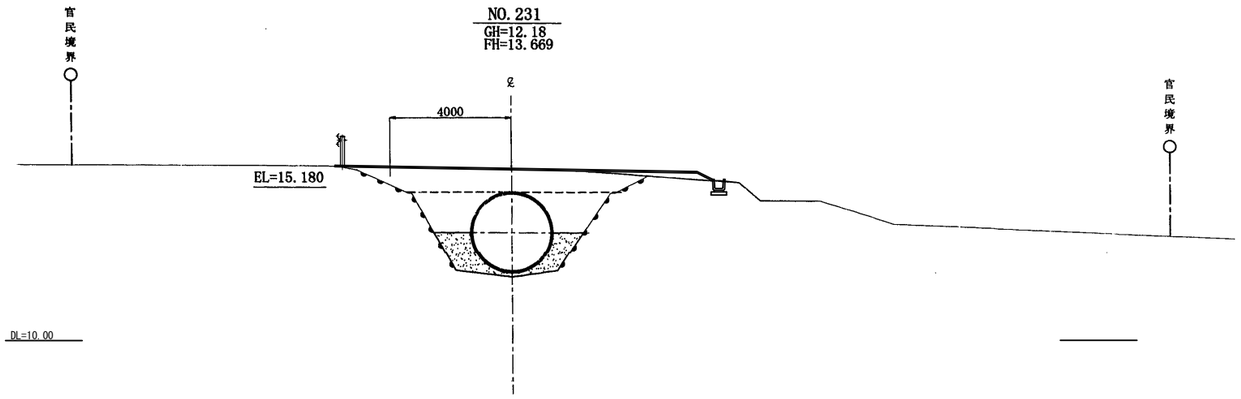

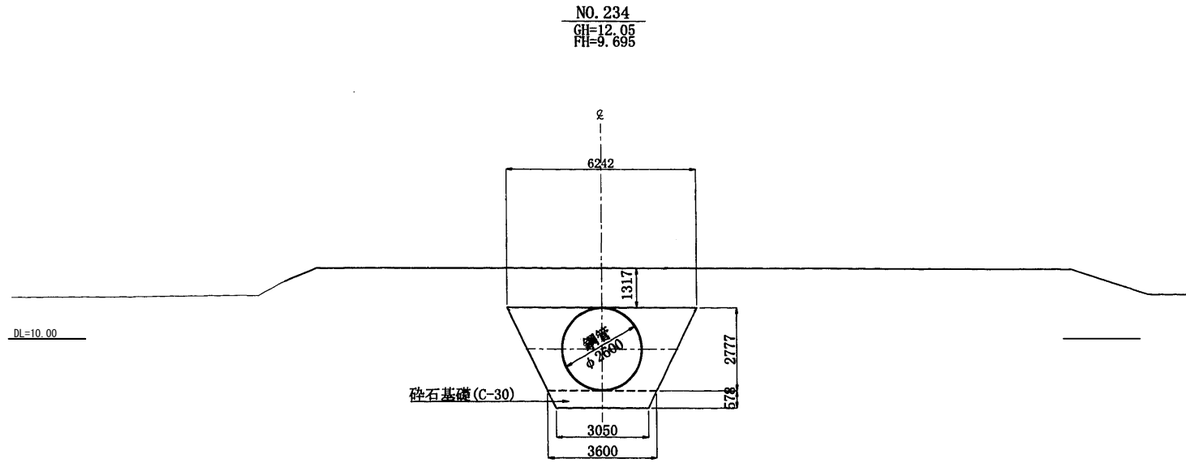

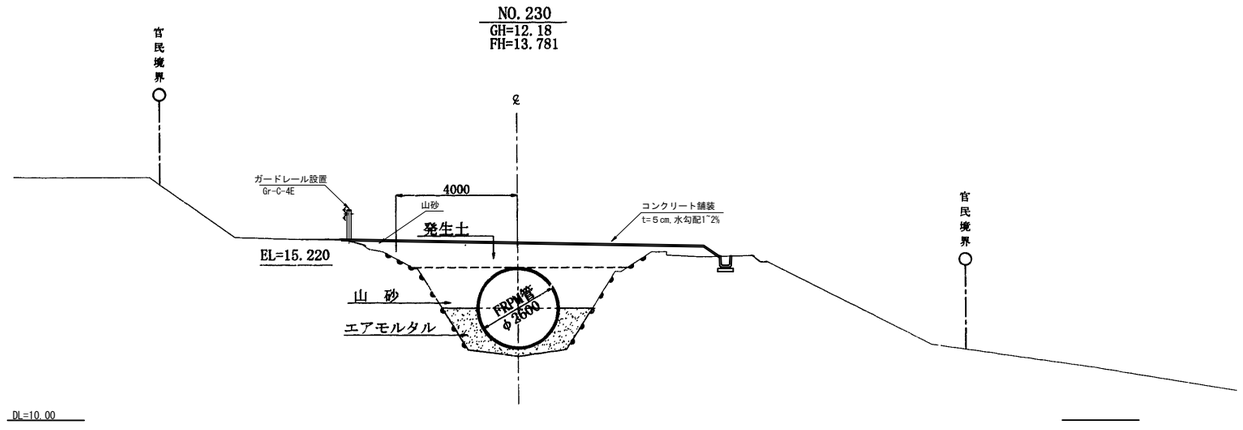

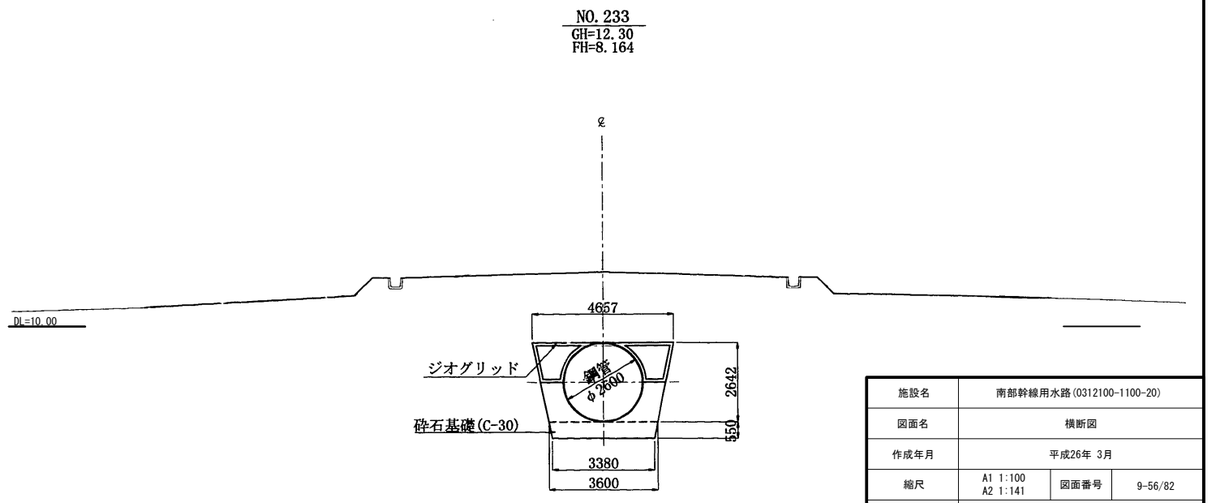

施設名	南部幹線用水路(0312100-1100-20)		
図面名	横断図		
作成年月	平成26年 3月		
縮尺	A1 1:100 A2 1:141	図面番号	9-56/82
作成者	関東農政局　両総農業水利事業所		

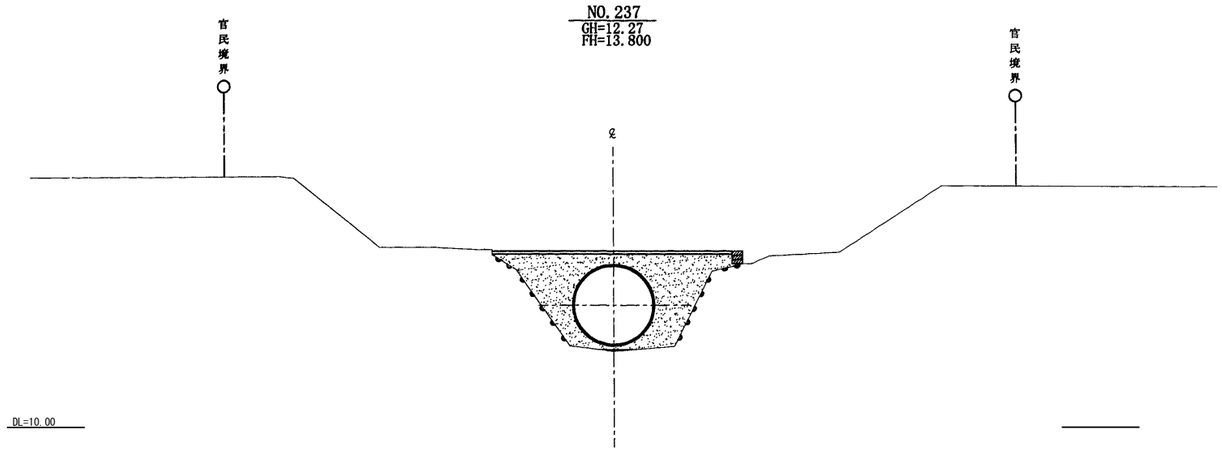

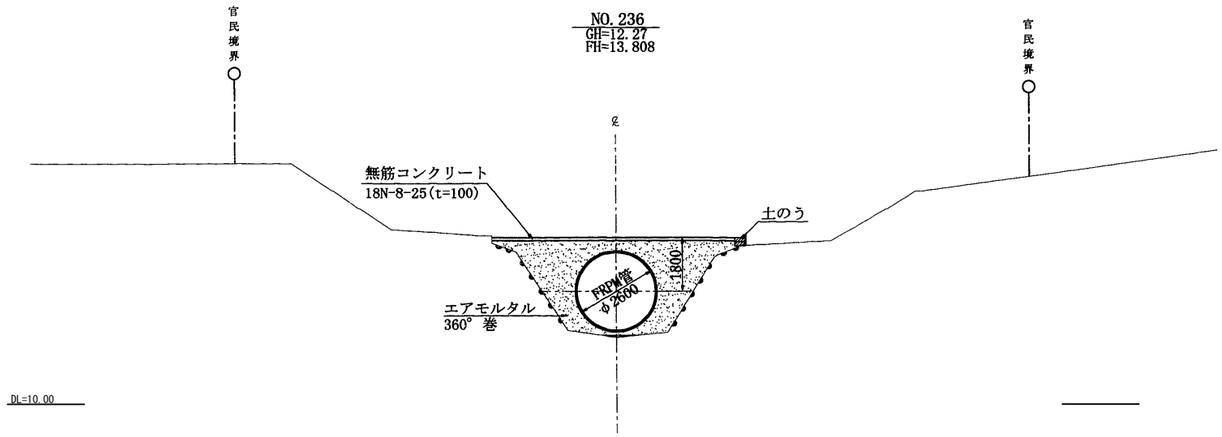

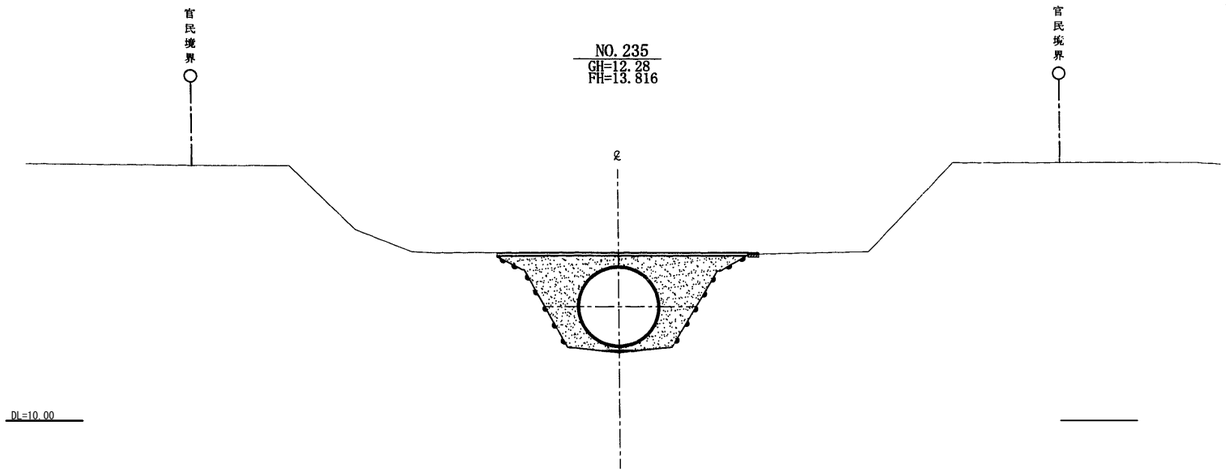

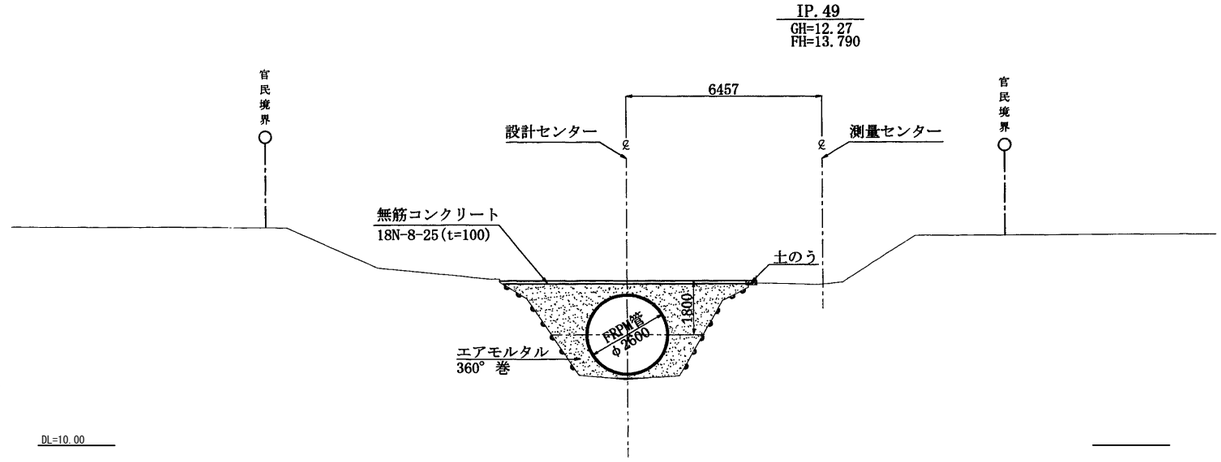

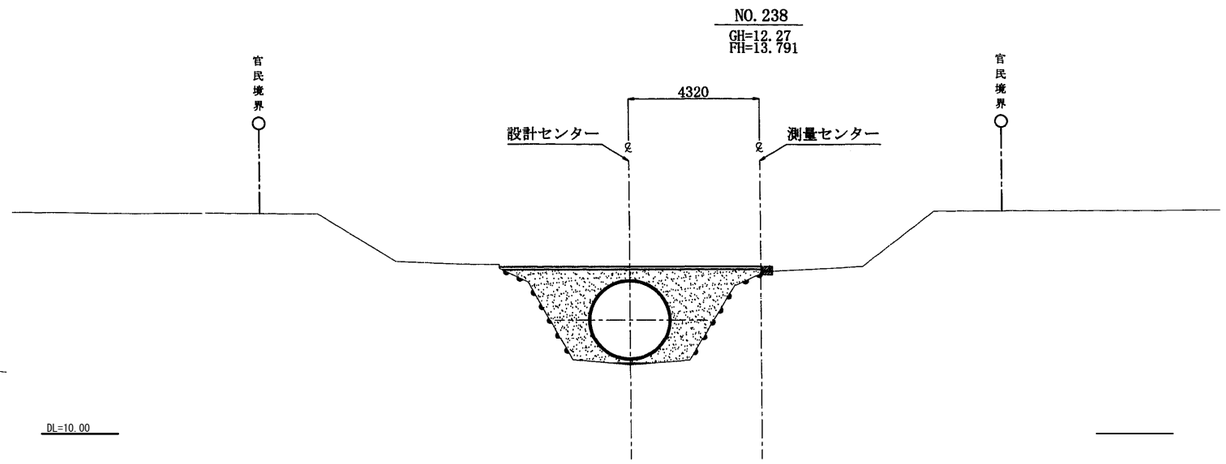

施設名	南部幹線用水路(0312100-1100-20)		
図面名	横断図		
作成年月	平成26年 3月		
縮尺	A1 1:100 A2 1:141	図面番号	9-57/82
作成者	関東農政局　両総農業水利事業所		

IP. 1
GH=39.18
FH=36.100

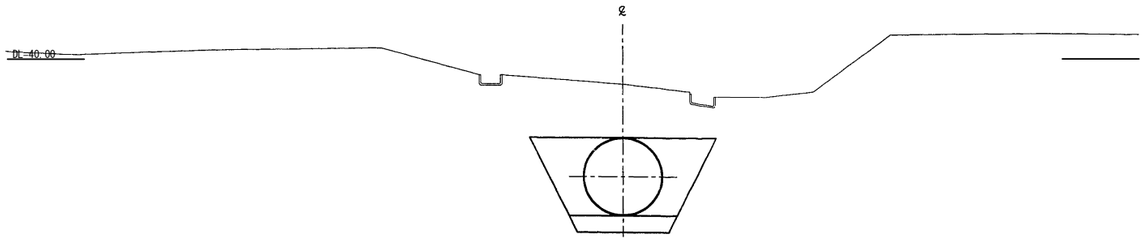

NO. 1+41.646
GH=41.49
FH=36.596

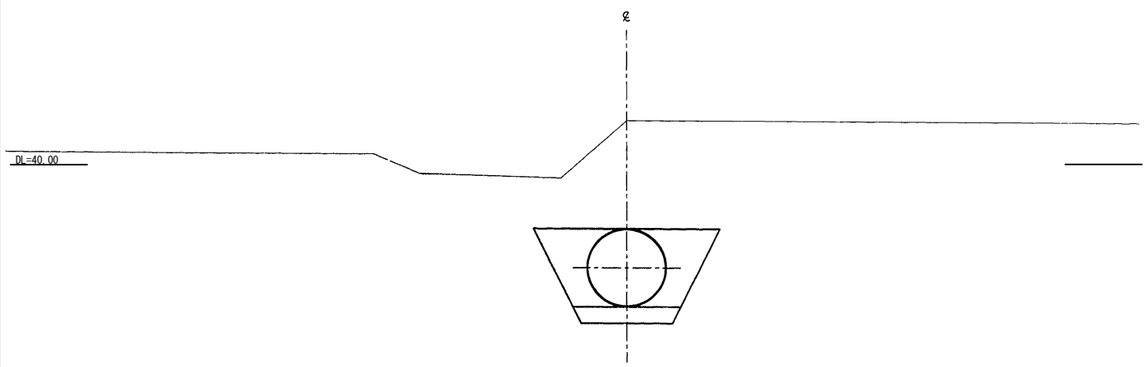

NO. 1
GH=42.50
FH=39.272

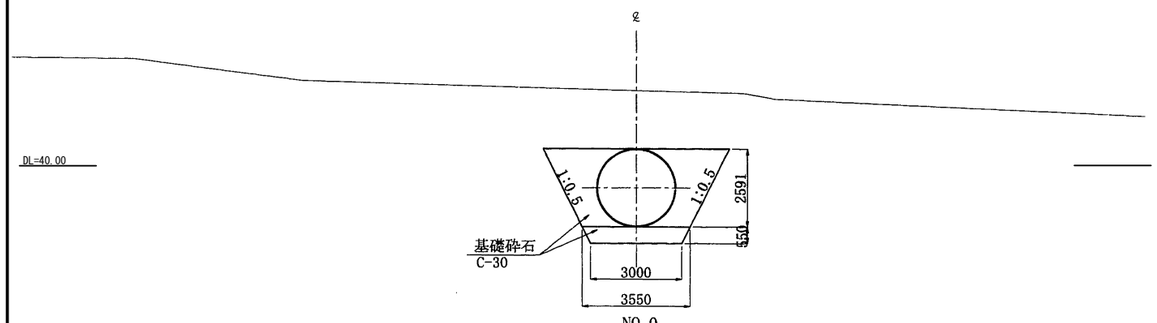

NO. 0
GH=44.62
FH=

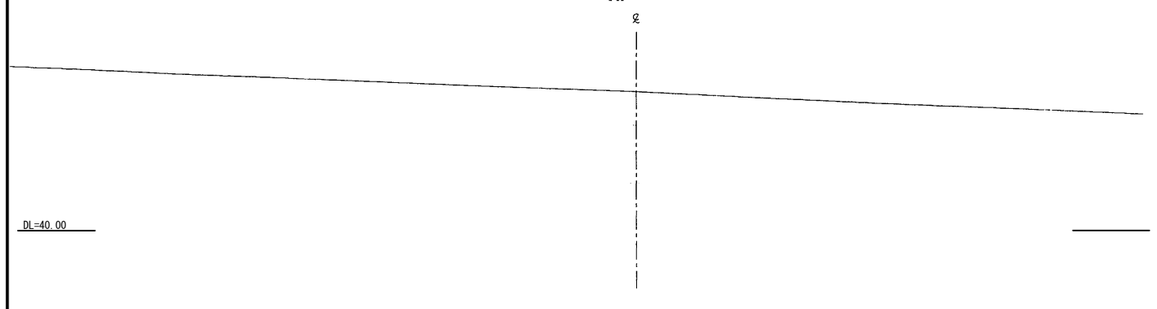

NO. 3+8.560
GH=38.02
FH=34.563

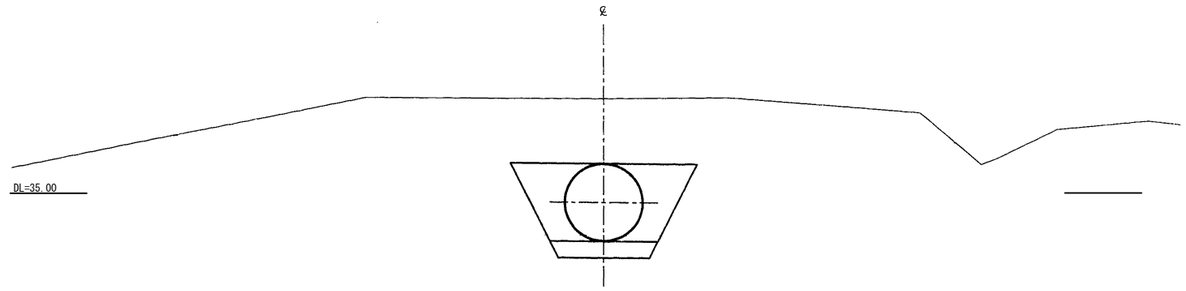

NO. 3
GH=39.24
FH=34.786

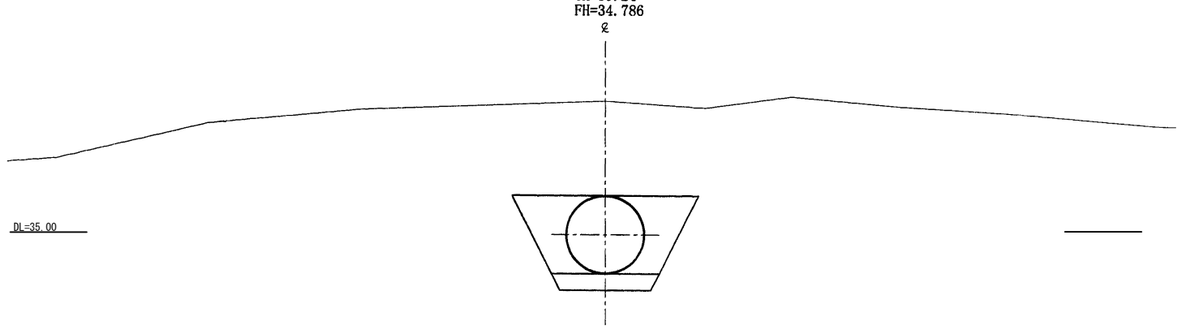

NO. 2+4.705
GH=40.55
FH=35.961

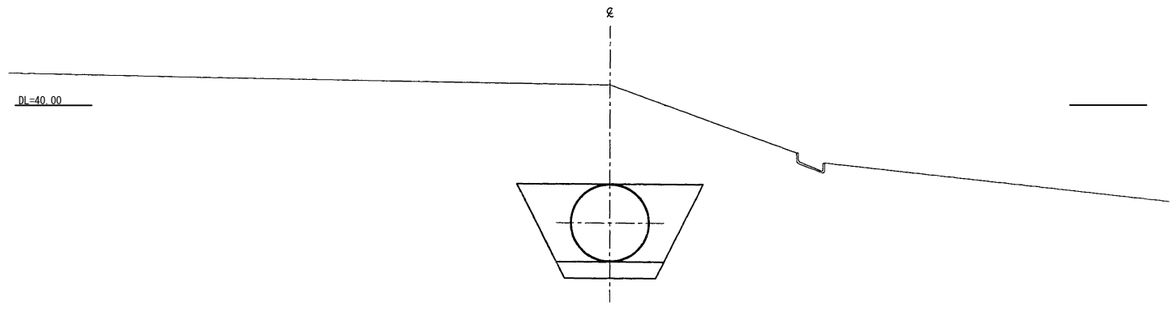

NO. 2
GH=39.19
FH=36.084

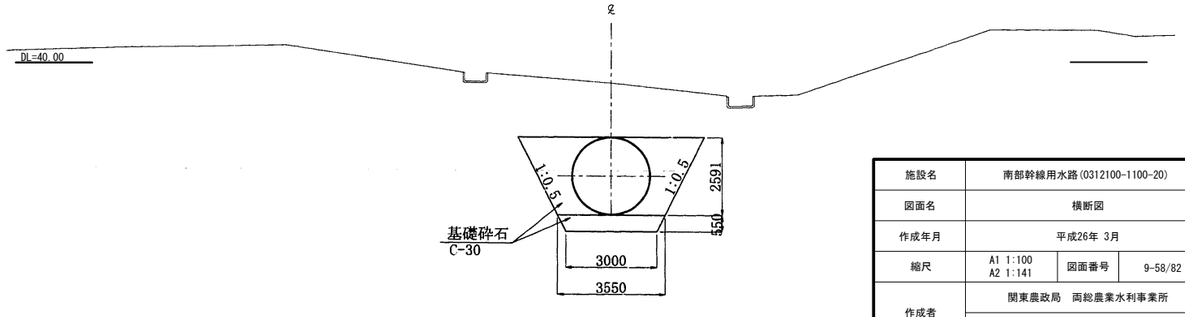

施設名	南部幹線用水路(0312100-1100-20)		
図面名	横断図		
作成年月	平成26年 3月		
縮尺	A1 1:100 A2 1:141	図面番号	9-58/82
作成者	関東農政局　両総農業水利事業所		

NO. 3+39.471
GH=15.26
FH=12.547

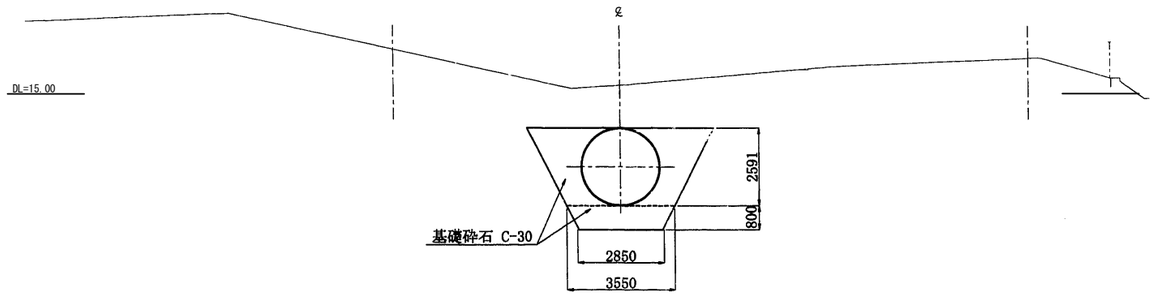

NO. 3+34.000
GH=19.20
FH=16.511

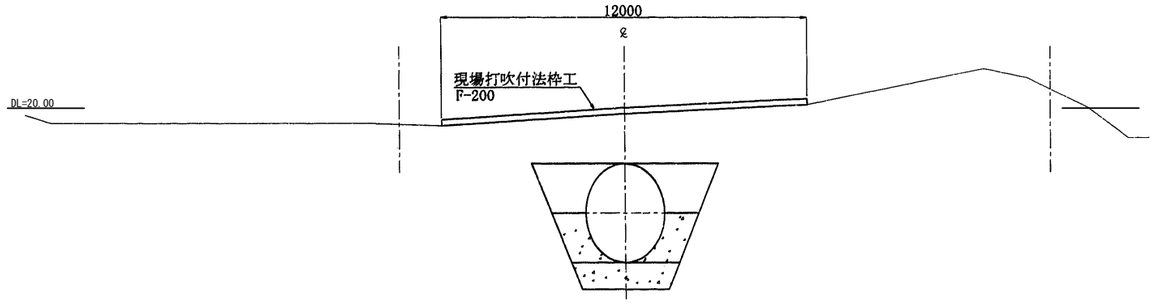

NO. 3+23.000
GH=28.00
FH=25.114

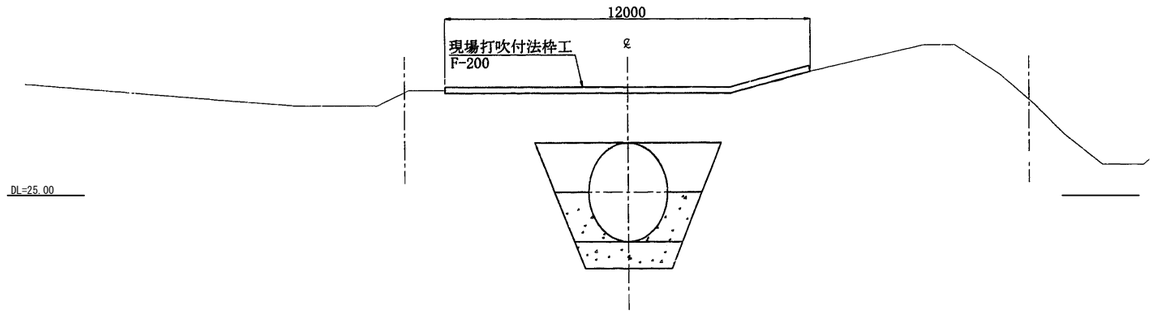

NO. 3+16.000
GH=33.65
FH=30.589

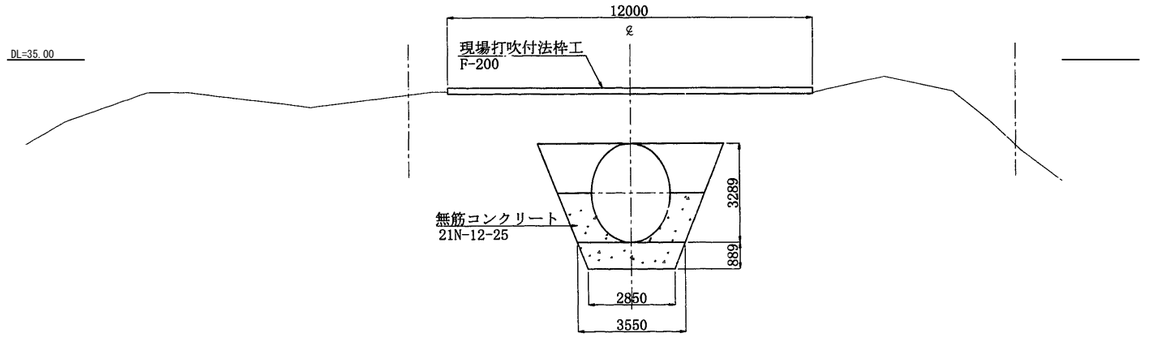

NO. 4
GH=12.21
FH=11.373

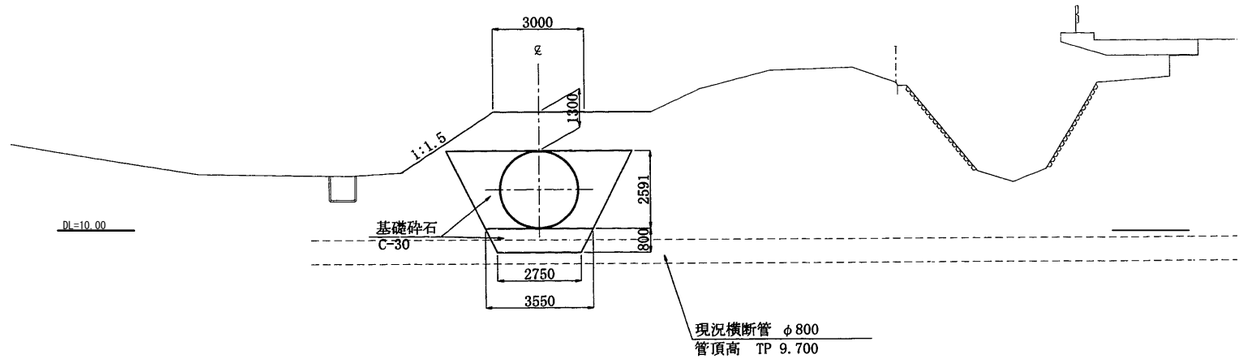

施設名	南部幹線用水路(0312100-1100-20)		
図面名	横断図		
作成年月	平成26年 3月		
縮尺	A1 1:100 A2 1:141	図面番号	9-59/82
作成者	関東農政局 両総農業水利事業所		

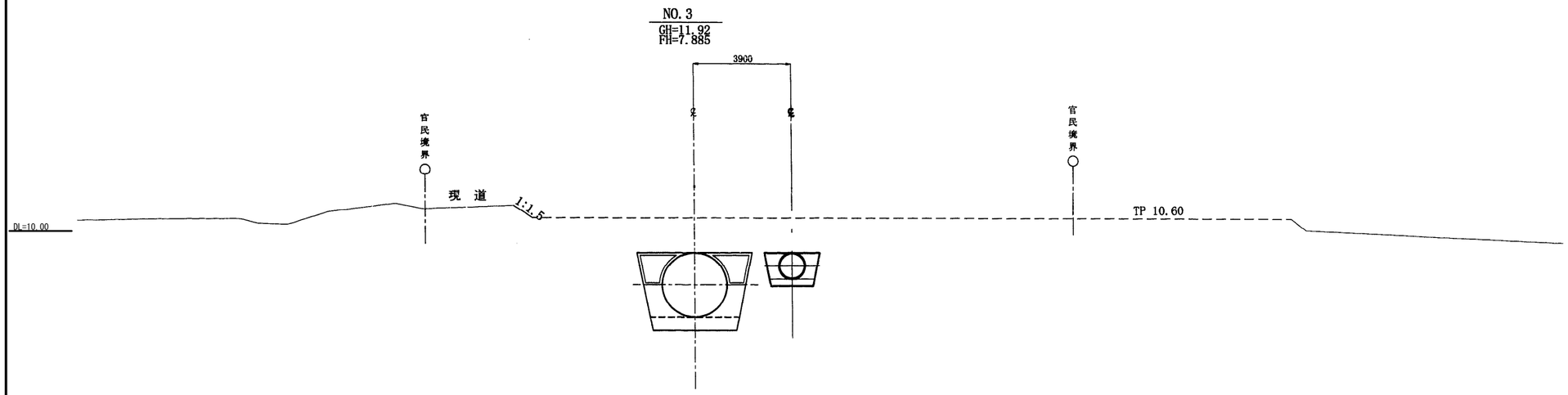

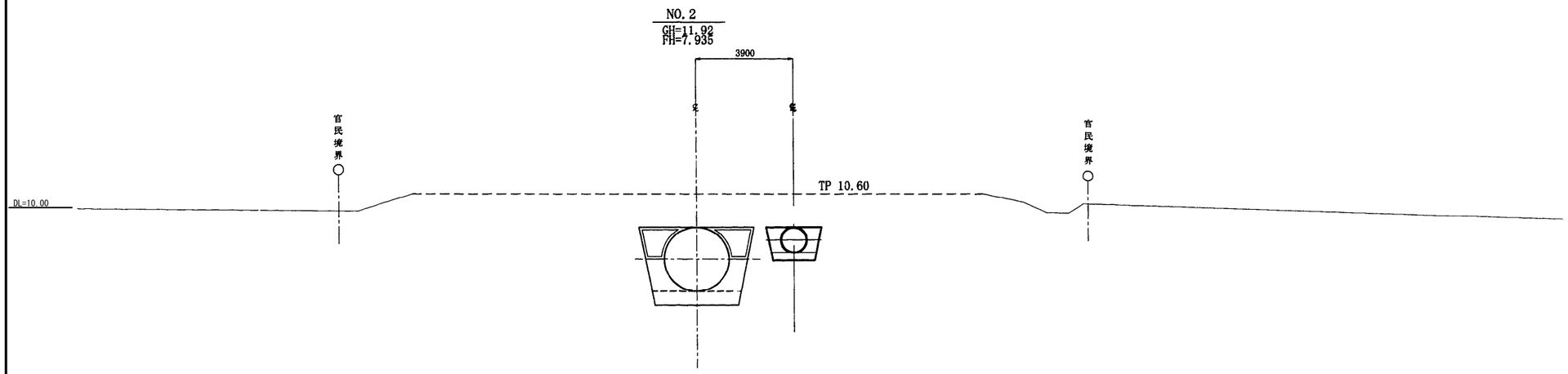

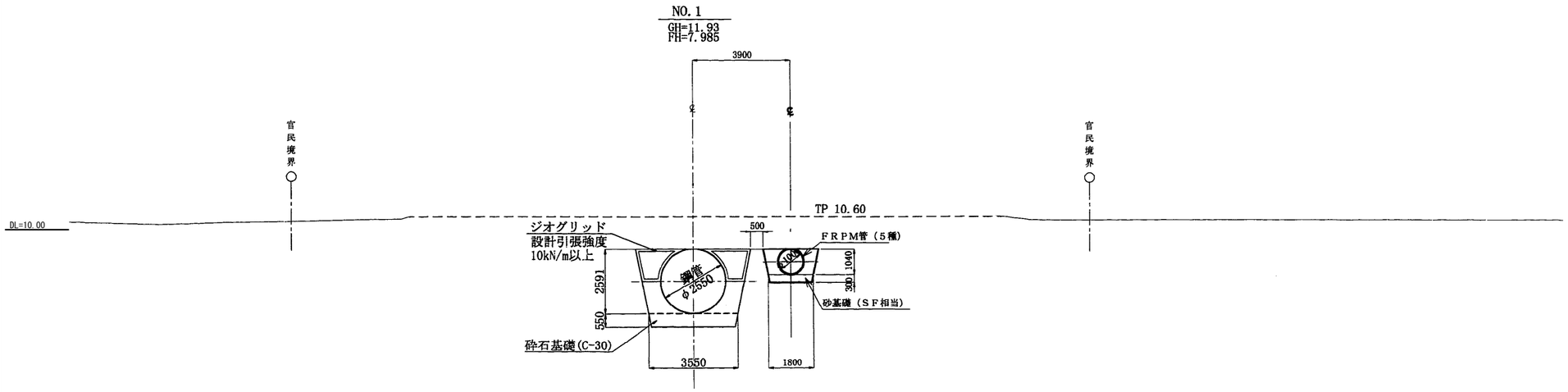

施設名	南部幹線用水路(0312100-1100-20)		
図面名	横断図		
作成年月	平成26年 3月		
縮尺	A1 1:100 A2 1:141	図面番号	9-60/82
作成者	関東農政局　両総農業水利事業所		

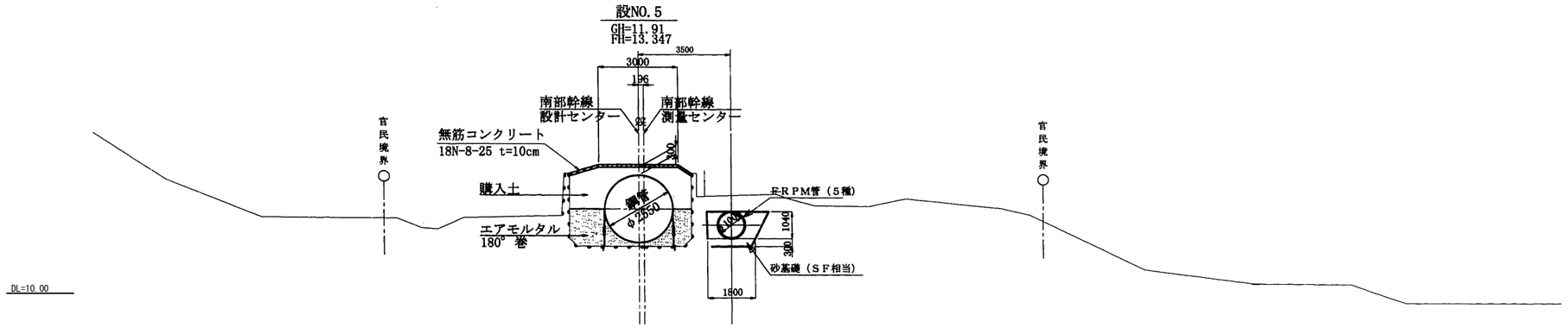

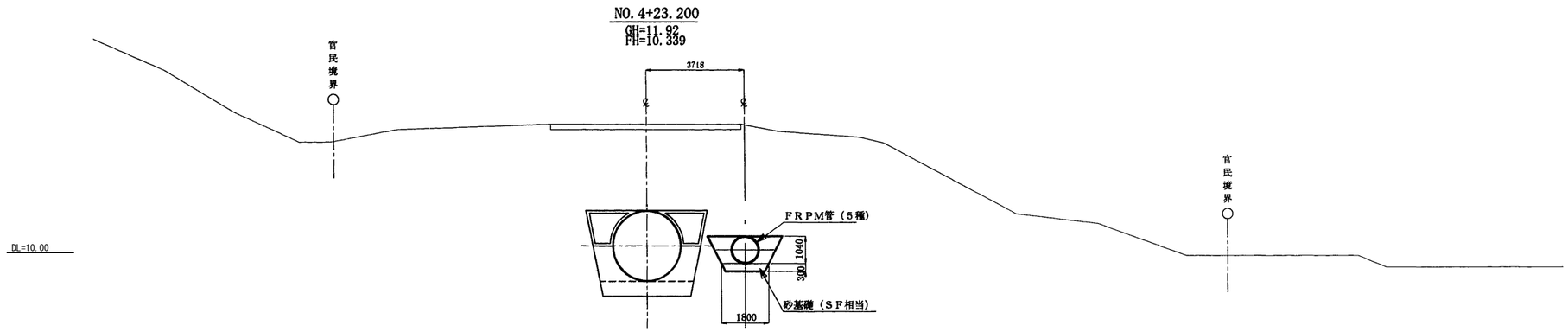

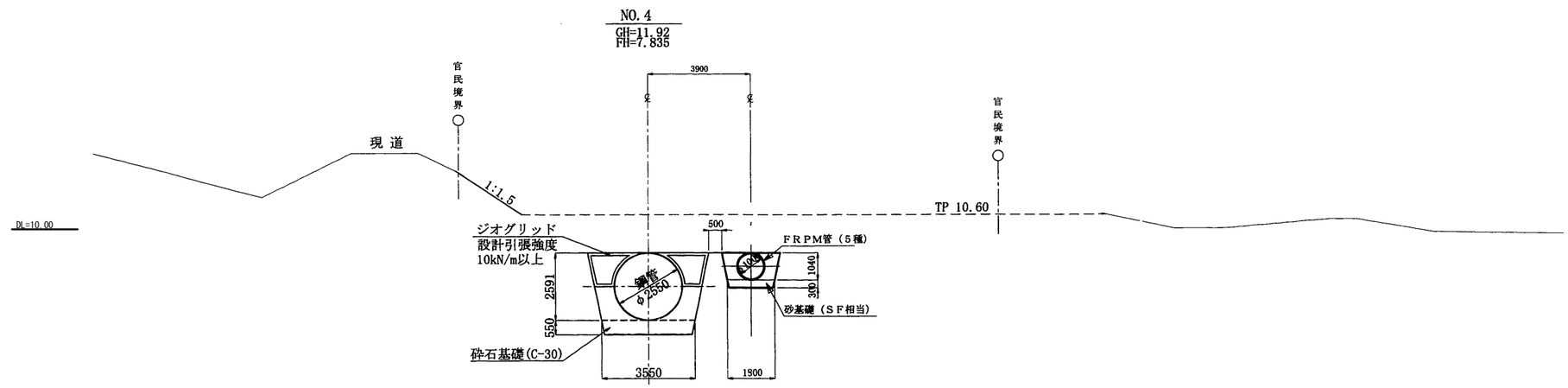

施設名	南部幹線用水路(0312100-1100-20)		
図面名	横断図		
作成年月	平成26年 3月		
縮尺	A1 1:100 A2 1:141	図面番号	9-61/82
作成者	関東農政局　両総農業水利事業所		

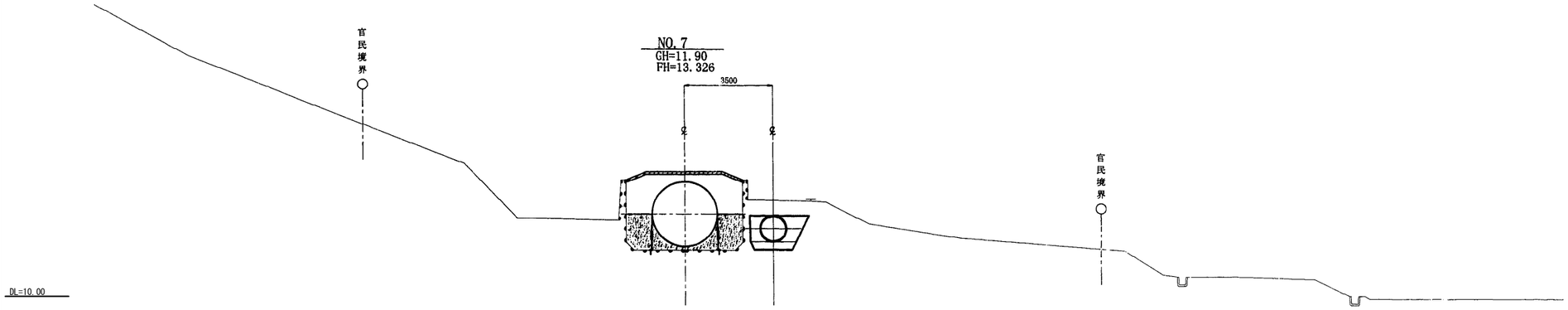

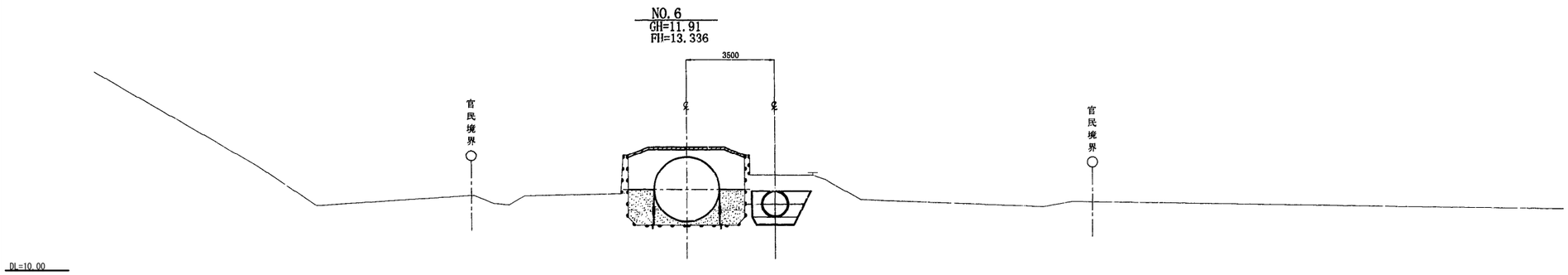

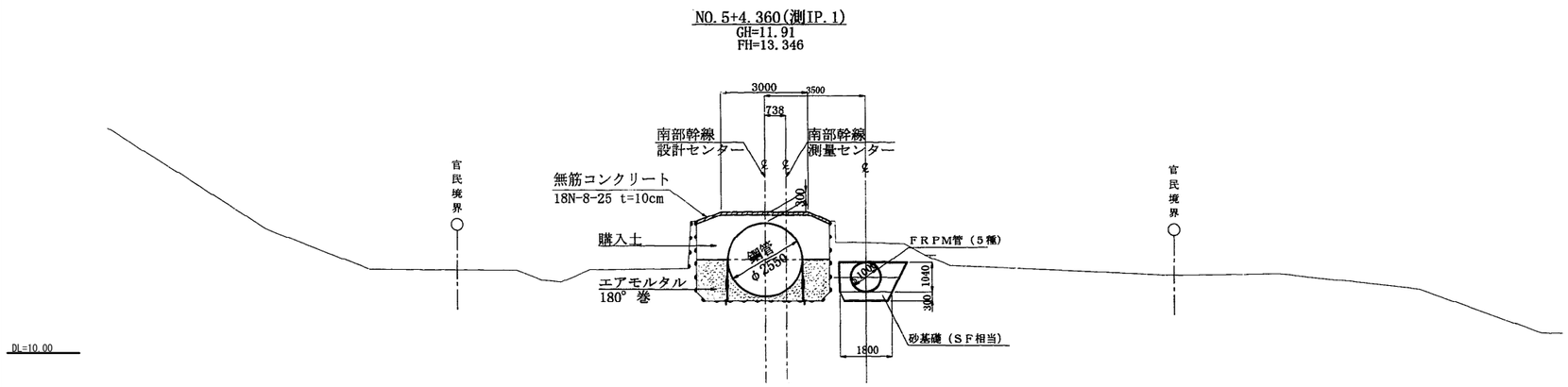

施設名	南部幹線用水路(0312100-1100-20)		
図面名	横断図		
作成年月	平成26年 3月		
縮尺	A1 1:100 A2 1:141	図面番号	9-62/82
作成者	関東農政局　両総農業水利事業所		

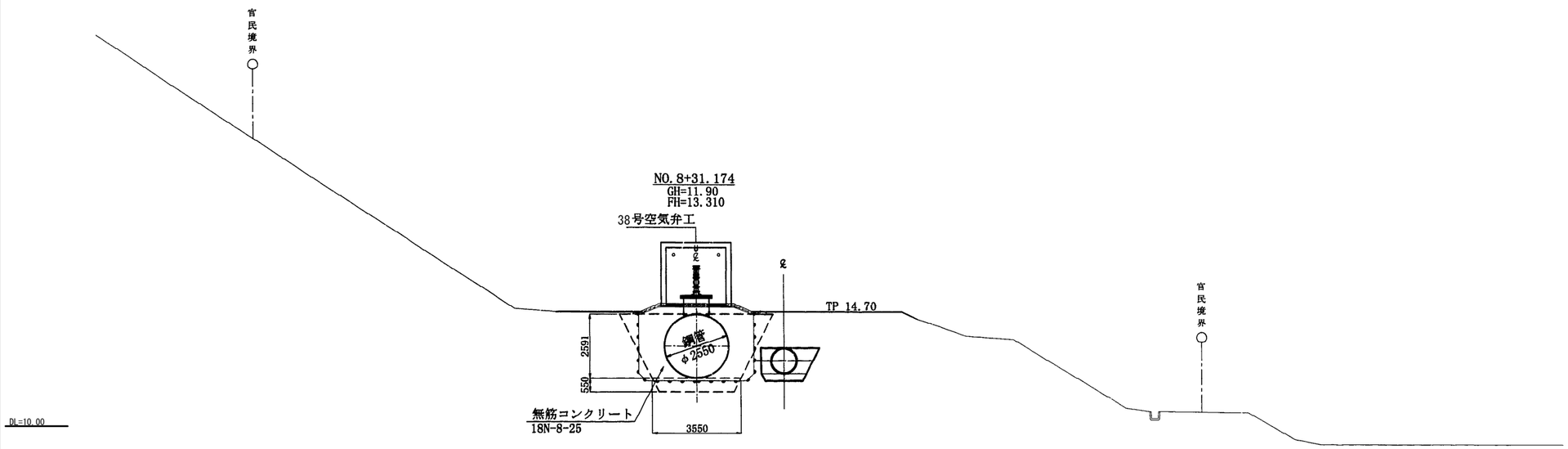

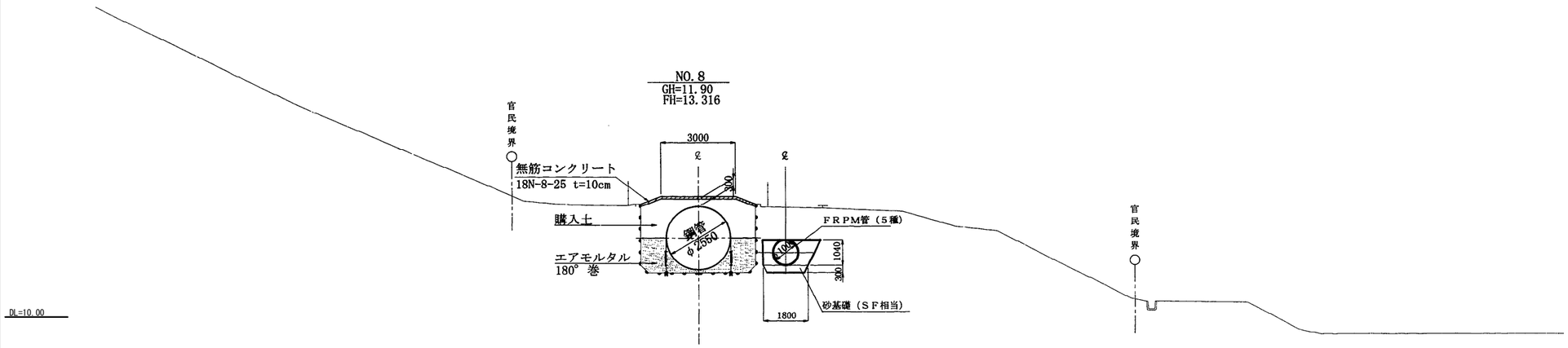

施設名	南部幹線用水路(0312100-1100-20)		
図面名	横断図		
作成年月	平成26年 3月		
縮尺	A1 1:100 A2 1:141	図面番号	9-63/82
作成者	関東農政局　両総農業水利事業所		

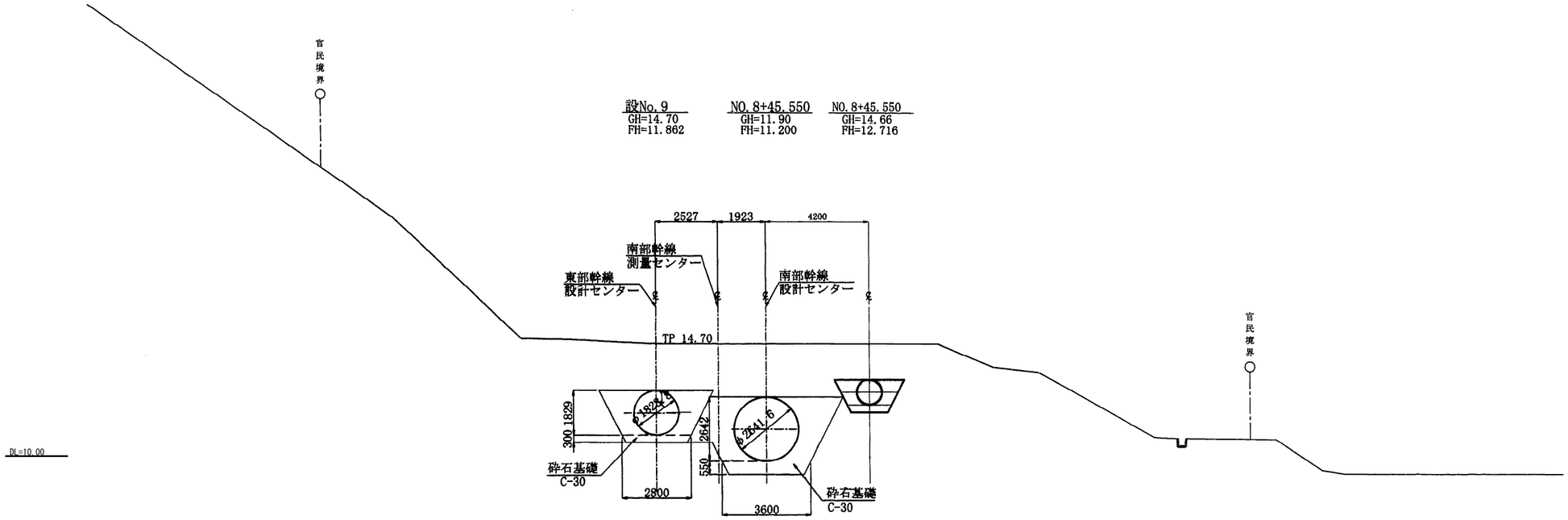

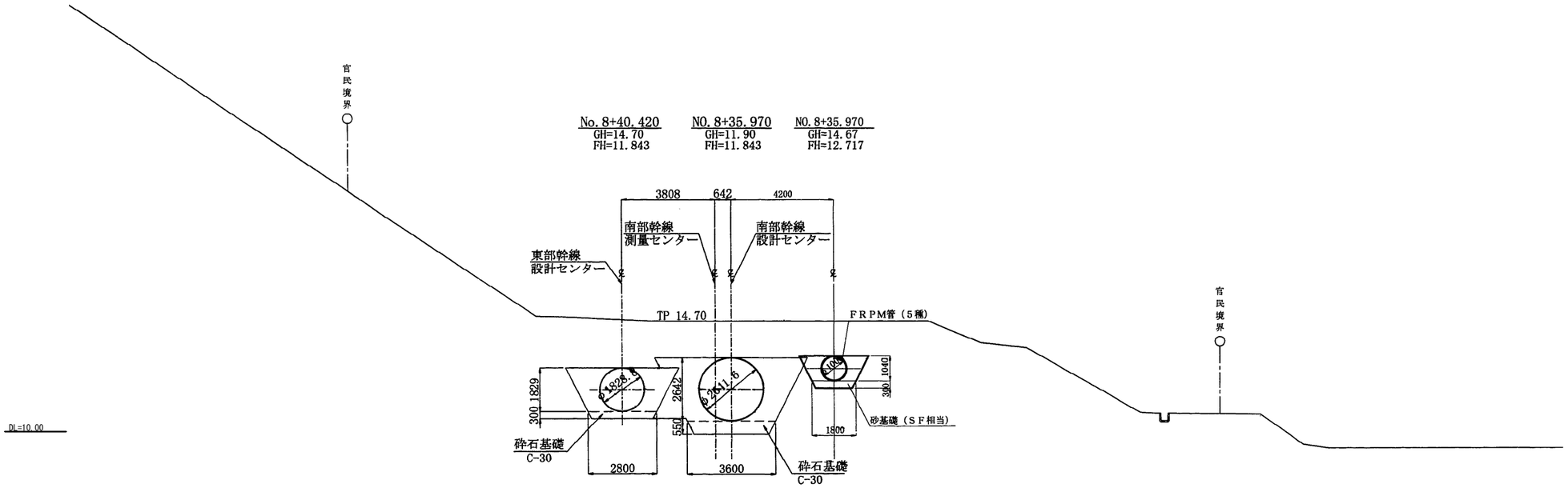

施設名	南部幹線用水路(0312100-1100-20)		
図面名	横断図		
作成年月	平成26年 3月		
縮尺	A1 1:100 A2 1:141	図面番号	9-64/82
作成者	関東農政局　両総農業水利事業所		

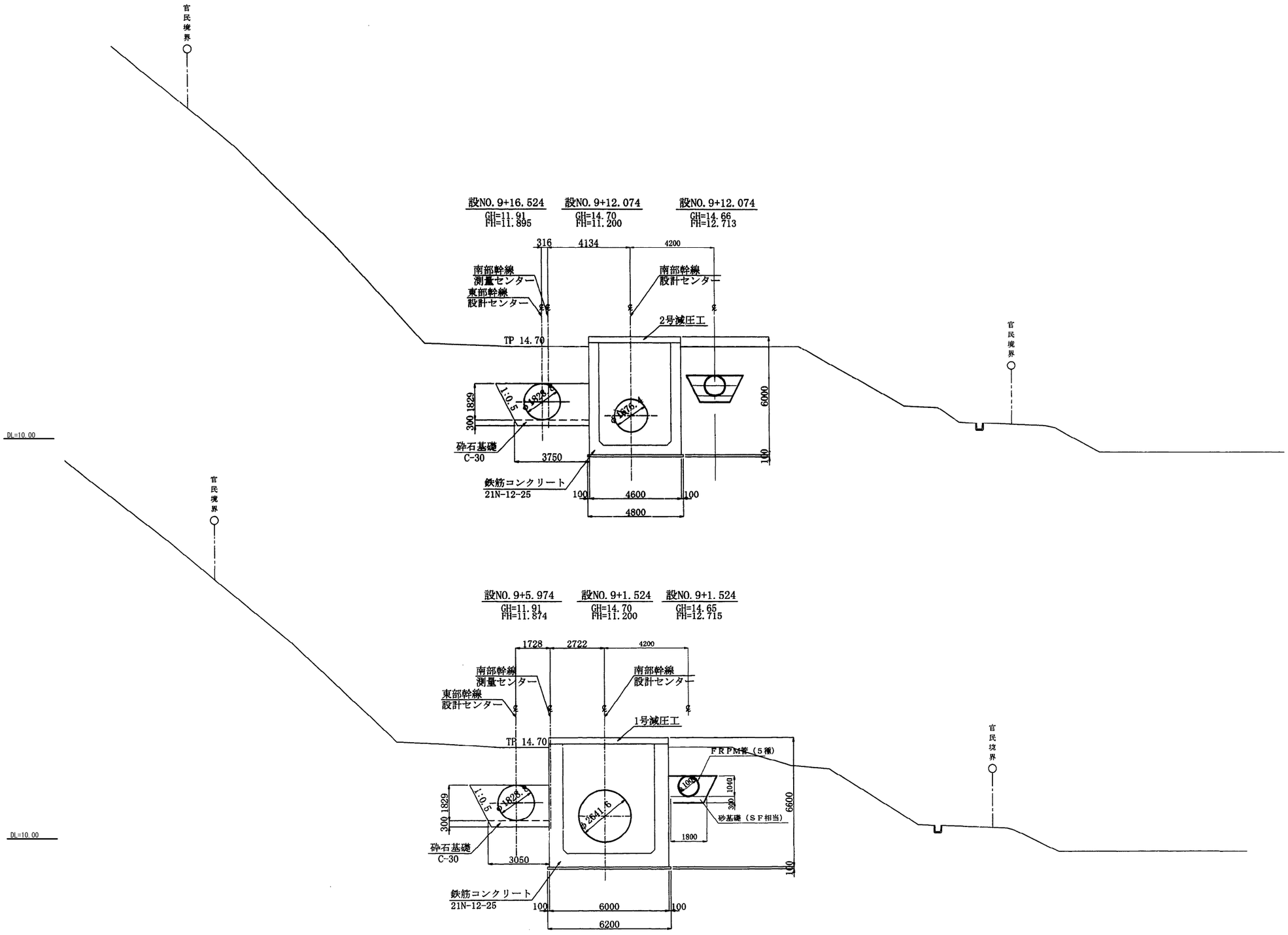

施設名	南部幹線用水路(0312100-1100-20)		
図面名	横断図		
作成年月	平成26年 3月		
縮尺	A1 1:100 A2 1:141	図面番号	9-65/82
作成者	関東農政局　両総農業水利事業所		

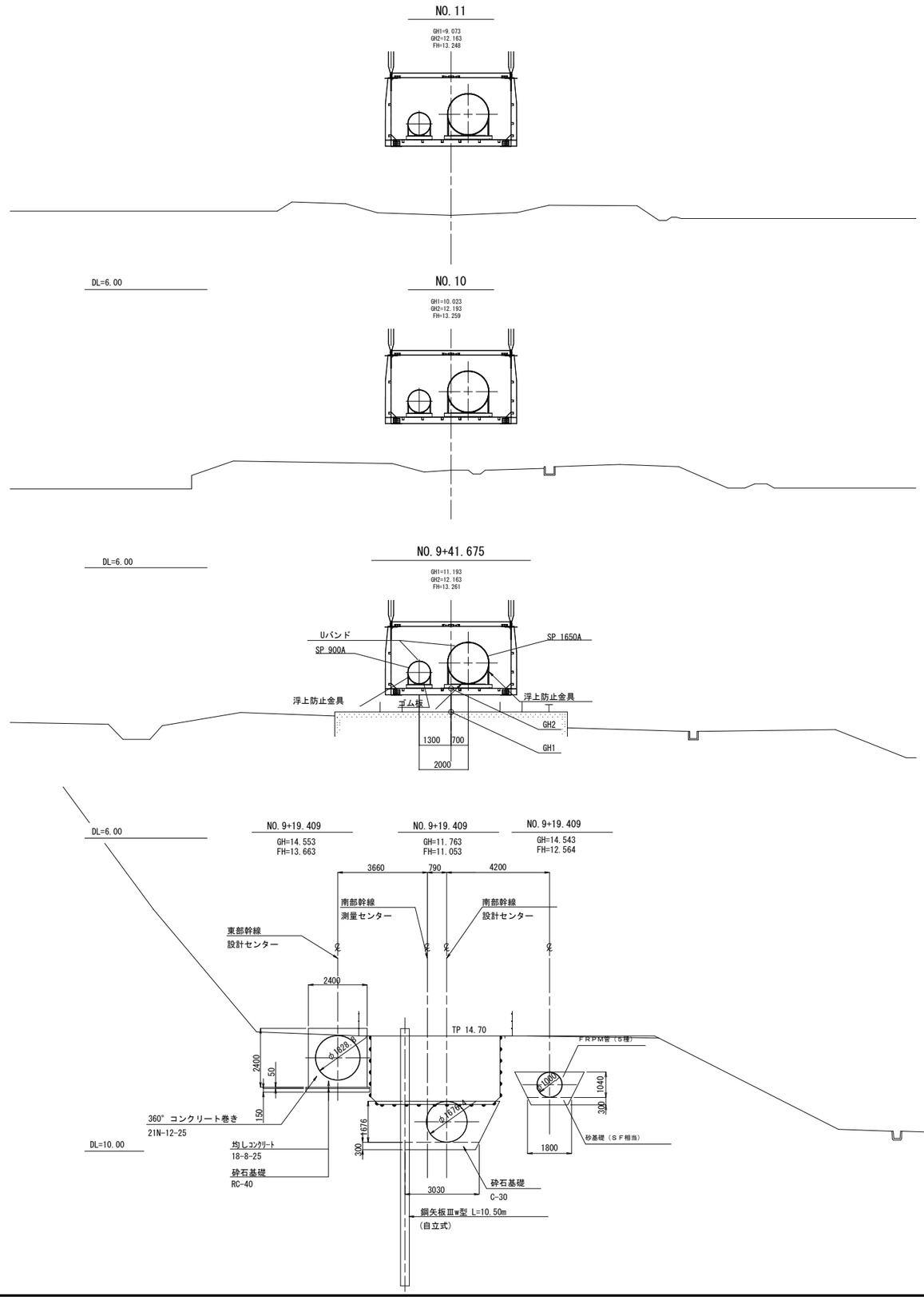

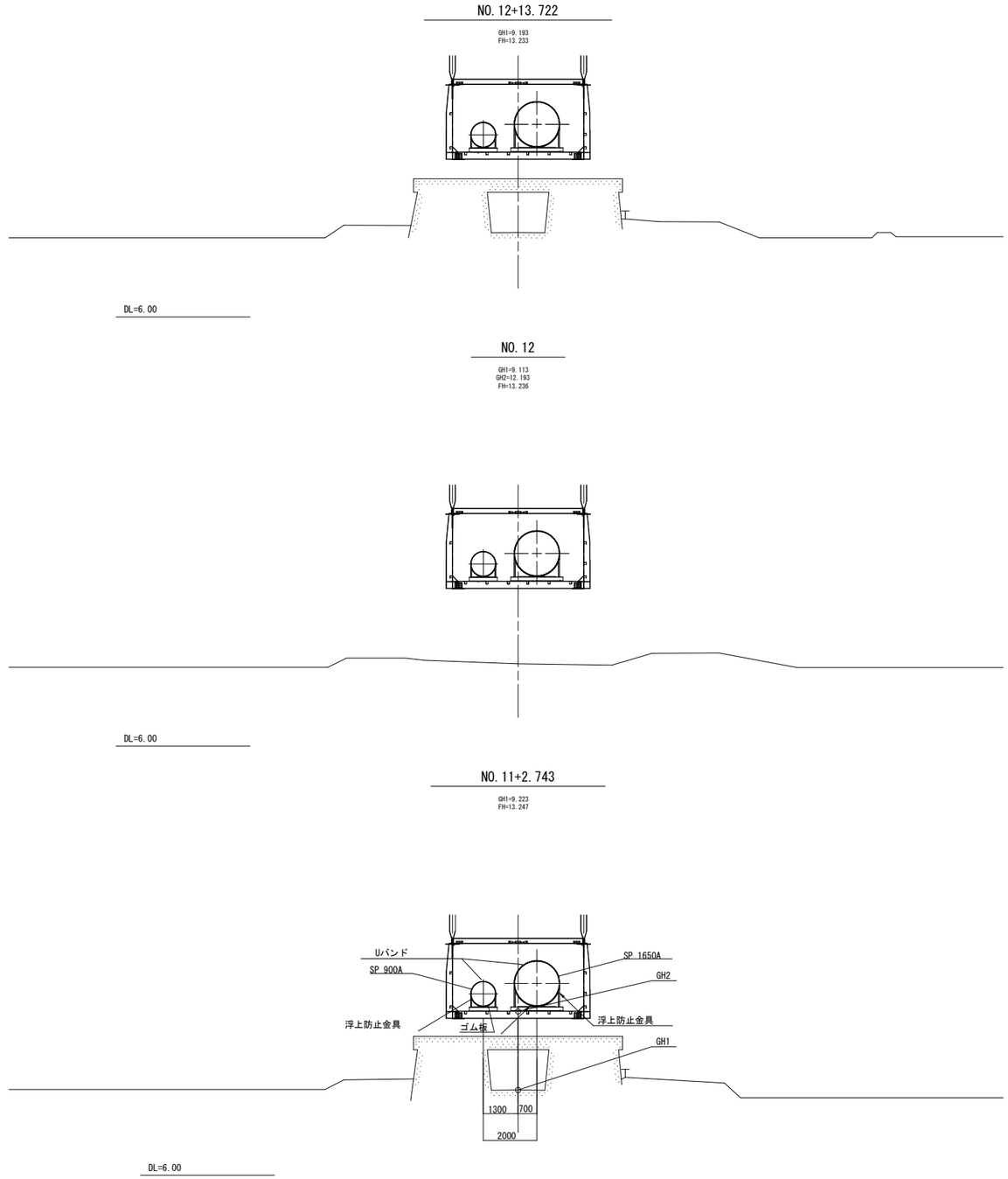

施設名	南部幹線用水路(0312100-1100-20)		
図面名	横断図		
作成年月	平成26年 3月		
縮尺	A1 1:100 A2 1:141	図面番号	9-66/82
作成者	関東農政局　両総農業水利事業所		

NO. 14

GH1=9.053
GH2=12.193
FH=13.213

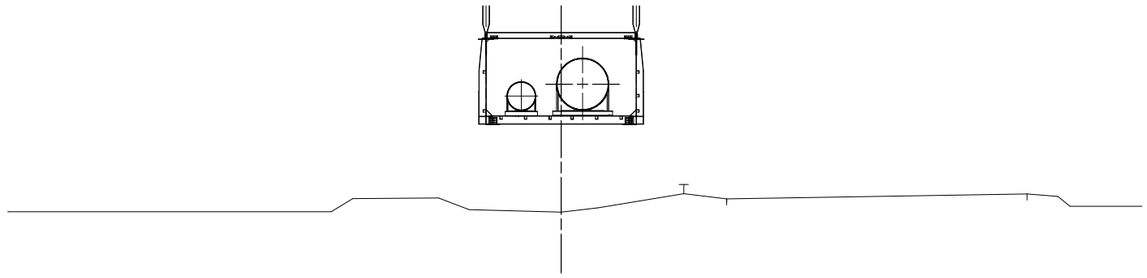

DL=6.00

NO. 13+24.711

GH1=9.153
FH=13.219

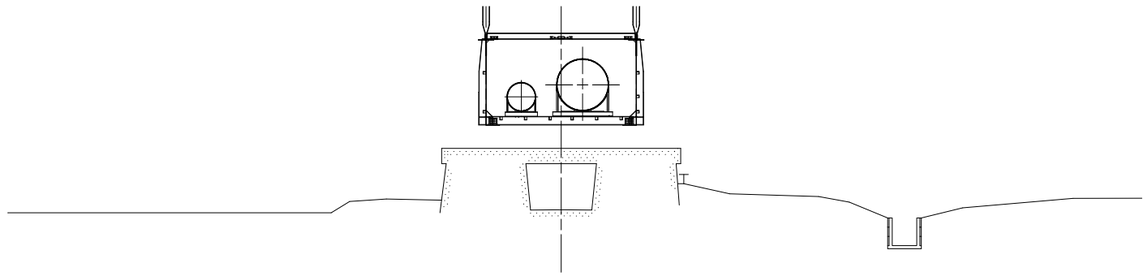

DL=6.00

NO. 13

GH1=8.863
GH2=12.193
FH=13.225

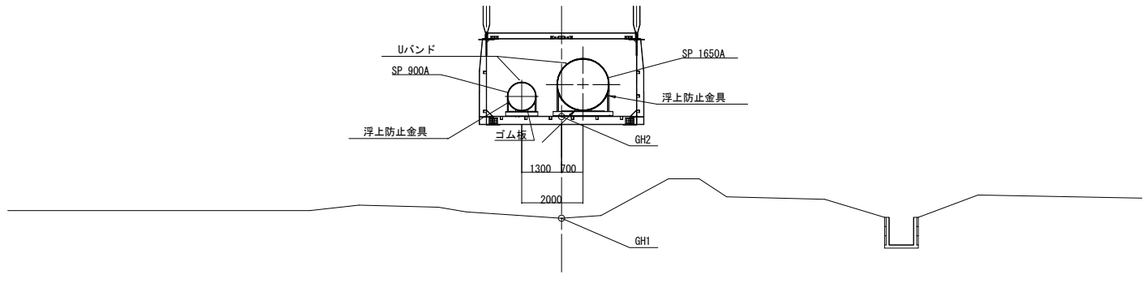

DL=6.00

NO. 15+46.707

GH1=11.143
GH2=12.123
FH=13.191

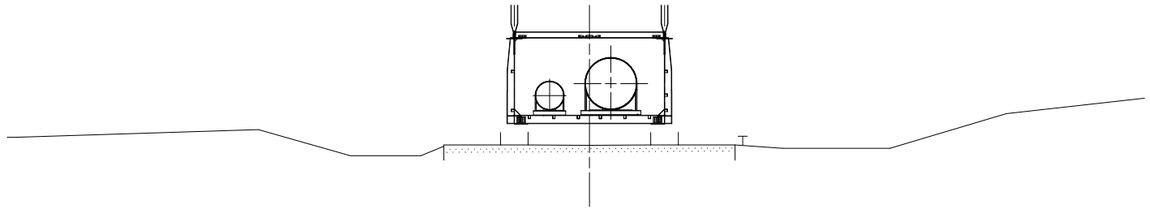

DL=8.00

NO. 15

GH1=9.403
GH2=12.153
FH=13.202

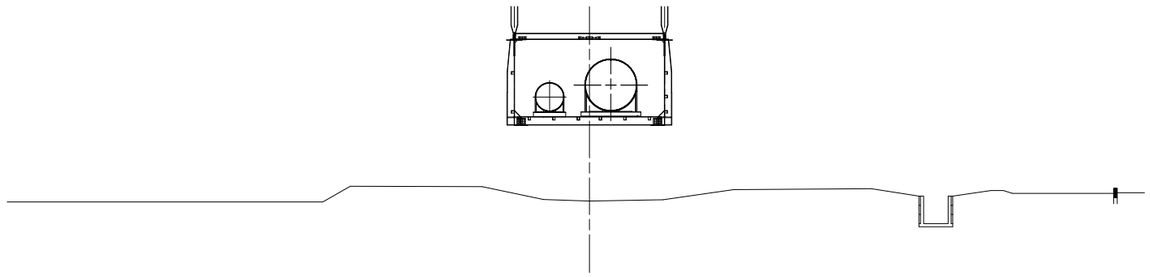

DL=6.00

NO. 14+35.700

GH1=9.643
FH=13.205

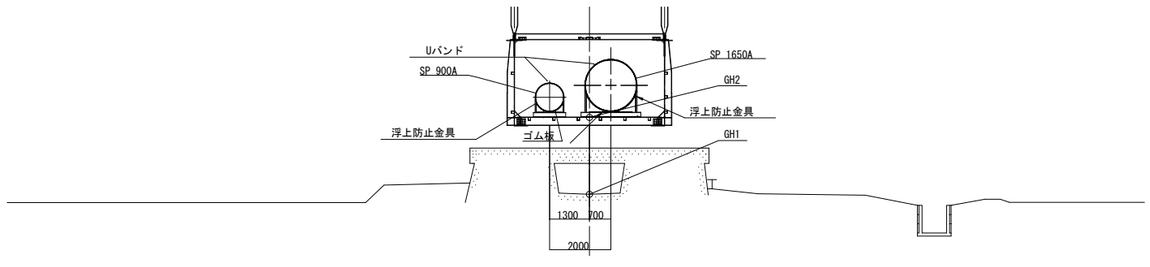

DL=6.00

施設名	南部幹線用水路(0312100-1100-20)		
図面名	横断図		
作成年月	平成26年 3月		
縮尺	A1 1:100 A2 1:141	図面番号	9-67/82
作成者	関東農政局　両総農業水利事業所		

NO.16+12.770

GH=11.853
FH=13.188

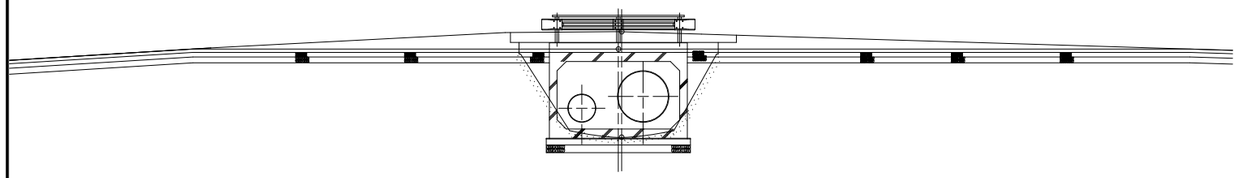

DL=8.00

NO.16+9.686

GH=11.853
FH=13.188

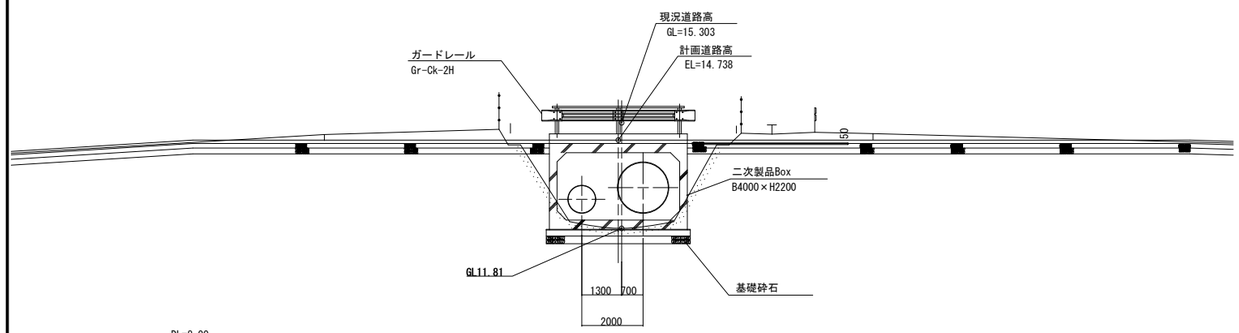

DL=8.00

NO.16

GH=12.003
FH=13.190

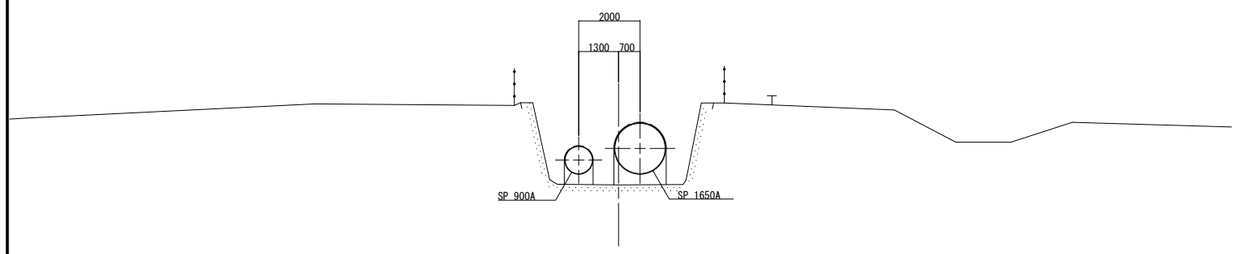

DL=8.00

施設名	南部幹線用水路(0312100-1100-20)		
図面名	横断図		
作成年月	平成26年 3月		
縮尺	A1 1:100 A2 1:141	図面番号	9-68/82
作成者	関東農政局　両総農業水利事業所		

NO.17

GH=11.863
FH=13.132

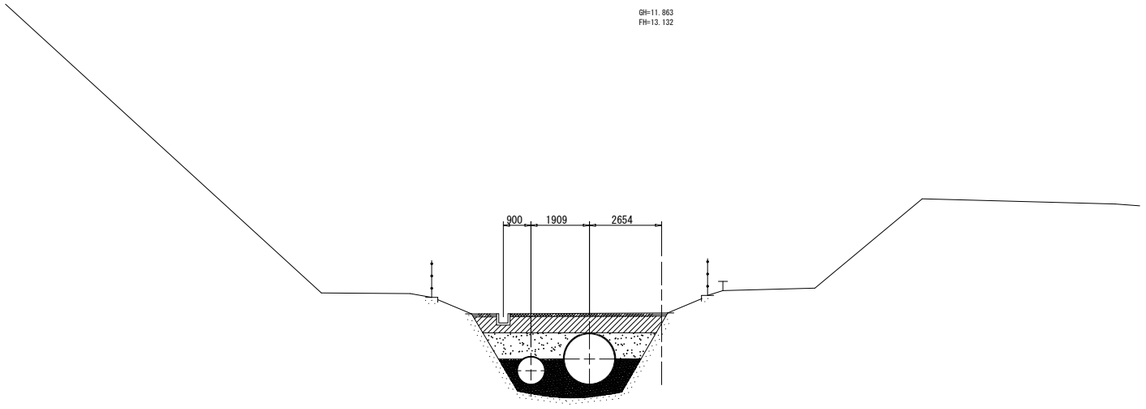

DL=8.00

NO.17+23.209

GH=11.863
FH=13.081

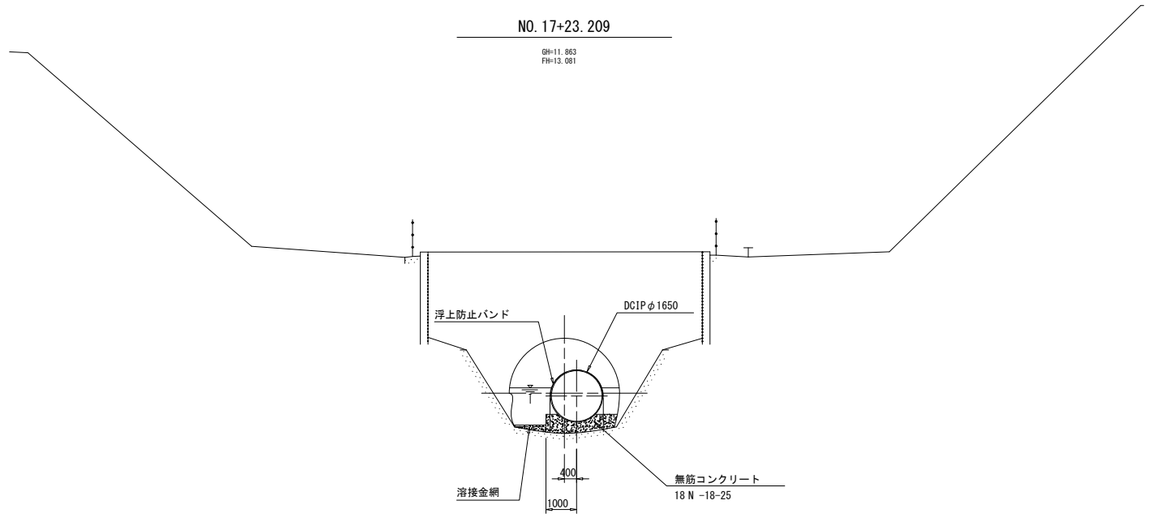

DL=8.00

NO.16+17.640

GH=11.853
FH=13.187

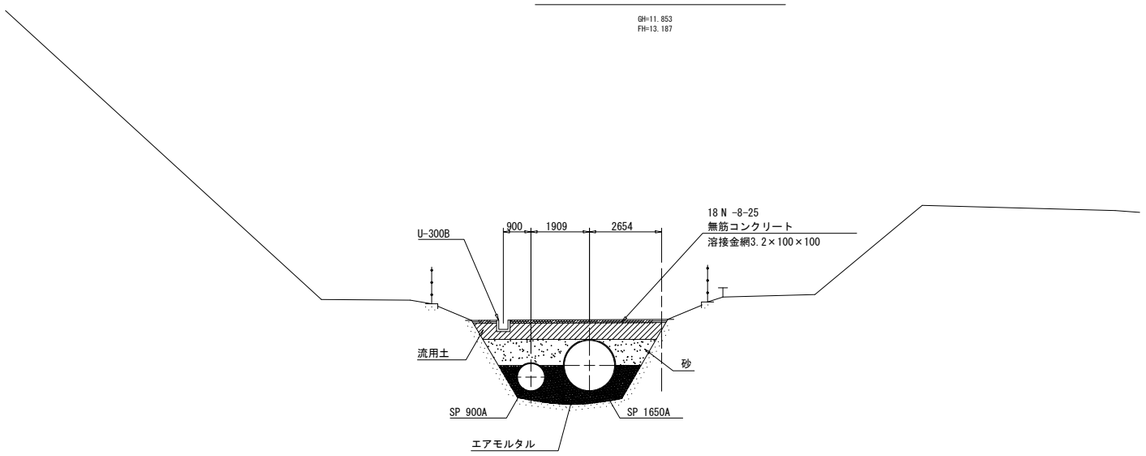

DL=8.00

IP-2

GH=11.873
FH=13.132

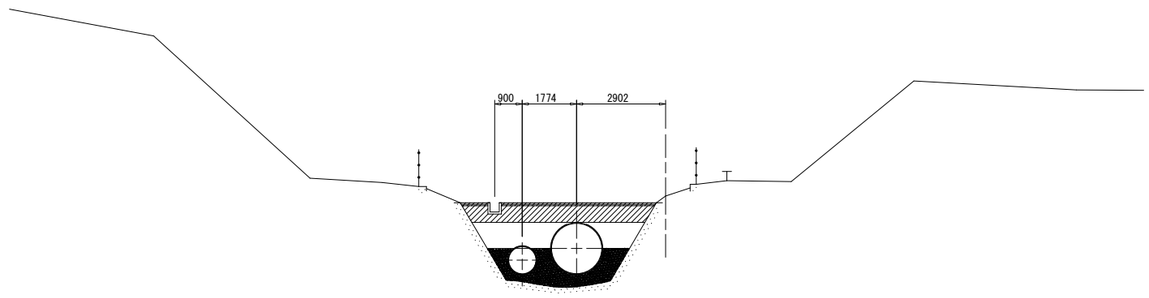

DL=8.00

施設名	南部幹線用水路(0312100-1100-20)		
図面名	横断図		
作成年月	平成26年 3月		
縮尺	A1 1:100 A2 1:141	図面番号	9-69/82
作成者	関東農政局　両総農業水利事業所		

NO. 19

GH=11.703
FH=13.051

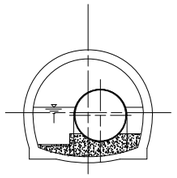

DL=8.00

NO. 18

GH=11.713
FH=13.071

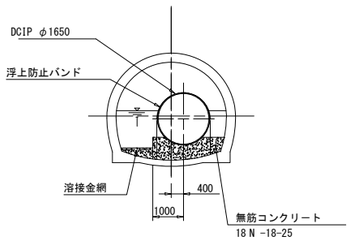

DL=8.00

NO. 21

GH=11.663
FH=13.011

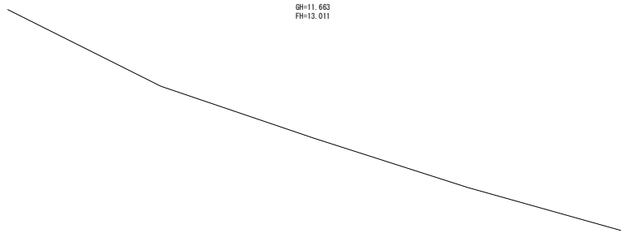

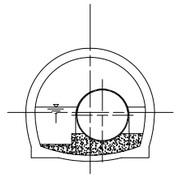

DL=8.00

NO. 20

GH=11.693
FH=13.031

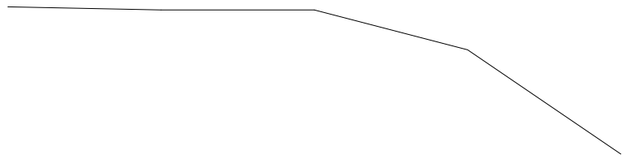

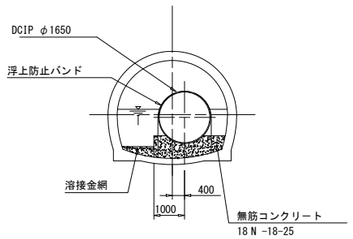

DL=8.00

注2) トンネル区間内の横断図については、平面縦断図より
作成したものである。

施設名	南部幹線用水路(0312100-1100-20)		
図面名	横断図		
作成年月	平成26年 3月		
縮尺	A1 1:100 A2 1:141	図面番号	9-70/82
作成者	関東農政局　両総農業水利事業所		

NO.22

GH=11.673
FH=12.992

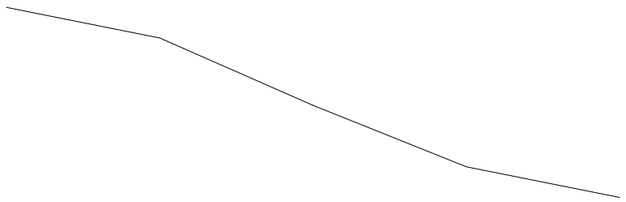

NO.23

GH=11.643
FH=12.972

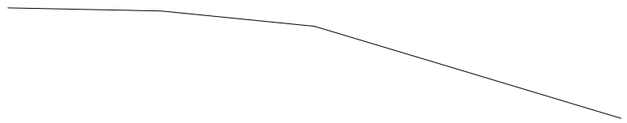

DL=13.00

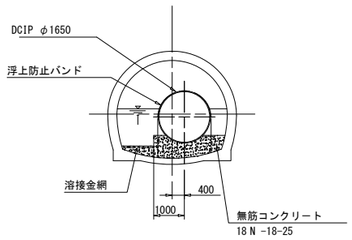

DL=13.00

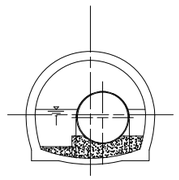

注2) トンネル区間内の横断図については、平面縦断図より
作成したものである。

施設名	南部幹線用水路(0312100-1100-20)		
図面名	横断図		
作成年月	平成26年 3月		
縮尺	A1 1:100 A2 1:141	図面番号	9-71/82
作成者	関東農政局　両総農業水利事業所		

南設BC.3

GH=11.643
FH=12.965

南設SP.3

GH=11.603
FH=12.958

DL=13.00

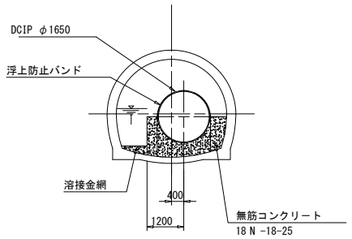

DL=13.00

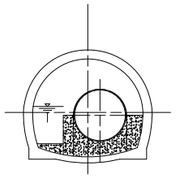

注2) トンネル区間内の横断図については、平面縦断図より
作成したものである。

施設名	南部幹線用水路(0312100-1100-20)		
図面名	横断図		
作成年月	平成26年 3月		
縮尺	A1 1:100 A2 1:141	図面番号	9-72/82
作成者	関東農政局　両総農業水利事業所		

No.24

GH=11.613
FH=12.952

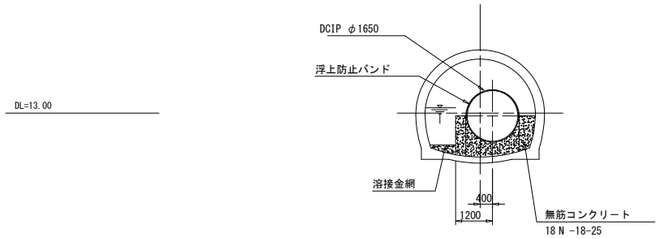

南設EC.3

GH=11.593
FH=12.950

注2) トンネル区間内の横断図については、平面縦断図より
作成したものである。

施設名	南部幹線用水路(0312100-1100-20)		
図面名	横断図		
作成年月	平成26年 3月		
縮尺	A1 1:100 A2 1:141	図面番号	9-73/82
作成者	関東農政局　両総農業水利事業所		

No. 25

GH=11.493
FH=12.932

DL=13.00

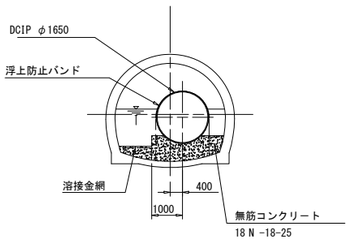

No. 26

GH=11.513
FH=12.912

DL=13.00

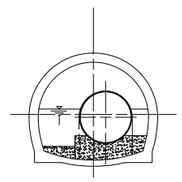

注2) トンネル区間内の横断図については、平面縦断図より
作成したものである。

施設名	南部幹線用水路(0312100-1100-20)		
図面名	横断図		
作成年月	平成26年 3月		
縮尺	A1 1:100 A2 1:141	図面番号	9-74/82
作成者	関東農政局　両総農業水利事業所		

No. 27

GH=11.543
FH=12.893

DL=13.00

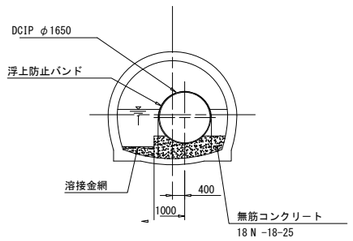

No. 28

GH=11.523
FH=12.873

DL=13.00

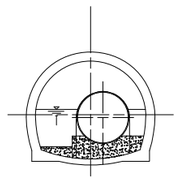

注2) トンネル区間内の横断図については、平面縦断図より
作成したものである。

施設名	南部幹線用水路(0312100-1100-20)		
図面名	横断図		
作成年月	平成26年 3月		
縮尺	A1 1:100 A2 1:141	図面番号	9-75/82
作成者	関東農政局　両総農業水利事業所		

No. 29

GH=11.493
FH=12.863

DL=13.00

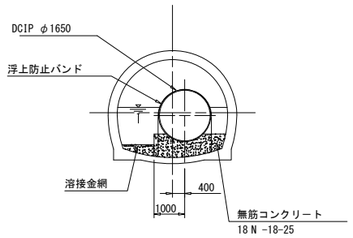

No. 30

GH=11.463
FH=12.833

DL=13.00

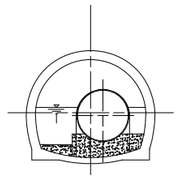

注2) トンネル区間内の横断図については、平面縦断図より
作成したものである。

施設名	南部幹線用水路(0312100-1100-20)		
図面名	横断図		
作成年月	平成26年 3月		
縮尺	A1 1:100 A2 1:141	図面番号	9-76/82
作成者	関東農政局　両総農業水利事業所		

No. 31

GH=11.423
FH=12.813

DL=13.00

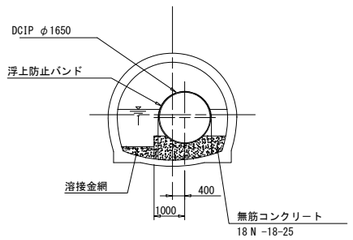

No. 32

GH=11.433
FH=12.794

DL=13.00

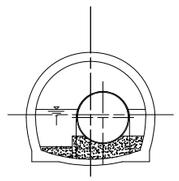

注2) トンネル区間内の横断図については、平面縦断図より
作成したものである。

施設名	南部幹線用水路(0312100-1100-20)		
図面名	横断図		
作成年月	平成26年 3月		
縮尺	A1 1:100 A2 1:141	図面番号	9-77/82
作成者	関東農政局　両総農業水利事業所		

No. 33

GH=11.413
FH=12.774

DL=13.00

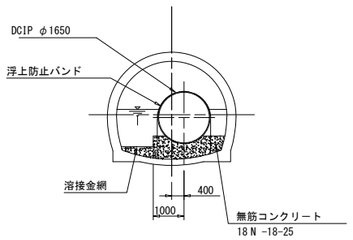

No. 34

GH=11.403
FH=12.820

DL=13.00

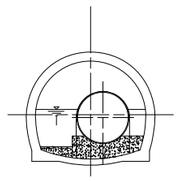

注2) トンネル区間内の横断図については、平面縦断図より
作成したものである。

施設名	南部幹線用水路(0312100-1100-20)		
図面名	横断図		
作成年月	平成26年 3月		
縮尺	A1 1:100 A2 1:141	図面番号	9-78/82
作成者	関東農政局　両総農業水利事業所		

IP.4

GH=11.403
FH=12.580

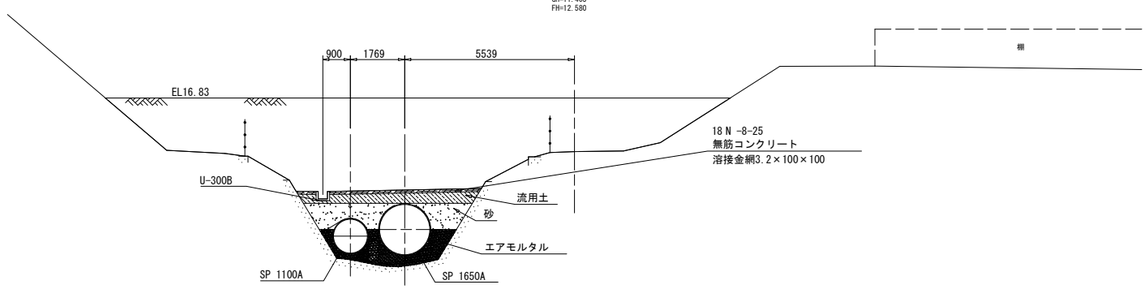

DL=8.00

NO.38

GH=11.383
FH=12.409

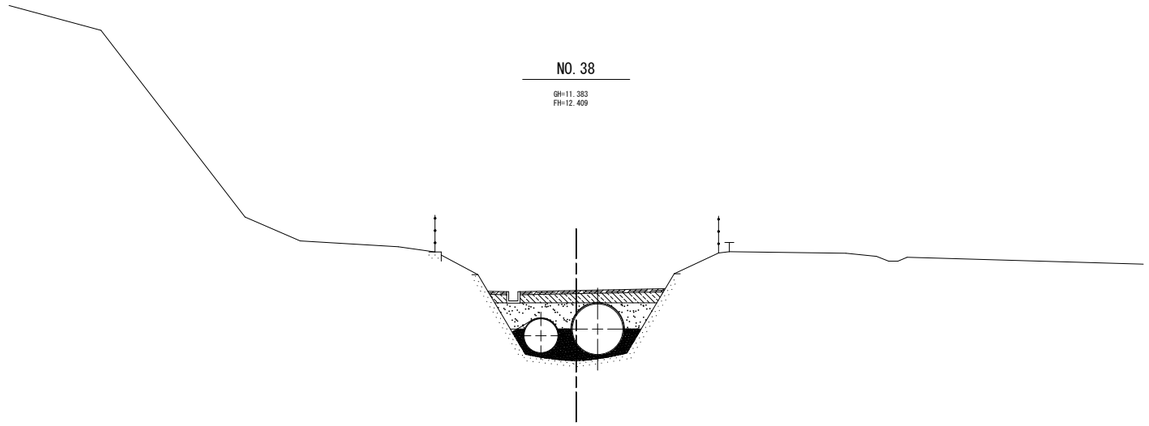

DL=8.00

NO.35

GH=11.403
FH=12.734

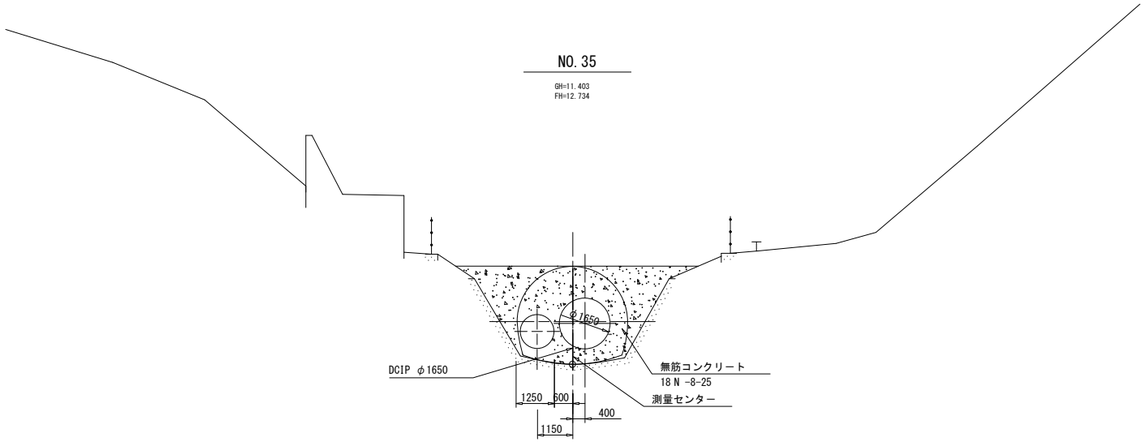

DL=8.00

NO.37

GH=11.383
FH=12.417

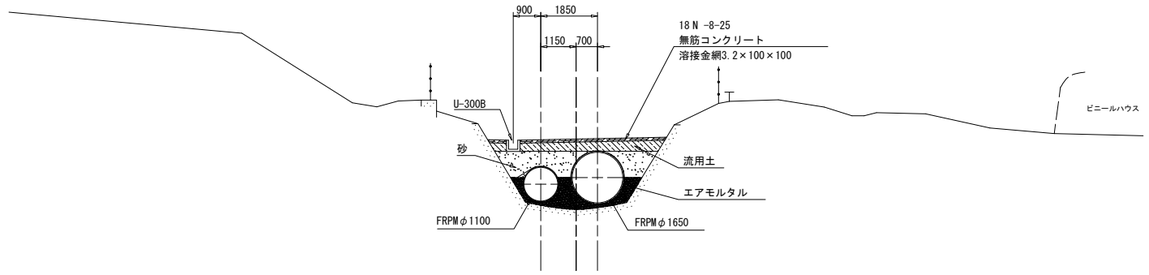

DL=8.00

NO.34+49.730

GH=11.403
FH=12.734

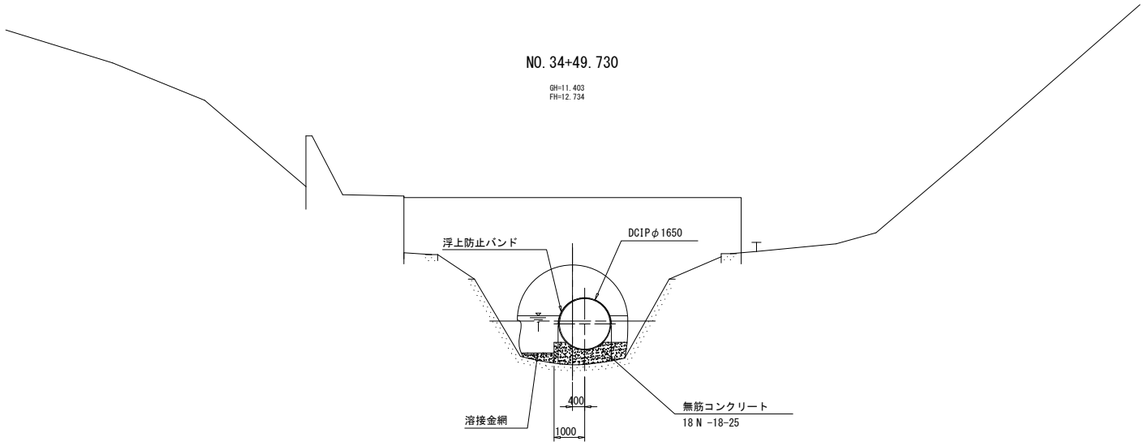

DL=8.00

NO.36

GH=11.423
FH=12.457

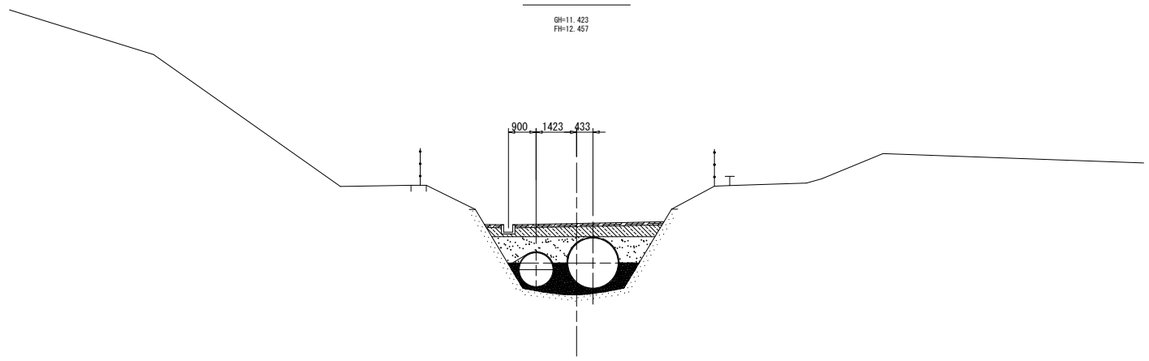

DL=8.00

施設名	南部幹線用水路(0312100-1100-20)		
図面名	横断図		
作成年月	平成26年 3月		
縮尺	A1 1:100 A2 1:141	図面番号	9-79/82
作成者	関東農政局　両総農業水利事業所		

NO.39

GH=11.383
FH=12.702

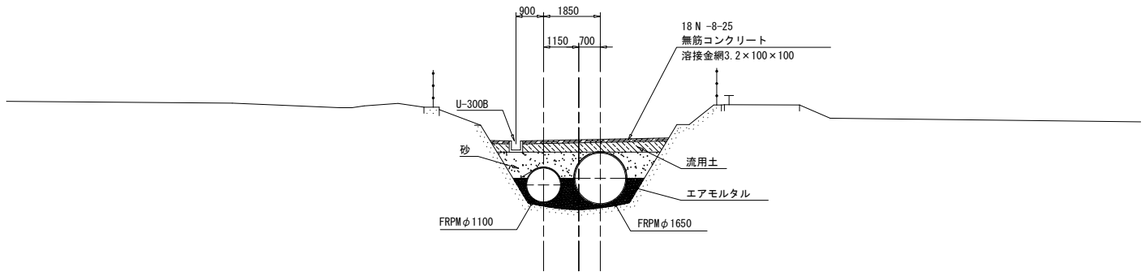

DL=8.00

南設SP.6

GH=11.343
FH=12.385

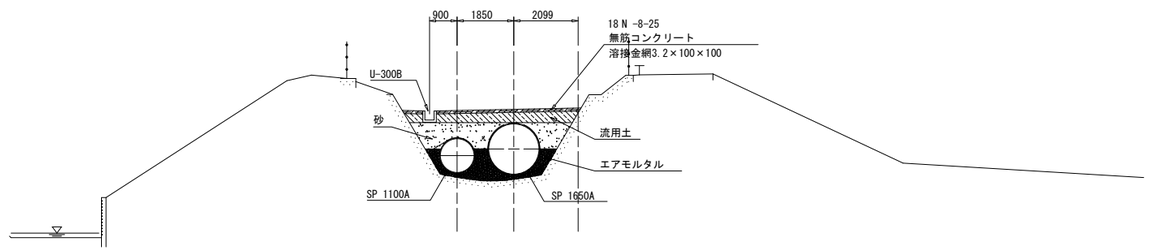

DL=7.00

南設SP.5

GH=11.383
FH=12.406

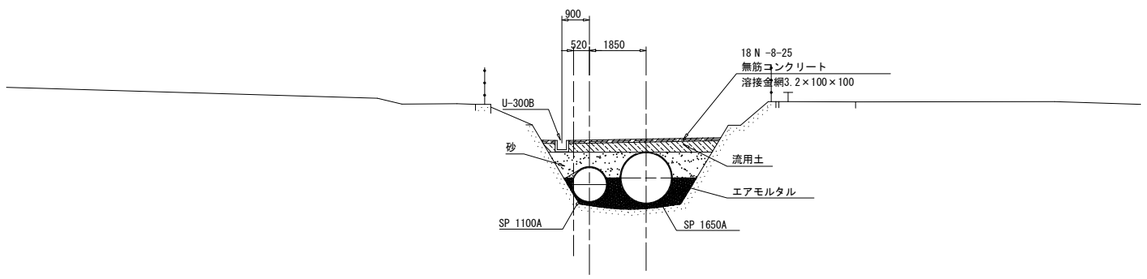

DL=8.00

NO.41

GH=11.303
FH=12.388

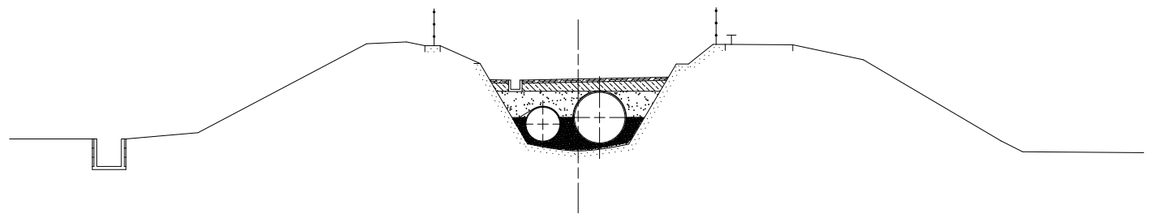

DL=7.00

NO.38+3.250

GH=11.353
FH=12.409

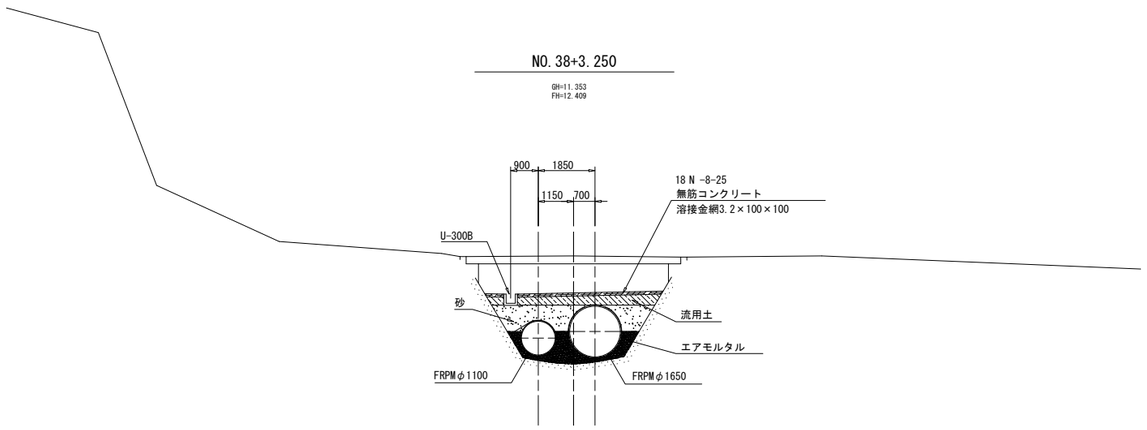

DL=8.00

NO.40

GH=11.393
FH=12.395

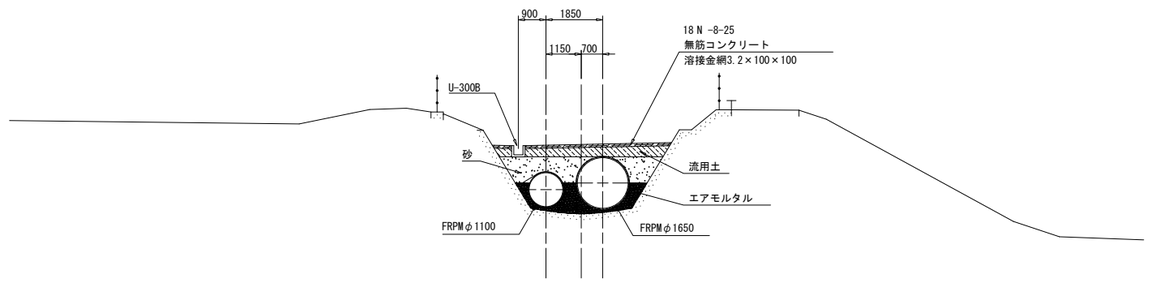

DL=7.00

施設名	南部幹線用水路(0312100-1100-20)		
図面名	横断図		
作成年月	平成26年 3月		
縮尺	A1 1:100 A2 1:141	図面番号	9-80/82
作成者	関東農政局　両総農業水利事業所		

NO.42+19.900

GH=11.273
FH=12.378

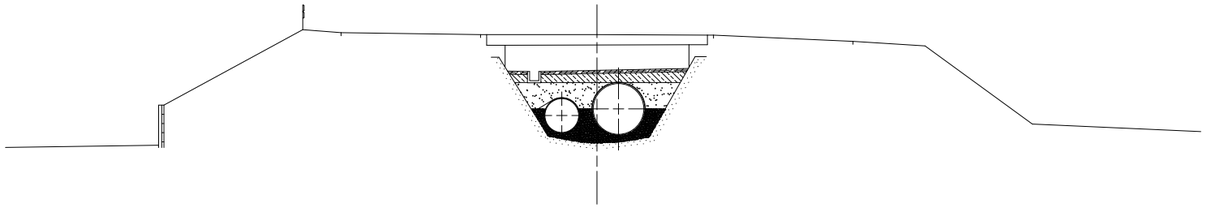

DL=7.000

NO.44+15.086

GH=11.263
FH=12.364

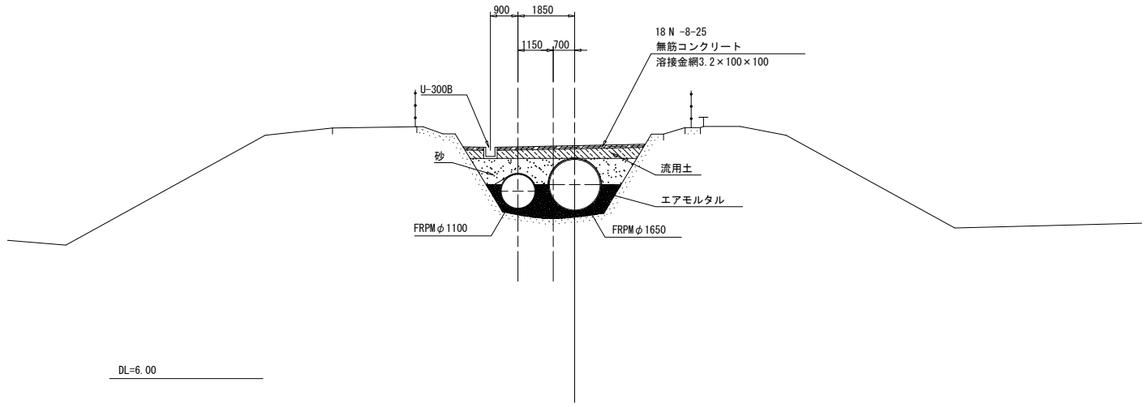

DL=6.00

NO.42+7.200

GH=11.293
FH=12.380

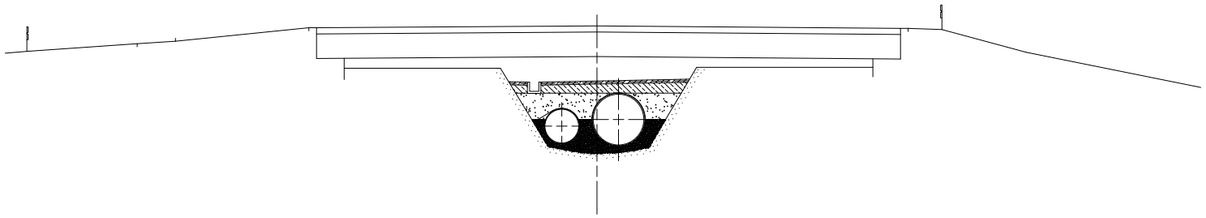

DL=7.000

NO.44

GH=11.243
FH=12.357

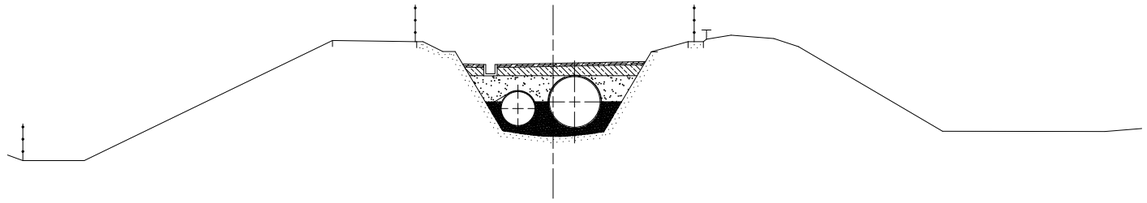

DL=7.00

NO.42

GH=11.263
FH=12.381

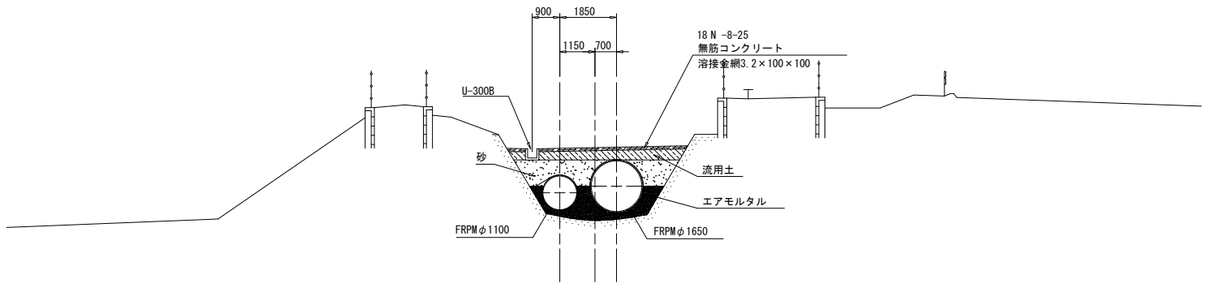

DL=7.00

NO.43

GH=11.243
FH=12.374

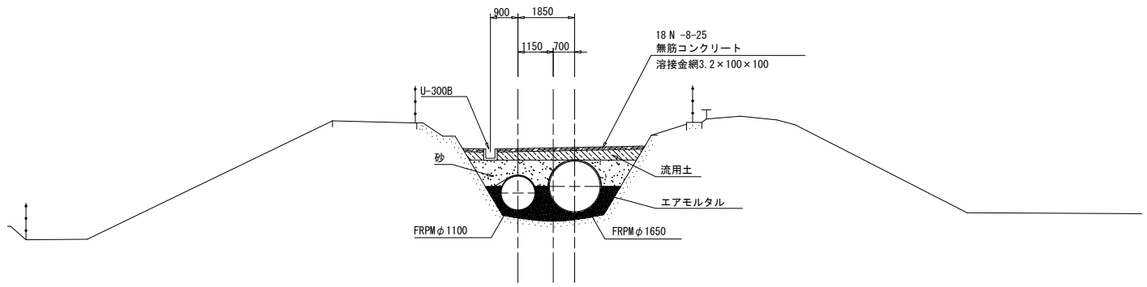

DL=7.00

施設名	南部幹線用水路(0312100-1100-20)		
図面名	横断図		
作成年月	平成26年 3月		
縮尺	A1 1:100 A2 1:141	図面番号	9-81/82
作成者	関東農政局　両総農業水利事業所		

NO.45

GH=11.31
FH=12.338

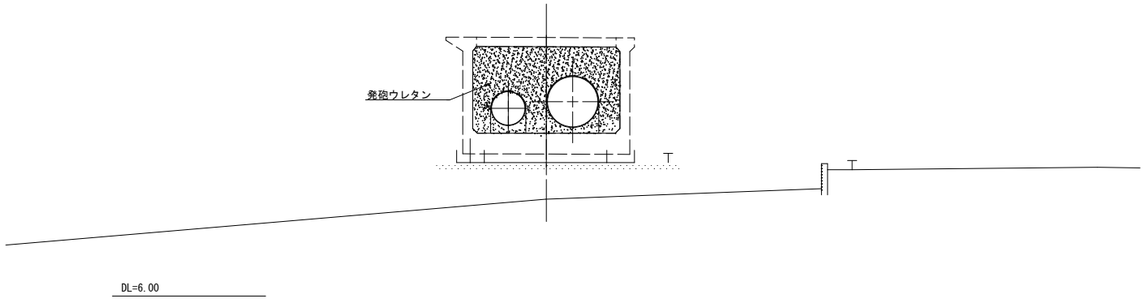

南設IP.6-2

GH=11.32
FH=12.363

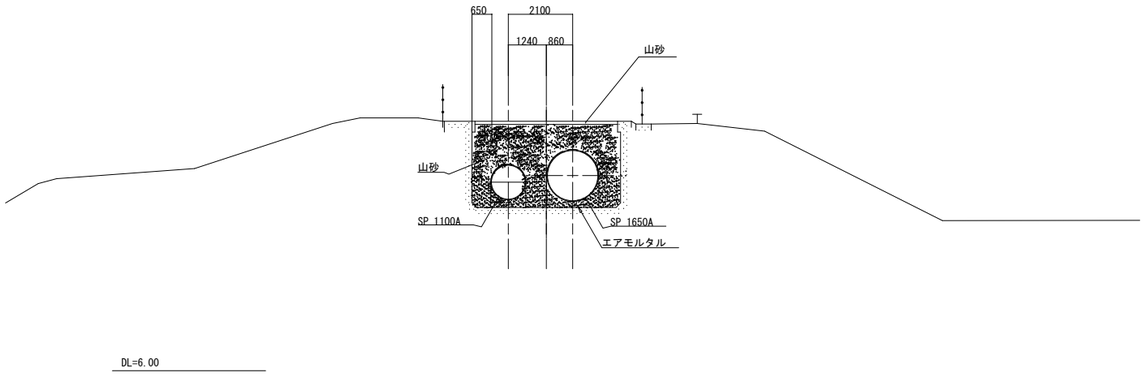

No.44+24.046

GH=11.323
FH=12.363

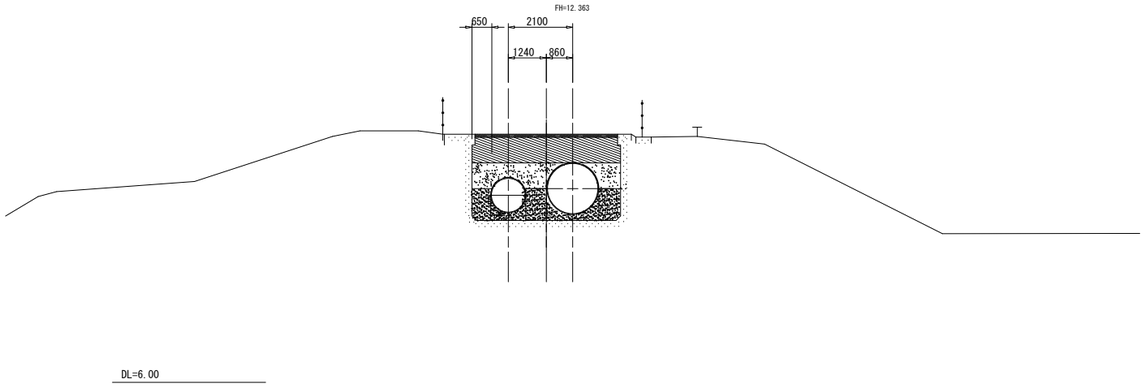

施設名	南部幹線用水路(0312100-1100-20)		
図面名	横断図		
作成年月	平成26年 3月		
縮尺	A1 1:100 A2 1:141	図面番号	9-82/82
作成者	関東農政局　両総農業水利事業所		