両総農業水利事業　全体位置図

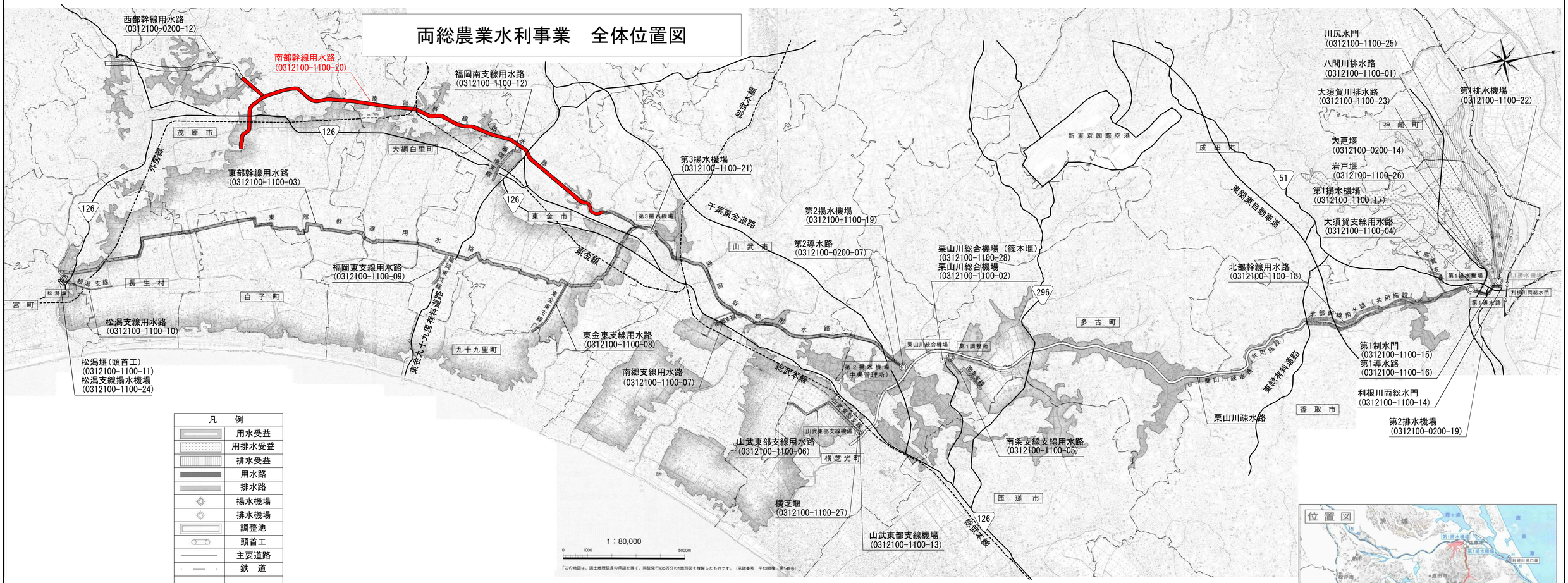

凡　例

	用水受益
	用排水受益
	排水受益
	用水路
	排水路
	揚水機場
	排水機場
	調整池
	頭首工
	主要道路
	鉄　道

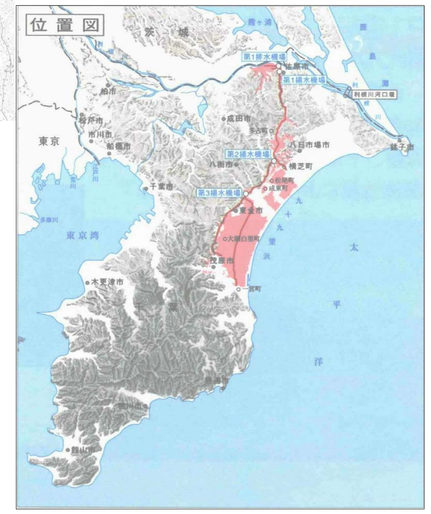

施設名	南部幹線用水路(0312100-1100-20)		
図面名	全体位置図		
作成年月日	平成26年 3月		
縮尺	A1 1: 80,000 A2 1:113,137	図面番号	1-1/1
作成者	関東農政局　両総農業水利事業所		

土地改良施設整理台帳付属図面一覧表

番号	施設名	図面番号	名称	番号	施設名	図面番号	名称	番号	施設名	図面番号	名称	備考
3-8	南部幹線用水路	1	全体位置図			8	管理用道路横断図(141/599～148/599)			8	養安寺分水工構造図(223/599～227/599)	
		2	管理用設備模式図			8	松之郷分水工構造図(149/599～150/599)			8	57号空気弁工構造図(228/599)	
		3	水路路線図(1/6～6/6)			8	48号空気弁工構造図(151/599)			8	増穂分水工構造図(229/599～232/599)	
		4	水理縦断図 (1/3～3/3)			8	7号制水弁工・49号空気弁工構造図 (152/599～154/599)			8	浮上防止工詳細図(233/599)	
		5	施設図郭割図			8	9号サイホン構造図(155/599)			8	大豆谷枡構造図(234/599)	
		6	施設管理図(1/72～18/72)			8	9号サイホン補修工図(156/599)			8	タラップ用立入防止扉詳細図(235/599)	
		6	施設管理図(18/72～34/72)			8	50号空気弁工構造図(157/599～158/599)			8	橋梁部取付工一般図(236/599～245/599)	
		6	施設管理図(34/72～52/72)			8	浮上防止工詳細図(159/599～160/599)			8	補修工標準図(246/599)	
		6	施設管理図(52/72～72/72)			8	トンネル補修工標準図(161/599)			8	3号横断工構造図(247/599～248/599)	
		7	管割図(1/72～19/72)			8	トンネル覆工背面充填工図 (162/599～190/599)			8	空気弁工共通各部詳細図(249/599)	
		7	管割図(19/72～35/72)			8	坑口閉塞工構造図(191/599～192/599)			8	58号空気弁工構造図(250/599)	
		7	管割図(35/72～52/72)			8	付帯工構造図(193/599～195/599)			8	北之谷分水工構造図(251/599～255/599)	
		7	管割図(52/72～72/72)			8	管理用道路整備工図(196/599～199/599)			8	竹之下分水工構造図(256/599～260/599)	
		8	標準断面図(1/599～23/599)			8	空気弁工共通各部詳細図(200/599)			8	59号空気弁工構造図(261/599)	
		8	異形管詳細図(24/599～109/599)			8	福岡南分水工構造図(201/599～205/599)			8	前島分水工構造図(262/599～266/599)	
		8	スラストブロック構造図 (110/599～124/599)			8	51号空気弁工構造図(206/599)			8	60号空気弁工構造図(267/599)	
		8	東金南分水工構造図(125/599～128/599)			8	10号サイホン構造図(207/599)			8	金谷郷分水工構造図(268/599～272/599)	
		8	3号サイホンブレーカー工構造図(129/599)			8	田中分水工構造図(208/599～210/599)			8	大網南分水工構造図(273/599～278/599)	
		8	45号空気弁工構造図(130/599)			8	52号空気弁工構造図(211/599)			8	13号排泥工構造図(279/599)	
		8	46号空気弁工構造図(131/599)			8	山口分水工構造図(212/599～214/599)			8	9号制水弁工・61号空気弁工構造図 (280/599～281/599)	
		8	6号制水弁工構造図(132/599～133/599)			8	53号空気弁工構造図(215/599)			8	12号サイホン構造図(282/599～283/599)	
		8	放流水及び排水処理工構造図(134/599)			8	54号空気弁工構造図(216/599)			8	62号空気弁工構造図(284/599)	
		8	安全施設工構造図(135/599～136/599)			8	8号制水弁工・55号空気弁工構造図 (217/599～219/599)			8	大竹分水工構造図(285/599～287/599)	
		8	付帯工構造図(137/599)			8	12号排泥工構造図(220/599)			8	浮上防止工詳細図(288/599～297/599)	
		8	人孔構造図(138/599～139/599)			8	11号サイホン構造図(221/599)			8	点検孔構造図(298/599)	
		8	湧水処理工図(140/599)			8	56号空気弁工構造図(222/599)			8	湧水処理工構造図(299/599)	

土地改良施設整理台帳付属図面一覧表

番号	施設名	図面番号	名称	番号	施設名	図面番号	名称	番号	施設名	図面番号	名称	備考
3-8	南部幹線用水路	8	タラップ用立入防止扉詳細図(300/599)			8	71号空気弁工構造図(362/599～363/599)			8	16号サイホン横断工構造図 (457/599～458/599)	
		8	橋梁横断工構造図(301/599～302/599)			8	浮上防止工詳細図(364/599～366/599)			8	75号空気弁工構造図(459/599)	
		8	トンネル閉塞工標準図(303/599)			8	トンネル補修工標準図(367/599)			8	矢島分水工構造図(460/599～463/599)	
		8	坑口閉塞工構造図(304/599～310/599)			8	排水路工構造図(368/599～371/599)			8	15号排泥工構造図(464/599～465/599)	
		8	付帯工構造図(311/599～312/599)			8	川戸分水工構造図(372/599～376/599)			8	12号制水弁工構造図(466/599～467/599)	
		8	空気弁工共通各部詳細図(313/599)			8	川戸取付水路工縦断図(377/599)			8	17号サイホン横断工構造図(468/599)	
		8	63号空気弁工構造図(314/599)			8	川戸取付水路工横断図 (378/599～382/599)			8	浮上防止工構造図(469/599～478/599)	
		8	駒込谷中分水工構造図 (315/599～322/599)			8	川戸取付水路工標準断面図(383/599)			8	集水枡構造図(479/599～480/599)	
		8	64号空気弁工構造図(323/599)			8	川戸取付水路工末端放流桝構造図 (384/599)			8	管理用トンネル門扉構造図 (481/599～485/599)	
		8	65号空気弁工構造図(324/599)			8	川戸取付水路工平面図(385/599)			8	進入路舗装工図(486/599～488/599)	
		8	66号空気弁工構造図(325/599)			8	茂原西部分水工構造図 (386/599～389/599)			8	湧水排水ピット工構造図 (489/599～491/599)	
		8	浮上防止工詳細図(326/599～327/599)			8	11号制水弁工・72号空気弁工 (390/599～392/599)			8	換気装置構造図(492/599～495/599)	
		8	タラップ用立入防止扉詳細図(328/599)			8	浮上防止工詳細図(393/599～395/599)			8	T48トンネル補修工標準図(496/599)	
		8	坑口閉塞工構造図(329/599～331/599)			8	門型クレーン構造図(396/599～399/599)			8	トンネル補修図(497/599～518/599)	
		8	トンネル補修工標準図(332/599)			8	管理用トンネル門扉外形図(400/599)			8	阿久川分水工構造図(519/599～522/599)	
		8	付帯工構造図(333/599)			8	管理用トンネル門扉構造図 (401/599～404/599)			8	3号サイホンブレーカー構造図 (523/599～524/599)	
		8	永田分水工構造図(334/599～337/599)			8	管理用道路トンネル計画平面図(405/599)			8	78号空気弁工構造図(525/599～526/599)	
		8	67号空気弁工構造図(338/599～339/599)			8	進入路舗装工図(406/599～407/599)			8	七渡・新小轡分水工構造図 (527/599～532/599)	
		8	68号空気弁工構造図(340/599～341/599)			8	露出配管防護工構造図2000(408/599)			8	13号制水弁工・79号空気弁工構造図 (533/599～534/599)	
		8	神房・高田分水工構造図 (342/599～347/599)			8	排水管詳細図(409/599)			8	浮上防止工構造図(535/599～536/599)	
		8	本納南分水工構造図(348/599～350/599)			8	道路トンネル排水工計画図(410/599)			8	橋梁横断工構造図(537/599～538/599)	
		8	14号排泥工構造図(351/599)			8	トンネル補修工標準図(411/599)			8	3号サイホンブレーカー構造図(鋼製階段) (539/599)	
		8	10号制水弁工・69号空気弁工構造図 (352/599～353/599)			8	トンネル補修図(412/599～448/599)			8	流量計構造図(540/599)	
		8	15号サイホン構造図(354/599)			8	73号空気弁工構造図(449/599)			8	暫定放流工構造図(541/599)	
		8	70号空気弁工構造図(355/599)			8	腰当・東部田・東部田西分水工構造図 (450/599～455/599)			8	暫定放流工山留平面図(542/599)	
		8	榎・滝之谷分水工構造図 (356/599～361/599)			8	74号空気弁工構造図(456/599)			8	原形復旧図(543/599～546/599)	

土地改良施設整理台帳付属図面一覧表

番号	施設名	図面番号	名称	番号	施設名	図面番号	名称	番号	施設名	図面番号	名称	備考
3-8	南部幹線用水路	8	排水桝工縦断図(547/599～550/599)			10	用地図郭割図			15	占・使用図(59/70～60/70)	
		8	渋谷分水工構造図(551/599～552/599)			11	用地管理図(1/70～18/70)			15	占・使用図(66/70～70/70)	
		8	長尾分水工構造図(553/599～557/599)			11	用地管理図(18/70～34/70)					
		8	大楽寺分水工構造図(558/599)			11	用地管理図(34/70～50/70)					
		8	旧第三揚水機場部構造図 (559/599～562/599)			11	用地管理図(50/70～70/70)					
		8	浮上防止工構造図(563/599～564/599)			12	用地管理図(現況平面入り) (1/70～18/70)					
		8	復旧図(565/599～566/599)			12	用地管理図(現況平面入り) (18/70～34/70)					
		8	管理用道路補完整備工計画図(567/599)			12	用地管理図(現況平面入り) (34/70～50/70)					
		8	増穂分水工周辺整備工計画図 (568/599～575/599)			12	用地管理図(現況平面入り) (50/70～70/70)					
		8	排水処理計画図(576/599～581/599)			13	用地境界標識設置図(1/70～18/70)					
		8	駒込第2分水工周辺整備工計画図 (582/599～583/599)			13	用地境界標識設置図(18/70～34/70)					
		8	システム構造図(584/599)			13	用地境界標識設置図(34/70～50/70)					
		8	東金南分水工配線図(585/599)			13	用地境界標識設置図(50/70～70/70)					
		8	福岡南分水工配線図(586/599)			14	転写連続図(1/70～25/70)					
		8	大網南分水工配線図(587/599)			14	転写連続図(25/70～40/70)					
		8	本納南分水工配線図(588/599)			14	転写連続図(40/70～53/70)					
		8	10号制水弁工電気通信設備図 (589/599～590/599)			14	転写連続図(53/70～70/70)					
		8	茂原西部分水工配線図 (591/599～596/599)			15	占・使用図(1/70～2/70)					
		8	11号制水弁電気通信設備図(597/599)			15	占・使用図(4/70～18/70)					
		8	電気設備図(598/599)			15	占・使用図(18/70)					
		8	長尾分水工電気設備図(599/599)			15	占・使用図(20/70～34/70)					
		9	横断図(1/94～94/94)			15	占・使用図(34/70)					
						15	占・使用図(36/70～46/70)					
						15	占・使用図(48/70～50/70)					
						15	占・使用図(50/70～52/70)					
						15	占・使用図(54/70～55/70)					

両総農業水利事業　管理用設備模式図

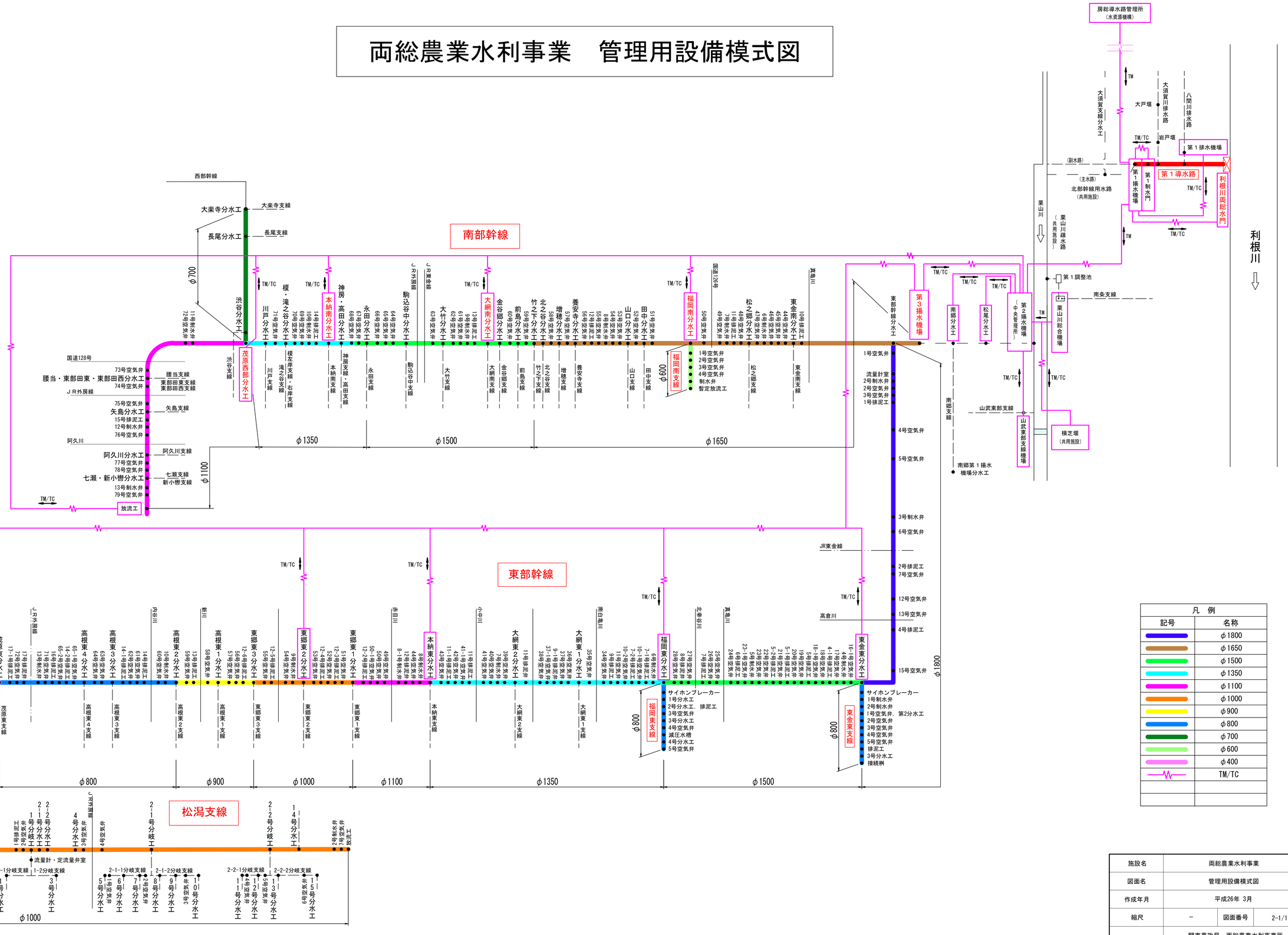

凡　例	
記号	名称
	φ1800
	φ1650
	φ1500
	φ1350
	φ1100
	φ1000
	φ900
	φ800
	φ700
	φ600
	φ400
	TM/TC

施設名	両総農業水利事業		
図面名	管理用設備模式図		
作成年月	平成26年 3月		
縮尺	－	図面番号	2-1/1
作成者	関東農政局　両総農業水利事業所		

水路路線図1/6

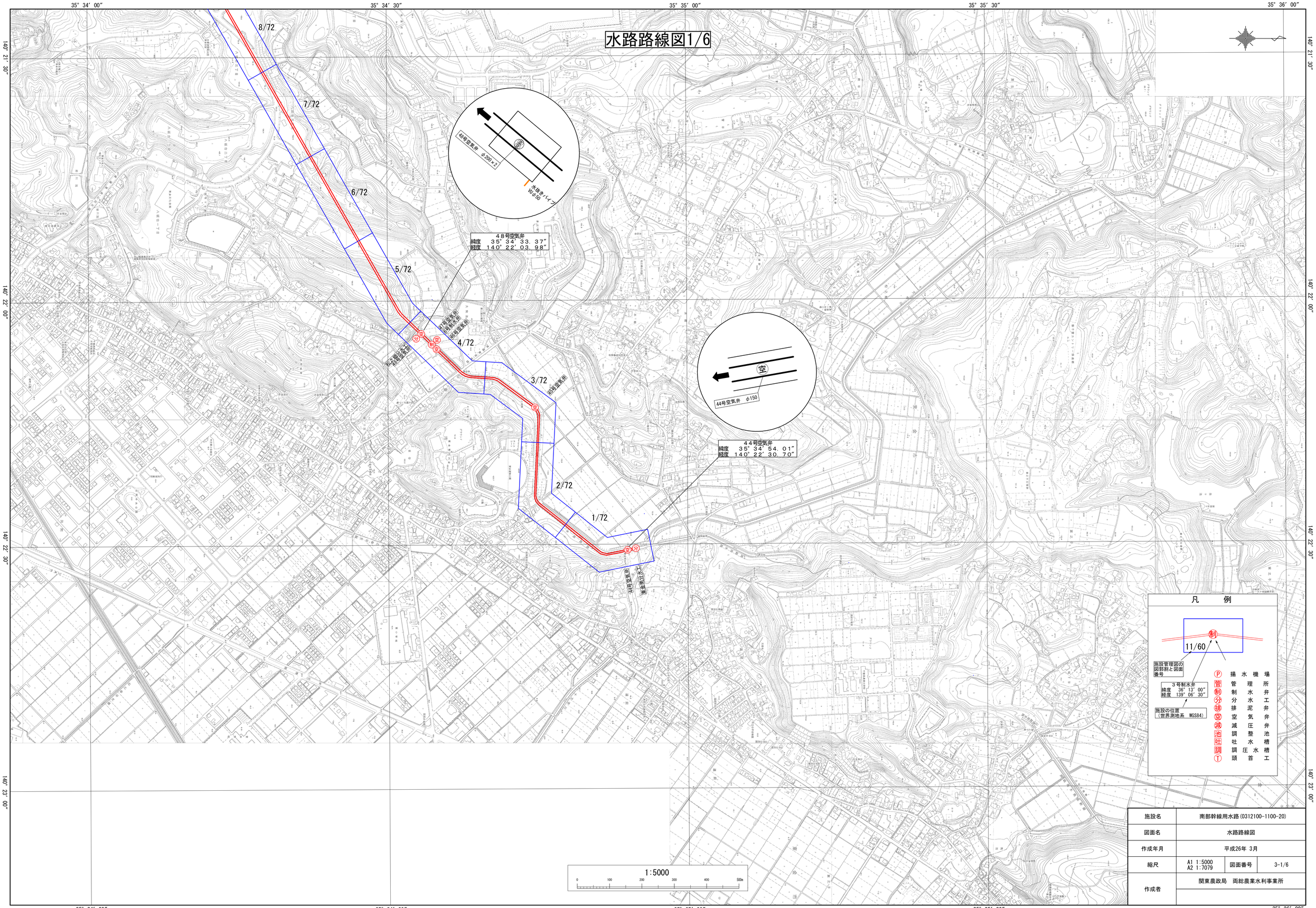

施設名	南部幹線用水路(0312100-1100-20)		
図面名	水路路線図		
作成年月	平成26年 3月		
縮尺	A1 1:5000 A2 1:7079	図面番号	3-1/6
作成者	関東農政局 両総農業水利事業所		

水路路線図2/6

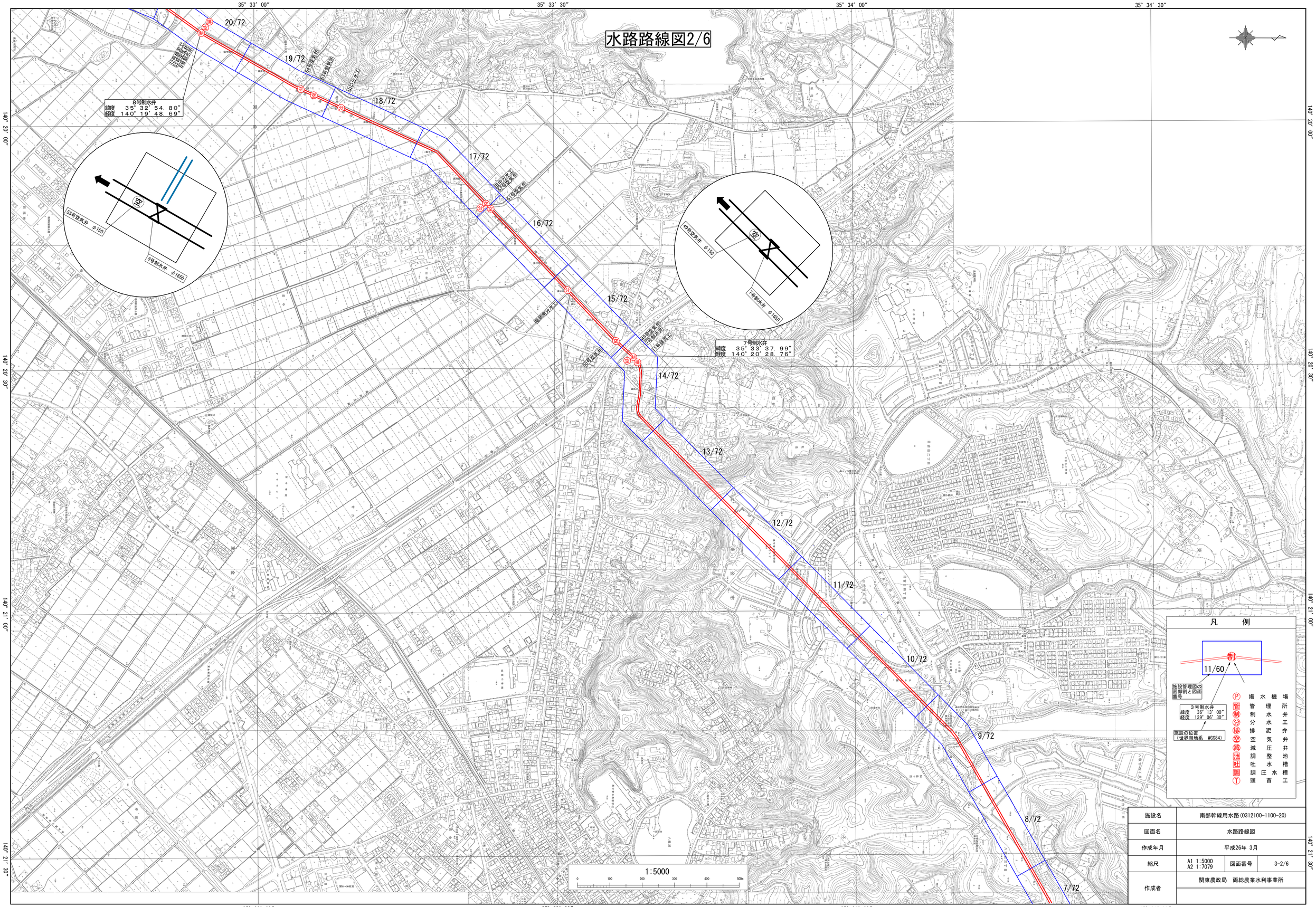

施設名	南部幹線用水路(0312100-1100-20)		
図面名	水路路線図		
作成年月	平成26年 3月		
縮尺	A1 1:5000 A2 1:7079	図面番号	3-2/6
作成者	関東農政局　両総農業水利事業所		

水路路線図3/6

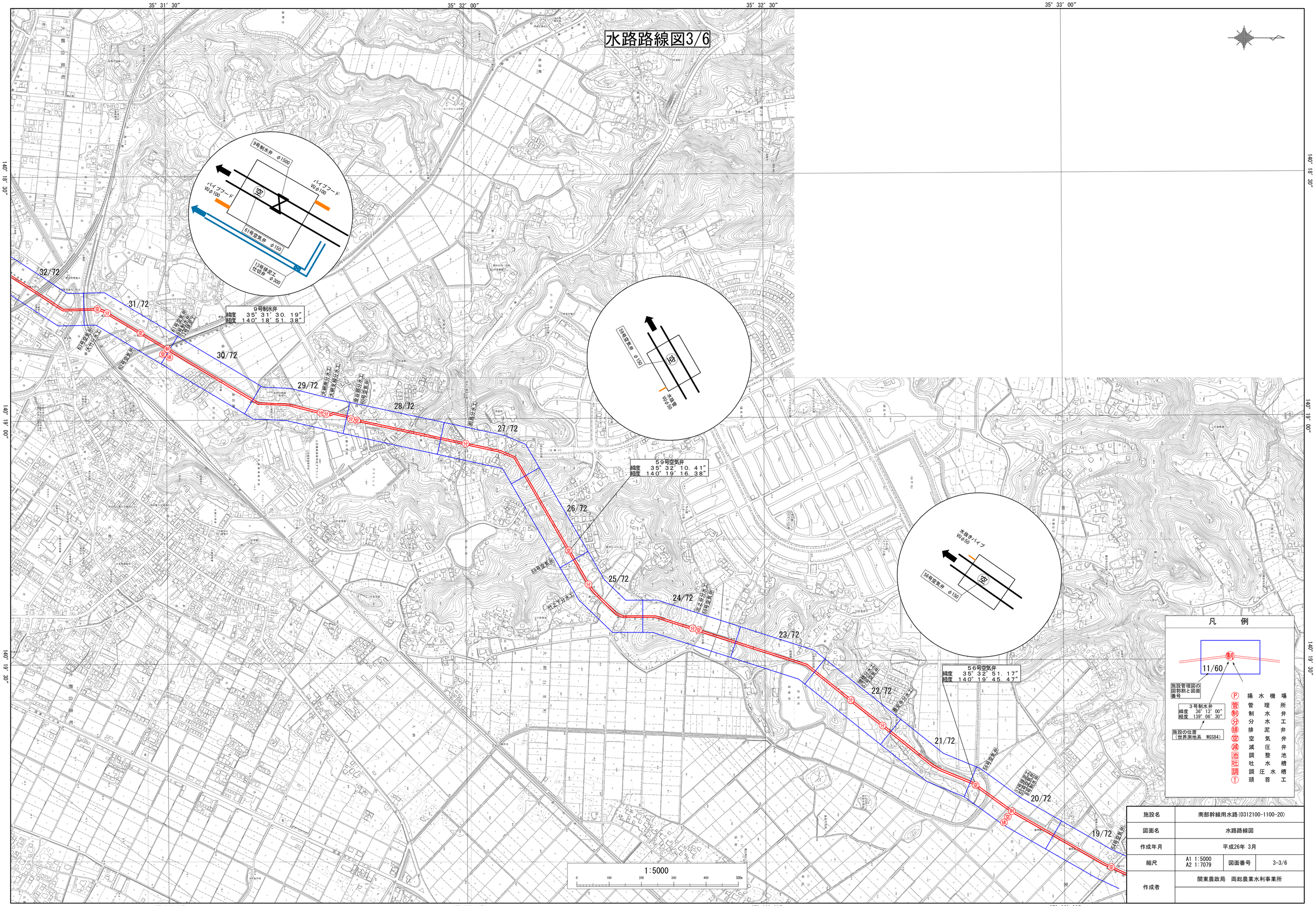

施設名	南部幹線用水路(0312100-1100-20)		
図面名	水路路線図		
作成年月	平成26年 3月		
縮尺	A1 1:5000 A2 1:7079	図面番号	3-3/6
作成者	関東農政局　両総農業水利事業所		

水路路線図4/6

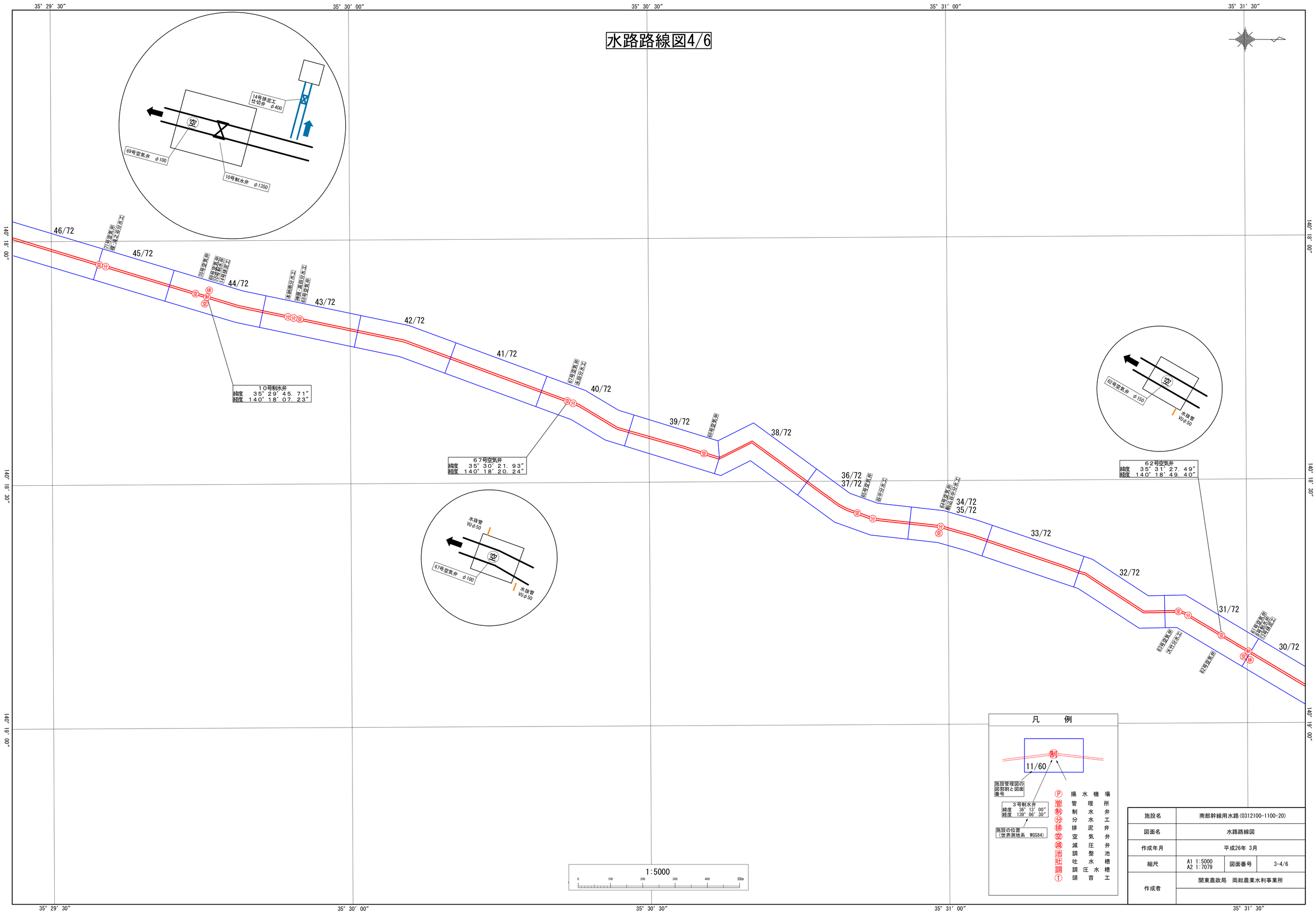

施設名	南部幹線用水路(0312100-1100-20)		
図面名	水路路線図		
作成年月	平成26年 3月		
縮尺	A1 1:5000 A2 1:7079	図面番号	3-4/6
作成者	関東農政局 両総農業水利事業所		

水路路線図5/6

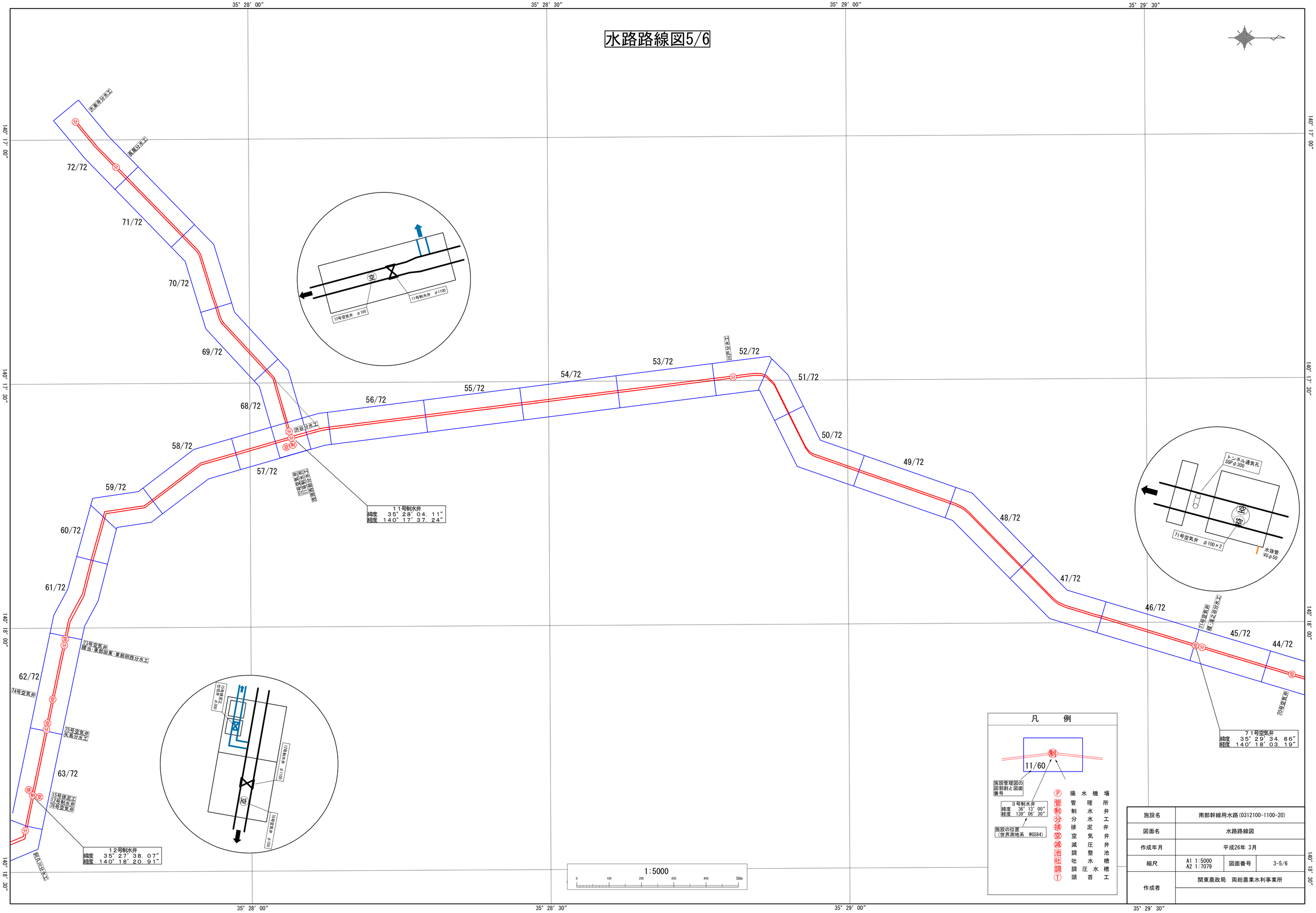

施設名	南部幹線用水路(0312100-1100-20)		
図面名	水路路線図		
作成年月	平成26年 3月		
縮尺	A1 1:5000 A2 1:7079	図面番号	3-5/6
作成者	関東農政局　両総農業水利事業所		

水路路線図6/6

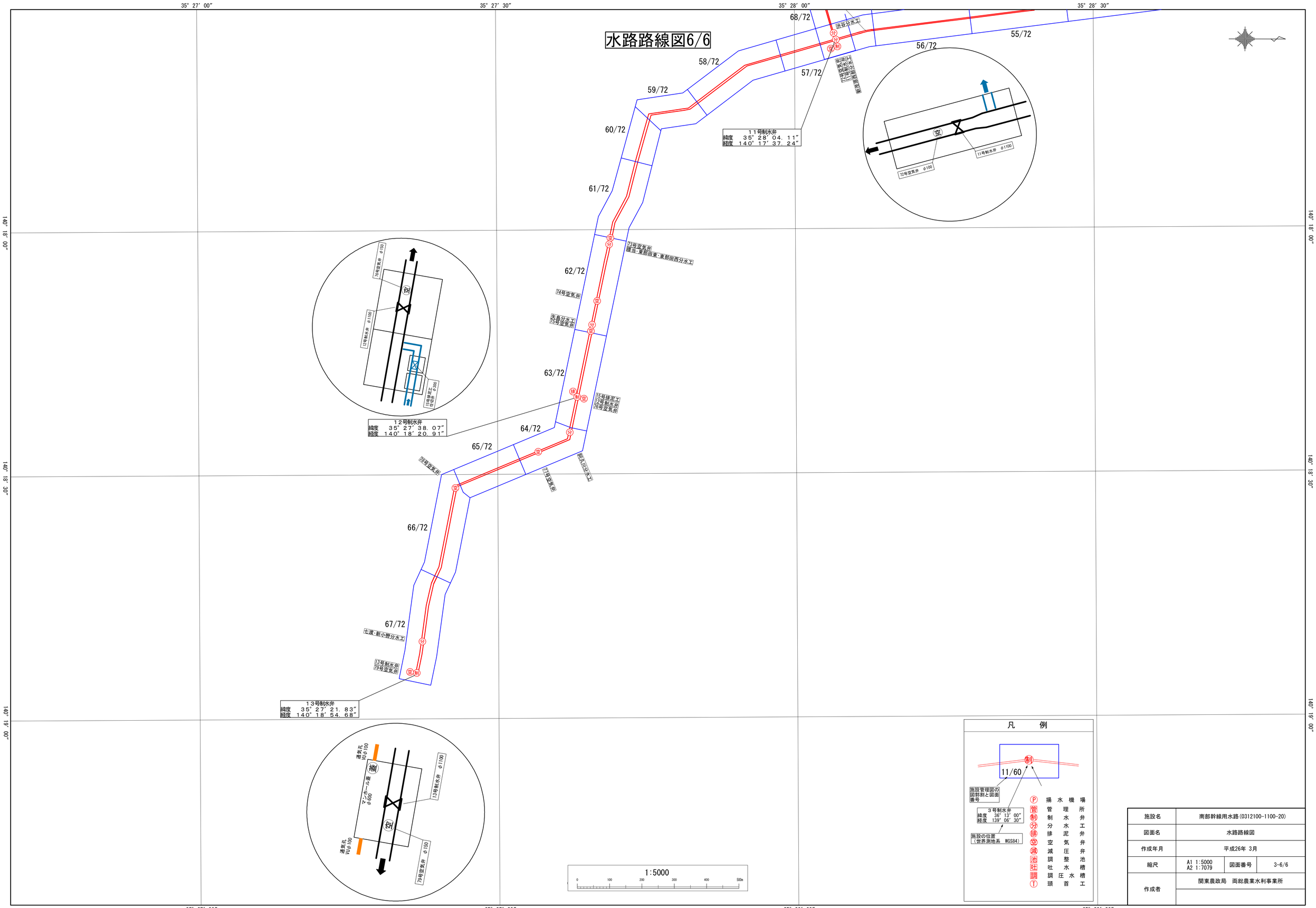

施設名	南部幹線用水路(0312100-1100-20)		
図面名	水路路線図		
作成年月	平成26年 3月		
縮尺	A1 1:5000 A2 1:7079	図面番号	3-6/6
作成者	関東農政局 両総農業水利事業所		

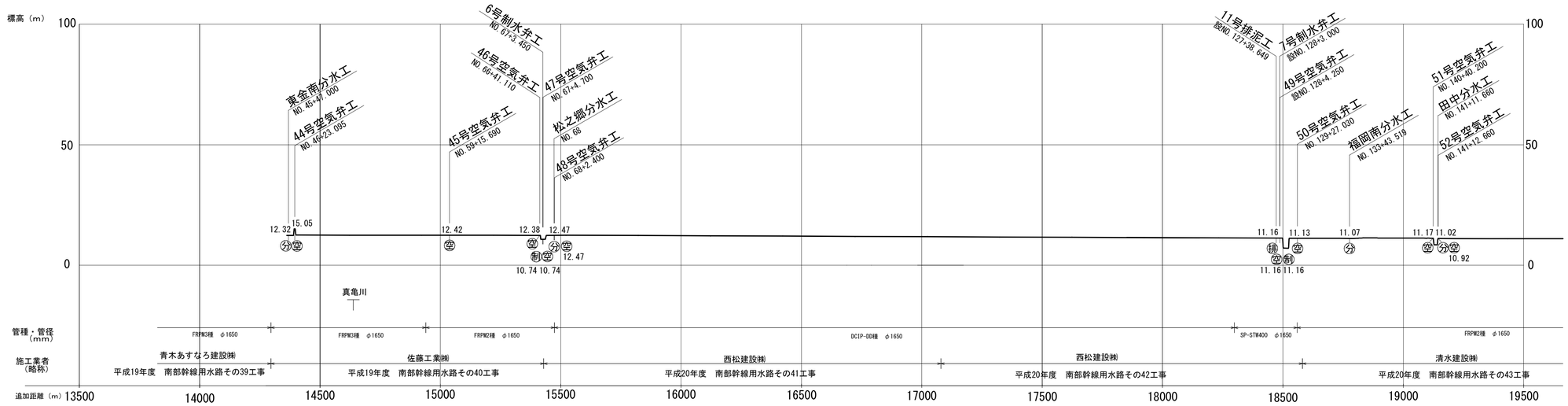

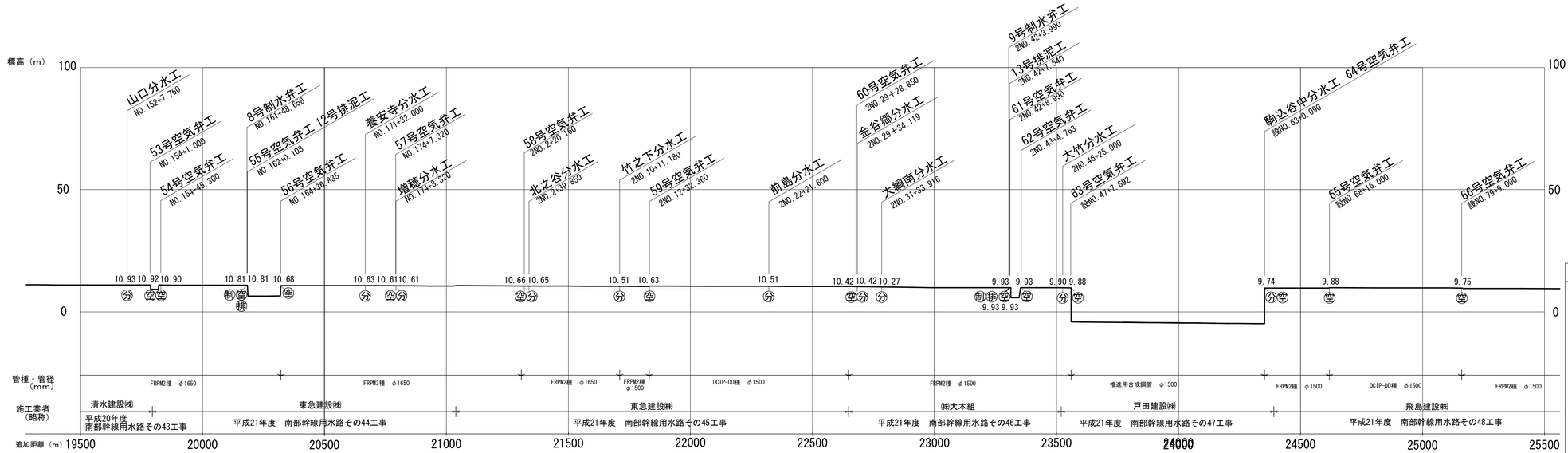

凡　例

管理施設の名称 → 空気弁

管理中心位置の管中心高 → 96.20

管路縦断線形（管中心高）

管理施設の種類 → 空

Ⓟ	揚水機場
管	管理所
制	制水弁
分	分水工
排	排泥弁
空	空気弁
減	減圧弁
流	流量計
池	調整池
吐	吐水槽
調	調圧水槽
Ⓣ	頭首工

施設名	南部幹線用水路(0312100-1100-20)		
図面名	水利縦断図		
作成年月	平成26年 3月		
縮尺	A1V=1:1000 A2V=1:1415 H=1:10000 H=1:14158	図面番号	4-1/3
作成者	関東農政局　両総農業水利事業所		

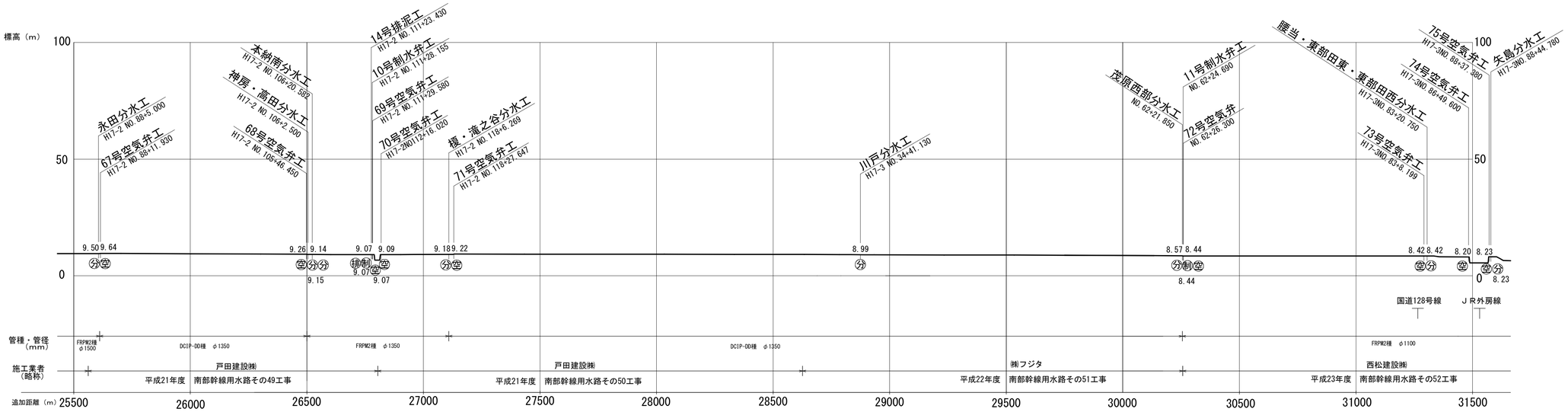

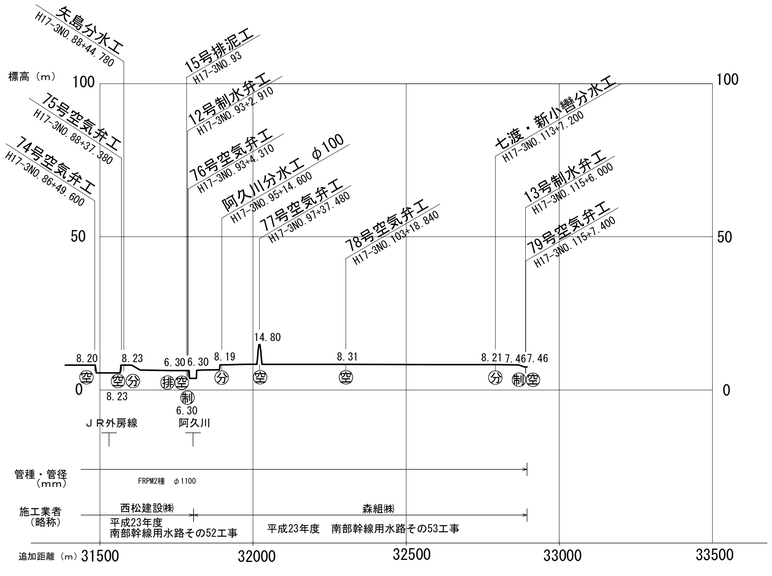

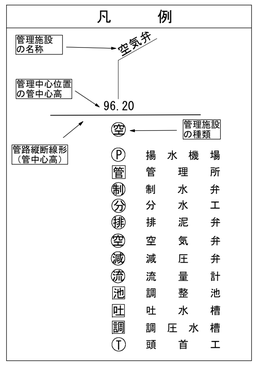

施設名	南部幹線用水路(0312100-1100-20)		
図面名	水利縦断図		
作成年月	平成26年 3月		
縮尺	A1V=1:1000 A2V=1:1415 H=1:10000 H=1:14158	図面番号	4-2/3
作成者	関東農政局　両総農業水利事業所		

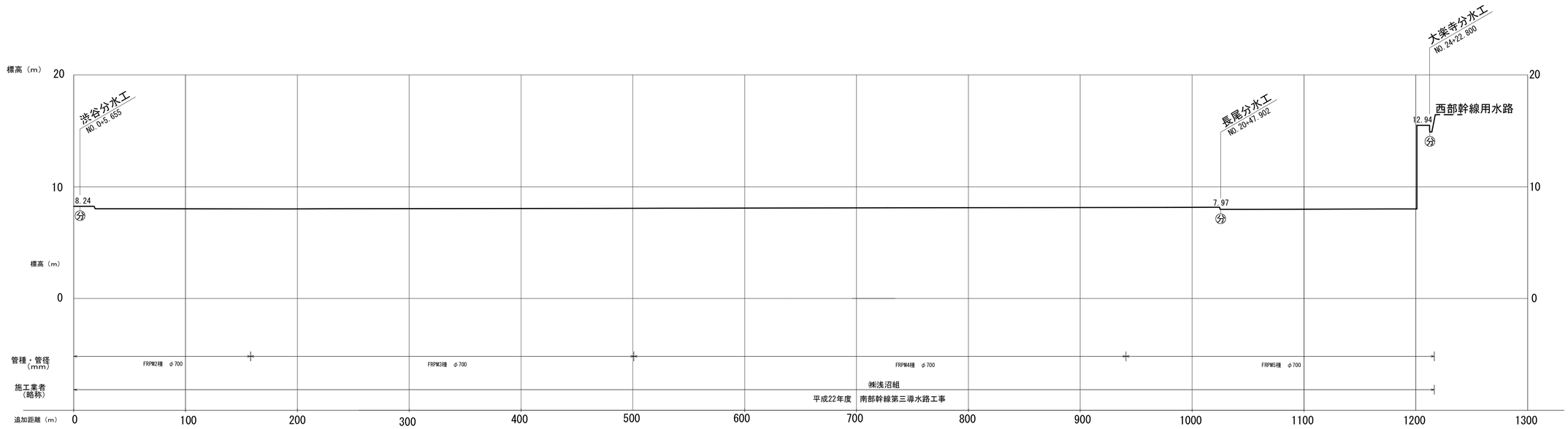

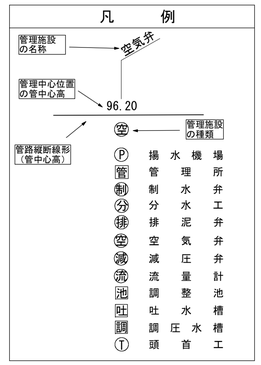

施設名	南部幹線用水路(0312100-1100-20)		
図面名	水利縦断図		
作成年月	平成26年 3月		
縮尺	A1 V=1:200 H=1:2000　A2 V=1:283 H=1:2831	図面番号	4-3/3
作成者	関東農政局　両総農業水利事業所		

施設図郭割図

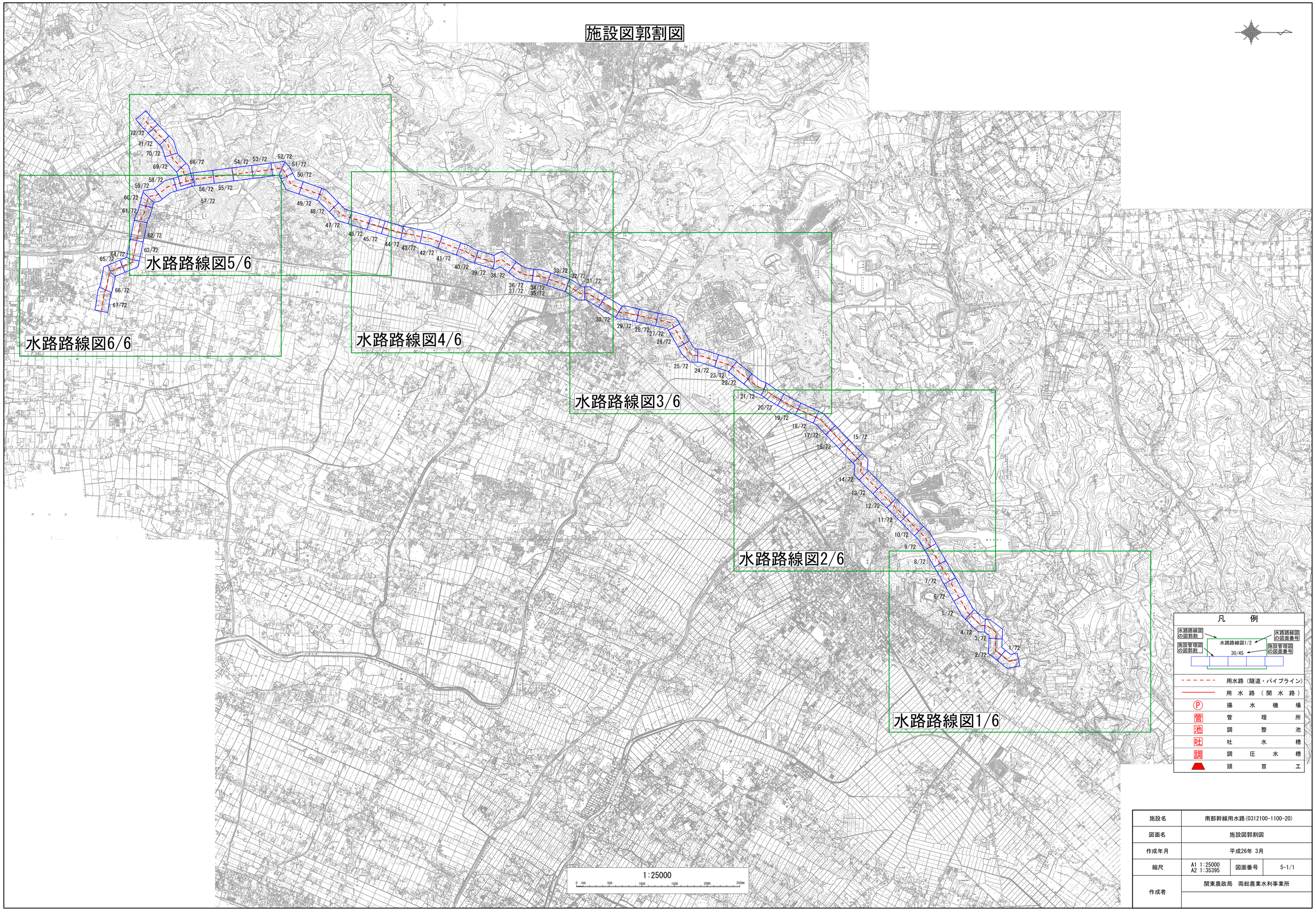

施設名	南部幹線用水路(0312100-1100-20)		
図面名	施設図郭割図		
作成年月	平成26年 3月		
縮尺	A1 1:25000 A2 1:35395	図面番号	5-1/1
作成者	関東農政局　両総農業水利事業所		

平面図 S=1:500

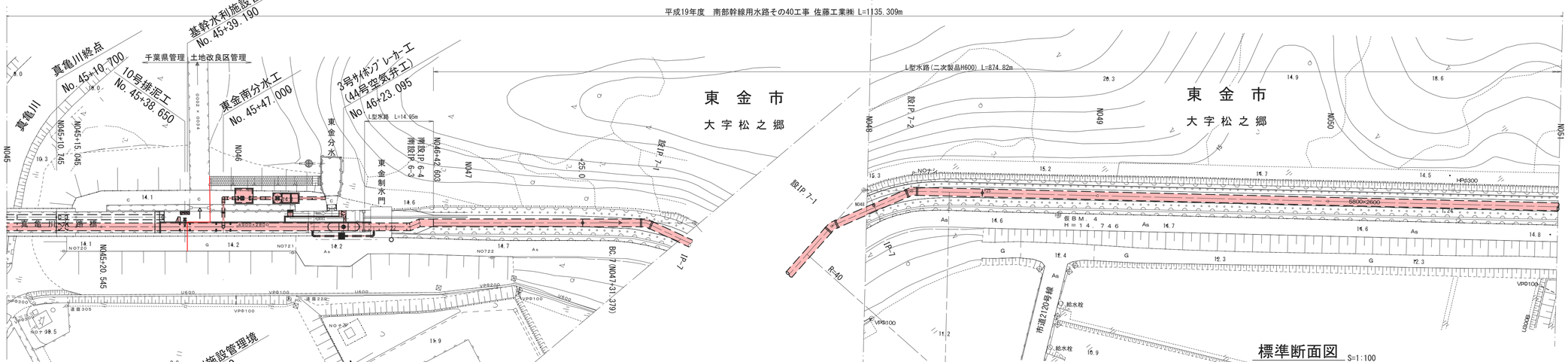

縦断図 V=1:100 H=1:500

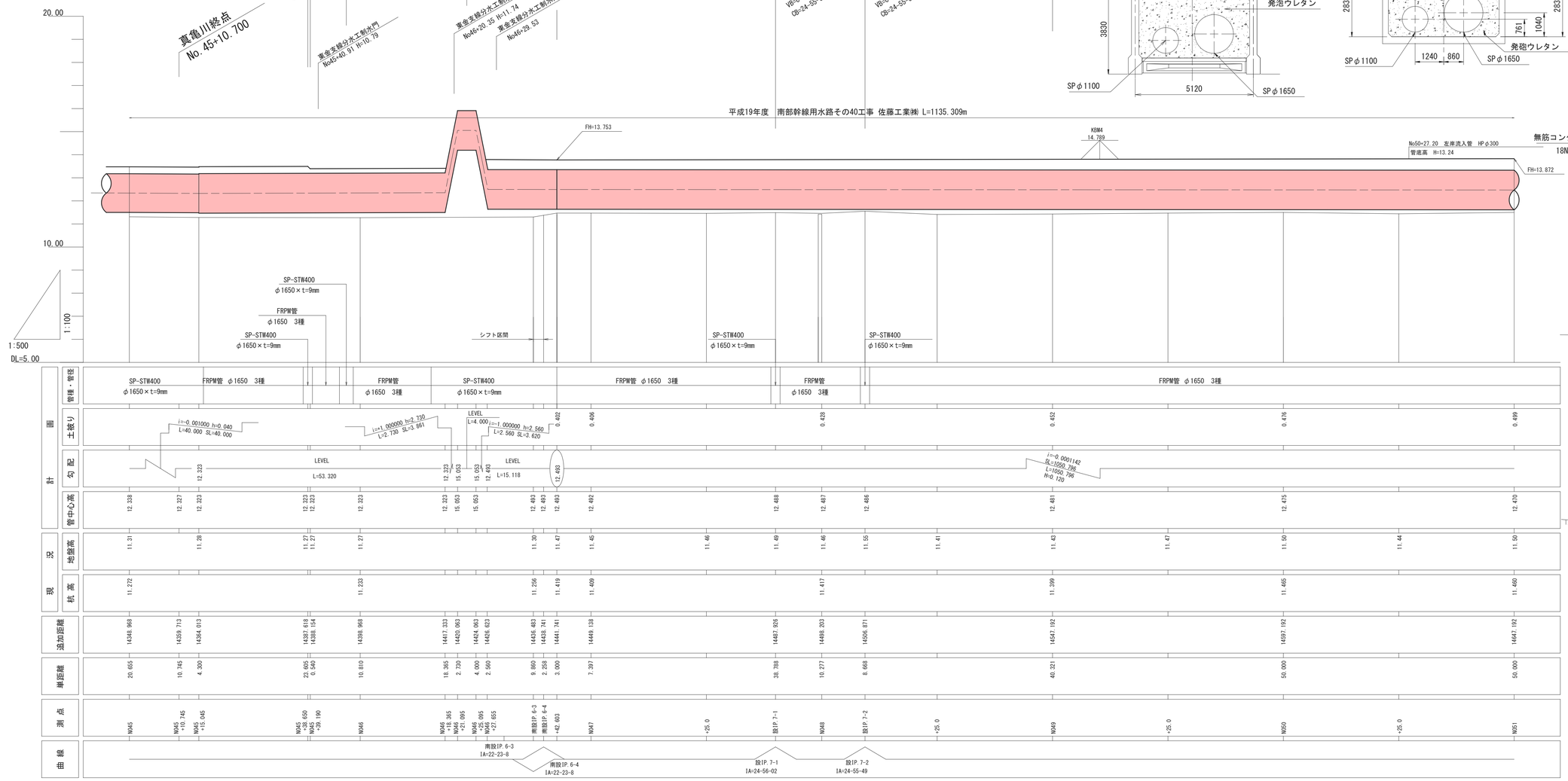

標準断面図 S=1:100

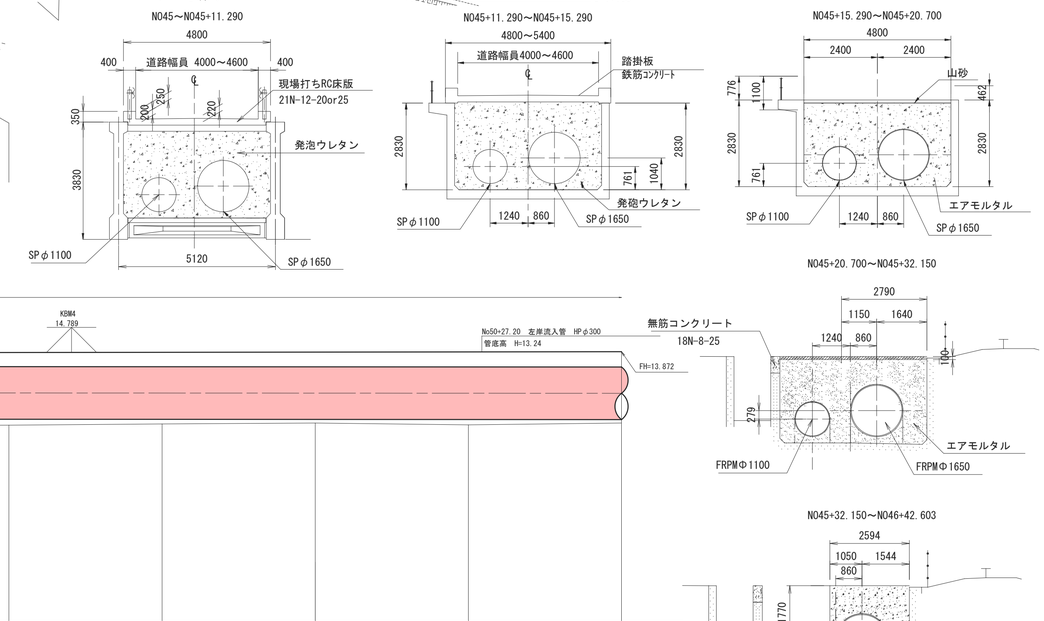

開水路部標準断面

N046+42.603～N051

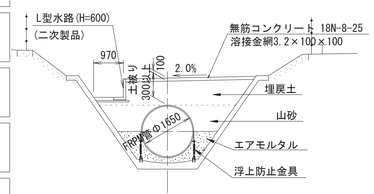

施設名	南部幹線用水路(0312100-1100-20)		
図面名	施設管理図		
作成年月	平成26年 3月		
縮尺	A1 V=1:100 H=1:500　A2 V=1:141 H=1:707	整理番号	6-1/72
作成者	関東農政局　両総農業水利事業所		

平成19年度　南部幹線用水路その40工事 佐藤工業㈱ L=1135.309m

平面図 S=1:500

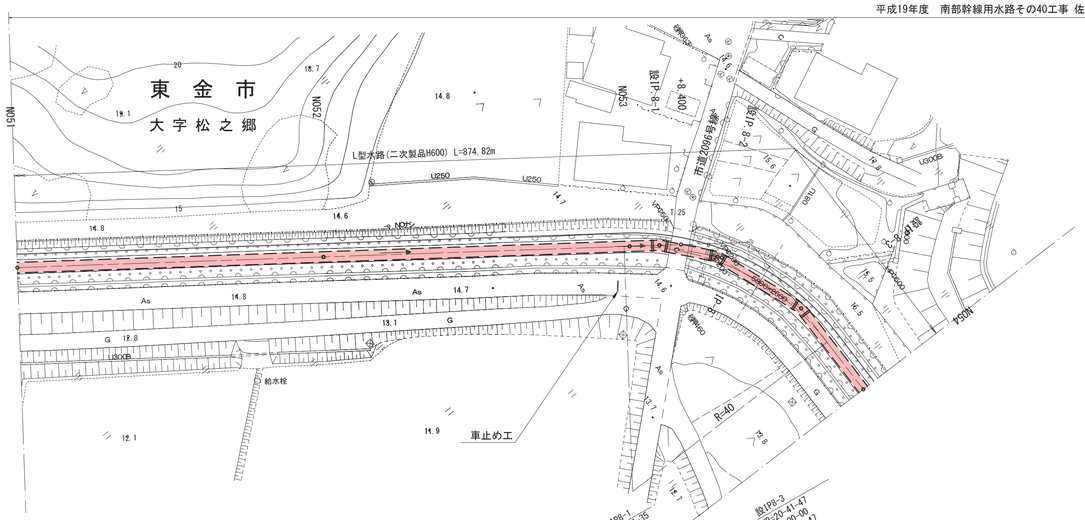

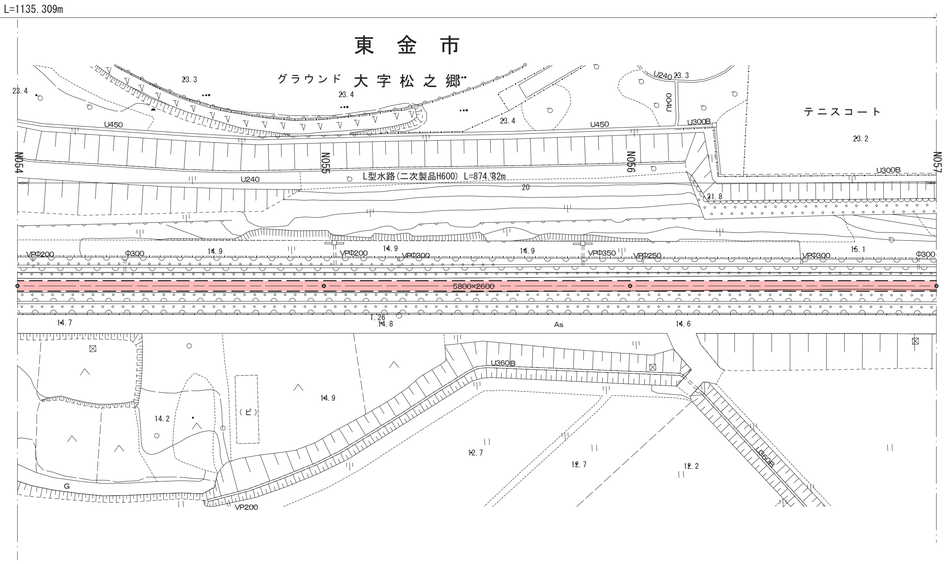

車止め工 S=1:30

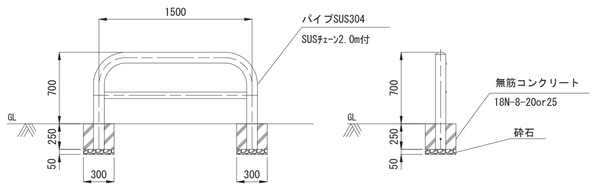

縦断図 V=1:100 H=1:500

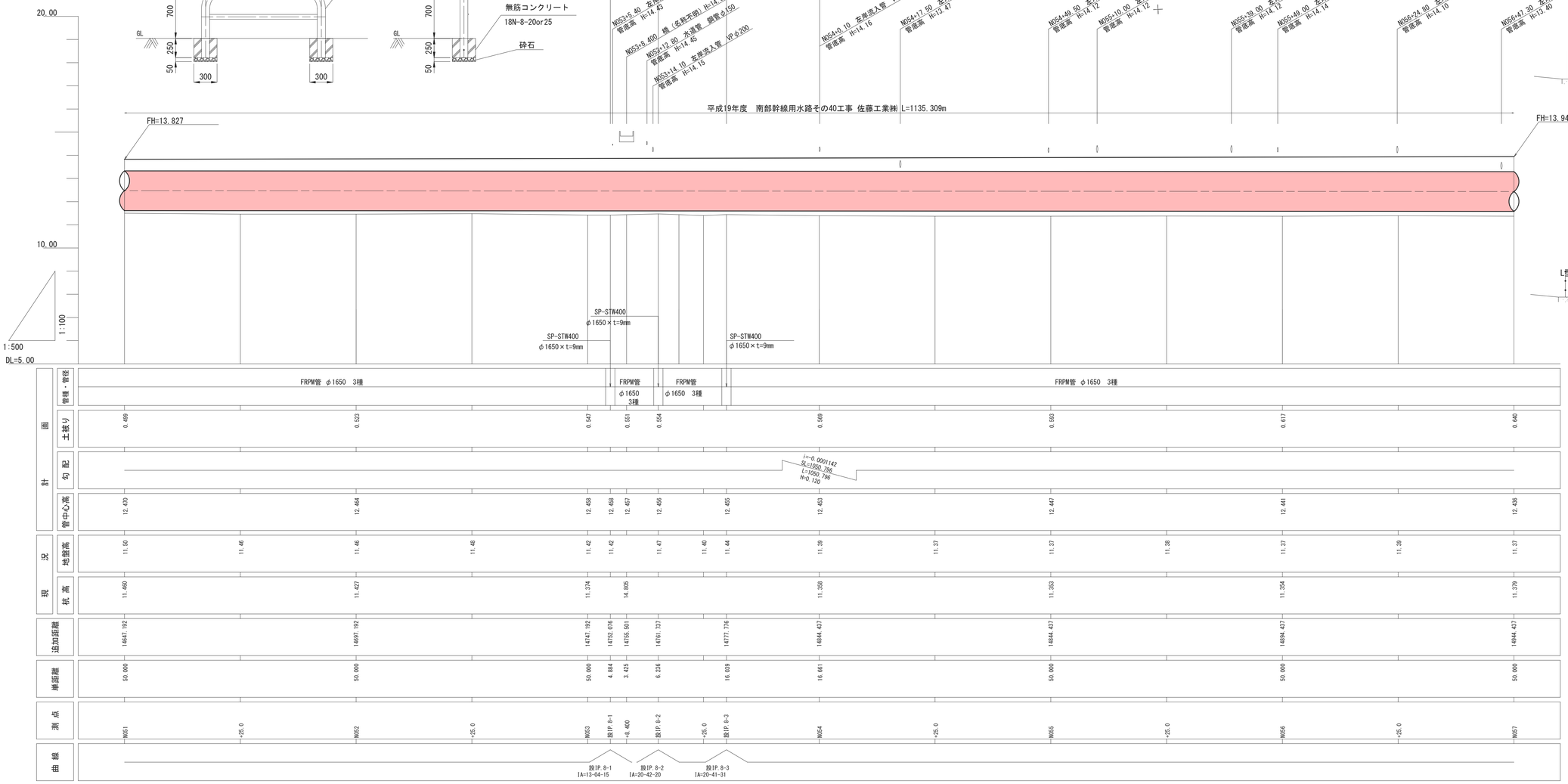

標準断面図 S=1:100

開水路部標準断面
N051～N053

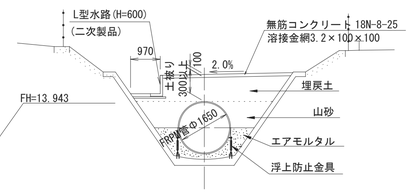

開水路部標準断面
N053～N057

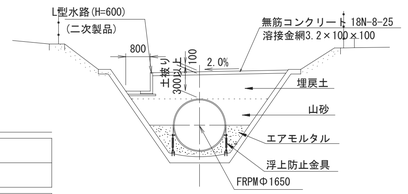

施設名	南部幹線用水路(0312100-1100-20)		
図面名	施設管理図		
作成年月	平成26年 3月		
縮尺	A1 V=1:100 H=1:500　A2 V=1:141 H=1:707	整理番号	6-2/72
作成者	関東農政局　両総農業水利事業所		

平成19年度　南部幹線用水路その40工事 佐藤工業㈱ L=1135.309m

平面図 S=1:500

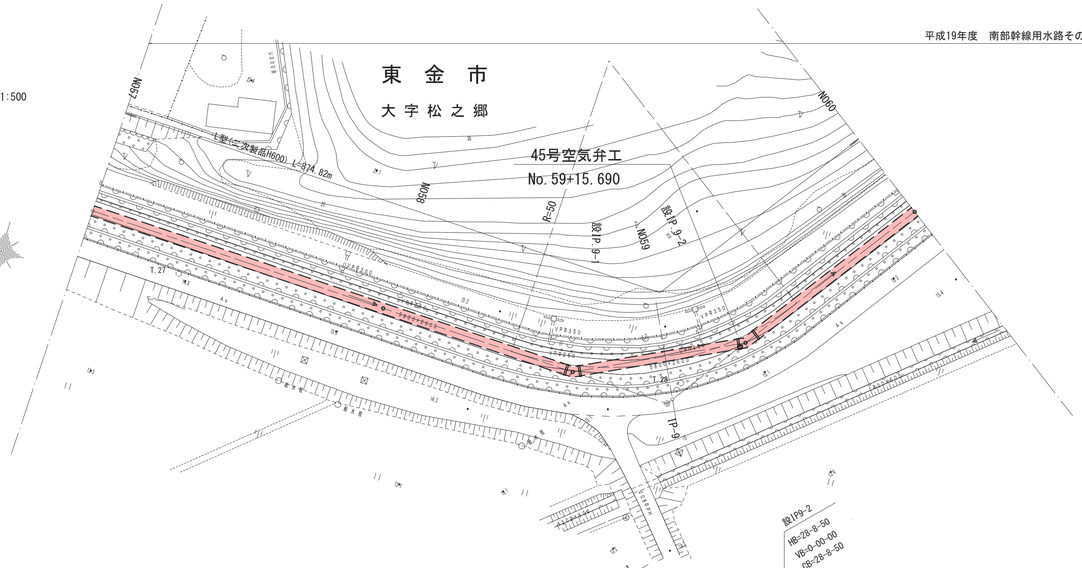

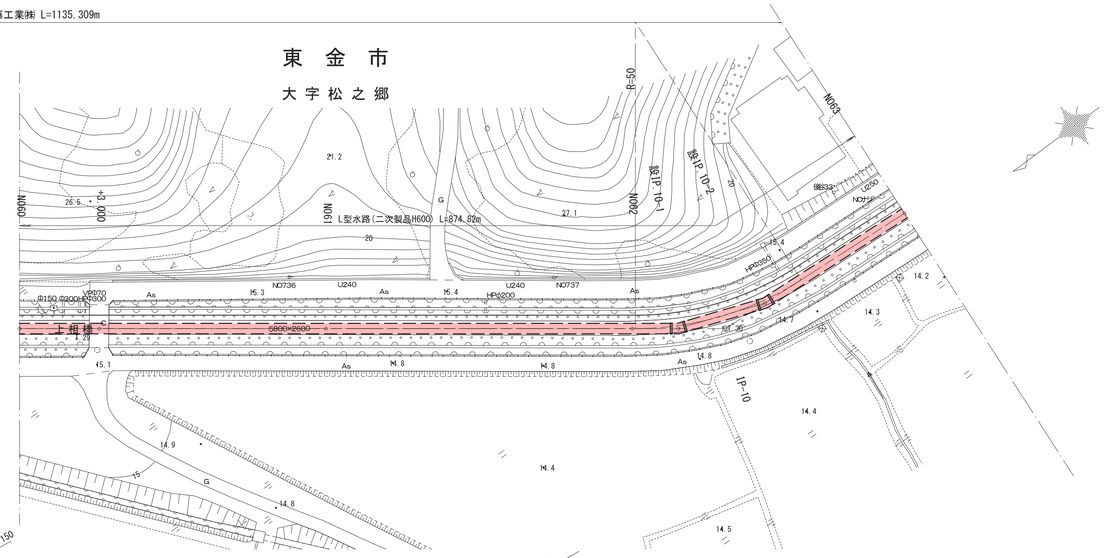

縦断図 V=1:100 H=1:500

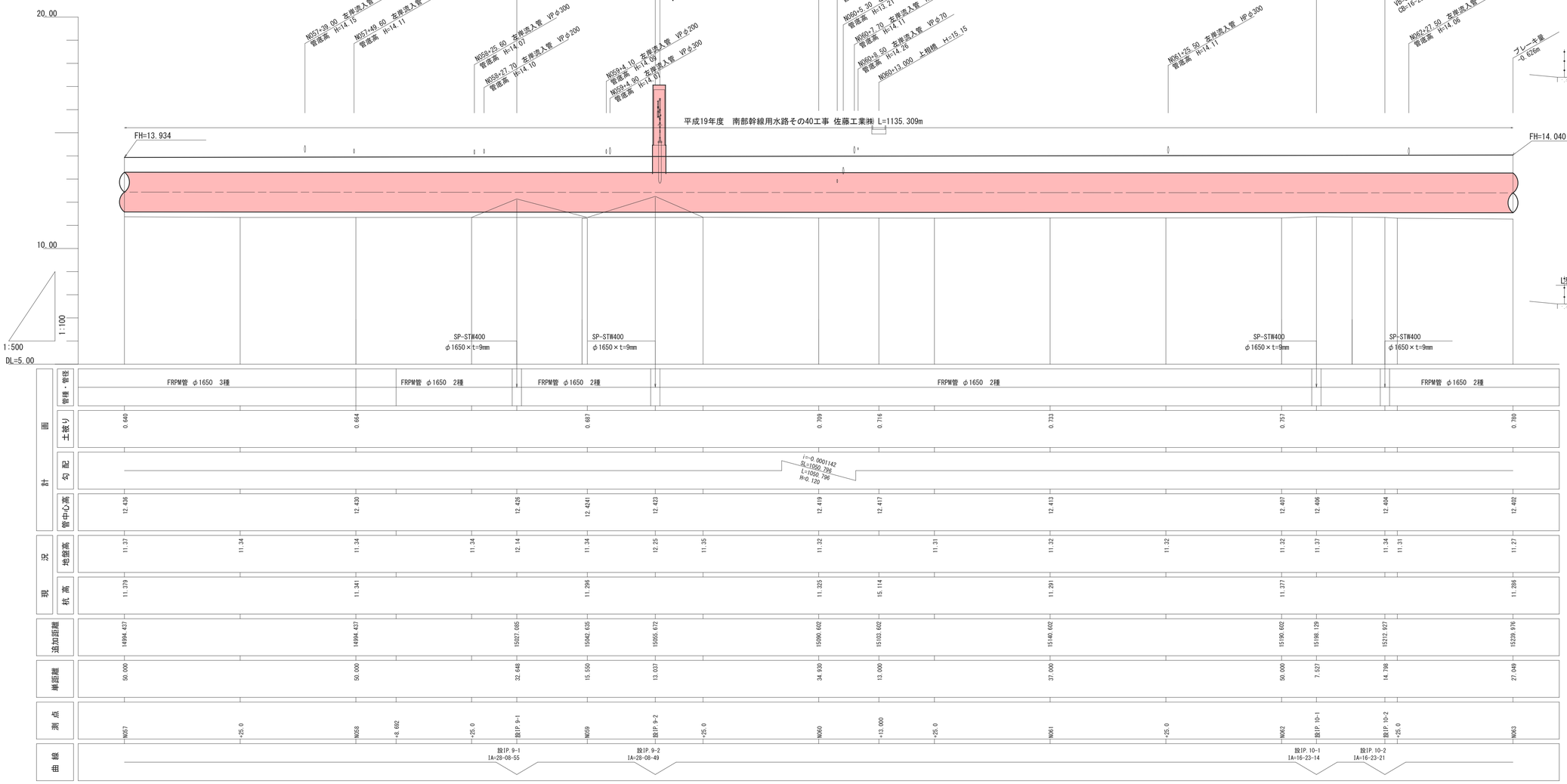

標準断面図 S=1:100

開水路部標準断面

N053～N058

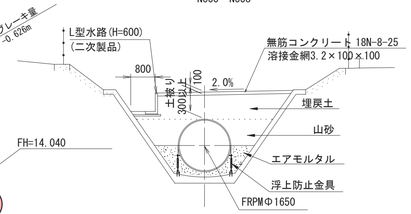

開水路部標準断面

N058～N063

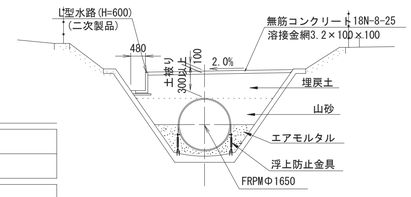

施設名	南部幹線用水路(0312100-1100-20)		
図面名	施設管理図		
作成年月	平成26年 3月		
縮尺	A1 V=1:100 A2 V=1:141 H=1:500 H=1:707	整理番号	6-3/72
作成者	関東農政局　両総農業水利事業所		

平面図
S=1:500

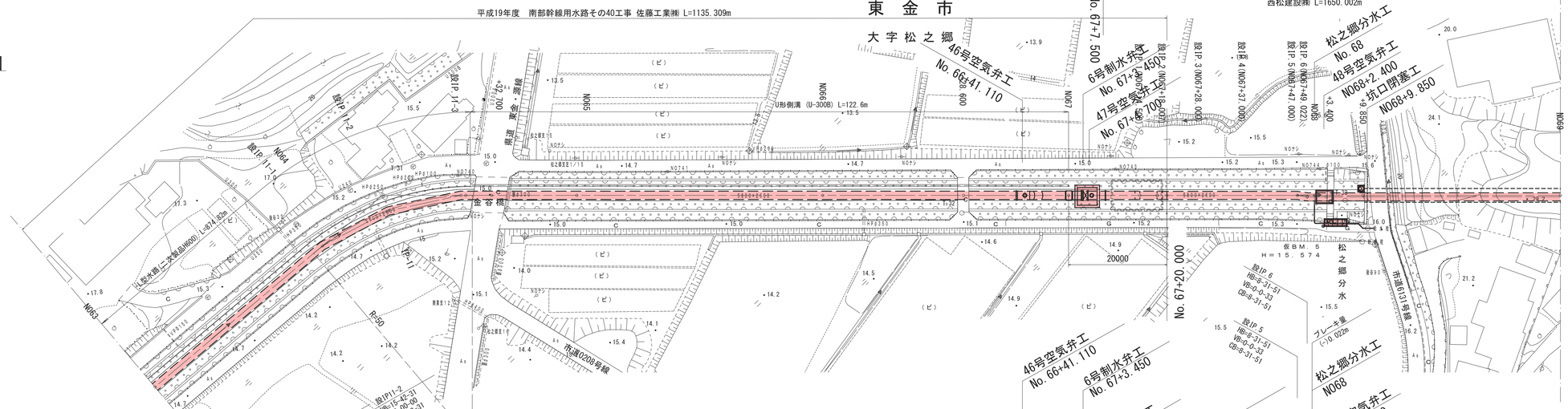

縦断図
V=1:100
H=1:500

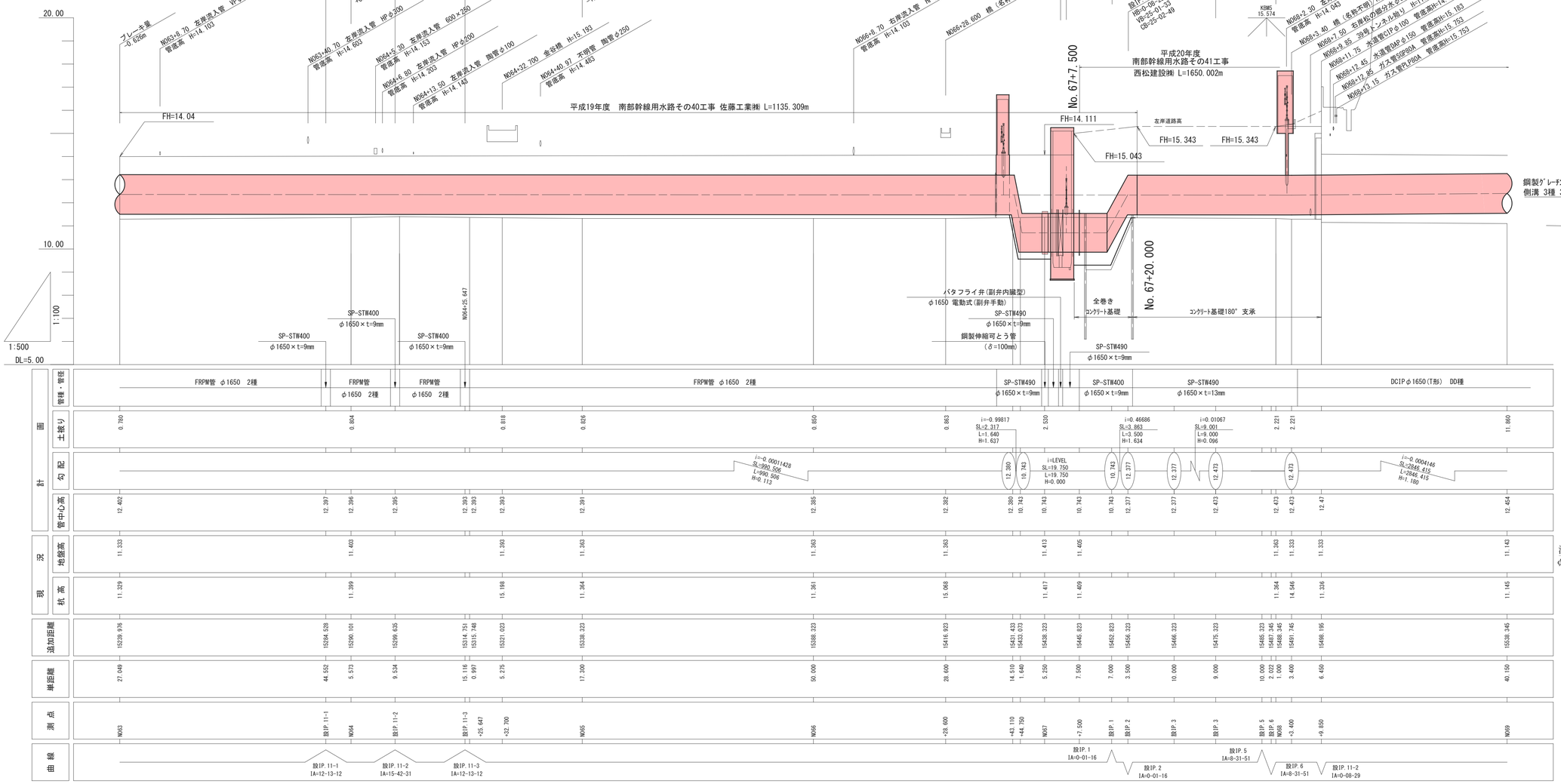

標準断面図
S=1:100

開水路部標準断面
N063～N064+25.647

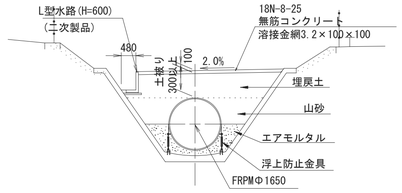

開水路部標準断面
N064+25.647～N066+39.61

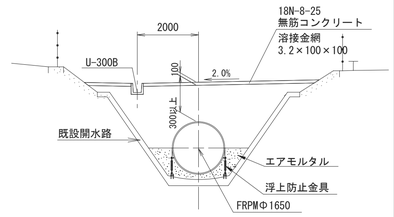

開水路部標準断面
N067+19.20～N068+9.850

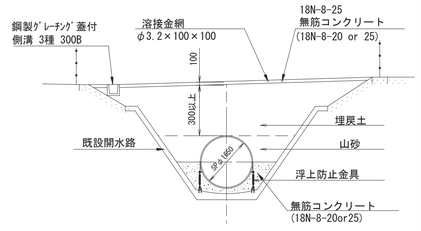

トンネル部
N068+9.850～N069

ダクタイル鋳鉄管φ1650 DD種

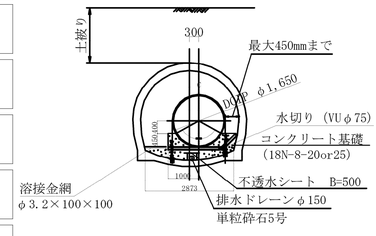

注1) トンネル区間の土被りは現況杭高から地表面までの高さを示す。

施設名	南部幹線用水路(0312100-1100-20)		
図面名	施設管理図		
作成年月	平成26年 3月		
縮尺	A1 V=1:100 H=1:500 A2 V=1:141 H=1:707	整理番号	6-4/72
作成者	関東農政局 両総農業水利事業所		

平面図 S=1:500

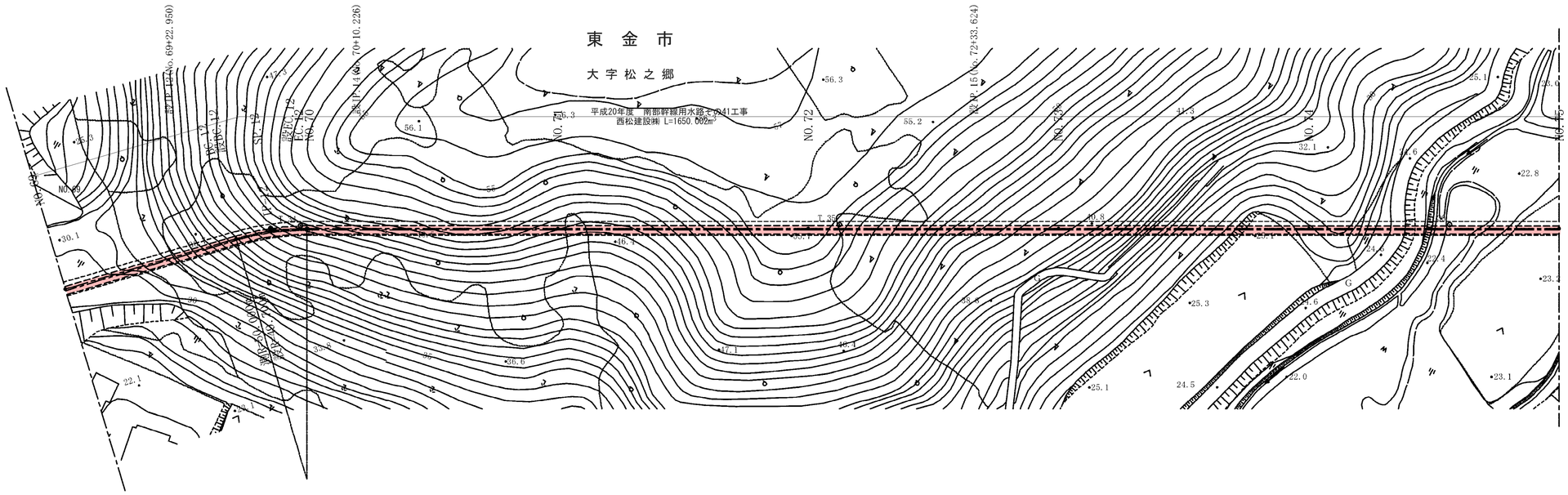

縦断図 V=1:100 H=1:500

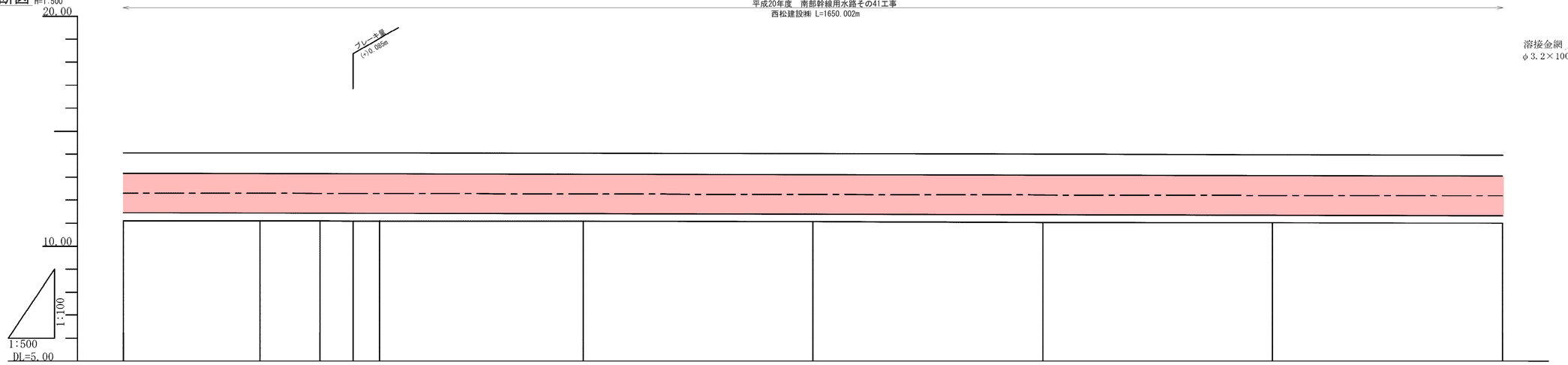

計画	管種・管径	DCIPφ1650(T形)DD種		DCIPφ1650(K形)DD種		DCIPφ1650(T形)DD種										
計画	土被り	11.86			30.28		30.79		41.51		21.86		12.36		8.95	
計画	勾配								i=-0.0004146 SL=29946.415 L=2946.415 h=1.180							
計画	管中心高	12.454			12.433		12.412		12.391		12.371		12.350		12.329	
現況	地盤高	11.143			11.133		11.123		11.103		11.083		11.063		11.033	
現況	杭高	11.145			11.13		11.127		11.104		11.082		11.066		11.037	
追加距離		15538.345	15561.295	15568.064	15581.092	15588.345	15594.120	15598.571	15638.345	15688.345	15721.969	15738.345	15788.345		15838.345	
単距離		40.150	22.950	6.769	13.028	7.253	5.775	4.451	39.774	50.000	33.624	16.376	50.000		50.000	
測点		N069	設IP.12	設BC.13	設SP.13	N070	設EC.13	設IP.14	N071	N072	設IP.15	N073	N074		N075	
曲線		設IP.12 IA=1-02-12		設IP.13 IA=14-53-06 R= 100.298 TL= 13.102 CL= 26.056 SL= 0.852			設IP.14 IA=0-40-22				設IP.15 IA=0-02-29					

標準断面図 S=1:100

トンネル部
N069～N075

ダクタイル鋳鉄管φ1650 DD種

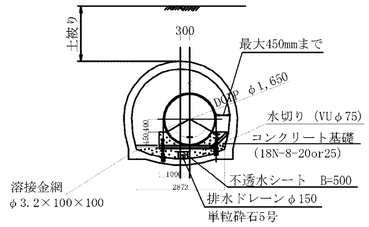

注1)トンネル区間の土被りは現況杭高から地表面までの高さを示す。

施設名	南部幹線用水路(0312100-1100-20)		
図面名	施設管理図		
作成年月	平成26年 3月		
縮尺	A1 V=1:100 H=1:500 A2 V=1:141 H=1:707	整理番号	6-5/72
作成者	関東農政局　両総農業水利事業所		

平面図 S=1:500

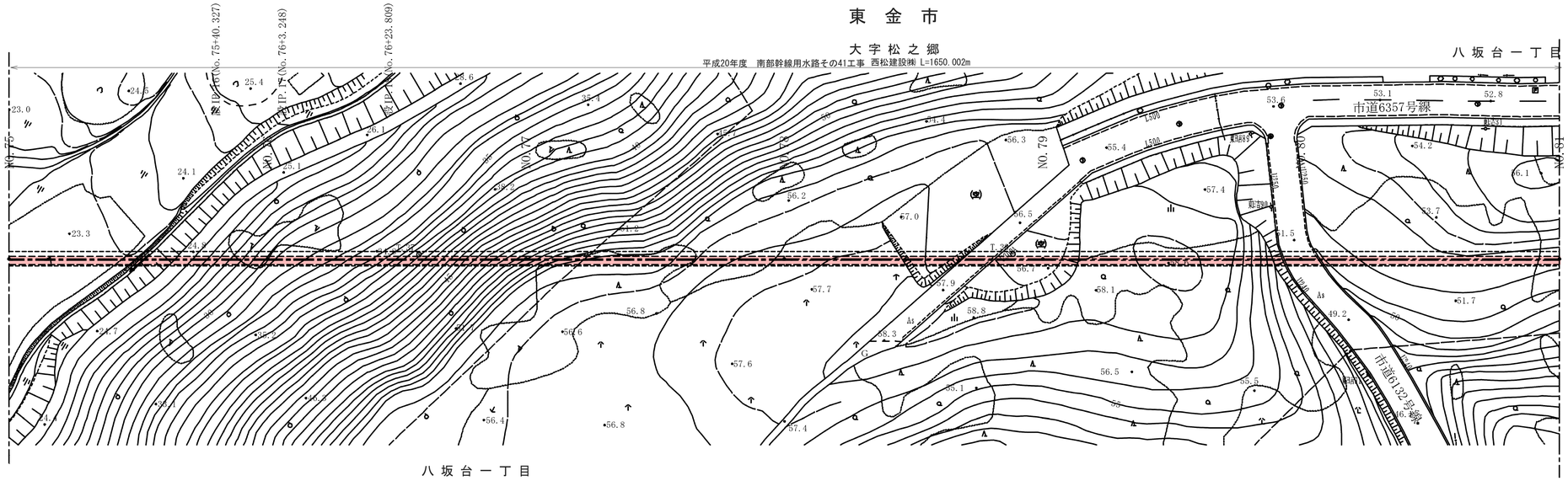

縦断図 V=1:100 H=1:500

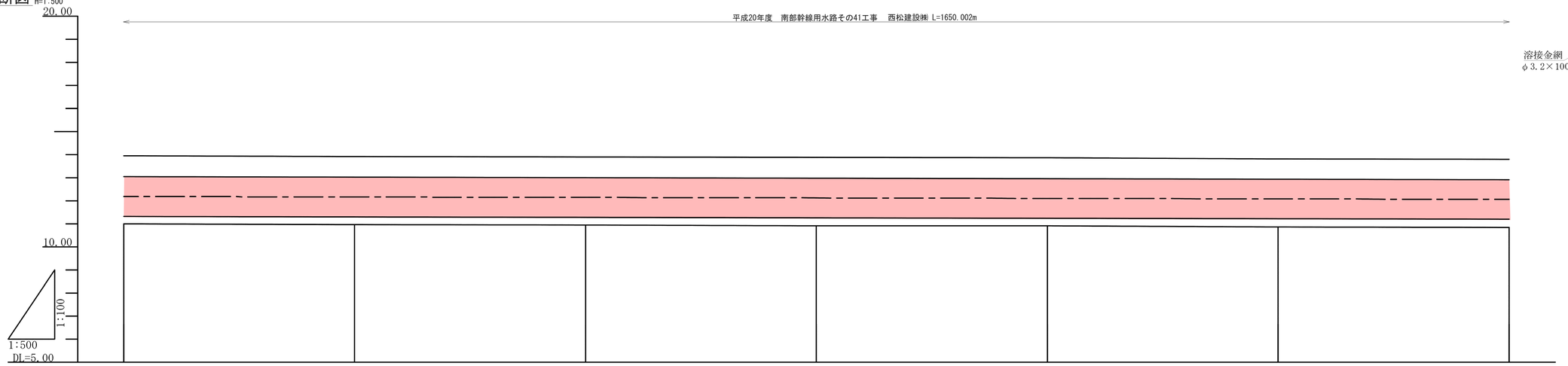

標準断面図 S=1:100

トンネル部
N075～N081

ダクタイル鋳鉄管φ1650 DD種

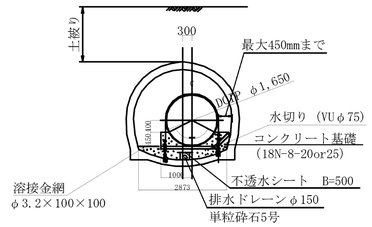

計画	管種・管径	DCIPφ1650(T形)　DD種						
	土被り	8.95	17.13	32.67	42.60	43.19	36.89	36.04
	勾配	i=-0.0004146 SL=36.415 L=286.415 H=1.186						
	管中心高	12.329	12.309	12.288	12.267	12.246	12.226	12.205
現況	地盤高	11.033	11.013	10.983	10.963	10.953	10.903	10.893
	杭高	11.037	11.01	10.987	10.963	10.949	10.901	10.897
追加距離		15838.345	15878.672	15888.345 / 15891.593	15912.154	15938.345	15988.345	16038.345	16088.345	16138.345
単距離		50.000	40.327	9.673 / 3.248	20.561	26.191	50.000	50.000	50.000	50.000
測点		N075	設IP.16	N076 / 設IP.17	設IP.18	N077	N078	N079	N080	N081
曲線		設IP.16 IA=0-13-29	設IP.17 IA=0-22-34	設IP.18 IA=0-09-40						

注1) トンネル区間の土被りは現況杭高から地表面までの高さを示す。

施設名	南部幹線用水路(0312100-1100-20)		
図面名	施設管理図		
作成年月	平成26年 3月		
縮尺	A1 V=1:100 H=1:500　A2 V=1:141 H=1:707	整理番号	6-6/72
作成者	関東農政局　両総農業水利事業所		

平面図 S=1:500

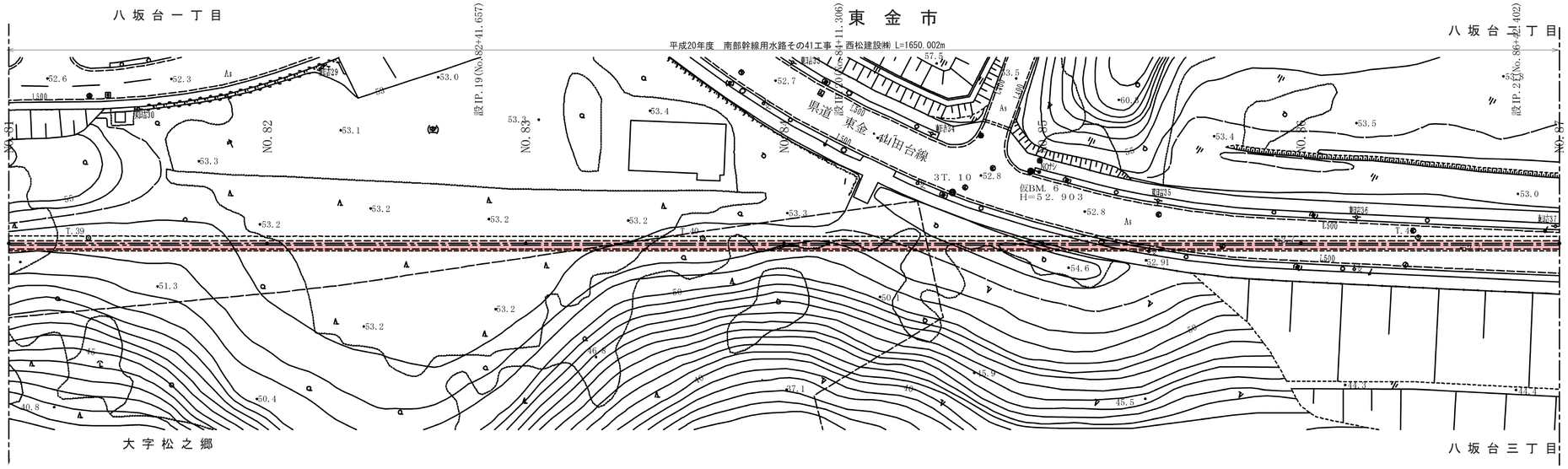

縦断図 V=1:100 H=1:500

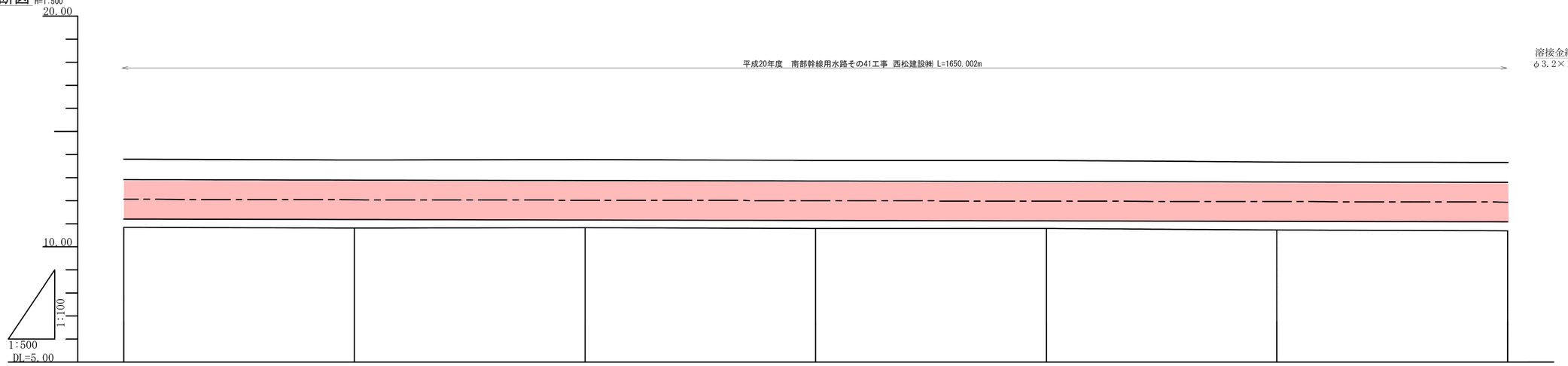

		NO81	NO82	設IP.19	NO83	NO84	設IP.20	NO85	NO86	設IP.21	NO87
計画	管種・管径	DCIPφ1650(T形)　DD種									
計画	土被り	36.04	39.38		39.16	35.66		39.10	38.57		38.59
計画	勾配	i=-0.0004146 SL=28.415 IL=28.415 H=1.180									
計画	管中心高	12.205	12.184		12.163	12.143		12.122	12.101		12.081
現況	地盤高	10.893	10.853		10.873	10.843		10.833	10.773		10.743
現況	杭高	10.897	10.857		10.876	10.842		10.828	10.777		10.743
追加距離		6138.345	6188.345	6230.002	6238.345	6288.345	6299.651	6338.345	6388.345	6429.747	6438.345
単距離		50.000	50.000	41.657	8.343	50.000	11.306	38.694	50.000	42.402	7.598
測点		NO81	NO82	設IP.19	NO83	NO84	設IP.20	NO85	NO86	設IP.21	NO87
曲線				設IP.19 IA=0-02-01			設IP.20 IA=0-01-07			設IP.21 IA=0-02-49	

標準断面図 S=1:100

トンネル部
N081～N087

ダクタイル鋳鉄管φ1650 DD種

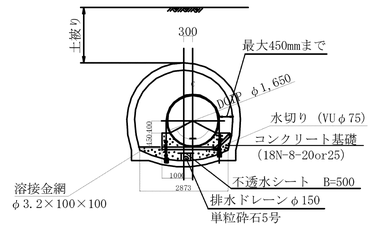

注1) トンネル区間の土被りは現況杭高から地表面までの高さを示す。

施設名	南部幹線用水路(0312100-1100-20)		
図面名	施設管理図		
作成年月	平成26年 3月		
縮尺	A1 V=1:100 H=1:500　A2 V=1:141 H=1:707	整理番号	6-7/72
作成者	関東農政局　両総農業水利事業所		

平面図 S=1:500

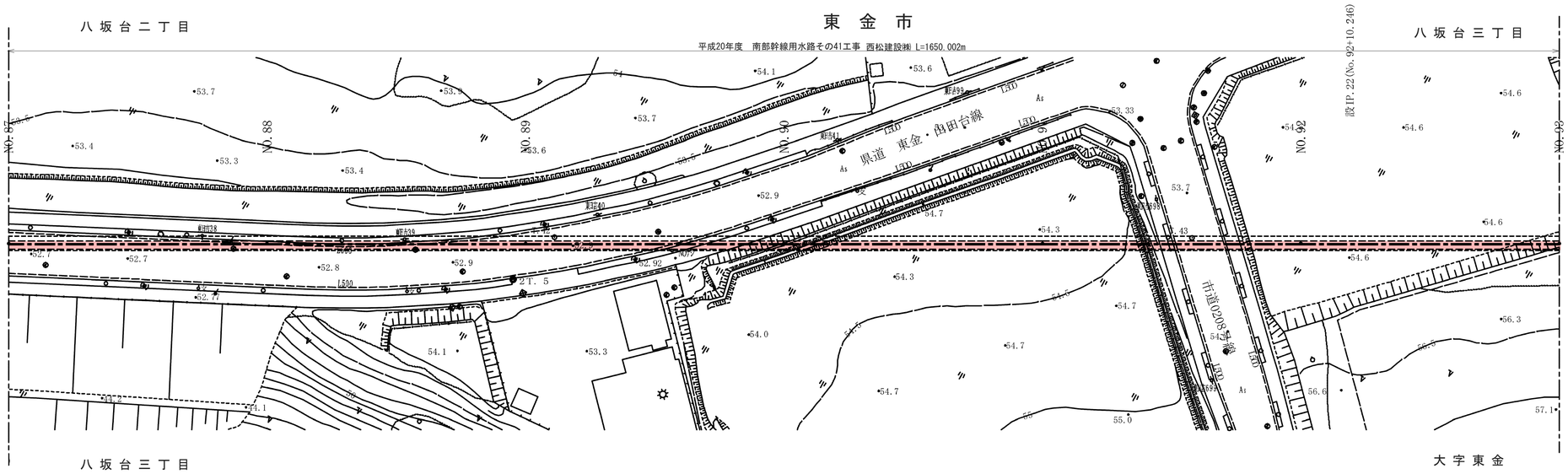

縦断図 V=1:100 H=1:500

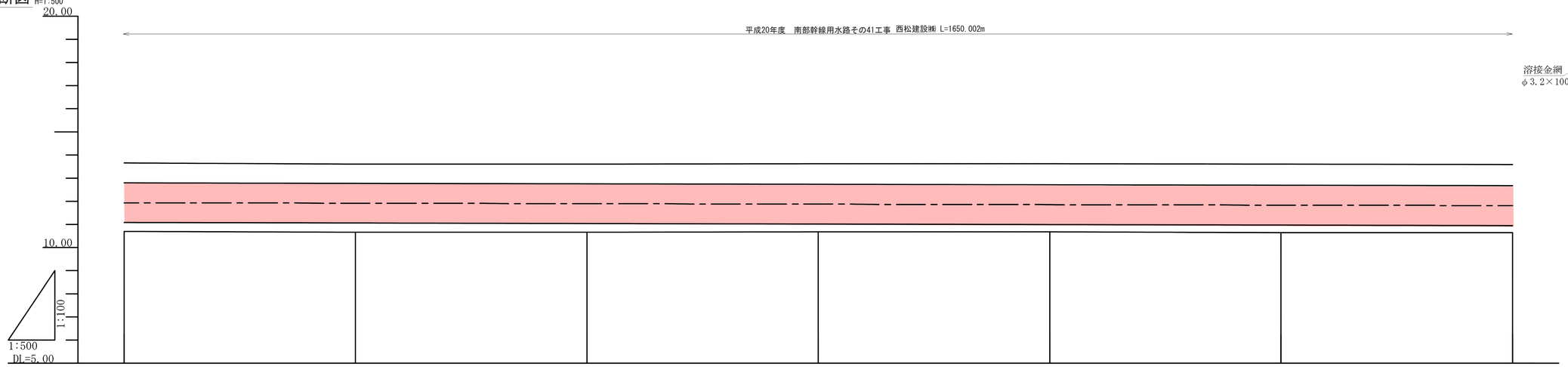

標準断面図 S=1:100

トンネル部
N087～N093

ダクタイル鋳鉄管 φ1650 DD種

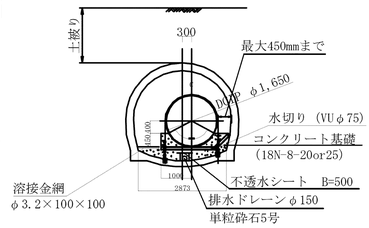

計画	管種・管径	DCIP φ1650(T形)　DD種						
	土被り	38.59	38.62	38.80	40.06	40.34	40.31	41.92
	勾配	i=-0.0041146 SL=2846.415 L=2846.415 H=1.186						
	管中心高	12.081	12.060	12.039	12.018	11.998	11.977	11.956
現況	地盤高	10.743	10.703	10.703	10.713	10.713	10.693	10.683
	杭高	10.743	10.704	10.699	10.715	10.709	10.694	10.687
追加距離		16438.345	16488.345	16538.345	16588.345	16638.345	16688.345	16738.345
単距離		50.000	50.000	50.000	50.000	50.000	50.000	39.754
測点		N087	N088	N089	N090	N091	N092	N093
曲線								

設IP.22					

平面図 S=1:500

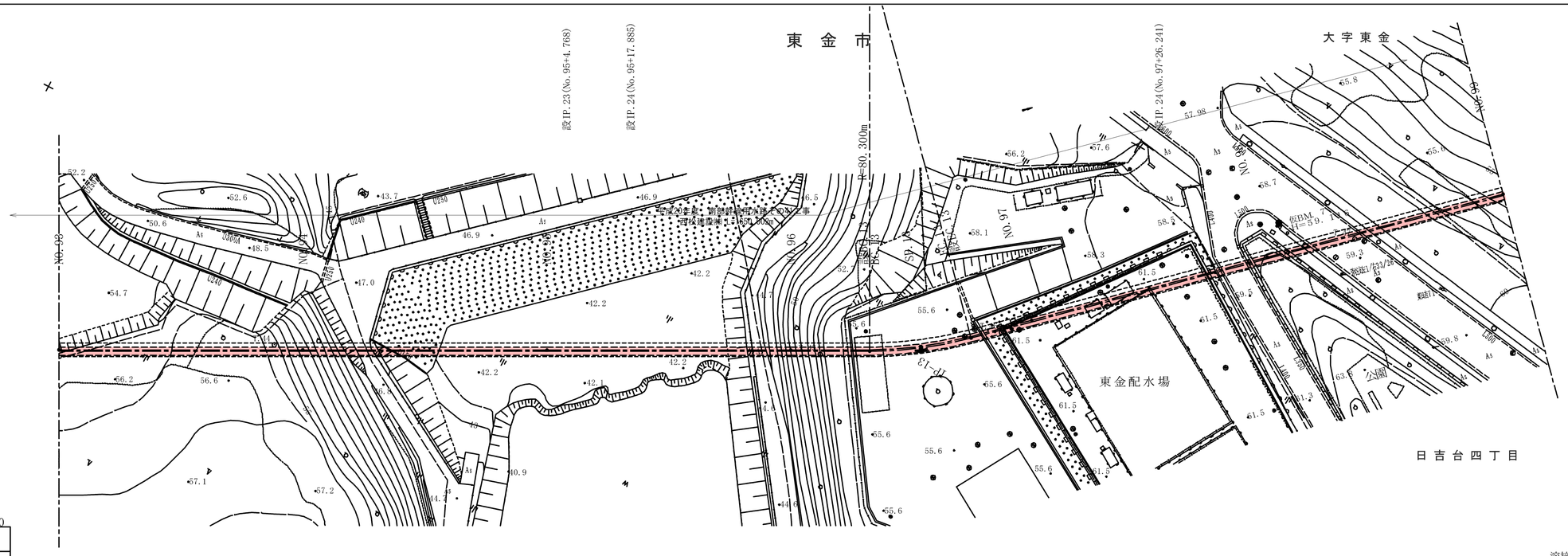

縦断図 V=1:100 H=1:500

標準断面図 S=1:100

トンネル部
N093～N099

ダクタイル鋳鉄管φ1650 DD種

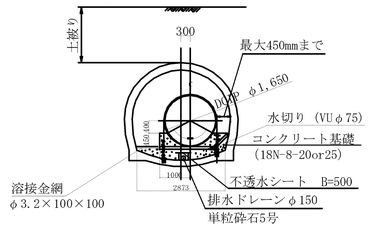

注1)トンネル区間の土被りは現況杭高から地表面までの高さを示す。

計画	管種・管径	DCIPφ1650(T形) DD種					DCIPφ1650(K形) DD種		DCIPφ1650(T形) DD種				
計画	土被り	41.92	38.47	28.20	35.31				47.64		47.23		48.44
計画	勾配	i=-0.0004146 SL=946.415 L=246.415 h=1.180											
計画	管中心高	11.956	11.935	11.914	11.894	11.887	11.883	11.879	11.873		11.853		11.832
現況	地盤高	10.683	10.653	10.603	10.553				10.533		10.523		10.503
現況	杭高	10.687	10.649	10.598	10.556				10.533		10.527		10.499
追加距離		16738.345	16788.345	16838.345	16843.113	16856.229	16888.345	16904.558	16915.185	16925.813	16938.345	16964.586	16988.345	17038.345
単距離		50.000	50.000	50.000	4.768	13.116	32.116	16.213	10.627	10.628	12.532	26.241	23.759	50.000
測点		N093	N094	N095	設IP.23	設IP.24	N096	設BC.25	設SP.25	設EC.25	N097	設IP.26	N098	N099
曲線				設IP.23 IA=0-12-12		設IP.24 IA=0-18-45		設IP.25 IA=15-06-48 R= 80.576 TL= 10.689 CL= 21.254 SL= 0.706				設IP.26 IA=0-12-12		

施設名	南部幹線用水路(0312100-1100-20)		
図面名	施設管理図		
作成年月	平成26年 3月		
縮尺	A1 V=1:100 H=1:500 A2 V=1:141 H=1:707	整理番号	6-9/72
作成者	関東農政局 両総農業水利事業所		

平面図 S=1:500

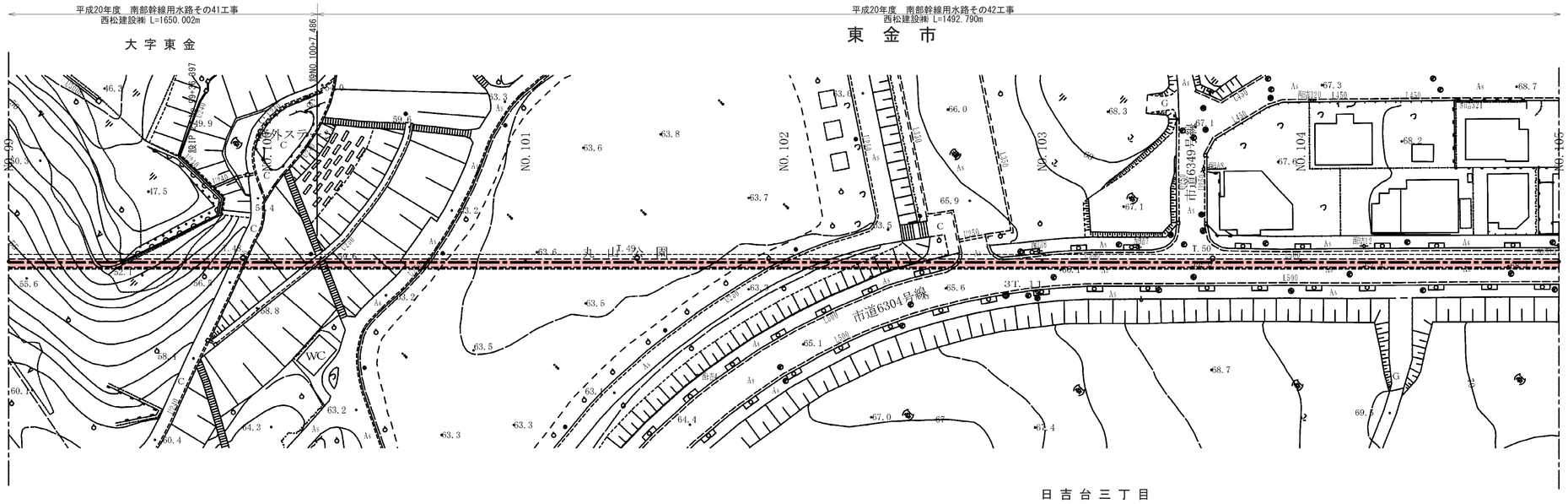

標準断面図 S=1:100

トンネル部
設NO99～設NO105

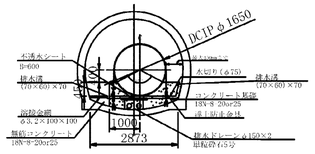

縦断図 V=1:100 H=1:500

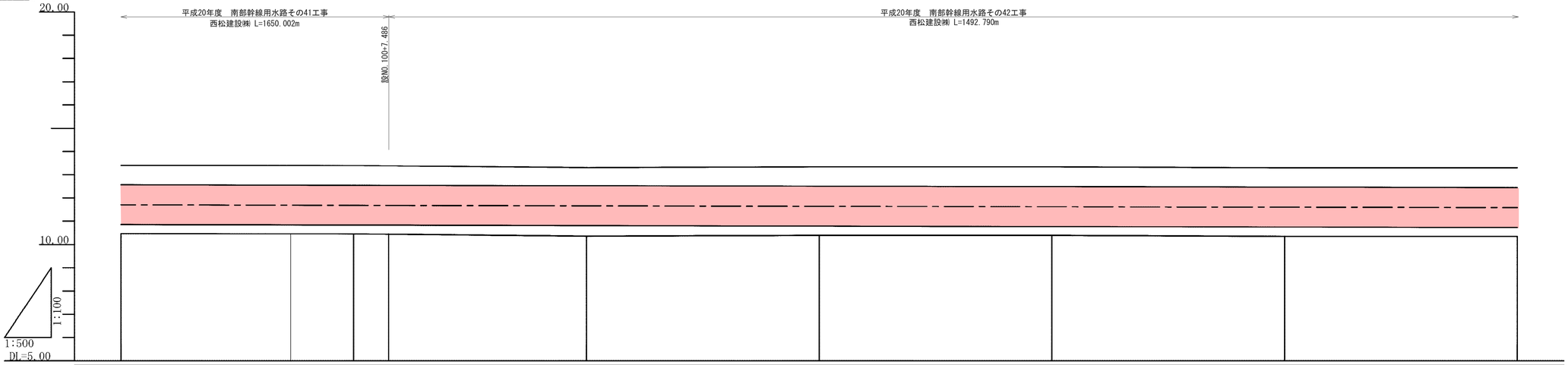

計画	管種・管径	DCIPφ1650(T形)　DD種						
計画	土被り	48.44	43.27	49.97	49.88	52.46	53.62	54.72
計画	勾配	i=-0.0004146 L=2346.415 i=-0.0004146 L=2346.415 h=1.180						
計画	管中心高	11.832	11.811	11.808	11.790	11.770	11.749	11.728	11.707
現況	地盤高	10.503	10.493	10.493	10.40	10.43	10.43	10.39	10.39
現況	杭高	10.499	10.494		10.405	10.431	10.432	10.389	10.394
追加距離		17038.345	17074.742	17088.345	17095.831	17138.345	17188.345	17238.345	17288.345	17338.345
単距離		50.000	36.397	13.603	7.486	42.514	50.000	50.000	50.000	50.000
測点		設NO99	設IP.27	設NO100	+7.486	設NO101	設NO102	設NO103	設NO104	設NO105
曲線		設IP.27 IA=0-00-04								

注1) トンネル区間の土被りは現況杭高から
地表面までの高さを示す。

注2) 設IP.3(No.67+47.00)から設IP.17-2
(No.127+40.879)の区間では路線変更を行っており、
図中に示す測点は設計中心線上の測点である。

施設名	南部幹線用水路(0312100-1100-20)		
図面名	施設管理図		
作成年月	平成26年 3月		
縮尺	A1 V=1:100 H=1:500　A2 V=1:141 H=1:707	整理番号	6-10/72
作成者	関東農政局　両総農業水利事業所		

平面図 S=1:500

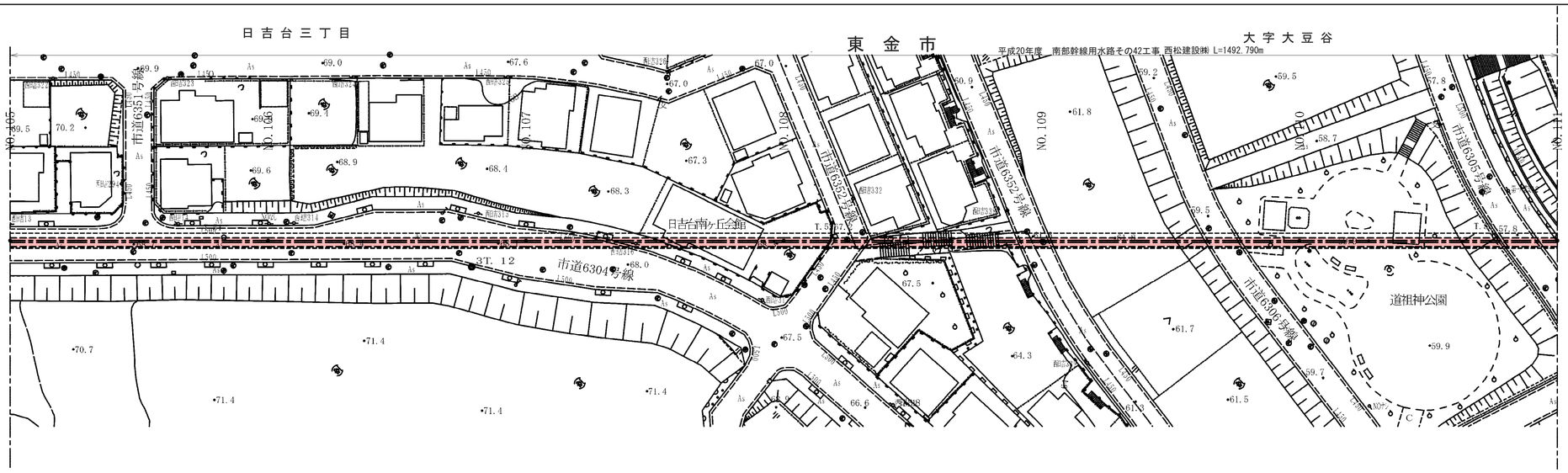

標準断面図 S=1:100

トンネル部
設NO105～設NO111

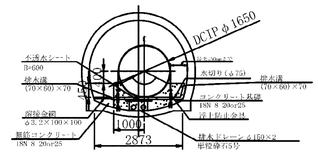

縦断図 V=1:100 H=1:500

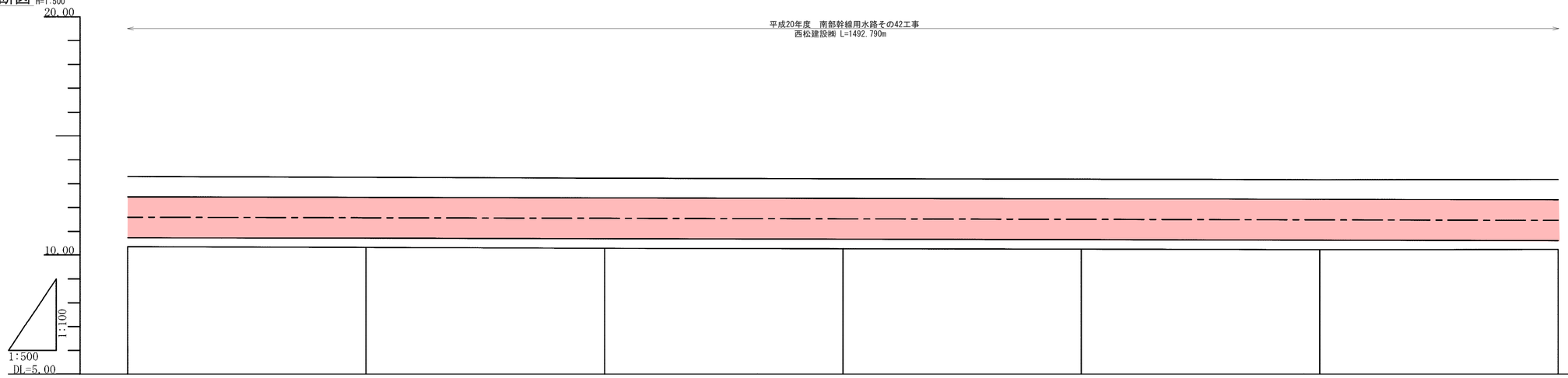

計画	管種・管径	DCIPφ1650(T形)　DD種						
計画	土被り	54.72	55.09	51.73	54.99	48.37	46.60	44.56
計画	勾配	i=-0.0004146 SL=536.415 H=1.180						
計画	管中心高	11.707	11.687	11.666	11.645	11.625	11.604	11.583
現況	地盤高	10.39	10.36	10.32	10.30	10.28	10.26	10.27
現況	杭高	10.394	10.366	10.322	10.299	10.280	10.253	10.273
追加距離		17338.345	17388.345	17438.345	17488.345	17538.345	17588.345	17638.345
単距離		50.000	50.000	50.000	50.000	50.000	50.000	50.000
測点		設NO105	設NO106	設NO107	設NO108	設NO109	設NO110	設NO111
曲線								

注1) トンネル区間の土被りは現況杭高から
地表面までの高さを示す。

注2) 設IP.3(No.67+47.00)から設IP.17-2
(No.127+40.879)の区間では路線変更を行っており、
図中に示す測点は設計中心線上の測点である。

施設名	南部幹線用水路(0312100-1100-20)		
図面名	施設管理図		
作成年月	平成26年 3月		
縮尺	A1 V=1:100 H=1:500　A2 V=1:141 H=1:707	整理番号	6-11/72
作成者	関東農政局　両総農業水利事業所		

平面図 S=1:500

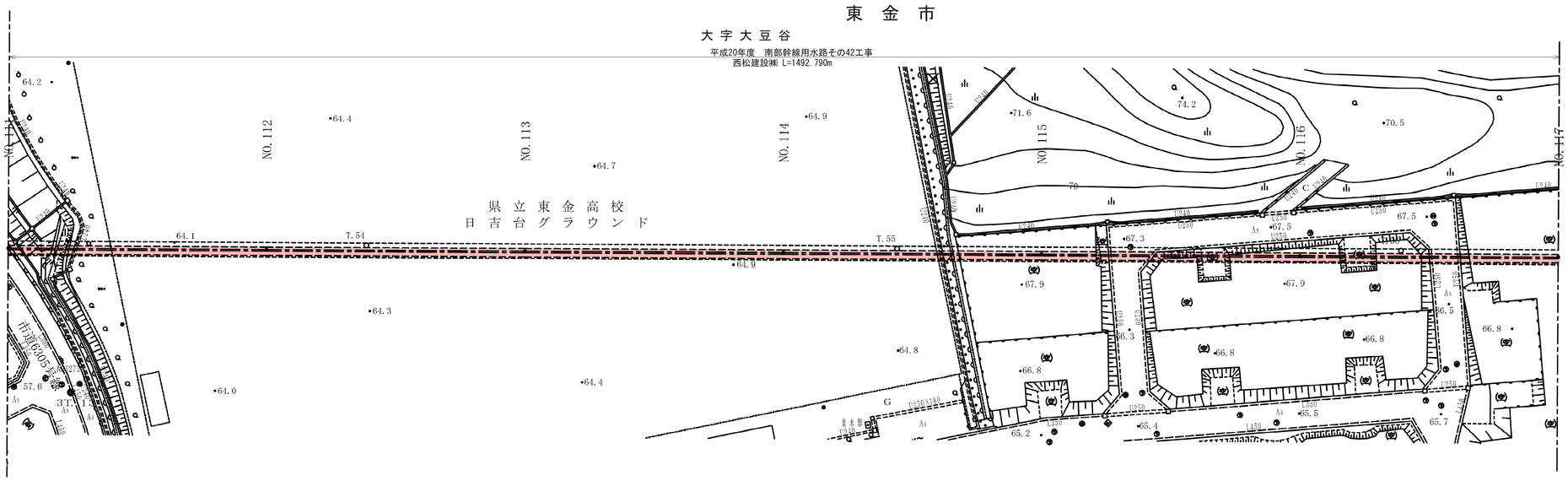

縦断図 V=1:100 H=1:500

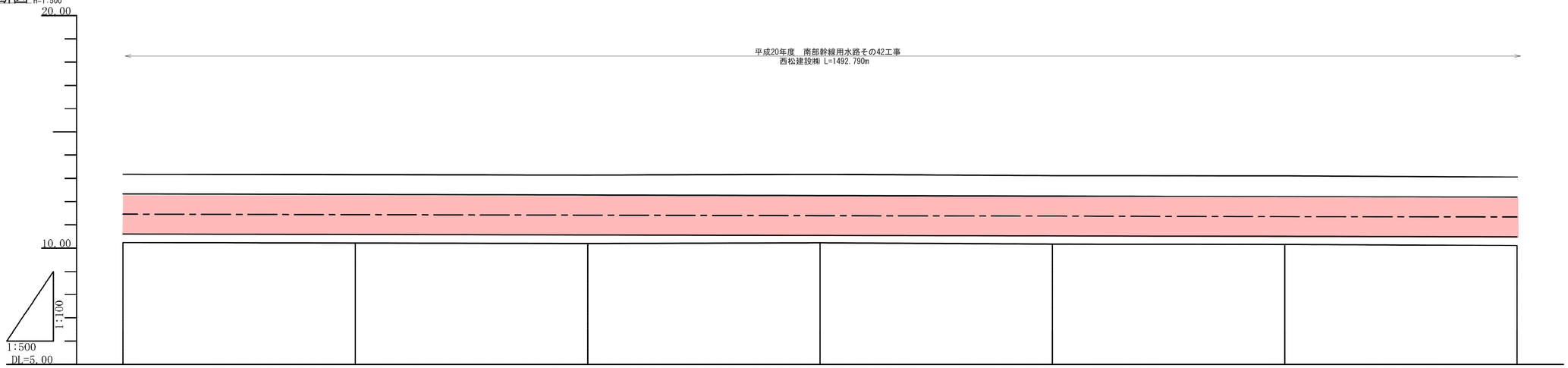

標準断面図 S=1:100

トンネル部
設NO111～設NO117

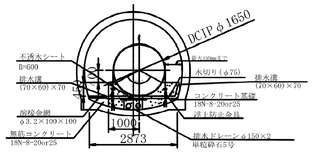

計画	管種・管径	DCIPφ1650(T形)　DD種						
	土被り	44.56	50.95	51.23	51.49	54.51	54.63	54.52
	勾配	i=-0.0004146 SL=25.415 L=28.415 H=1.180						
	管中心高	11.583	11.562	11.542	11.521	11.500	11.479	11.459
現況	地盤高	10.27	10.25	10.23	10.26	10.21	10.20	10.15
	杭高	10.273	10.251	10.228	10.262	10.213	10.198	10.155
追加距離		17638.345	17688.345	17738.345	17788.345	17838.345	17888.345	17938.345
単距離		50.000	50.000	50.000	50.000	50.000	50.000	50.000
測点		設NO111	設NO112	設NO113	設NO114	設NO115	設NO116	設NO117
曲線								

注1) トンネル区間の土被りは現況杭高から
地表面までの高さを示す。

注2) 設IP.3(No.67+47.00)から設IP.17-2
(No.127+40.879)の区間では路線変更を行っており、
図中に示す測点は設計中心線上の測点である。

施設名	南部幹線用水路(0312100-1100-20)		
図面名	施設管理図		
作成年月	平成26年 3月		
縮尺	A1 V=1:100 H=1:500　A2 V=1:141 H=1:707	整理番号	6-12/72
作成者	関東農政局　両総農業水利事業所		

東　金　市

平面図 S=1:500

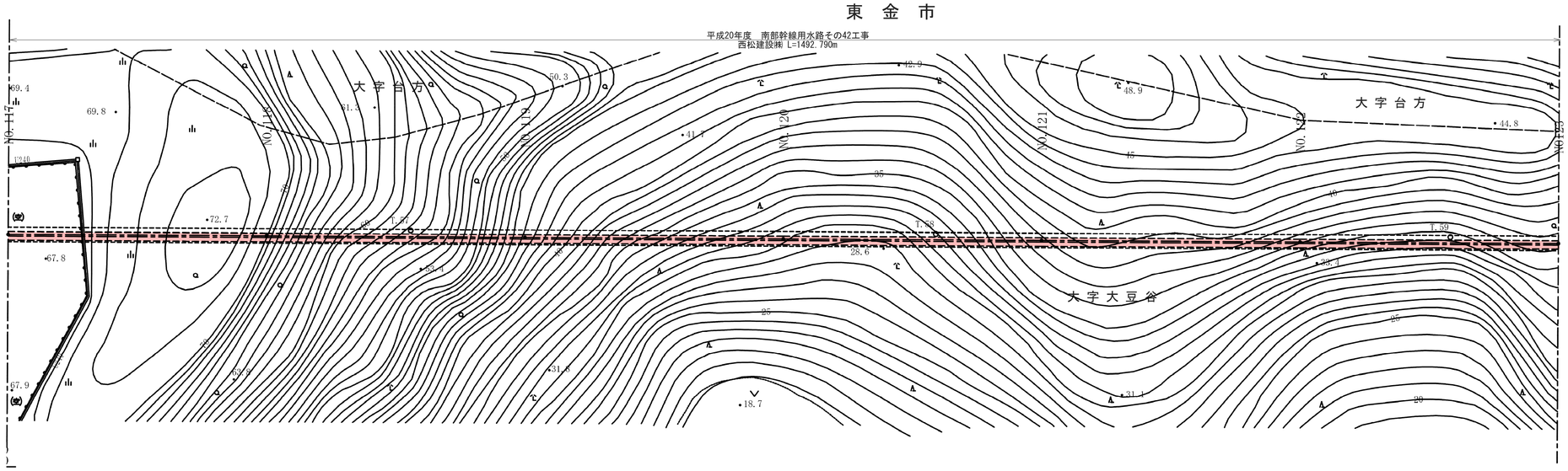

標準断面図 S=1:100

トンネル部
設NO117～設NO123

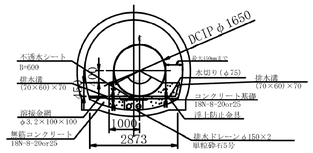

縦断図 V=1:100 H=1:500

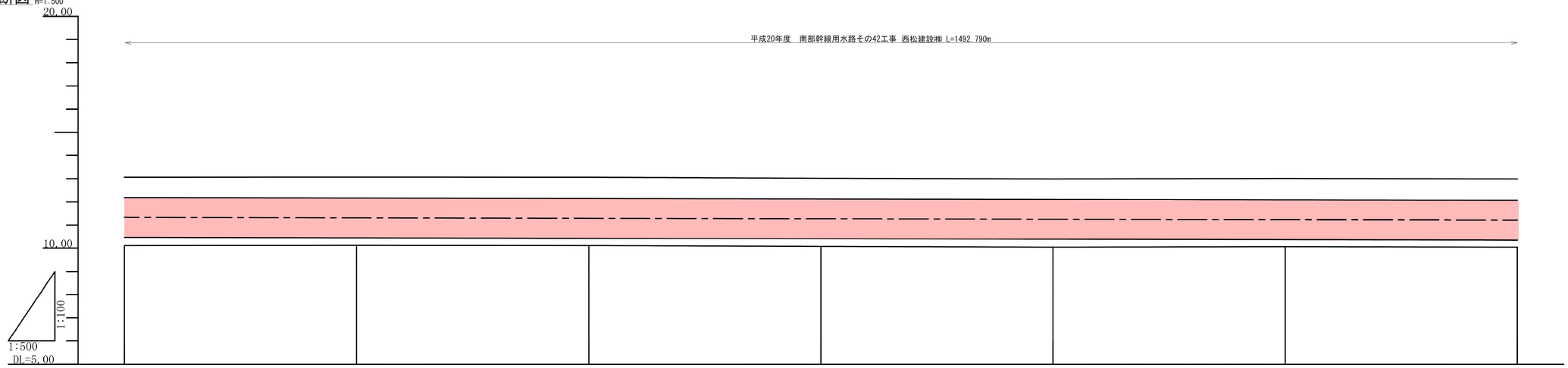

計画	管種・管径	DCIPφ1650(T形)　DD種					
計画	土被り	54.52	51.86	20.17	10.61	16.99	11.66	18.72
計画	勾配	i=-0.0004146 SL=26.46 415 i=-0.0004146 H=1.185 415					
計画	管中心高	11.459	11.438	11.417	11.397	11.376	11.355	11.334
現況	地盤高	10.15	10.16	10.15	10.11	10.08	10.10	10.08
現況	杭高	10.155	10.159	10.149	10.113	10.079	10.098	10.086
追加距離		17938.345	17988.345	18038.345	18088.345	18138.345	18188.345	18238.345
単距離		50.000	50.000	50.000	50.000	50.000	50.000	50.000
測点		設NO117	設NO118	設NO119	設NO120	設NO121	設NO122	設NO123
曲線								

注1)トンネル区間の土被りは現況杭高から
地表面までの高さを示す。

注2)設IP.3(No.67+47.00)から設IP.17-2
(No.127+40.879)の区間では路線変更を行っており、
図中に示す測点は設計中心線上の測点である。

施設名	南部幹線用水路(0312100-1100-20)		
図面名	施設管理図		
作成年月	平成26年 3月		
縮尺	A1 V=1:100 H=1:500　A2 V=1:141 H=1:707	整理番号	6-13/72
作成者	関東農政局　両総農業水利事業所		

平面図 S=1:500

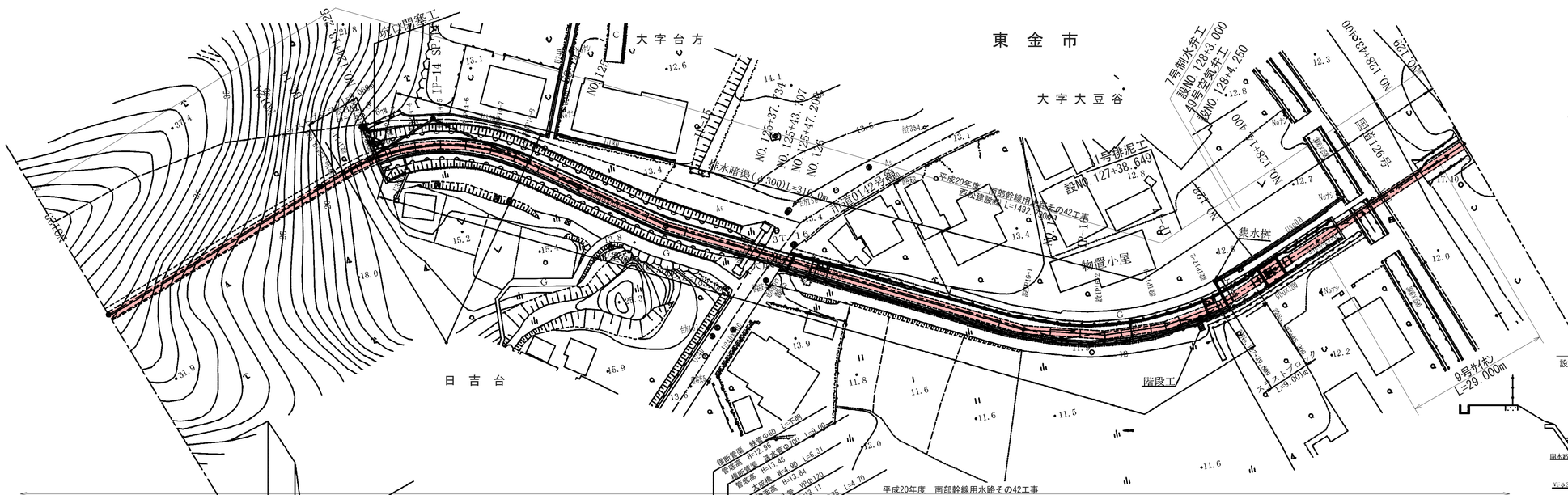

縦断図 V=1:100 H=1:500

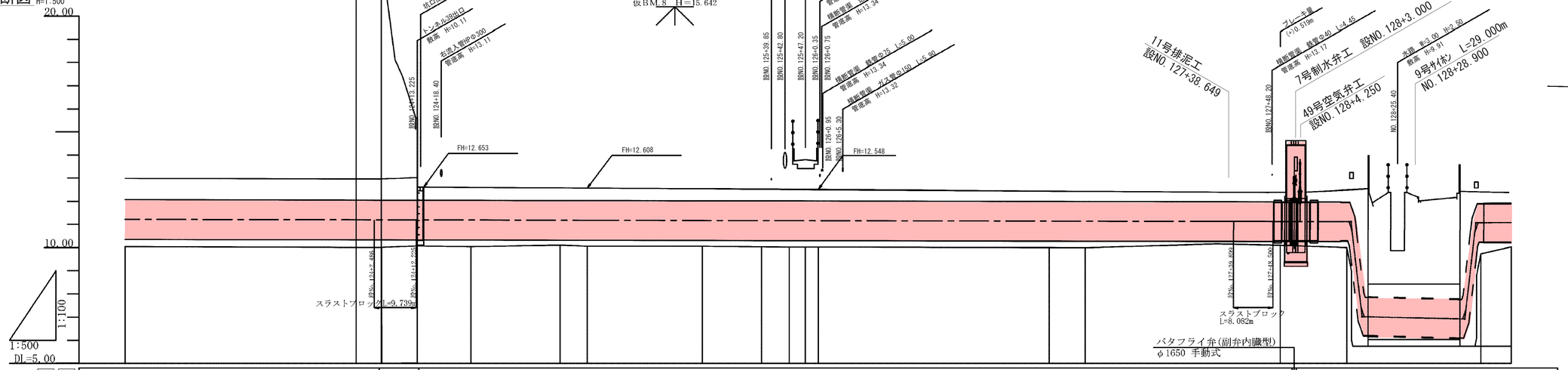

標準断面図 S=1:100

トンネル部
設NO123～設NO124+13.225

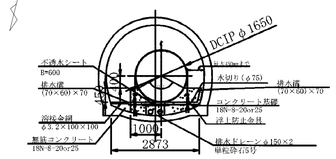

開水路部
設NO124+13.225～設NO125+43.707

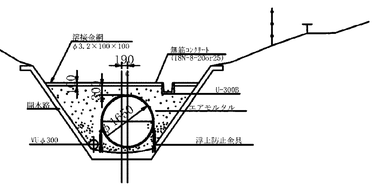

開水路部
設NO125+43.707～設NO128+14.400

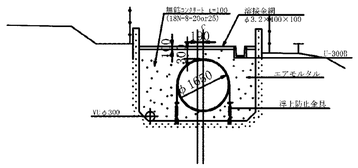

9号サイホン部
設NO128+14.400～設NO128+42.430

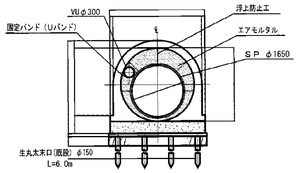

開水路部
設NO128+42.430～NO.129

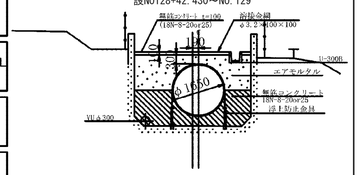

注1) トンネル区間の土被りは現況杭高から
地表面までの高さを示す。

注2) 設IP.3(No.67+47.00)から設IP.17-2
(No.127+40.879)の区間では路線変更を行っており、
図中に示す測点は設計中心線上の測点である。

施設名	南部幹線用水路(0312100-1100-20)		
図面名	施設管理図		
作成年月	平成26年 3月		
縮尺	A1 V=1:100 A2 V=1:141 H=1:500 H=1:707	整理番号	6-14/72
作成者	関東農政局 両総農業水利事業所		

計画

管種・管径	土被り	勾配	管中心高
DCIPφ1650(T形) DD種	18.72	i=-0.0004146 SL=28.12 H=-0.012 L=28.116	11.334
	10.92		11.314
DCIPφ1650 (K形) DD種	0.400	11.264	11.311
			11.309
			11.308
			11.307
			11.307
			11.303
			11.299
			11.295
			11.291
			11.287
	0.400		11.278
			11.258
	0.400		11.247
	0.400		11.242
	0.400		11.239
			11.236
SP-STW400 φ1650×t=9mm		i=-0.009840 SL=-11.409 H=-0.144 L=14.641	
			11.194
			11.194
			11.182
			11.170
	0.400	11.120	11.163
			11.163
		11.120	11.163
			11.163
		i=0.000206 SL=-0.004 H=-0.004 L=-0.021	11.160
		i=0 i=12.724 H=0	11.160
			7.060
			7.077
		i=-1.700 SL=4.753 H=-2.410 L=-4.097	
		i=-0.002464 SL=-2.098 H=-0.052 L=-2.072	
	3.471		7.010
			6.989
			6.983
		i=1.732218 SL=4.760 H=2.396 L=4.140	11.123
	0.369	i=0.0002747 SL=36.499 H=0.010 L=36.499	11.125
SP-STW400 φ1650×t=9mm			

現況

地盤高	杭高
10.08	10.066
10.05	10.045
10.11	15.763
10.10	13.913
10.07	13.873
10.06	13.861
10.06	13.852
10.06	13.698
10.04	12.287
10.14	12.184
10.04	11.859
9.02	
5.96	
6.09	
12.14	
6.09	
5.79	
8.75	12.713
9.77	
10.07	13.519

測点

追加距離	単距離	測点	曲線
18238.345	50.000	設NO123	
18288.348	50.000	設NO124	
18295.956	7.611	設IP14-1	設IP14-1 IA=6-24-16
18300.816	4.860	設IP14-2	設IP14-2 IA=6-24-17
18301.173	0.357	設IP14-2+13.225	設IP14-2 IA=6-24-17
18303.938	2.765	設IP14-3	設IP14-3 IA=6-24-18
18305.046	1.108	設IP14-3+15.990	設IP14-3 IA=6-24-18
18309.166	4.120	設IP14-4	設IP14-4 IA=6-24-19
18314.276	5.110	設IP14-5	設IP14-5 IA=6-24-20
18319.386	5.110	設IP14-6	設IP14-6 IA=6-24-20
18324.496	5.110	設IP14-7	設IP14-7 IA=6-24-20
18329.604	5.108	設IP14-8	設IP14-8 IA=6-24-20
18338.180	8.576	設NO.125	
18363.126	24.946	IP.15	設IP.P-15 IA=6-10-55
18375.956	12.830	+37.734	
18381.929	5.973	+43.707	
18385.422	3.493	+47.200	
18388.222	2.800	設NO.126	
18438.140	49.918	設IP16-1	設IP16-1 IA=12-24-16
18438.222	0.082	設NO.127	
18454.594	16.372	設IP16-2	設IP16-2 IA=12-24-17
18466.970	12.376	設IP17-1	設IP17-1 IA=12-24-21
18475.621	8.651	+37.399	
18479.026	3.405	設IP17-2	設IP17-2 IA=12-24-22
18487.826	8.800	NO.128	
18490.826	3.000	+3.000	
18495.626	4.800	+7.800	
18502.226	6.600	+14.400	
18503.636	1.000	+15.40	
18505.626	2.410	+17.81	
18506.926	1.290	+19.10	
18521.826	14.900	+34.000	
18526.606	4.780	+38.78	
18527.866	1.260	+40.04	
18530.256	2.390	+42.43	
18531.226	0.970	+43.400	
18537.826	6.600	NO.129	

東 金 市

平面図 S=1:500

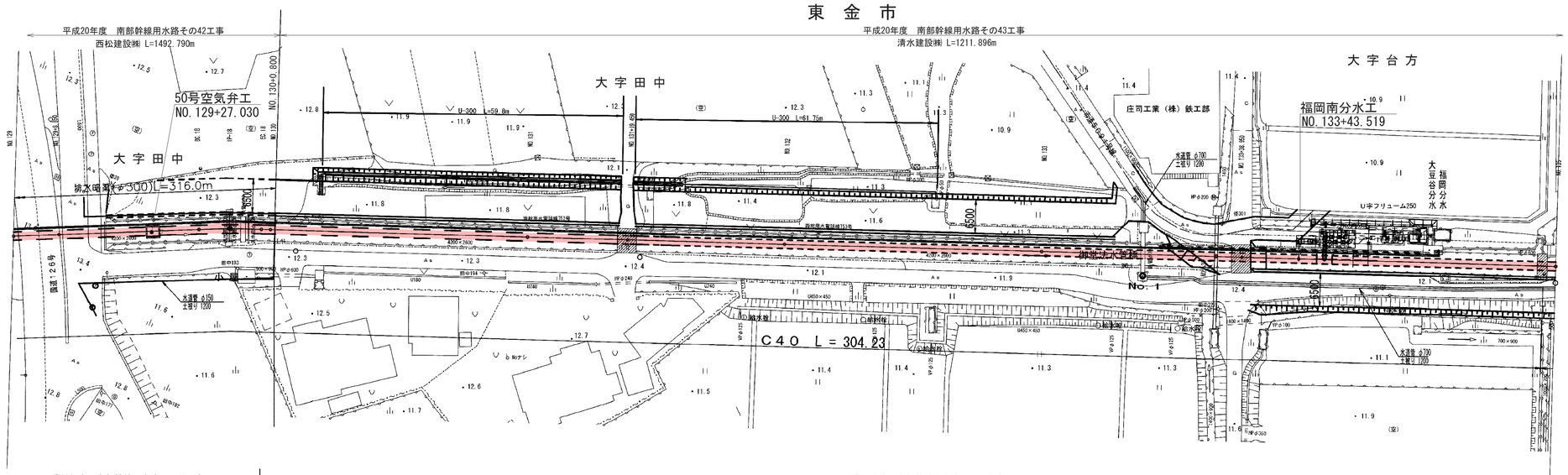

縦断図 V=1:100 H=1:500

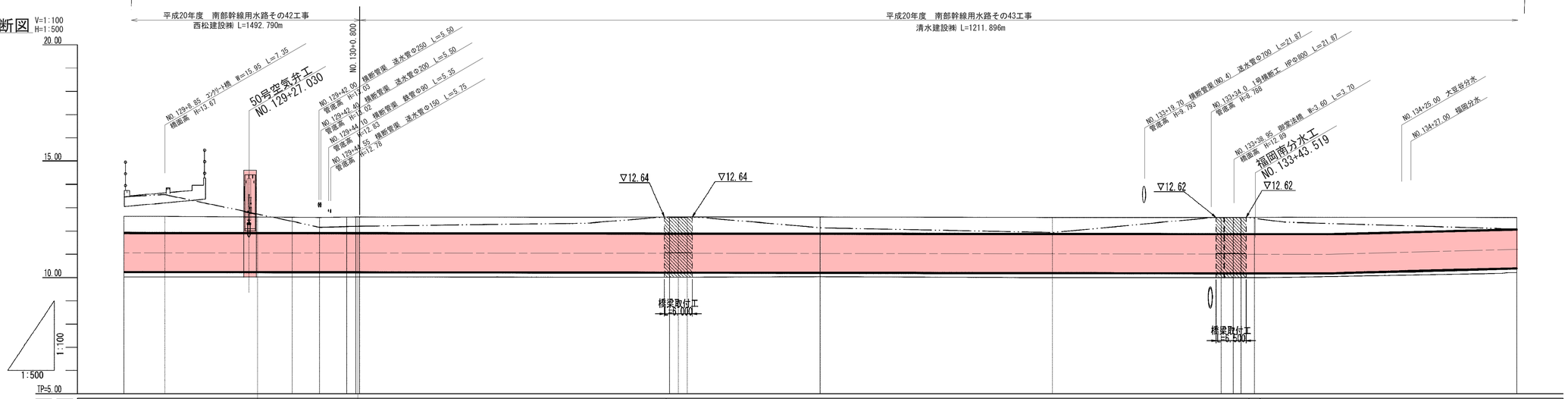

標準断面図 S=1:100

開水路部
C40
NO.129～NO.133+40.640

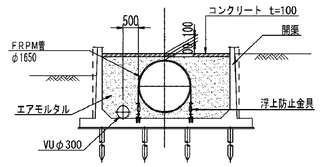

※排水管 VUφ300 はNO.133+43付近まで。

開水路部
C41-1・C41-2
NO.133+40.640～NO.135

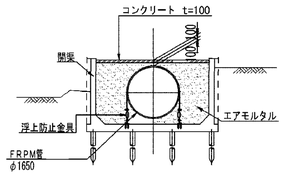

側道縦断

区分	項目	数値
計画	管種・管径	SP-STW400 φ1650×t=9mm / FRPMφ1650-2種 / FRPMφ1650-2種 / FRPMφ1650-2種 / SP-STW400 φ1650×t=9mm / FRPMφ1650-2種
計画	土被り	0.369 / 0.361 / 0.329 / 0.323 / 0.463 / 0.434 / 0.420 / 0.517 / 0.144
計画	勾配	i=0.0002747 SL=36.400 L=36.400 H=0.010 / 11.030 / i=0.000225 SL=268.715 L=268.715 H=0.060 / 11.020 / i=0.00514 SL=40.850 L=40.850 H=0.210 / 11.230
計画	管中心高	11.125 / 11.128 / 11.133 / 11.131 / 11.129 / 11.127 / 11.127 / 11.099 / 11.094 / 11.088 / 11.076 / 11.068 / 11.065 / 11.063 / 11.273
現況	地盤高	10.07 / 10.07 / 10.07 / 10.07 / 10.06 / 10.06 / 10.08 / 10.04 / 10.04 / 10.05 / 10.26
現況	杭高	13.519 / 13.719 / 12.202 / 12.246 / 12.376 / 12.915 / 12.186 / 11.985 / 12.899 / 12.416 / 12.135
追加距離		18537.826 / 18546.676 / 18566.656 / 18573.898 / 18579.970 / 18586.043 / 18587.821 / 18637.821 / 18655.371 / 18657.271 / 18659.171 / 18687.821 / 18737.821 / 18771.821 / 18774.161 / 18776.771 / 18778.461 / 18787.821 / 18796.971 / 18837.821
単距離		6.600 / 8.850 / 19.980 / 7.242 / 6.072 / 6.073 / 1.778 / 50.000 / 17.550 / 1.900 / 1.900 / 28.650 / 50.000 / 34.000 / 2.340 / 2.610 / 1.690 / 9.360 / 9.150 / 40.850
測点		NO.129 / +8.650 / +28.630 / BC.18 / IP-18 / EC.18 / NO.130 / NO.131 / +17.550 / +19.450 / +21.350 / NO.132 / NO.133 / +34.000 / +36.340 / +38.950 / +40.640 / +43.519 / NO.134 / +9.150 / NO.135
曲線		IP-18 IA= 3°39'45" R =190.000 TL= 6.075 CL= 12.145 SL= 0.097

施設名	南部幹線用水路(0312100-1100-20)		
図面名	施設管理図		
作成年月	平成26年 3月		
縮尺	A1 V=1:100 H=1:500 A2 V=1:141 H=1:707	整理番号	6-15/72
作成者	関東農政局 両総農業水利事業所		

東　金　市

平面図 S=1:500

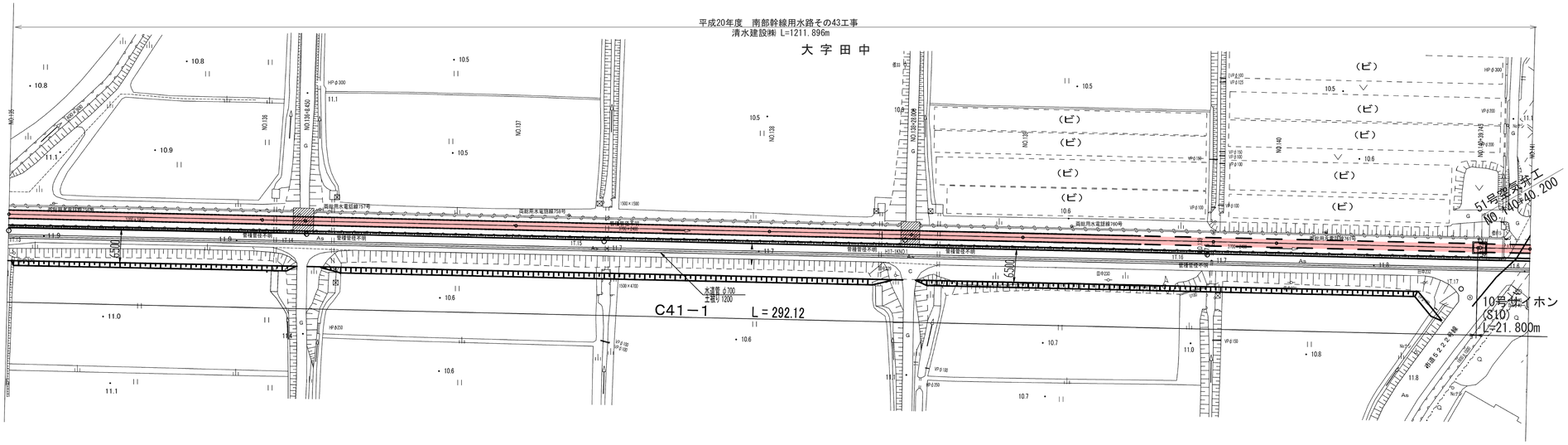

縦断図 V=1:100 H=1:500

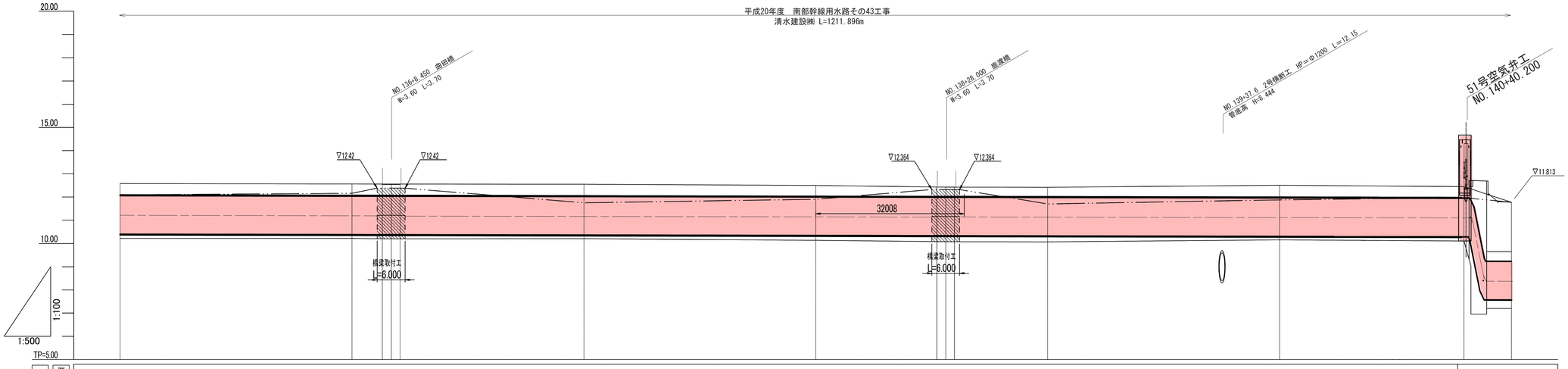

標準断面図 S=1:100

開水路部

C41-1・C41-2
NO.135～NO.140+39.745

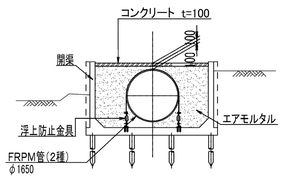

10号サイホン部

S10
NO.140+39.745～NO.141

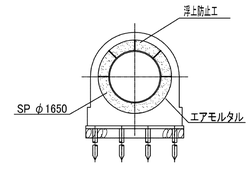

※カッコなしは地盤高の値とし、
カッコありは水路底高の値とする。

側道縦断

計画	管種・管径	FRPMφ1650-2種																				SP-STW400 φ1650×t=9mm	
計画	土被り	0.144	0.166		0.154		0.123		0.113		0.146											2.723	
計画	勾配	1:230			i=-0.000378 SL=291.200 L=291.200 H=-0.110																	1:230 / 1:400	i=0.000733 SL=3.847 L=1.820 H=0.010 / i=-1.00000 SL=3.847 L=2.720 H=-2.720
計画	管中心高	11.273	11.254	11.251	11.235		11.216	11.206	11.197		11.183	11.179										11.164 / 11.163	8.443 / 8.439
現況	地盤高	10.26	10.26	10.24	10.25		10.18	10.12	10.11			10.20										10.15 / 9.22	7.99 / 7.24 / 11.81 (7.24)
現況	地盤高	12.136	12.206	12.936	11.793		11.944	12.804	11.745			11.918										12.014	11.817
追加距離		19837.821	19887.821	19894.371 / 19896.271 / 19898.171	19937.821		19987.821	19013.921 / 19015.821 / 19017.721	19037.821		19075.421	19087.821										19127.566 / 19129.021	19131.741 / 19132.571 / 19137.821
単距離		40.850	50.000	6.550 / 1.900 / 1.900	39.650		50.000	26.100 / 1.900 / 1.900	20.100		37.600	12.400										39.745 / 1.455	2.730 / 0.830 / 5.250
測点		NO.135	NO.136	+6.550 / +8.450 / +10.350	NO.137		NO.138	+26.100 / +28.000 / +29.900	NO.139		+37.600	NO.140										+39.745 / +41.20	+51.8 / +44.75 / NO.141
曲線																							

※カッコなしは地盤高の値とし、
カッコありは水路底高の値とする。

側道縦断

施設名	南部幹線用水路(0312100-1100-20)		
図面名	施設管理図		
作成年月	平成26年 3月		
縮尺	A1 V=1:100 H=1:500　A2 V=1:141 H=1:707	整理番号	6-16/72
作成者	関東農政局　両総農業水利事業所		

平面図 S=1:500

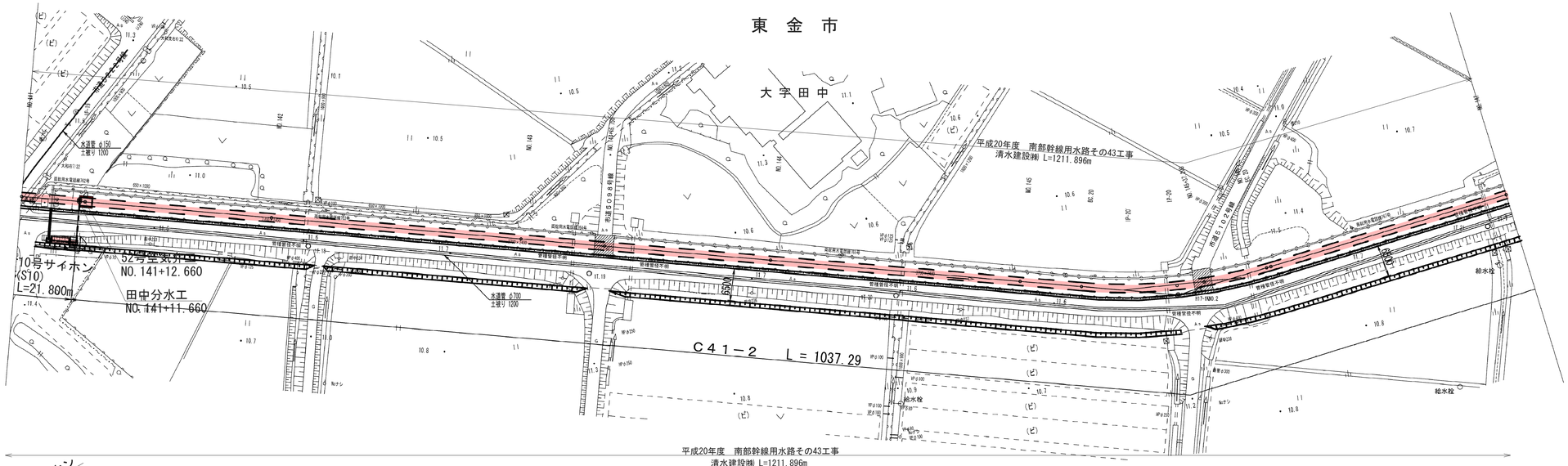

縦断図 V=1:100 H=1:500

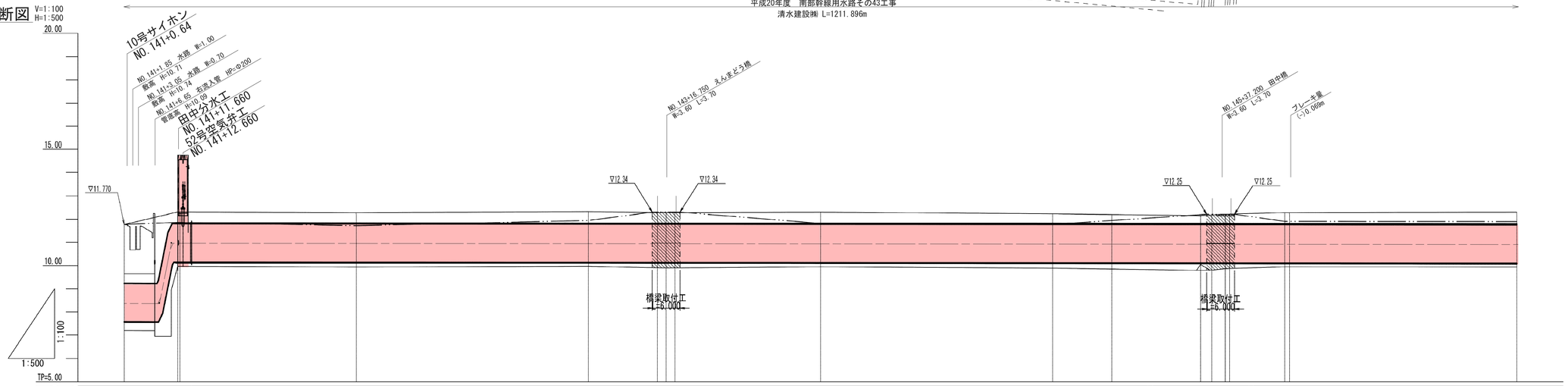

管種・管径	SP-STW400 φ1650×t=9mm	FRPMφ1650-2種	SP-STW400 φ1650×t=9mm	FRPMφ1650-2種	SP-STW400 φ1650×t=9mm
土被り	2.723	i=-1.000000 SL=3.683 L=-2.590 h=-2.590	0.141	0.224	0.151	0.130	0.141	0.199
勾配	i=-0.000133 SL=12.660 L=12.660 h=-0.010	L=0.360	L=0.360	i=-0.000164 SL=549.487 L=549.487 h=-0.090
管中心高	8.439	8.433 / 11.023	11.016	11.008	11.006	11.000	10.992	10.990	10.987	10.986	10.984 / 10.984	10.976
地盤高	11.81 / 7.243	7.23 / 6.66	9.98	10.01	9.94	9.99	9.93	(10.09) 9.84	9.91	9.99	9.88
杭高	11.817	11.906	11.765	11.899	12.625	11.863	11.822	12.027	12.542	11.950	11.942
追加距離	19137.821	19144.411 / 19145.391 / 19147.981 / 19149.361	19187.821	19237.821	19252.671 / 19254.571 / 19256.471	19287.821	19337.821	19350.098	19369.259 / 19372.139	19375.866 / 19375.991	19387.516 / 19388.420	19437.517
単距離	5.250	6.590 / 0.980 / 2.590 / 1.380	38.460	50.000	14.850 / 1.900 / 1.900	31.350	50.000	12.277	19.161 / 2.880	2.927 / 0.125	11.525 / 0.904	49.097
測点	NO.141	+6.59 / +7.57 / +10.16 / +11.660	NO.142	NO.143	+14.850 / +16.750 / +18.650	NO.144	NO.145	EC.20	IP-20 / +34.278	+37.200 / +38.123	NO.146 / EC.20	NO.147
曲線	IP-20 (A=21-SS-2 R=100.000 TL=19.363 CL=38.253 SL=1.867)

標準断面図 S=1:100

10号サイホン部
S10
NO.141～NO.141+11.660

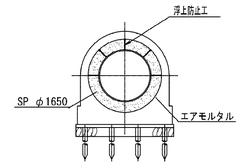

開水路部
C41-1・C41-2
NO.141+11.660～NO.147

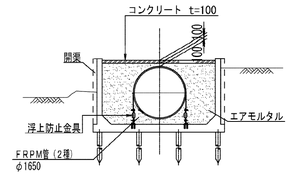

※カッコなしは地盤高の値とし、
カッコありは水路底高の値とする。

—·—·— 側道縦断

施設名	南部幹線用水路(0312100-1100-20)		
図面名	施設管理図		
作成年月	平成26年 3月		
縮尺	A1 V=1:100 H=1:500　A2 V=1:141 H=1:707	整理番号	6-17/72
作成者	関東農政局　両総農業水利事業所		

東　金　市

平面図 S=1:500

平成20年度　南部幹線用水路その43工事
清水建設㈱ L=1211.896m

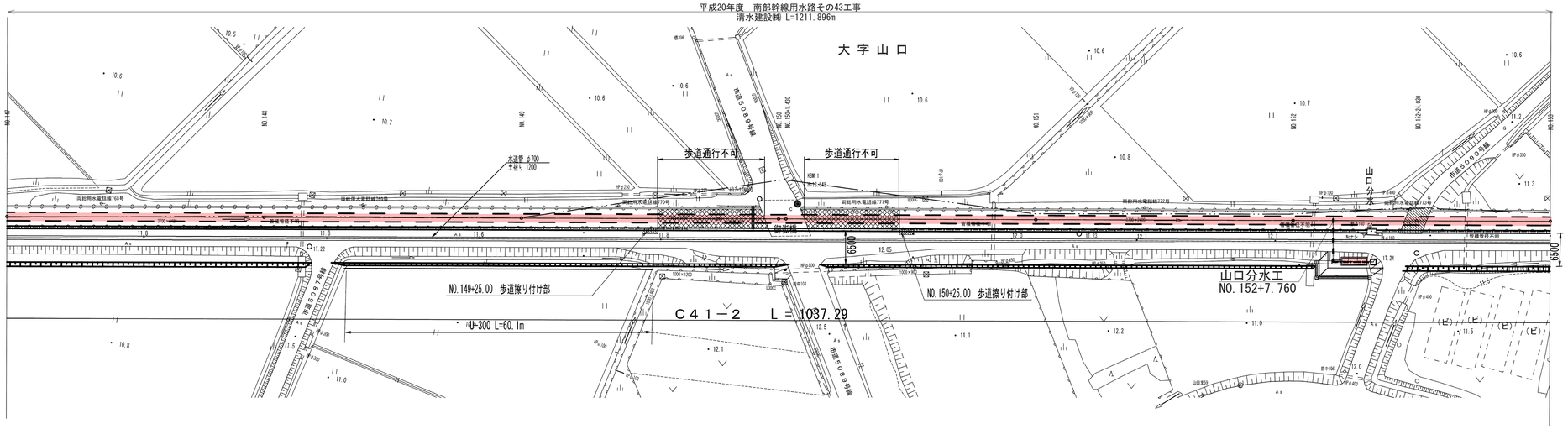

縦断図 V=1:100 H=1:500

平成20年度　南部幹線用水路その43工事
清水建設㈱ L=1211.896m

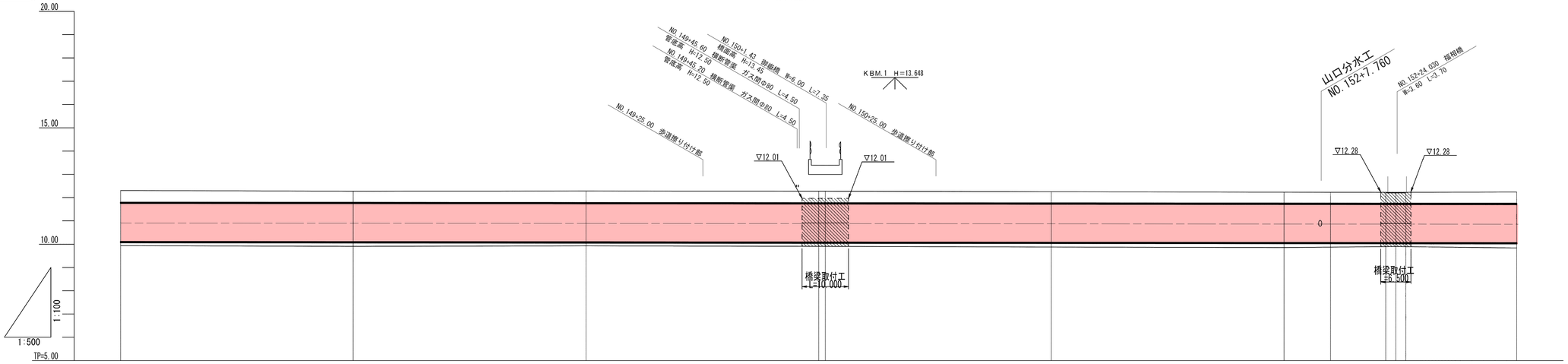

計画	管種・管径	FRPMφ1650-２種									SP-STW400 φ1650×t=9mm			
計画	土被り	0.199	0.255	0.223	0.179	0.100	0.100	0.100
計画	勾配	i=-0.00164 SL=549.467 L=549.467 H=-0.090					10.590	i=0.00165 SL=121.100 L=121.100 H=0.020
計画	管中心高	10.976	10.967	10.959	10.951 10.951	10.943	10.935	10.933	10.931	10.926
現況	地盤高	9.98	9.95	9.97	9.95 9.95	9.92	9.90	9.92	9.94	9.88
現況	杭高	11.942	11.982	11.912	13.435 13.455	12.077	12.060	12.617	12.107
追加距離		19437.517	19487.517	19537.517	19587.517 19588.947	19637.517	19687.517	19697.517	19709.397 19711.547 19713.698	19737.517
単距離		49.097	50.000	50.000	50.000 1.430	48.570	50.000	10.000	11.880 2.150 2.151	23.819
測点		NO.147	NO.148	NO.149	NO.150 +1.430	NO.151	NO.152	+7.760 +10.000	+21.880 +24.030 +26.181	NO.153
曲線										

標準断面図 S=1:100

開水路部
C41-1・C41-2
NO.147～NO.153

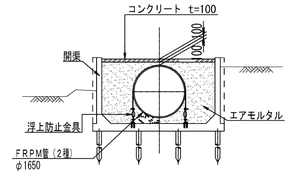

—··—··— 側道縦断

施設名	南部幹線用水路(0312100-1100-20)		
図面名	施設管理図		
作成年月	平成26年 3月		
縮尺	A1 V=1:100 H=1:500　A2 V=1:141 H=1:707	整理番号	6-18/72
作成者	関東農政局　両総農業水利事業所		

平面図 S=1:500

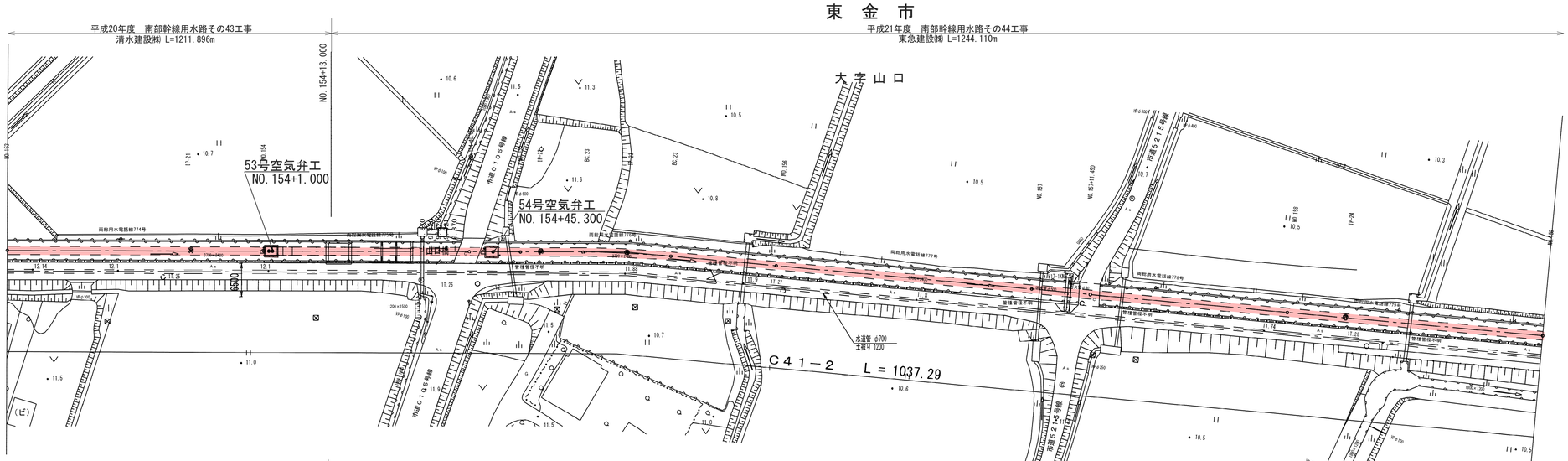

縦断図 V=1:100 H=1:500

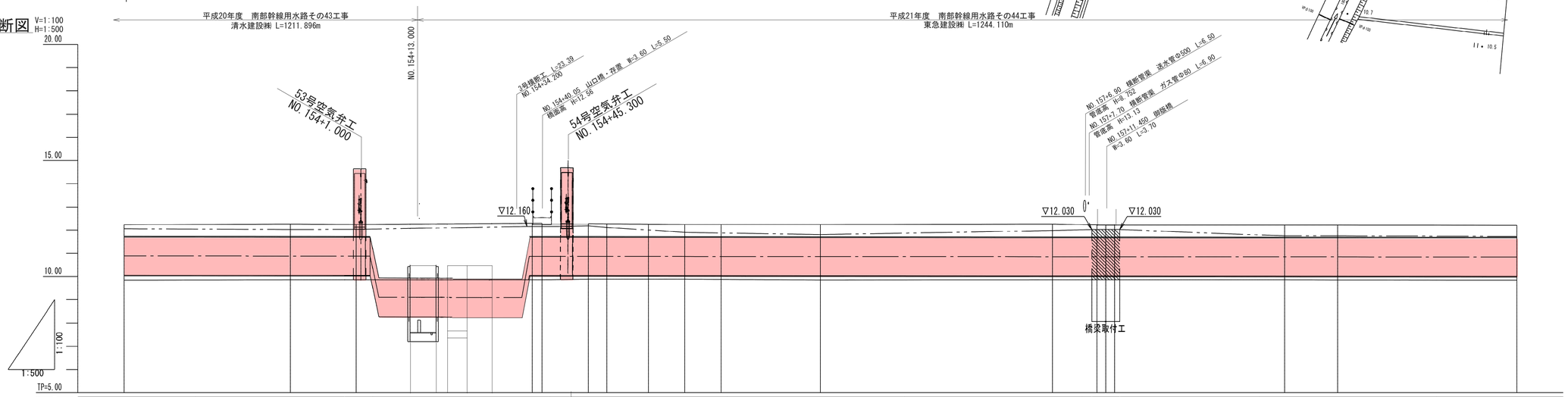

標準断面図 S=1:100

開水路部
C41-1・C41-2
NO.153～NO.159

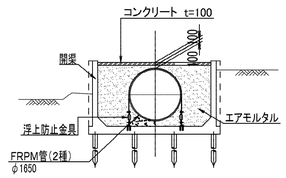

※カッコなしは地盤高の値とし、
カッコありは水路底高の値とする。

側道縦断

計画	管種・管径	FRPMφ1650-２種		SP-STW400　φ1650×t=15mm					FRPMφ1650-2種					FRPMφ1650-2種	FRPMφ1650-2種								FRPMφ1650-2種
				i=-0.056757 SL=2.540 L=8.850 H=-1.770																			
	土被り	0.100	0.302	0.124				0.372	0.377				0.321		0.408				0.409				0.374
	勾配	SL=93.700 L=92.000 H=-0.015		0.076	0.045	i=-0.0033 SL=22.100 L=22.700 H=-0.075		0.025	0.020	0.039	0.024		0.015		0.031								
	管中心高	10.926	10.920	10.918	10.918 10.918 9.148	9.050	9.058	9.072	9.125	10.900	10.900	10.898	10.897	10.924	10.922	10.921	10.918		10.851	10.850	10.843	10.841	10.835
現況	地盤高	9.88	9.90	9.90						9.92		9.94	9.93		9.94		9.92		9.86	9.86	9.86	9.85	9.84
	杭高	12.107	12.073	12.076					i=1.109375 SL=2.390 L=1.600 H=1.775	12.566		12.167	12.118		11.908		11.814		11.967	12.537	11.753	11.759	11.723
追加距離		19737.517	19773.311	19785.517 19789.517 19790.517 19792.367		19801.067 19803.017	19807.117		19821.704 19822.217 19824.817	19827.567 19829.706		19837.817	19841.499	19849.743	19858.298	19866.853	19887.499		19937.499	19947.048 19948.949 19950.850	19987.499	19998.906	20037.499
単距離		23.819	35.794	14.206 1.00 2.00 1.85		8.70 1.95	4.10		14.587 1.513 1.600	2.750 2.139		7.811	3.972	8.254	8.555	8.555	20.646		50.000	9.549 1.901 1.901	36.649	11.407	38.593
測点		NO.153	IP-21	NO.154 +0.00 +3.00 +4.85		+13.55 +15.50	+19.60		+34.187 +36.300 +37.200	+40.050 +42.189		+42.189 NO.155	IP-22	BC.23	IP-23	EC.23	NO.156		NO.157	+9.549 +11.450 +13.351	NO.158	IP-24	NO.159
曲線			IP-21 IA=0-0-0										IP-22 IA=0-0-0		IP-23 IA= 5-1-38 R =195.000 TL= 8.660 CL= 17.110 SL= 0.188							IP-24 IA=0-0-0	

施設名	南部幹線用水路(0312100-1100-20)
図面名	施設管理図
作成年月	平成26年 3月
縮尺	A1 V=1:100 H=1:500　A2 V=1:141 H=1:707　整理番号 6-19/72
作成者	関東農政局　両総農業水利事業所

平面図 S=1:500

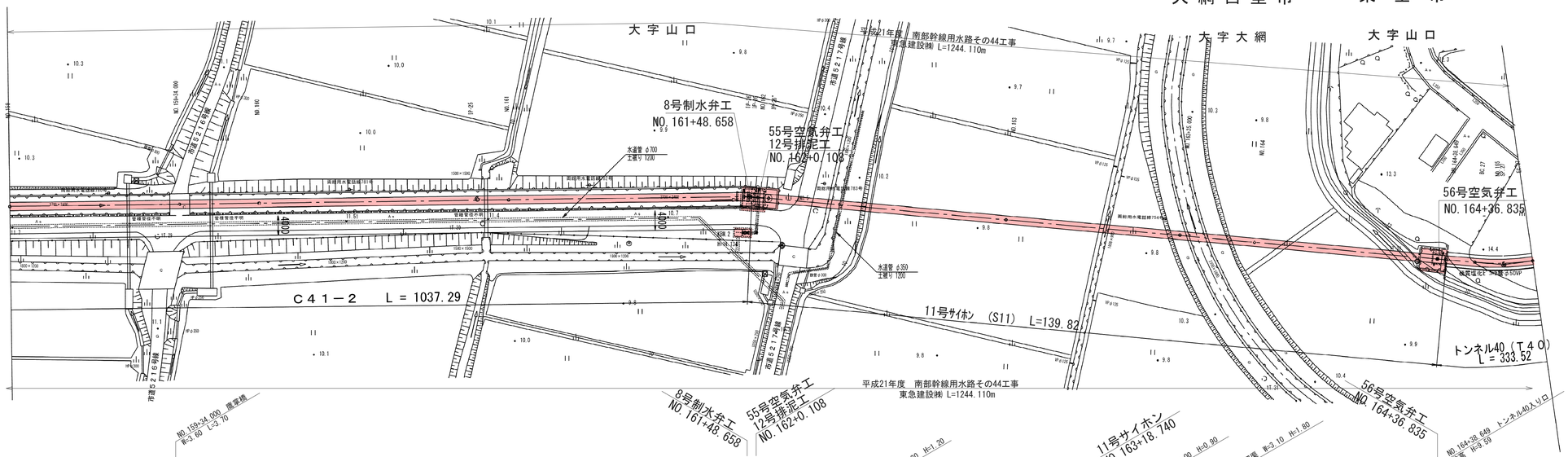

縦断図 V=1:100 H=1:500

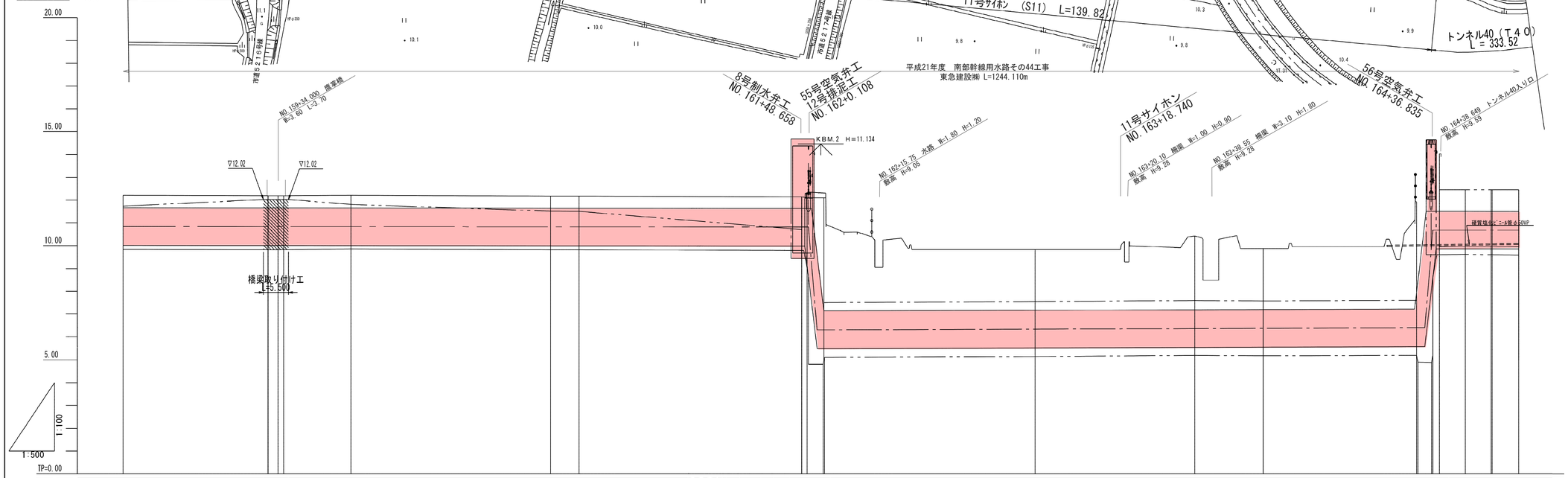

| | | |

平面図 S=1:500

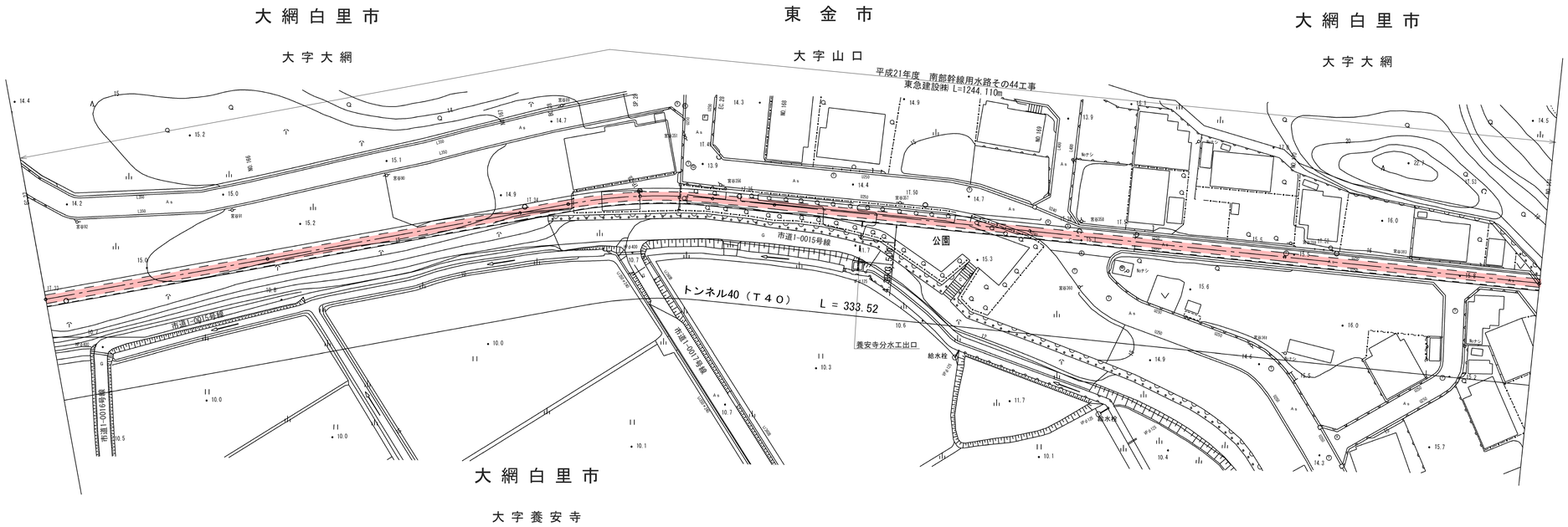

縦断図 V=1:100 H=1:500

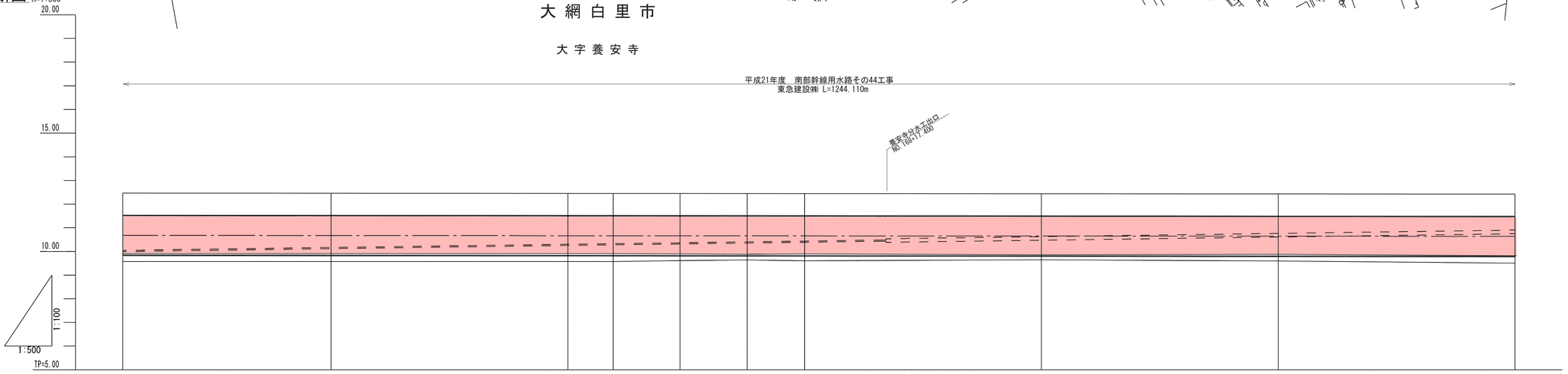

標準断面図 S=1:100

トンネル部
EC.27～NO.168+16.954

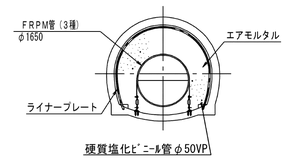

トンネル部
NO.168+16.954～NO.171

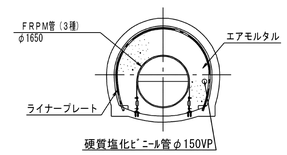

計画	管種・管径	FRPMφ1650-３種																
	土被り		2.286		1.700		1.680		1.366		2.129		2.700		1.067			
	勾配	i=-0.0001485 SL=336.667 L=336.667 H=-0.050																
	管中心高	10.677	10.670		10.663	10.662	10.659	10.657	10.656	10.653	10.648		10.641		10.633			
現況	地盤高	9.58	9.58		9.58	9.58	9.62	9.64	9.61		9.65		9.60		9.51			
	執高	9.942	9.931		9.934	9.943	9.921	9.909	9.921		9.892		9.903		9.848			
追加距離		20343.499	20387.405		20437.405	20446.982	20461.118	20475.253	20487.405		20537.405		20587.405		20637.405			
単距離		5.820	43.956		50.000	9.577	14.136	14.135	12.152		50.000		50.000		50.000			
測点		EC.27	NO.166		NO.167	EC.28	IP.28	EC.28	NO.168	+16.954	NO.169		NO.170		NO.171			
曲線		Eq = -0.490				IP-28 [A=16-11-52 R =100.000 TL= 14.230 CL= 28.271 SL= 1.007												

施設名	南部幹線用水路(0312100-1100-20)
図面名	施設管理図
作成年月	平成26年 3月
縮尺	A1 V=1:100 H=1:500 A2 V=1:141 H=1:707
整理番号	6-21/72
作成者	関東農政局 両総農業水利事業所

平面図 S=1:500

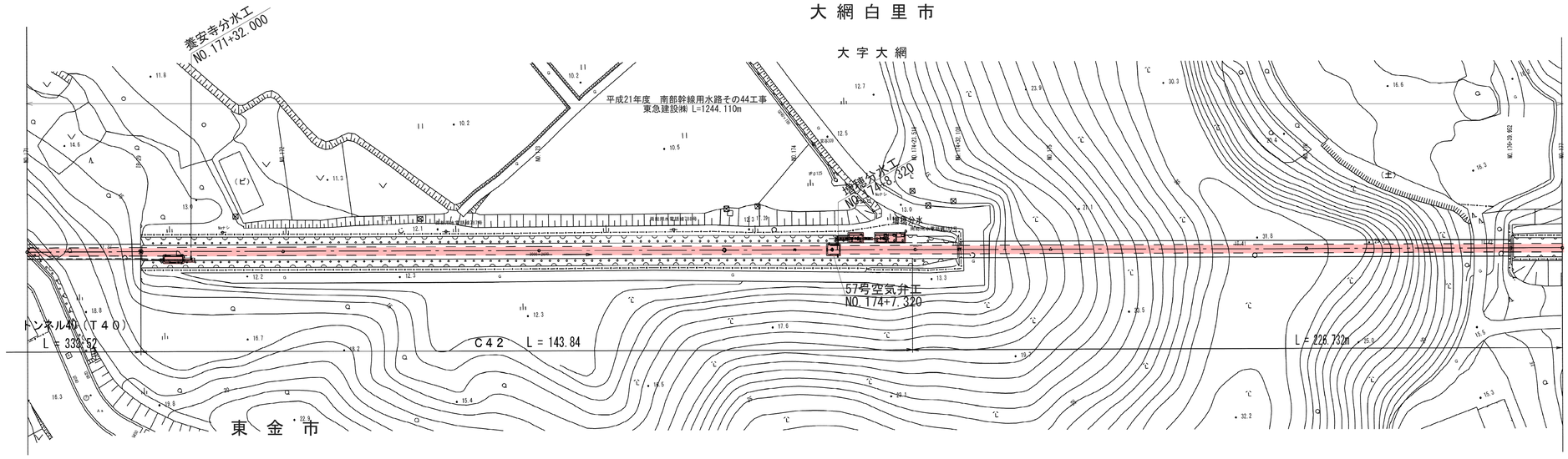

縦断図 V=1:100 H=1:500

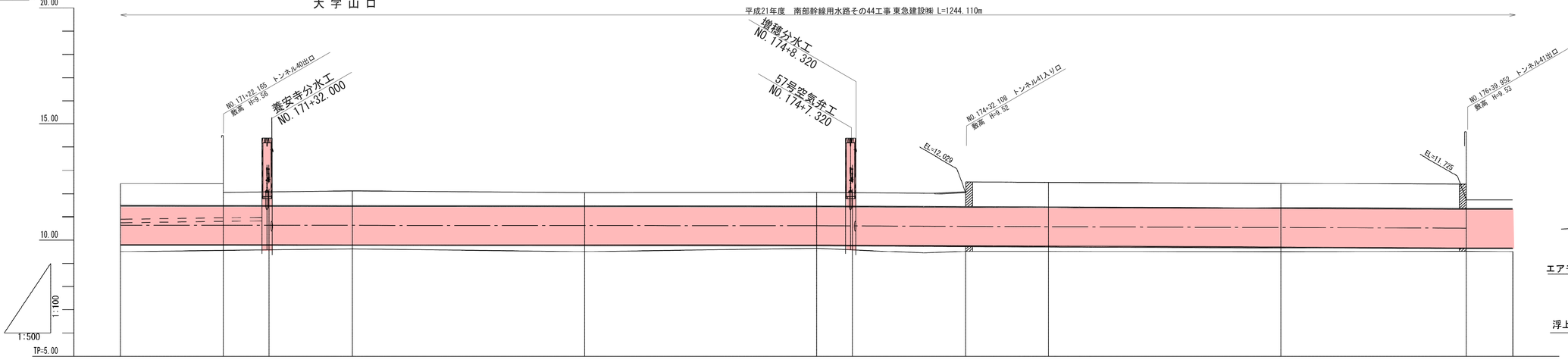

管	管種・管径	SP-STW400 φ1650×t=9mm		FRPMφ1650-3種				SP-STW400 φ1650×t=9mm			FRPMφ1650-3種						
管	土被り	1.067	2.090 0.398	0.357			0.285			0.212							
管	勾配	i=-0.0001485 SL=336.667 L=336.667 H=-0.050	(10.630)			i=-0.0001565 SL=127.835 L=127.835 H=-0.020			(10.610)			i=-0.0007333 SL=150.000 L=150.000 H=-0.110					(10.500)
管	管中心高	10.633	10.630	10.626		10.618			10.610	10.609	10.593	10.588	10.586	10.573	10.537	10.507	10.500
況	地盤高	9.51	9.56	9.62		9.51			9.65	9.64		9.52		9.52	9.50	9.53	9.51
現	杭高	9.848	14.588	12.204		11.972			12.124			13.459		9.875	9.854	14.782	12.047
追加距離		20637.405	20659.570	20687.405		20737.405			20787.405	20794.725	20810.923	20817.405	20819.513	20837.405	20887.504	20927.357	20937.405
単距離		50.000	22.165	27.835		50.000			50.000	7.320	16.198	6.482	2.108	17.892	50.000	39.852	10.048
測点		NO.171	IP-29	NO.172		NO.173			NO.174	+7.320	-23.318	-30.000	-32.108	NO.175	NO.176	-39.952	NO.177
曲線		IP-29 IA=0-01-00															

標準断面図 S=1:100

トンネル部
T40
NO.171～NO.171+22.165

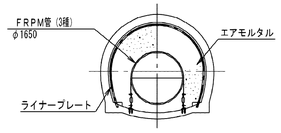

開水路部
C42
NO.171+22.165～NO.174+32.108

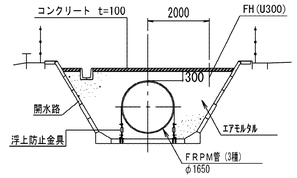

トンネル部
T41
NO.174+32.108～NO.176+39.952

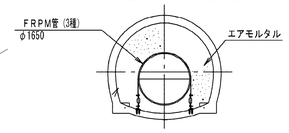

開水路部
C44-1
NO.176+39.952～NO.177

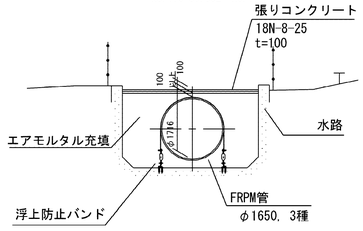

施設名	南部幹線用水路(0312100-1100-20)		
図面名	施設管理図		
作成年月	平成26年 3月		
縮尺	A1 V=1:100 H=1:500　A2 V=1:141 H=1:707	整理番号	6-22/72
作成者	関東農政局　両総農業水利事業所		

平面図 S=1:500

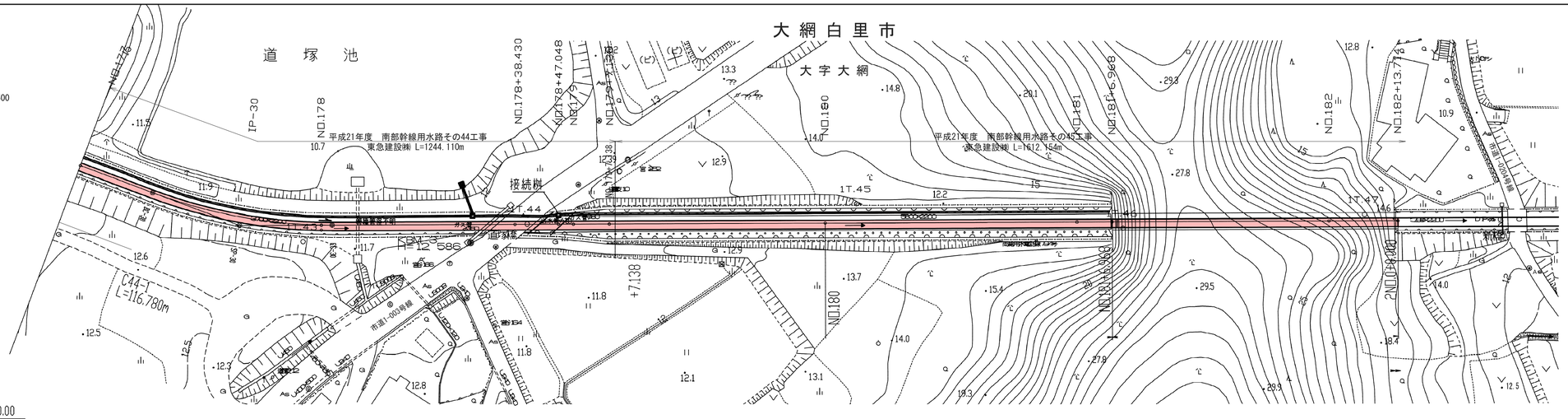

縦断図 V=1:100 H=1:500

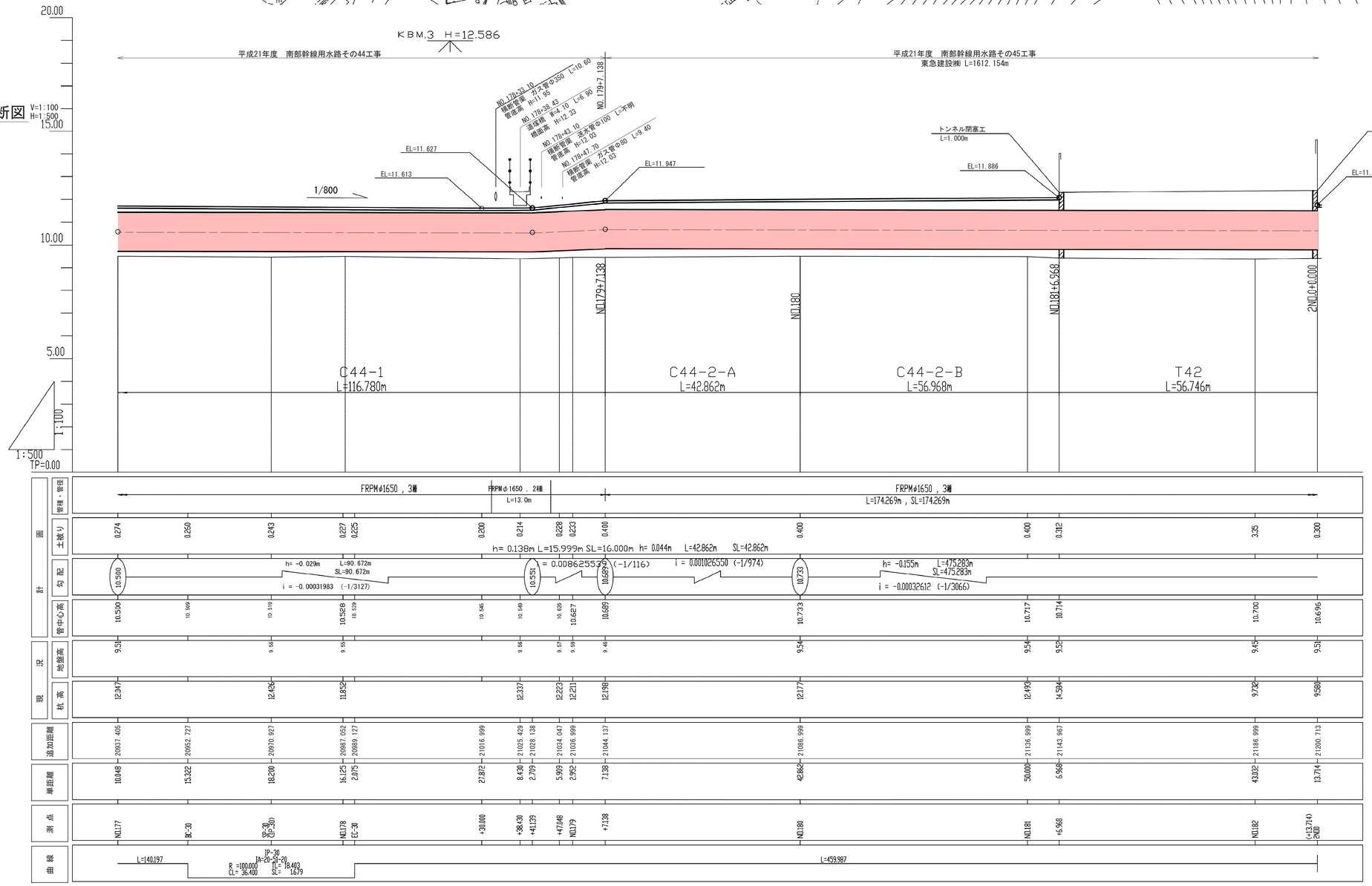

標準断面図 S=1:100

開水路部
C44-1
NO.177～NO.179+7.138

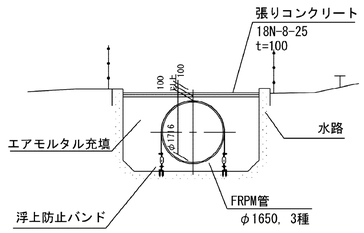

開水路部
C44-2-A
NO.179+7.138～NO.180

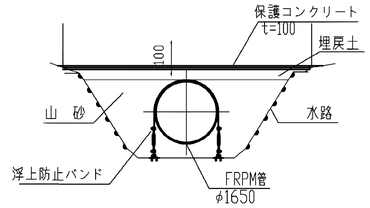

開水路部
C44-2-B
NO.180～NO.181+6.968

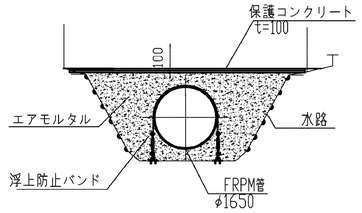

トンネル部
T-42
NO.181+6.968～2NO0

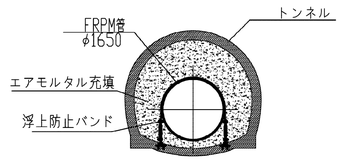

施設名	南部幹線用水路(0312100-1100-20)		
図面名	施設管理図		
作成年月	平成26年 3月		
縮尺	A1 V=1:100 H=1:500 A2 V=1:141 H=1:707	整理番号	6-23/72
作成者	関東農政局 両総農業水利事業所		

平面図 S=1:500

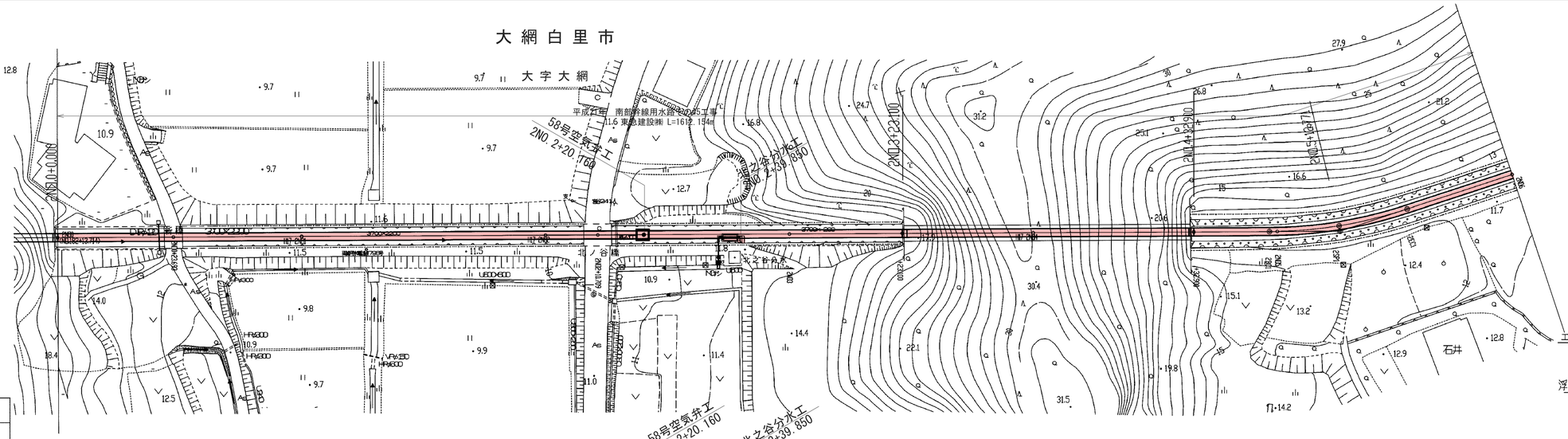

縦断図 V=1:100 H=1:500

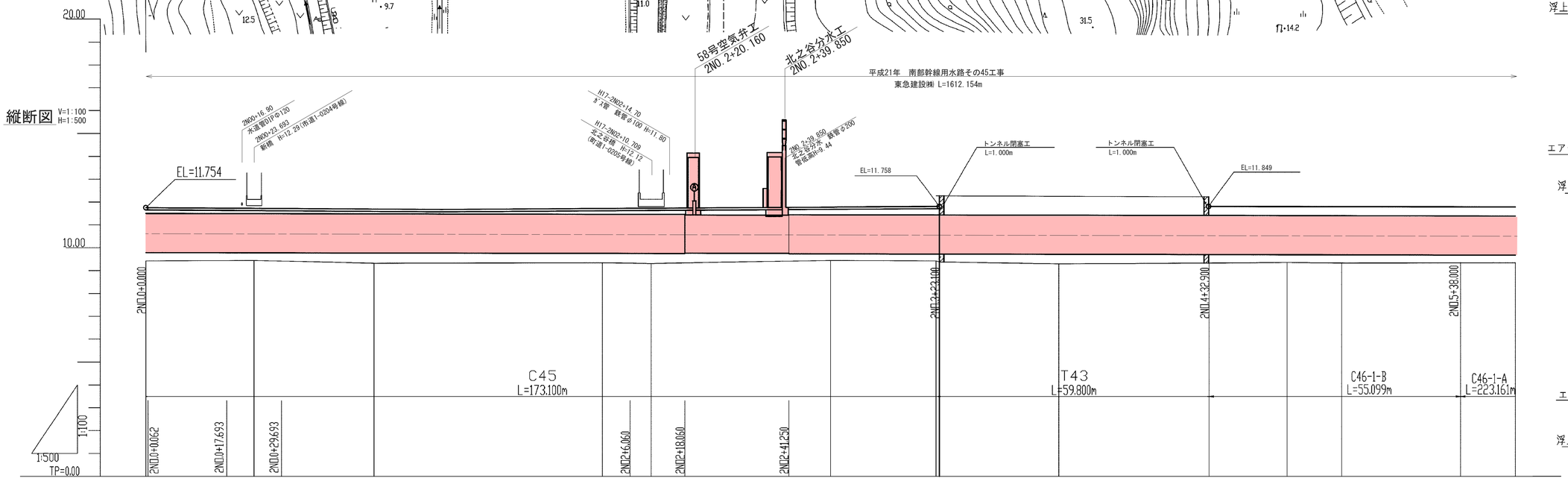

計画

	管種・管底	土被り	勾配	管中心高
	FRPMφ1650，3種 L=174.269m，SL=174.269m	0.300		10.696
	FRPMφ1650，2種 L=12.000m SL=12.000m	0.200		10.688
	FRPMφ1650，3種 L=76.367m，SL=76.367m	0.200		10.680
		0.200		10.675
	FRPMφ1650，2種 L=12.000m SL=12.000m	0.200		10.663
		0.265		10.660
	SP φ1650 STV400 t=9mm L=23.190m SL=23.190m	0.203		10.657
		0.344		10.650
		0.255	h= -0.169m L=475.283m SL=475.283m i = -0.00032616 (-1/3066)	10.647
	FRPMφ1650，2種 L=215.819m，SL=215.819m	0.262		10.638
		10.31		10.631
		0.37		10.620
		0.31		10.615
		0.31		10.614
		0.30		10.610
		0.30		10.610
		0.30		10.606
		0.400		10.598

現況

	地盤高	杭高
	9.51	9.585
	9.48	12.287
	9.41	11.595
		11.605
	9.39	11.605
	9.39	12.121
		11.708
	9.48	9.656
	9.47	9.643
	9.30	9.615
	9.38	9.615
	9.37	11.751
		11.719
		11.759
	9.39	

追加距離	単距離	測点
21200.713	13.714	(+13.714) 2NO0
21224.406	23.693	+23.693
21250.713	26.307	2NO1
21265.513	14.800	+14.800
21300.713	35.200	2NO2
21311.422	10.709	+10.709
21320.873	9.451	+20.160
21340.563	19.690	+39.850
21350.713	10.150	2NO3
21373.813	23.100	+23.100
21400.713	26.900	2NO4
21433.613	32.900	+32.900
21449.114	15.501	2NO5
21450.712	1.598	2NO5
21463.483	12.771	+12.771 (2SP1) (2IP-1)
21477.852	14.369	2EC1
21500.477	22.625	2NO6

曲線

L=459.987	
2IP1 IA=12-53-49 R = 92.000 TL= 14.487 CL= 28.738 SL= 1.134	L= 84.430

標準断面図 S=1:100

開水路部
C-45
2NO0～2NO3+23.100

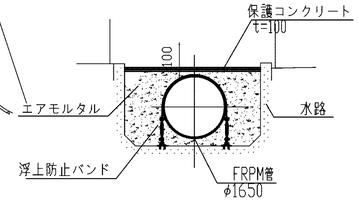

トンネル部
T-43
2NO3+23.100～2NO4+32.900

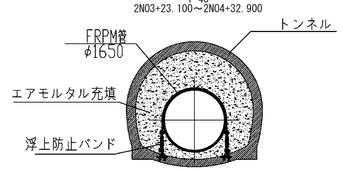

開水路部
C-46-1-B
2NO4+32.900～2NO5+38.000

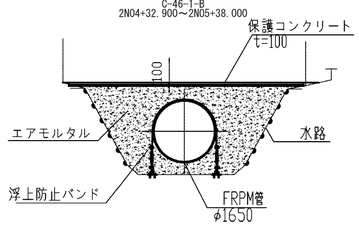

開水路部
C-46-1-A
2NO5+38.000～2NO6

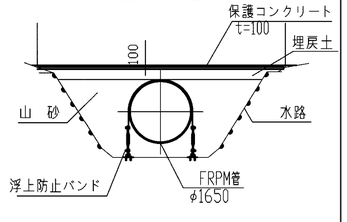

施設名	南部幹線用水路(0312100-1100-20)		
図面名	施設管理図		
作成年月	平成26年 3月		
縮尺	A1 V=1:100 H=1:500　A2 V=1:141 H=1:707	整理番号	6-24/72
作成者	関東農政局　両総農業水利事業所		

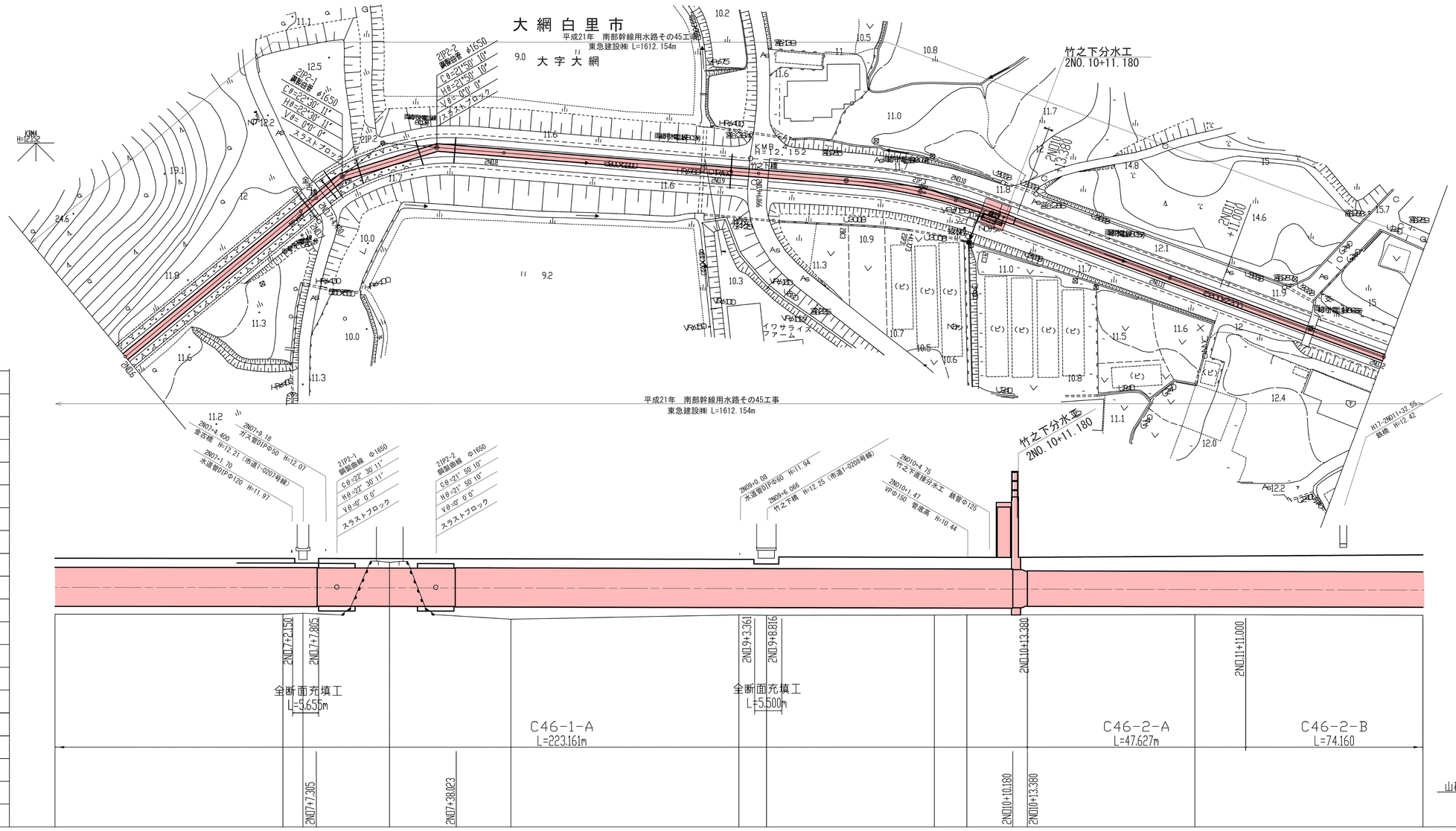

標準断面図 S=1:100

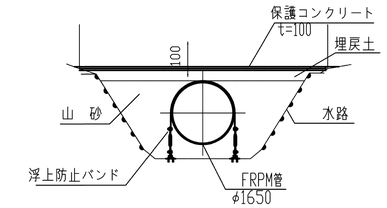

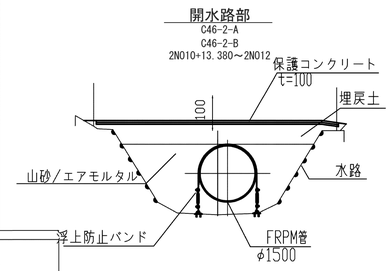

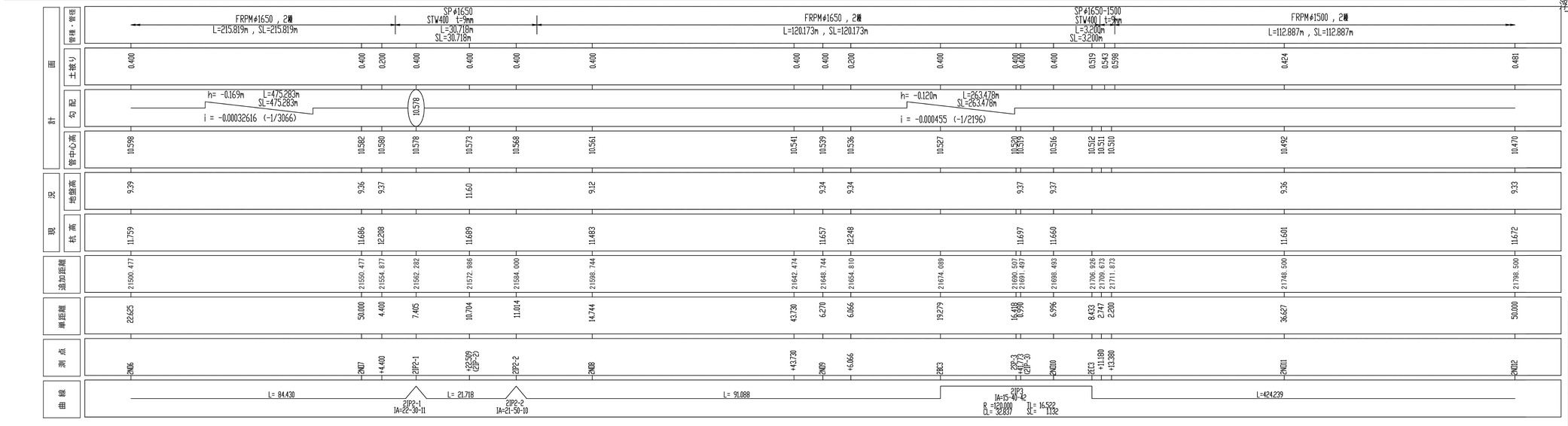

施設名	南部幹線用水路 (0312100-1100-20)		
図面名	施設管理図		
作成年月	平成26年 3月		
縮尺	A1 V=1:100 H=1:500　A2 V=1:141 H=1:707	整理番号	6-25/72
作成者	関東農政局　両総農業水利事業所		

平面図 S=1:500

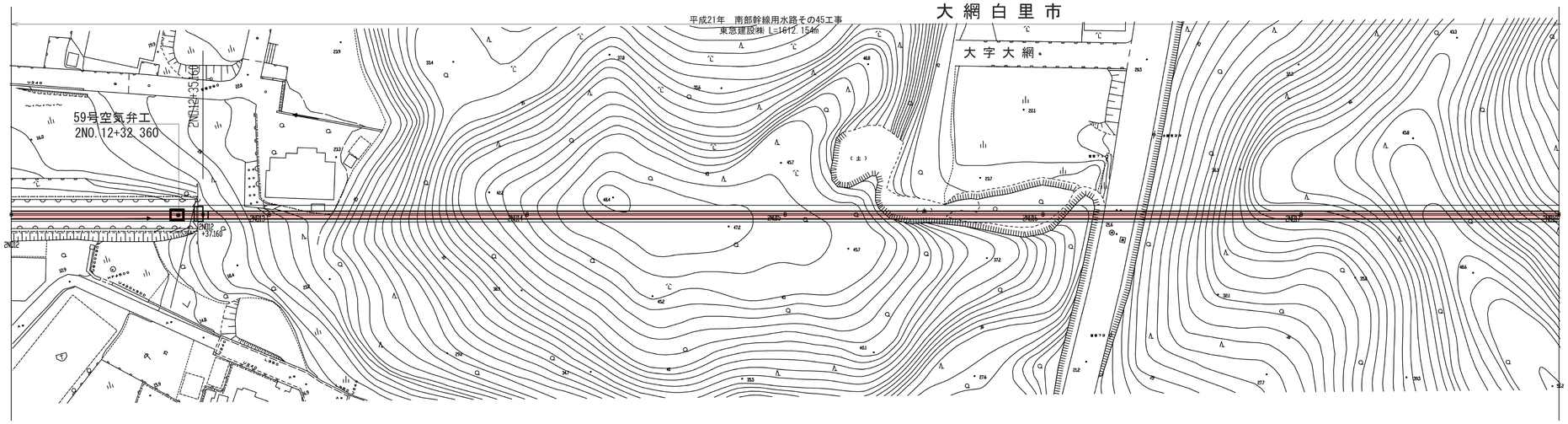

縦断図 V=1:100 H=1:500

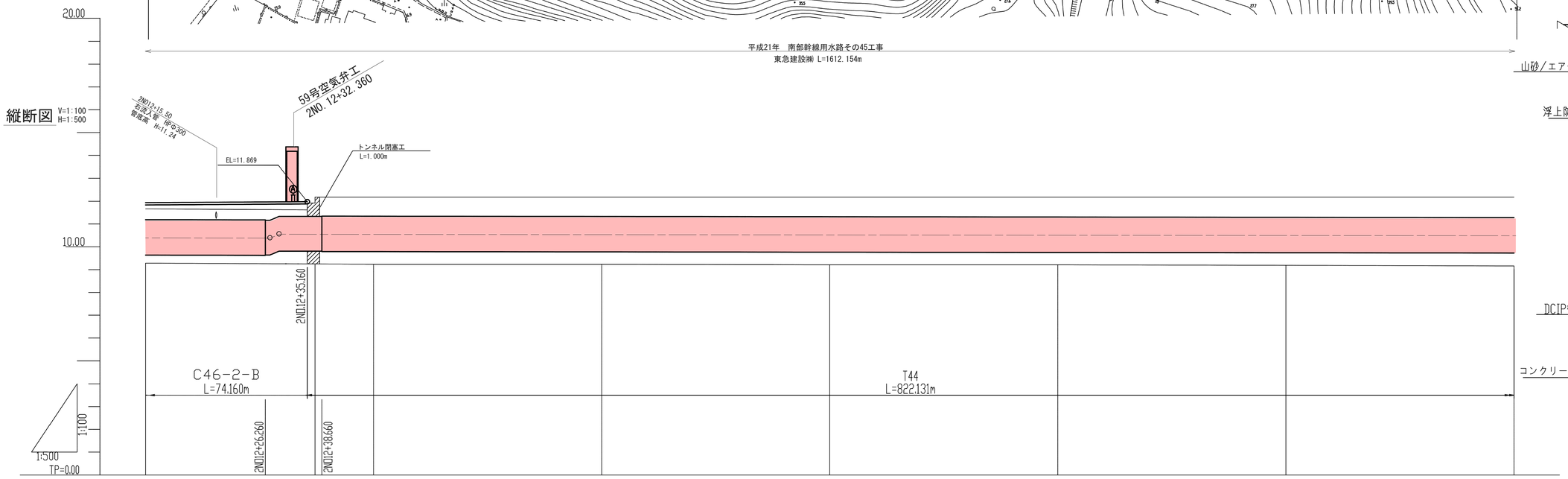

標準断面図 S=1:100

開水路部
C46-2-B
2NO12～2NO12+35.160

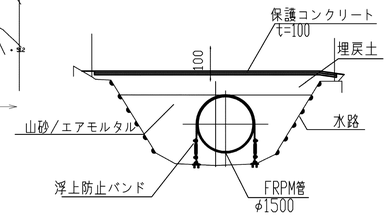

トンネル部
T44
2NO12+35.160～2NO18

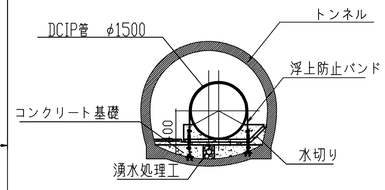

縦断	管種・管厚	FRPMφ1500，2種 L=112.887m，SL=112.887m		SPφ1500 STW400 t=8mm L=12.400m SL=12.416m		DCIPφ1500，DD種 L=482.181m，SL=482.181m					
	土被り	0.481		0.375 0.265	0.265 0.265						
	勾配	h= -0.120m L=263.478m SL=-263.478m i = -0.000455 (-1/2196)		0.458 0.628	0.627 0.626	h= 0.170m L=2.000m SL=-2.007m i = 0.085 (1/11.76)	h= -0.210m L=859.468m SL=-859.468m i = -0.0002443 (-1/4093)				
	管中心高	10.470		10.458 10.628	10.627 10.626	10.624	10.611	10.599	10.586	10.575	10.562
現況	地盤高	9.33			9.31	9.28	9.27	9.26	9.25	9.24	9.22
	杭高	11.672			9.564	9.494	9.535	9.524	9.537	9.513	9.493
追加距離		21798.500		21825.760 21827.760	21830.860 21835.660	21848.500	21898.500	21948.500	21998.500	22048.500	22098.500
単距離		50.000		27.260 2.000	3.100 4.800	12.840	50.000	50.000	50.000	50.000	50.000
測点		2NO12		+27.260 +29.260	+32.360 +37.160	2NO13	2NO14	2NO15	2NO16	2NO17	2NO18
曲線		L=423.278									

施設名	南部幹線用水路(0312100-1100-20)		
図面名	施設管理図		
作成年月	平成26年 3月		
縮尺	A1 V=1:100 H=1:500　A2 V=1:141 H=1:707	整理番号	6-26/72
作成者	関東農政局　両総農業水利事業所		

平面図 S=1:500

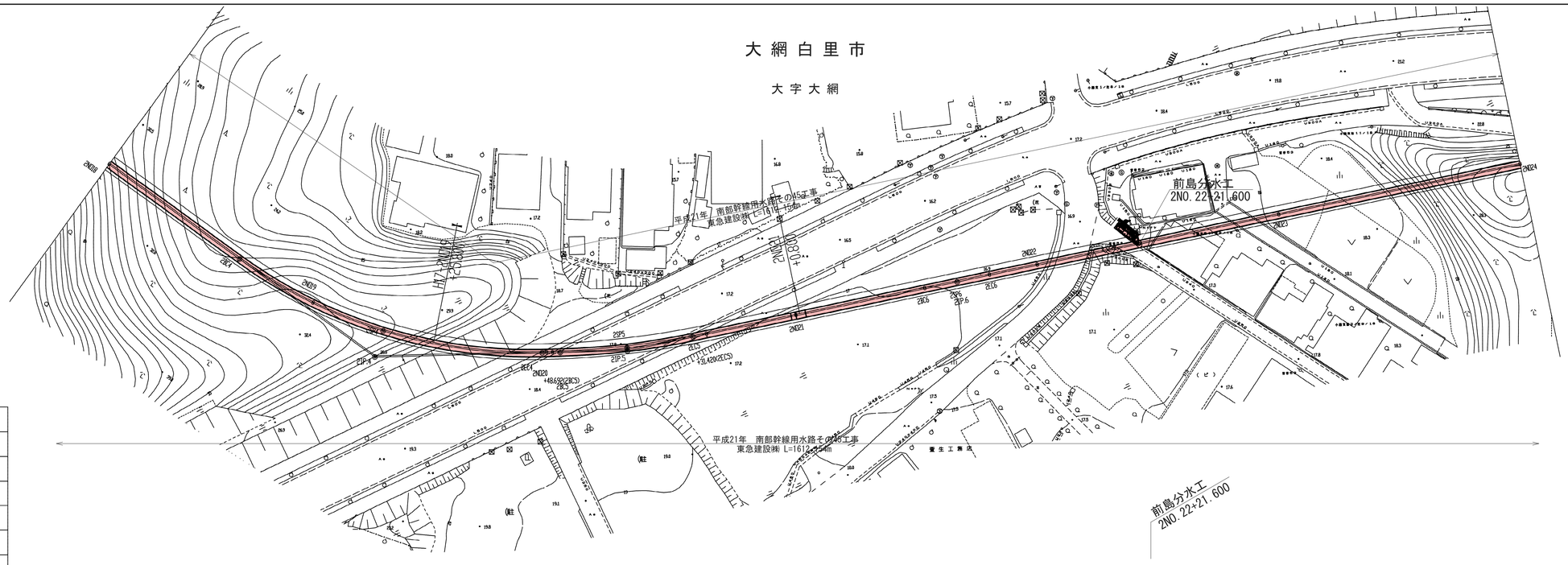

縦断図 V=1:100 H=1:500

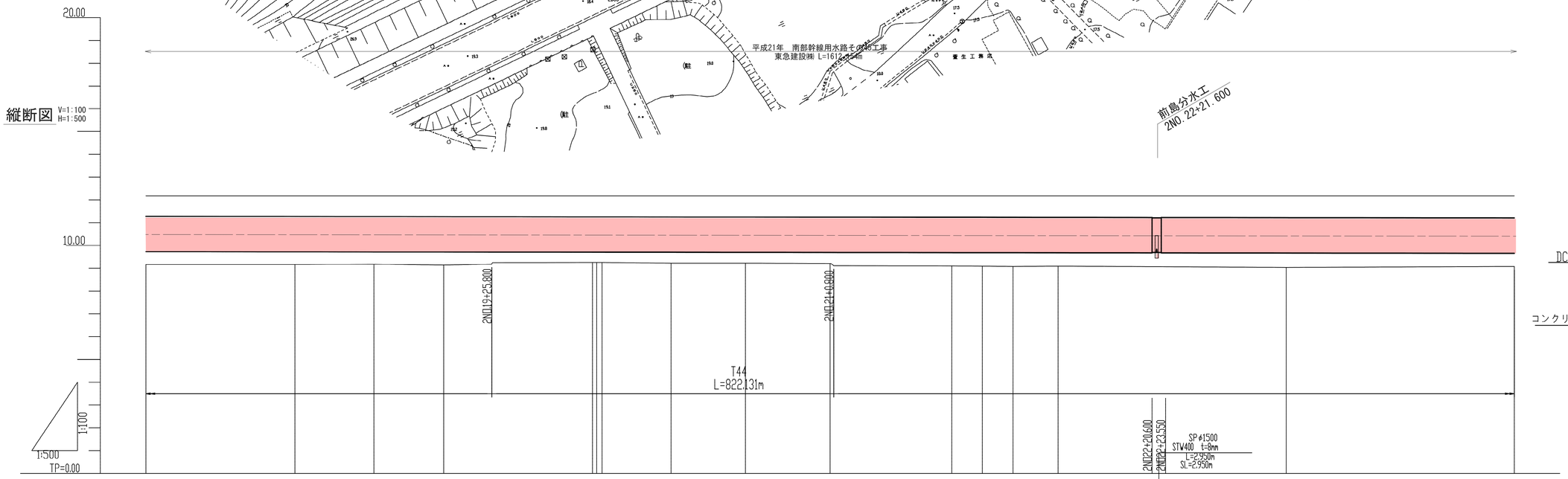

標準断面図 S=1:100

トンネル部
T44
2NO18～2NO24

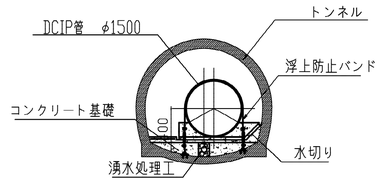

計画	管種・管径	DCIP φ1500 , DD種 L=482.181m , SL=482.181m / DCIP φ1500 , DD種 L=330.000m , SL=330.000m
	土被り	
	勾配	h= -0.210m L=859.468m SL=859.468m / i = -0.0002443 (-1/4093)
	管中心高	10.562 10.554 10.550 10.546 10.543 10.538 10.538 10.538 10.538 10.534 10.531 10.530 10.526 10.526 10.519 10.518 10.516 10.514 10.508 10.501 10.489
現況	地盤高	9.22 9.19 9.20 9.20 9.30 9.30 9.30 9.30 9.30 9.27 9.16 9.16 9.16 9.16 9.09 9.16
	杭高	9.493 9.497 9.488 9.494 9.489 9.482 9.474 9.479 9.498 9.513 9.454 9.431 9.421 9.376 9.338 9.384
追加距離		22098.500 22131.165 22148.547 22163.870 22174.347 22196.575 22197.497 22197.677 22198.677 22200.248 22213.845 22227.443 22230.195 22248.741 22249.541 22275.410 22282.128 22288.846 22298.741 22320.341 22348.741 22398.741
構距離		50.000 32.665 17.382 15.323 10.477 22.229 0.922 1.820 1.000 13.597 13.598 2.752 18.546 0.800 25.869 6.718 6.718 9.895 21.600 28.400 50.000
測点		2NO18 2NO1 2NO19 2NO19 +25.800 2NO20 2NO20 2NO20 2NO20 2NO21 2NO21 2NO21 2NO21 2NO22 2NO22 2NO22 2NO22 +21.600 2NO23 2NO24
曲線		L=423.239 / H17-21P4 IA=37-22-34 R = 100.270 TL= 33.916 CL= 63.410 SL= 33.981 / L=3.649 / H17-21P5 IA=10-23-16 R = 150.000 TL= 13.635 CL= 27.195 SL= 13.618 / L=54.685 / 21P6-1 IA=0-03-51 / L=374.163

施設名	南部幹線用水路(0312100-1100-20)		
図面名	施設管理図		
作成年月	平成26年 3月		
縮尺	A1 V=1:100 H=1:500 A2 V=1:141 H=1:707	整理番号	6-27/72
作成者	関東農政局 両総農業水利事業所		

平面図 S=1:500

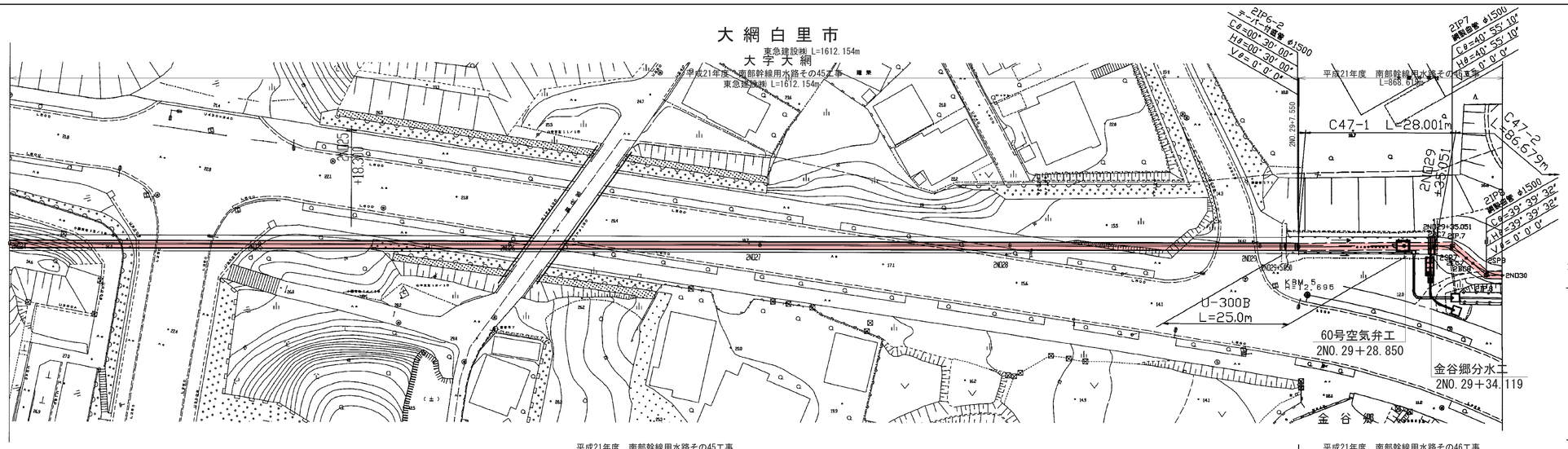

縦断図 V=1:100 H=1:500

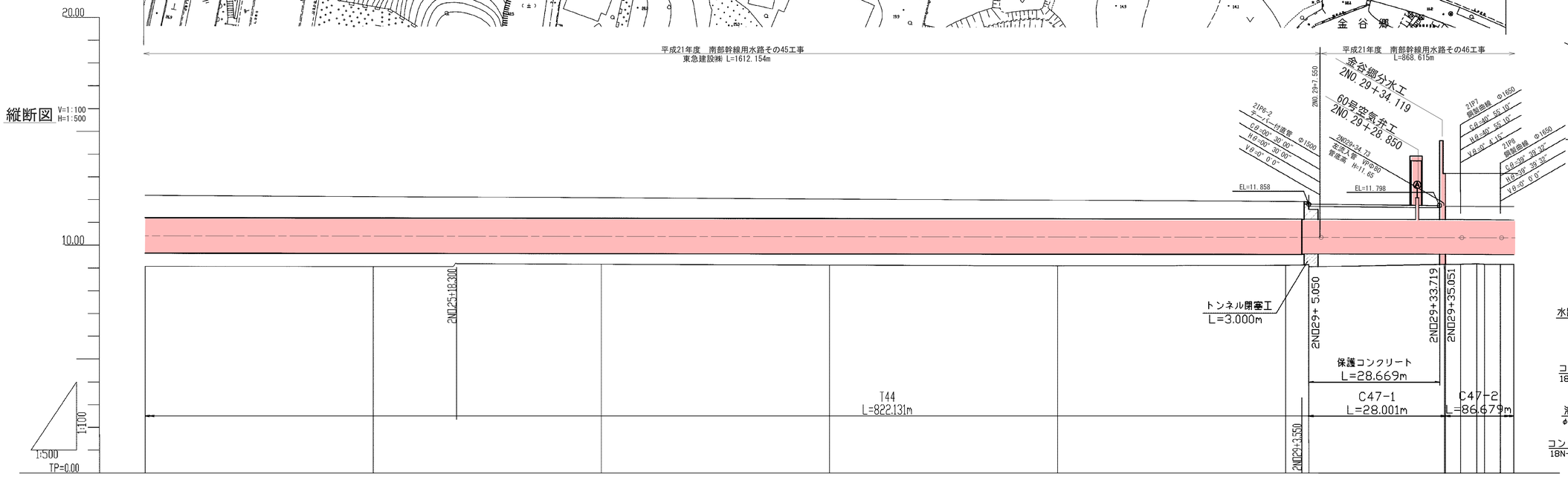

標準断面図 S=1:100

トンネル部
T44
2N024～2N029+5.050

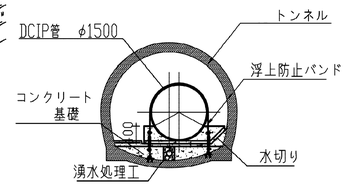

開水路部
C47-1
2N029+5.050～2N029+35.051

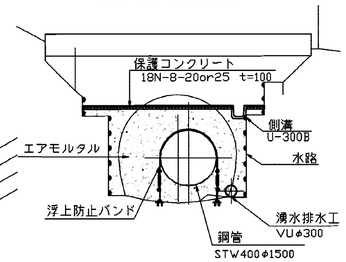

暗渠部
C47-2
2N029+35.051～2N030

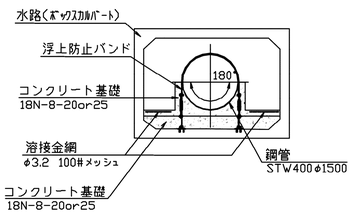

計画

管種・管径	DCIP φ1500 , DD種 L=330.000m , SL=330.000m	SP φ1500 STW400 t=8mm L=132.330m SL=132.330m
土被り		0.390 0.665 0.626
勾配	h= -0.210m L=859.468m SL=859.468m i = -0.0002443 (-1/4093)	10.418
管中心高	10.489 10.477 10.472 10.464 10.453 10.440 10.427 10.426 10.426 10.420 10.419 10.419 10.418 10.413 10.410 10.405 10.400

現況

地盤高	9.15 9.15 9.22 9.17 9.16 9.15 9.14 9.07a 9.085 9.095 9.100 9.107 9.109 9.116
杭高	9.384 9.409 9.446 9.457 9.412 9.415 9.413 9.391 9.396 9.375 9.430 9.386 9.402 9.350

追加距離	22398.741 22448.741 22467.041 22498.741 22548.741 22598.741 22648.741 22653.791 22656.291 22677.591 22682.860 22683.157 22683.792 22687.228 22690.809 22692.614 22696.220 22699.340
単距離	50.000 50.000 18.300 31.700 50.000 50.000 50.000 5.050 2.500 21.300 5.269 0.297 0.635 3.436 3.581 1.705 3.606 3.120
測点	2N024 2N025 +18.300 2N026 2N027 2N028 2N029 +5.050 2IP6-2 (+7.550) +28.850 +31.319 +34.169 +35.051 2IP7(2SP.7) +42.261(2SP.7) +44.066(2SP.8) 2IP8(2SP.8) 2N030
曲線	L=374.163 2IP6-2 IA=00-30-00 L=30.937 2IP7 IA=40-55-10 2IP8 IA=39-39-32 L=8.992

施設名	南部幹線用水路(0312100-1100-20)
図面名	施設管理図
作成年月	平成26年 3月
縮尺	A1 V=1:100 H=1:500 A2 V=1:141 H=1:707 整理番号 6-28/72
作成者	関東農政局 両総農業水利事業所

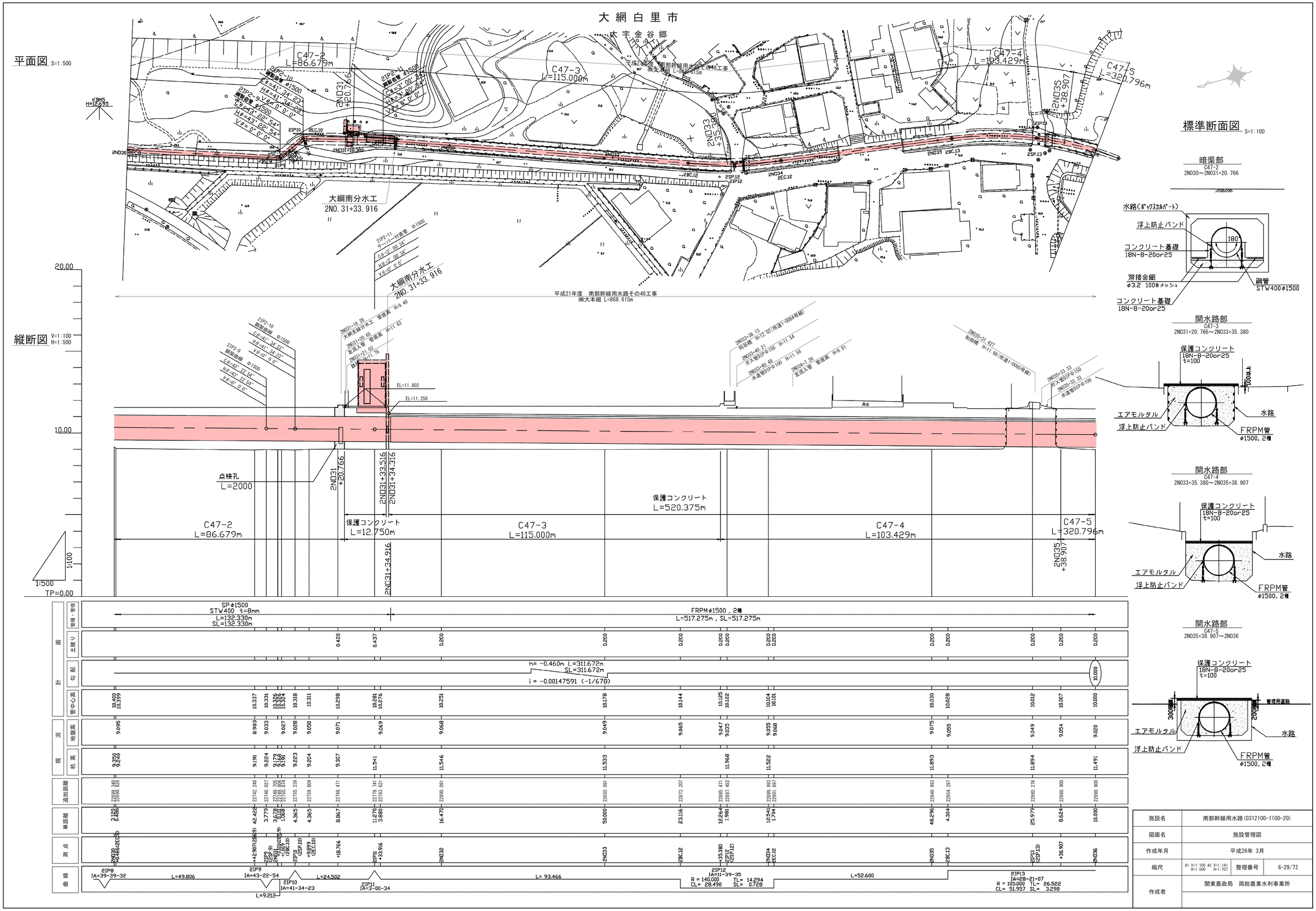

施設名	南部幹線用水路(0312100-1100-20)		
図面名	施設管理図		
作成年月	平成26年 3月		
縮尺	A1 V=1:100 H=1:500 A2 V=1:141 H=1:707	整理番号	6-29/72
作成者	関東農政局 両総農業水利事業所		

平面図 S=1:500

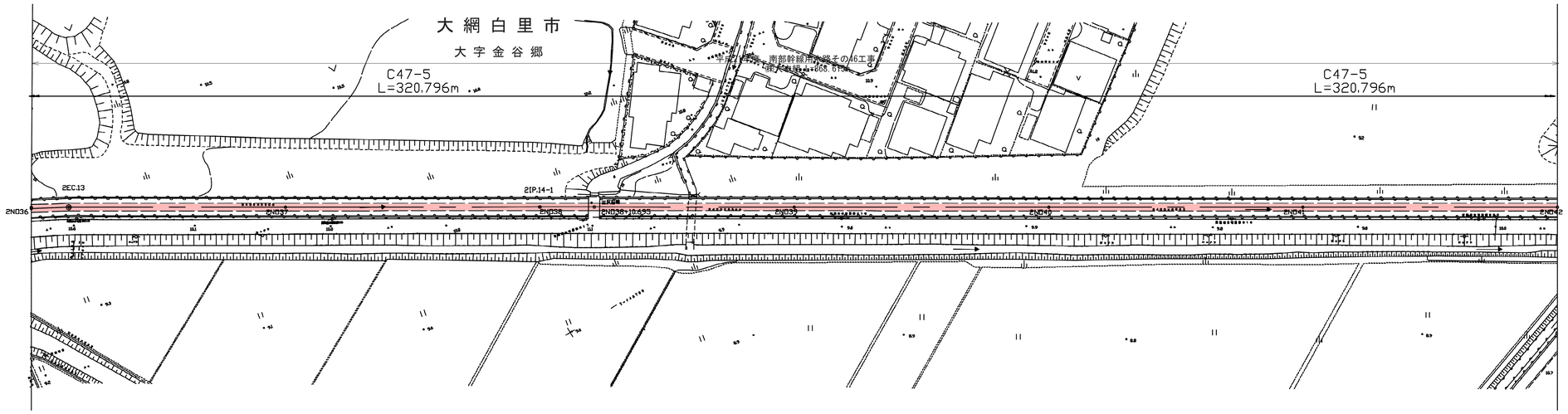

縦断図 V=1:100 H=1:500

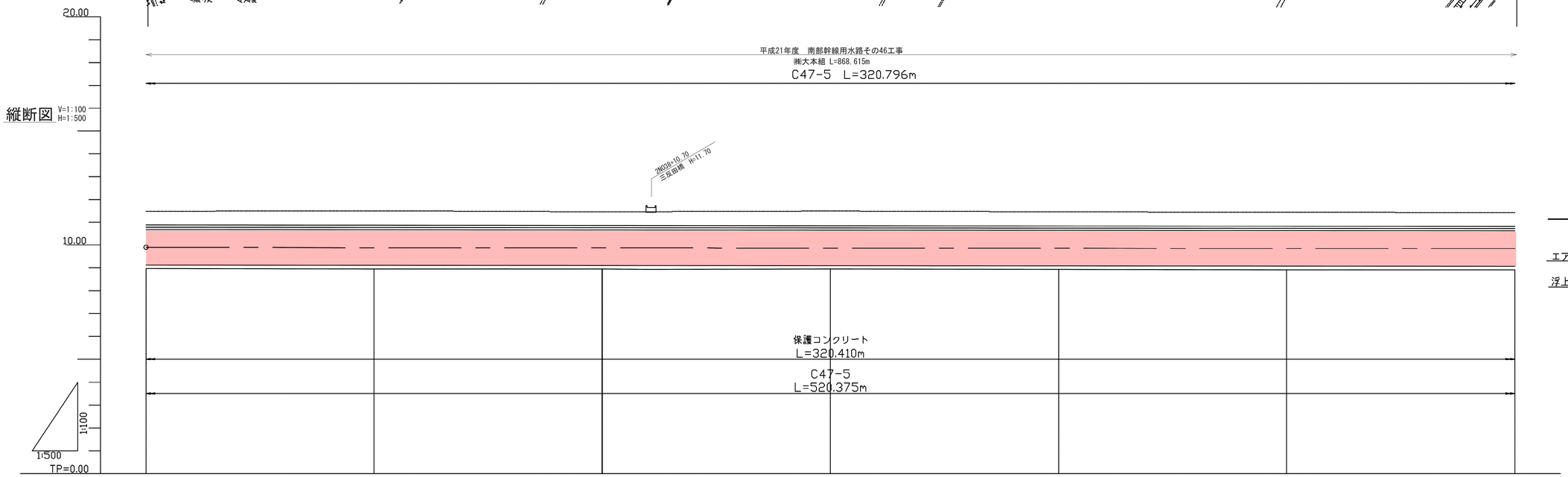

標準断面図 S=1:100

開水路部
C47-5
2ND36～2ND42

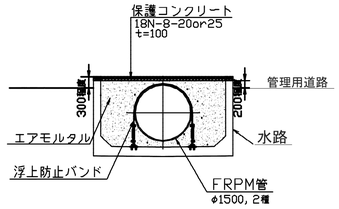

計画	管種・管径	FRPMφ1500，2種 L=517.275m，SL=517.275m
	土被り	0.200 / 0.200 / 0.200 / 0.200 / 0.200 / 0.200 / 0.200 / 0.200
	勾配	10.000 h= -0.060m L=312.046m SL=312.046m I = -0.0001923 (-1/5201)
	管中心高	10.000 / 9.995 / 9.980 / 9.970 9.970 / 9.960 / 9.950 / 9.940 / 9.930
現況	地盤高	9.820 / 9.012 / 9.031 / 9.011 / 9.009 / 8.993 / 8.987 / 8.976
	杭高	11.491 / 11.493 / 11.492 11.484 / 11.479 / 11.453 / 11.442 / 11.447
追加距離		22998.900 / 23006.254 / 23048.906 / 23098.800 23098.906 / 23148.906 / 23198.906 / 23248.906 / 23298.906
単距離		10.000 / 7.354 / 42.652 / 49.894 0.106 / 50.000 / 50.000 / 50.000 / 50.000
測点		2ND36 / 2EC.13 / 2ND37 / 2IP14-1 2ND38 / 2ND39 / 2ND40 / 2ND41 / 2ND42
曲線		L= 92.546 2IP14-1 IA=0-05-03 L=212.146

施設名	南部幹線用水路(0312100-1100-20)		
図面名	施設管理図		
作成年月	平成26年 3月		
縮尺	A1 V=1:100 H=1:500　A2 V=1:141 H=1:707	整理番号	6-30/72
作成者	関東農政局　両総農業水利事業所		

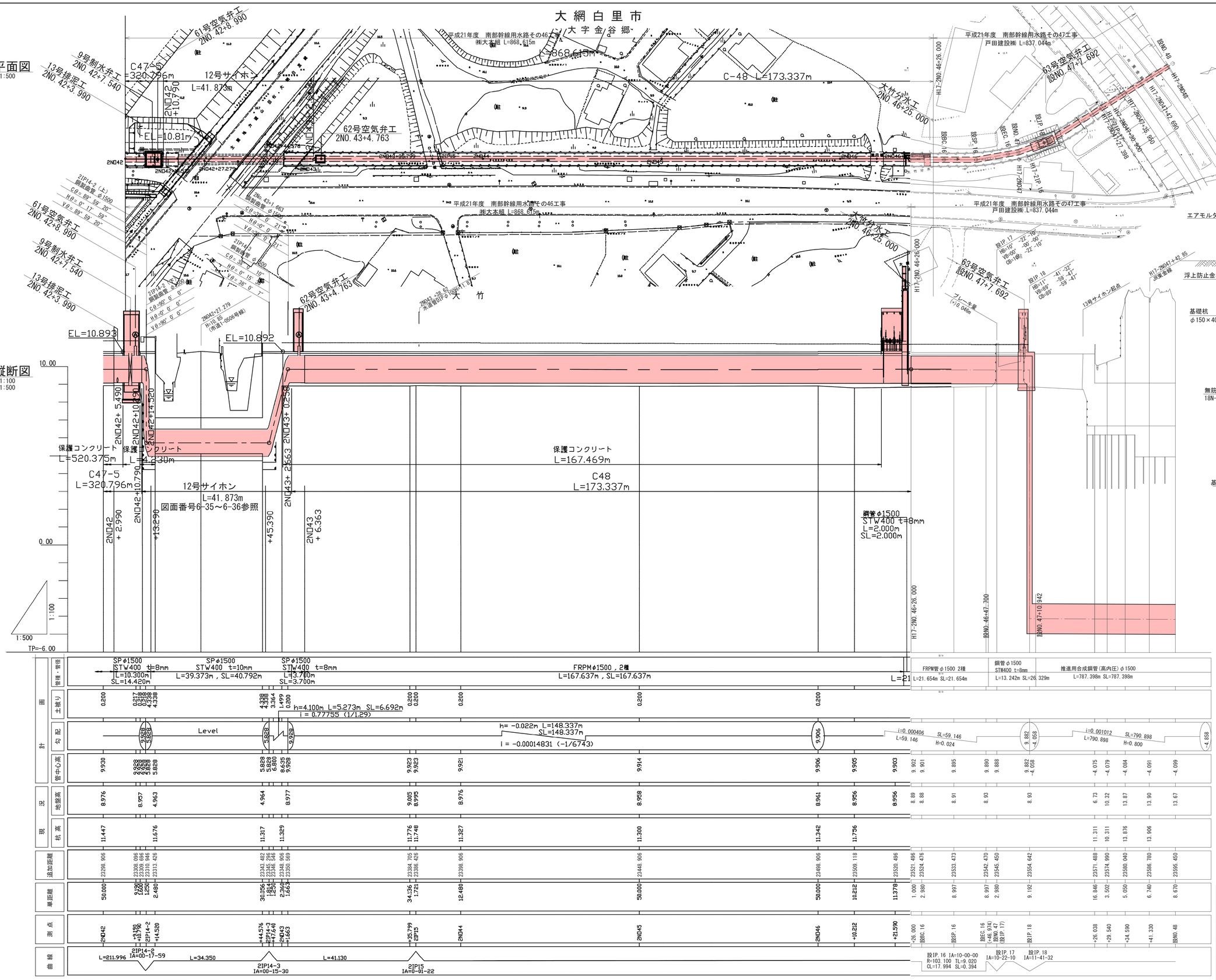

施設名	南部幹線用水路(0312100-1100-20)		
図面名	施設管理図		
作成年月	平成26年 3月		
縮尺	A1 V=1:100 H=1:500　A2 V=1:141 H=1:707	整理番号	6-31/72
作成者	関東農政局　両総農業水利事業所		

平面図 S=1:500

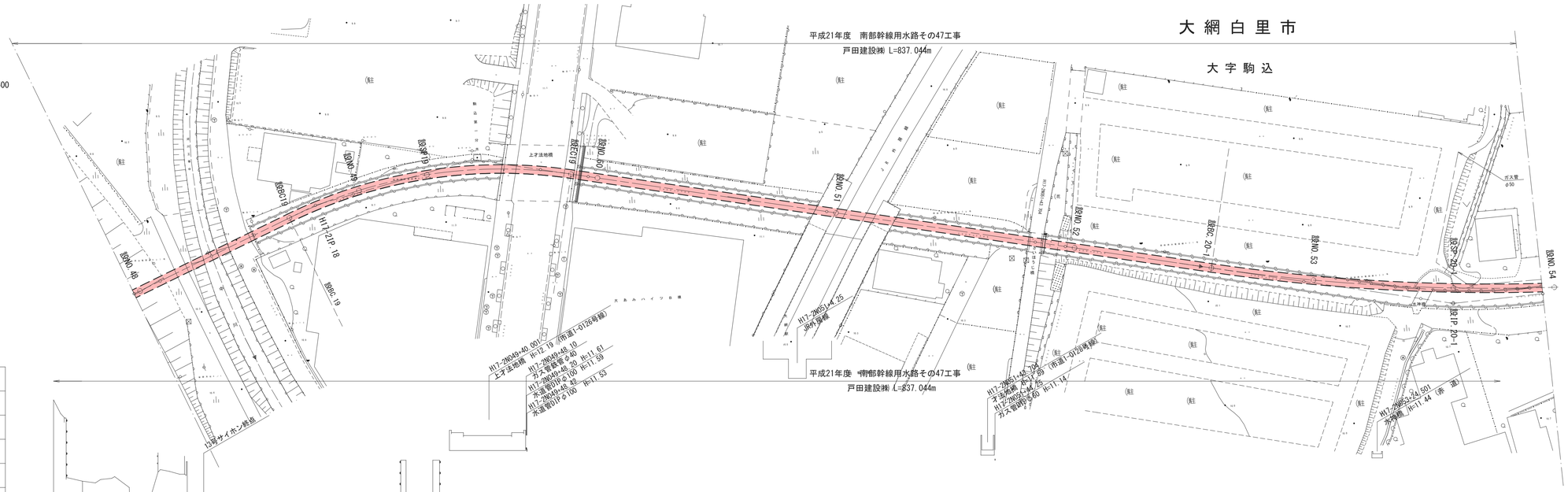

縦断図
V=1:100
H=1:500

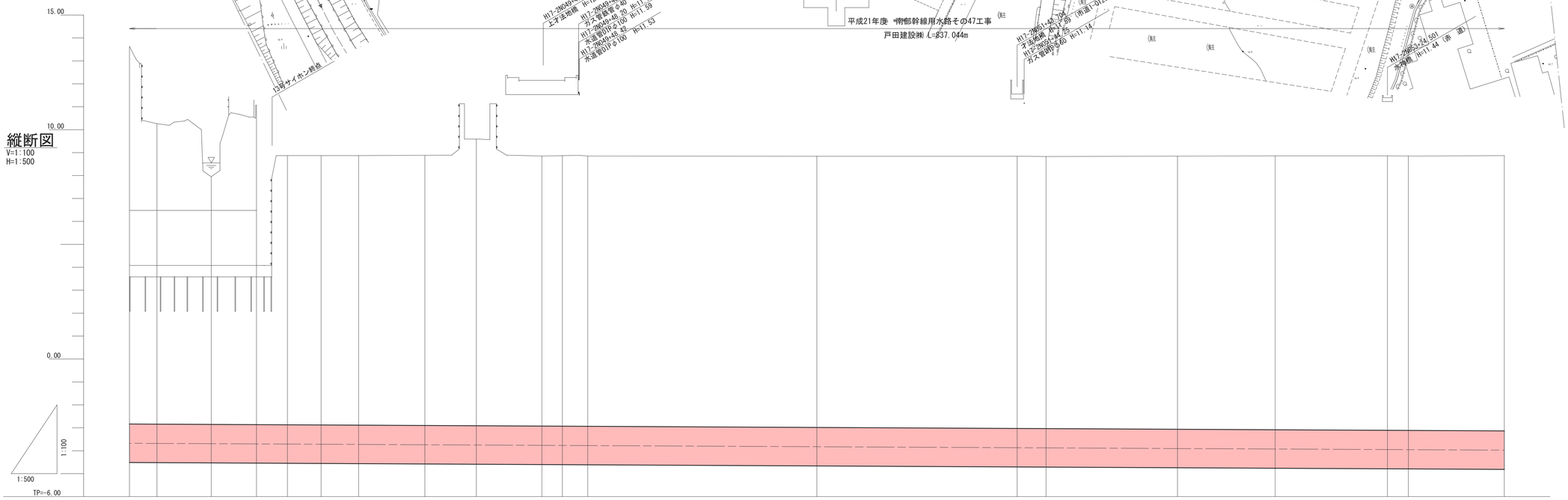

標準断面図 S=1:50

推進管部
設NO.48～設NO.54

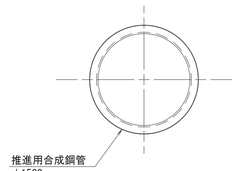

| | | |

大 網 白 里 市

平面図
S=1:500

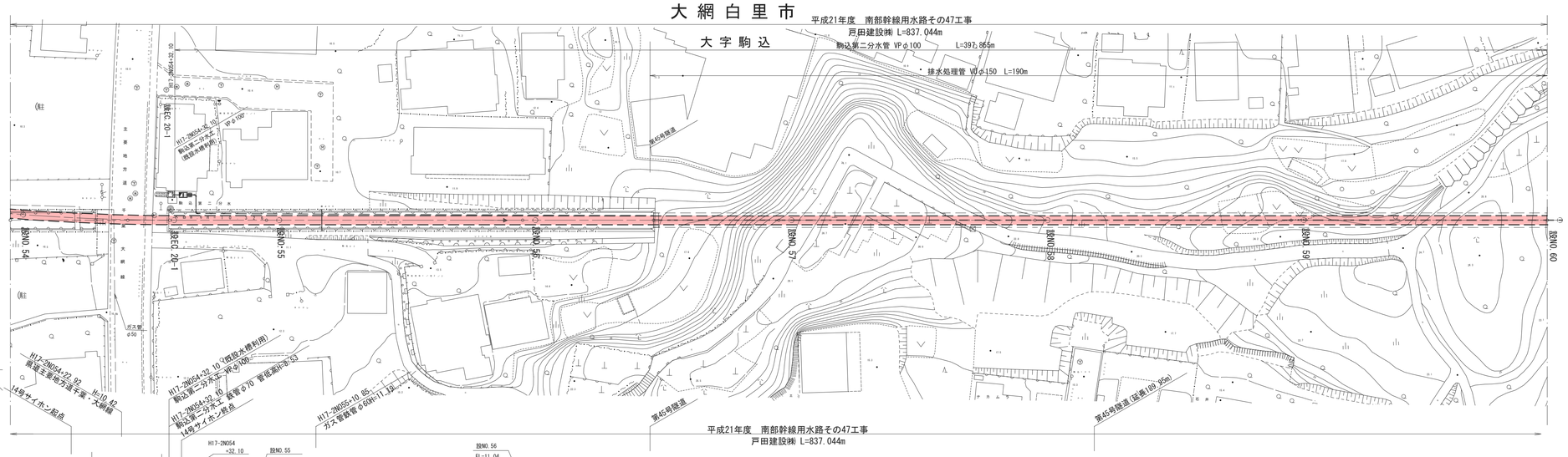

縦断図
V=1:100
H=1:500

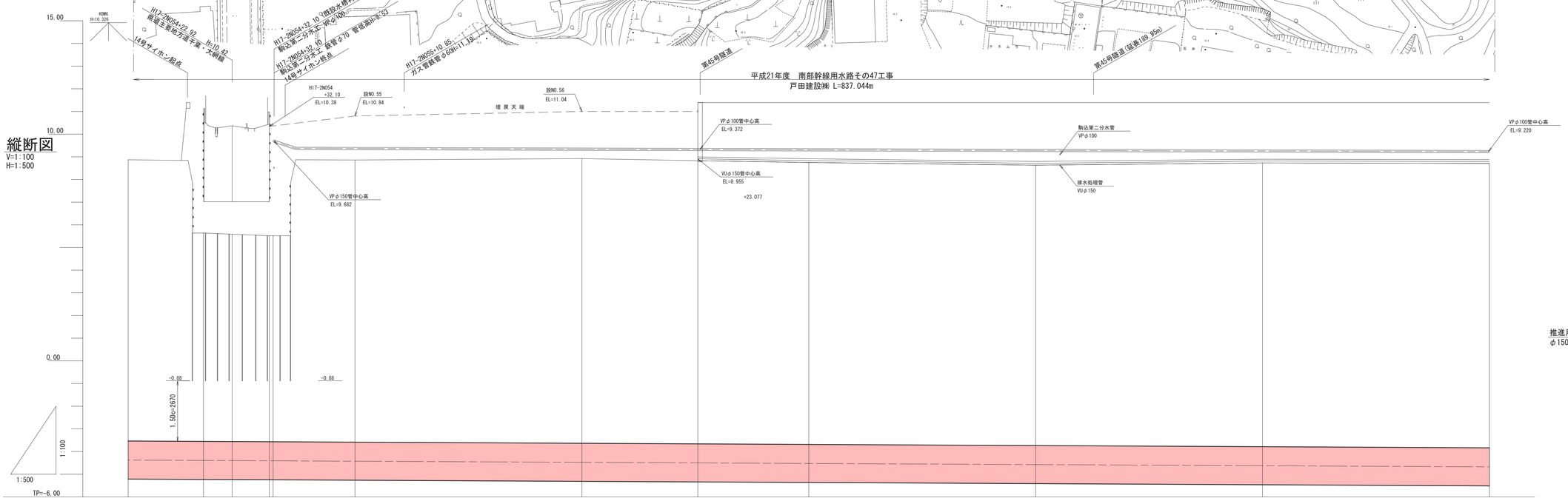

標準断面図
S=1:50

推進管部
設NO.54～設NO.60

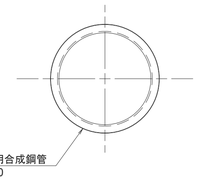

計画	管種・管径	推進用合成鋼管(高内圧)φ1500 L=787.398m SL=787.398m												
	土被り													
	勾配	-4.058	i=0.001012 L=790.898 SL=790.898 H=0.800											-4.858
	管中心高	-4.403	-4.417	-4.423	-4.432 -4.433	-4.453	-4.504	-4.527	-4.554	-4.605	-4.656	-4.706
現況	地盤高	8.91	5.68	5.63	5.56 5.56	8.90	8.96	8.87	8.79	8.67	8.77	8.75
	杭高		11.905	11.905	11.033			8.928				
追加距離		23935.244	23949.407	23955.691	23963.871 23964.716	23985.244	24035.244	24058.321	24085.244	24135.244	24185.244	24235.244
単距離		20.920	14.163	6.284	8.180 0.845	20.528	50.000	23.077	26.923	50.000	50.000	50.000
測点		BNO.54	+14.163	+20.447	+28.627 BENCH 20-1	BNO.55	BNO.56	+23.077	BNO.57	BNO.58	BNO.59	BNO.60
曲線		設IP.20-1 IA=14-26-10 R=400.000 TL=50.660 CL=100.783 SL=3.195										

施設名	南部幹線用水路(0312100-1100-20)		
図面名	施設管理図		
作成年月	平成26年 3月		
縮尺	A1 V=1:100 H=1:500 A2 V=1:141 H=1:707	整理番号	6-33/72
作成者	関東農政局　両総農業水利事業所		

平面図 S=1:500

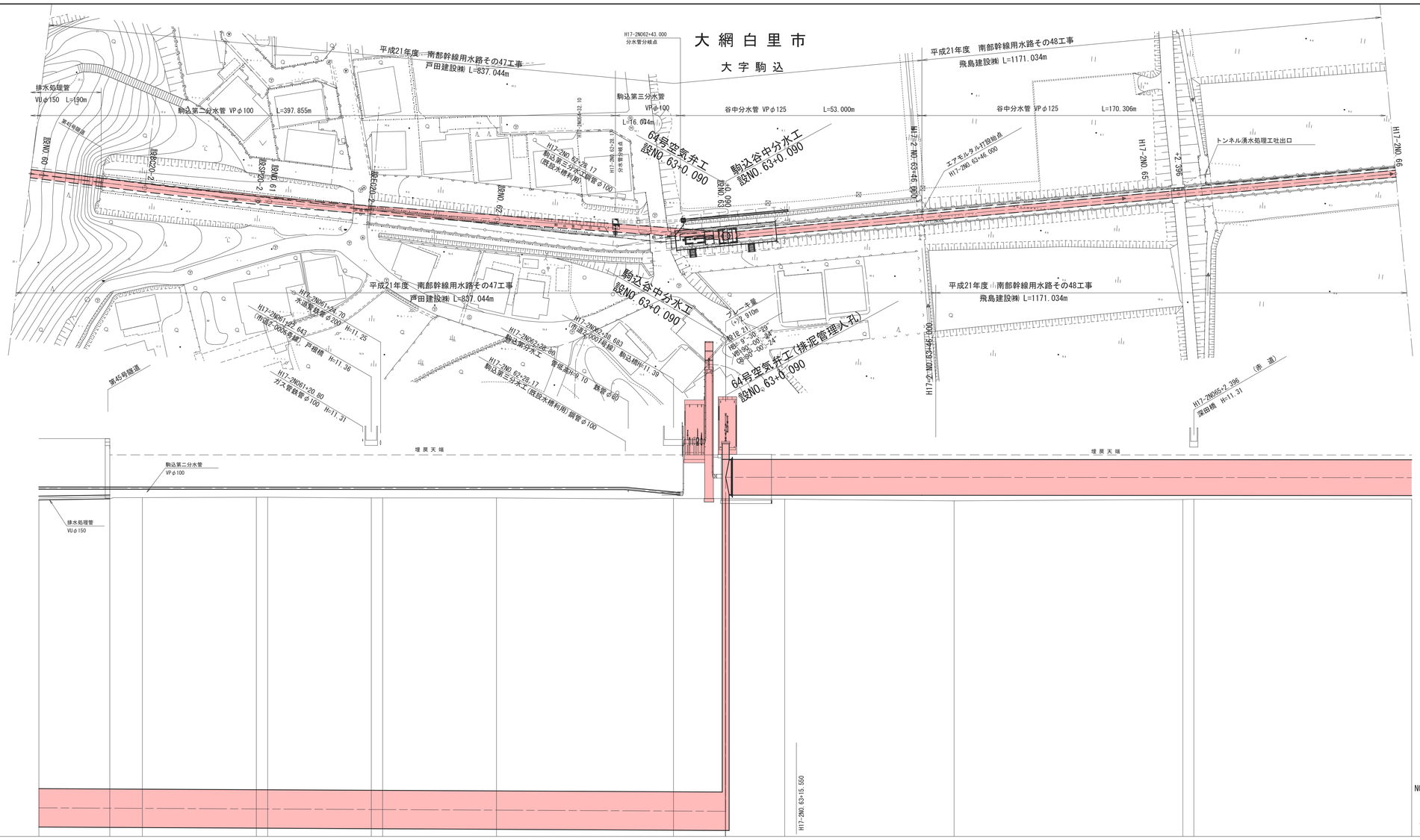

縦断図

V=1:100
H=1:500

標準断面図 S=1:50

推進管部

設NO.60～設NO.63

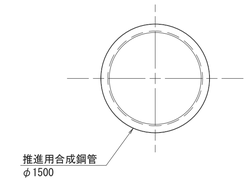

全巻きコンクリート部

設NO.63～H17-2NO.63+15.550

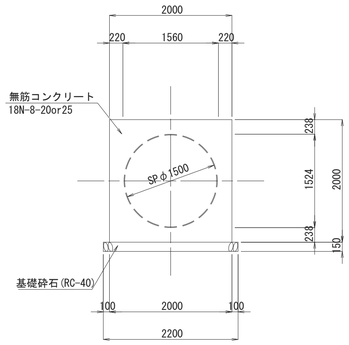

開水路部

H17-2NO.63+15.550～H17-2NO.66

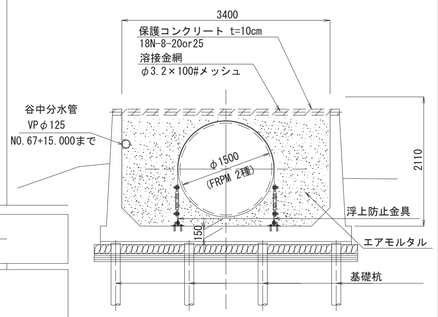

計画	管種・管径	推進用合成鋼管(高内圧)φ1500 L=787.398m SL=787.398m FRPM管φ1500 2種 L=30.450m SL=30.450m FRPM管φ1500 2種 L=216.000m SL=216.000m
	土被り	鋼管φ1500 STW400 t=8mm L=14.300m SL=29.200m
	勾配	-4.658 i=0.001012 L=790.898 SL=790.898 H=0.800 -4.858 9.742 i=0.000115 L=260.000 SL=260.000 H=0.030 9.712
	管中心高	-4.706 -4.719 -4.729 -4.754 -4.757 -4.777 -4.779 -4.807 -4.844 -4.858 -4.858 9.742 9.742 9.737 9.737 9.731 9.731 9.725
現況	地盤高	8.75 8.80 8.85 8.87 8.87 8.84 8.84 8.84 8.82 8.81 8.81 8.71 8.71 8.77 8.78 8.79
	杭高	8.876 11.365 11.394 10.937 10.889 11.313 10.910
	追加距離	24235.244 24248.271 24257.861 24282.765 24285.244 24305.420 24307.670 24335.244 24371.260 24385.244 24385.334 24386.584 24395.334 24428.334 24432.334 24482.334 24484.730 24532.334
	単距離	50.000 13.027 9.590 24.904 2.479 20.176 2.250 27.574 36.016 13.984 0.090 1.250 8.750 33.000 4.000 50.000 2.396 47.604
	測点	BNO.60 +13.027 BC20-2 BSP20-2 BNO.61 +20.176 BEC20-2 BNO.62 +36.016 BNO.63 +0.090 H17-2 NO.63 +4.259 BNO.63 +13.000 H17-2 NO.64 +46.000 H17-2 NO.65 +2.396 H17-2 NO.66
	曲線	設IP.20-2 IA= 2-51-14 R=1000.000 TL=24.910 CL=49.809 SL=0.310 設IP.21 IA= 9-30-29

施設名	南部幹線用水路(0312100-1100-20)		
図面名	施設管理図		
作成年月	平成26年 3月		
縮尺	A1 V=1:100 H=1:500 A2 V=1:141 H=1:707	整理番号	6-34/72
作成者	関東農政局 両総農業水利事業所		

大 網 白 里 市

駒込谷中分水工

大 字 駒 込

平面図 S=1:500

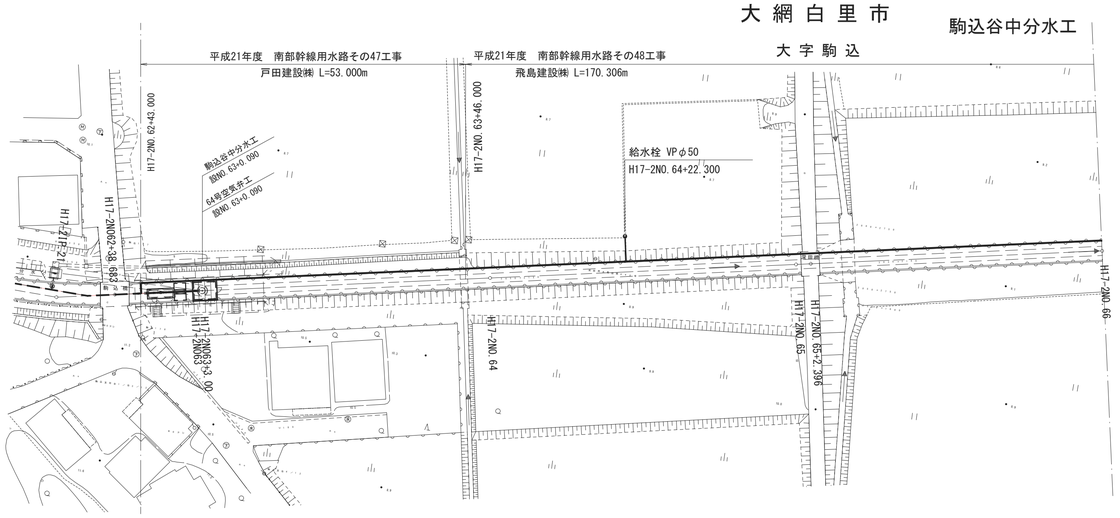

縦断図

V=1:100
H=1:500

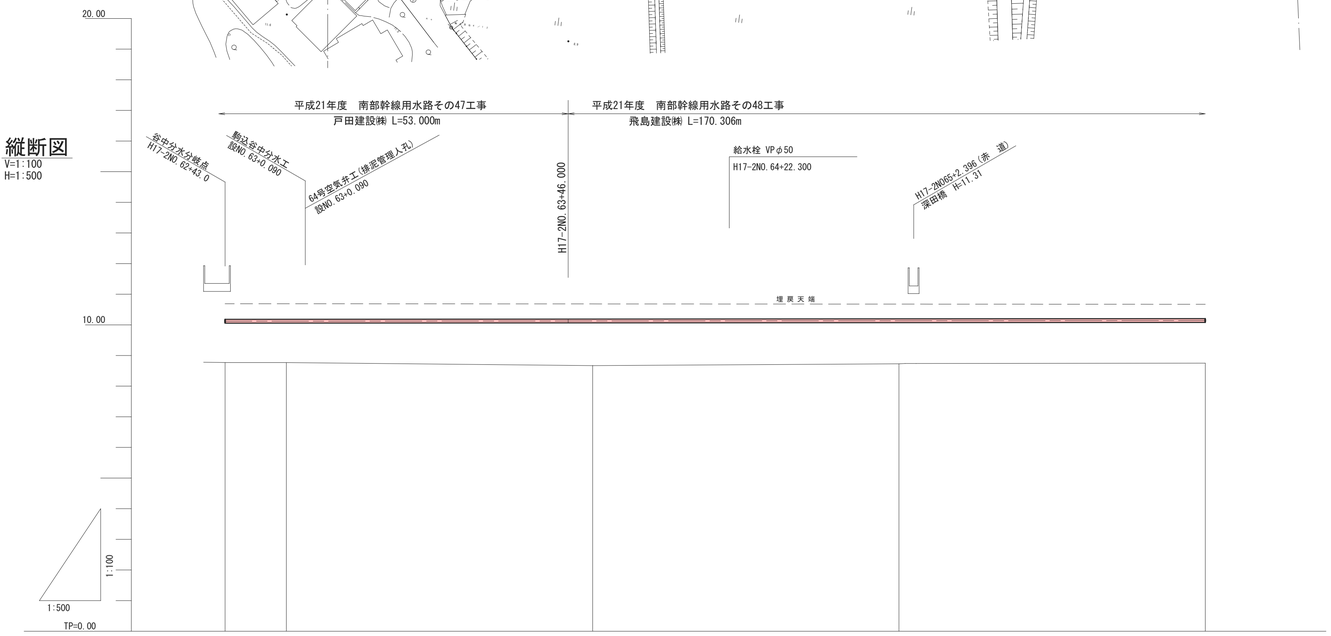

標準断面図 S=1:50

開水路部

H17-2NO.62+43.000～H17-2NO.66

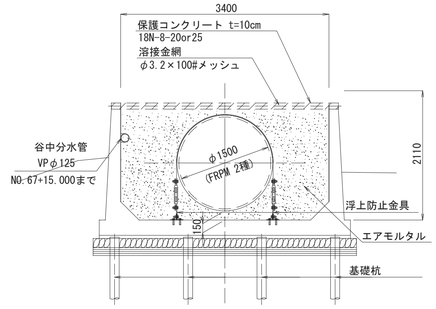

施設名	南部幹線用水路(0312100-1100-20)		
図面名	施設管理図		
作成年月	平成26年 3月		
縮尺	A1 V=1:100 H=1:500　A2 V=1:141 H=1:707	整理番号	6-35/72
作成者	関東農政局　両総農業水利事業所		

平面図 S=1:500

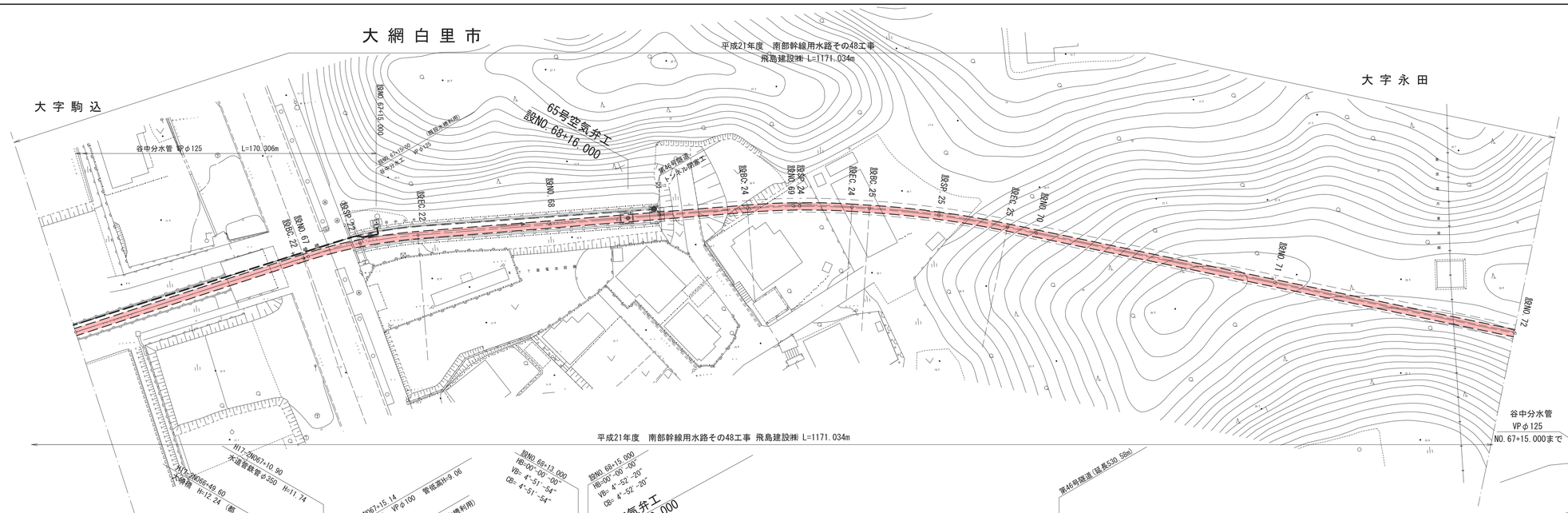

縦断図
V=1:100
H=1:500

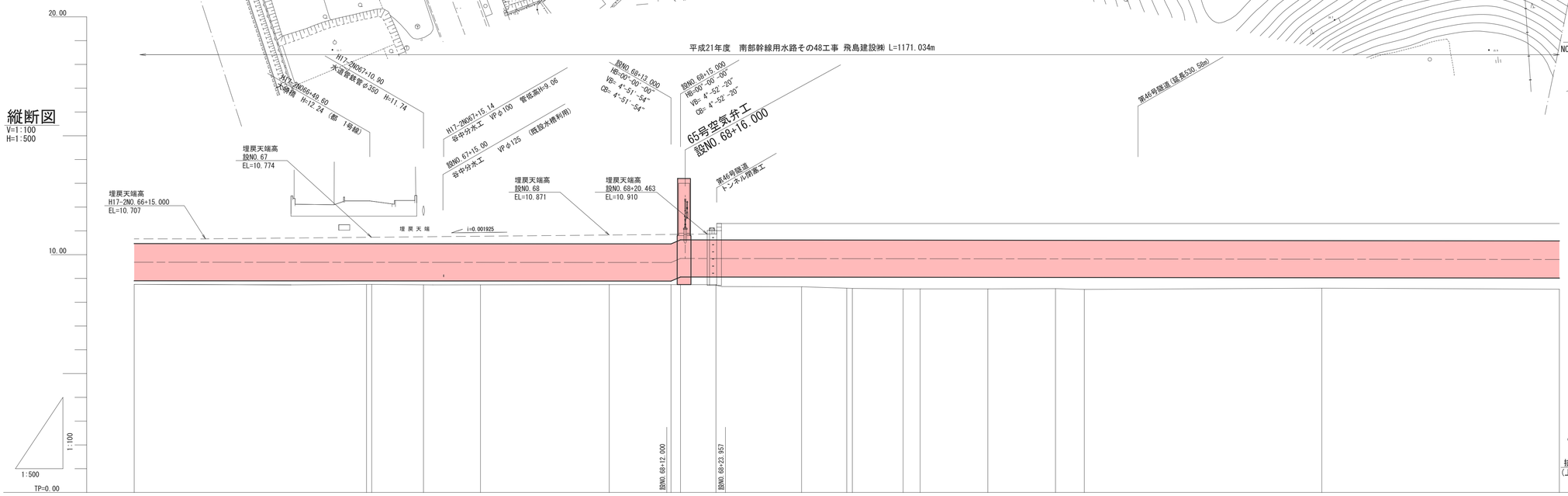

標準断面図 S=1:50

開水路部
H17-2NO.66～設NO.68+22.457

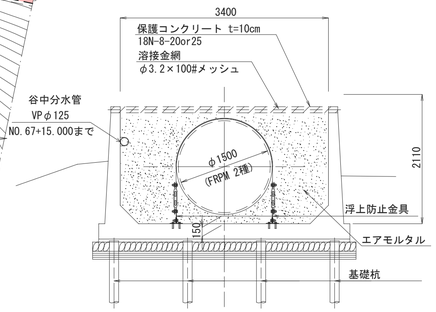

トンネル部
設NO.68+22.457～設NO.72

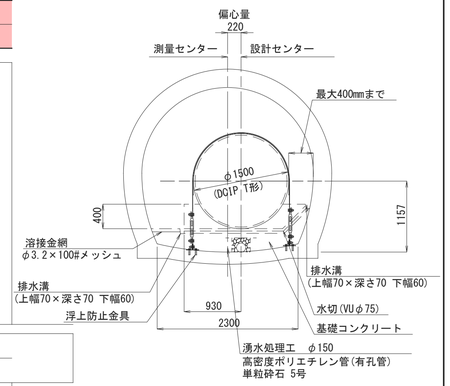

計画	管種・管径	FRPM管φ1500 2種 L=216.000m SL=216.000m 鋼管φ1500 STW400 t=8mm L=11.957m SL=11.964m DCIP管φ1500 DD種 L=527.590m SL=527.591m
	土被り	i=0.085000 L=2.000 SL=2.007 H=0.170 7.33 6.07 6.07 7.50 7.50 7.69 8.73 8.23 14.11 15.02
	勾配	9.742 i=0.000115 L=260.000 SL=260.000 H=0.030 9.712 9.882 i=0.000238 L=546.000 SL=546.000 H=0.130 9.752
	管中心高	9.725 9.719 9.719 9.718 9.717 9.714 9.712 9.882 9.880 9.876 9.874 9.873 9.871 9.870 9.867 9.863 9.862 9.850 9.838
現況	地盤高	8.79 8.79 8.79 8.77 8.77 8.78 8.78 8.78 8.78 8.69 8.62 8.62 8.60 8.60 8.60 8.61 8.58 8.63 8.59
	杭高	10.910 8.794 8.794 8.794
追加距離		24532.334 24581.238 24582.334 24593.233 24605.227 24632.334 24645.334 24647.334 24654.791 24672.818 24692.334 24693.508 24694.197 24697.771 24712.025 24726.279 24732.279 24782.334 24832.334
単距離		47.604 48.904 1.096 10.899 11.994 27.107 13.000 2.000 7.457 18.027 9.516 1.174 10.689 3.574 14.254 14.254 6.055 50.000 50.000
測点		H17-2 NO.66 BKBC.22 BKNO.67 BKSP.22 BKEC.22 BKNO.68 +13.000 +15.000 +22.457 BKBC.24 BKNO.69 BKSP.24 BKEC.24 BKBC.25 BKSP.25 BKEC.25 BKNO.70 BKNO.71 BKNO.72
曲線		設IP.22 IA=13-25-22 R=102.400 TL=12.050 CL=23.989 SL=0.707 設IP.24 IA=8-10-41 R=149.780 TL=10.708 CL=21.379 SL=0.382 設IP.25 IA=8-10-33 R=199.780 TL=14.278 CL=28.508 SL=0.510

施設名	南部幹線用水路(0312100-1100-20)		
図面名	施設管理図		
作成年月	平成26年 3月		
縮尺	A1 V=1:100 A2 V=1:141 H=1:500 H=1:707	整理番号	6-36/72
作成者	関東農政局　両総農業水利事業所		

大 網 白 里 市

大 字 駒 込

平面図 S=1:500

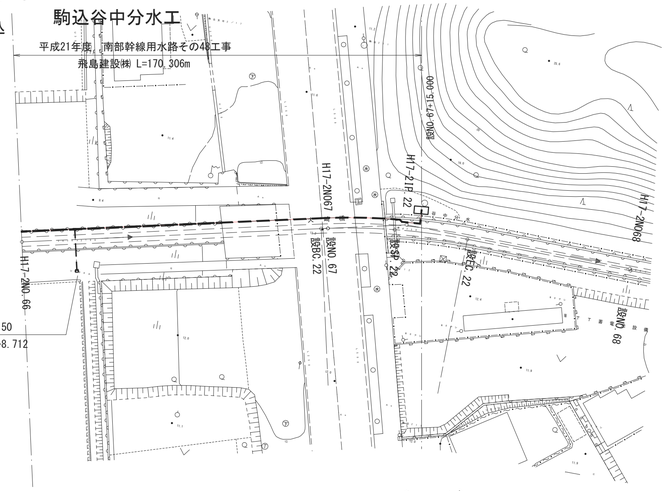

縦断図

V=1:100
H:1:500

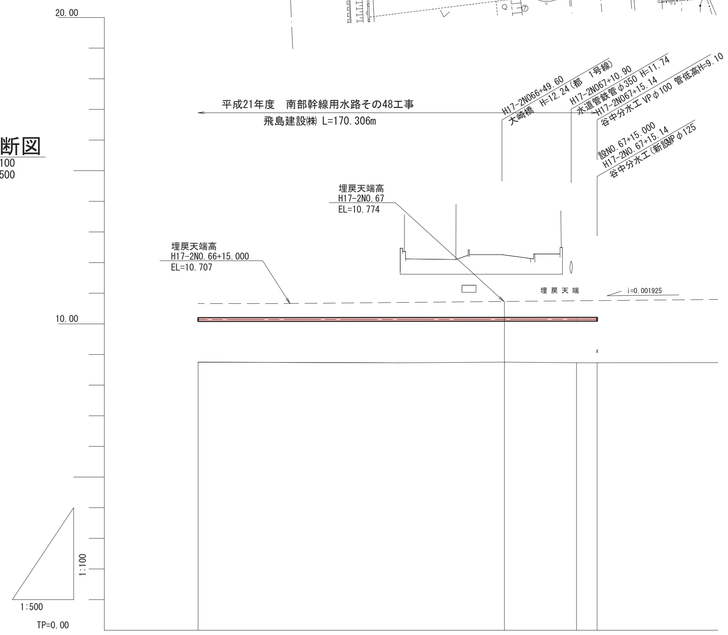

曲線		測点	単距離	追加距離	現況 地盤高	現況 杭高	計画 管中心高	計画 勾配	計画 土被り	計画 管種・管径
		H17-2 N0.66	50.000	157.000	8.79	10.910	9.866			
		BN0.67	50.000	207.000	8.79		10.134			
		+10.736	10.736	217.736	8.77		10.192	10.192	LEVEL L=4.246	
		+15.000	4.264	222.000	8.77		10.192	10.192		

標準断面図 S=1:50

開水路部

H17-2N0.66～設N0.67+15.000

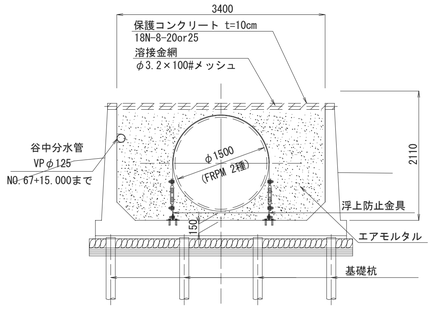

施設名	南部幹線用水路(0312100-1100-20)		
図面名	施設管理図		
作成年月	平成26年 3月		
縮尺	A1 V=1:100 A2 V=1:141 H=1:500 H=1:707	整理番号	6-37/72
作成者	関東農政局 両総農業水利事業所		

平面図 S=1:500

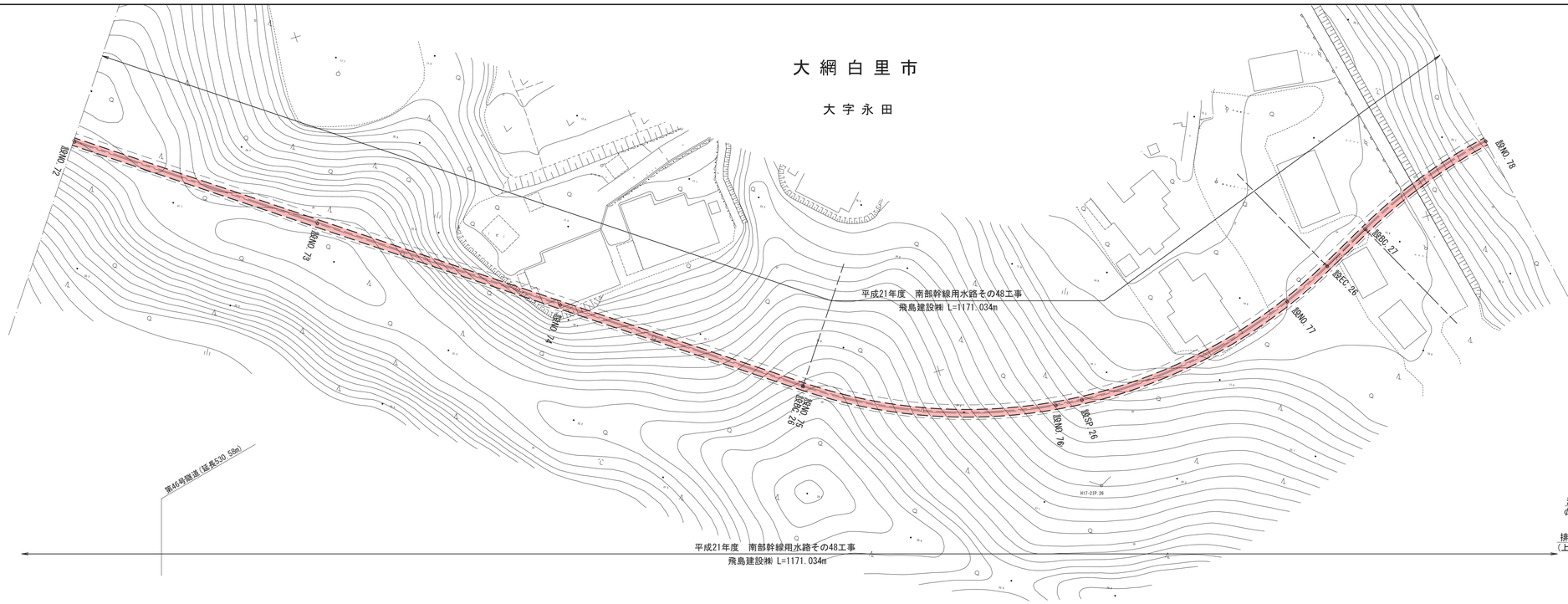

縦断図
V=1:100
H=1:500

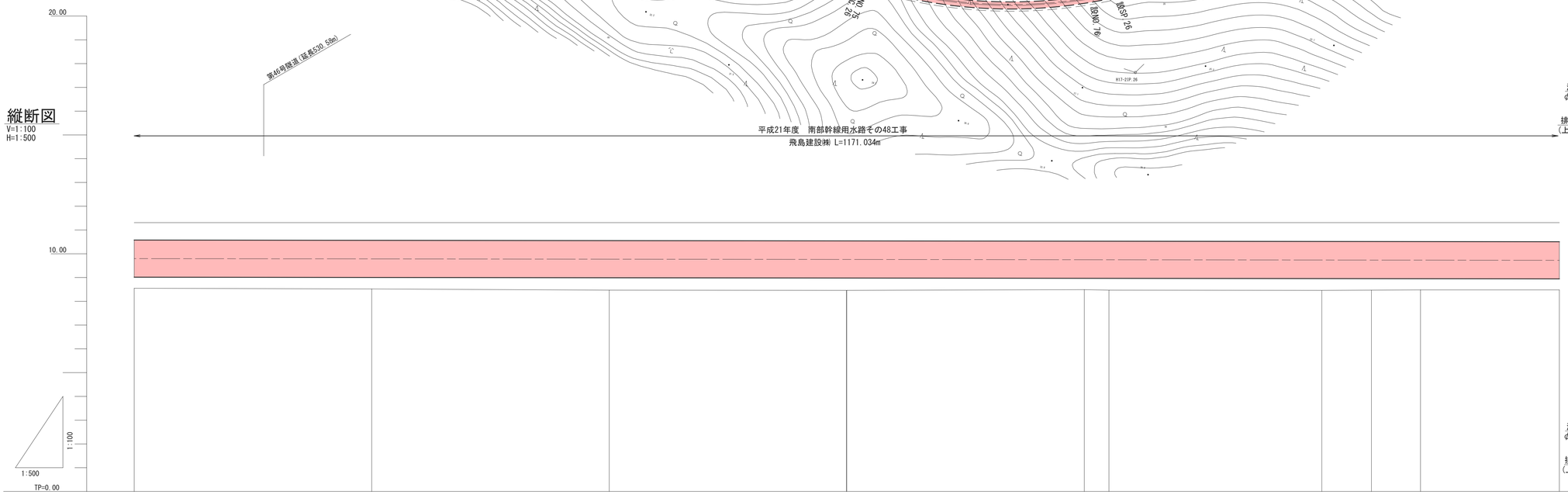

標準断面図 S=1:50

トンネル部
設NO.75～設EC.26

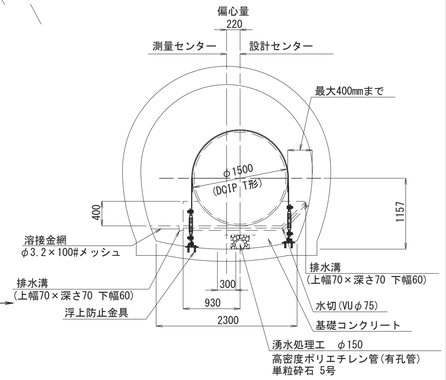

トンネル部
設EC.26～設NO.78

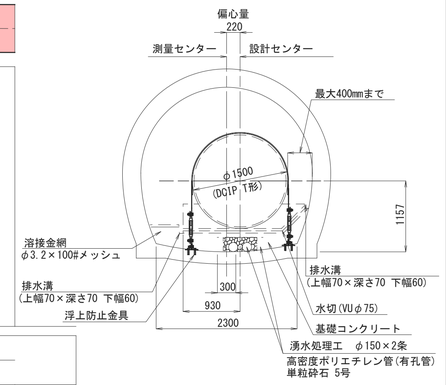

計画	管種・管径	DCIP管φ1500 DD種 L=527.590m SL=527.591m											
計画	土被り	15.02	16.04	6.51	24.75 24.46	8.10	7.41	3.02	3.06	4.09	15.33		
計画	勾配	9.892	i=0.000238 L=546.000	SL=546.000 H=0.130							9.752		
計画	管中心高	9.838	9.826	9.814	9.802 9.802	9.790	9.789	9.778	9.776	9.773	9.767		
現況	地盤高	8.59	8.56	8.51	8.50 8.50	8.53	8.51	8.50	8.51	8.52	8.52		
現況	杭高												
追加距離		24832.334	24882.334	24932.334	24982.268 24982.334	25032.334	25037.518	25082.334	25092.769	25103.102	25132.334		
単距離		50.000	50.000	50.000	49.934 0.066	50.000	5.184	44.816	10.435	10.333	29.232		
測点		BM0.72	BM0.73	BM0.74	BSC.26 BM0.75	BM0.76	BSP.26	BM0.77	BEC.26	BSC.27	BM0.78		
曲線						設IP.26　IA=62-51-37 R=100.720　TL=61.552 CL=110.502　SL=17.319				設IP.27　IA=43-50-59 R=102.280　TL=41.168 CL=78.277　SL=7.974			

施設名	南部幹線用水路(0312100-1100-20)		
図面名	施設管理図		
作成年月	平成26年 3月		
縮尺	A1 V=1:100 A2 V=1:141 H=1:500　H=1:707	整理番号	6-38/72
作成者	関東農政局　両総農業水利事業所		

大網白里市

平成21年度　南部幹線用水路その48工事

飛島建設㈱ L=1171.034m

大字永田

平面図
S=1:500

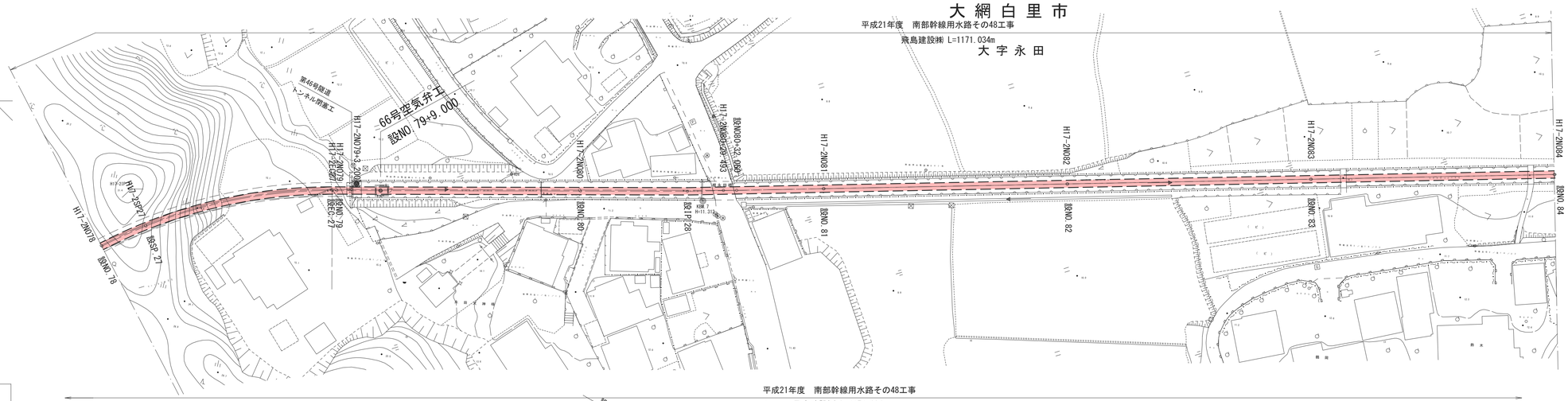

縦断図
V=1:100
H=1:500

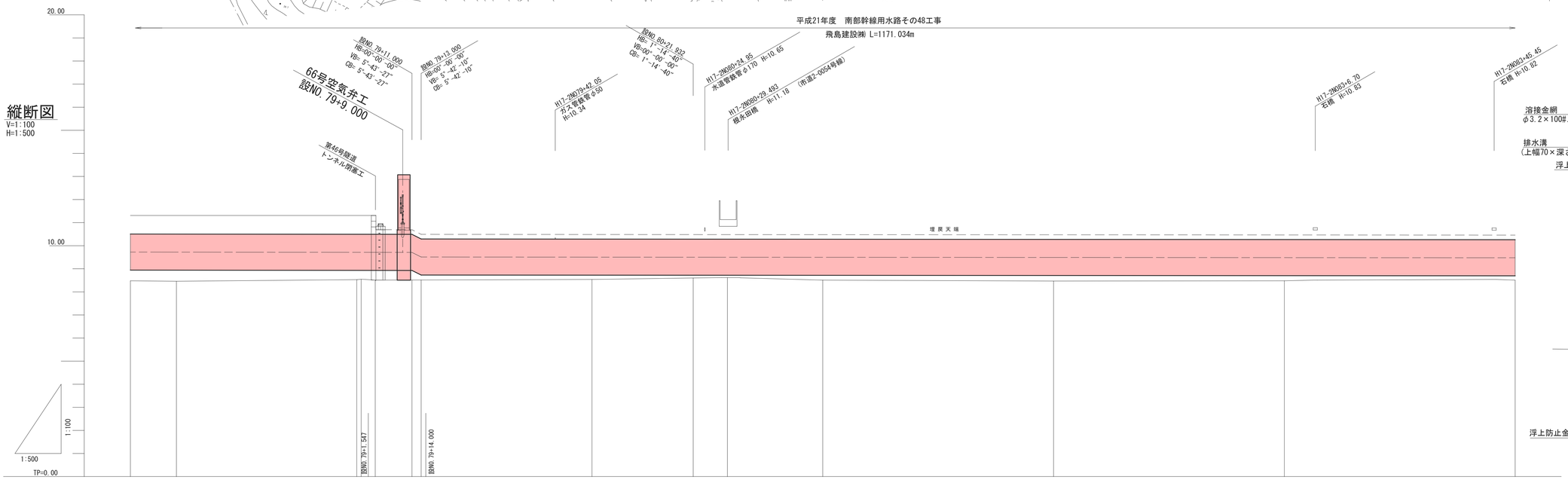

標準断面図
S=1:50

トンネル部
設NO.78～設NO.79+3.047

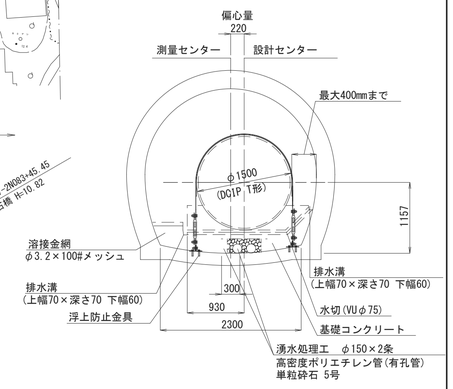

開水路部
設NO.79+3.047～設NO.84

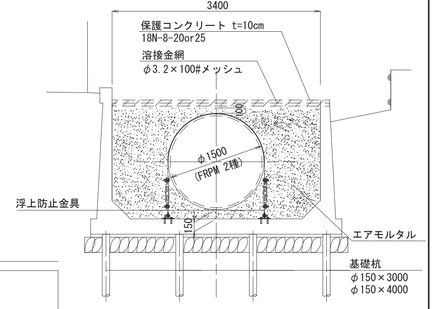

| | | |

平面図 S=1:500

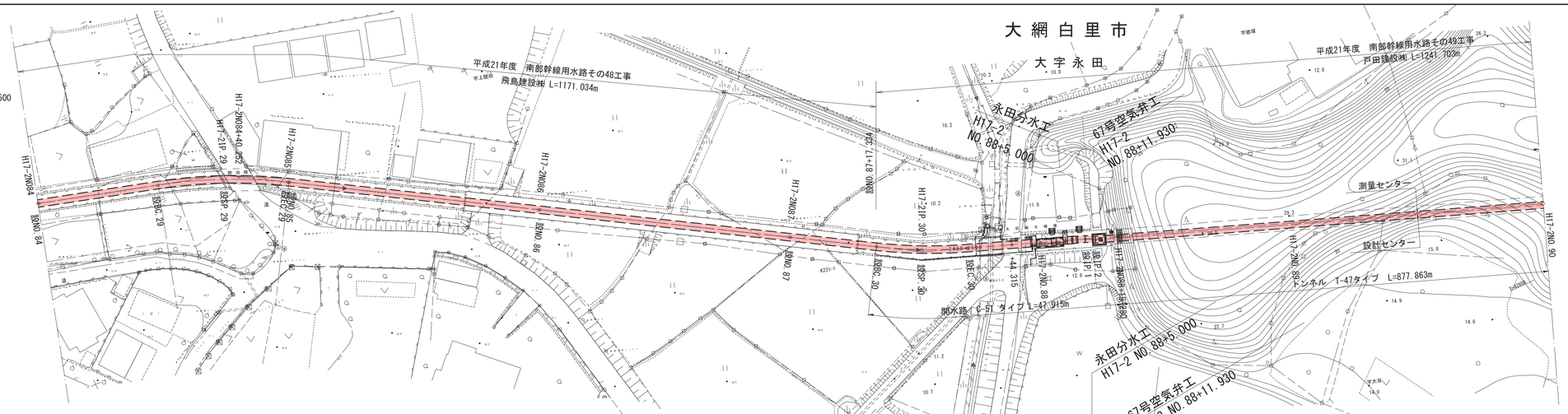

縦断図

V=1:100
H=1:500

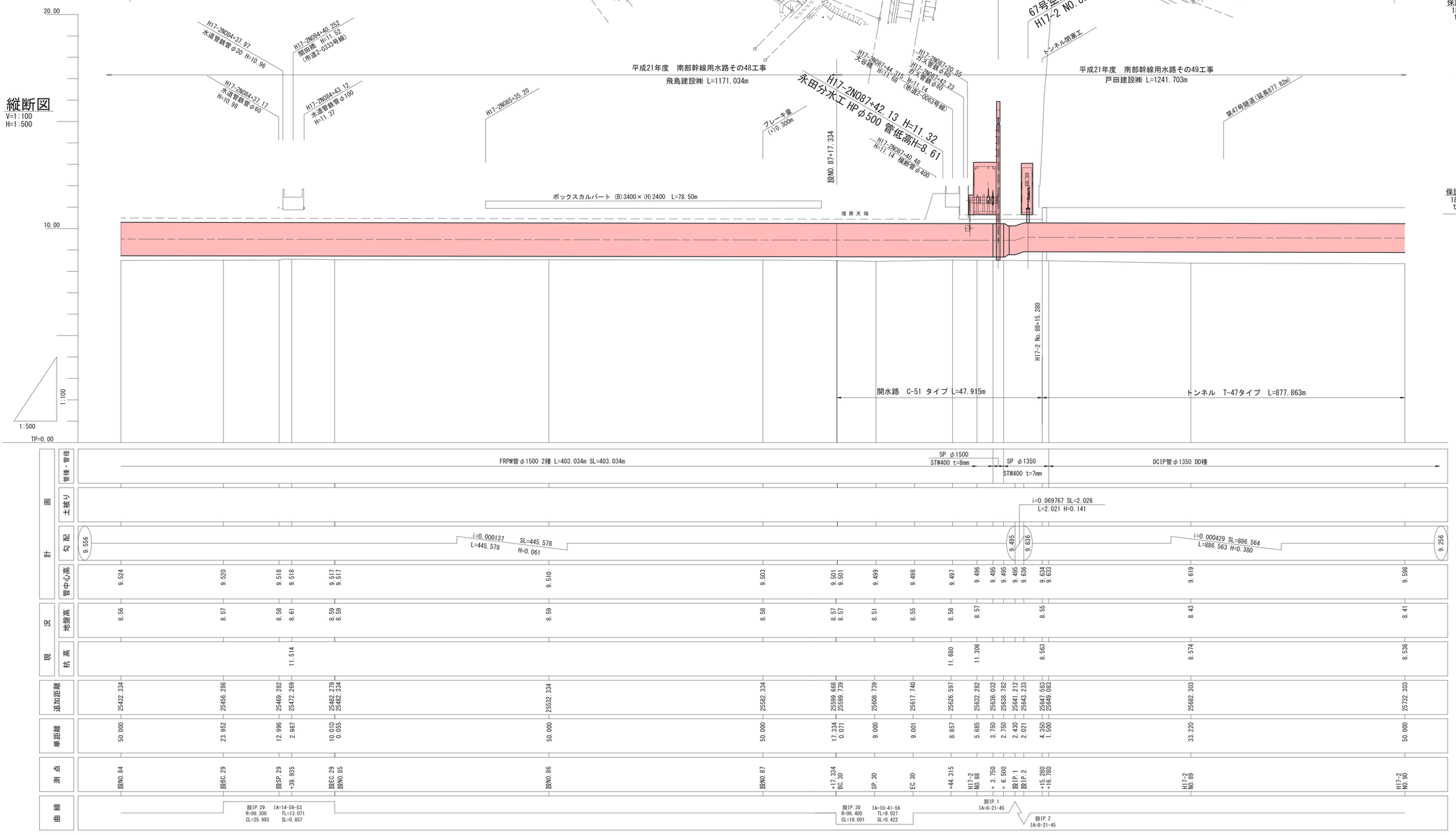

縦断計画	管種・延長	FRPM管φ1500 2種 L=403.034m SL=403.034m ／ SP φ1500 STW400 t=8mm ／ SP φ1350 STW400 t=7mm ／ DCIP管φ1350 DD種
	土被り	
	勾配	9.556 ／ i=0.000137 L=445.578 SL=445.578 H=0.061 ／ 9.495 ／ 9.636 ／ i=0.069767 SL=2.026 L=2.021 H=0.141 ／ i=0.000429 SL=886.564 L=886.563 H=0.380 ／ 9.256
	管中心高	9.524 ／ 9.520 ／ 9.518 ／ 9.518 ／ 9.517 9.517 ／ 9.510 ／ 9.503 ／ 9.501 9.501 ／ 9.499 ／ 9.498 ／ 9.497 ／ 9.496 ／ 9.495 ／ 9.495 ／ 9.636 ／ 9.634 9.633 ／ 9.619 ／ 9.598
現況	地盤高	8.56 ／ 8.57 ／ 8.58 ／ 8.61 ／ 8.59 8.59 ／ 8.59 ／ 8.58 ／ 8.57 8.57 ／ 8.51 ／ 8.55 ／ 8.58 ／ 8.57 ／ 8.55 ／ 8.43 ／ 8.41
	杭高	11.514 ／ 11.680 ／ 11.306 ／ 8.563 ／ 8.574 ／ 8.536
追加距離		25432.334 ／ 25456.286 ／ 25469.282 ／ 25472.269 ／ 25492.279 25492.334 ／ 25532.334 ／ 25582.334 ／ 25599.668 25599.739 ／ 25608.739 ／ 25617.740 ／ 25626.597 ／ 25632.282 ／ 25636.032 ／ 25638.782 ／ 25641.212 ／ 25643.233 ／ 25647.583 25649.083 ／ 25682.303 ／ 25732.303
単距離		50.000 ／ 23.952 ／ 12.996 ／ 2.987 ／ 10.010 0.035 ／ 50.000 ／ 50.000 ／ 17.334 0.071 ／ 9.000 ／ 9.001 ／ 8.857 ／ 5.685 ／ 3.750 ／ 2.750 ／ 2.430 2.021 ／ 4.350 1.500 ／ 33.220 ／ 50.000
測点		BGNO.84 ／ BGEC.29 ／ BGSP.29 ／ +39.935 ／ BGEC.29 BGNO.85 ／ BGNO.86 ／ BGNO.87 ／ +17.334 BC.30 ／ SP.30 ／ EC.30 ／ +44.315 ／ H17-2 NO.88 ／ +3.750 ／ +6.500 ／ BGIP.1 BGIP.2 ／ +15.280 +16.780 ／ H17-2 NO.89 ／ H17-2 NO.90
曲線		BGIP.29 IA=14-59-53 R=99.300 TL=13.071 CL=25.993 SL=0.857 ／ BGIP.30 IA=10-41-56 R=96.400 TL=9.027 CL=18.001 SL=0.422 ／ BGIP.1 IA=8-21-45 ／ BGIP.2 IA=8-21-45

標準断面図 S=1:100

開水路部
C-51
BGNO.84～H17-2N0.88+6.500

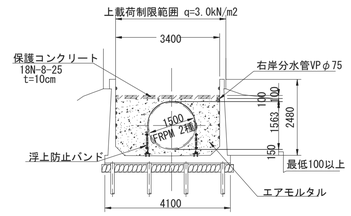

開水路部
C-51
H17-2N0.88+6.500～H17-2N0.88+15.280

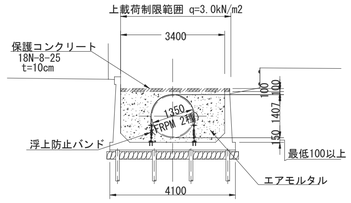

トンネル部
T-47
H17-2N0.88+15.280～H17-2N0.90

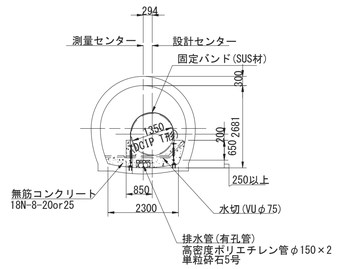

施設名	南部幹線用水路(0312100-1100-20)		
図面名	施設管理図		
作成年月	平成26年 3月		
縮尺	A1 V=1:100 H=1:500　A2 V=1:141 H=1:707	整理番号	6-40/72
作成者	関東農政局　両総農業水利事業所		

平面図 S=1:500

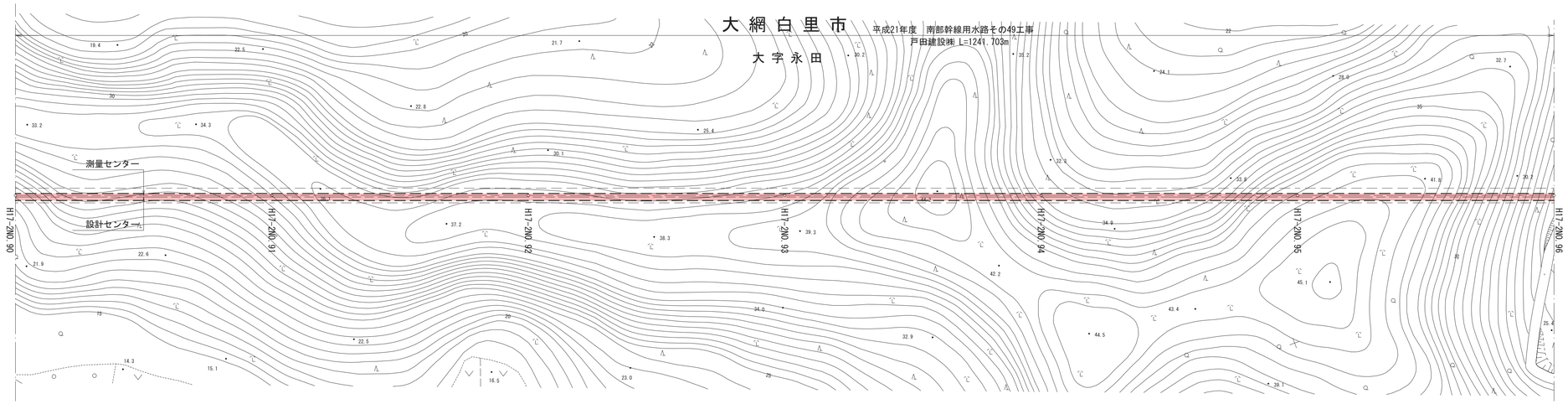

縦断図
V=1:100
H=1:500

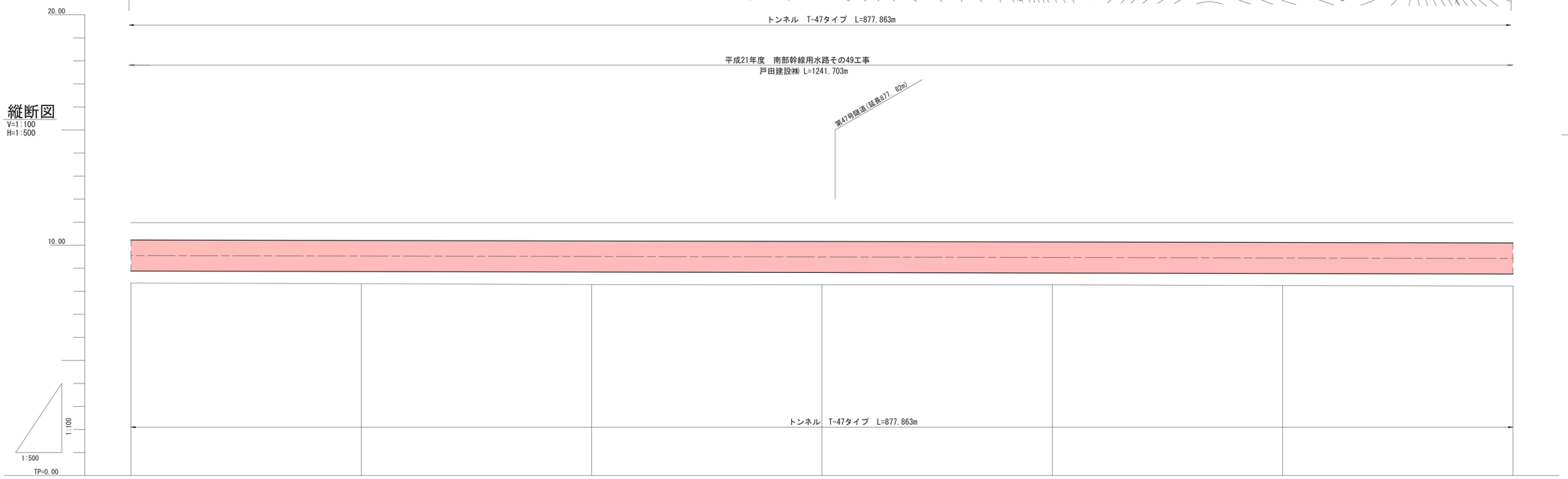

標準断面図 S=1:100

トンネル部
T-47
H17-2NO.90～H17-2NO.96

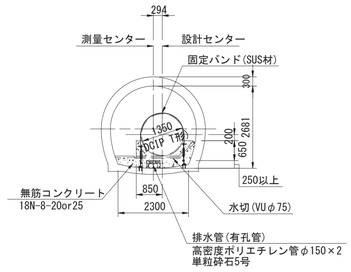

計画	管種・管径	DCIP管φ1350 DD種					
	土被り						
	勾配	9.636	i=0.000429 SL=886.564 L=886.563 H=0.380				9.256
	管中心高	9.598	9.576	9.555	9.534	9.512	9.489	9.469
現況	地盤高	8.41	8.38	8.34	8.33	8.33	8.30	8.28
	杭高	8.536	8.526	8.461	8.438	8.438	8.459	8.435
追加距離		25732.303	25782.303	25832.303	25882.303	25932.303	25982.303	26032.303
単距離		50.000	50.000	50.000	50.000	50.000	50.000	50.000
測点		H17-2 NO.90	H17-2 NO.91	H17-2 NO.92	H17-2 NO.93	H17-2 NO.94	H17-2 NO.95	H17-2 NO.96
曲線								

施設名	南部幹線用水路(0312100-1100-20)		
図面名	施設管理図		
作成年月	平成26年 3月		
縮尺	A1 V=1:100 H=1:500　A2 V=1:141 H=1:707	整理番号	6-41/72
作成者	関東農政局　両総農業水利事業所		

平面図 S=1:500

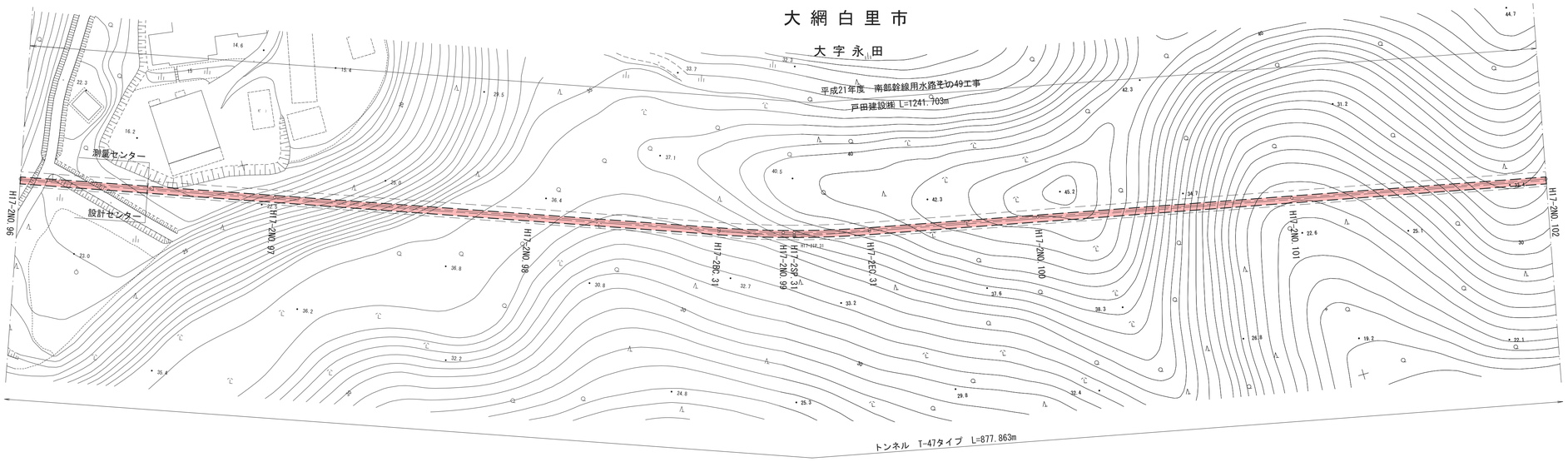

縦断図
V=1:100
H=1:500

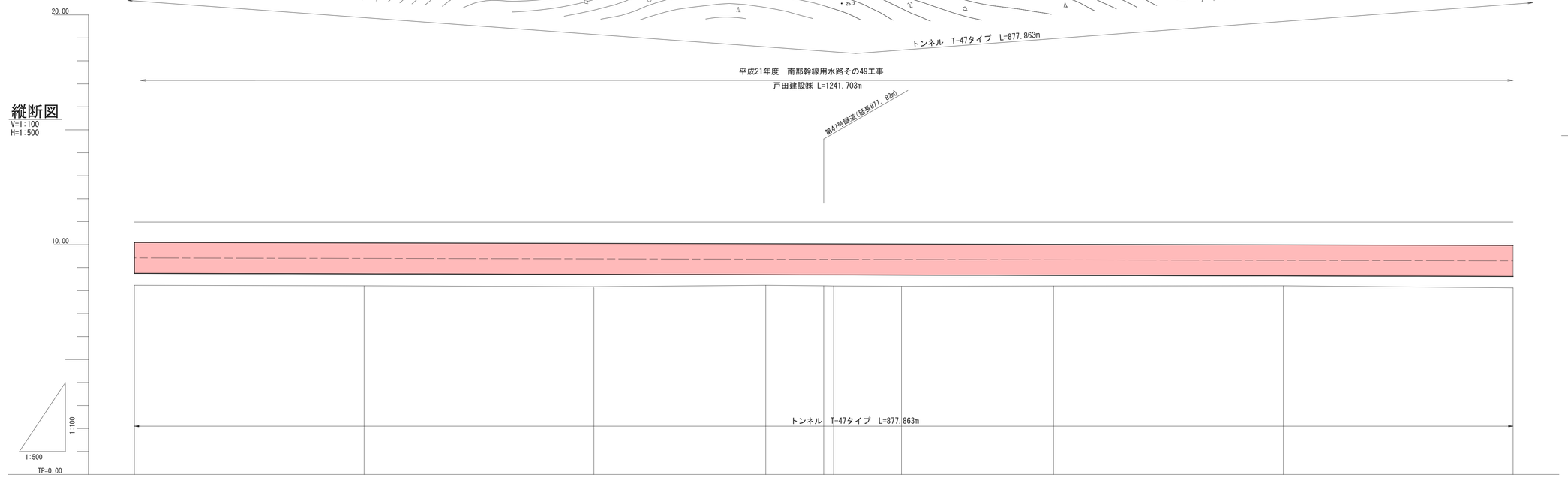

計画	管種・管径	DCIP管φ1350 DD種								
計画	土被り									
計画	勾配	9.636	i=0.000429 SL=886.564 L=886.563 H=0.380							9.256
計画	管中心高	9.469	9.448	9.426	9.410	9.405 / 9.404	9.398	9.383	9.362	9.341
現況	地盤高	8.29	8.29	8.22	8.29	8.26 / 8.25	8.24	8.25	8.26	8.17
現況	杭高	8.435	8.453	8.488	8.436	8.412 / 8.422	8.437	8.470	8.441	8.406
追加距離		26032.303	26082.303	26132.303	62169.697	26182.322 / 26184.475	26199.252	26232.346	26282.346	26332.346
単距離		50.000	50.000	50.000	37.394	12.625 / 2.153	14.777	33.094	50.000	50.000
測点		H17-2 NO.96	H17-2 NO.97	H17-2 NO.98	H17-2 BG.31	H17-2 NO.99 / H17-2 SP.31	H17-2 EG.31	H17-2 NO.100	H17-2 NO.101	H17-2 NO.102
曲線		新IP.31　IA=8-27-16 R=200.294　TL=14.804 CL=29.555　SL=0.546								

標準断面図 S=1:100

トンネル部
T-47
H17-2NO.96～H17-2NO.102

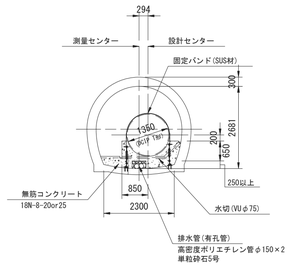

施設名	南部幹線用水路(0312100-1100-20)		
図面名	施設管理図		
作成年月	平成26年 3月		
縮尺	A1 V=1:100 H=1:500　A2 V=1:141 H=1:707	整理番号	6-42/72
作成者	関東農政局　両総農業水利事業所		

平面図 S=1:500

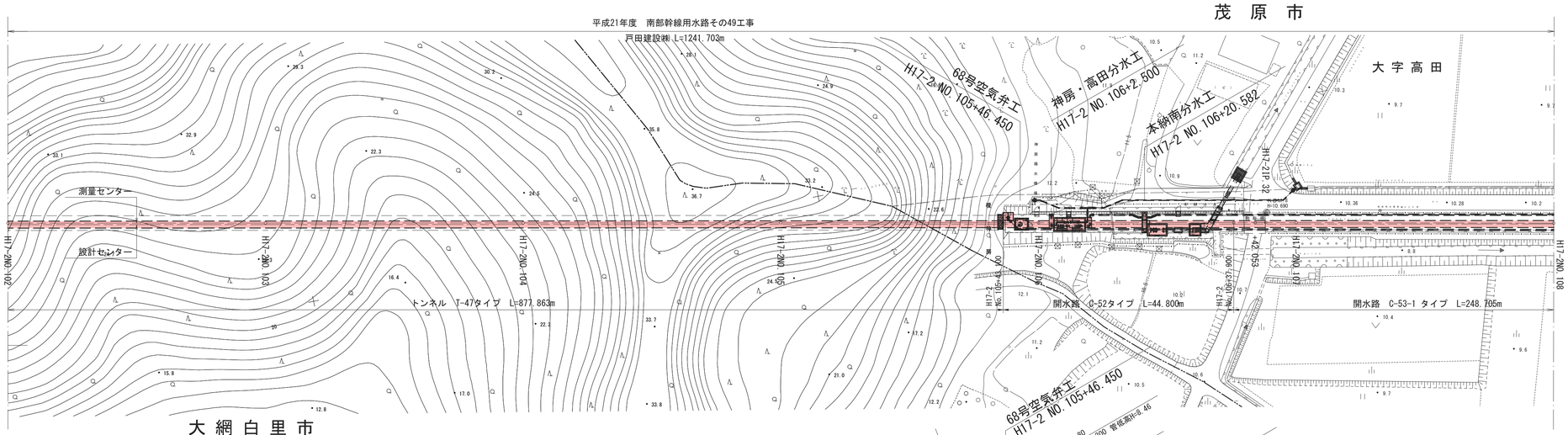

縦断図
V=1:100
H=1:500

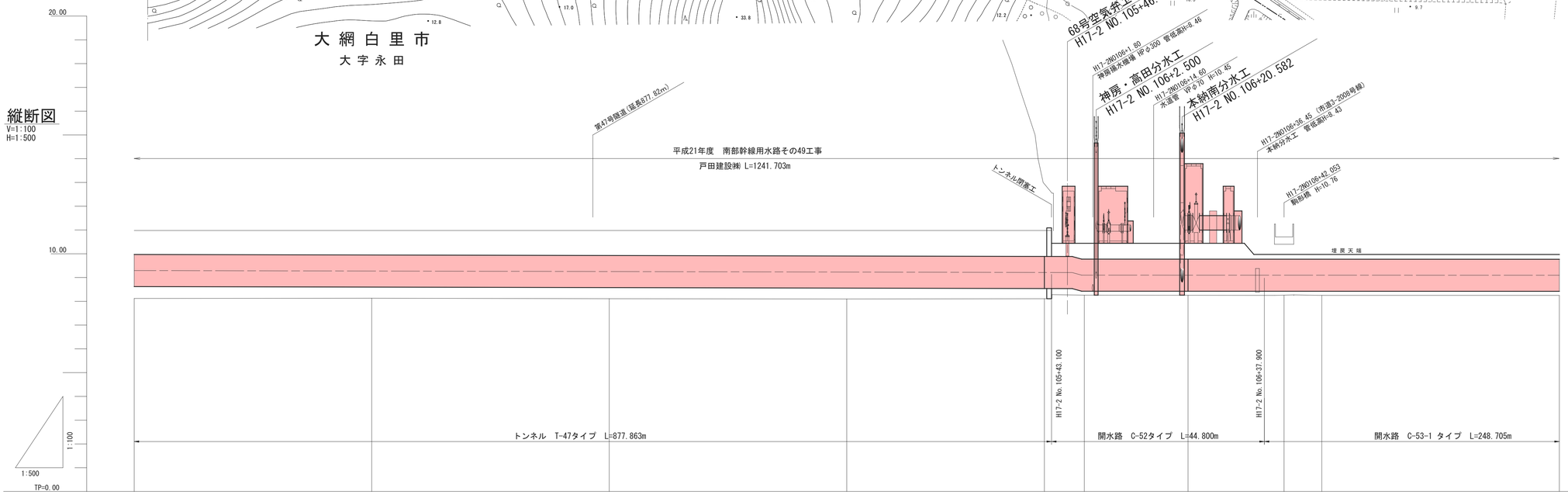

計画	管種・管径	DCIP管φ1350 DD種						SPφ1350-STW400 t=7mm					FRPM管φ1350 2種				
計画	土被り																
計画	勾配	9.636	i=0.000429 SL=886.564 L=886.563 H=0.380						9.256	9.146	i=0.000279 SL=287.155 L=287.155 H=0.080						9.066
計画	管中心高	9.341	9.319	9.298	9.276			9.258 9.258	9.256 9.146 9.146		9.140	9.134	9.132			9.118	
現況	地盤高	8.17	8.18	8.16	8.15			8.16	8.31			8.32	8.30			8.30	
現況	杭高	8.406	8.393	8.425	8.406			8.304	10.467			10.756	10.471			10.444	
追加距離		26332.346	26382.346	26432.346	26462.346			26623.846 26625.446	26629.796 26631.796 26632.346		26654.178	26674.399	26682.346			26632.346	
単距離		50.000	50.000	50.000	50.000			41.600 1.500	4.350 2.000 0.550		21.832	20.221	7.947			50.000	
測点		H17-2 NO.102	H17-2 NO.103	H17-2 NO.104	H17-2 NO.105			+41.600 +43.100	+47.450 +49.450 NO.106		+21.832	+42.053	H17-2 NO.107			H17-2 NO.108	
曲線																	

標準断面図 S=1:100

トンネル部
T-47
H17-2NO.102～H17-2NO.105+43.100

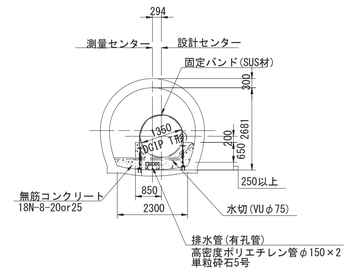

開水路部
C-52
H17-2NO.105+43.100～H17-2NO.106+37.900

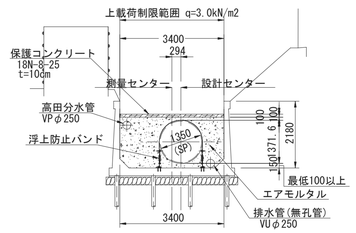

開水路部
C-53-1
H17-2NO.106+37.900～H17-2NO.108

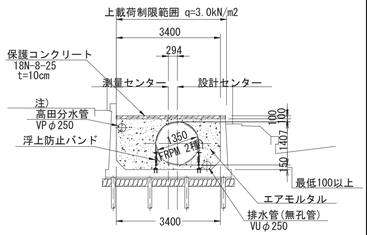

施設名	南部幹線用水路(0312100-1100-20)		
図面名	施設管理図		
作成年月	平成26年 3月		
縮尺	A1 V=1:100 H=1:500　A2 V=1:141 H=1:707	整理番号	6-43/72
作成者	関東農政局　両総農業水利事業所		

平面図 S=1:500

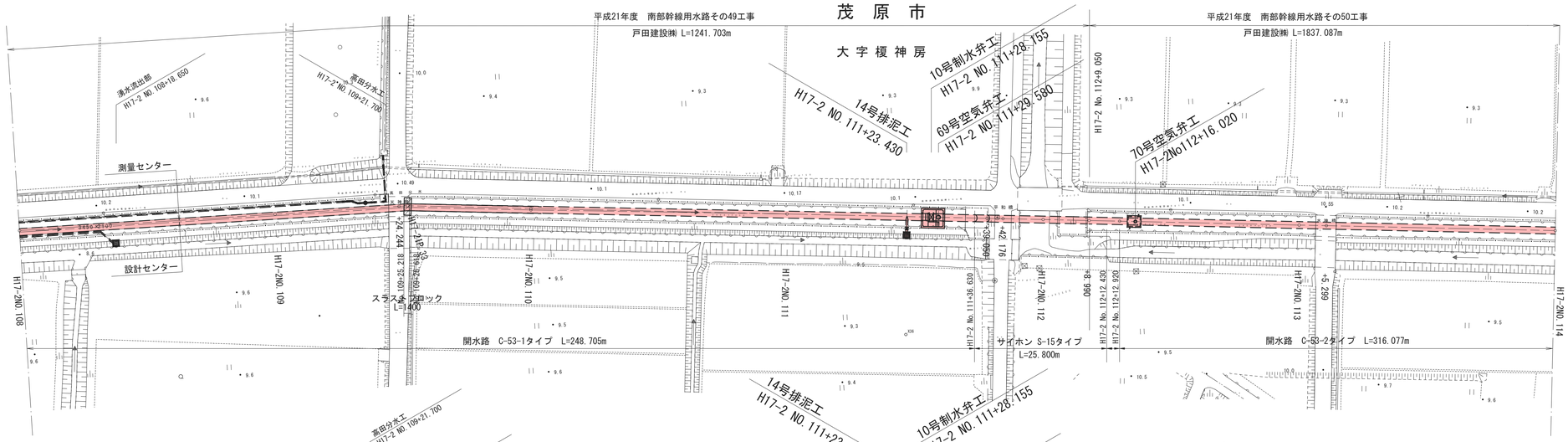

縦断図

V=1:100
H=1:500

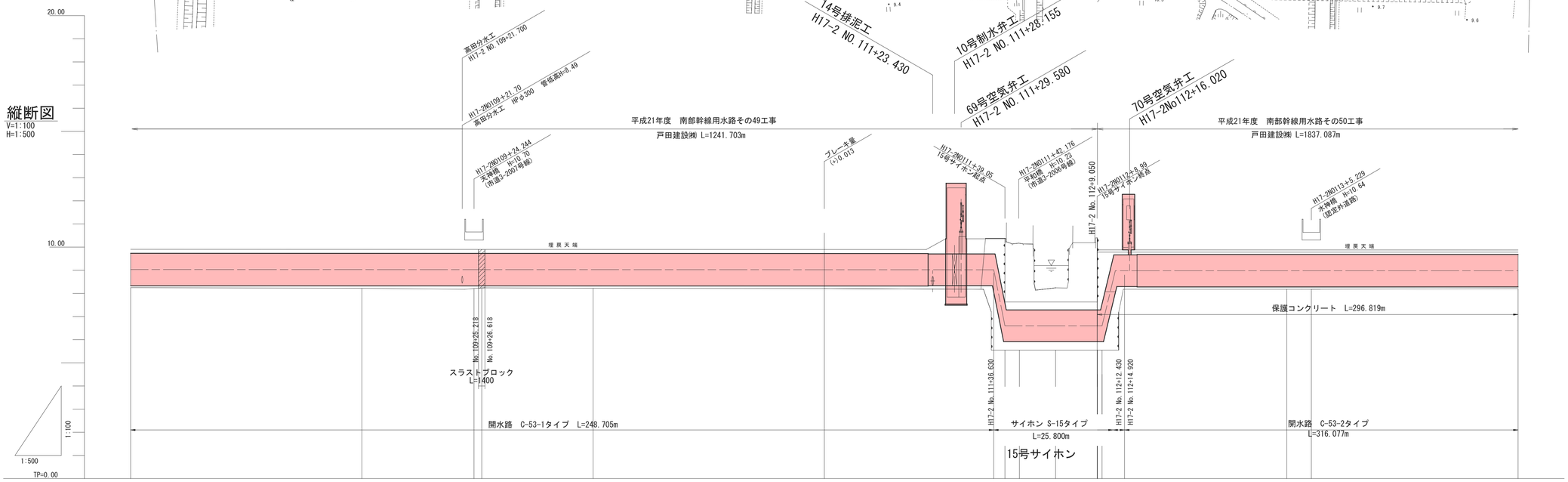

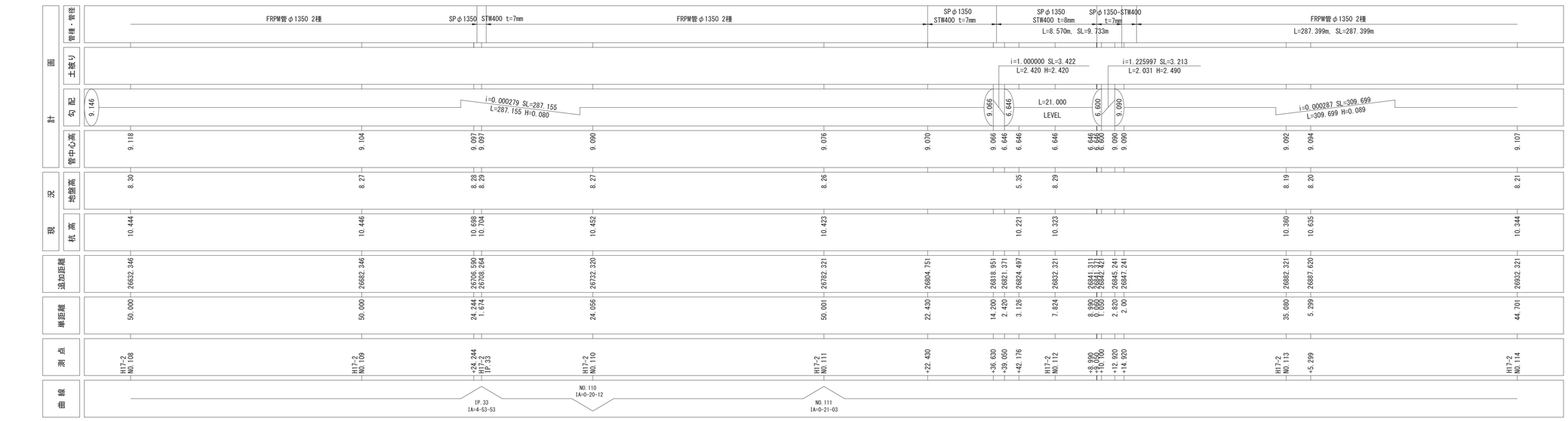

標準断面図 S=1:100

開水路部

C-53-1
H17-2NO.108～H17-2NO.109+25.218
H17-2NO.109+26.618～H17-2NO.111+36.630

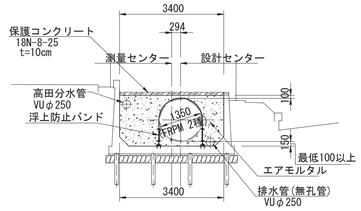

スラストブロック部

C-53-1
H17-2NO.109+25.218～H17-2NO.109+26.618

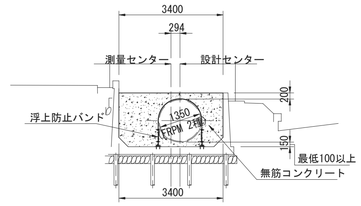

15号サイホン部

S-15
H17-2NO.111+36.630～H17-2NO.112+14.920

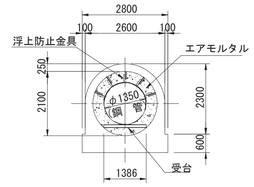

※浮上防止金具と受台は、
管１本につき１ヶ所設置

開水路部

C-53-2
H17-2NO.112+14.920～H17-2NO.114

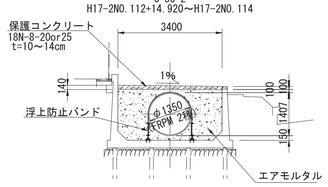

施設名	南部幹線用水路(0312100-1100-20)
図面名	施設管理図
作成年月	平成26年 3月
縮尺	A1 V=1:100 A2 V=1:141 H=1:500 H=1:707
整理番号	6-44/72
作成者	関東農政局　両総農業水利事業所

平面図 S=1:500

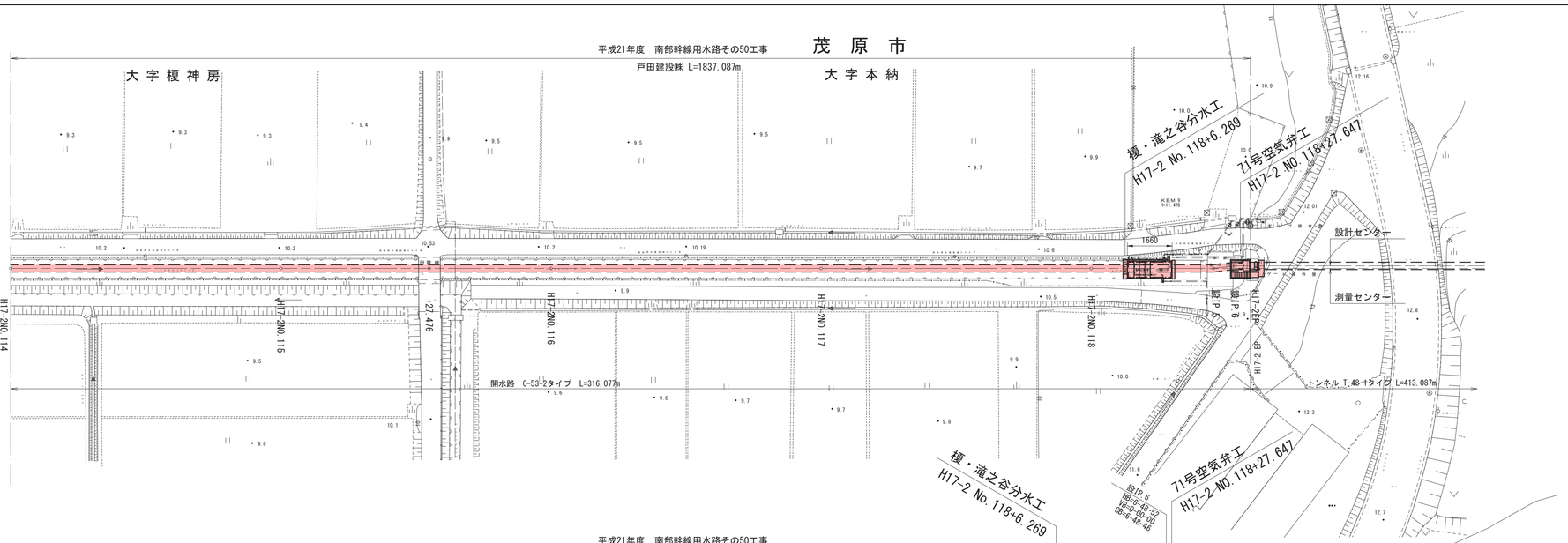

縦断図
V=1:100
H:1:500

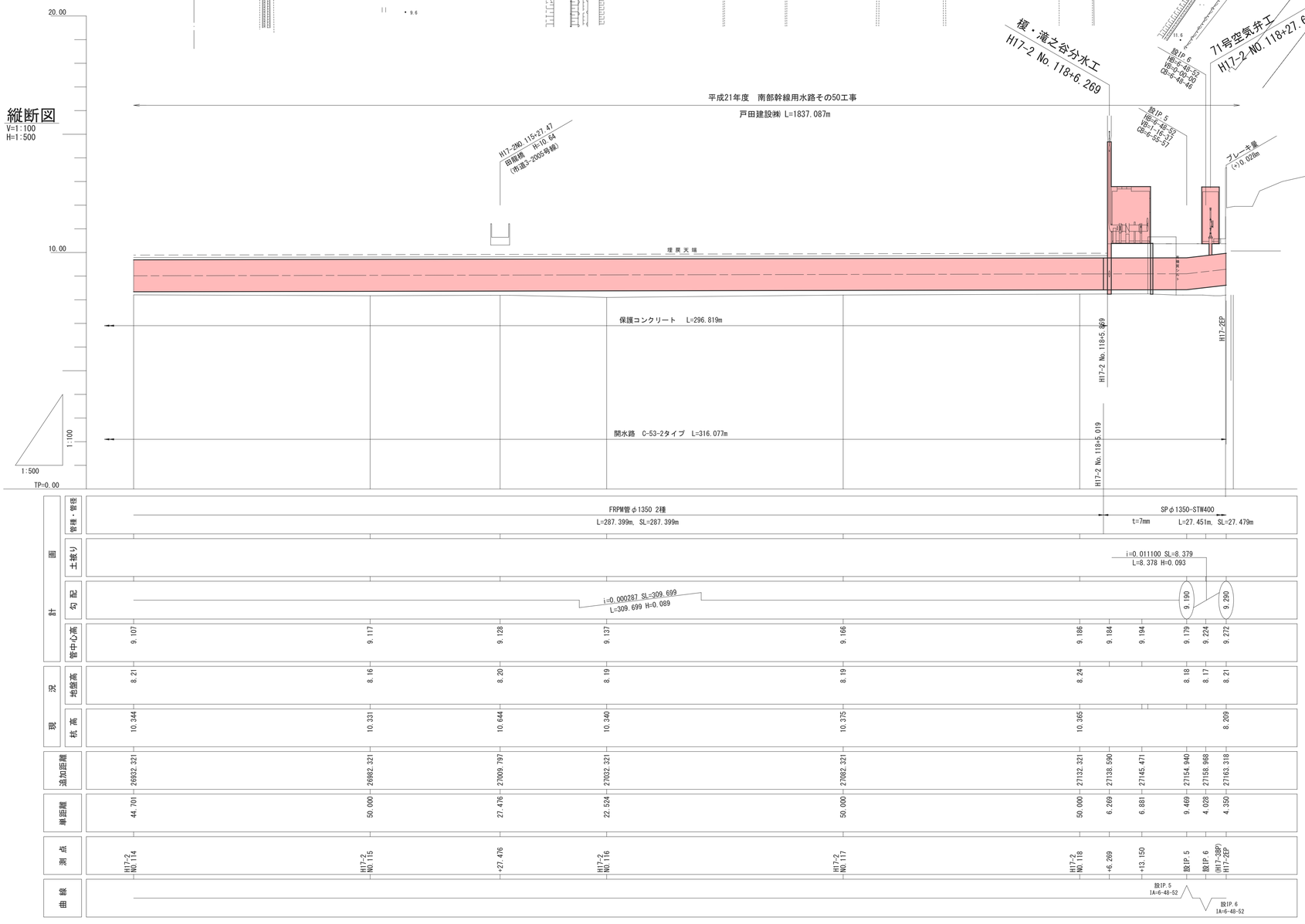

標準断面図 S=1:100

開水路部
C-53-2
H17-2NO.114～H17-2EP(H17-3BP)

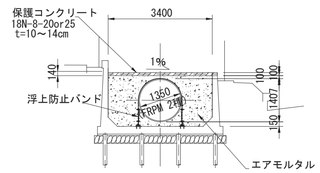

施設名	南部幹線用水路(0312100-1100-20)		
図面名	施設管理図		
作成年月	平成26年 3月		
縮尺	A1 V=1:100 H=1:500　A2 V=1:141 H=1:707	整理番号	6-45/72
作成者	関東農政局　両総農業水利事業所		

平面図 S=1:500

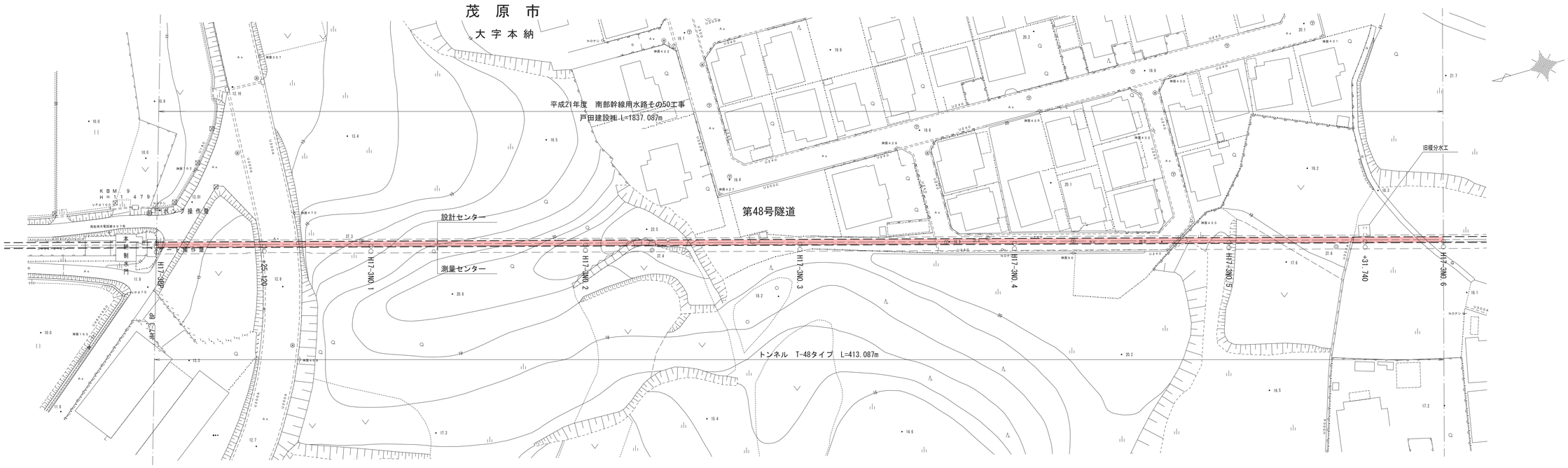

縦断図
V=1:100
H=1:500

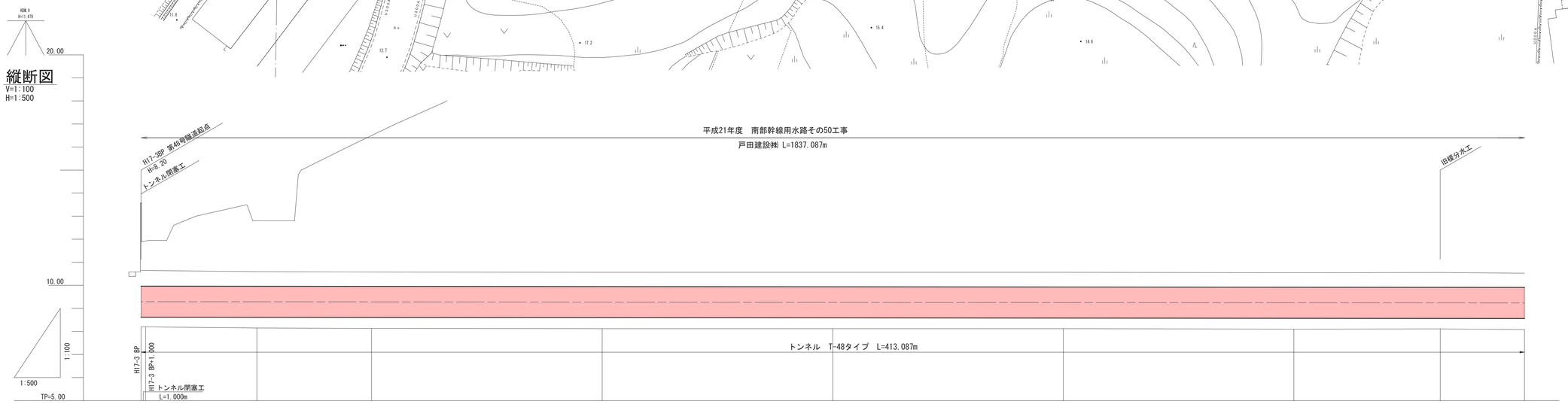

標準断面図 S=1:100

トンネル部
T-48
H17-3BP～H17-3NO.6

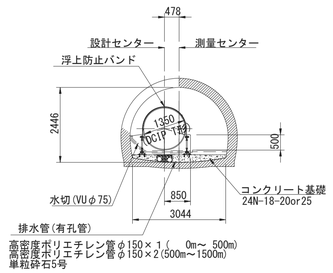

計画	管種・管径	SPφ1350 STW400 t=7mm L=19.347m, SL=19.349m	DCIP管φ1350 DD種 L=1495.890m, SL=1495.890m							
計画	土被り	3.89	4.71	8.17	17.13	12.13	12.19	9.39	10.42	10.65
計画	勾配	9.272	i=0.000095 SL=324.705 L=324.705 H=0.031							
計画	管中心高	9.272 9.290	9.285	9.292	9.282	9.269	9.262	9.251	9.238	9.241
現況	地盤高	8.20	8.14	8.11	8.12	8.11	8.11	8.09	8.10	8.07
現況	杭高	8.209	8.221	8.213	8.226	8.223	8.210	8.192	8.181	8.144
追加距離		27163.318 27164.818	27188.438	27213.318	27263.318	27313.318	27363.318	27413.318	27445.058	27463.318
単距離		4.350 1.500	23.620	24.880	50.000	50.000	50.000	50.000	31.740	18.260
測点		BPH17-3 +1.500	+25.120	H17-3 NO.1	H17-3 NO.2	H17-3 NO.3	H17-3 NO.4	H17-3 NO.5	-31.740	H17-3 NO.6
曲線										

施設名	南部幹線用水路(0312100-1100-20)		
図面名	施設管理図		
作成年月	平成26年 3月		
縮尺	A1 V=1:100 H=1:500　A2 V=1:141 H=1:707	整理番号	6-46/72
作成者	関東農政局　両総農業水利事業所		

平面図 S=1:500

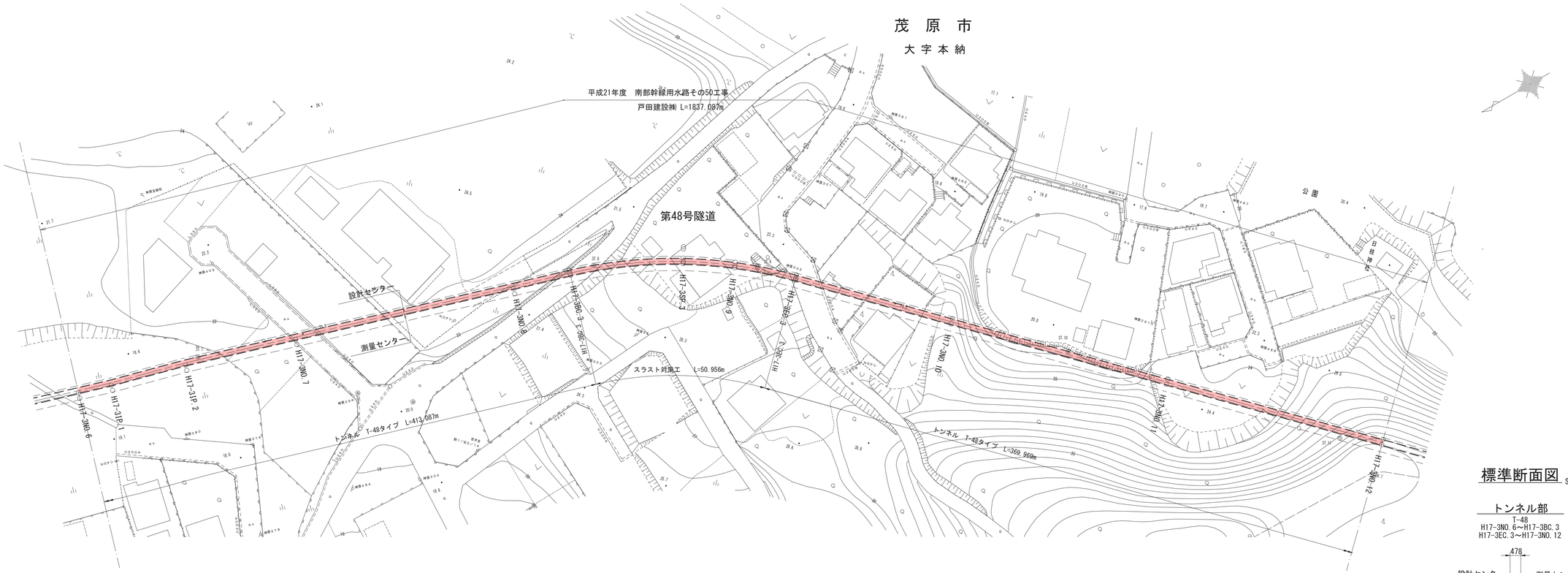

縦断図 V=1:100 H=1:500

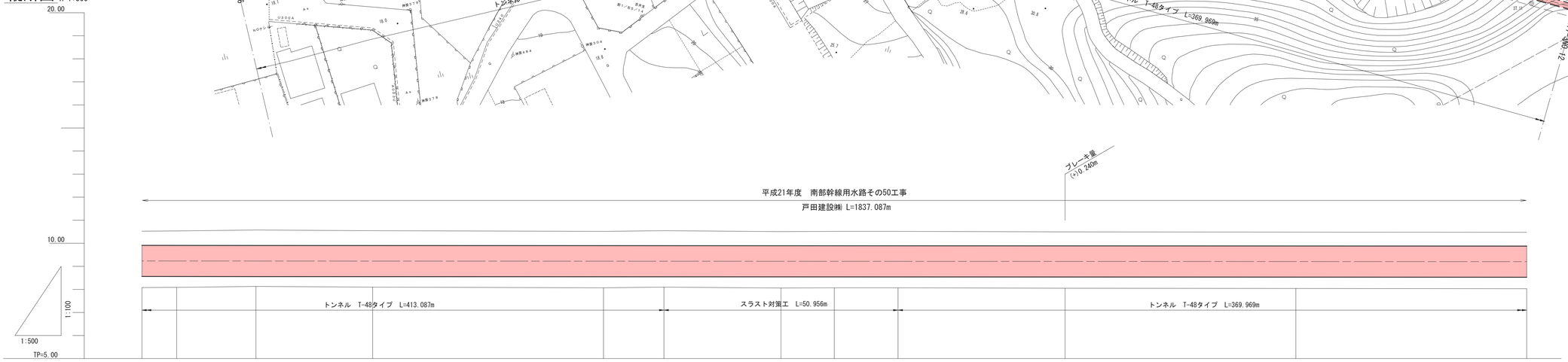

標準断面図 S=1:100

トンネル部

T-48
H17-3NO.6～H17-3BC.3
H17-3EC.3～H17-3NO.12

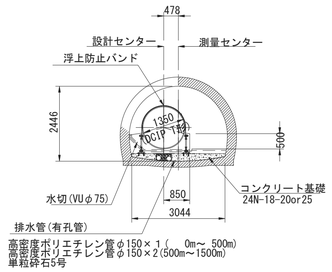

スラスト対策工

H17-3BC.3～H17-3EC.3

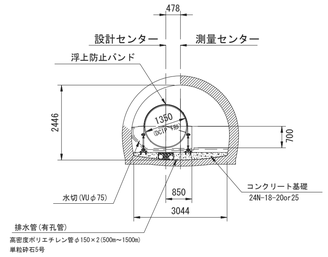

計画	管種・管径	DCIP管φ1350 DD種 L=1495.890m, SL=1495.890m											
	土被り	10.65	10.72	10.50	14.12	16.15	14.33	18.74	18.73	16.60	18.53	17.06	22.10
	勾配	i=0.000095 SL=324.705 L=324.705 H=0.031		9.241	i=0.000096 SL=1225.685 L=1225.685 H=0.118								
	管中心高	9.241	9.233	9.241	9.241	9.232	9.221	9.219	9.221	9.216	9.219	9.219	9.207
現況	地盤高	8.08	8.09	8.13	8.10	8.07	8.10	8.06	8.07	8.07	8.05	8.04	8.03
	杭高	8.144	8.151	8.192	8.193	8.151	8.184	8.123	8.138	8.155	8.138	8.124	8.121
追加距離		27463.318	27470.841	27488.023	27513.318	27563.318	27576.405	27601.883	27613.493	27627.361	27663.558	27713.558	27763.558
単距離		18.260	7.523	17.182	25.295	50.000	13.087	25.478	11.610	13.868	36.197	50.000	50.000
測点		H17-3 NO.6	H17-3 IP.1	H17-3 IP.2	H17-3 NO.7	H17-3 NO.8	H17-3 BC.3	H17-3 SP.3	H17-3 NO.9	H17-3 EC.3	H17-3 NO.10	H17-3 NO.11	H17-3 NO.12
曲線			IP.1 IA=1-50-57	IP.2 IA=1-58-00				新IP.3 IA=28-46-14 R=101.478 TL=26.027 CL=50.956 SL=3.285					

施設名	南部幹線用水路(0312100-1100-20)
図面名	施設管理図
作成年月	平成26年 3月
縮尺	A1 V=1:100 A2 V=1:141 H=1:500 H=1:707　整理番号 6-47/72
作成者	関東農政局　両総農業水利事業所

平面図 S=1:500

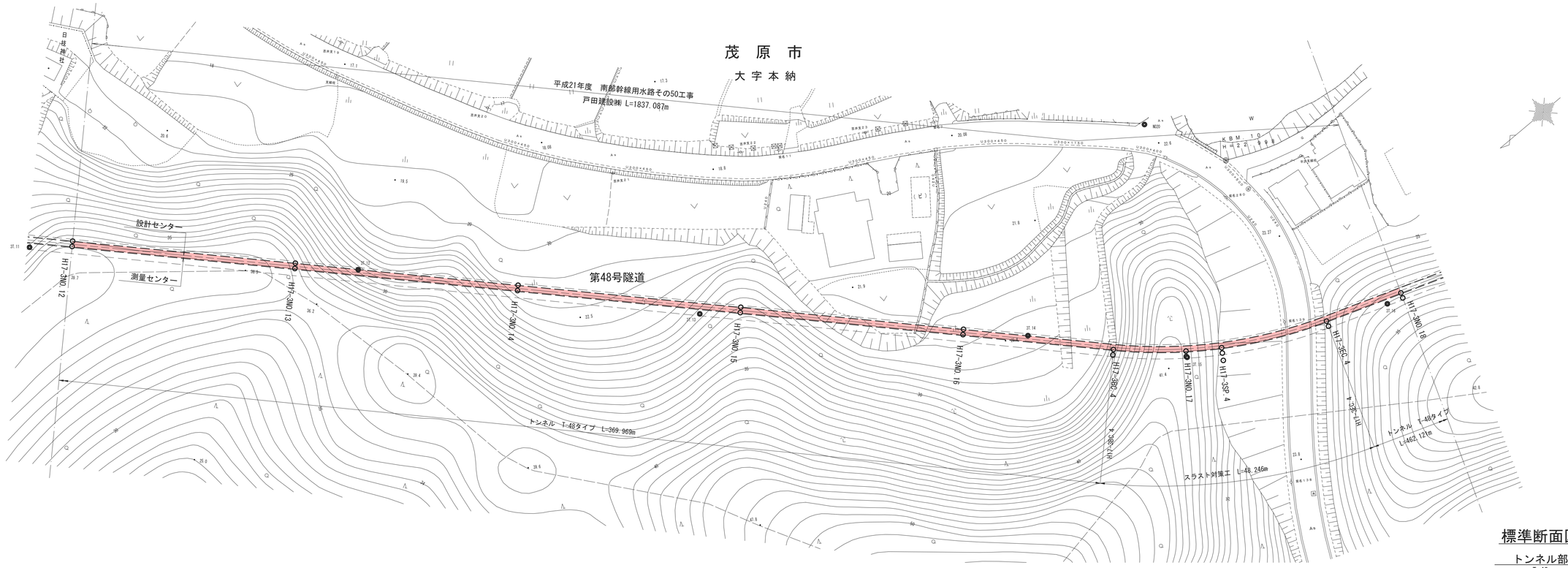

縦断図 V=1:100 H=1:500

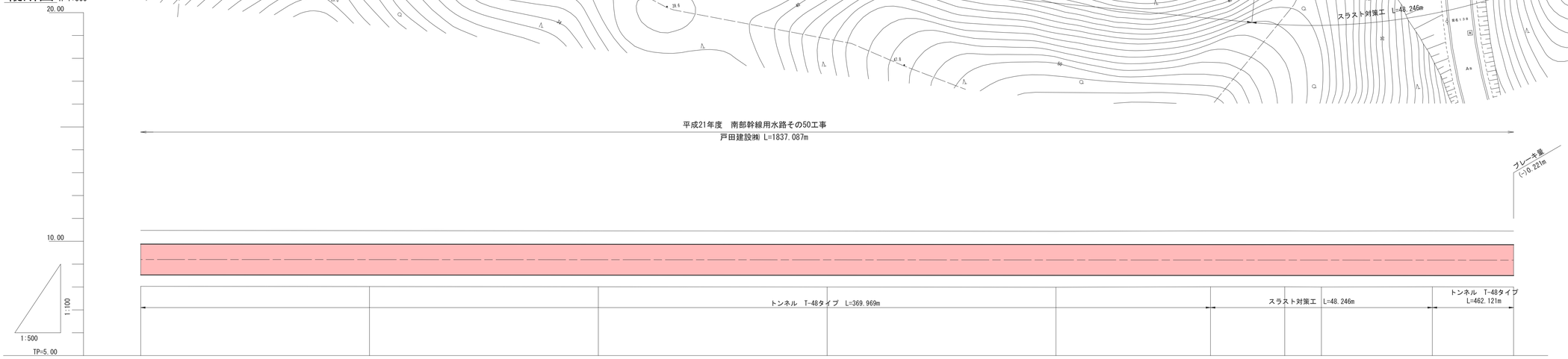

計画	管種・管径	DCIP管φ1350 DD種 L=1495.890m, SL=1495.890m								
計画	土被り	22.10	30.77	14.39	24.28	17.11	22.42	25.89	28.75	18.64	23.65
計画	勾配	i=0.000096 SL=1225.685 L=1225.685 H=0.118								
計画	管中心高	9.207	9.203	9.196	9.196	9.190	9.180	9.192	9.178	9.175	9.182
現況	地盤高	8.01	8.00	8.00	7.98	7.99	7.99	7.99	7.98	7.99	7.98
現況	杭高	8.121	8.114	8.137	8.090	8.086	8.098	8.074	8.064	8.103	8.090
追加距離		27763.558	27813.558	27863.558	27913.558	27963.558	27997.330	28013.484	28021.453	28045.576	28063.337
単距離		50.000	50.000	50.000	50.000	50.000	33.772	16.154	7.969	24.123	17.761
測点		H17-3 NO.12	H17-3 NO.13	H17-3 NO.14	H17-3 NO.15	H17-3 NO.16	H17-3 BC.4	H17-3 NO.17	H17-3 SP.4	H17-3 EC.4	H17-3 NO.18
曲線		新IP.4　IA=26-26-50 R=104.522　TL=24.561 CL=48.246　SL=2.847								

標準断面図 S=1:100

トンネル部

T-48
H17-3NO.12～H17-3BC.4
H17-3EC.4～H17-3NO.18

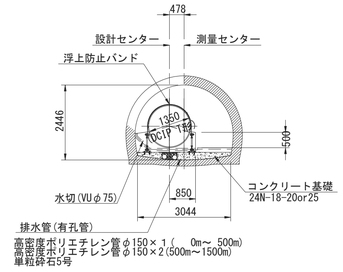

スラスト対策工

H17-3BC.4～H17-3EC.4

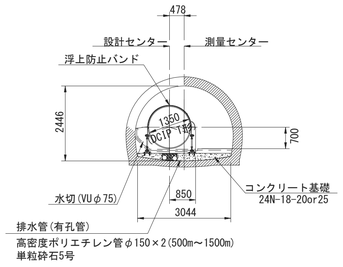

施設名	南部幹線用水路(0312100-1100-20)		
図面名	施設管理図		
作成年月	平成26年 3月		
縮尺	A1 V=1:100 A2 V=1:141 H=1:500　H=1:707	整理番号	6-48/72
作成者	関東農政局　両総農業水利事業所		

平面図 S=1:500

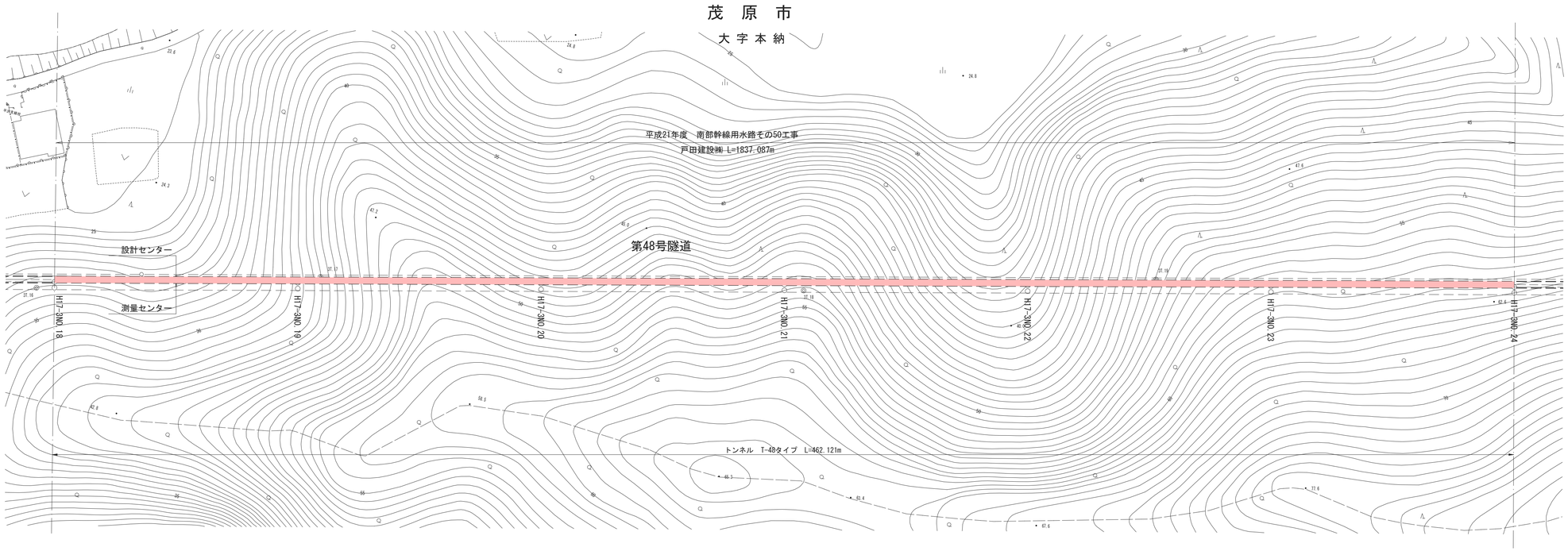

縦断図 V=1:100 H=1:500

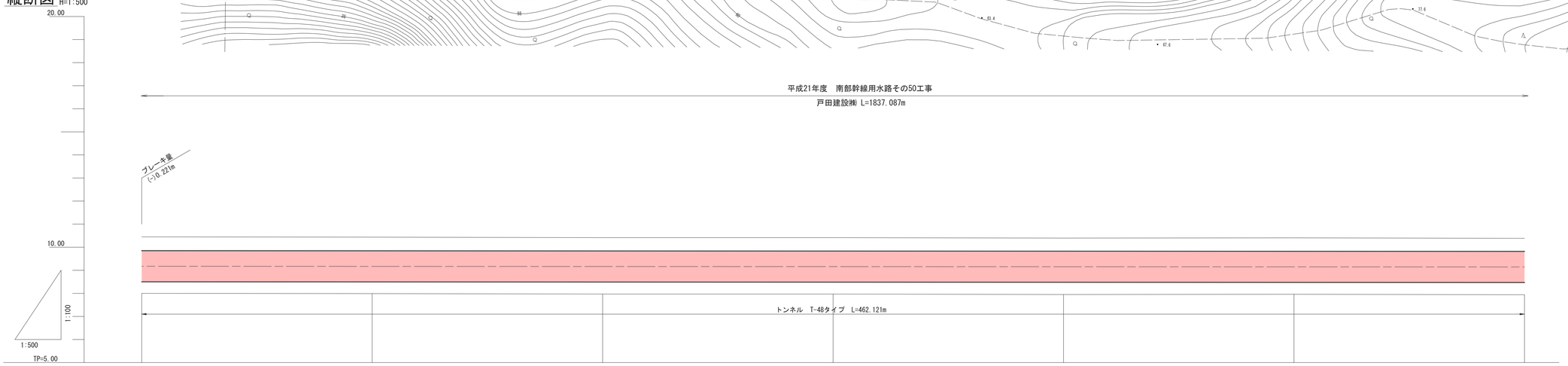

標準断面図 S=1:100

トンネル部
T-48
H17-3NO.18～H17-3NO.24

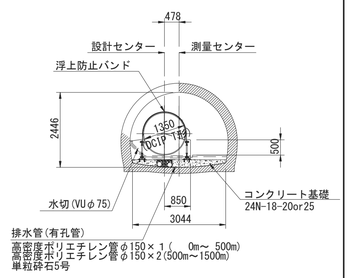

計画	管種・管径	DCIP管φ1350 DD種 L=1495.890m, SL=1495.890m						
計画	土被り	33.85	18.61	29.10	33.59	21.32	46.26	49.40
計画	勾配	i=0.000096 SL=1225.685 L=1225.685 H=0.118						
計画	管中心高	9.182	9.180	9.172	9.174	9.160	9.161	9.156
現況	地盤高	7.98	7.96	7.93	7.94	7.92	7.91	7.91
現況	杭高	8.090	8.065	8.054	8.053	8.056	8.082	8.035
追加距離		28863.337	28813.337	28863.337	28813.337	28863.337	28313.337	28363.337
単距離		17.761	50.000	50.000	50.000	50.000	50.000	50.000
測点		H17-3 NO.18	H17-3 NO.19	H17-3 NO.20	H17-3 NO.21	H17-3 NO.22	H17-3 NO.23	H17-3 NO.24
曲線								

施設名	南部幹線用水路(0312100-1100-20)		
図面名	施設管理図		
作成年月	平成26年 3月		
縮尺	A1 V=1:100 A2 V=1:141 H=1:500 H=1:707	整理番号	6-49/72
作成者	関東農政局 両総農業水利事業所		

平面図 S=1:500

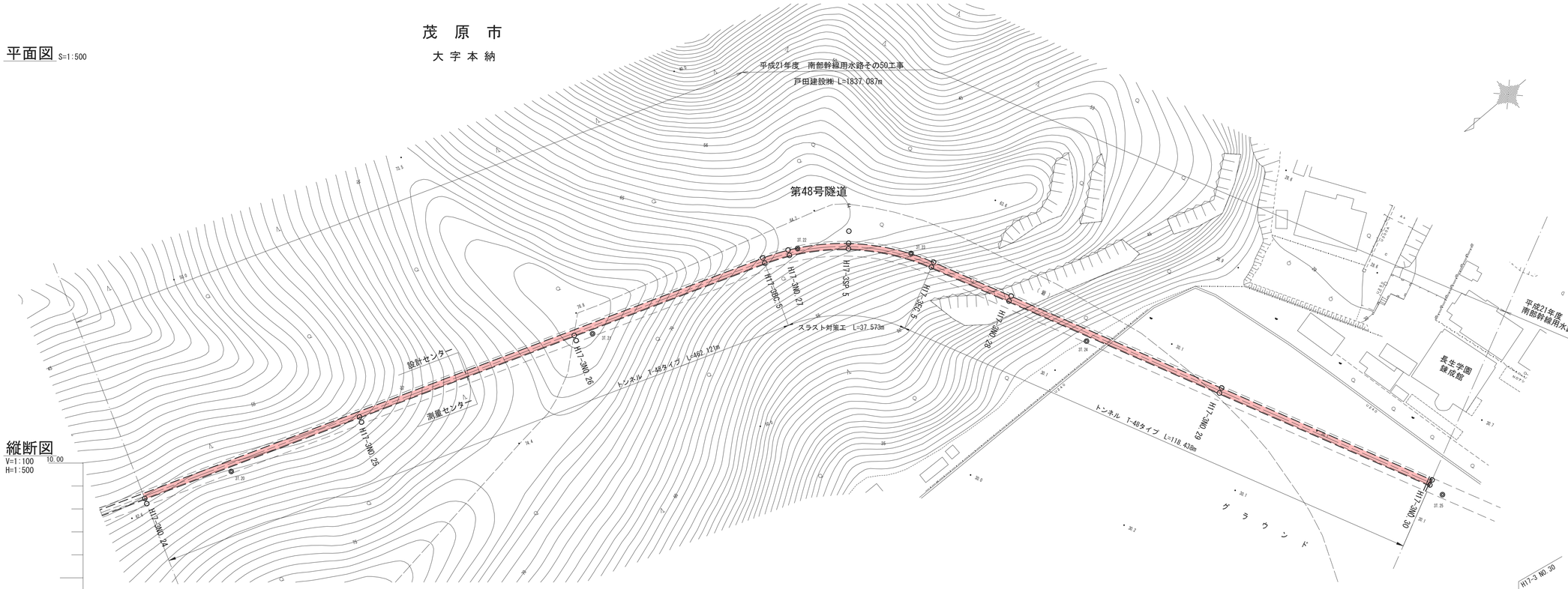

標準断面図 S=1:100

トンネル部

T-48
H17-3NO.24～H17-3BC.5
H17-3EC.5～H17-3NO.30

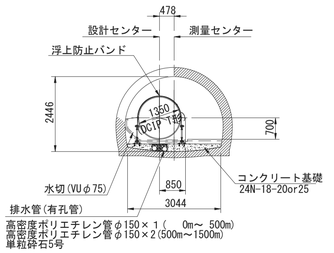

スラスト対策工

H17-3BC.5～H17-3EC.5

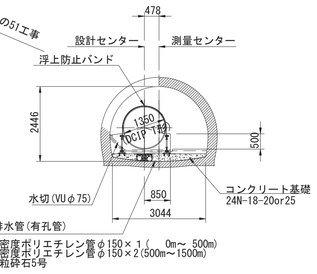

縦断図

V=1:100
H=1:500

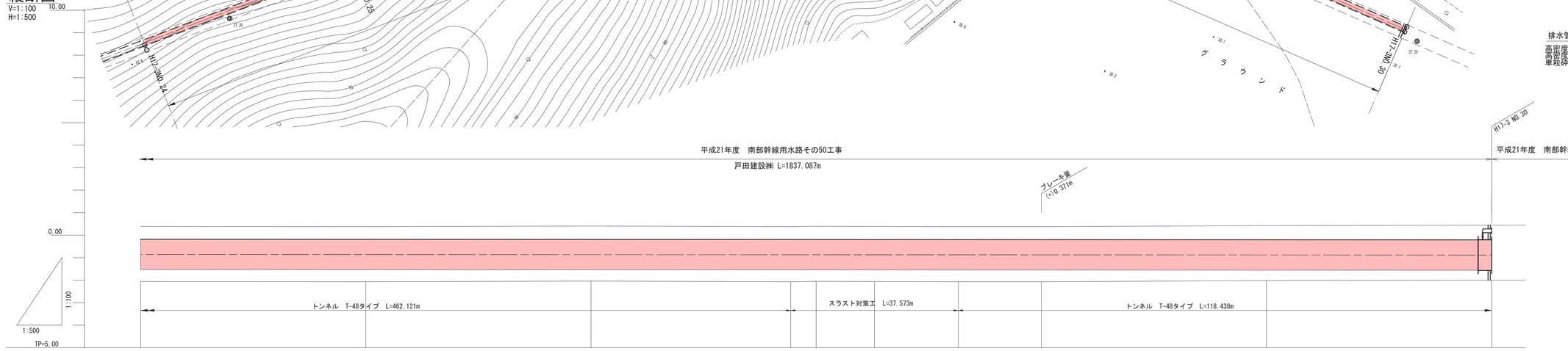

管渠	管種・管径	DCIP管φ1350 DD種 L=1495.890m, SL=1495.890m															SPφ1350 STW400 t=7mm L=3.000m, SL=3.000m	
計画	土被り	49.40	46.32	64.01	49.98	48.78	47.55	45.87	32.58	19.00	19.03							
計画	勾配	i=0.000096 SL=1225.685 L=1225.685 H=0.118																
計画	管中心高	9.156	9.145	9.151	9.130	9.130	9.128	9.126	9.148	9.141	9.123							
現況	地盤高	7.91	7.90	7.93	7.90	7.92	7.89	7.88	7.91	7.95	7.97							
現況	杭高	8.035	8.007	8.049	8.049	8.027	7.989	7.996	8.040	8.051	8.054							
追加距離		28363.337	28413.337	28463.337	28507.697	28513.393	28526.483	28545.270	28563.708	28613.708	28660.708	28663.708						
単距離		50.000	50.000	50.000	44.360	5.696	13.090	18.787	18.438	50.000	47.000	3.000						
測点		H17-3 NO.24	H17-3 NO.25	H17-3 NO.26	H17-3 EC.5	H17-3 NO.27	H17-3 SP.5	H17-3 EC.5	H17-3 NO.28	H17-3 NO.29	H17-3 NO.29+47 H17-3 NO.30							
曲線		新IP.5　IA=44-24-26 R=48.478　TL=19.787 CL=37.573　SL=3.883																

施設名	南部幹線用水路(0312100-1100-20)		
図面名	施設管理図		
作成年月	平成26年 3月		
縮尺	A1 V=1:100 H=1:500　A2 V=1:141 H=1:707	整理番号	6-50/72
作成者	関東農政局　両総農業水利事業所		

平面図 S=1:500

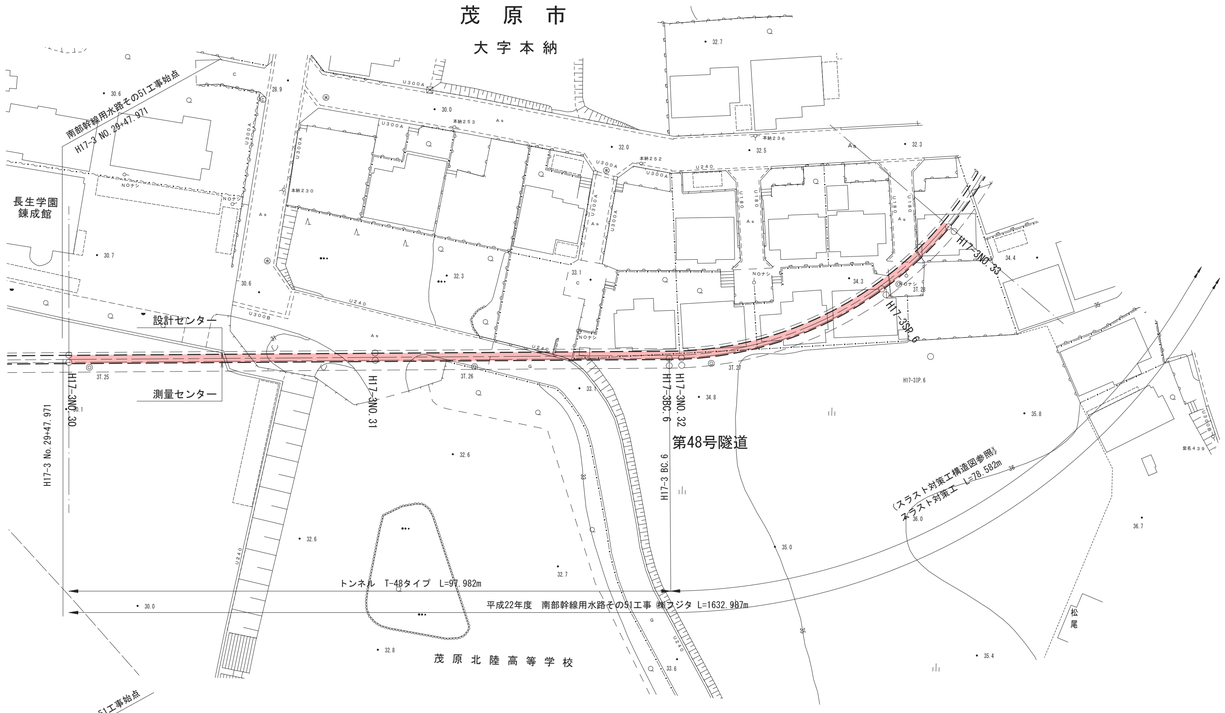

縦断図 V=1:100 H=1:500

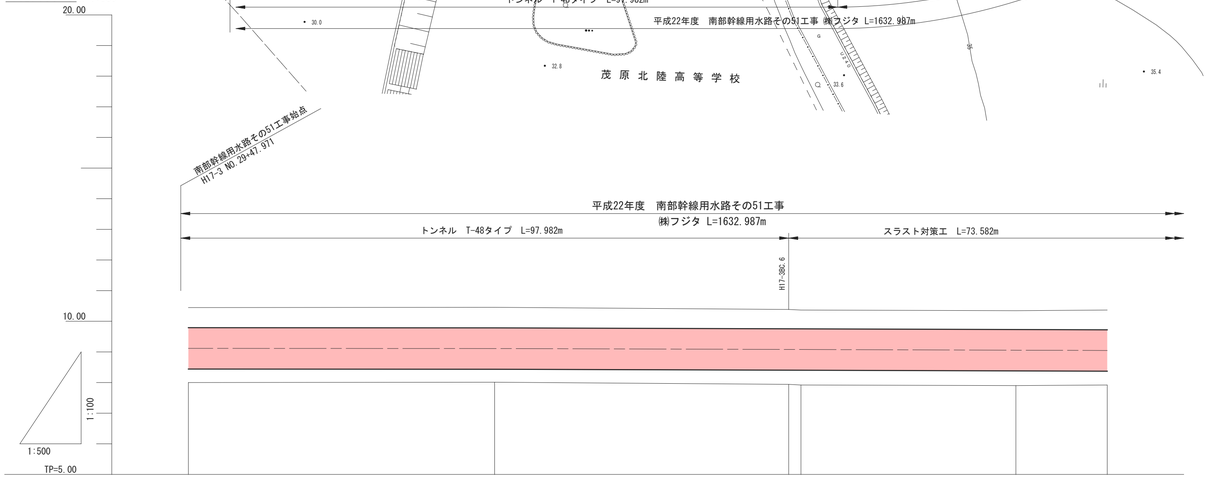

計画	管種・管径	DCIP管φ1350 DD種 L=1622.627m, SL=1622.627m					
計画	土被り						
計画	勾配	i=0.000098 SL=1225.685 L=1225.685 H=0.120	9.110	i=0.000642 SL=249.409 L=249.409 H=0.160			
計画	管中心高	9.115	9.110	9.079 9.078	9.056	9.046	
現況	地盤高	8.00	8.02	7.97 7.94	7.93	7.94	
現況	杭高	8.054	8.069	8.032 8.010	7.990	8.003	
追加距離		28663.708	28713.708	28759.661 28763.708	28796.482	28813.738	
単距離		3.000	50.000	45.953 4.047	32.774	17.256	
測点		H17-3 NO.30	H17-3 NO.31	H17-3 BC.6 H17-3 NO.32	H17-3 SP.6	H17-3 NO.33	
曲線		IP.6 IA=70-49-48 R=59.522 TL=42.324 CL=73.582 SL=13.513					

標準断面図 S=1:100

トンネル部

T-48
H17-3NO.30～H17-3BC.6

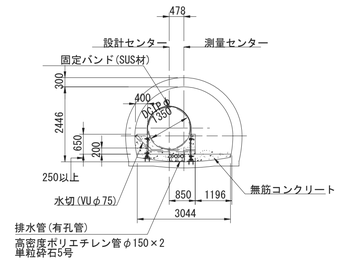

スラスト対策工

H17-3BC.6～H17-3NO.33

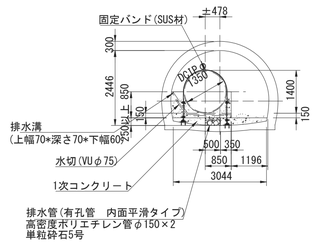

施設名	南部幹線用水路(0312100-1100-20)		
図面名	施設管理図		
作成年月	平成26年 3月		
縮尺	A1 V=1:100 H=1:500 A2 V=1:141 H=1:707	整理番号	6-51/72
作成者	関東農政局 両総農業水利事業所		

平面図 S=1:500

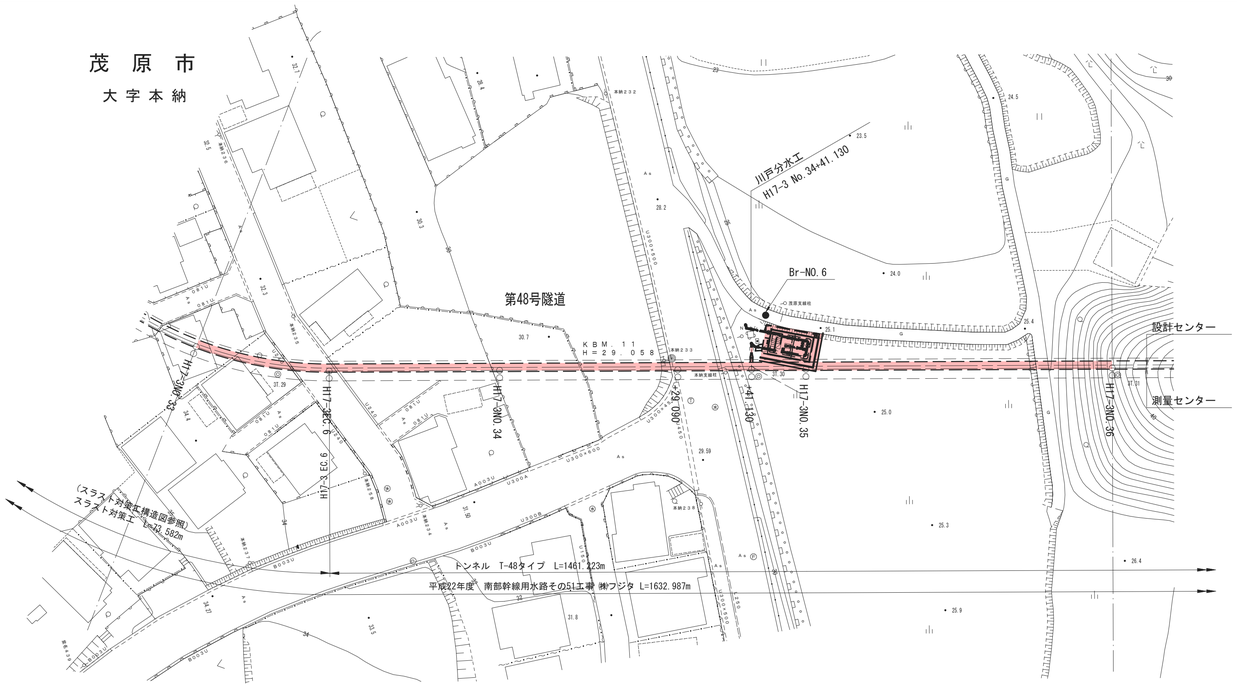

縦断図 V=1:100 H=1:500

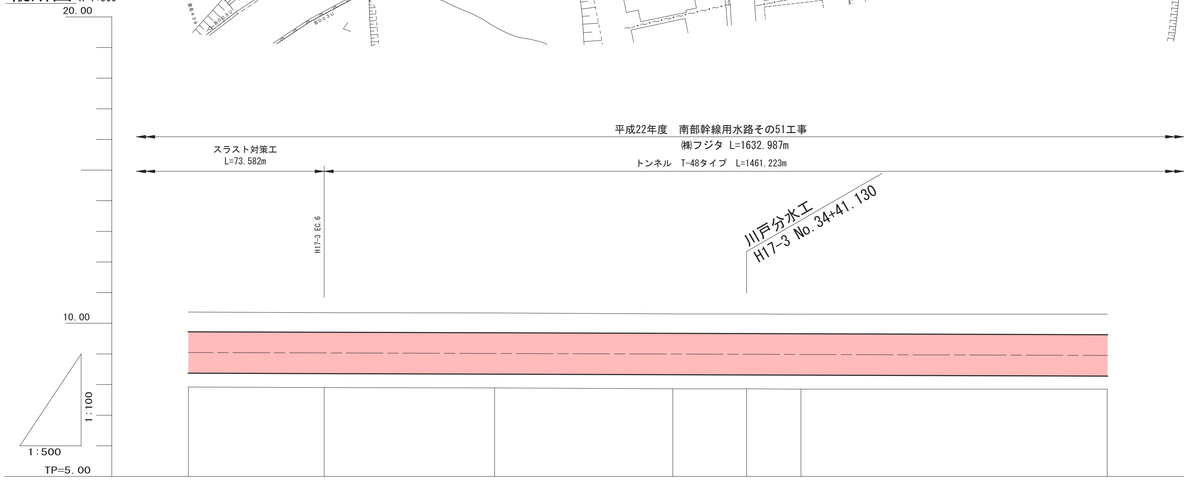

計画	管種・管径	DCIP管φ1350 DD種 L=1622.627m, SL=1622.627m						
計画	土被り							
計画	勾配	i=0.000642 SL=249.409 L=249.409 H=0.160						8.950
計画	管中心高	9.046	9.032	9.014	8.995	8.988	8.982	8.950
現況	地盤高	7.94	7.92	7.91	7.88	7.88	7.88	7.87
現況	杭高	8.003	7.978	7.983	7.936	7.957	7.934	7.943
追加距離		28813.738	28833.273	28863.738	28892.828	28904.868	28913.738	28963.738
単距離		17.256	19.535	30.465	29.090	12.040	8.870	50.000
測点		H17-3 NO.33	H17-3 EC.6	H17-3 NO.34	-29.090	-41.130	H17-3 NO.35	H17-3 NO.36
曲線								

標準断面図 S=1:100

スラスト対策工
H17-3NO.33～H17-3EC.6

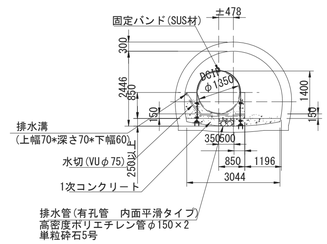

トンネル部
T-48
H17-3EC.6～H17-3NO.36

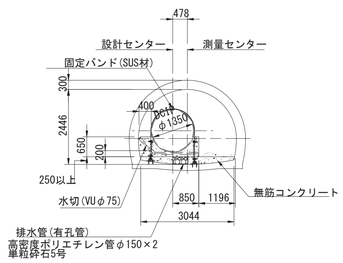

施設名	南部幹線用水路(0312100-1100-20)		
図面名	施設管理図		
作成年月	平成26年 3月		
縮尺	A1 V=1:100 H=1:500 A2 V=1:141 H=1:707	整理番号	6-52/72
作成者	関東農政局 両総農業水利事業所		

平面図 S=1:500

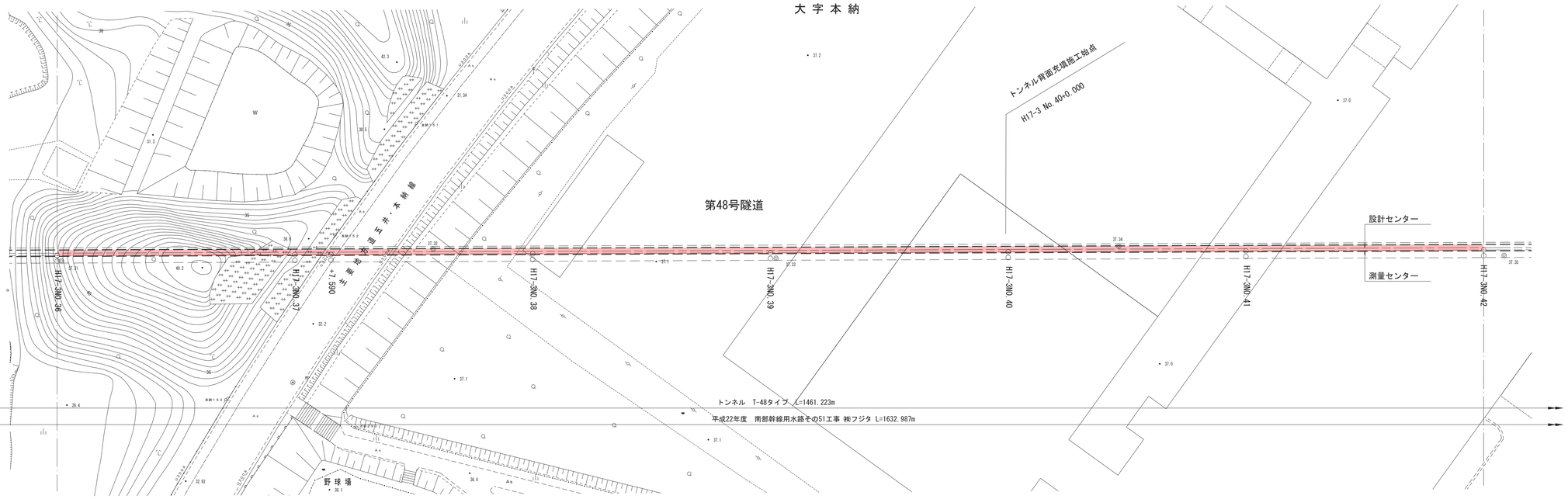

縦断図 V=1:100 H=1:500

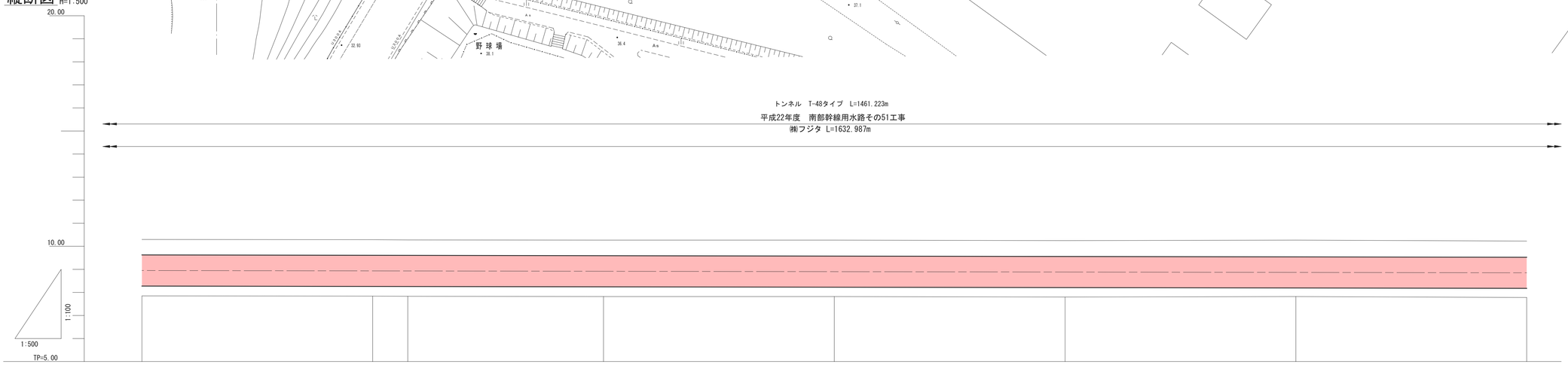

標準断面図 S=1:100

トンネル部

T-48
H17-3NO.36～H17-3NO.42

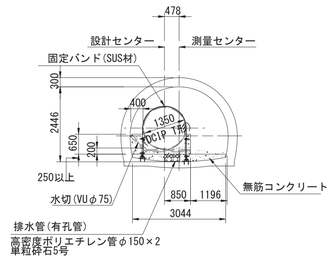

計画	管種・管径	DCIP管φ1350 DD種 L=1622.627m, SL=1622.627m																					
計画	土被り																						
計画	勾配	8.950						i=0.000120 SL=250.000 L=250.000 H=0.030										8.920		i=0.000153 SL=457.307 L=457.307 H=0.070			
計画	管中心高	8.950		8.944	8.943		8.938		8.932		8.926		8.920		8.912								
現況	地盤高	7.87		7.86	7.83		7.86		7.84		7.84		7.82		7.79								
現況	杭高	7.943		7.916	7.913		7.922		7.896		7.917		7.889		7.861								
追加距離		28963.738		29013.738	29021.328		29063.738		29113.738		29163.738		29213.738		29263.738								
単距離		50.000		50.000	7.590		42.410		50.000		50.000		50.000		50.000								
測点		H17-3 NO.36		H17-3 NO.37	+7.590		H17-3 NO.38		H17-3 NO.39		H17-3 NO.40		H17-3 NO.41		H17-3 NO.42								
曲線																							

施設名	南部幹線用水路(0312100-1100-20)		
図面名	施設管理図		
作成年月	平成26年 3月		
縮尺	A1 V=1:100 H=1:500 A2 V=1:141 H=1:707	整理番号	6-53/72
作成者	関東農政局 両総農業水利事業所		

平面図 S=1:500

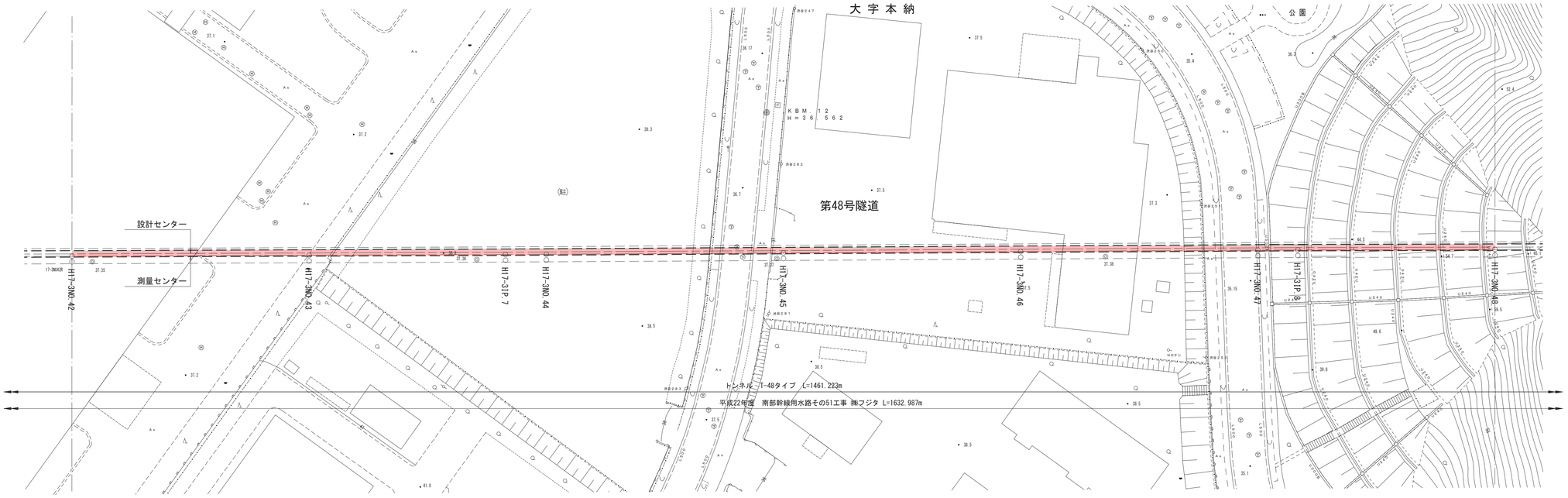

縦断図 V=1:100 H=1:500

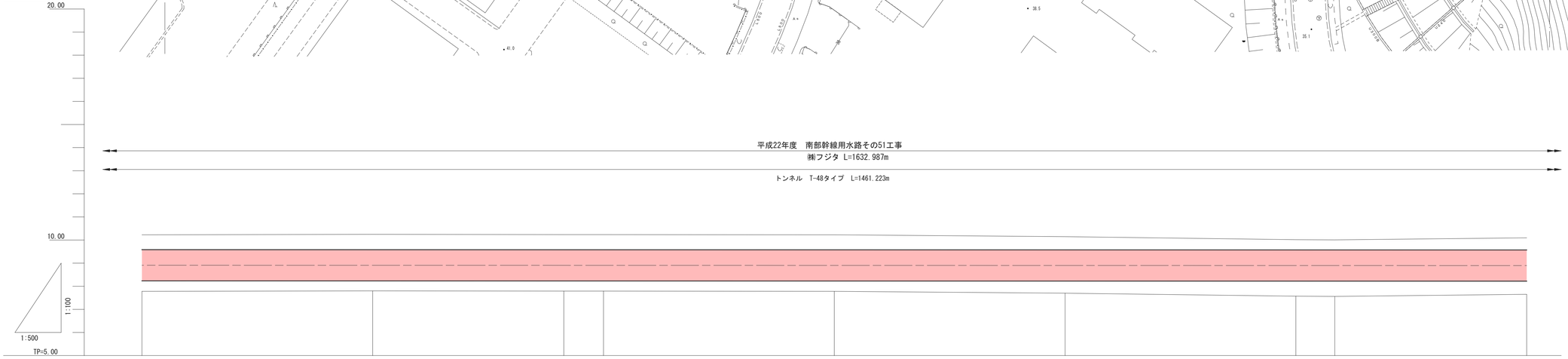

標準断面図 S=1:100

トンネル部

T-48
H17-3NO.42～H17-3NO.48

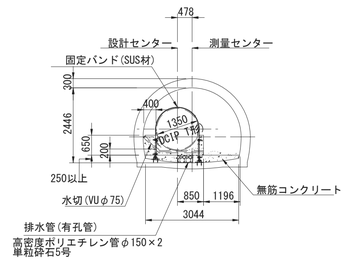

平面	管種・管径	DCIP管φ1350 DD種 L=1622.627m, SL=1622.627m
平面	土被り	
平面	勾配	i=0.000153 SL=457.307 L=457.307 H=0.070
平面	管中心高	8.912 / 8.905 / 8.898 / 8.897 / 8.889 / 8.882 / 8.874 / 8.873 / 8.866
現況	地盤高	7.79 / 7.81 / 7.79 / 7.81 / 7.80 / 7.74 / 7.57 / 7.56 / 7.67
現況	杭高	7.861 / 7.881 / 7.850 / 7.877 / 7.870 / 7.792 / 7.651 / 7.717 / 7.732
追加距離		29263.738 / 29313.738 / 29352.497 / 29363.738 / 29413.738 / 29463.738 / 29513.738 / 29519.529 / 29563.738
単距離		50.000 / 50.000 / 38.759 / 11.241 / 50.000 / 50.000 / 50.000 / 5.791 / 44.209
測点		H17-3 NO.42 / H17-3 NO.43 / H17-3 IP.7 / H17-3 NO.44 / H17-3 NO.45 / H17-3 NO.46 / H17-3 NO.47 / H17-3 IP.8 / H17-3 NO.48
曲線		IP.7 IA=0-06-34 / IP.8 IA=0-11-43

施設名	南部幹線用水路(0312100-1100-20)		
図面名	施設管理図		
作成年月	平成26年 3月		
縮尺	A1 V=1:100 H=1:500 A2 V=1:141 H=1:707	整理番号	6-54/72
作成者	関東農政局 両総農業水利事業所		

茂 原 市

大 字 本 納

平面図 S=1:500

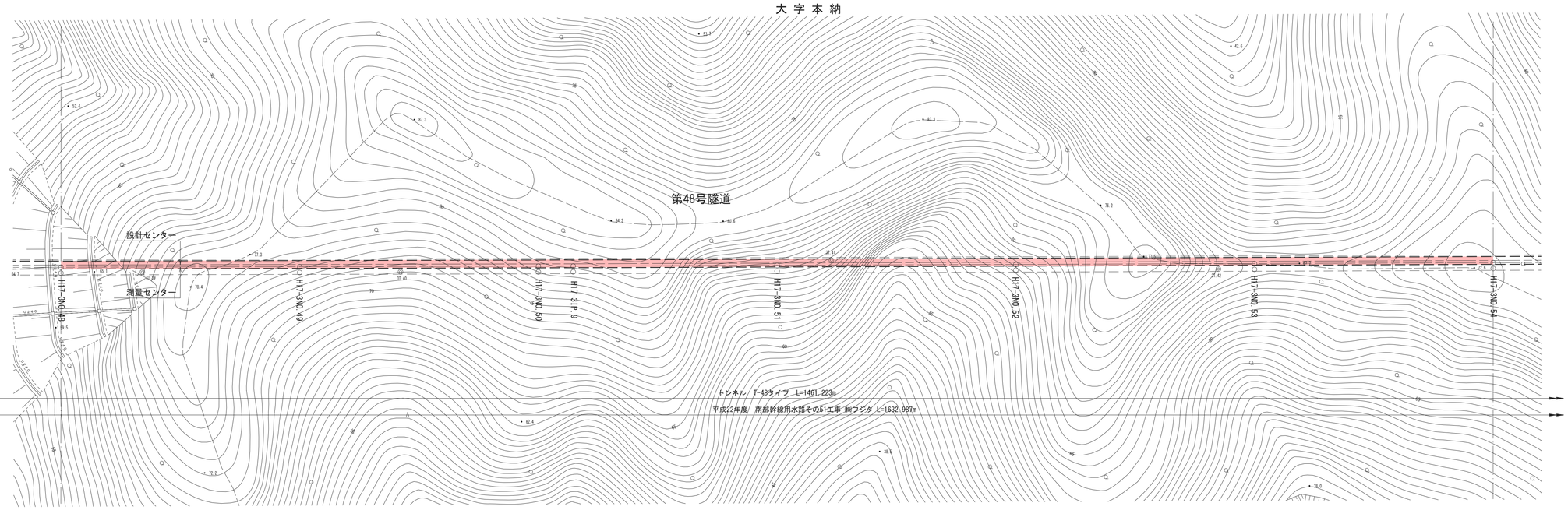

縦断図 V=1:100 H=1:500

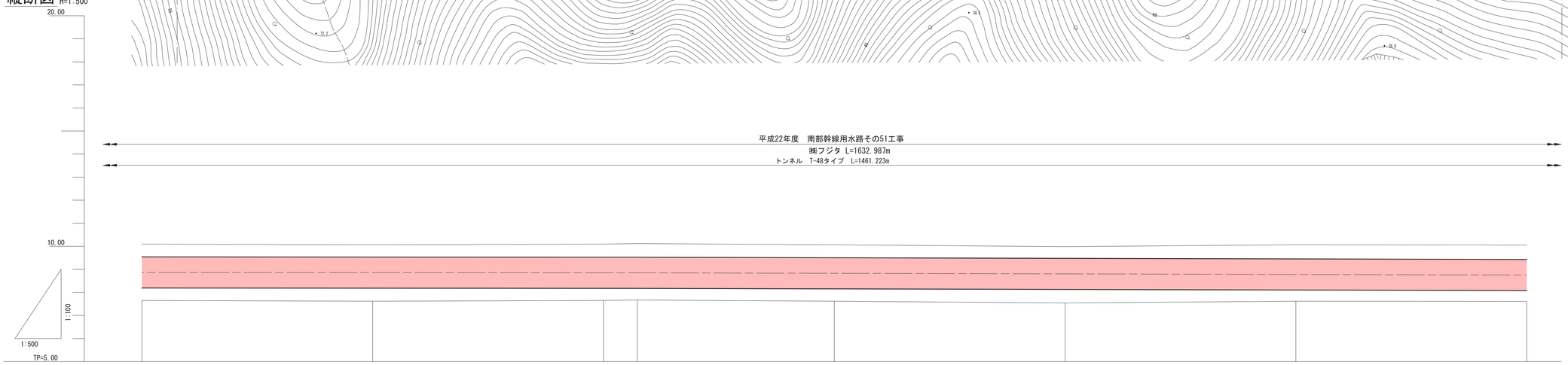

計画	管種・管径	DCIP管φ1350 DD種 L=1622.627m, SL=1622.627m						
	土被り							
	勾配	i=0.000153 SL=457.307 L=457.307 H=0.070		8.850	i=0.000504 SL=515.436 L=515.436 H=0.260			
	管中心高	8.866	8.859	8.851	8.850	8.828	8.803	8.778	8.753
現況	地盤高	7.67	7.65	7.68	7.67	7.64	7.58	7.63	7.63
	杭高	7.732	7.708	7.731	7.737	7.690	7.645	7.665	7.683
追加距離		29563.738	29613.738	29663.738	29668.406	29711.099	29761.099	29811.099	29861.099
単距離		44.209	50.000	50.000	4.668	42.693	50.000	50.000	50.000
測点		H17-3 NO.48	H17-3 NO.49	H17-3 NO.50	H17-3 IP.9	H17-3 NO.51	H17-3 NO.52	H17-3 NO.53	H17-3 NO.54
曲線		IP.9 IA=0-04-28							

標準断面図 S=1:100

トンネル部

T-48
H17-3NO.48～H17-3NO.54

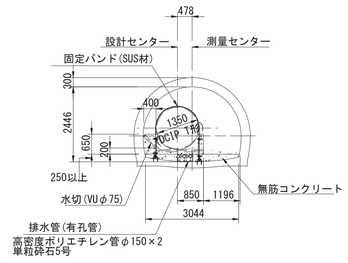

施設名	南部幹線用水路(0312100-1100-20)		
図面名	施設管理図		
作成年月	平成26年 3月		
縮尺	A1 V=1:100 H=1:500 A2 V=1:141 H=1:707	整理番号	6-55/72
作成者	関東農政局 両総農業水利事業所		

平面図 S=1:500

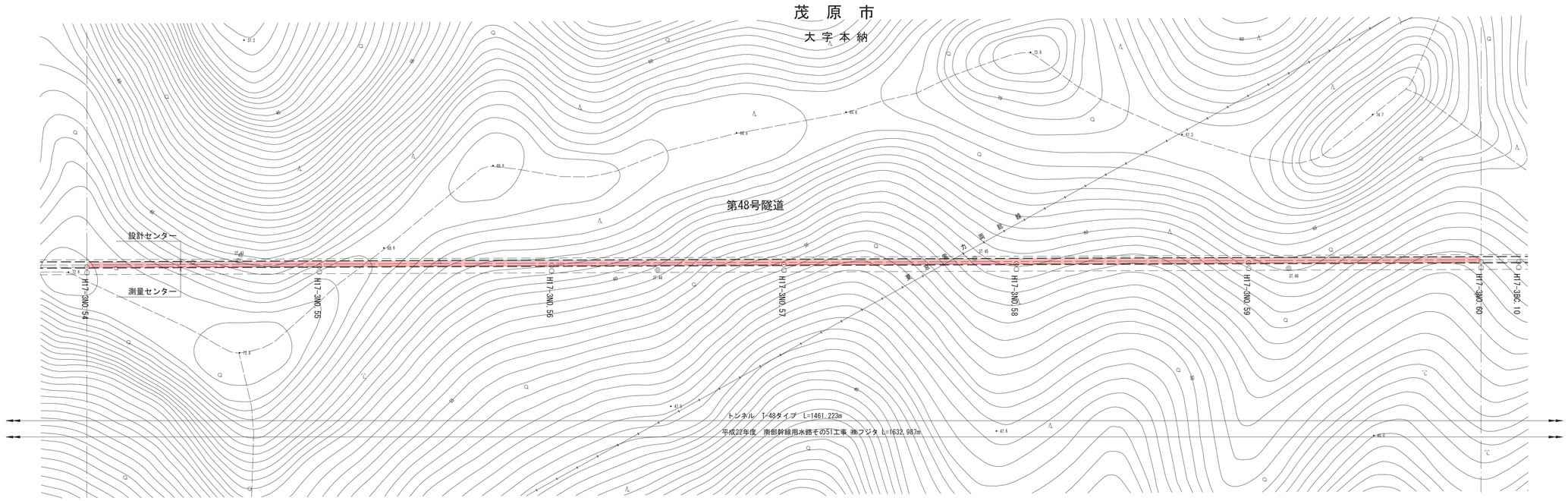

縮尺 1/500

縦断図 V=1:100 H=1:500

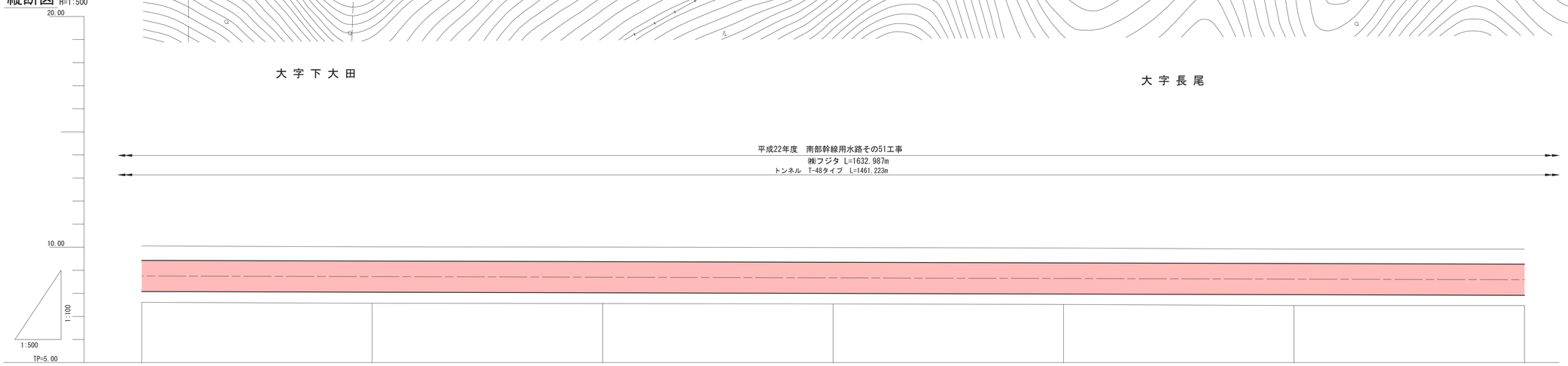

管	管種・管径	DCIP管φ1350 DD種 L=1622.627m, SL=1622.627m					
土	土被り						
計	勾配	i=0.000504 SL=515.436 L=515.436 H=0.260					
画	管中心高	8.753	8.728	8.702	8.677	8.652	8.627	8.601
現	地盤高	7.63	7.58	7.57	7.56	7.53	7.49	7.48
況	杭高	7.683	7.650	7.623	7.627	7.601	7.566	7.546
追加距離		29861.099	29911.099	29961.099	30011.099	30061.099	30111.099	30161.099
単距離		50.000	50.000	50.000	50.000	50.000	50.000	50.000
測点		H17-3 NO.54	H17-3 NO.55	H17-3 NO.56	H17-3 NO.57	H17-3 NO.58	H17-3 NO.59	H17-3 NO.60
曲線								

標準断面図 S=1:100

トンネル部

T-48
H17-3NO.54～H17-3NO.60

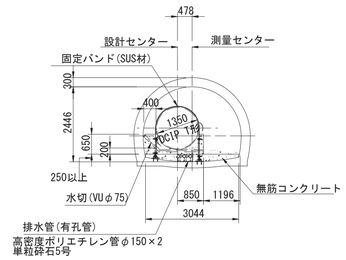

施設名	南部幹線用水路(0312100-1100-20)		
図面名	施設管理図		
作成年月	平成26年 3月		
縮尺	A1 V=1:100 H=1:500　A2 V=1:141 H=1:707	整理番号	6-56/72
作成者	関東農政局　両総農業水利事業所		

平面図 S=1:500

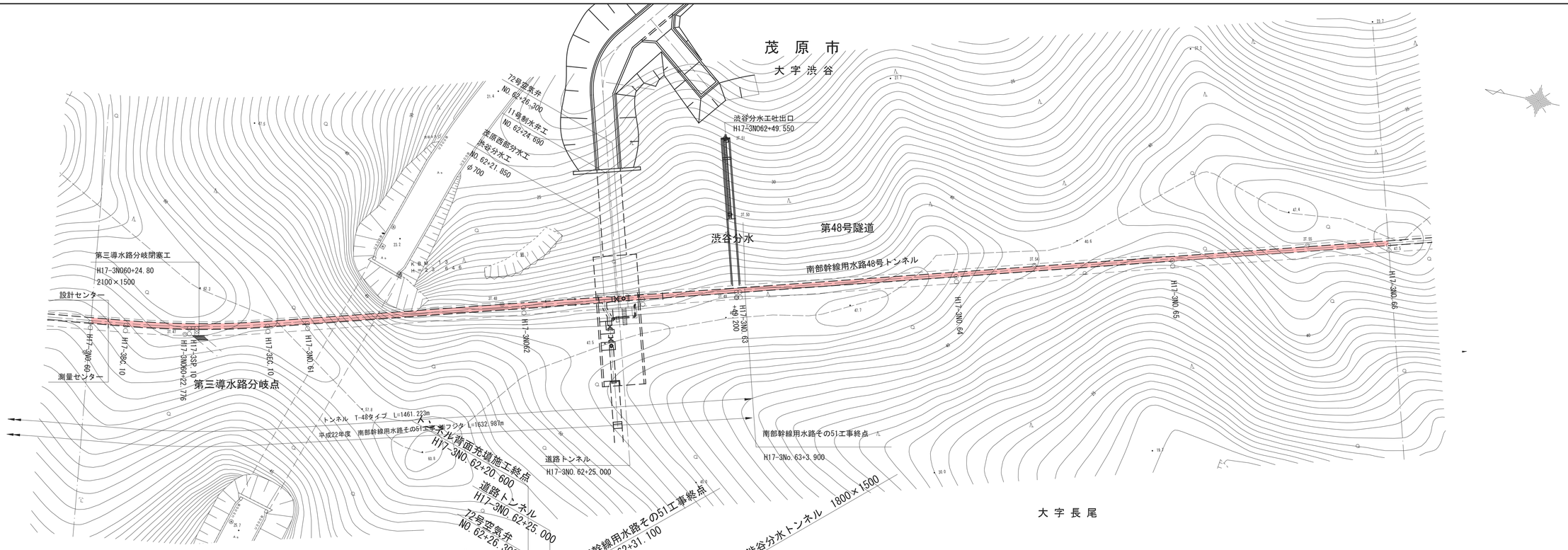

縦断図 V=1:100 H=1:500

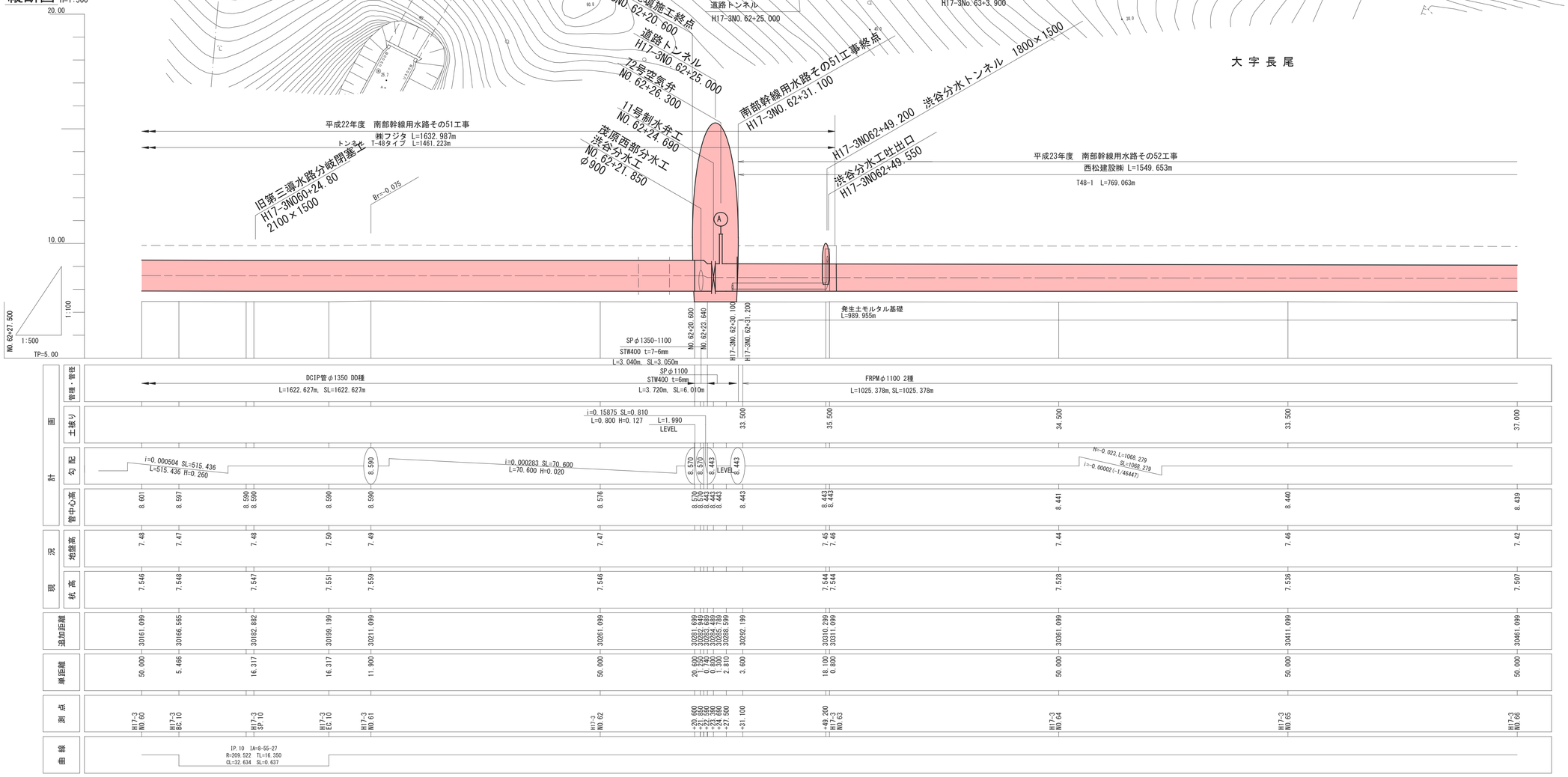

標準断面図 S=1:100

トンネル部

T-48
H17-3NO.60~H17-3NO.66

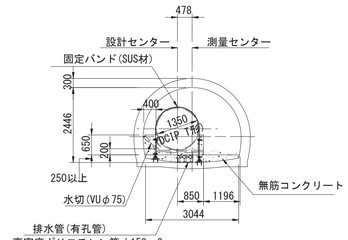

※注 ブレーキ量は設計延長-測量延長の値とする

施設名	南部幹線用水路(0312100-1100-20)		
図面名	施設管理図		
作成年月	平成26年 3月		
縮尺	A1 V=1:100 H=1:500 A2 V=1:141 H=1:707	整理番号	6-57/72
作成者	関東農政局 両総農業水利事業所		

平面図 S=1:500

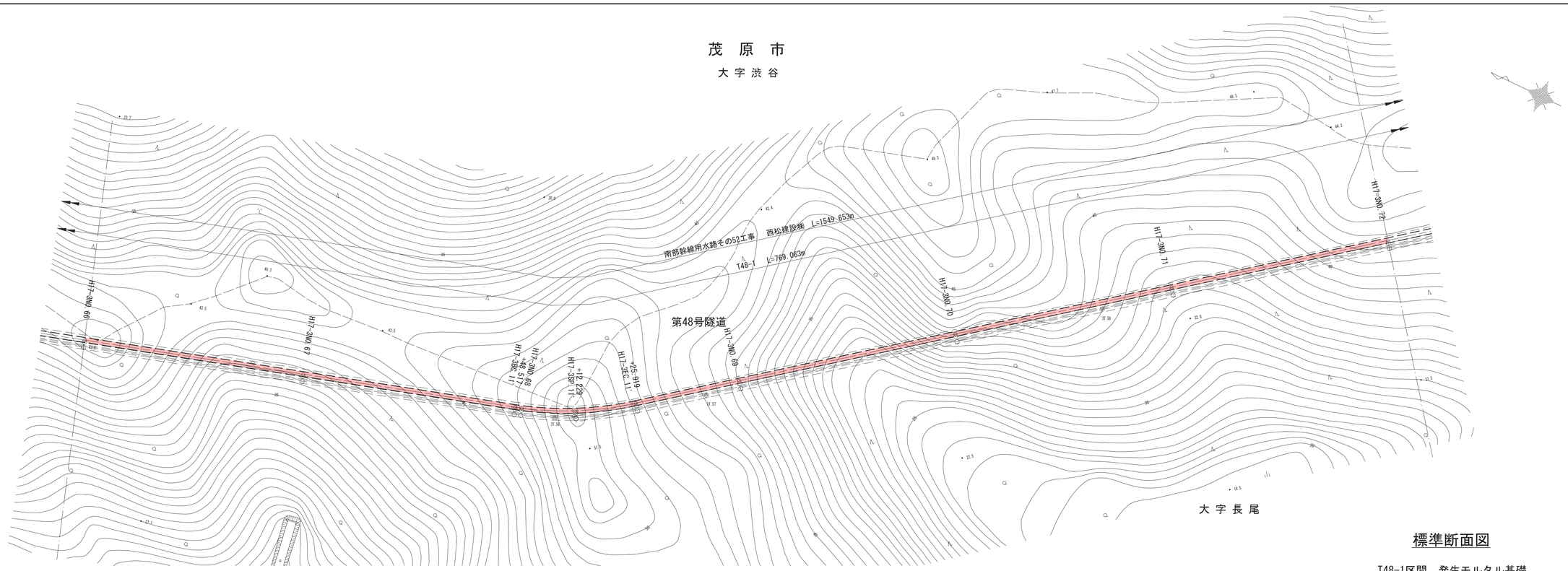

縦断図 V=1:100 H=1:500

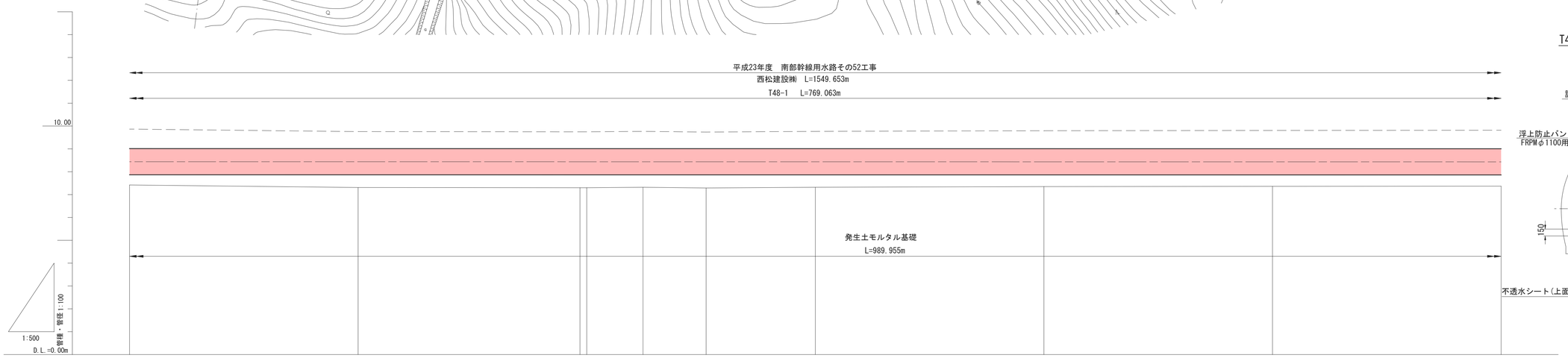

標準断面図

T48-1区間　発生モルタル基礎

H17-3NO.66～H17-3NO.72

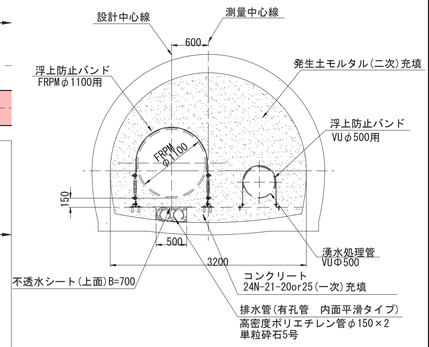

管種	FRPMφ1100 2種 L=1025.378m,SL=1025.378m								
土被り	37.00	29.00	37.50	41.50	37.50	30.00	28.00	24.50	32.50
勾配	hi=-0.023;L=1068.279 SL=1068.279 i=-0.00002(-1/46447)								
管中心高	8.439	8.438	8.437 8.437	8.437 8.437	8.437 8.437	8.436	8.435	8.434	8.433
地盤高	7.42	7.31	7.30 7.30	7.32	7.29	7.32	7.35	7.36	7.37
杭高	7.507	7.439	7.396 7.396	7.429	7.376	7.430	7.486	7.482	7.484
追加距離	30461.099	30511.099	30559.301 30559.616 30561.089	30572.986 30573.318	30586.671 30587.008	30610.901	30660.601	30710.901	30760.901
単距離	50.000	50.000	48.202 0.315 1.473	11.897 0.332	13.353 0.337	23.893	50.000	50.000	50.000
測点	H17-3NO.66	H17-3NO.67	H17-3SC.11' +48.517 H17-3NO.68	H17-3SP.11' +12.229	H17-3EC.11' +25.919	H17-3NO.69	H17-3NO.70	H17-3NO.71	H17-3NO.72
曲線	H17-3IP.11' IA=21- 6-40 R=74.400 TL=13.841,CL=27.370 SL=1.277								

施設名	南部幹線用水路(0312100-1100-20)		
図面名	施設管理図		
作成年月	平成26年 3月		
縮尺	A1 V=1:100 H=1:500　A2 V=1:141 H=1:707	整理番号	6-58/72
作成者	関東農政局　両総農業水利事業所		

平面図 S=1:500

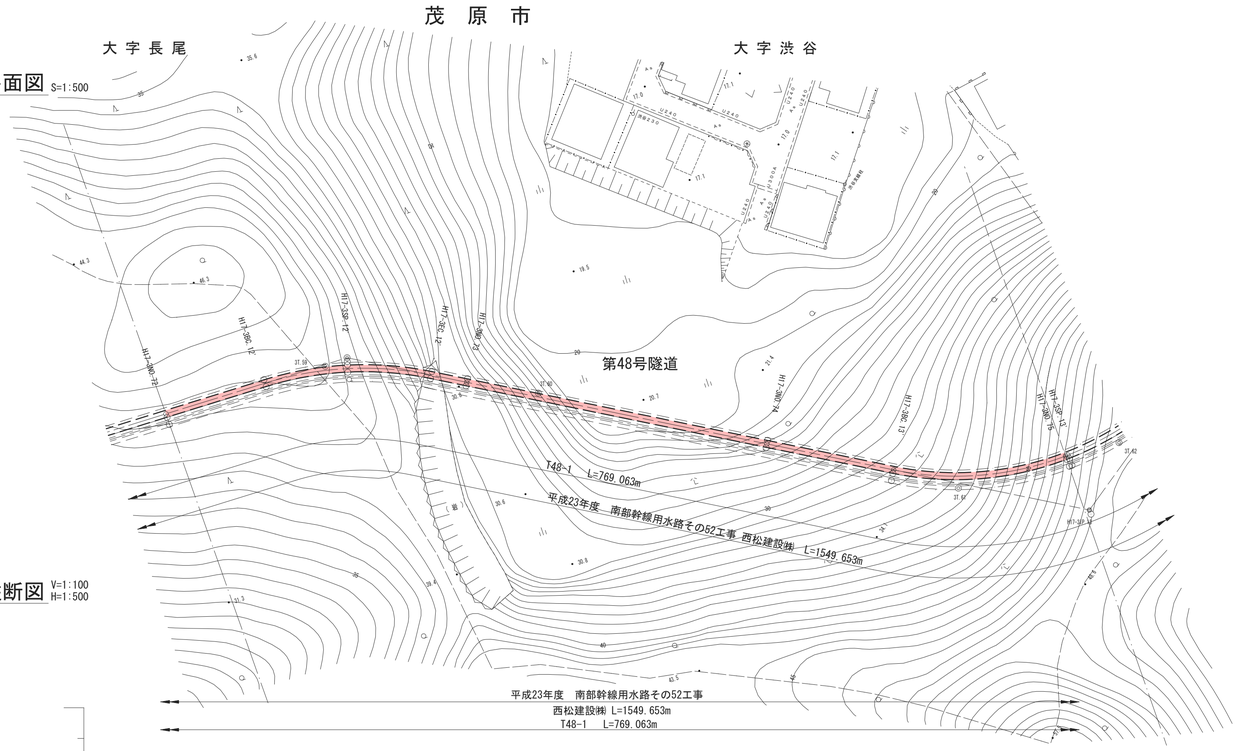

縦断図 V=1:100 H=1:500

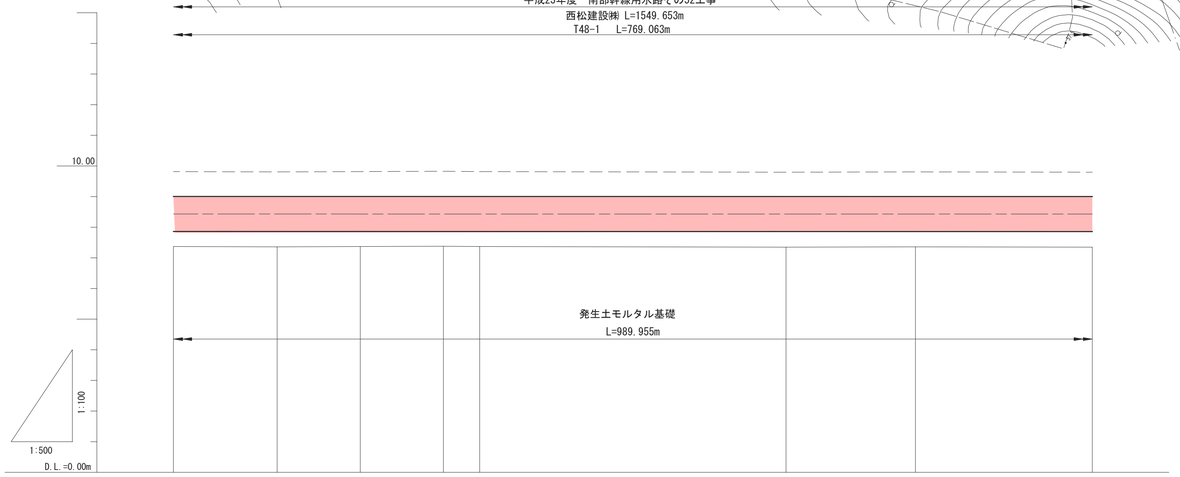

計画	管理 管径	FRPMφ1100 2種 L=1025.378m, SL=1025.378m																
	土被り	32.50	33.00	32.00	25.00	20.50	14.50	21.50	34.50									
	勾配	H=-0.023, L=1068.279 SL=1068.279 i=-0.00002(-1/46447)																
	管中心高	8.433	8.433	8.432	8.432	8.432	8.431	8.430	8.430									
現況	地盤高	7.37	7.36	7.37	7.38	7.37	7.35	7.36	7.35									
	杭高	7.484	7.461	7.471	7.471	7.475	7.457	7.462	7.468									
追加距離		30776.901	30777.831	30791.555	30805.280	30811.203	30861.203	30882.335	30910.864									
単距離		50.000	16.930	13.724	13.725	5.923	50.000	21.132	28.529									
測点		H17-3N0.72	H17-3BC.12'	H17-3SP.12'	H17-3EC.12	H17-3N0.73	H17-3N0.74	H17-3BC.13'	+49.913 (H17-3N0.75)									
曲線		H17-31P.12' IA=28-48-16, R=54.600 TL=14.021, CL=27.449 SL=1.772					H17-31P.13' IA=65-49-37, R=50.400 TL=32.622, CL=57.905 SL=9.636											

標準断面図

T48-1区間 発生モルタル基礎
H17-3N0.72～(H17-3N0.75)

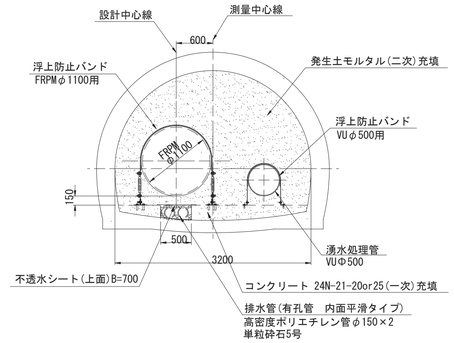

施設名	南部幹線用水路(0312100-1100-20)		
図面名	施設管理図		
作成年月	平成26年 3月		
縮尺	A1 V=1:100 H=1:500 A2 V=1:141 H=1:707	整理番号	6-59/72
作成者	関東農政局 両総農業水利事業所		

平面図 S=1:500

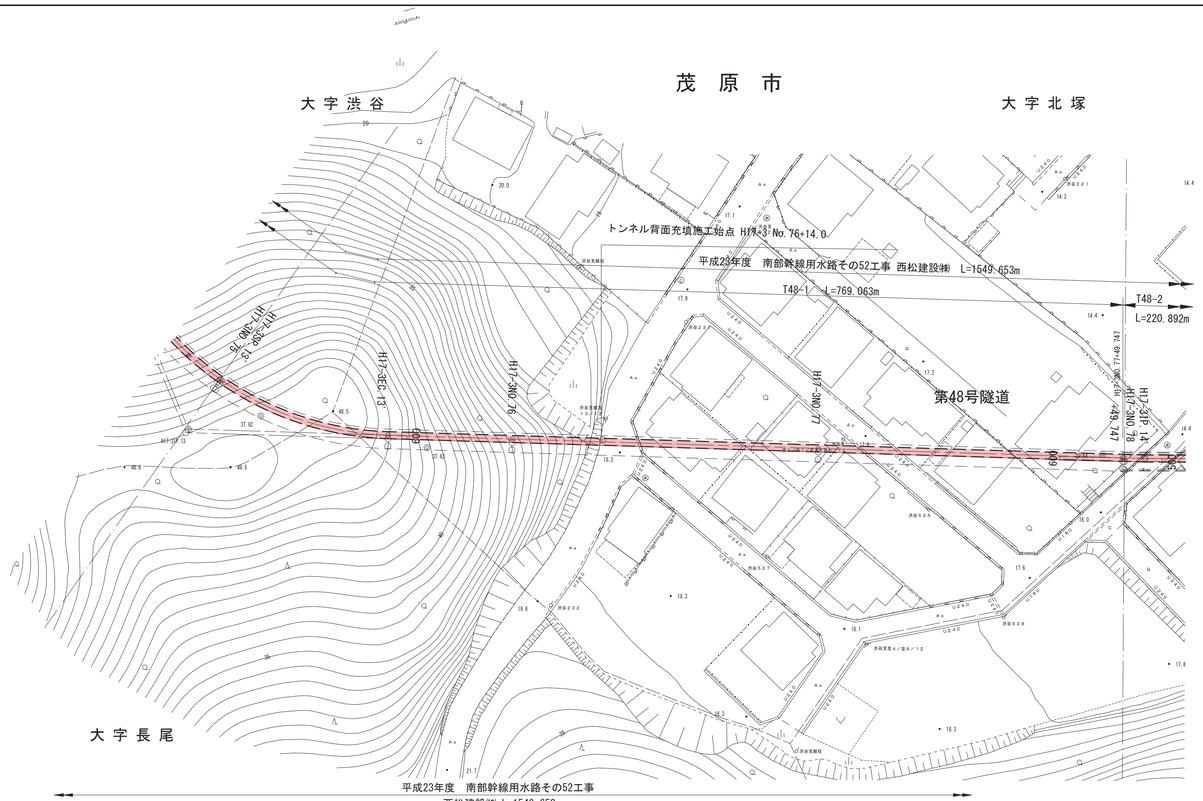

縦断図 V=1:100 H=1:500

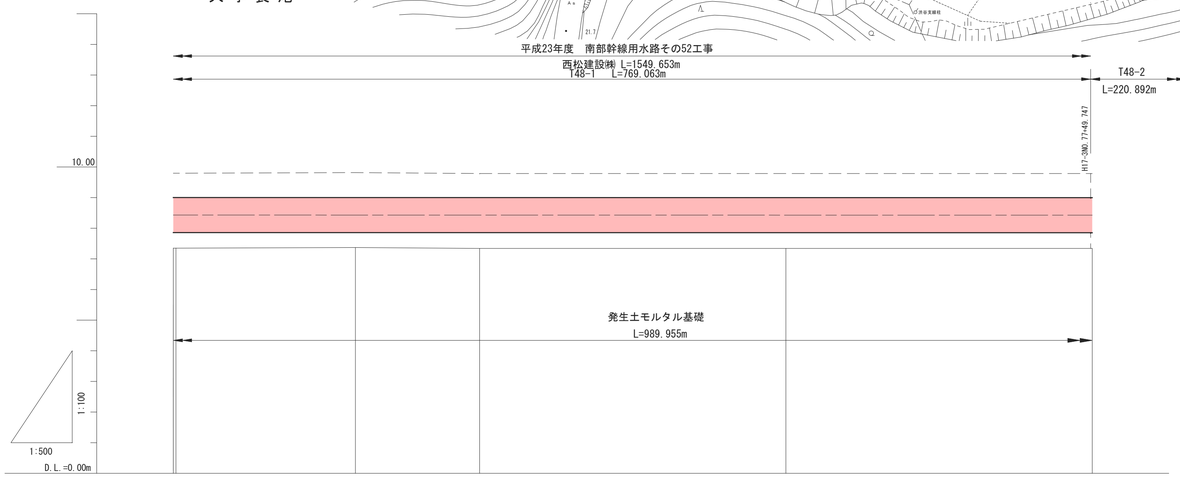

面計	管理値	FRPMφ1100 2種 L=1025.378m, SL=1025.378m				
	土被り	34.50	35.00	23.00	7.10	6.00
	勾配	H=0.023 L=1068.279 SL=1068.279 i=-0.00002(-1/46447)				
	管中心高	8.430 8.430	8.429	8.429	8.428	8.426 8.426
現況	地盤高	7.35 7.35	7.37	7.34	7.34	7.34 7.34
	杭高	7.468 7.464	7.465	7.449	7.451	7.479 7.659
追加距離		30810.864 30811.287	30939.880	30960.155	31010.155	31059.902 31060.139
単距離		28.529 0.423	28.593	20.275	50.000	49.747 0.237
測点		H17-3NO.75 H17-3SP.13	H17-3EC.13	H17-3NO.76	H17-3NO.77	(49.869 H17-3NO.77+49.747) H17-3NO.78
曲線		H17-3IP.13 IA=65-49-37, R=50.400 TL=32.622, CL=57.905 SL=9.636				

標準断面図

T48-1区間 発生モルタル基礎
H17-3NO.75～H17-3NO.78

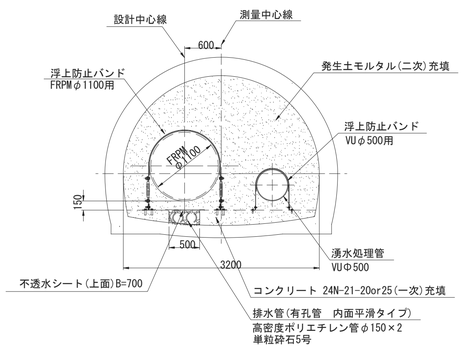

施設名	南部幹線用水路(0312100-1100-20)		
図面名	施設管理図		
作成年月	平成26年 3月		
縮尺	A1 V=1:100 H=1:500 A2 V=1:141 H=1:707	整理番号	6-60/72
作成者	関東農政局 両総農業水利事業所		

平面図 S=1:500

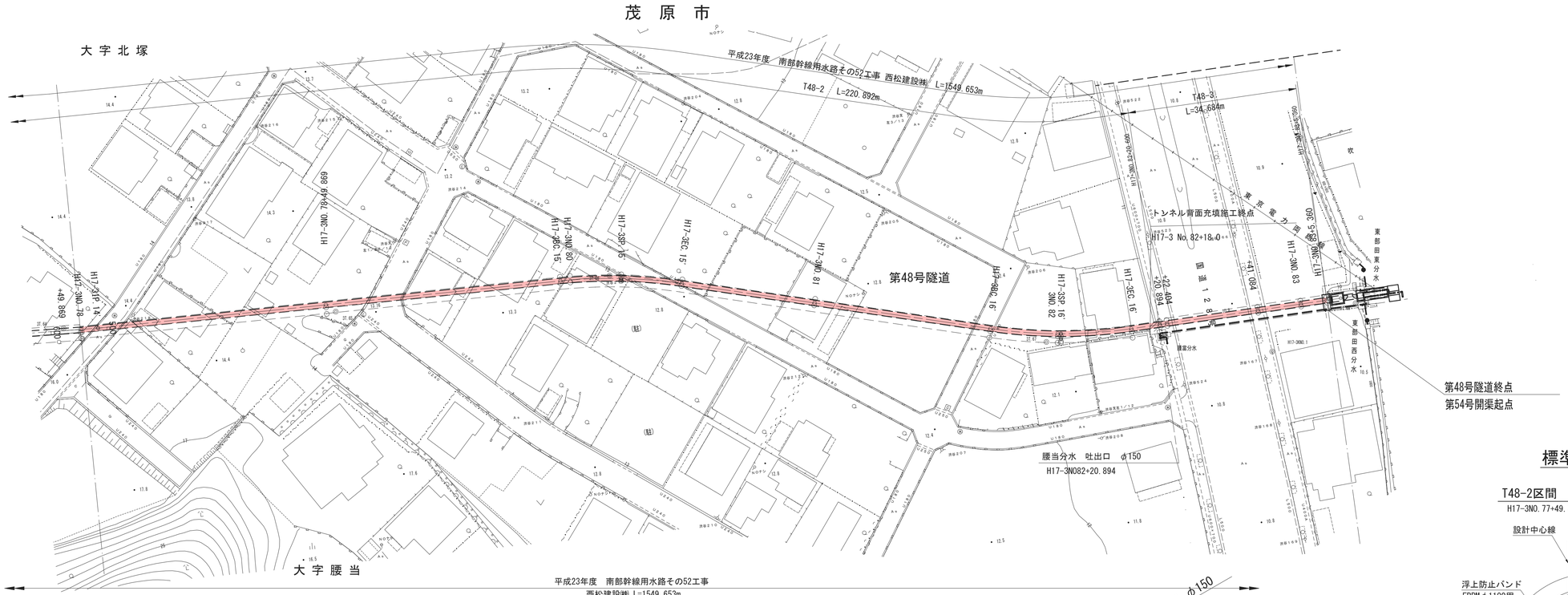

縦断図 V=1:100 H=1:500

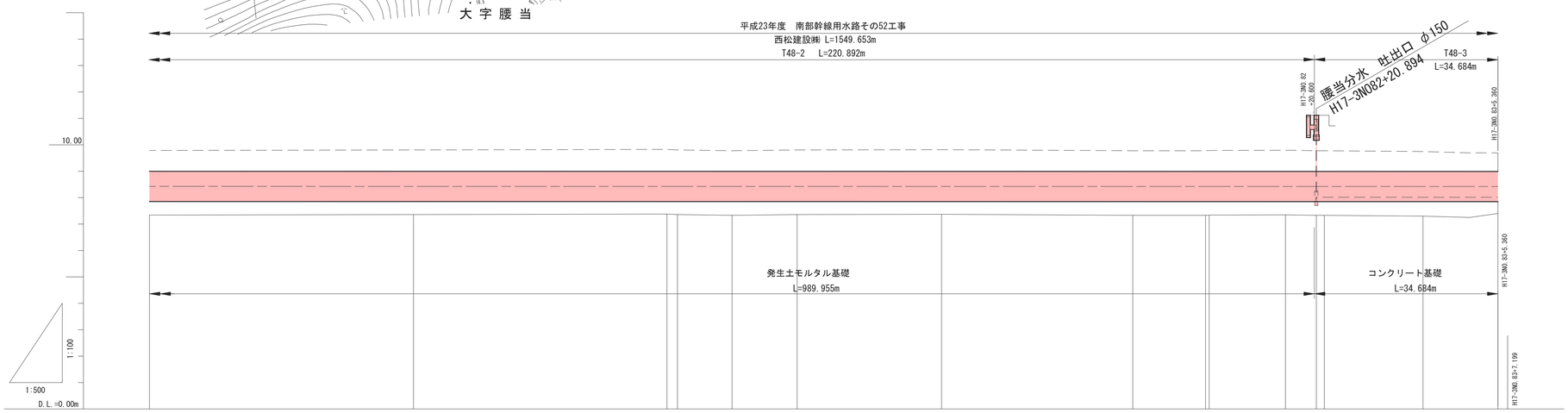

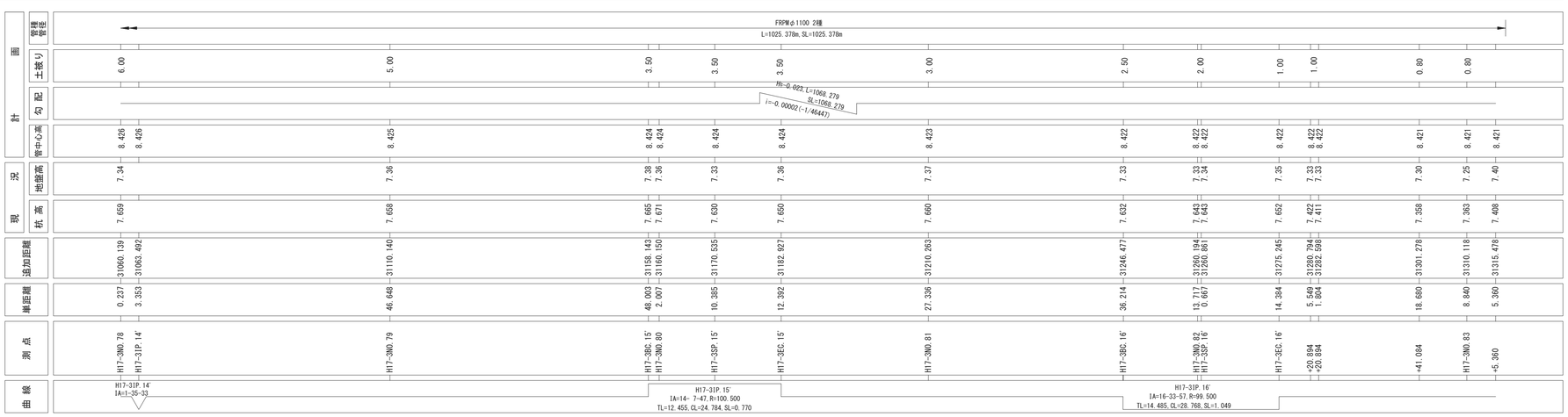

標準断面図

T48-2区間 発生モルタル基礎

H17-3N0.77+49.747～H17-3N0.82+20.600

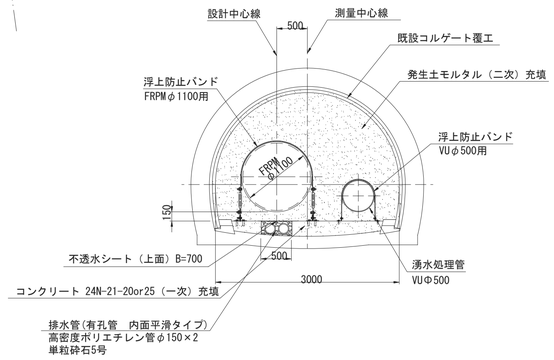

T48-3区間 コンクリート基礎

H17-3N0.82+20.600～H17-3N0.83+5.360

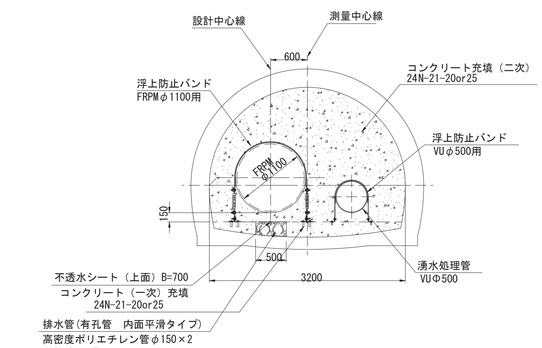

施設名	南部幹線用水路(0312100-1100-20)
図面名	施設管理図
作成年月	平成26年 3月
縮尺	A1 V=1:100 H=1:500 / A2 V=1:141 H=1:707 / 整理番号 6-61/72
作成者	関東農政局 両総農業水利事業所

平成23年度　南部幹線用水路その52工事 西松建設㈱　L=1549.653m

茂　原　市

平面図 S=1:500

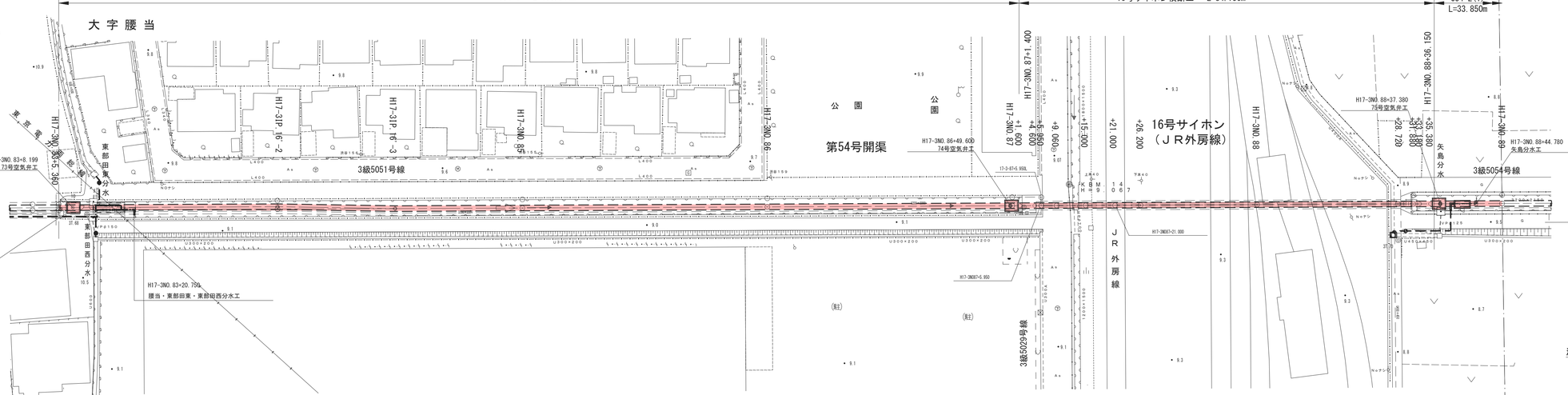

標準断面図 S=1:500

C54-1区間　標準断面図

H17-3NO.83+5.360～H17-3NO.87+1.400

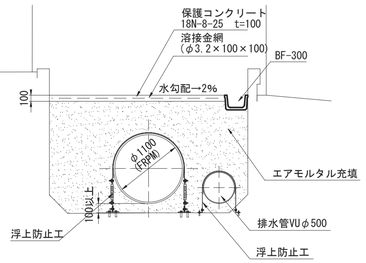

S16サイホン区間

φ1800断面
H17-3NO.87+1.400～H17-3NO.87+23.950

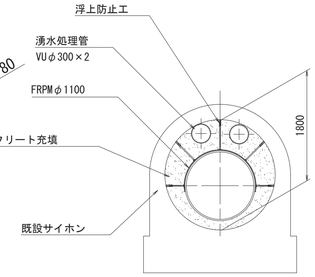

B2200×H2200断面
H17-3NO.87+23.950～H17-3NO.88+36.150

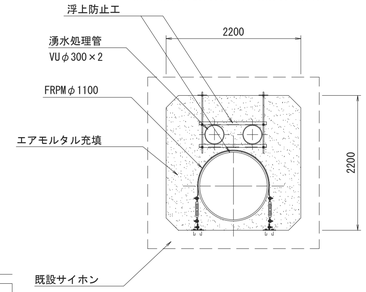

C54-2区間(1) 標準断面図

H17-3NO.88+36.150～H17-3NO.89

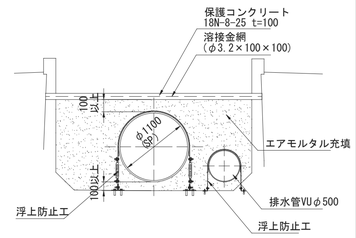

平成23年度　南部幹線用水路その52工事
西松建設㈱ L=1549.653m

縦断図 V=1:100 H=1:500

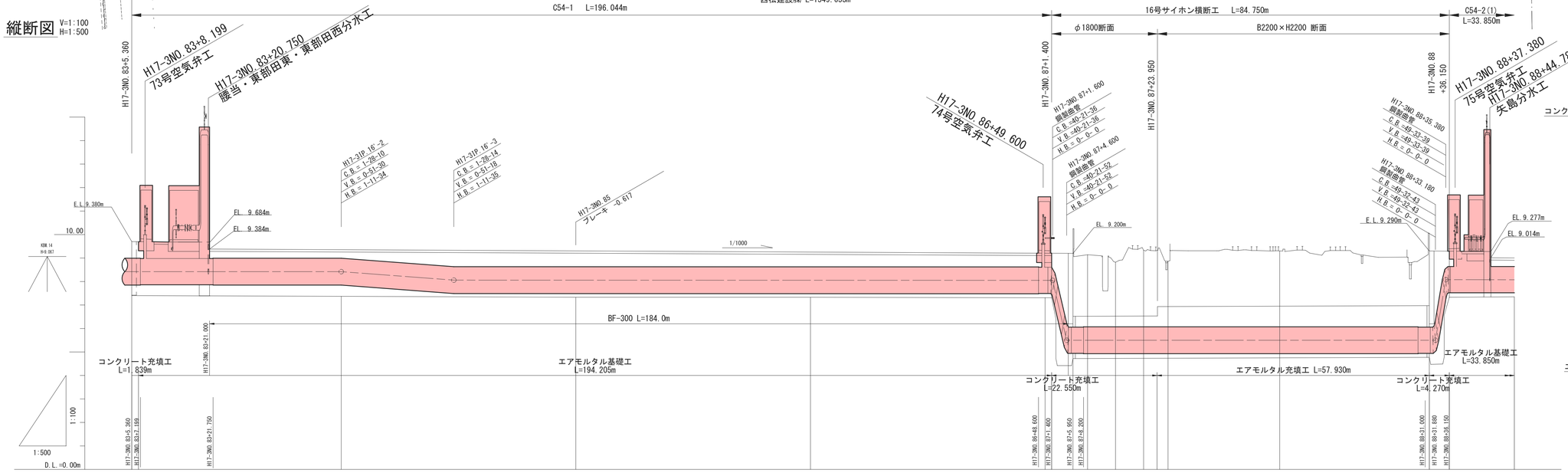

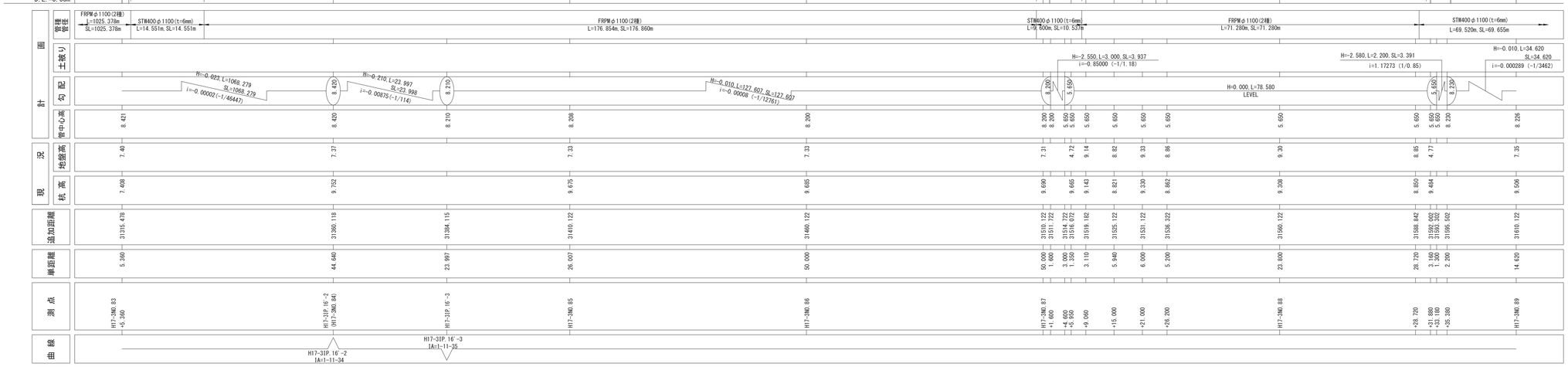

施設名	南部幹線用水路(0312100-1100-20)		
図面名	施設管理図		
作成年月	平成26年 3月		
縮尺	A1 V=1:100 A2 V=1:141 H=1:500 H=1:707	整理番号	6-62/72
作成者	関東農政局　両総農業水利事業所		

平面図 S=1:500

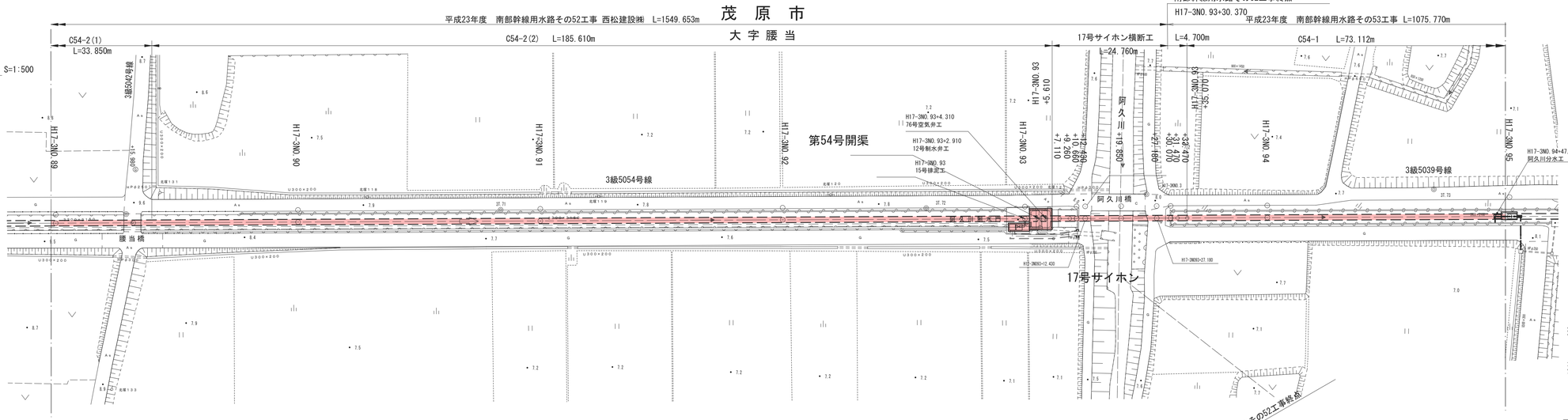

縦断図 V=1:100 H=1:500

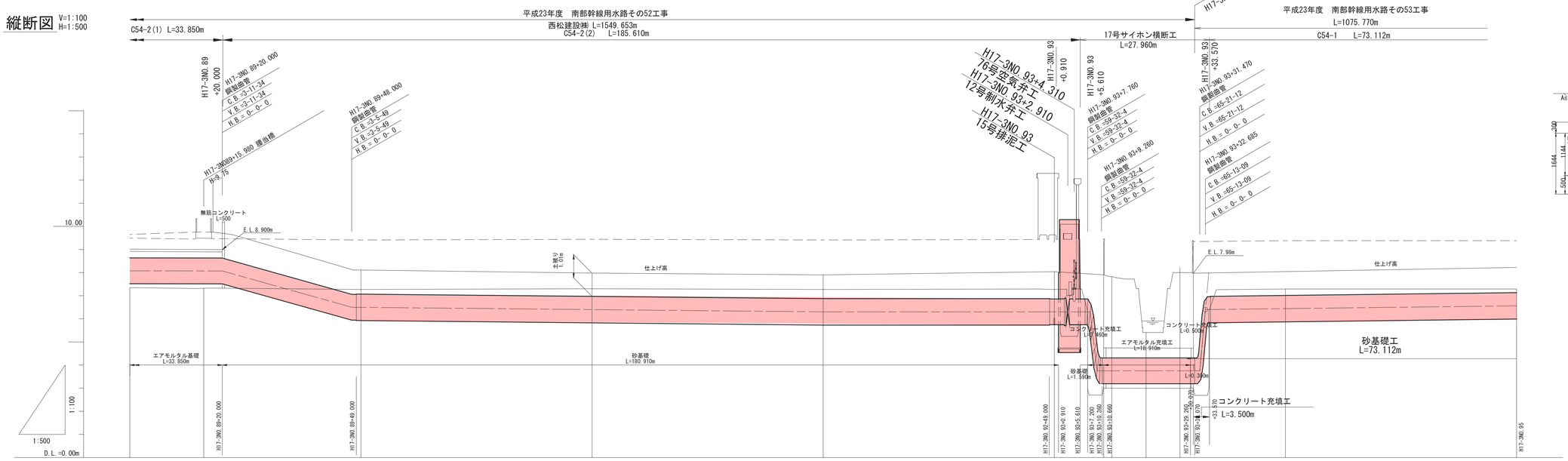

標準断面図

C54-2区間(1) 標準断面図
H17-3NO.89+36.150～H17-3NO.89+20.000

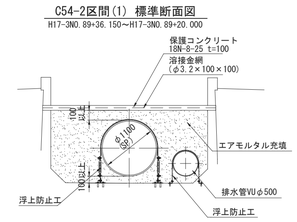

C54-2区間(2) 標準断面図
H17-3NO.89+20.000～H17-3NO.92+42.910
H17-3NO.93+5.610～H17-3NO.93+7.200

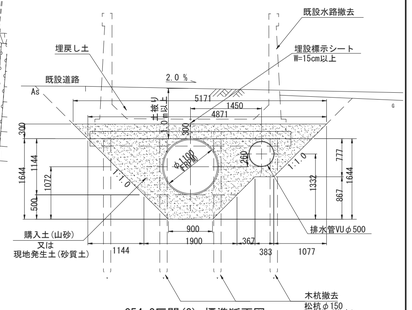

C54-2区間(2) 標準断面図
H17-3NO.92+42.910～H17-3NO.93+0.910

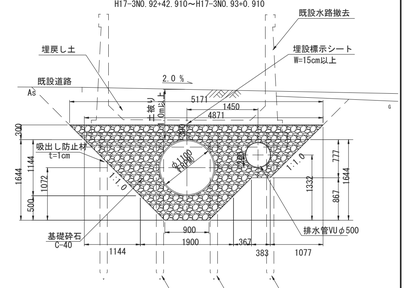

S17サイホン区間
H17-3No.93+7.200～H17-3NO.93+30.370

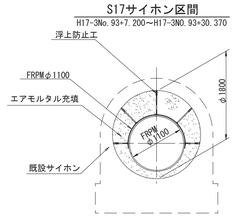

C54-1
H17-3NO.93+30.370～H17-3NO.95

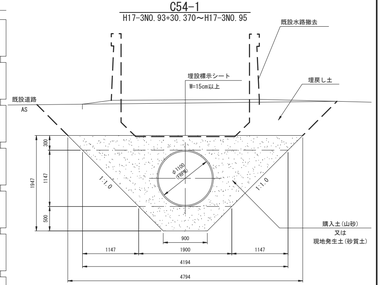

計画 / 現況

| | | |

茂 原 市

平面図 S=1:500

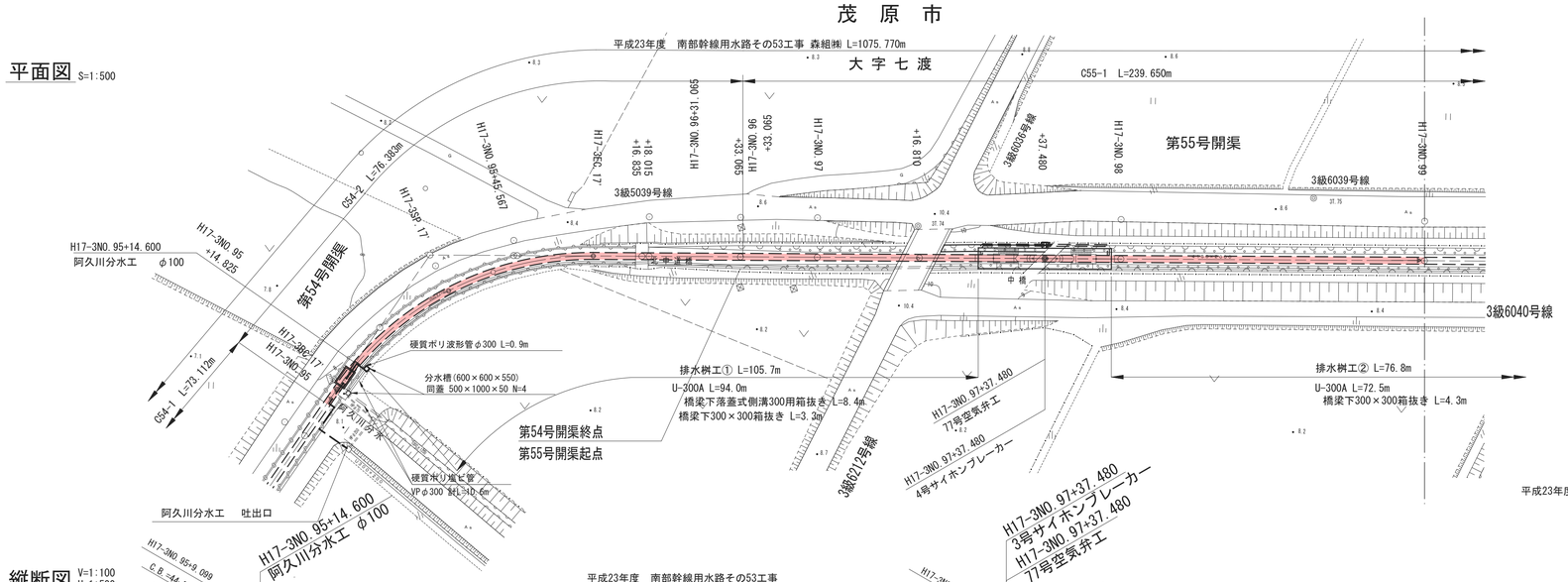

縦断図 V=1:100 H=1:500

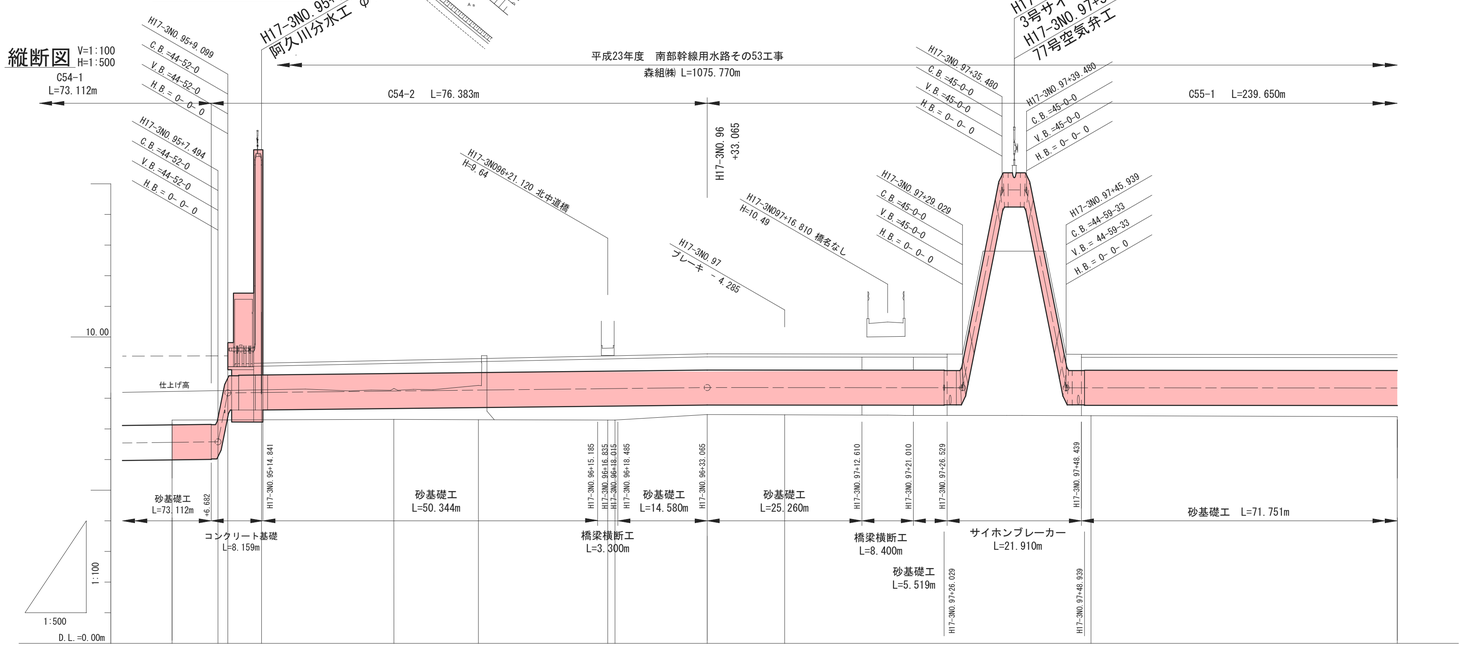

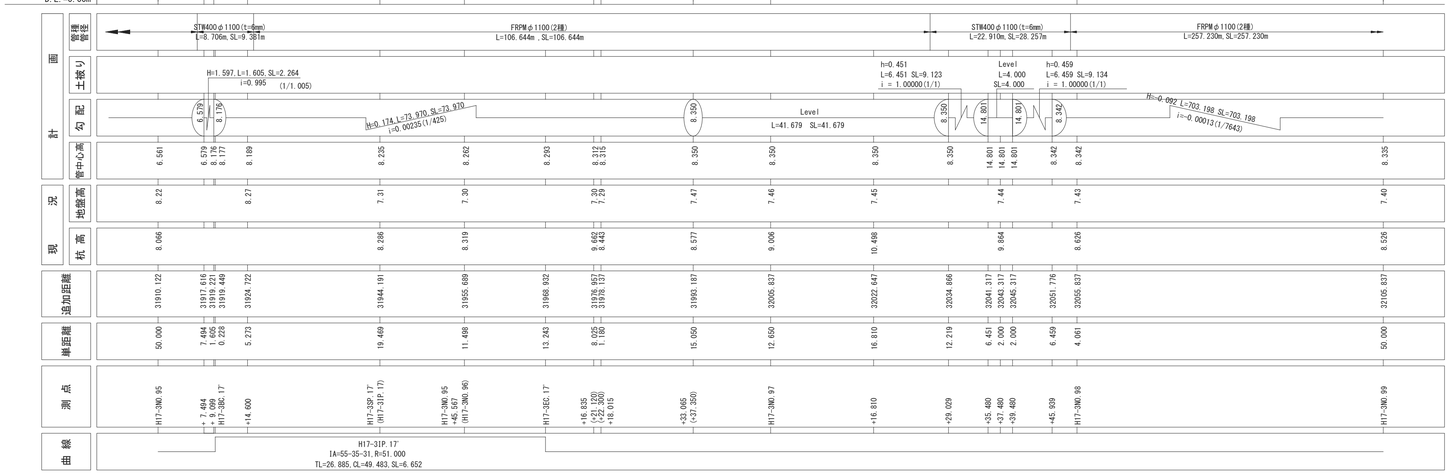

標準断面図

C54-1
H17-3NO.95～H17-3NO.95+6.682

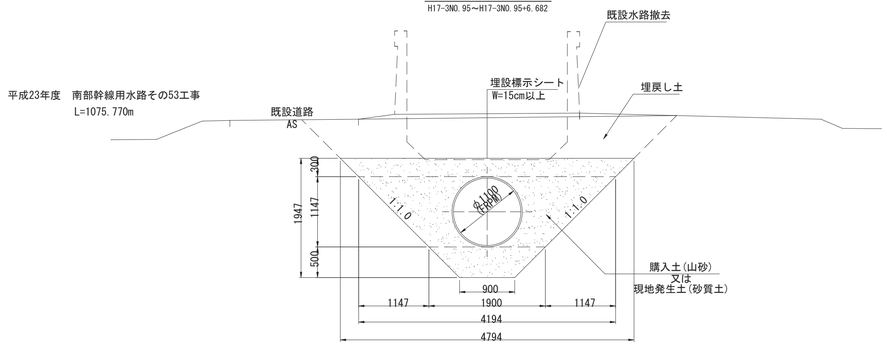

C54-2
H17-3NO.95+6.682～H17-3NO.96+33.065

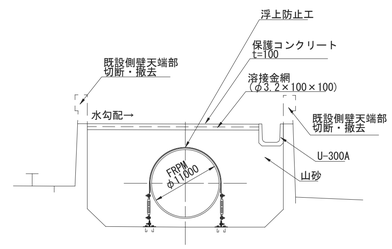

C55-1, C55-4
H17-3NO.96+33.065～H17-3NO.99

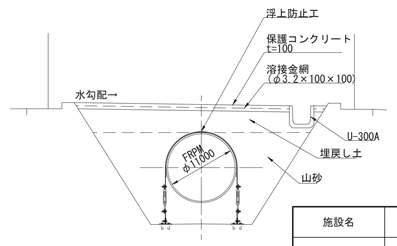

施設名	南部幹線用水路(0312100-1100-20)		
図面名	施設管理図		
作成年月	平成26年 3月		
縮尺	A1 V=1:100 A2 V=1:141 H=1:500 H=1:707	整理番号	6-64/72
作成者	関東農政局　両総農業水利事業所		

平面図 S=1:500

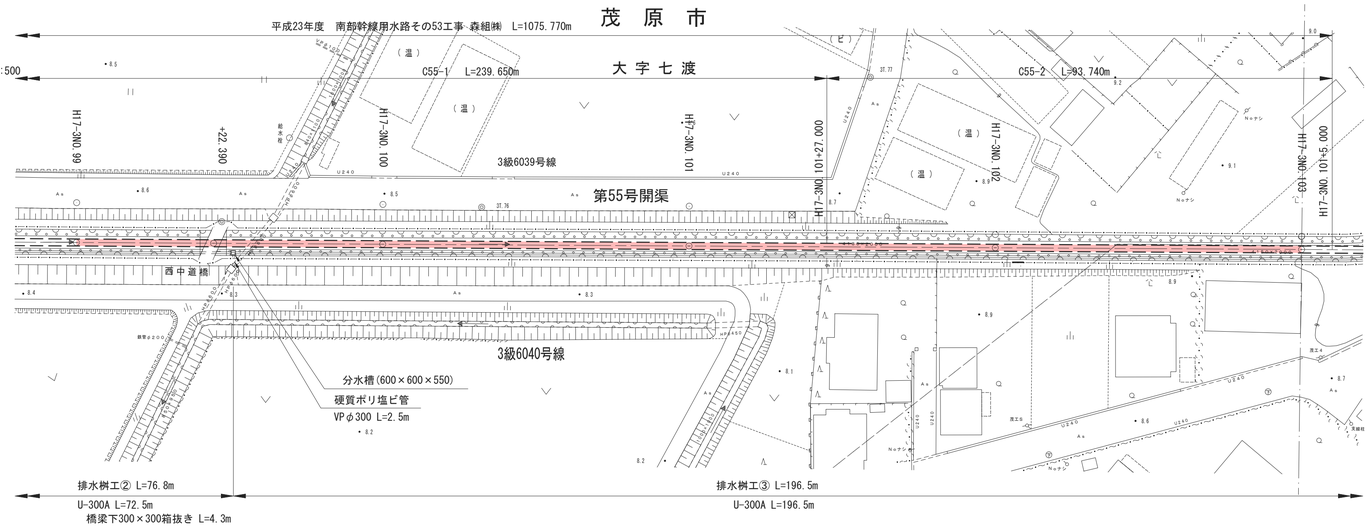

縦断図 V=1:100 H=1:500

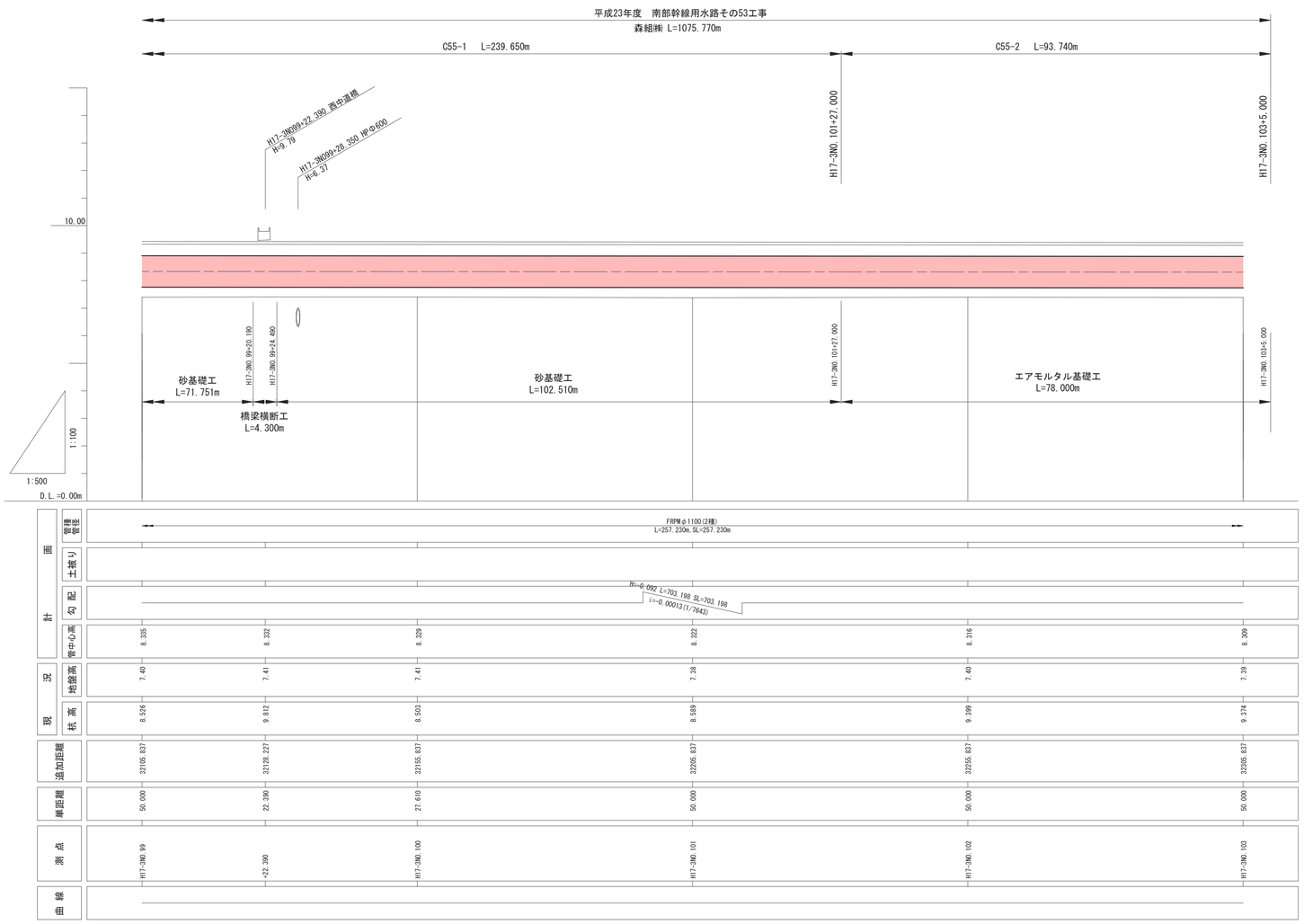

標準断面図 S=1:500

C55-1, C55-4

H17-3NO.99～H17-3NO.101+27.000

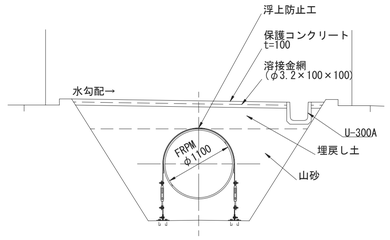

C55-2

H17-3NO.101+27.000～H17-3NO.103

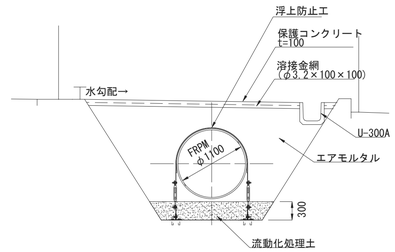

施設名	南部幹線用水路(0312100-1100-20)		
図面名	施設管理図		
作成年月	平成26年 3月		
縮尺	A1 V=1:100 H=1:500　A2 V=1:141 H=1:707	整理番号	6-65/72
作成者	関東農政局　両総農業水利事業所		

平面図 S=1:500

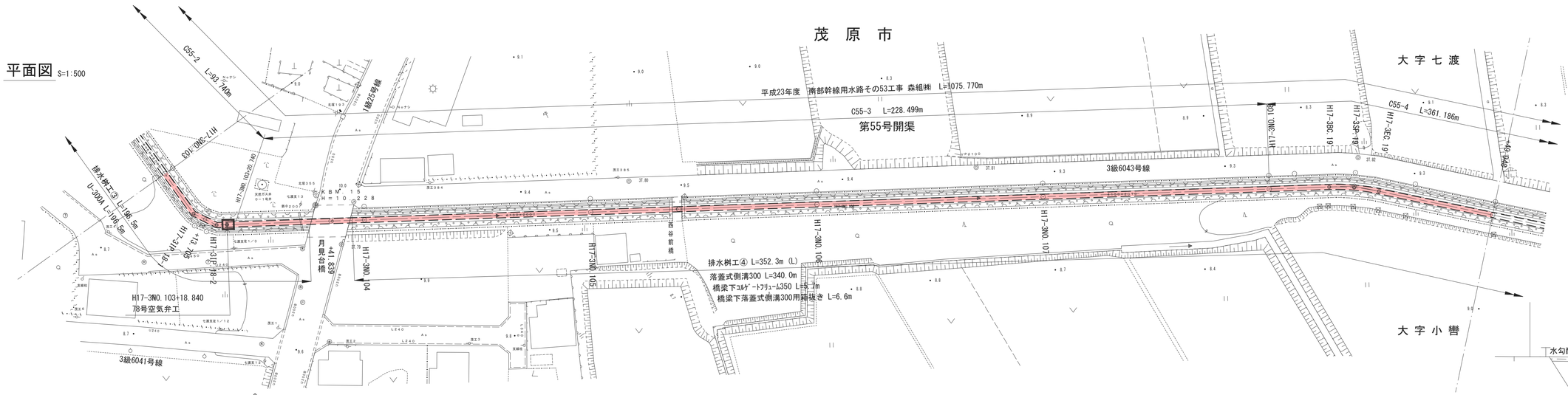

縦断図 V=1:100 H=1:500

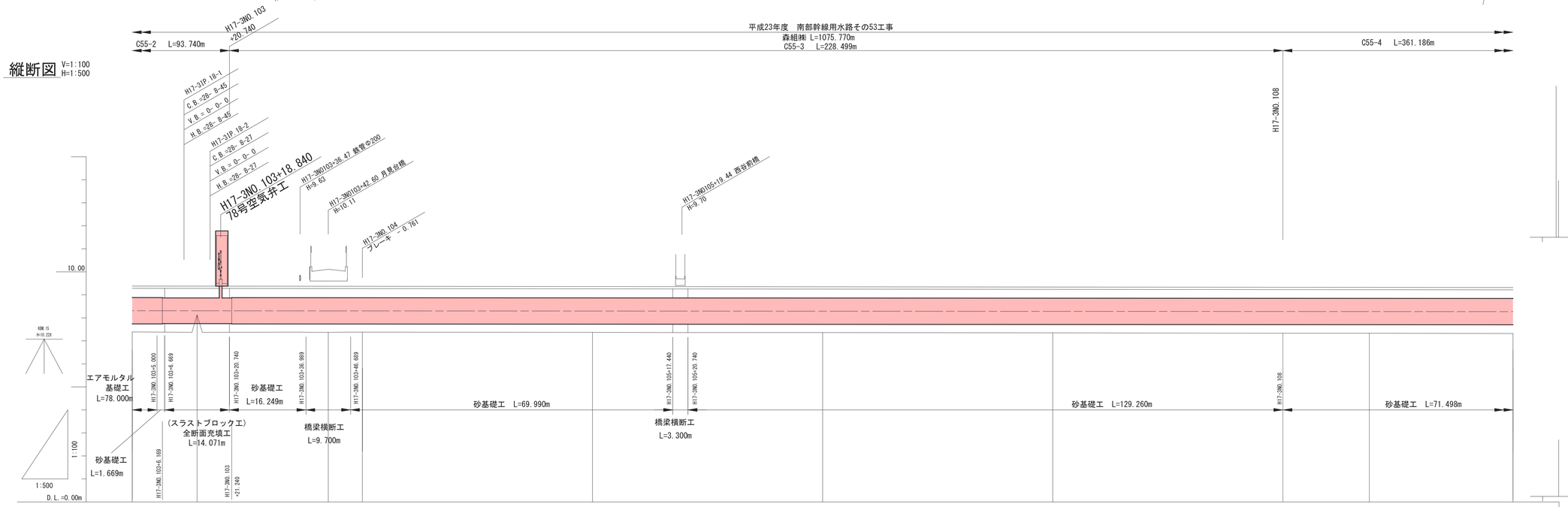

標準断面図

C55-2
H17-3NO.103～H17-3NO.103+20.740

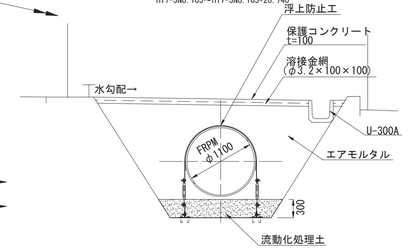

C55-3
H17-3NO.103+20.740～H17-3NO.108

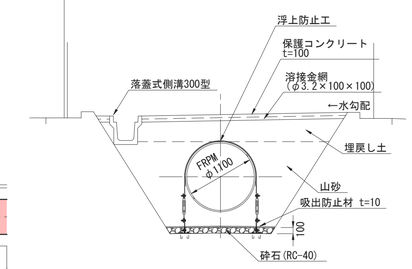

C55-1, C55-4
H17-3NO.108～H17-3NO.108+49.948(H17-3NO.109)

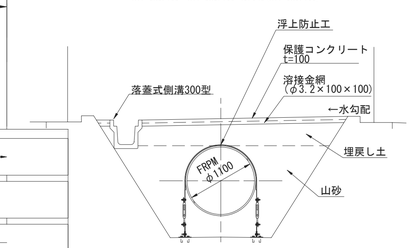

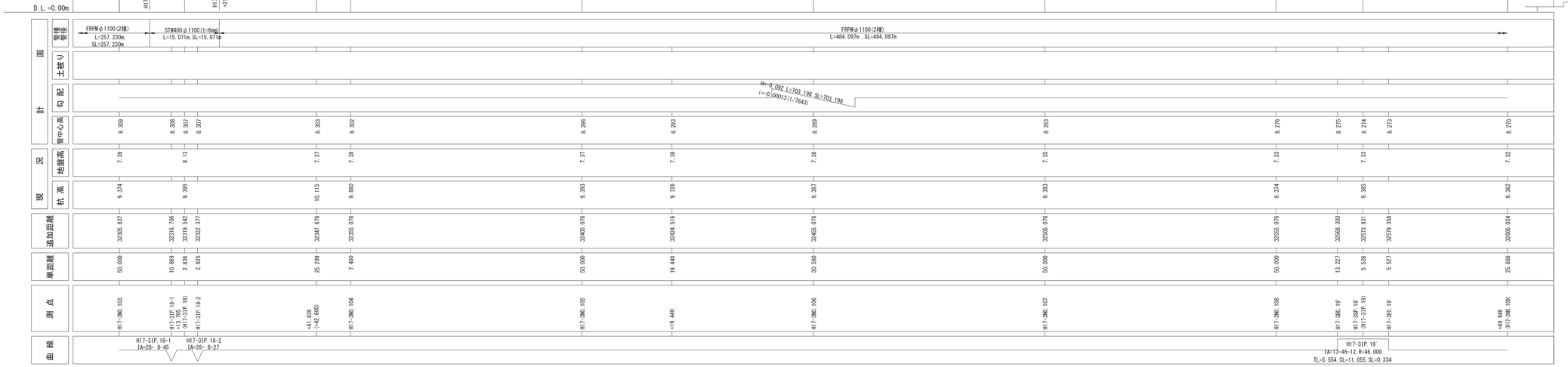

施設名	南部幹線用水路(0312100-1100-20)		
図面名	施設管理図		
作成年月	平成26年 3月		
縮尺	A1 V=1:100 H=1:500 A2 V=1:141 H=1:707	整理番号	6-66/72
作成者	関東農政局 両総農業水利事業所		

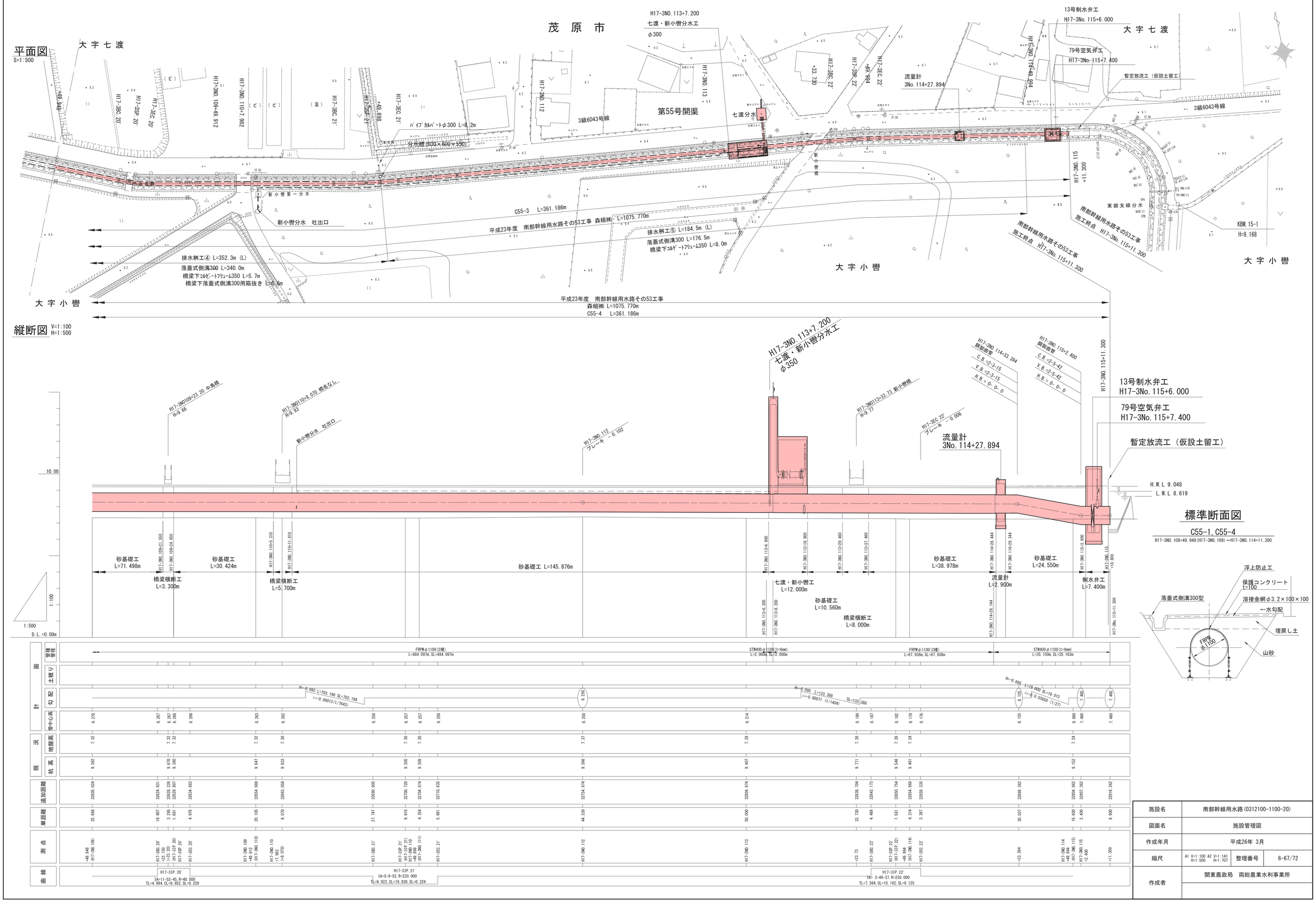

施設名	南部幹線用水路(0312100-1100-20)
図面名	施設管理図
作成年月	平成26年 3月
縮尺	A1 V=1:100 A2 V=1:141 H=1:500 H=1:707
整理番号	6-67/72
作成者	関東農政局 両総農業水利事業所

平面図 S=1:500

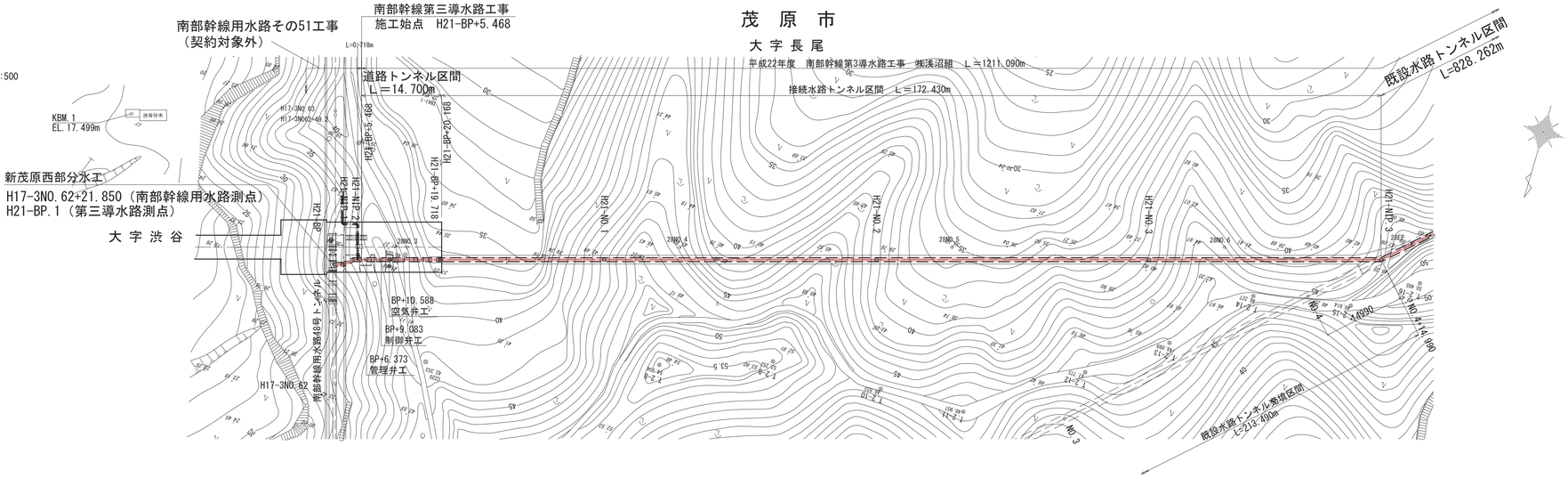

縦断図 V=1:100 H=1:500

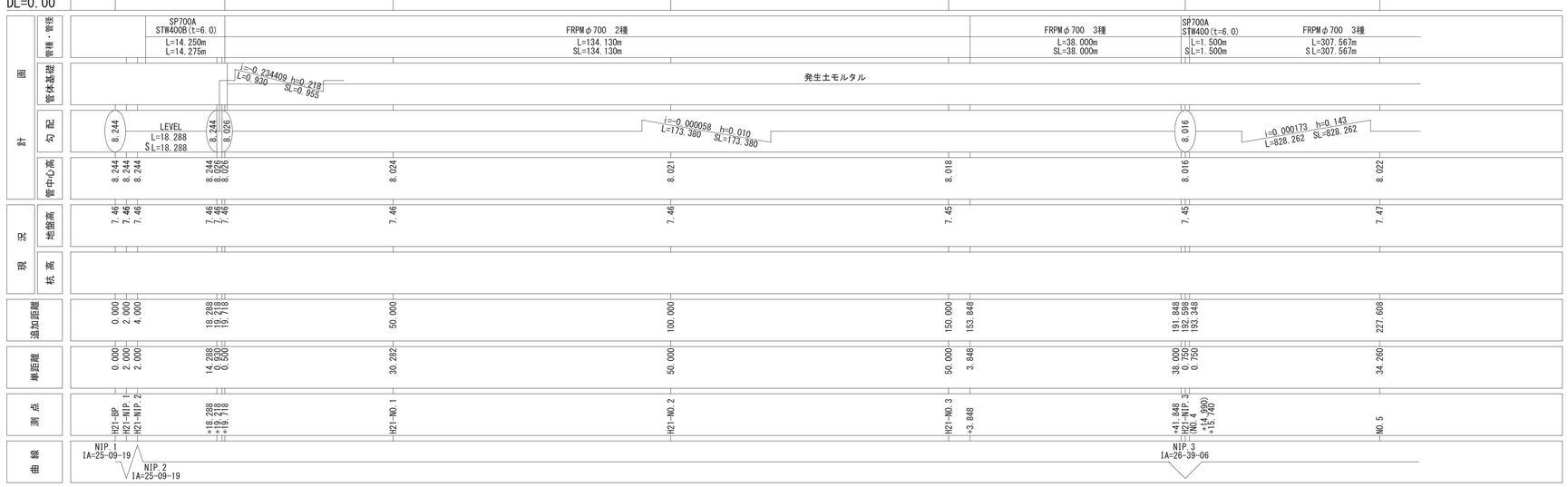

標準断面図 S=1:50

接続水路トンネル区間
H21-BP+20.168～H21-NIP.3(NO.4+14.990)

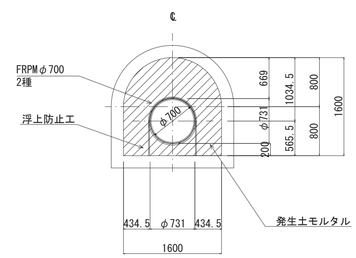

既設水路トンネル区間
H21-NIP.3(NO.4+14.990)～NO.5

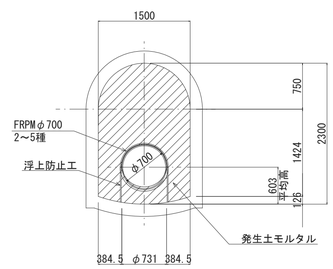

施設名	南部幹線用水路(0312100-1100-20)		
図面名	施設管理図		
作成年月	平成26年 3月		
縮尺	A1 V=1:100 A2 V=1:141 H=1:500 H=1:707	図面番号	6-68/72
作成者	関東農政局　両総農業水利事業所		

平面図 S=1:500

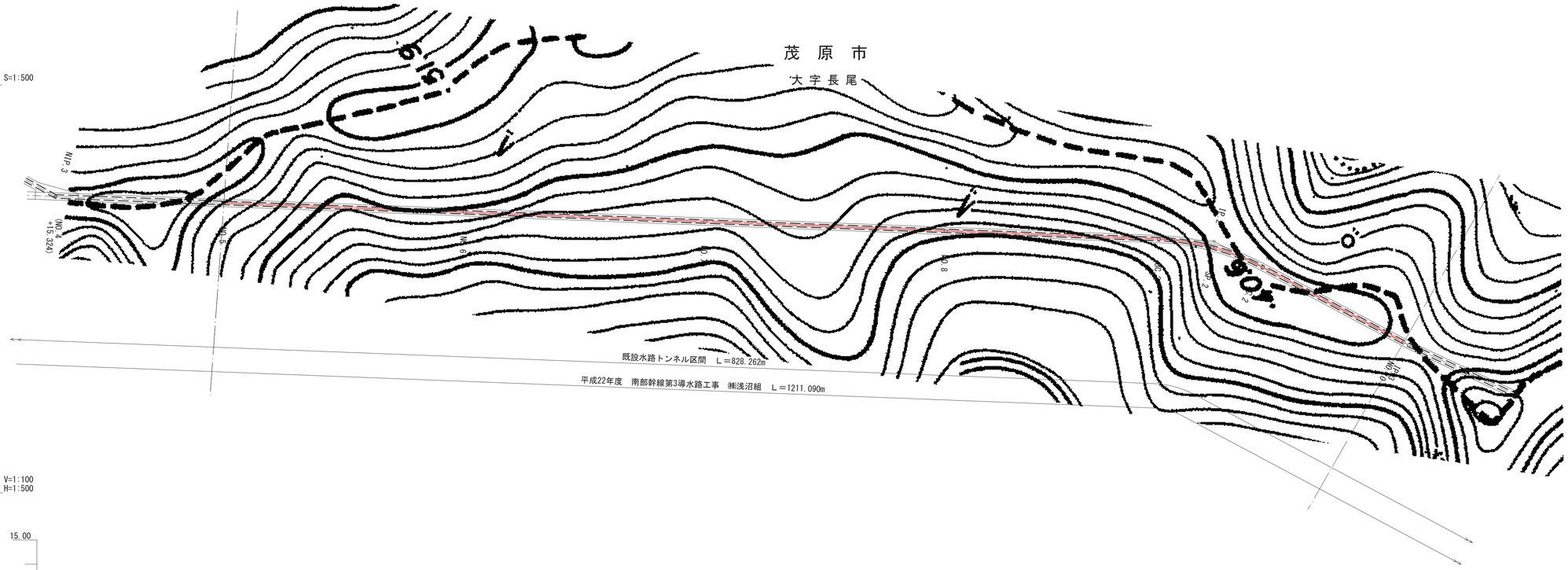

縦断図 V=1:100 H=1:500

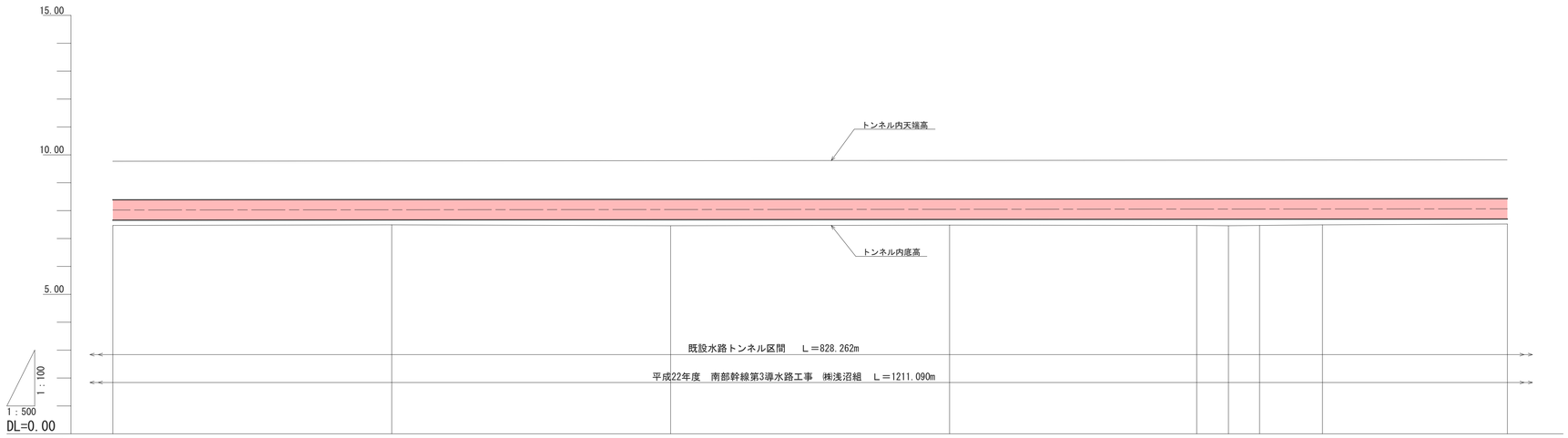

計画	管種・管径	FRPMφ700　3種 L=307.567m SL=307.567m									
計画	管体基礎	発生土モルタル									
計画	勾配	i=0.000173　h=0.143 L=828.262　SL=828.262									
計画	管中心高	8.022	8.031	8.039	8.048	8.056	8.057	8.058	8.059	8.065	
現況	地盤高	7.47	7.49	7.46	7.48	7.47	7.46	7.47	7.49	7.52	
現況	杭高										
追加距離		227.608	277.608	327.608	377.608	421.913	427.608	433.182	444.451	477.608	
単距離		34.260	50.000	50.000	50.000	44.305	5.695	5.574	11.269	33.157	
測点		NO.5	NO.6	NO.7	NO.8	BC.2	NO.9	SP.2	EC.2	NO.10	
曲線		IP.2 IA=25-49-36 R =50.000　CL=22.538 TL=11.464　SL= 1.297									

標準断面図 S=1:50

既設水路トンネル区間
NO.5～NO.10

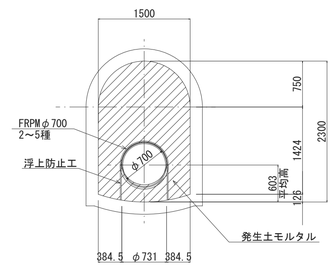

施設名	南部幹線用水路(0312100-1100-20)		
図面名	施設管理図		
作成年月	平成26年 3月		
縮尺	A1 V=1:100 H=1:500　A2 V=1:141 H=1:707	図面番号	6-69/72
作成者	関東農政局　両総農業水利事業所		

平面図 S=1:500

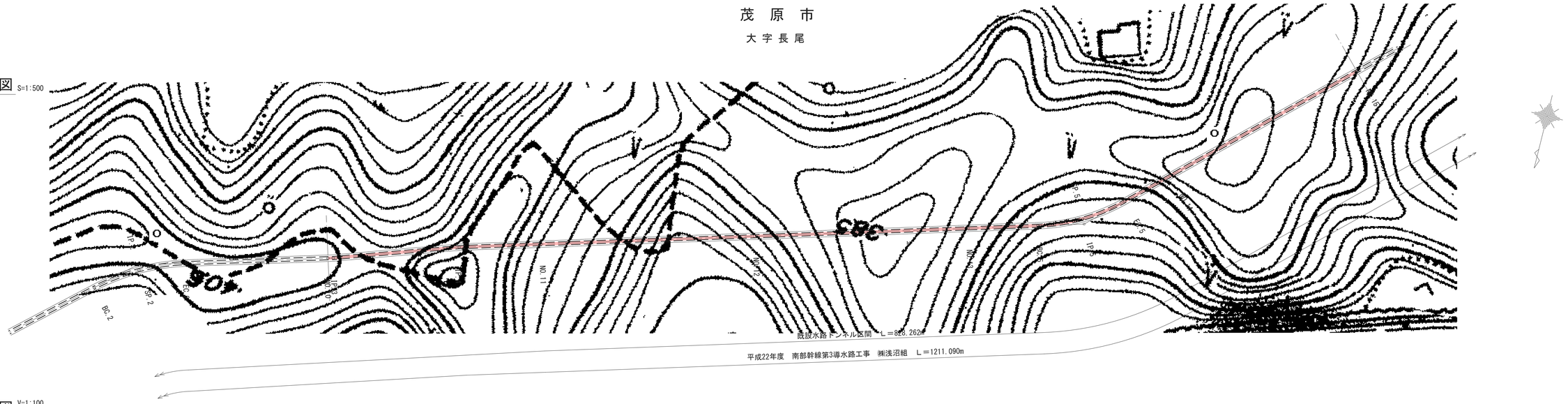

縦断図 V=1:100 H=1:500

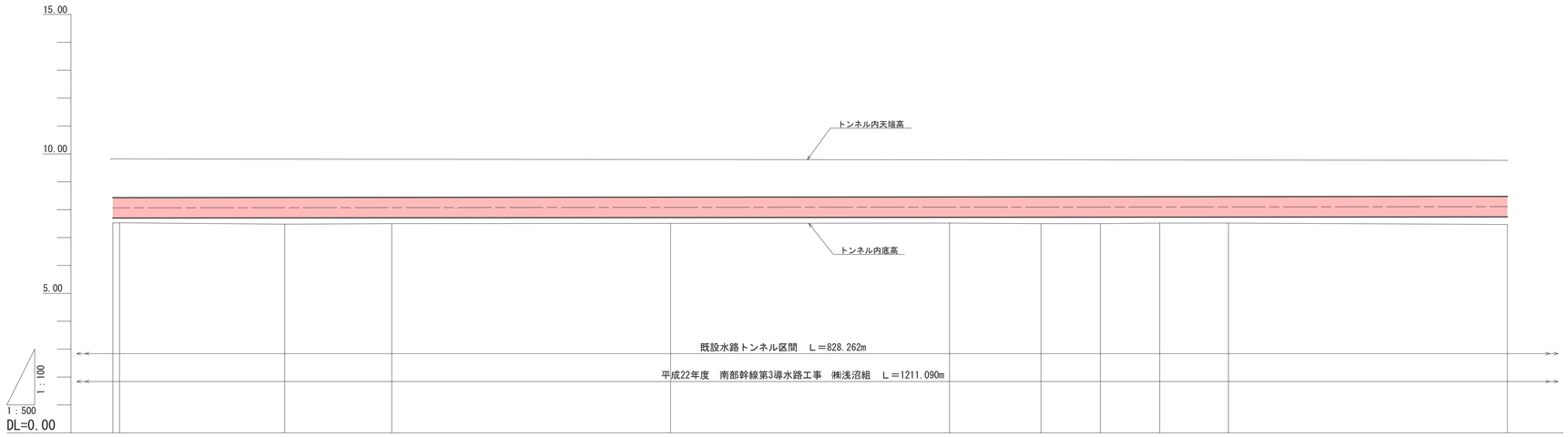

計画	管種・管径	FRPMφ700　3種 L=307.567m SL=307.567m / FRPMφ700　4種 L=439.945m SL=439.945m
計画	管体基礎	発生土モルタル
計画	勾配	i=0.000173　h=0.143　L=828.262　SL=828.262
計画	管中心高	8.065　8.065　8.071　8.074　8.082　8.091　8.094　8.096　8.098　8.100　8.108
現況	地盤高	7.52　7.53　7.48　7.50　7.51　7.52　7.50　7.50　7.52　7.52　7.47
現況	杭高	
追加距離		477.608　478.818　500.915　508.424　527.608　577.608　627.608　643.995　654.645　665.294　677.608　727.608
単距離		33.157　1.210　22.097　7.509　19.184　50.000　50.000　16.387　10.650　10.649　12.314　50.000
測点		NO.10　IP.3　+23.307　IP.4　NO.11　NO.12　NO.13　BC.5　SP.5　EC.5　NO.14　NO.15
曲線		IP.3 IA=2-58-13 / IP.4 IA=2-49-11 / IP.5 IA=27-07-07 R=45.000 CL=21.299 TL=10.853 SL=1.290

標準断面図 S=1:50

既設水路トンネル区間
NO.10～NO.15

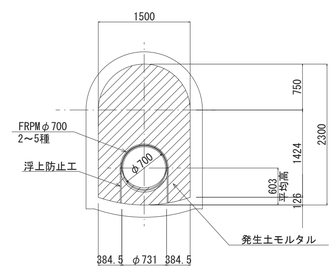

施設名	南部幹線用水路(0312100-1100-20)		
図面名	施設管理図		
作成年月	平成26年 3月		
縮尺	A1 V=1:100 H=1:500　A2 V=1:141 H=1:707	図面番号	6-70/72
作成者	関東農政局　両総農業水利事業所		

平面図 S=1:500

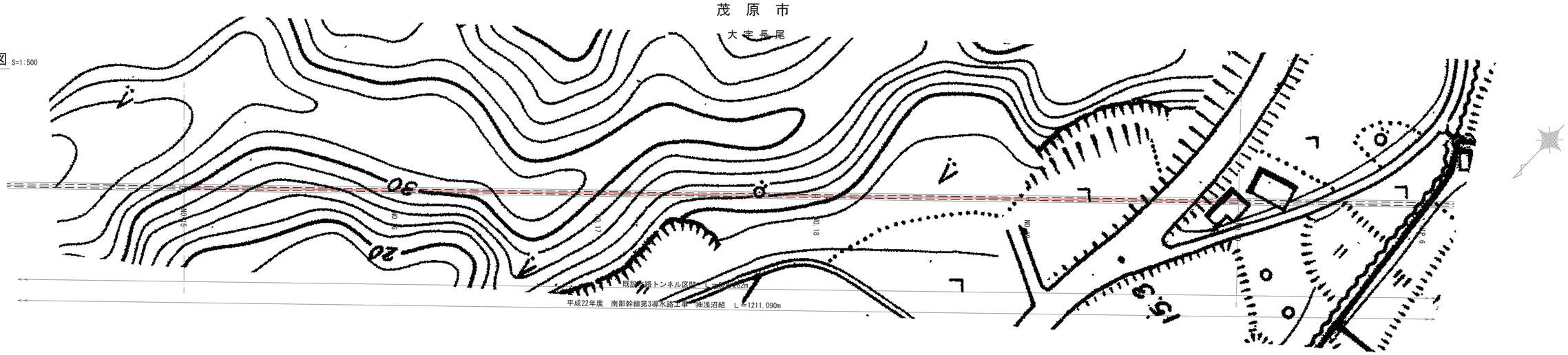

縦断図 V=1:100 H=1:500

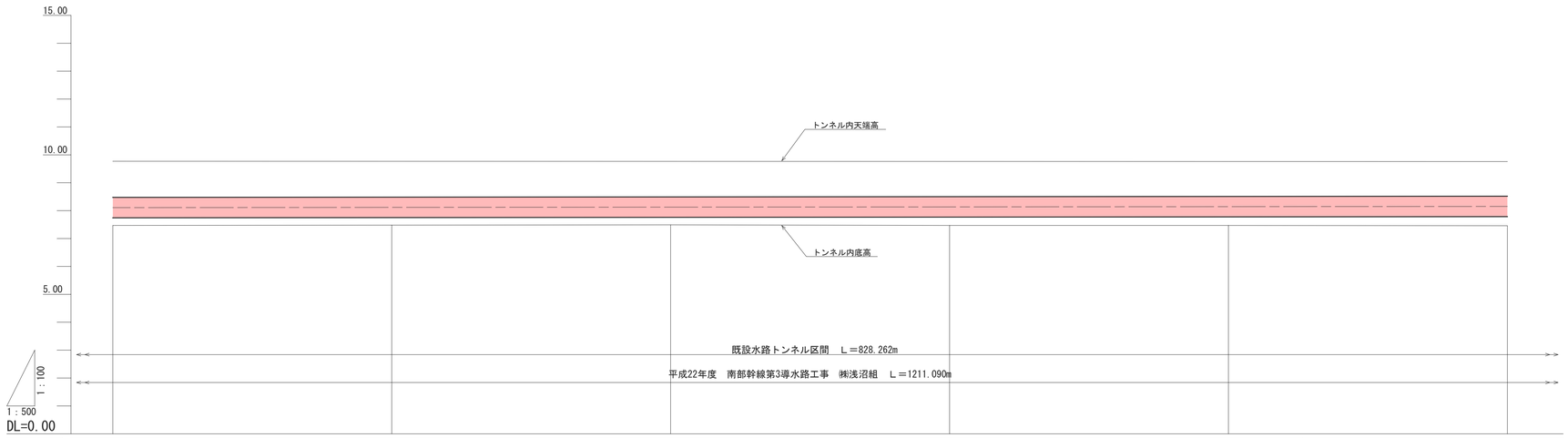

計画	管種・管径	FRPMφ700 4種 L=439.945m SL=439.945m				FRPMφ700 5種 L=80.000m SL=80.000m	
	管体基礎	発生土モルタル					
	勾配	i=0.000173 h=0.143 L=828.262 SL=828.262					
	管中心高	8.108	8.117	8.126	8.134	8.143	8.152
現況	地盤高	7.47	7.48	7.49	7.47	7.47	7.46
	杭高						
追加距離		727.608	777.608	827.608	877.608	927.608	940.860 977.608
単距離		50.000	50.000	50.000	50.000	50.000	13.252 36.748
測点		NO.15	NO.16	NO.17	NO.18	NO.19	+13.252 NO.20
曲線							

標準断面図 S=1:50

既設水路トンネル区間
NO.15～NO.20

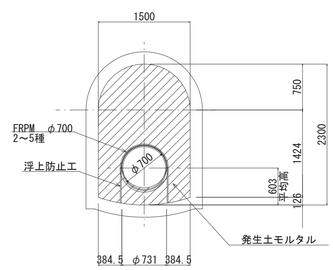

施設名	南部幹線用水路(0312100-1100-20)		
図面名	施設管理図		
作成年月	平成26年 3月		
縮尺	A1 V=1:100 H=1:500 A2 V=1:141 H=1:707	図面番号	6-71/72
作成者	関東農政局　両総農業水利事業所		

平面図 S=1:500

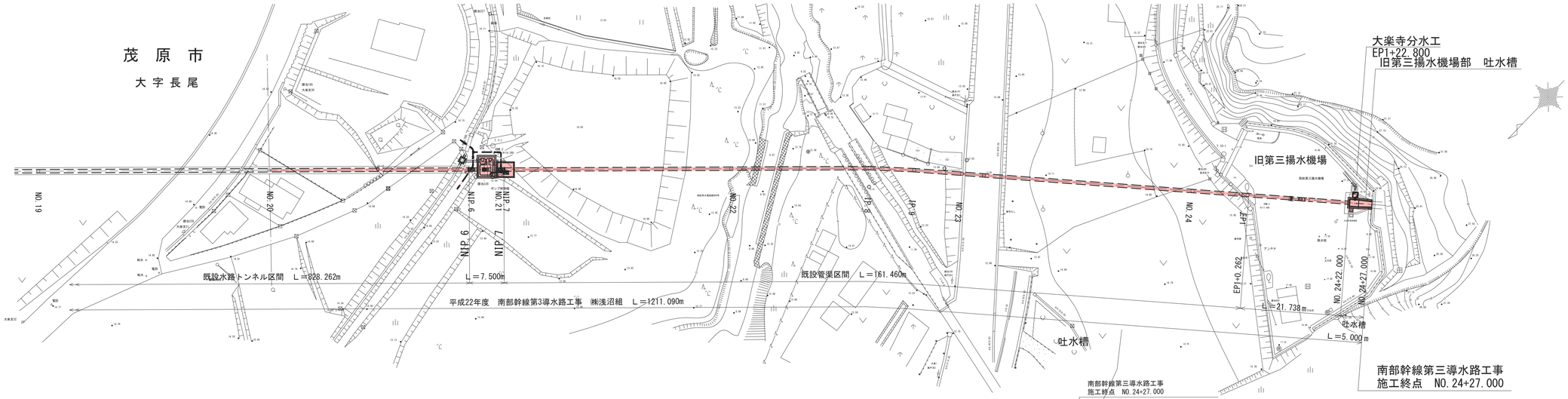

縦断図 V=1:100 H=1:500

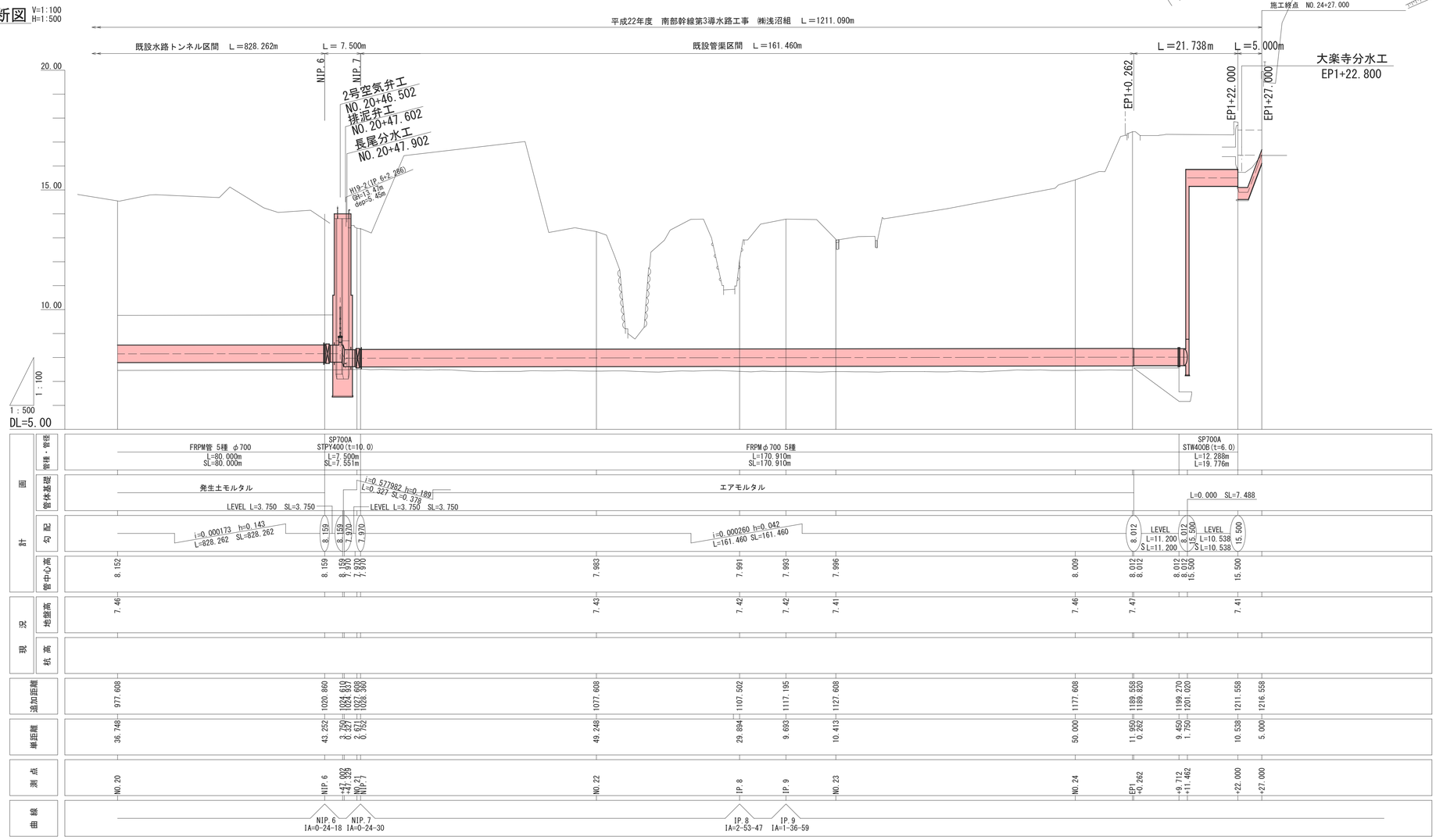

標準断面図 S=1:50

既設水路トンネル区間
NO.20～NIP.6

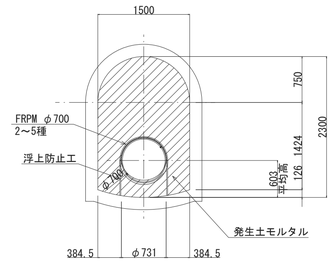

既設管渠区間
NIP.6～NO.24+22.000

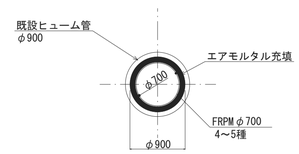

施設名	南部幹線用水路(0312100-1100-20)		
図面名	施設管理図		
作成年月	平成26年 3月		
縮尺	A1 V=1:100 H=1:500　A2 V=1:141 H=1:707	図面番号	6-72/72
作成者	関東農政局　両総農業水利事業所		

該当施設管理図	6-1/72	
工事名	図　示	
請負者		
納入者（メーカー名）	管　渠	
	仕切弁	
	空気弁	

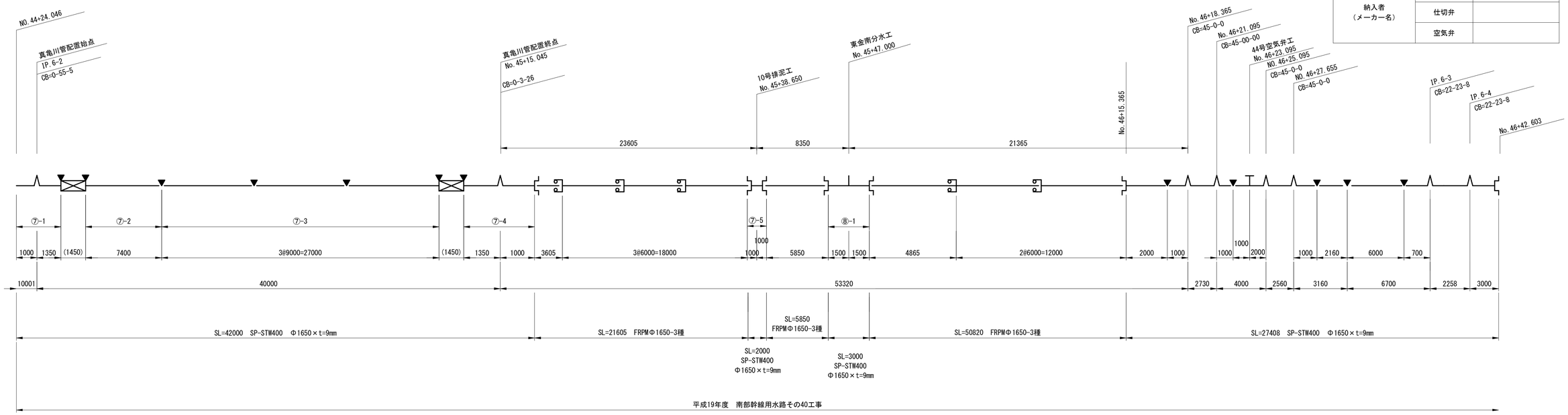

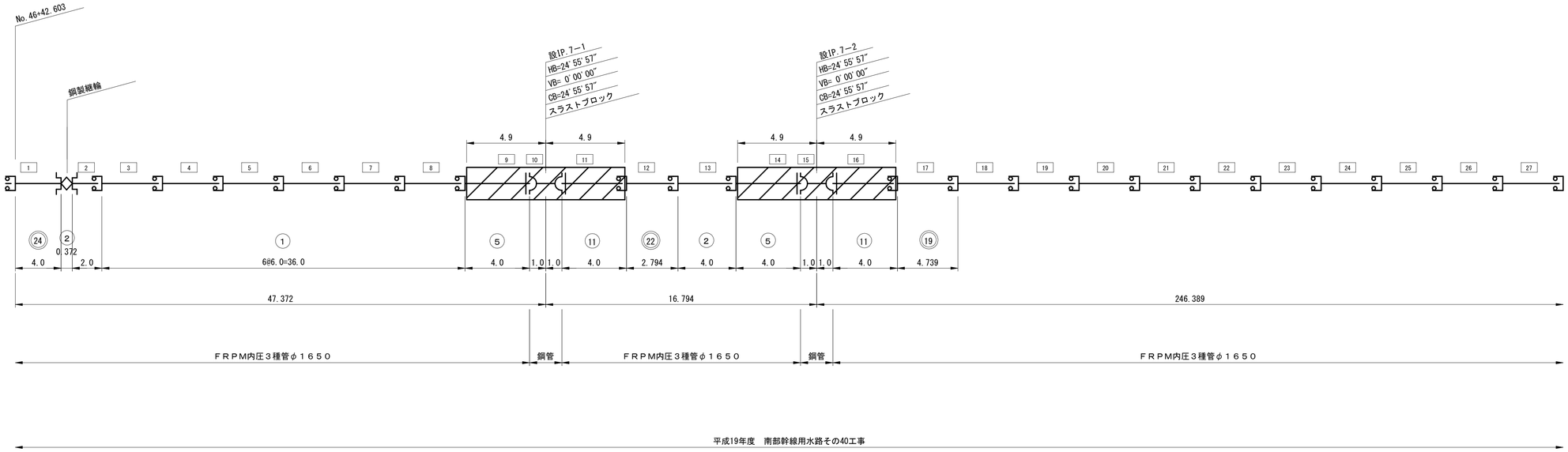

凡　例

	FRPM管 直管
	SP管 直管
	SP管 曲管
	SP管 Ｔ字管
	SP管 フランジ付Ｔ字管
	鋼管･鋼製異形管 FRPM受口継手
	鋼製継輪
	SP管 FRPM用継輪
	SP管 現場全周溶接
1	管番号 直管･短管･異形管 ※寸法線上の番号はFRPM管の番号，その他は鋼管の番号

施設名	南部幹線用水路(0312100-1100-20)		
図面名	管割図		
作成年月	平成26年 3月		
縮尺	－	図面番号	7-1/72
作成者	関東農政局　両総農業水利事業所		

該当施設管理図	6-2/72	
工事名	図　示	
請負者		
納入者 （メーカー名）	管　渠	
	仕切弁	
	空気弁	

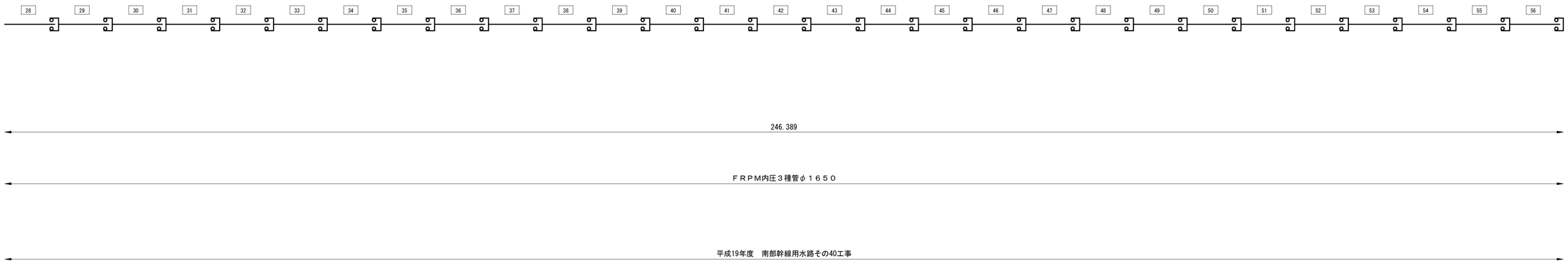

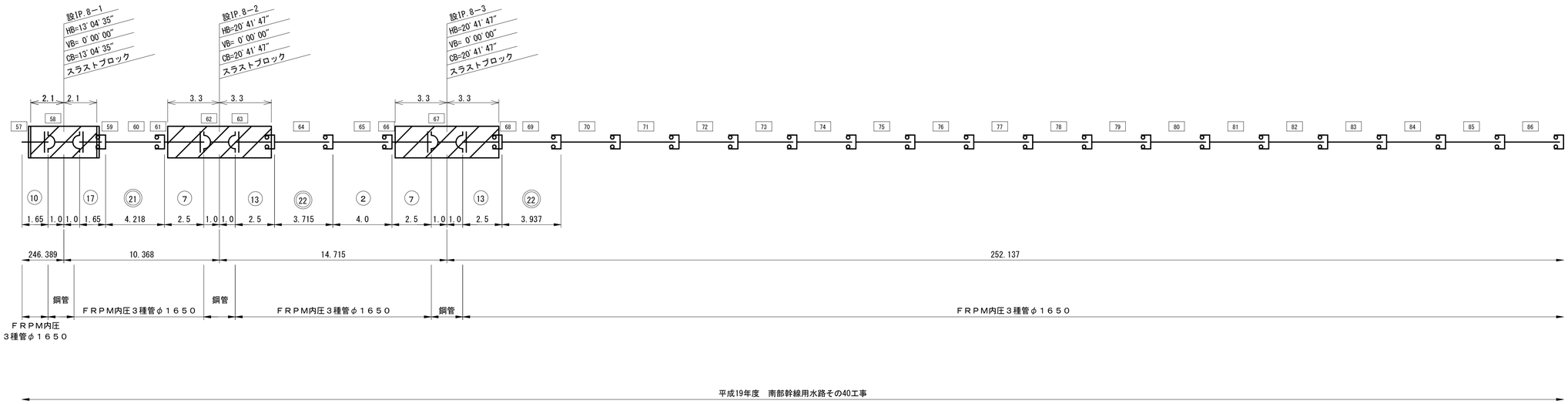

凡　例

	FRPM管 直管
	SP管 直管
	SP管 曲管
	SP管 Ｔ字管
	SP管 フランジ付Ｔ字管
	鋼管･鋼製異形管 FRPM受口継手
	鋼製継輪
	SP管 FRPM用継輪
	SP管 現場全周溶接
1	管番号 直管･短管･異形管 ※寸法線上の番号はFRPM管の番号，その他は鋼管の番号

施設名	南部幹線用水路(0312100-1100-20)		
図面名	管割図		
作成年月	平成26年 3月		
縮尺	－	図面番号	7-2/72
作成者	関東農政局　両総農業水利事業所		

該当施設管理図	6-3/72	
工事名	図　示	
請負者		
納入者 （メーカー名）	管　渠	
	仕切弁	
	空気弁	

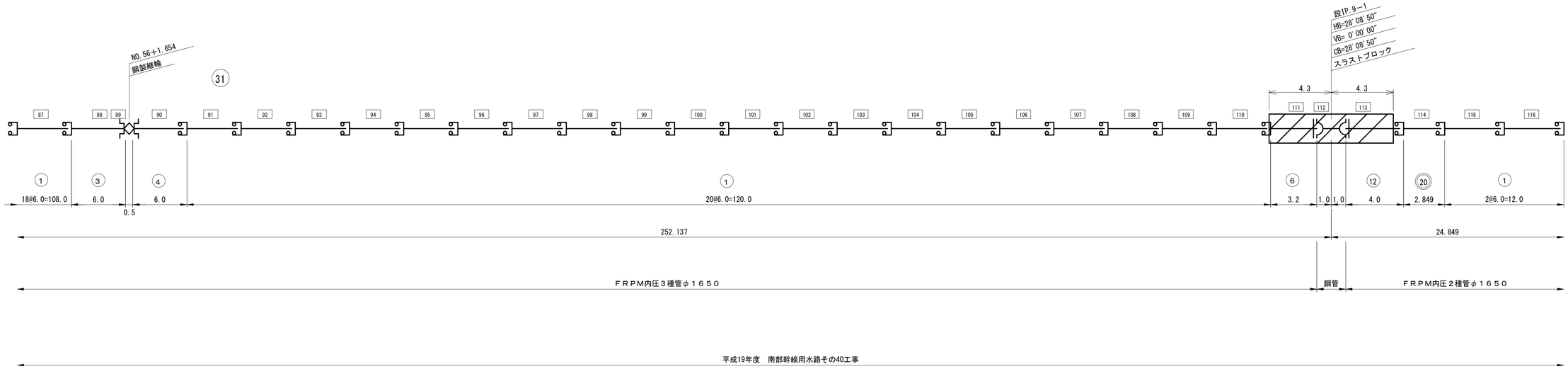

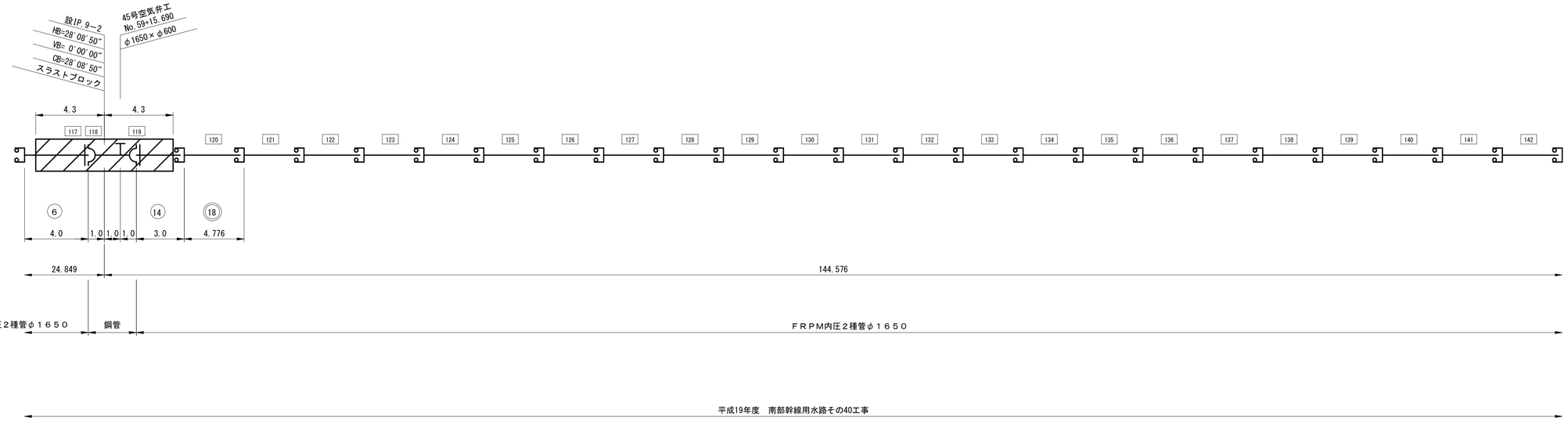

凡　例

	FRPM管 直管
	SP管 直管
	SP管 曲管
	SP管 Ｔ字管
	SP管 フランジ付Ｔ字管
	鋼管･鋼製異形管 FRPM受口継手
	鋼製継輪
	SP管 FRPM用継輪
	SP管 現場全周溶接
1	管番号 直管･短管･異形管 ※寸法線上の番号はFRPM管の番号，その他は鋼管の番号

施設名	南部幹線用水路(0312100-1100-20)		
図面名	管割図		
作成年月	平成26年 3月		
縮尺	－	図面番号	7-3/72
作成者	関東農政局　両総農業水利事業所		

該当施設管理図	6-4/72	
工事名	図　示	
請負者		
納入者 （メーカー名）	管　渠	
	仕切弁	
	空気弁	

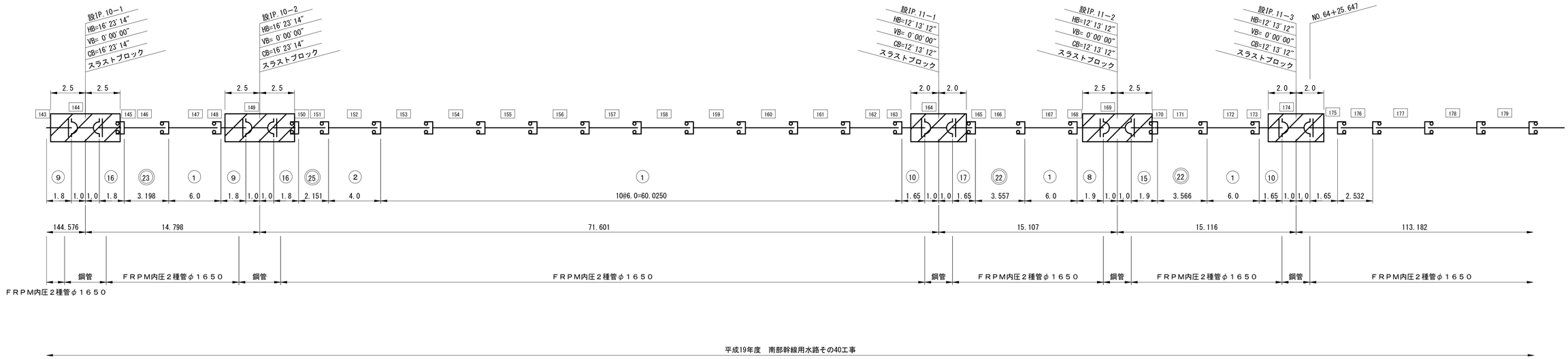

平成19年度　南部幹線用水路その40工事

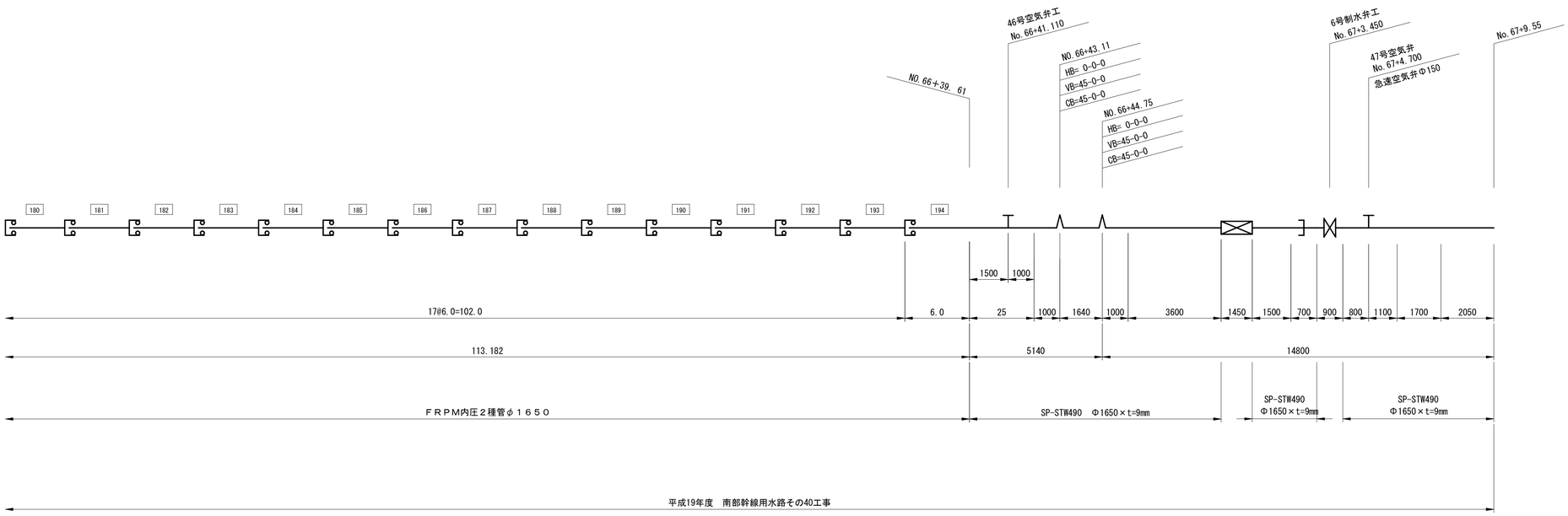

平成19年度　南部幹線用水路その40工事

凡　例

	FRPM管 直管
	SP管 直管
	SP管 曲管
	SP管 Ｔ字管
	SP管 フランジ付Ｔ字管
	鋼管･鋼製異形管 FRPM受口継手
	鋼製継輪
	SP管 可撓管
	制水弁
1	管番号 直管･短管･異形管 ※寸法線上の番号はFRPM管の番号，その他は鋼管の番号

施設名	南部幹線用水路(0312100-1100-20)		
図面名	管割図		
作成年月	平成26年 3月		
縮尺	－	図面番号	7-4/72
作成者	関東農政局　両総農業水利事業所		

該当施設管理図	6-5/72	
工事名	図　示	
請負者		
納入者（メーカー名）	管　渠	
	仕切弁	
	空気弁	

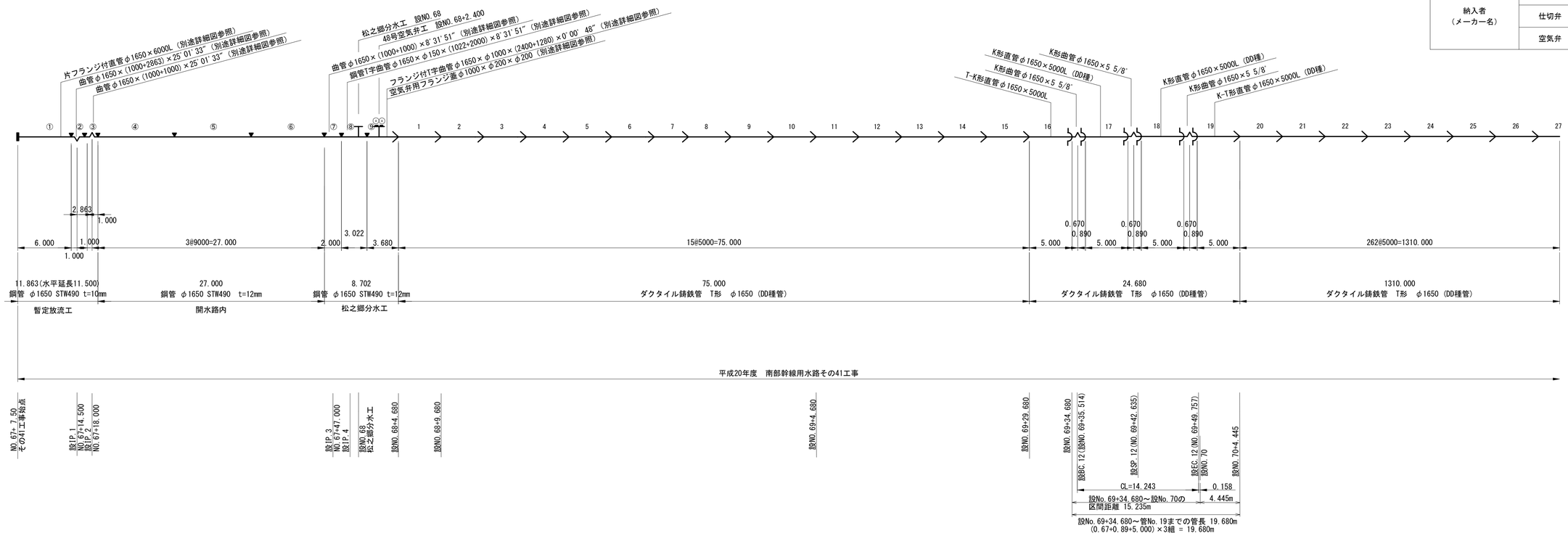

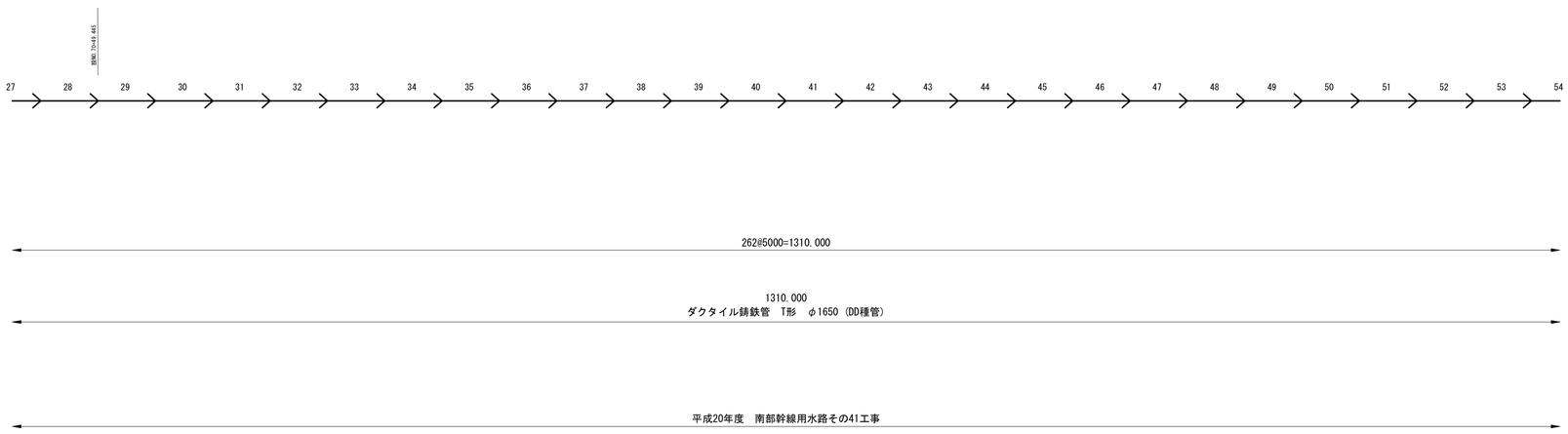

凡　例

	DCIP管 T形直管
	DCIP管 曲管
	DCIP管 K形継輪
	鋼管 直管
	鋼製異形管 T字管
	SP管 フランジ付T字管
	SP管 可撓管
	SP管 現場全周溶接
	SP管 現場裏当て金溶接
1	管番号 直管・短管・異形管 ※寸法線上の番号はFRPM管の番号，その他は鋼管の番号

施設名	南部幹線用水路(0312100-1100-20)		
図面名	管割図		
作成年月	平成26年 3月		
縮尺	-	図面番号	7-5/72
作成者	関東農政局　両総農業水利事業所		

該当施設管理図	6-6/72	
工事名	図　示	
請負者		
納入者 （メーカー名）	管　渠	
	仕切弁	
	空気弁	

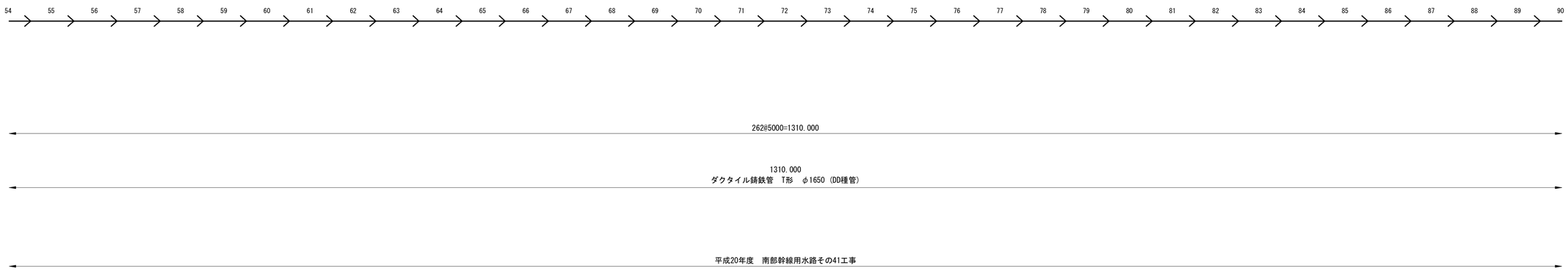

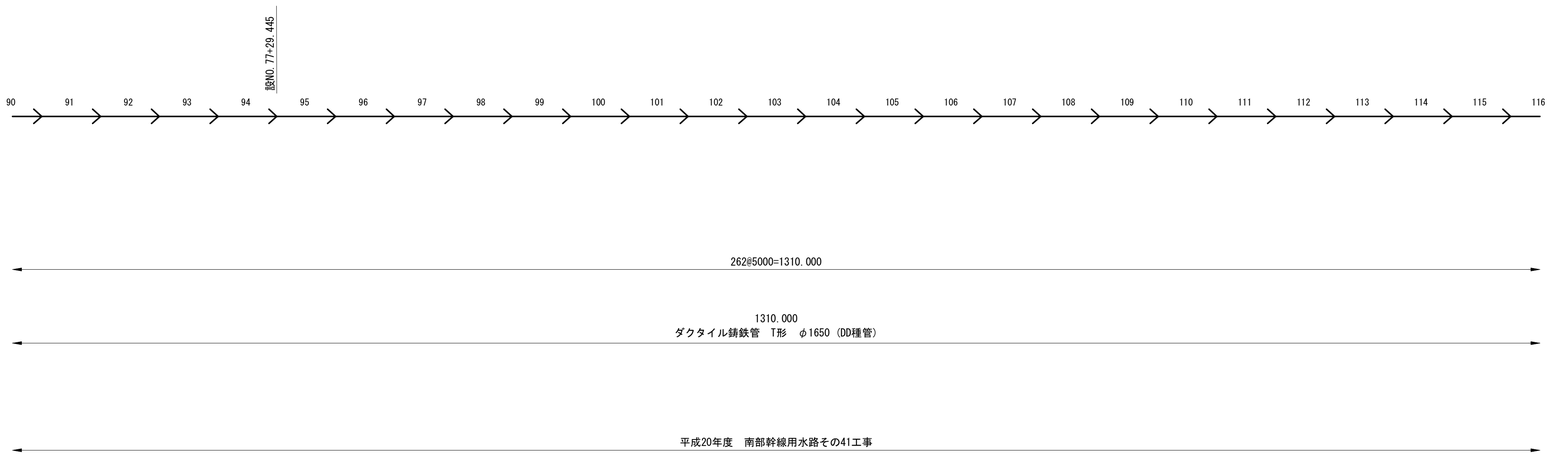

凡　例

	DCIP管 T形直管
	DCIP管 曲管
	DCIP管 K形継輪
	鋼管 直管
	鋼製異形管 T字管
	SP管 フランジ付T字管
	SP管 可撓管
	SP管 現場全周溶接
	SP管 現場裏当て金溶接
1	管番号 直管・短管・異形管 ※寸法線上の番号はFRPM管の番号，その他は鋼管の番号

施設名	南部幹線用水路(0312100-1100-20)		
図面名	管割図		
作成年月	平成26年 3月		
縮尺	-	図面番号	7-6/72
作成者	関東農政局　両総農業水利事業所		

該当施設管理図	6-7/72	
工事名	図　示	
請負者		
納入者 （メーカー名）	管　渠	
	仕切弁	
	空気弁	

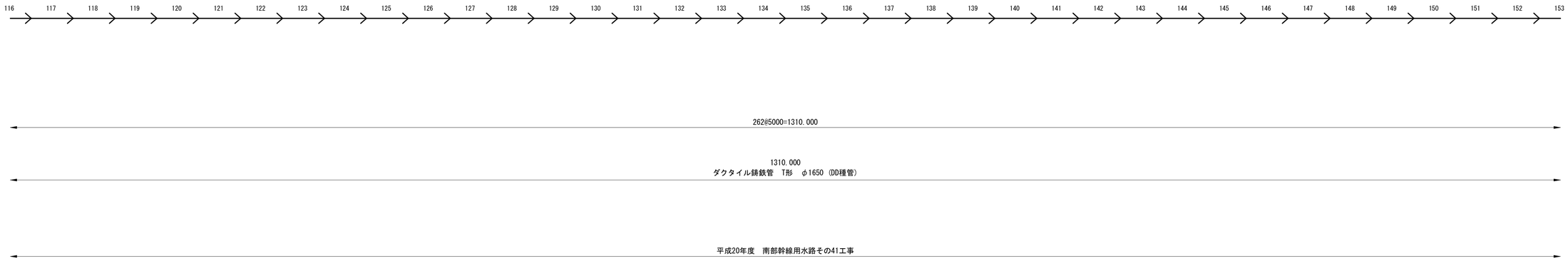

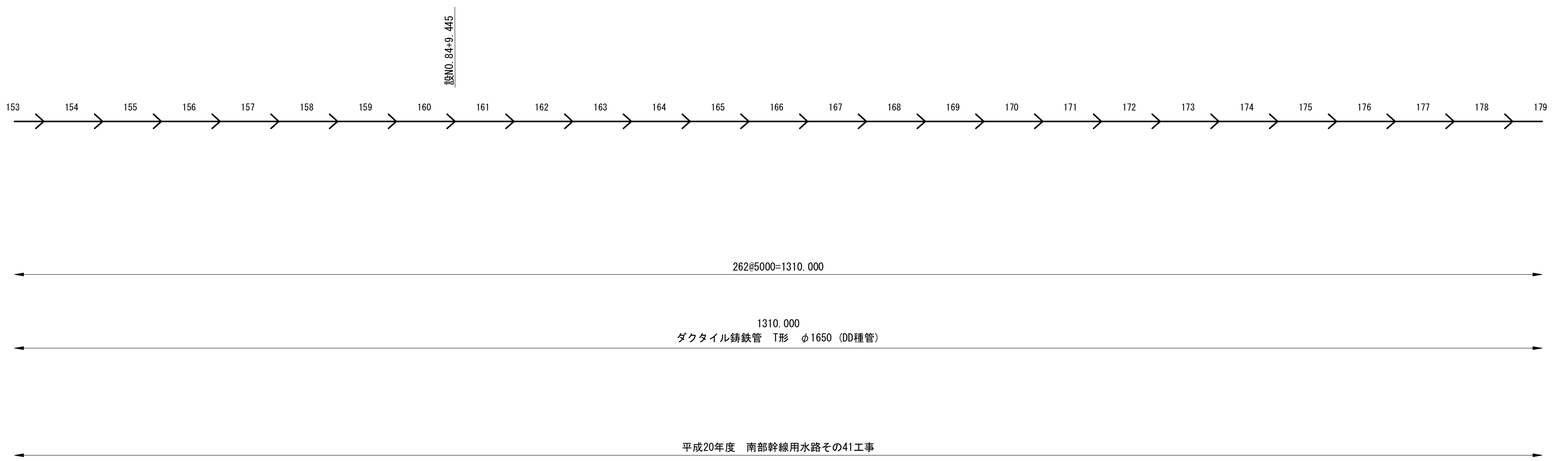

凡　例

	DCIP管 T形直管
	DCIP管 曲管
	DCIP管 K形継輪
	鋼管 直管
	鋼製異形管 T字管
	SP管 フランジ付T字管
	SP管 可撓管
	SP管 現場全周溶接
	SP管 現場裏当て金溶接
1	管番号，直管・短管・異形管 ※寸法線上の番号はFRPM管の番号，その他は鋼管の番号

施設名	南部幹線用水路(0312100-1100-20)		
図面名	管割図		
作成年月	平成26年 3月		
縮尺	-	図面番号	7-7/72
作成者	関東農政局　両総農業水利事業所		

該当施設管理図	6-8/72	
工事名	図　示	
請負者		
納入者 （メーカー名）	管　渠	
	仕切弁	
	空気弁	

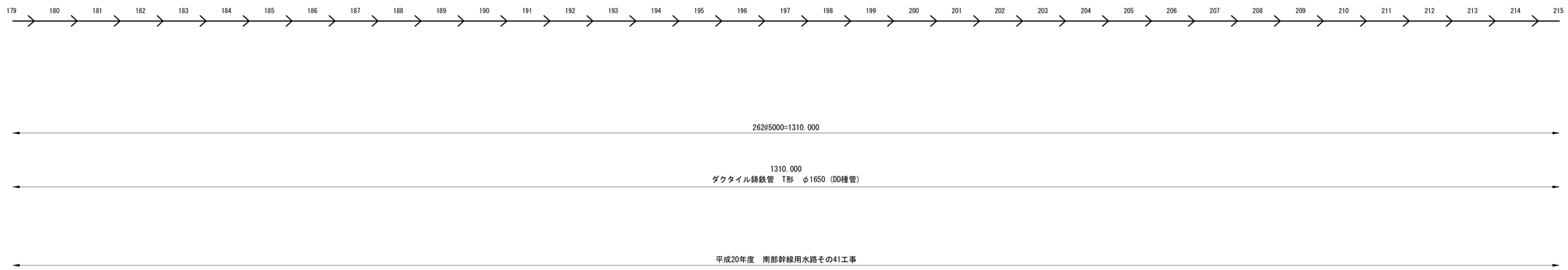

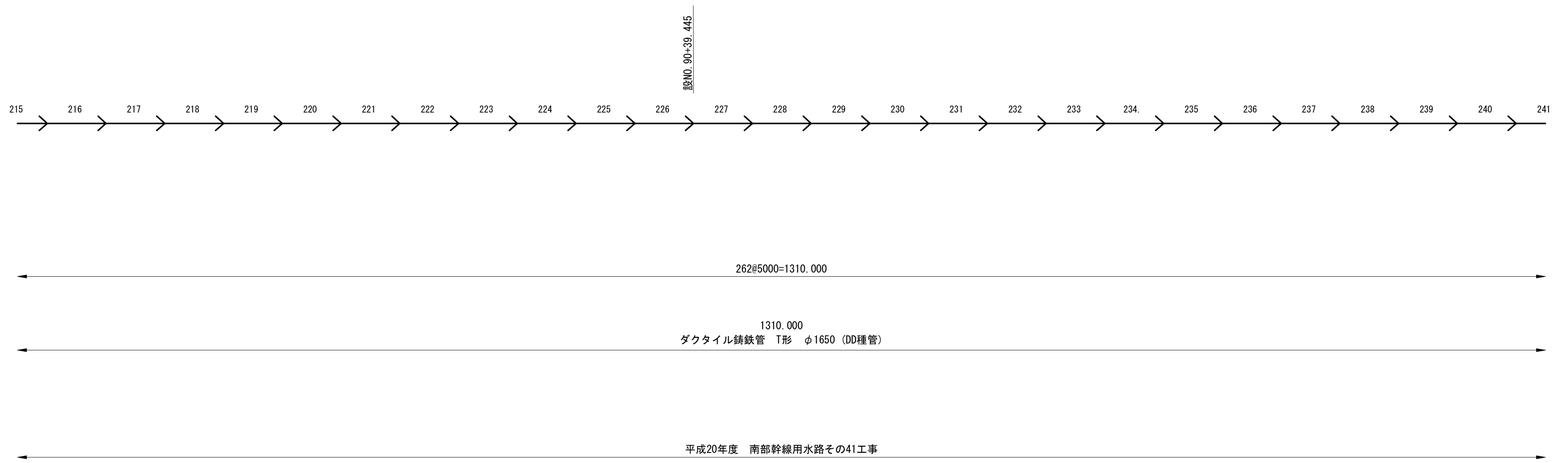

凡　例

	DCIP管 T形直管
	DCIP管 曲管
	DCIP管 K形継輪
	鋼管 直管
	鋼製異形管 T字管
	SP管 フランジ付T字管
	SP管 可撓管
	SP管 現場全周溶接
	SP管 現場裏当て金溶接
1	管番号，直管・短管・異形管 ※寸法線上の番号はFRPM管の番号，その他は鋼管の番号

施設名	南部幹線用水路(0312100-1100-20)		
図面名	管割図		
作成年月	平成26年 3月		
縮尺	-	図面番号	7-8/72
作成者	関東農政局　両総農業水利事業所		

該当施設管理図	6-9/72	
工事名	図　示	
請負者		
納入者 （メーカー名）	管　渠	
	仕切弁	
	空気弁	

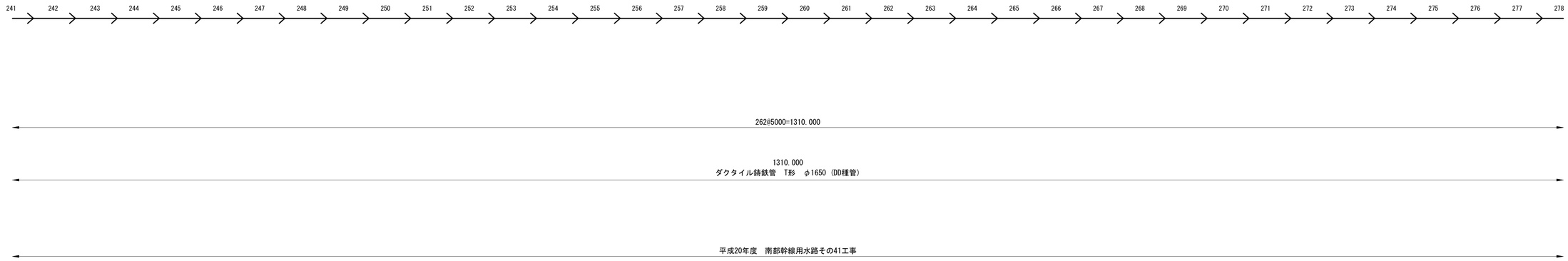

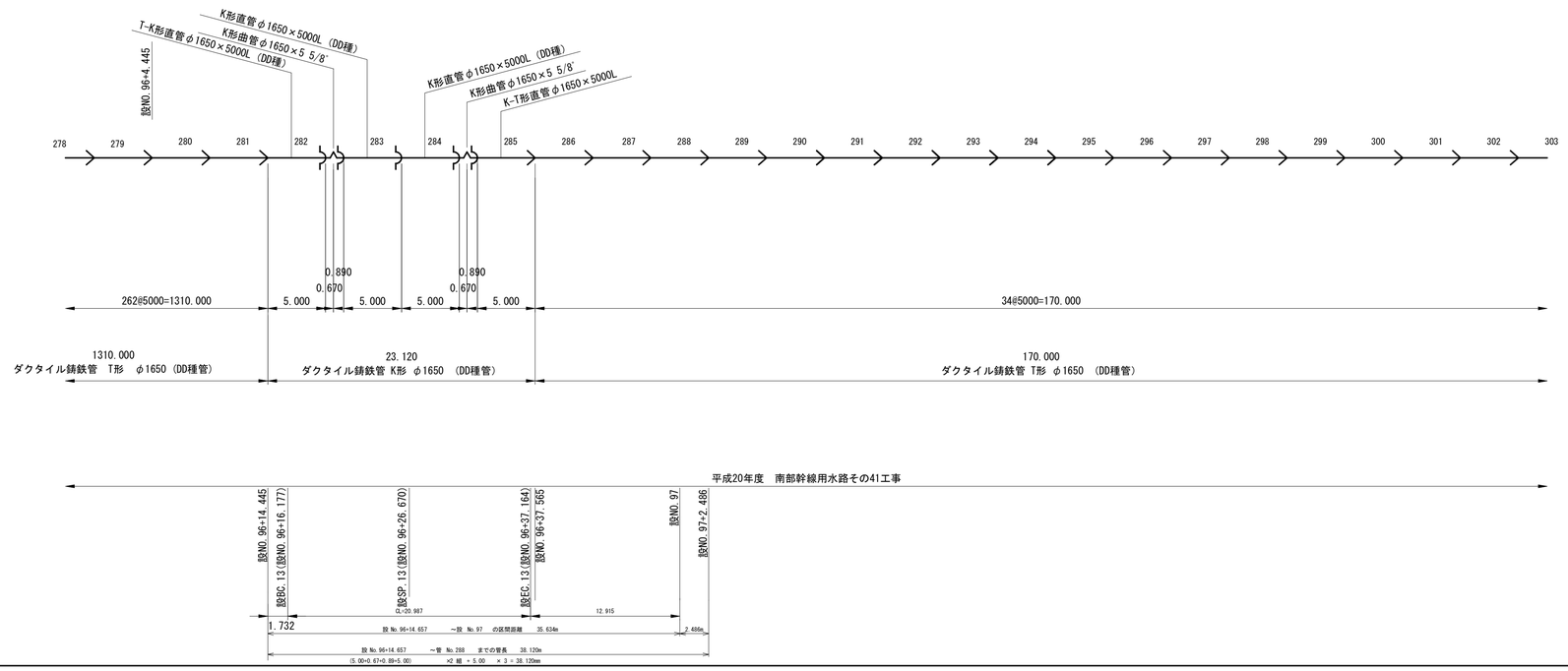

凡　例

	DCIP管 T形直管
	DCIP管 曲管
	DCIP管 K形継輪
	鋼管 直管
	鋼製異形管 T字管
	SP管 フランジ付T字管
	SP管 可撓管
	SP管 現場全周溶接
	SP管 現場裏当て金溶接
1	管番号 直管・短管・異形管 ※寸法線上の番号はFRP管の番号，その他は鋼管の番号

施設名	南部幹線用水路(0312100-1100-20)		
図面名	管割図		
作成年月	平成26年 3月		
縮尺	－	図面番号	7-9/72
作成者	関東農政局　両総農業水利事業所		

該当施設管理図		6-10/72
工事名		図　示
請負者		
納入者 （メーカー名）	管　渠	
	仕切弁	
	空気弁	

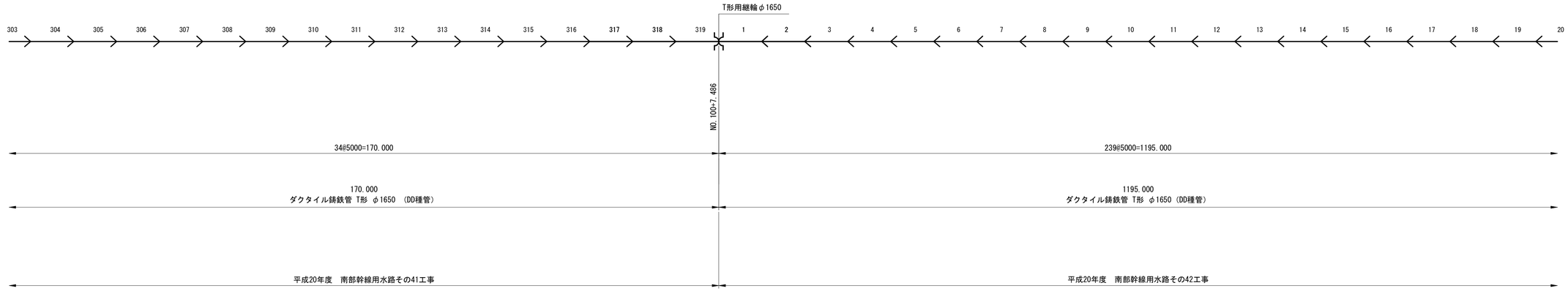

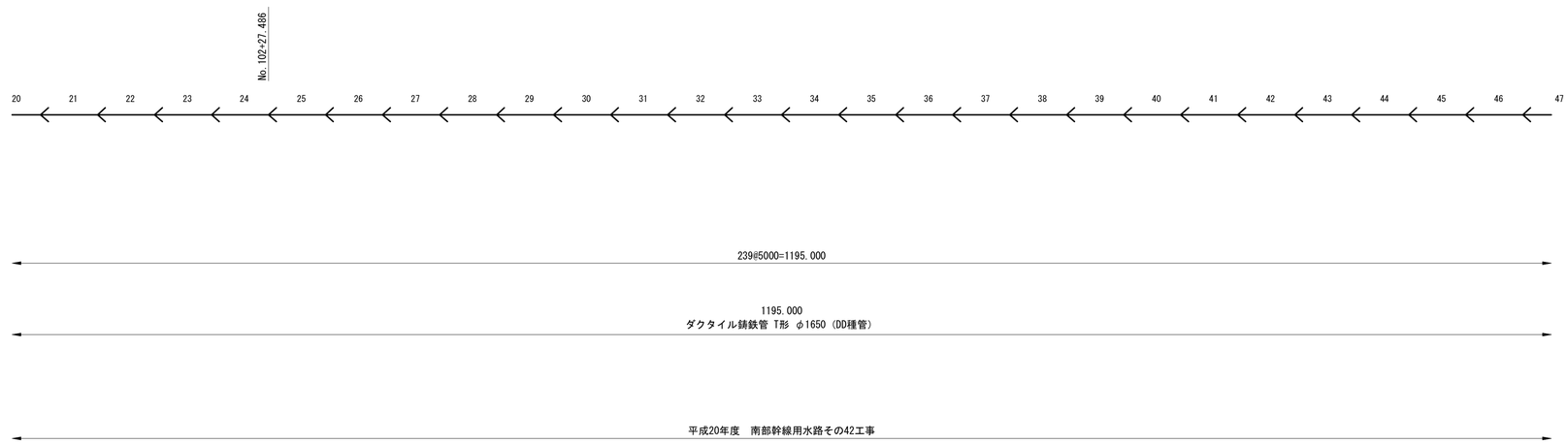

凡　例

	DCIP管 T形直管
	DCIP管 曲管
	DCIP管 K形継輪
	DCIP管 T形用継輪
	鋼製異形管 T字管
	SP管 フランジ付T字管
	SP管 可撓管
	SP管 現場全周溶接
	SP管 現場裏当て金溶接
1	管番号 直管・短管・異形管 ※寸法線上の番号はFRP管の番号，その他は鋼管の番号

施設名	南部幹線用水路(0312100-1100-20)		
図面名	管割図		
作成年月	平成26年 3月		
縮尺	-	図面番号	7-10/72
作成者	関東農政局　両総農業水利事業所		

該当施設管理図	6-11/72	
工事名	図　示	
請負者		
納入者 （メーカー名）	管　渠	
	仕切弁	
	空気弁	

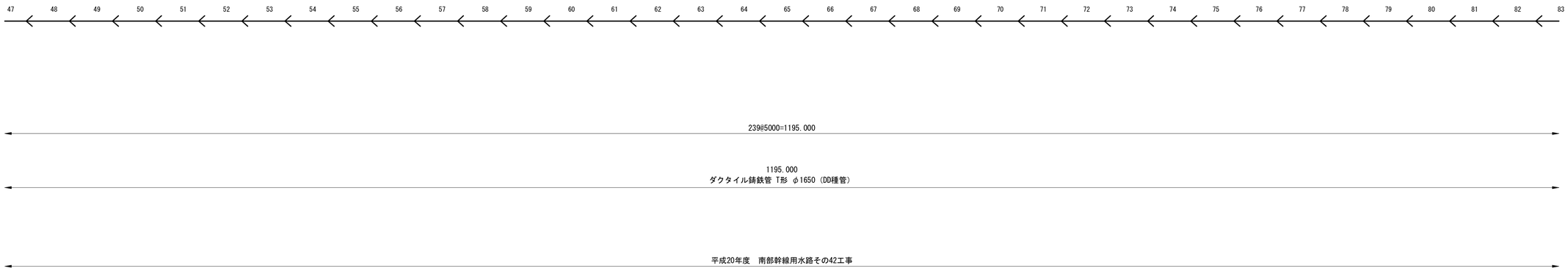

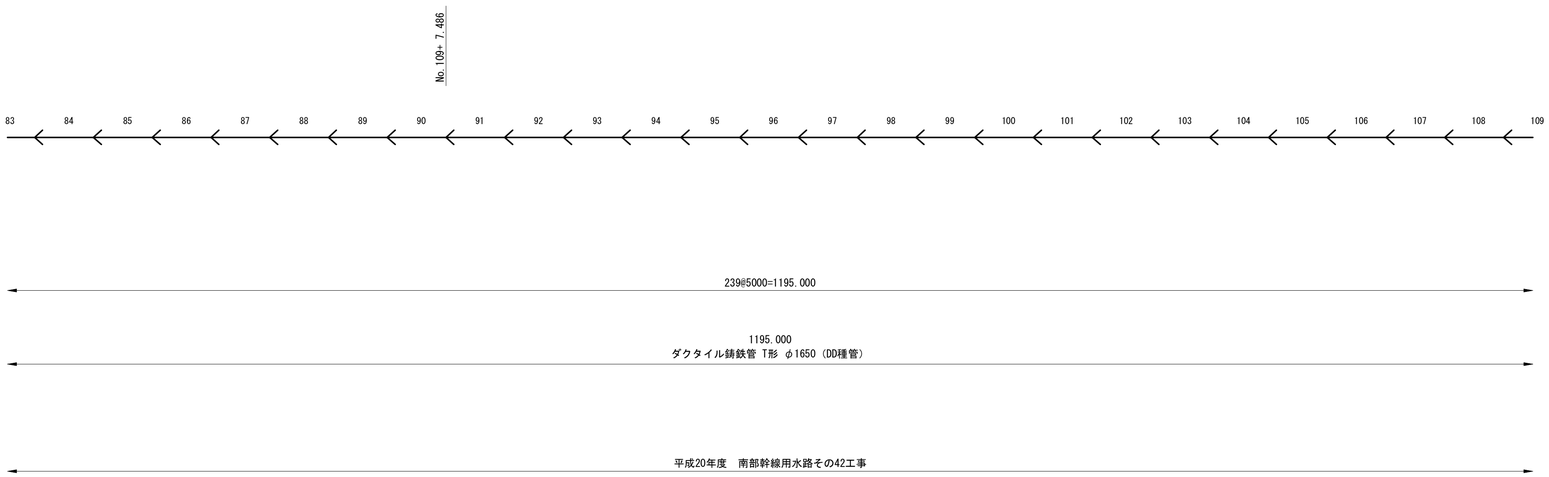

凡　例

	DCIP管 T形直管
	DCIP管 曲管
	DCIP管 K形継輪
	DCIP管 T形用継輪
	鋼製異形管 T字管
	SP管 フランジ付T字管
	SP管 可撓管
	SP管 現場全周溶接
	SP管 現場裏当て金溶接
1	管番号 直管・短管・異形管 ※寸法線上の番号はFRPM管の番号，その他は鋼管の番号

施設名	南部幹線用水路(0312100-1100-20)		
図面名	管割図		
作成年月	平成26年 3月		
縮尺	-	図面番号	7-11/72
作成者	関東農政局　両総農業水利事業所		

該当施設管理図	6-12/27	
工事名	図　示	
請負者		
納入者 （メーカー名）	管　渠	
	仕切弁	
	空気弁	

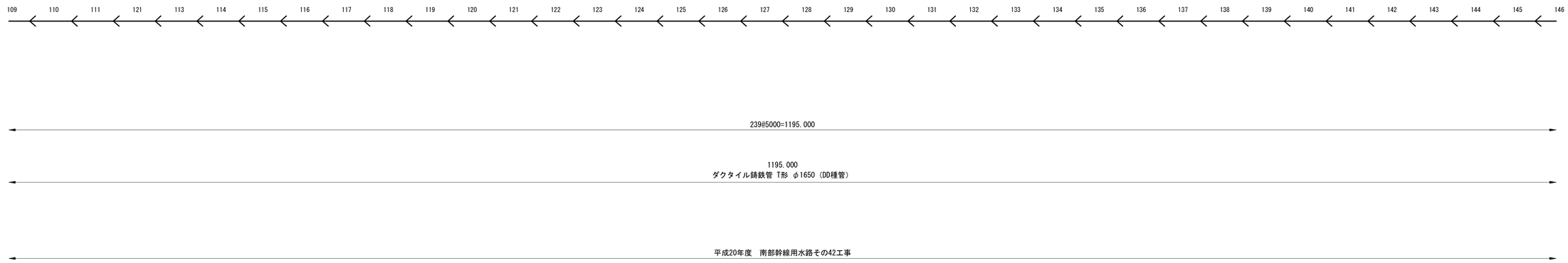

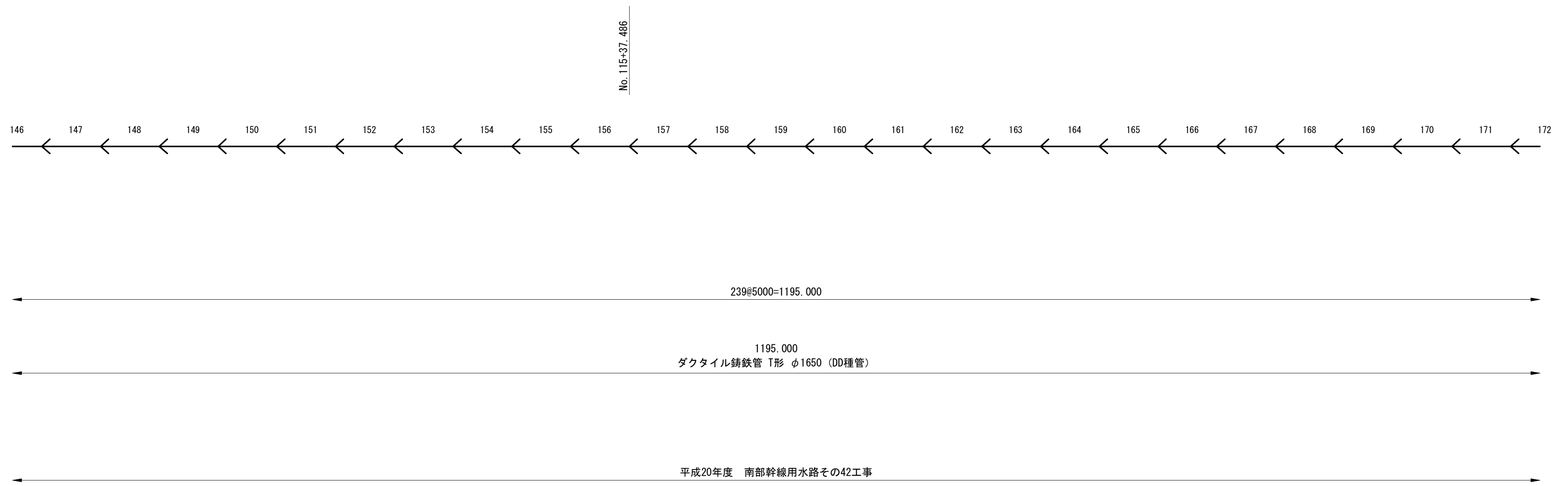

凡　例

	DCIP管 T形直管
	DCIP管 曲管
	DCIP管 K形継輪
	DCIP管 T形用継輪
	鋼製異形管 T字管
	SP管 フランジ付T字管
	SP管 可撓管
	SP管 現場全周溶接
	SP管 現場裏当て金溶接
1	管番号 直管・短管・異形管 ※寸法線上の番号はFRP管の番号，その他は鋼管の番号

施設名	南部幹線用水路(0312100-1100-20)		
図面名	管割図		
作成年月	平成26年 3月		
縮尺	-	図面番号	7-12/72
作成者	関東農政局　両総農業水利事業所		

該当施設管理図	6-13/72	
工事名	図　示	
請負者		
納入者 （メーカー名）	管　渠	
	仕切弁	
	空気弁	

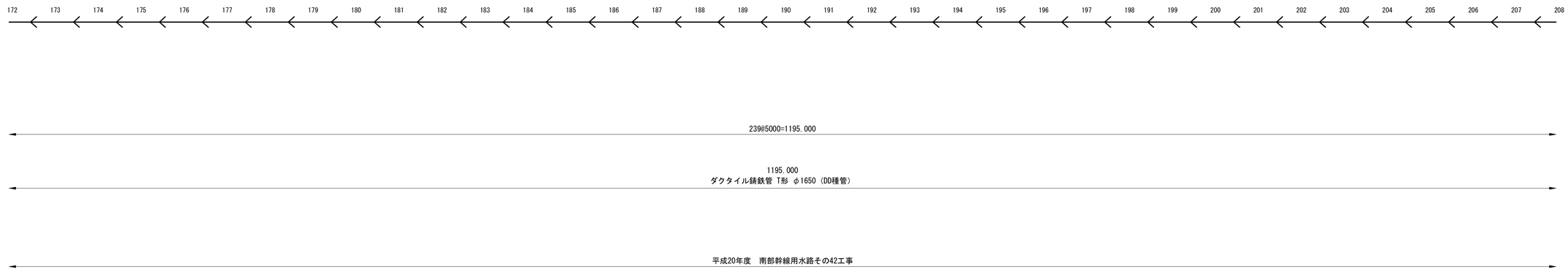

No.122+17.486

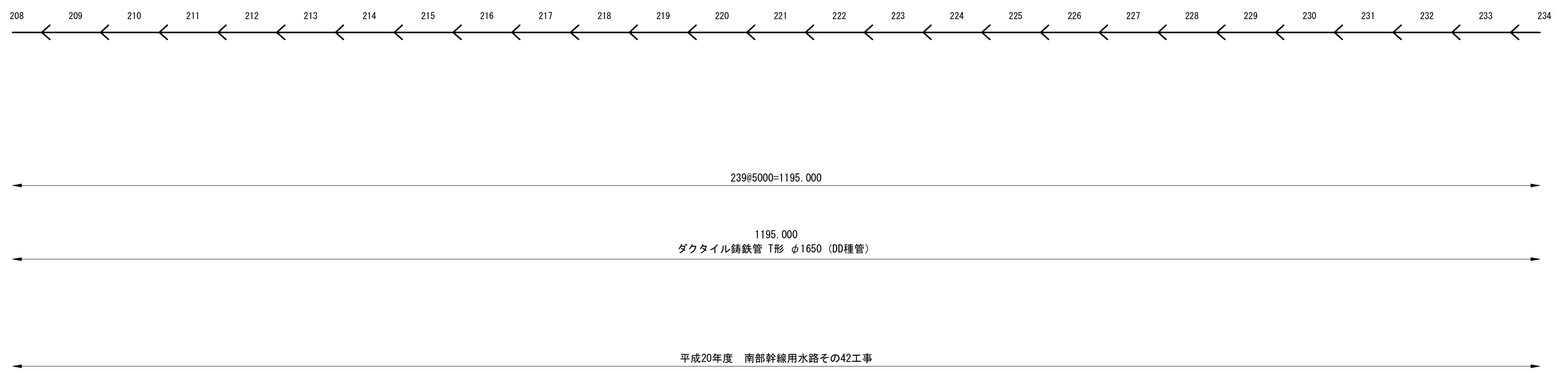

凡　例

	DCIP管 T形直管
	DCIP管 曲管
	DCIP管 K形継輪
	DCIP管 T形用継輪
	鋼製異形管 T字管
	SP管 フランジ付T字管
	SP管 可撓管
	SP管 現場全周溶接
	SP管 現場裏当て金溶接
1	管番号，直管・短管・異形管 ※寸法線上の番号はFRP管の番号，その他は鋼管の番号

施設名	南部幹線用水路(0312100-1100-20)		
図面名	管割図		
作成年月	平成26年 3月		
縮尺	-	図面番号	7-13/72
作成者	関東農政局　両総農業水利事業所		

該当施設管理図		6-14/72
工事名		図　示
請負者		
納入者 （メーカー名）	管　渠	
	仕切弁	
	空気弁	

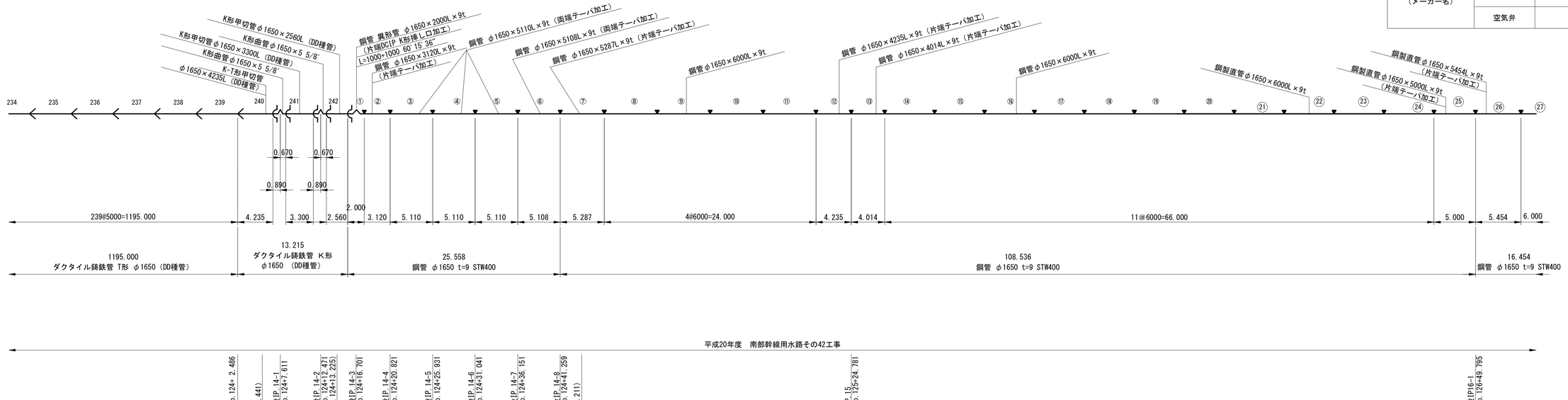

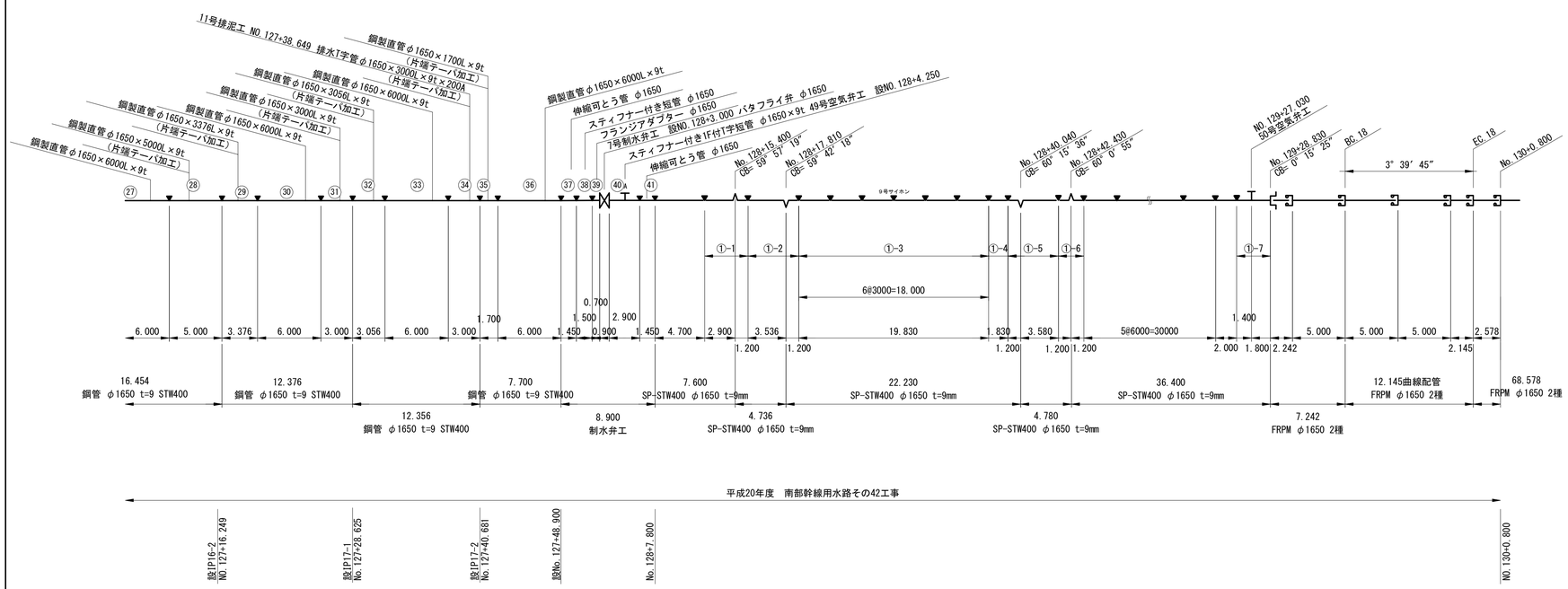

凡　例

	DCIP管 T形直管
	DCIP管 曲管
	SP管 直管
	SP管 曲管
	SP管 フランジ付T字管
	SP管 現場全周溶接
	鋼管･鋼製異形管 FRPM受口継手
	FRPM管 直管
	制水弁
①	管番号 直管･短管･異形管 ※寸法線上の番号はFRPM管の番号，その他は鋼管の番号

施設名	南部幹線用水路(0312100-1100-20)		
図面名	管割図		
作成年月	平成26年 3月		
縮尺	-	図面番号	7-14/72
作成者	関東農政局　両総農業水利事業所		

該当施設管理図	6-15/72	
工事名	図　示	
請負者		
納入者 （メーカー名）	管　渠	
	仕切弁	
	空気弁	

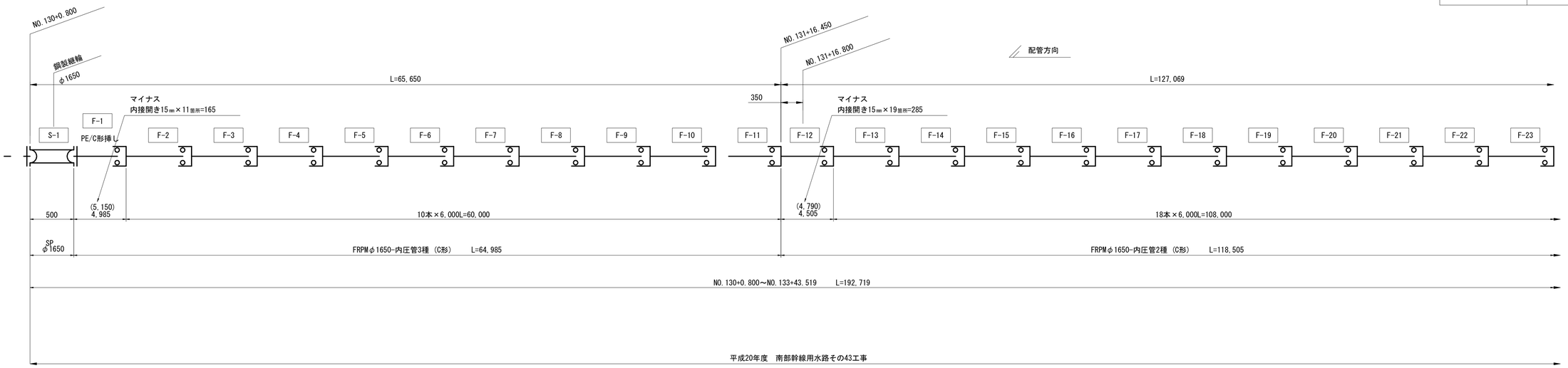

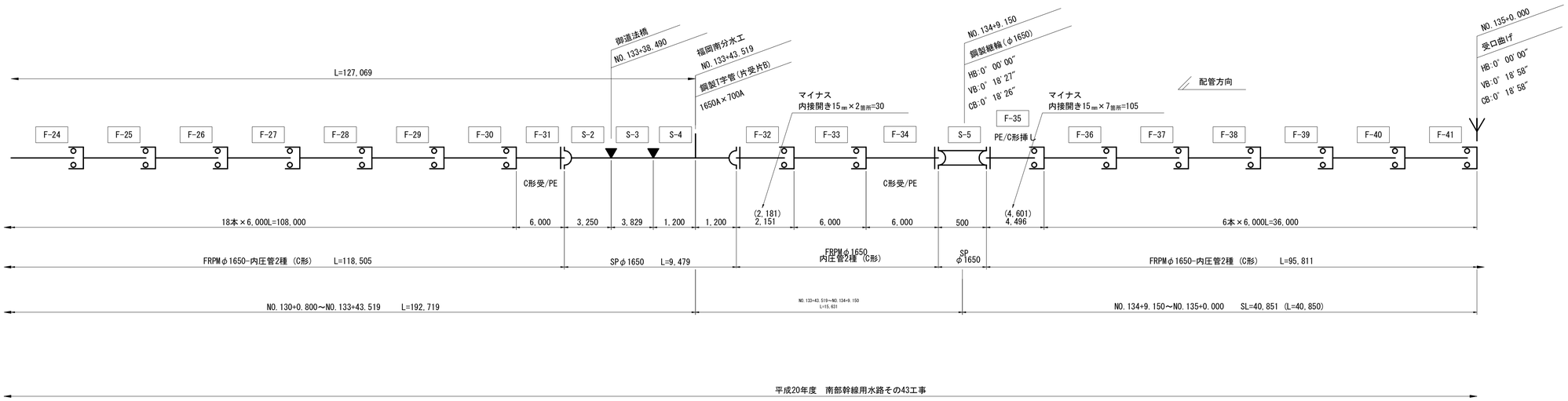

凡　例

	FRPM管 直管
	SP管 直管
	SP管 曲管
	SP管 Ｔ字管
	SP管 フランジ付Ｔ字管
	鋼管･鋼製異形管 FRPM受口継手
	鋼製継輪
	SP管 現場全周溶接
	SP管 現場裏当て金溶接
①	管番号 直管･短管･異形管 ※寸法線上の番号はFRPM管の番号，その他は鋼管の番号

施設名	南部幹線用水路(0312100-1100-20)		
図面名	管割図		
作成年月	平成26年 3月		
縮尺	－	図面番号	7-15/72
作成者	関東農政局　両総農業水利事業所		

該当施設管理図	6-16/72	
工事名	図　示	
請負者		
納入者 （メーカー名）	管　渠	
	仕切弁	
	空気弁	

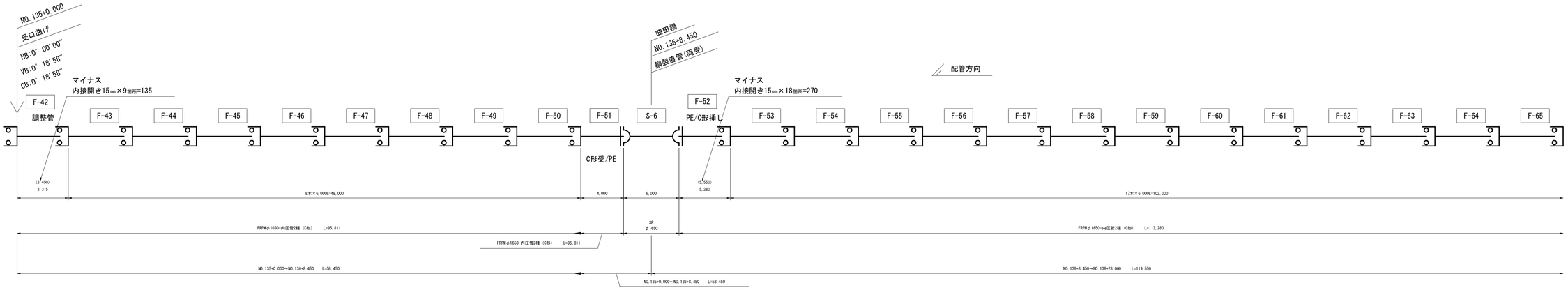

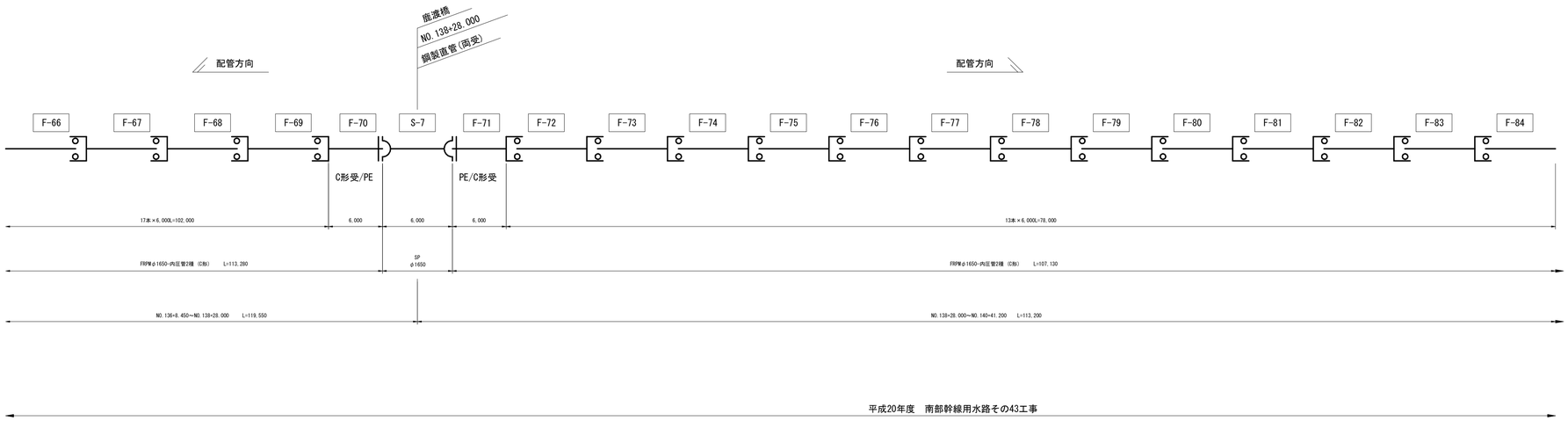

凡　例

	FRPM管 直管
	SP管 直管
	SP管 曲管
	SP管 Ｔ字管
	SP管 フランジ付Ｔ字管
	鋼管･鋼製異形管 FRPM受口継手
	鋼製継輪
	SP管 現場全周溶接
	SP管 現場裏当て金溶接
1	管番号 直管･短管･異形管 ※寸法線上の番号はFRPM管の番号，その他は鋼管の番号

施設名	南部幹線用水路(0312100-1100-20)		
図面名	管割図		
作成年月	平成26年 3月		
縮尺	－	図面番号	7-16/72
作成者	関東農政局　両総農業水利事業所		

該当施設管理図	6-17/72	
工事名	図　示	
請負者		
納入者（メーカー名）	管　渠	
	仕切弁	
	空気弁	

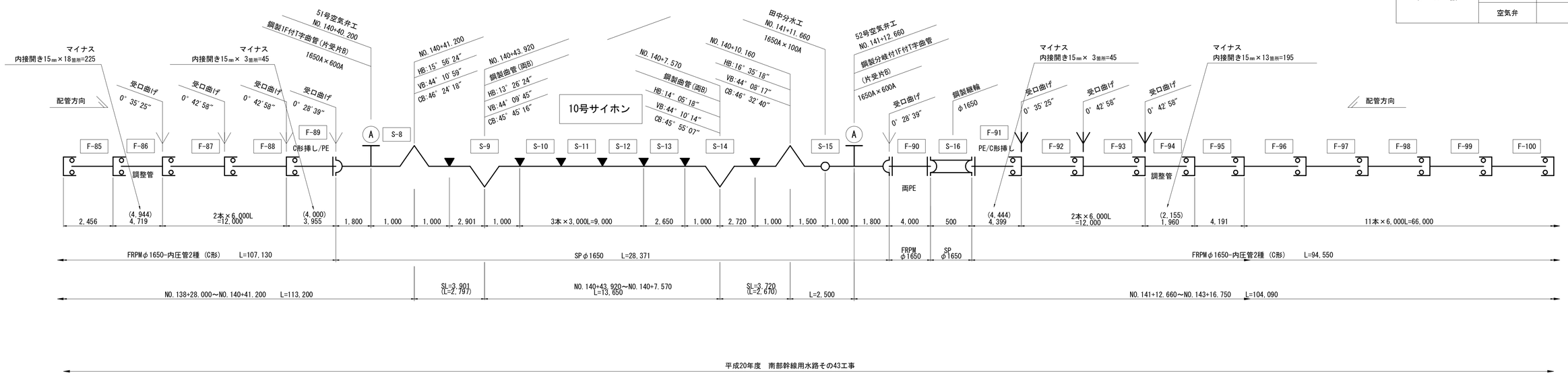

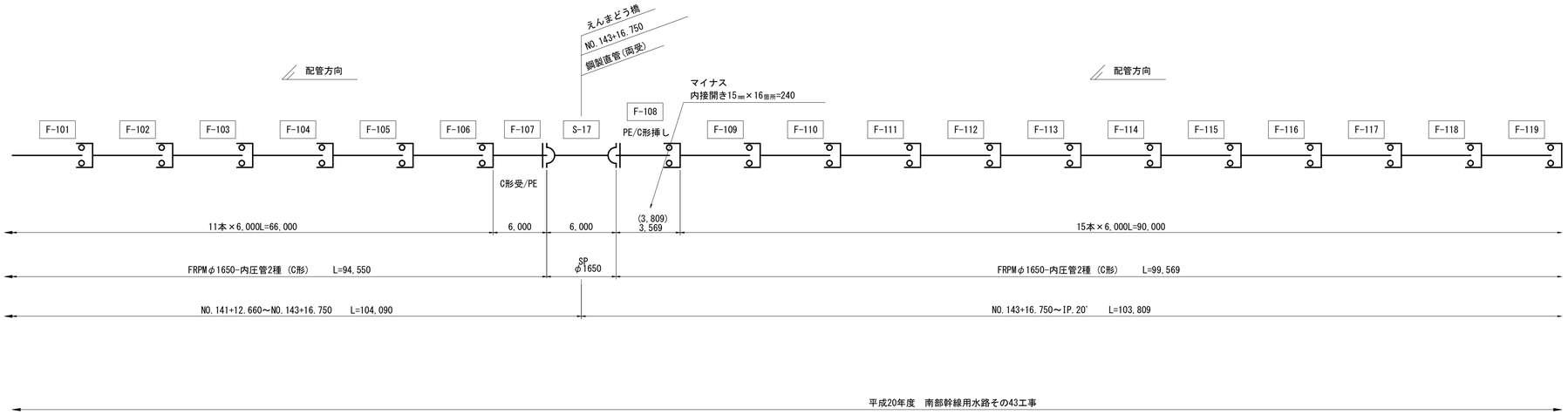

凡　例

	FRPM管 直管
	SP管 直管
	SP管 曲管
	SP管 T字管
	SP管 フランジ付T字管
	鋼管・鋼製異形管 FRPM受口継手
	鋼製継輪
	SP管 現場全周溶接
	SP管 現場裏当て金溶接
1	管番号 直管・短管・異形管 ※寸法線上の番号はFRPM管の番号，その他は鋼管の番号

施設名	南部幹線用水路(0312100-1100-20)		
図面名	管割図		
作成年月	平成26年 3月		
縮尺	-	図面番号	7-17/72
作成者	関東農政局　両総農業水利事業所		

該当施設管理図	6-17/72,6-18/72	
工事名	図　示	
請負者		
納入者 （メーカー名）	管　渠	
	仕切弁	
	空気弁	

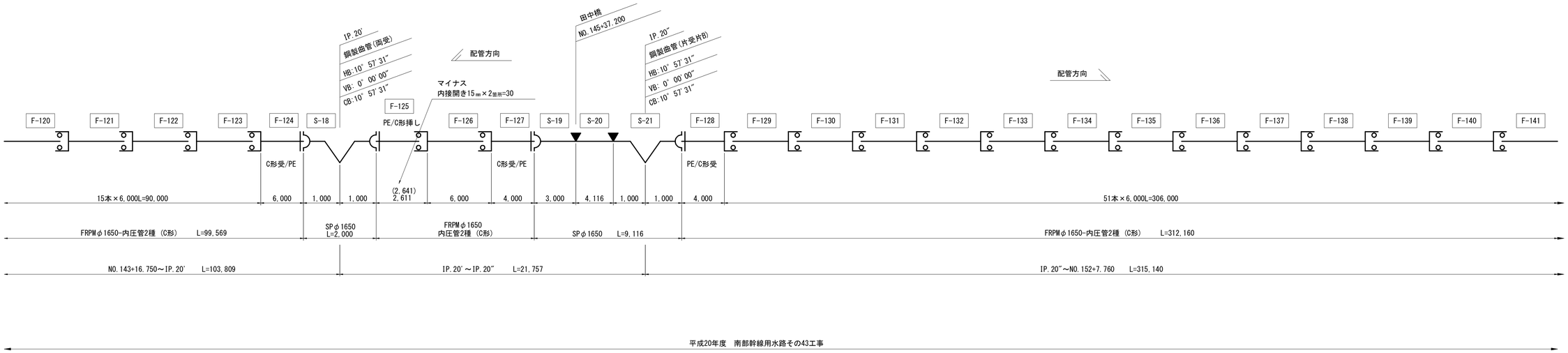

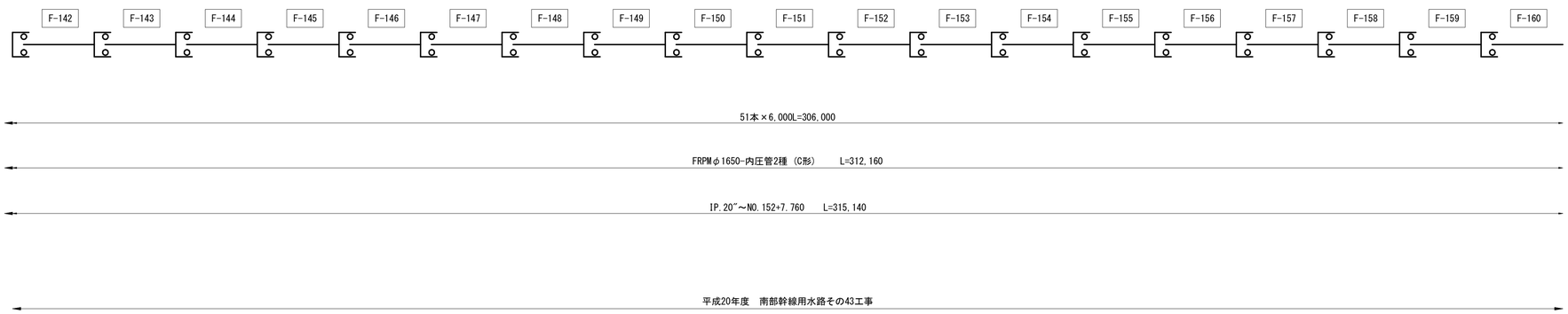

凡　例

	FRPM管 直管
	SP管 直管
	SP管 曲管
	SP管 Ｔ字管
	SP管 フランジ付Ｔ字管
	鋼管･鋼製異形管 FRPM受口継手
	鋼製継輪
	SP管 現場全周溶接
	SP管 現場裏当て金溶接
1	管番号 直管･短管･異形管 ※寸法線上の番号はFRPM管の番号，その他は鋼管の番号

施設名	南部幹線用水路(0312100-1100-20)		
図面名	管割図		
作成年月	平成26年 3月		
縮尺	-	図面番号	7-18/72
作成者	関東農政局　両総農業水利事業所		

該当施設管理図	6-18/72,6-19/72	
工事名	図　示	
請負者		
納入者 （メーカー名）	管　渠	
	仕切弁	
	空気弁	

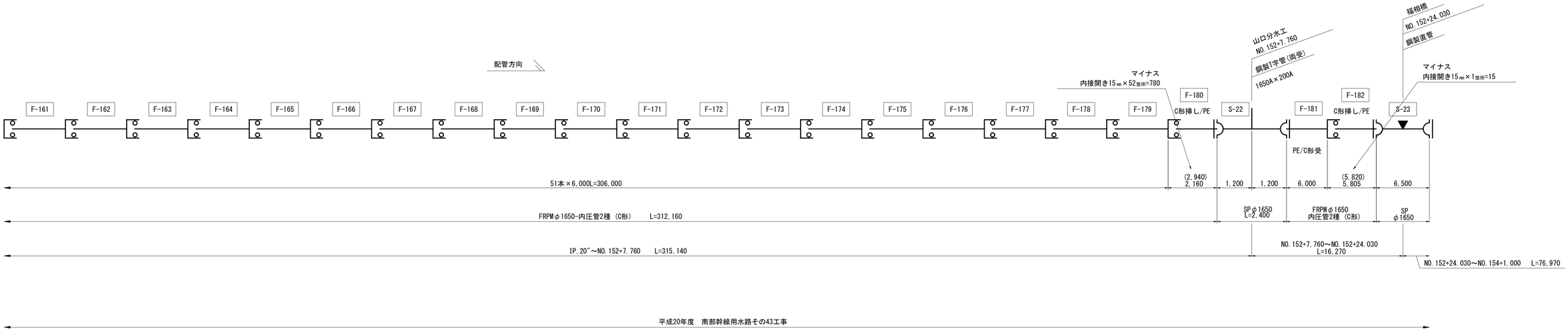

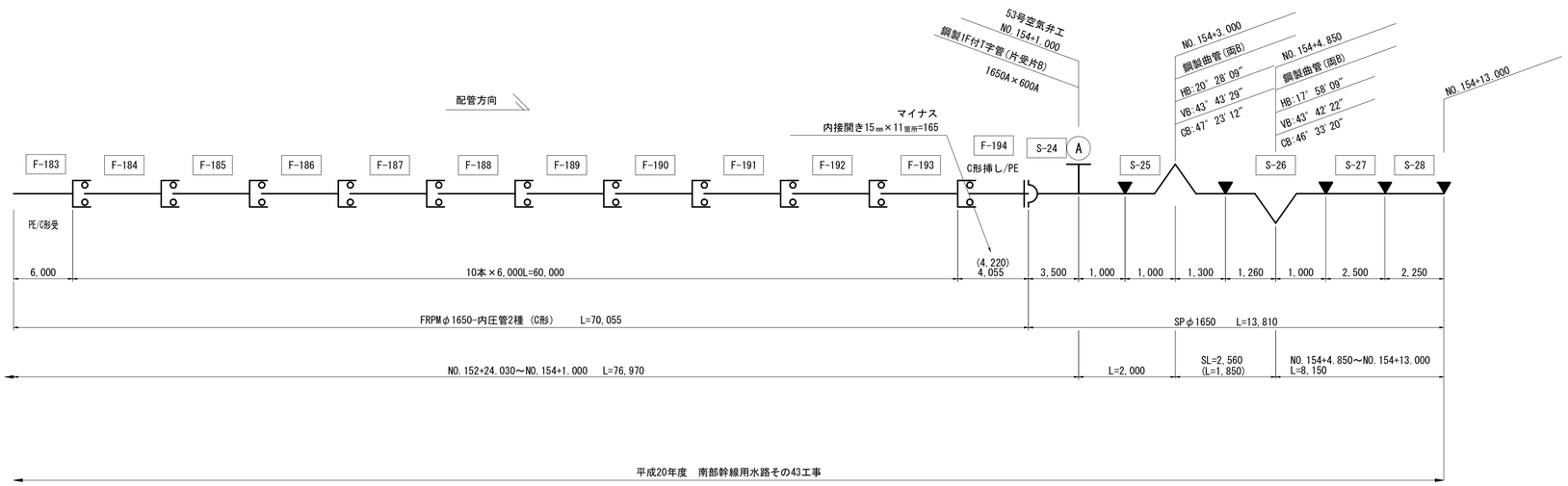

凡　例

	FRPM管 直管
	鋼管 直管
	鋼製異形管 曲管
	鋼製異形管 T字管
	鋼製異形管 片落管
	鋼製伸縮可撓管
	鋼管･鋼製異形管 FRPM受口継手
	鋼管･鋼製異形管 フランジ継手
	SP管 現場全周溶接
1	管番号 直管･短管･異形管 ※寸法線上の番号はFRPM管の番号，その他は鋼管の番号

施設名	南部幹線用水路(0312100-1100-20)		
図面名	管割図		
作成年月	平成26年 3月		
縮尺	-	図面番号	7-19/72
作成者	関東農政局　両総農業水利事業所		

該当施設管理図	6-19/72, 6-20/72	
工事名	図　示	
請負者		
納入者 （メーカー名）	管　渠	
	仕切弁	
	空気弁	

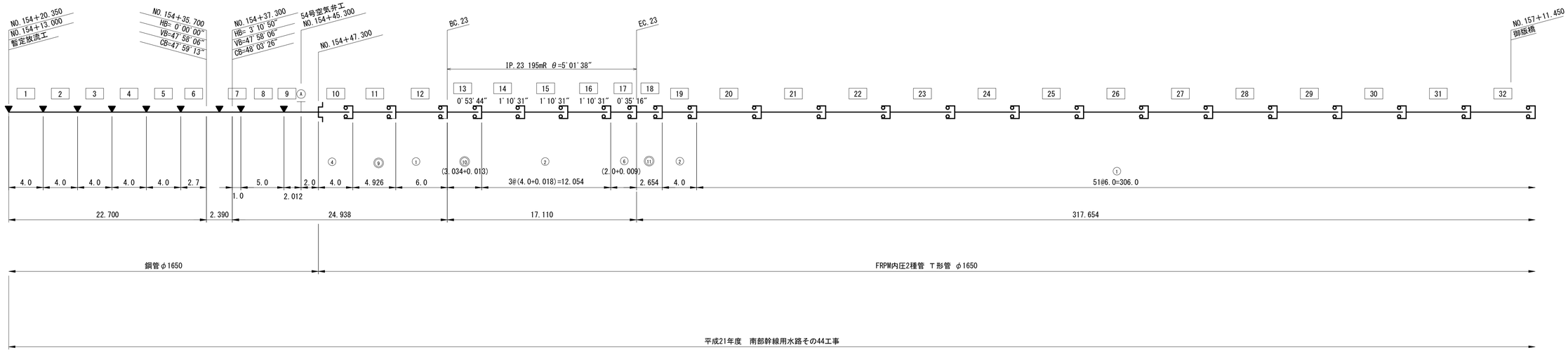

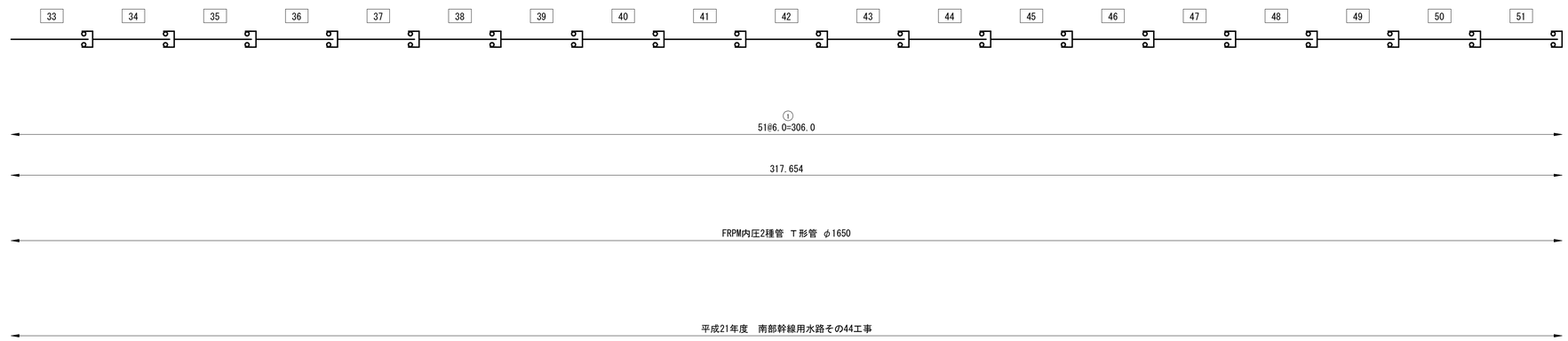

凡　例

	FRPM管 直管
	SP管 直管
	SP管 曲管
	SP管 T字管
	SP管 フランジ付T字管
	鋼製伸縮可撓管
	鋼管･鋼製異形管 FRPM受口継手
	SP管 現場全周溶接
	SP管 現場裏当て金溶接
1	管番号, 直管･短管･異形管 ※寸法線上の番号はFRPM管の番号, その他は鋼管の番号

施設名	南部幹線用水路(0312100-1100-20)		
図面名	管割図		
作成年月	平成26年 3月		
縮尺	-	図面番号	7-20/72
作成者	関東農政局　両総農業水利事業所		

該当施設管理図		6-20/72
工事名		図　示
請負者		
納入者 （メーカー名）	管　渠	
	仕切弁	
	空気弁	

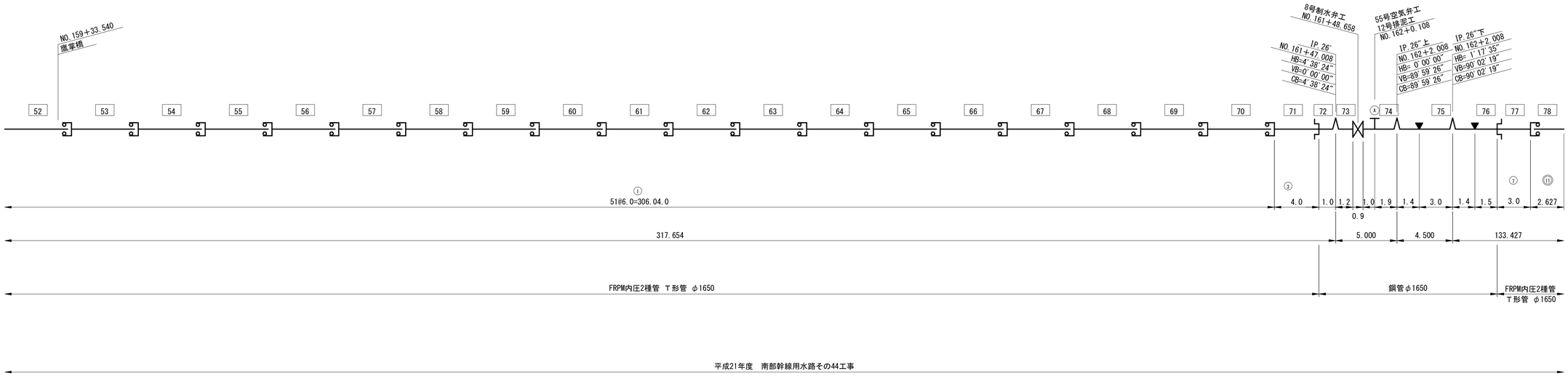

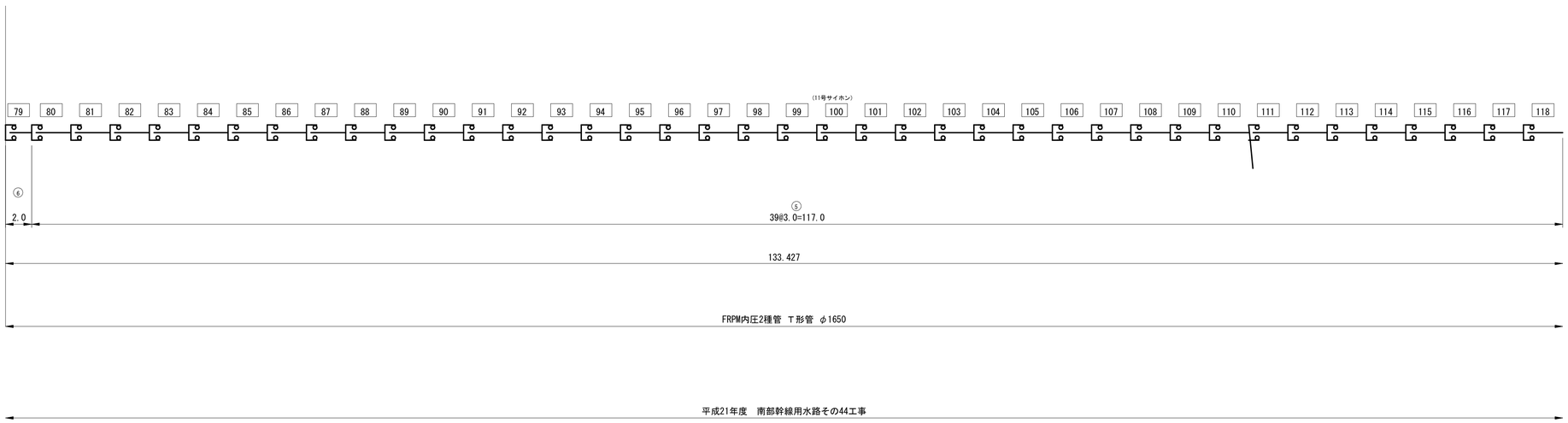

凡　例

	FRPM管 直管
	SP管 直管
	SP管 曲管
	SP管 Ｔ字管
	SP管 フランジ付Ｔ字管
	鋼管･鋼製異形管 FRPM受口継手
	SP管 現場全周溶接
	SP管 現場裏当て金溶接
	制水弁
1	管番号 直管･短管･異形管 ※寸法線上の番号はFRPM管の番号，その他は鋼管の番号

施設名	南部幹線用水路(0312100-1100-20)		
図面名	管割図		
作成年月	平成26年 3月		
縮尺	－	図面番号	7-21/72
作成者	関東農政局　両総農業水利事業所		

該当施設管理図		6-21/72
工事名		図　示
請負者		
納入者 （メーカー名）	管　渠	
	仕切弁	
	空気弁	

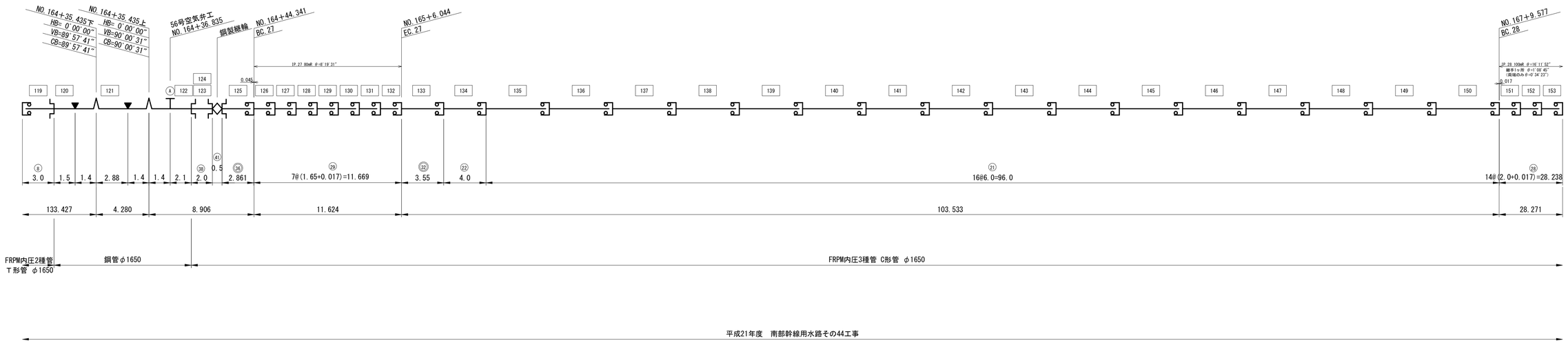

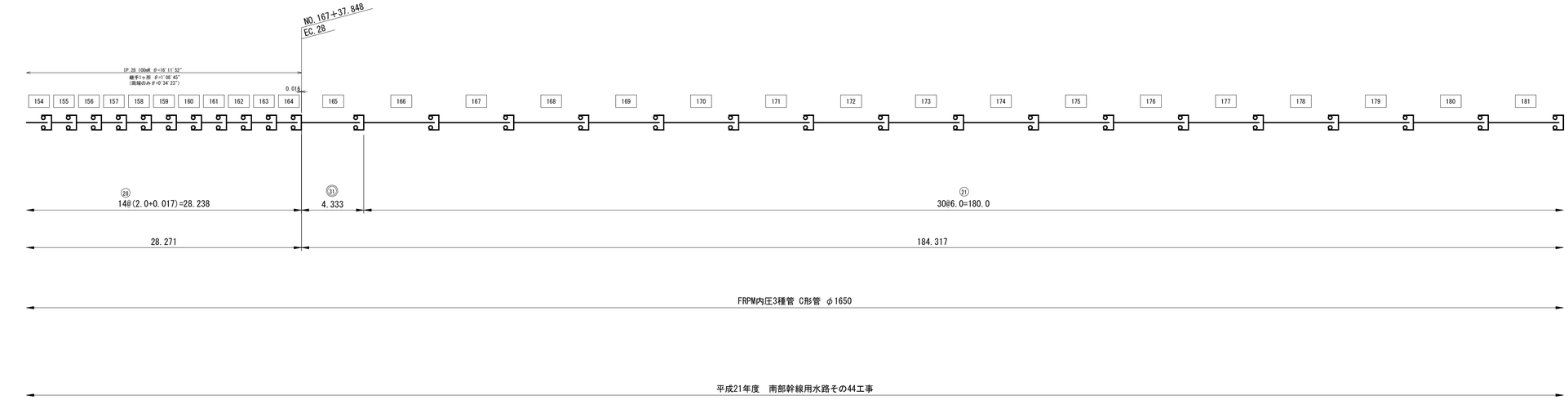

凡　例

	FRPM管 直管
	SP管 直管
	SP管 曲管
	SP管 T字管
	SP管 フランジ付T字管
	鋼管・鋼製異形管 FRPM受口継手
	SP管 現場全周溶接
	SP管 現場裏当て金溶接
	SP管 FRPM用継輪
1	管番号 直管・短管・異形管 ※寸法線上の番号はFRPM管の番号，その他は鋼管の番号

施設名	南部幹線用水路(0312100-1100-20)		
図面名	管割図		
作成年月	平成26年 3月		
縮尺	-	図面番号	7-22/72
作成者	関東農政局　両総農業水利事業所		

該当施設管理図	6-21/72, 6-22/72	
工事名	図　示	
請負者		
納入者 （メーカー名）	管　渠	
	仕切弁	
	空気弁	

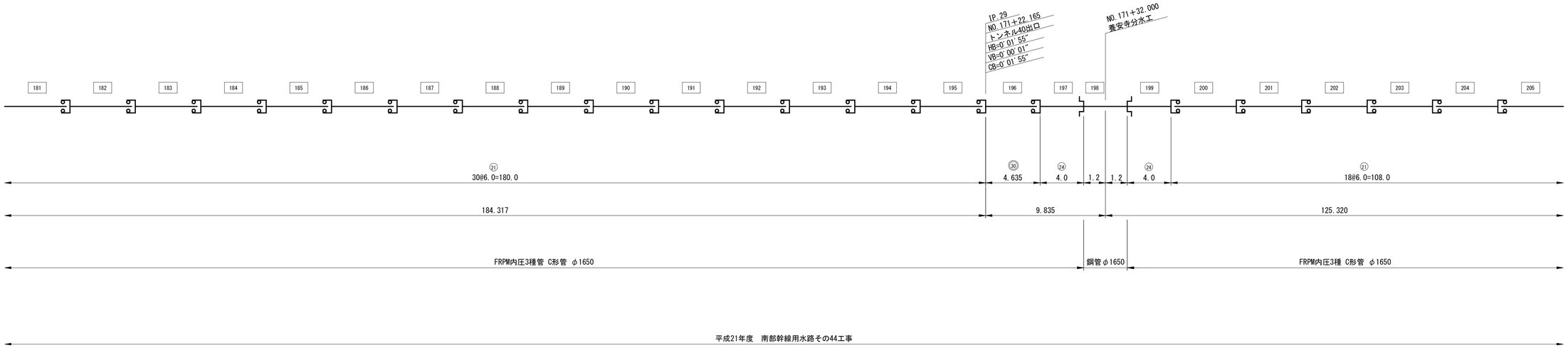

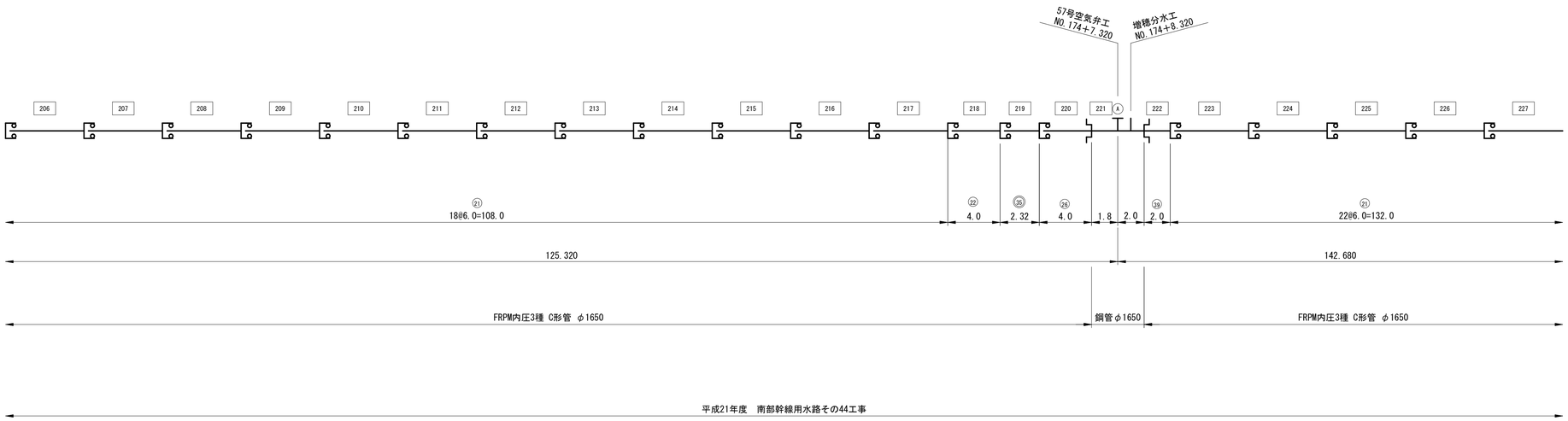

凡　例

	FRPM管 直管
	SP管 直管
	SP管 曲管
	SP管 Ｔ字管
	SP管 フランジ付Ｔ字管
	鋼管･鋼製異形管 FRPM受口継手
	SP管 現場全周溶接
	SP管 現場裏当て金溶接
	SP管 FRPM用継輪
①	管番号 直管･短管･異形管 ※寸法線上の番号はFRPM管の番号，その他は鋼管の番号

施設名	南部幹線用水路(0312100-1100-20)		
図面名	管割図		
作成年月	平成26年 3月		
縮尺	－	図面番号	7-23/72
作成者	関東農政局　両総農業水利事業所		

該当施設管理図	6-22/72, 6-23/72	
工事名	図　示	
請負者		
納入者 （メーカー名）	管　渠	
	仕切弁	
	空気弁	

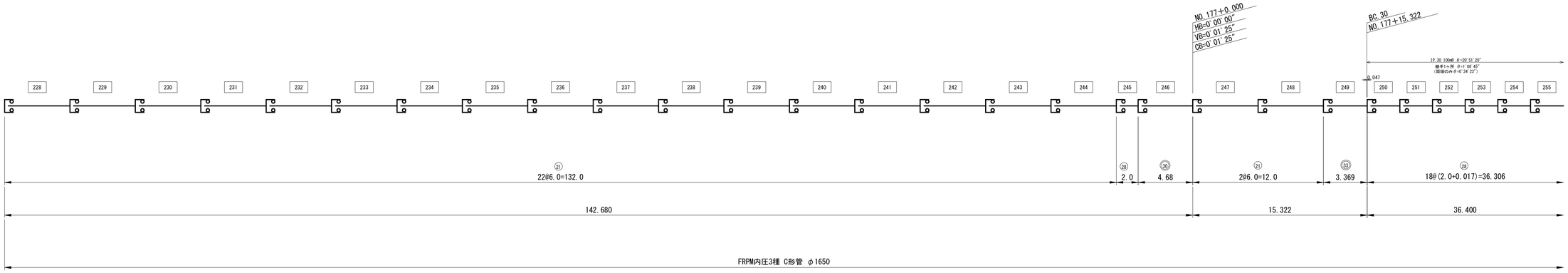

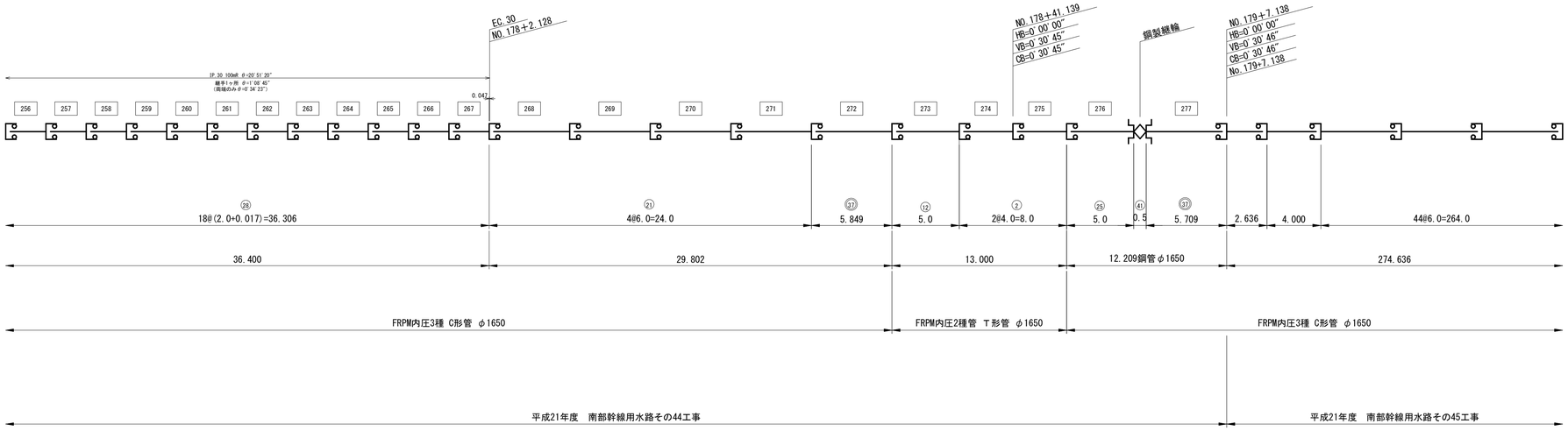

凡　例

	FRPM管 直管
	SP管 直管
	SP管 曲管
	SP管 T字管
	SP管 フランジ付T字管
	鋼管･鋼製異形管 FRPM受口継手
	SP管 現場全周溶接
	SP管 現場裏当て金溶接
	SP管 FRPM用継輪
1	管番号 直管･短管･異形管 ※寸法線上の番号はFRPM管の番号，その他は鋼管の番号

施設名	南部幹線用水路(0312100-1100-20)		
図面名	管割図		
作成年月	平成26年 3月		
縮尺	－	図面番号	7-24/72
作成者	関東農政局　両総農業水利事業所		

該当施設管理図	6-23/72, 6-24/72	
工事名	図　示	
請負者		
納入者 （メーカー名）	管　渠	
	仕切弁	
	空気弁	

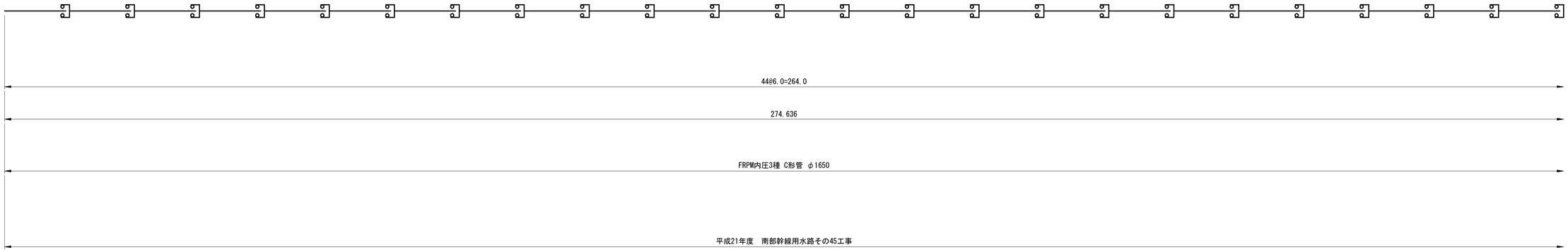

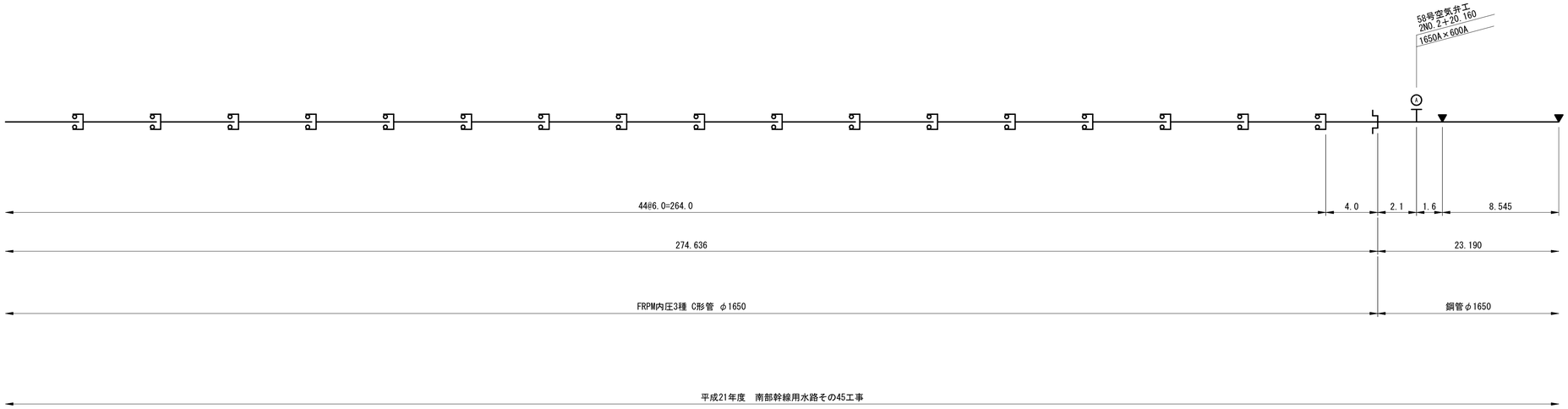

凡　例

	FRPM管 直管
	SP管 直管
	SP管 曲管
	SP管 Ｔ字管
	SP管 フランジ付Ｔ字管
	鋼管･鋼製異形管 FRPM受口継手
	SP管 現場全周溶接
	SP管 現場裏当て金溶接
	SP管 FRPM用継輪
1	管番号 直管･短管･異形管 ※寸法線上の番号はFRPM管の番号，その他は鋼管の番号

施設名	南部幹線用水路(0312100-1100-20)		
図面名	管割図		
作成年月	平成26年 3月		
縮尺	-	図面番号	7-25/72
作成者	関東農政局　両総農業水利事業所		

該当施設管理図	6-24/72,6-25/72	
工事名	図　示	
請負者		
納入者 （メーカー名）	管　渠	
	仕切弁	
	空気弁	

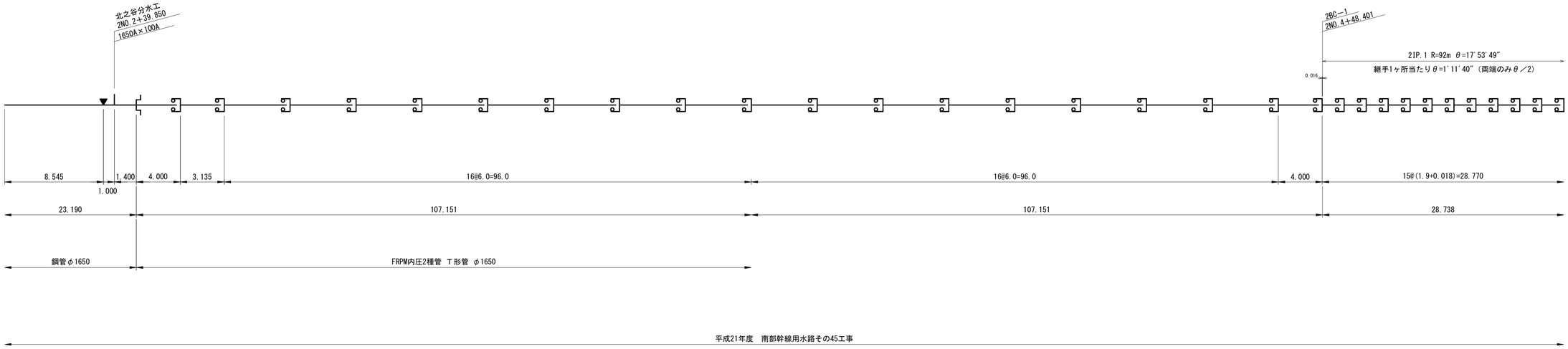

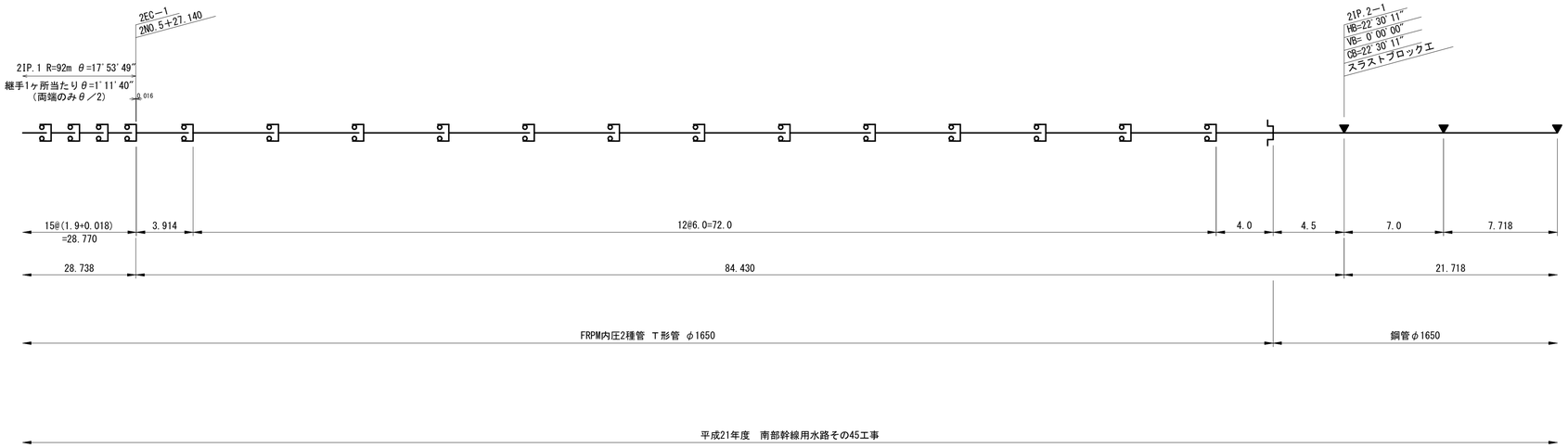

凡　例

	FRPM管 直管
	SP管 直管
	SP管 曲管
	SP管 T字管
	SP管 フランジ付T字管
	鋼管･鋼製異形管 FRPM受口継手
	SP管 現場全周溶接
	SP管 現場裏当て金溶接
	SP管 FRPM用継輪
1	管番号 直管･短管･異形管 ※寸法線上の番号はFRPM管の番号，その他は鋼管の番号

施設名	南部幹線用水路(0312100-1100-20)		
図面名	管割図		
作成年月	平成26年 3月		
縮尺	-	図面番号	7-26/72
作成者	関東農政局　両総農業水利事業所		

該当施設管理図	6-25/72, 6-26/72	
工事名	図　示	
請負者		
納入者 （メーカー名）	管　渠	
	仕切弁	
	空気弁	

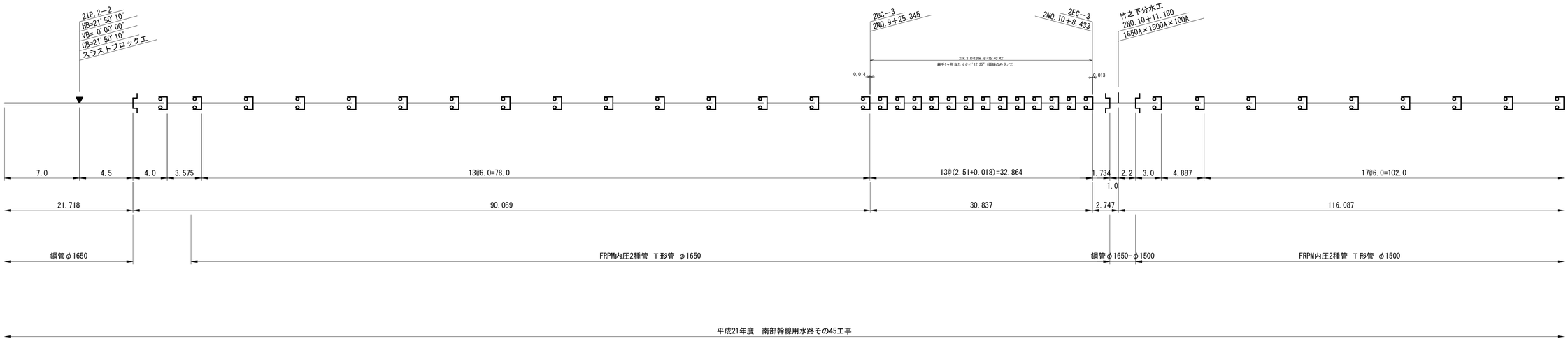

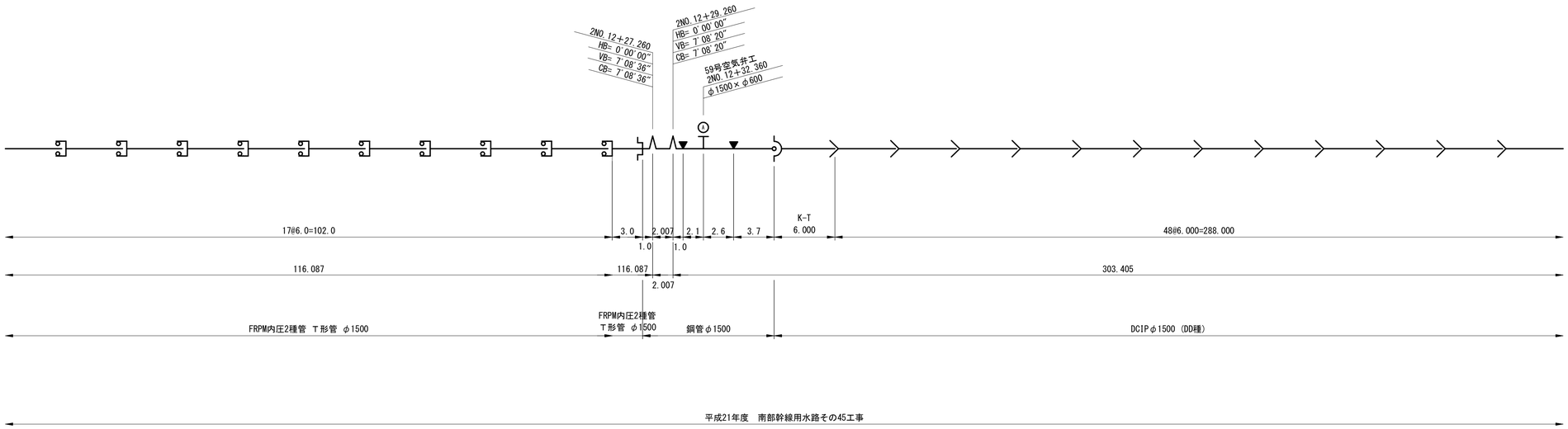

凡　例

	FRPM管 直管
	SP管 直管
	SP管 曲管
	SP管 T字管
	SP管 フランジ付T字管
	鋼管･鋼製異形管 FRPM受口継手
	SP管 現場全周溶接
	DCIP管 T-K形直管
	DCIP管 T形直管
1	管番号, 直管･短管･異形管 ※寸法線上の番号はFRPM管の番号, その他は鋼管の番号

施設名	南部幹線用水路(0312100-1100-20)		
図面名	管割図		
作成年月	平成26年 3月		
縮尺	-	図面番号	7-27/72
作成者	関東農政局　両総農業水利事業所		

該当施設管理図	6-26/72, 6-27/72	
工事名	図　示	
請負者		
納入者 （メーカー名）	管　渠	
	仕切弁	
	空気弁	

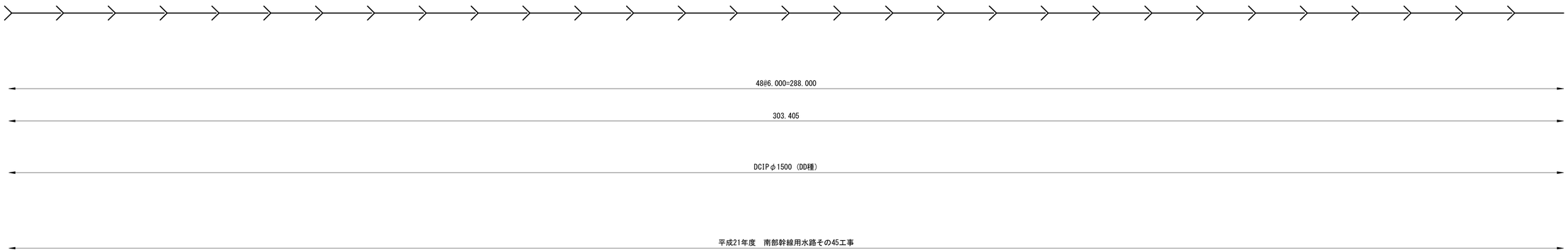

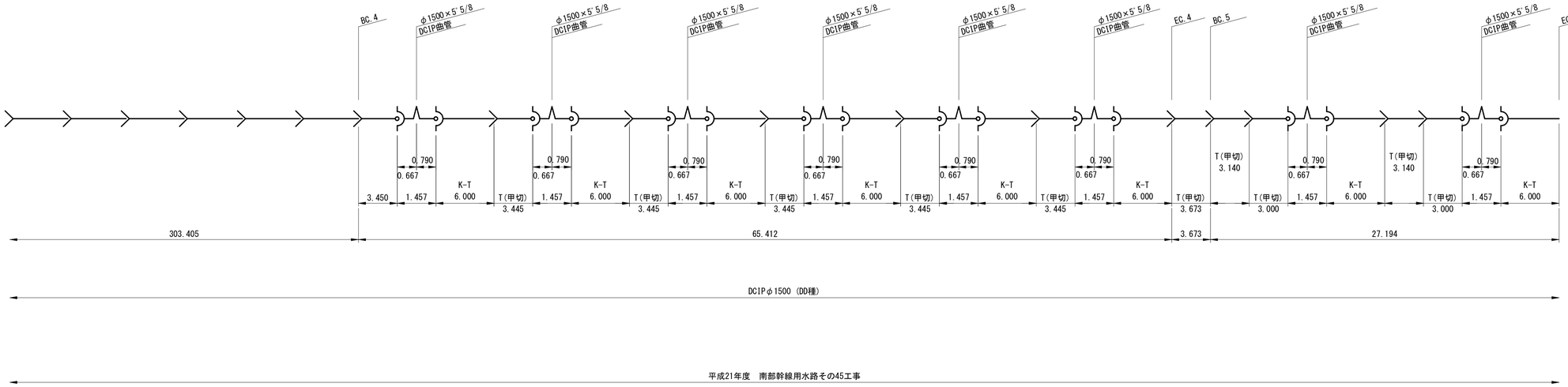

凡　例

	DCIP管 T形直管
	DCIP管 曲管
	DCIP管 T-K形直管
	SP管 直管
	SP管 曲管
	SP管 T字管
	SP管 フランジ付T字管
	鋼管･鋼製異形管 FRPM受口継手
	SP管 現場全周溶接
1	管番号 直管･短管･異形管 ※寸法線上の番号はFRPM管の番号，その他は鋼管の番号

施設名	南部幹線用水路(0312100-1100-20)		
図面名	管割図		
作成年月	平成26年 3月		
縮尺	-	図面番号	7-28/72
作成者	関東農政局　両総農業水利事業所		

該当施設管理図	6-27/72,6-28/72	
工事名	図　示	
請負者		
納入者 （メーカー名）	管　渠	
	仕切弁	
	空気弁	

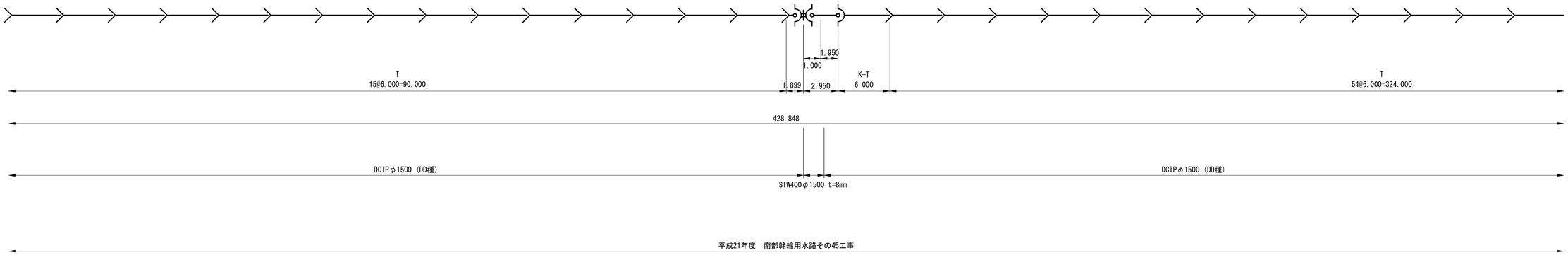

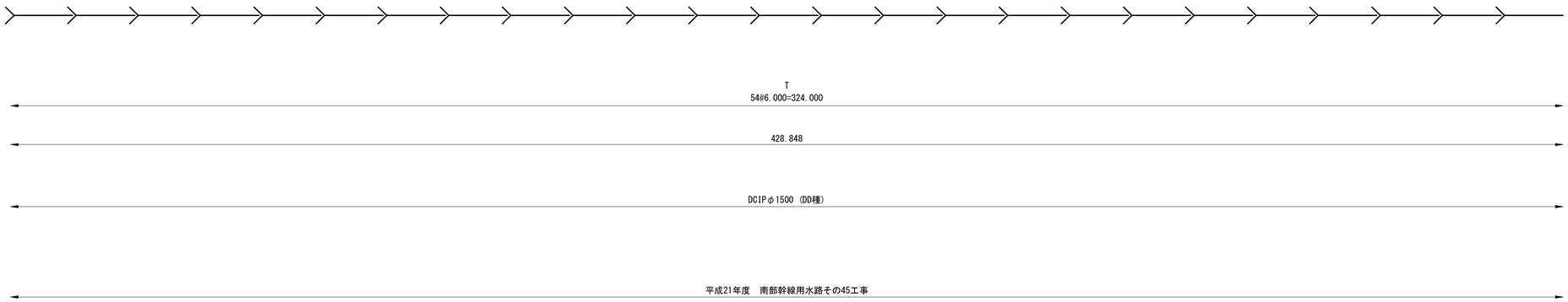

凡　例

	DCIP管 T形直管
	DCIP管 曲管
	DCIP管 T-K形直管
	DCIP管 K形継輪
	SP管 直管
	SP管 曲管
	SP管 T字管
	SP管 フランジ付T字管
	SP管 現場全周溶接
1	管番号 直管・短管・異形管 ※寸法線上の番号はFRP管の番号，その他は鋼管の番号

施設名	南部幹線用水路(0312100-1100-20)		
図面名	管割図		
作成年月	平成26年 3月		
縮尺	-	図面番号	7-29/72
作成者	関東農政局　両総農業水利事業所		

該当施設管理図	6-28/72,6-29/72	
工事名	図　示	
請負者		
納入者 （メーカー名）	管　渠	
	仕切弁	
	空気弁	

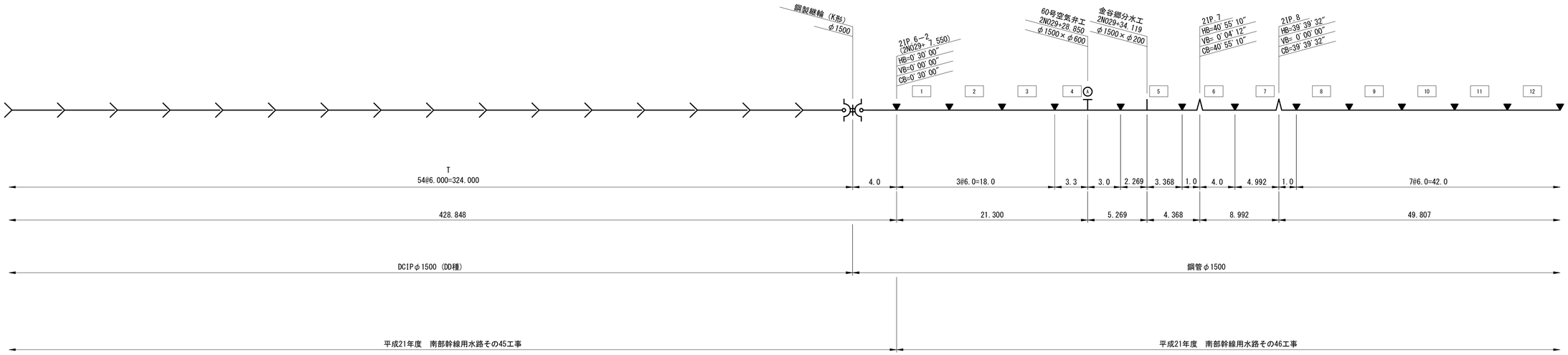

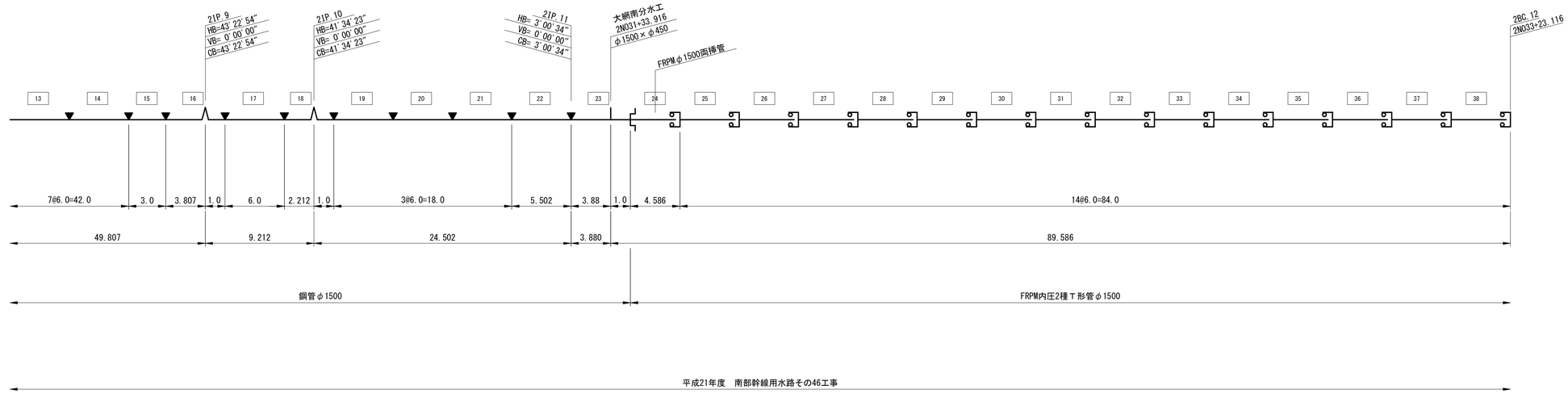

凡　例

	DCIP管 T形直管
	DCIP管 曲管
	DCIP管 K形継輪
	SP管 直管
	SP管 曲管
	SP管 フランジ付Ｔ字管
	鋼管･鋼製異形管 FRPM受口継手
	SP管 現場全周溶接
	FRPM管 直管
1	管番号 直管･短管･異形管 ※寸法線上の番号はFRPM管の番号，その他は鋼管の番号

施設名	南部幹線用水路(0312100-1100-20)		
図面名	管割図		
作成年月	平成26年 3月		
縮尺	-	図面番号	7-30/72
作成者	関東農政局　両総農業水利事業所		

該当施設管理図	6-29/72, 6-30/72	
工事名	図　示	
請負者		
納入者 （メーカー名）	管　渠	
	仕切弁	
	空気弁	

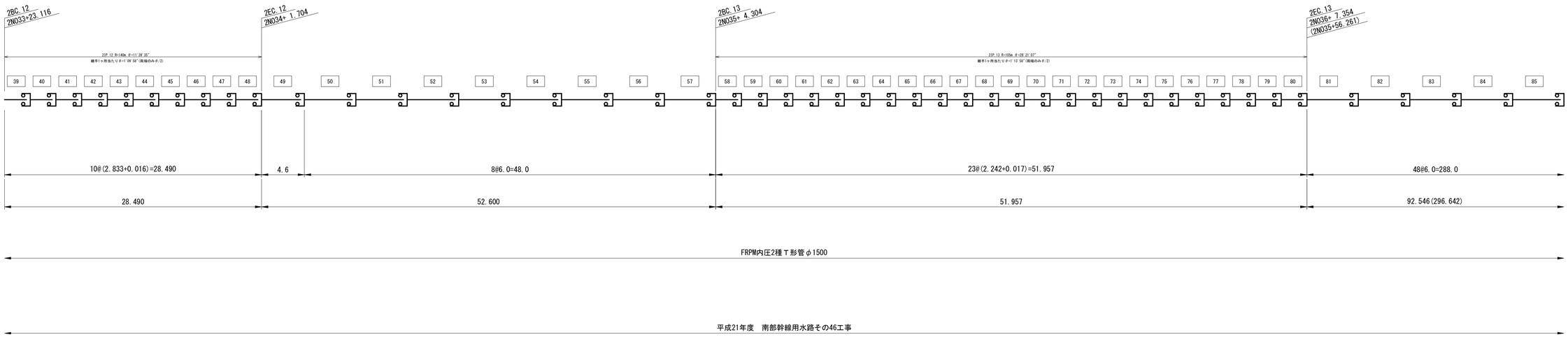

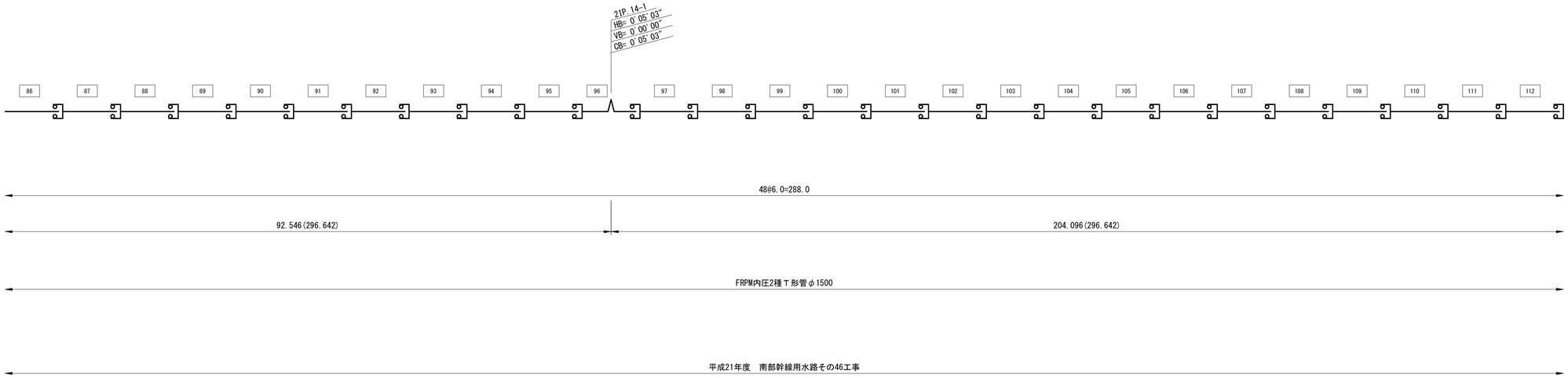

凡　例

	FRPM管 直管
	DCIP管 T形直管
	DCIP管 曲管
	DCIP管 K形継輪
	SP管 直管
	SP管 曲管
	SP管 フランジ付Ｔ字管
	鋼管･鋼製異形管 FRPM受口継手
	SP管 現場全周溶接
1	管番号 直管･短管･異形管 ※寸法線上の番号はFRPM管の番号，その他は鋼管の番号

施設名	南部幹線用水路(0312100-1100-20)		
図面名	管割図		
作成年月	平成26年 3月		
縮尺	-	図面番号	7-31/72
作成者	関東農政局　両総農業水利事業所		

該当施設管理図	6-30/72, 6-31/72	
工事名	図　示	
請負者		
納入者 （メーカー名）	管　渠	
	仕切弁	
	空気弁	

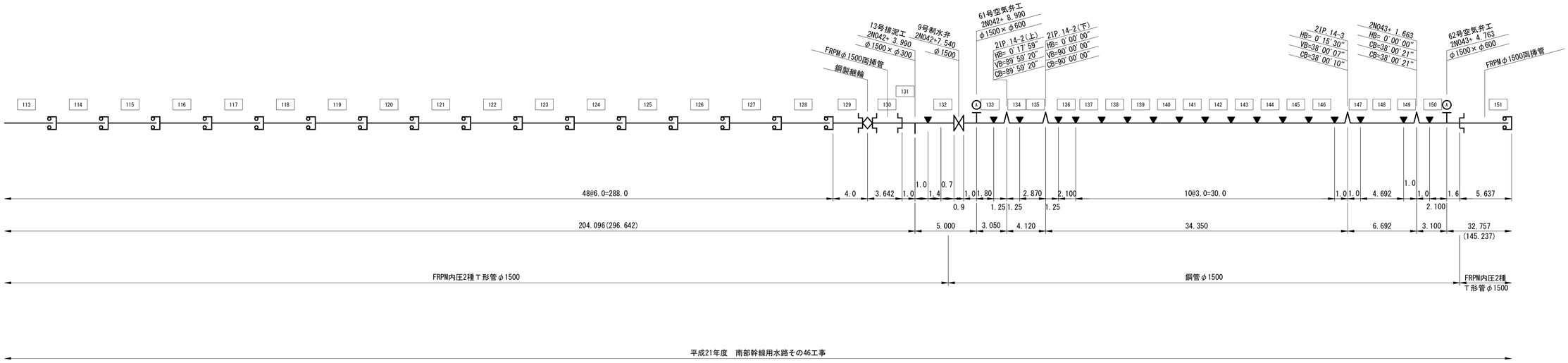

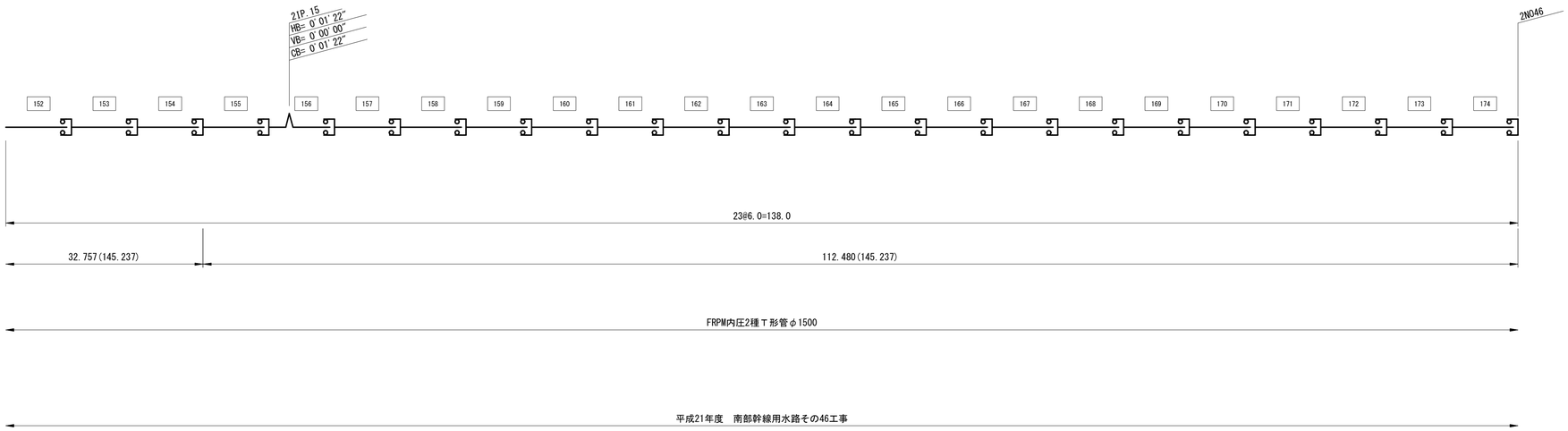

凡　例

	FRPM管 直管
	SP管 直管
	SP管 曲管
	SP管 Ｔ字管
	SP管 フランジ付Ｔ字管
	鋼管･鋼製異形管 FRPM受口継手
	SP管 現場全周溶接
	SP管 FRPM用継輪
	制水弁
1	管番号 直管･短管･異形管 ※寸法線上の番号はFRPM管の番号，その他は鋼管の番号

施設名	南部幹線用水路(0312100-1100-20)		
図面名	管割図		
作成年月	平成26年 3月		
縮尺	－	図面番号	7-32/72
作成者	関東農政局　両総農業水利事業所		

該当施設管理図	6-31/72, 6-32/72	
工事名	図　示	
請負者		
納入者 （メーカー名）	管　渠	
	仕切弁	
	空気弁	

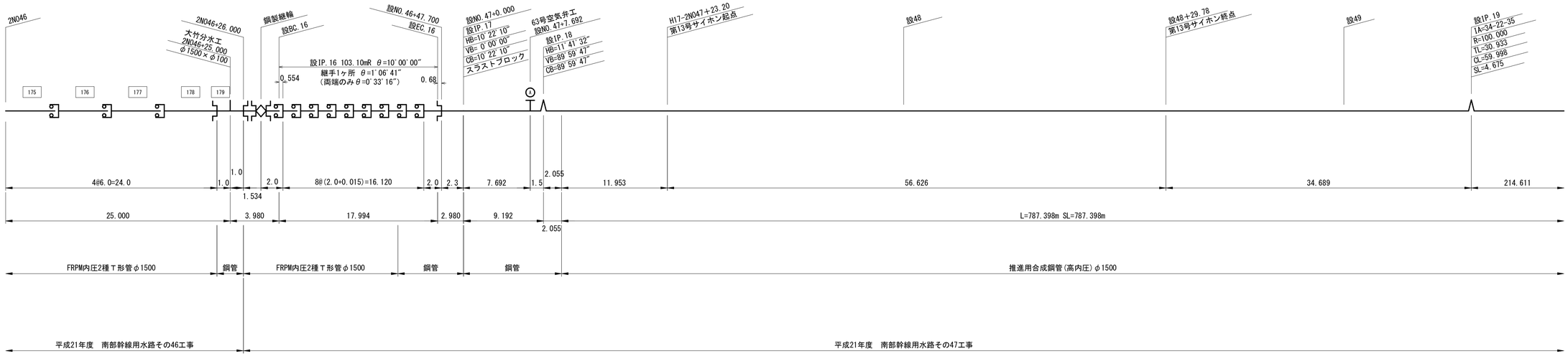

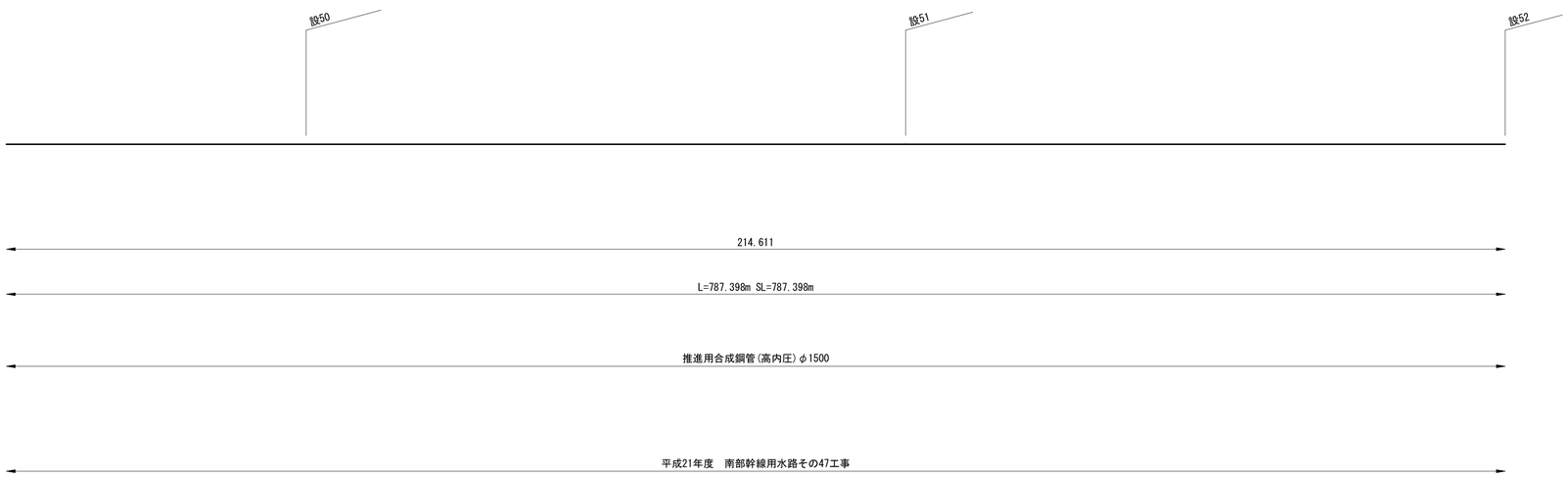

凡　例

	FRPM管 直管
	SP管 直管
	SP管 曲管
	SP管 Ｔ字管
	SP管 フランジ付Ｔ字管
	鋼管･鋼製異形管 FRPM受口継手
	SP管 現場全周溶接
	SP管 FRPM用継輪
	制水弁
1	管番号 直管･短管･異形管 ※寸法線上の番号はFRPM管の番号，その他は鋼管の番号

施設名	南部幹線用水路(0312100-1100-20)		
図面名	管割図		
作成年月	平成26年 3月		
縮尺	-	図面番号	7-33/72
作成者	関東農政局　両総農業水利事業所		

該当施設管理図	6-32/72,6-33/72	
工事名	図　示	
請負者		
納入者 （メーカー名）	管　渠	
	仕切弁	
	空気弁	

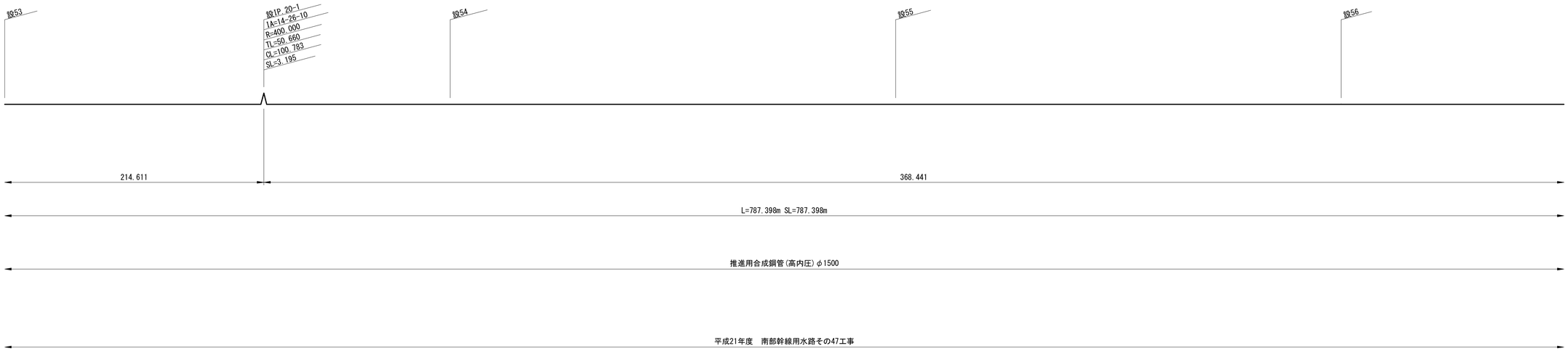

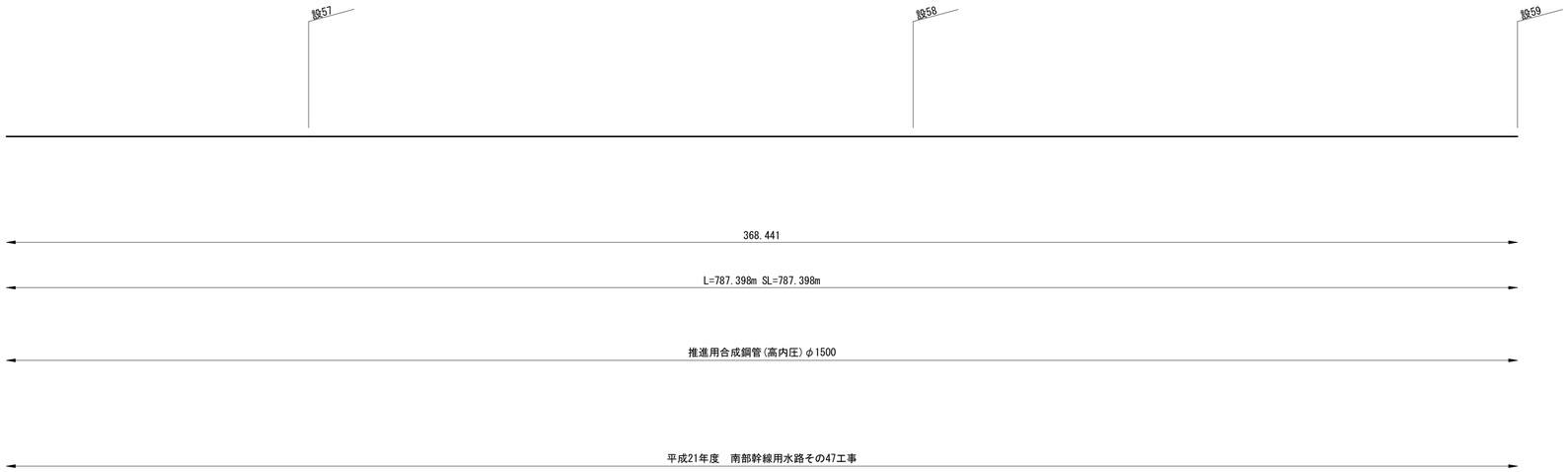

凡　例

	FRPM管 直管
	SP管 直管
	SP管 曲管
	SP管 Ｔ字管
	SP管 フランジ付Ｔ字管
	鋼管･鋼製異形管 FRPM受口継手
	SP管 現場全周溶接
	SP管 FRPM用継輪
	制水弁
1	管番号 直管･短管･異形管 ※寸法線上の番号はFRPM管の番号，その他は鋼管の番号

施設名	南部幹線用水路(0312100-1100-20)		
図面名	管割図		
作成年月	平成26年 3月		
縮尺	-	図面番号	7-34/72
作成者	関東農政局　両総農業水利事業所		

該当施設管理図	6-33/72, 6-34/72	
工事名	図　示	
請負者		
納入者 （メーカー名）	管　渠	
	仕切弁	
	空気弁	

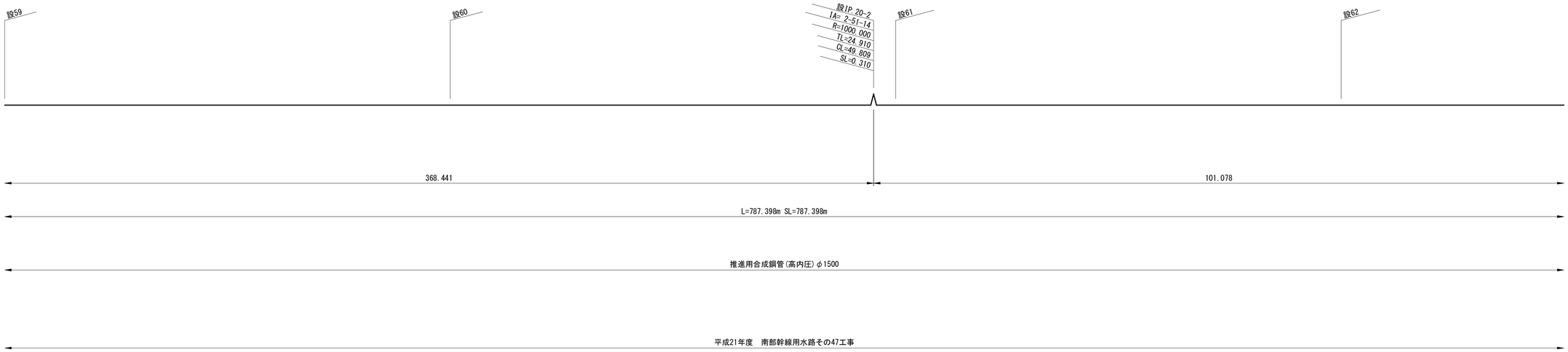

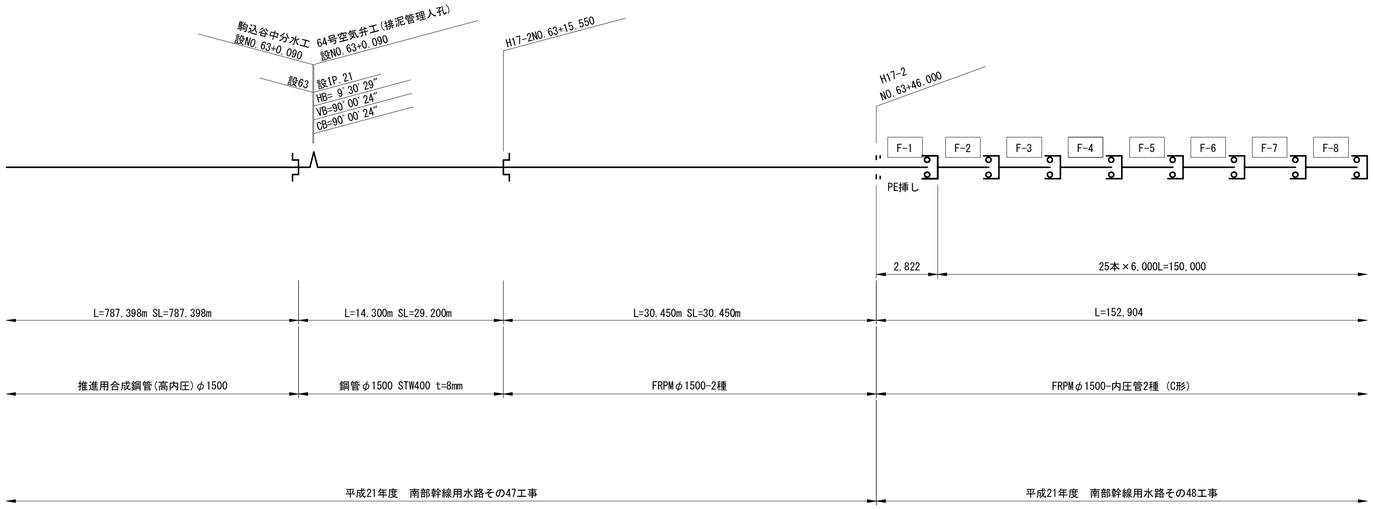

凡　例

	FRPM管 直管
	SP管 直管
	SP管 曲管
	SP管 Ｔ字管
	SP管 フランジ付Ｔ字管
	鋼管･鋼製異形管 FRPM受口継手
	SP管 現場全周溶接
	SP管 FRPM用継輪
	制水弁
1	管番号 直管･短管･異形管 ※寸法線上の番号はFRPM管の番号，その他は鋼管の番号

施設名	南部幹線用水路(0312100-1100-20)		
図面名	管割図		
作成年月	平成26年 3月		
縮尺	-	図面番号	7-35/72
作成者	関東農政局　両総農業水利事業所		

該当施設管理図	6-34/72,6-36/72,6-38/72	
工事名	図　示	
請負者		
納入者 （メーカー名）	管　渠	
	仕切弁	
	空気弁	

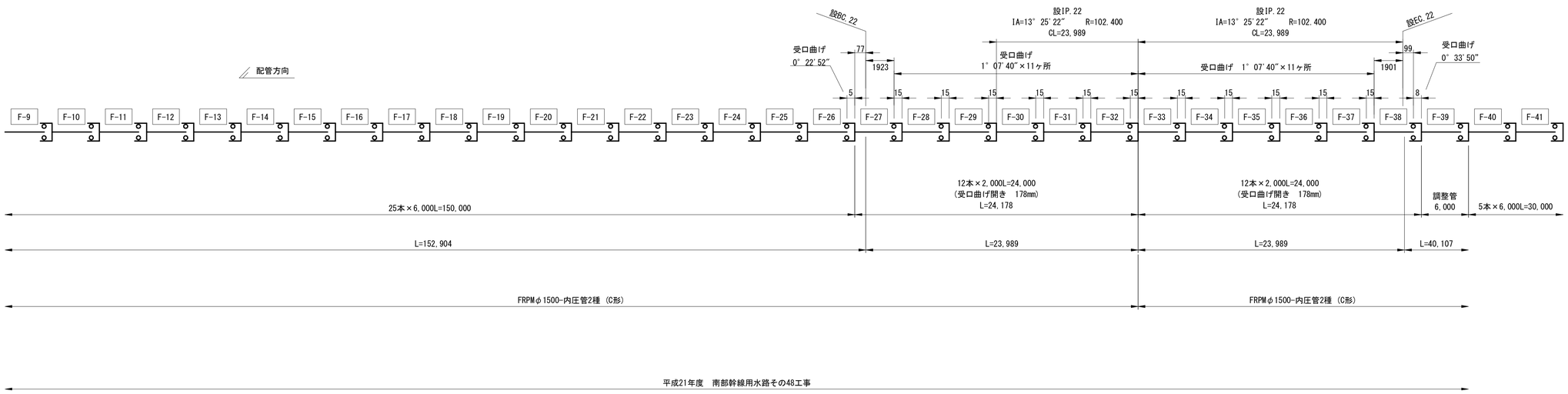

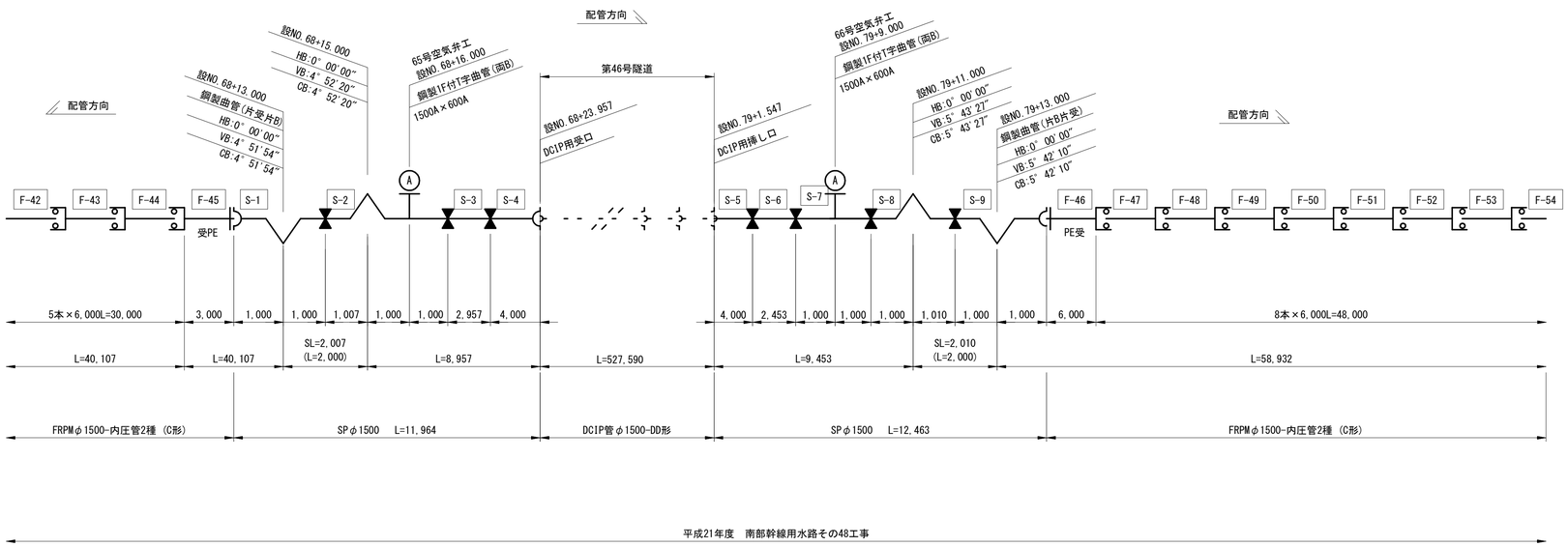

凡　例

	FRPM管 直管
	SP管 直管
	SP管 曲管
	SP管 T字管
	SP管 フランジ付T字管
	鋼管･鋼製異形管 FRPM受口継手
	SP管 現場全周溶接
	SP管 FRPM用継輪
	制水弁
1	管番号 直管･短管･異形管 ※寸法線上の番号はFRPM管の番号，その他は鋼管の番号

施設名	南部幹線用水路(0312100-1100-20)		
図面名	管割図		
作成年月	平成26年 3月		
縮尺	-	図面番号	7-36/72
作成者	関東農政局　両総農業水利事業所		

該当施設管理図	6-35/72	
工事名	図　示	
請負者		
納入者 （メーカー名）	管　渠	
	仕切弁	
	空気弁	

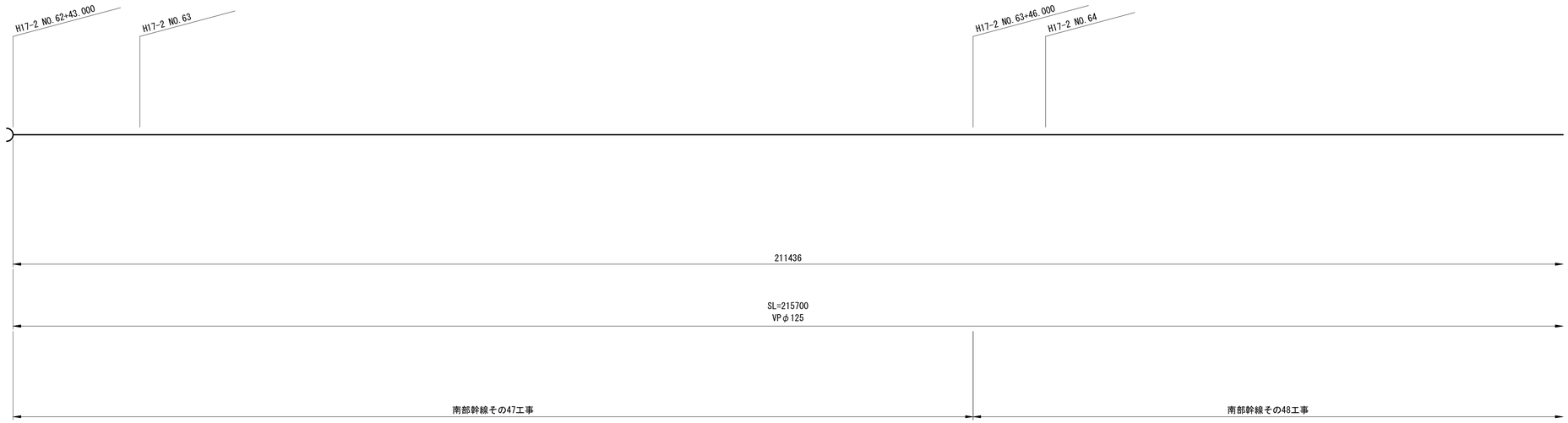

凡　例

	硬質塩化ビニル管
	曲管
	SP管 直管
	SP管 Ｔ字管
	SP管 フランジ付Ｔ字管
	SP管 可撓管
	鋼管･鋼製異形管 FRPM受口継手
	SP管 現場全周溶接
	SP管 現場裏当て金溶接
1	管番号 直管･短管･異形管 ※寸法線上の番号はFRPM管の番号，その他は鋼管の番号

施設名	南部幹線用水路(0312100-1100-20)		
図面名	管割図		
作成年月	平成26年 3月		
縮尺	－	図面番号	7-37/72
作成者	関東農政局　両総農業水利事業所		

該当施設管理図	6-37/72	
工事名	図　示	
請負者		
納入者 （メーカー名）	管　渠	
	仕切弁	
	空気弁	

凡　例

	硬質塩化ビニル管
	曲管
	SP管 直管
	SP管 Ｔ字管
	SP管 フランジ付Ｔ字管
	SP管 可撓管
	鋼管･鋼製異形管 FRPM受口継手
	SP管 現場全周溶接
	SP管 現場裏当て金溶接
1	管番号，直管･短管･異形管 ※寸法線上の番号はFRPM管の番号，その他は鋼管の番号

施設名	南部幹線用水路(0312100-1100-20)		
図面名	管割図		
作成年月	平成26年 3月		
縮尺	-	図面番号	7-38/72
作成者	関東農政局　両総農業水利事業所		

該当施設管理図	6-39/72, 6-40/72	
工事名	図　示	
請負者		
納入者 （メーカー名）	管　渠	
	仕切弁	
	空気弁	

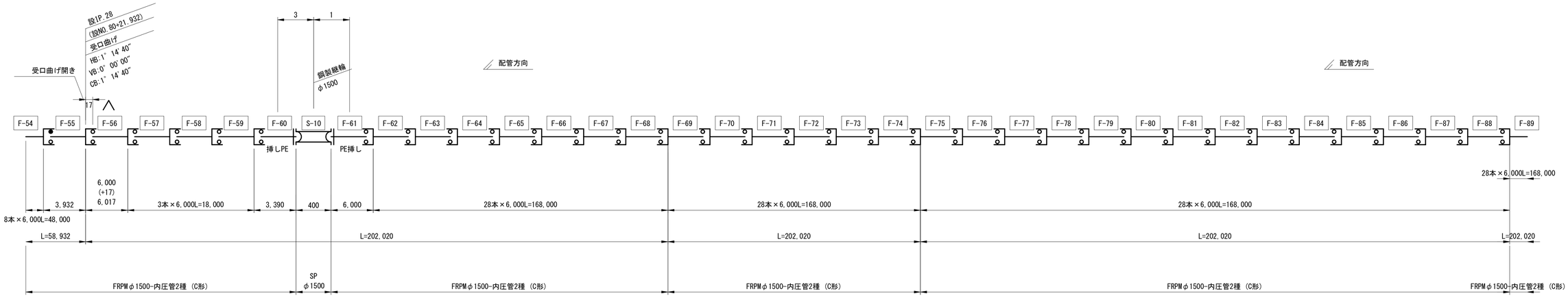

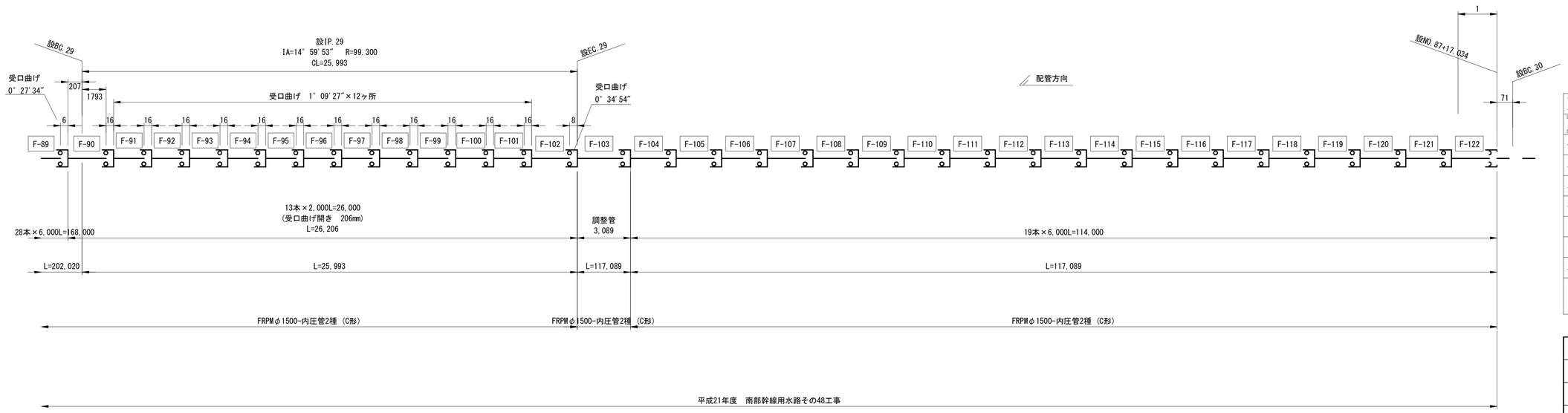

凡　例

	FRPM管 直管
	SP管 直管
	SP管 曲管
	SP管 T字管
	SP管 フランジ付T字管
	鋼管･鋼製異形管 FRPM受口継手
	鋼製継輪
	SP管 FRPM用継輪
	SP管 現場全周溶接
1	管番号 直管･短管･異形管 ※寸法線上の番号はFRPM管の番号，その他は鋼管の番号

施設名	南部幹線用水路(0312100-1100-20)		
図面名	管割図		
作成年月	平成26年 3月		
縮尺	-	図面番号	7-39/72
作成者	関東農政局　両総農業水利事業所		

該当施設管理図	6-40/72	
工事名	図　示	
請負者		
納入者 （メーカー名）	管　渠	
	仕切弁	
	空気弁	

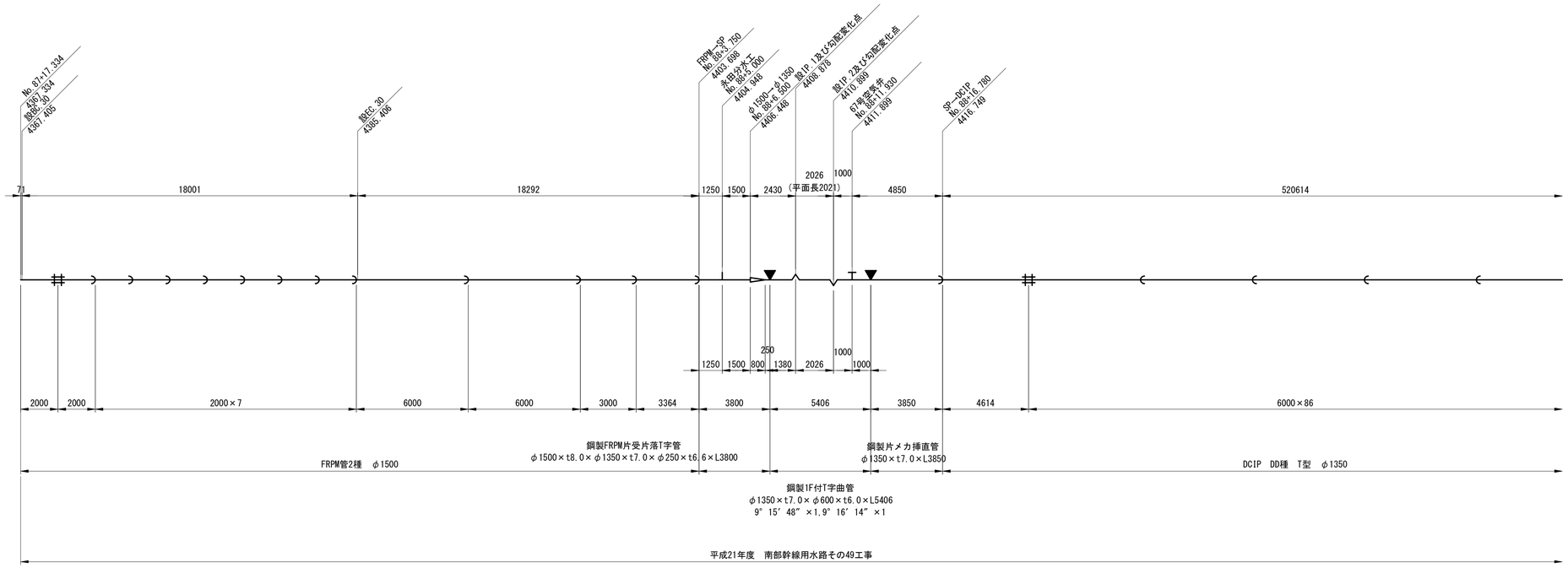

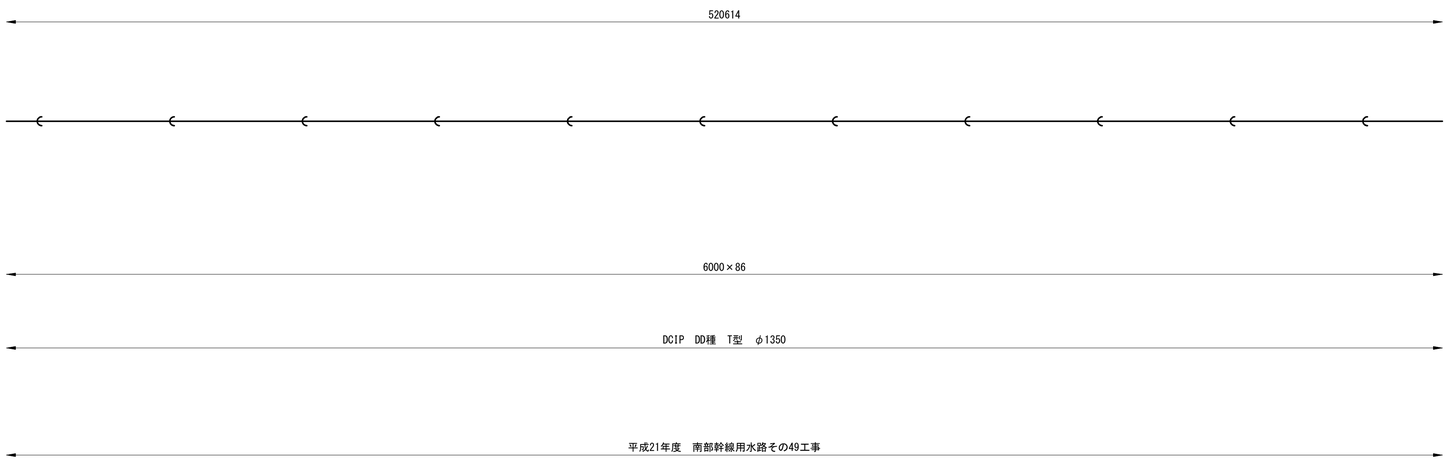

凡　例

	FRPM管 直管･短管
	SP管 直管
	SP管 曲管
	SP管 Ｔ字管
	SP管 フランジ付Ｔ字管
	鋼製異形管 片落管
	鋼製伸縮可撓管
	鋼管･鋼製異形管 FRPM受口継手
	SP管 現場全周溶接
1	管番号 直管･短管･異形管 ※寸法線上の番号はFRPM管の番号，その他は鋼管の番号

施設名	南部幹線用水路(0312100-1100-20)		
図面名	管割図		
作成年月	平成26年 3月		
縮尺	-	図面番号	7-40/72
作成者	関東農政局　両総農業水利事業所		

該当施設管理図	6-41/72	
工事名	図　示	
請負者		
納入者 （メーカー名）	管　渠	
	仕切弁	
	空気弁	

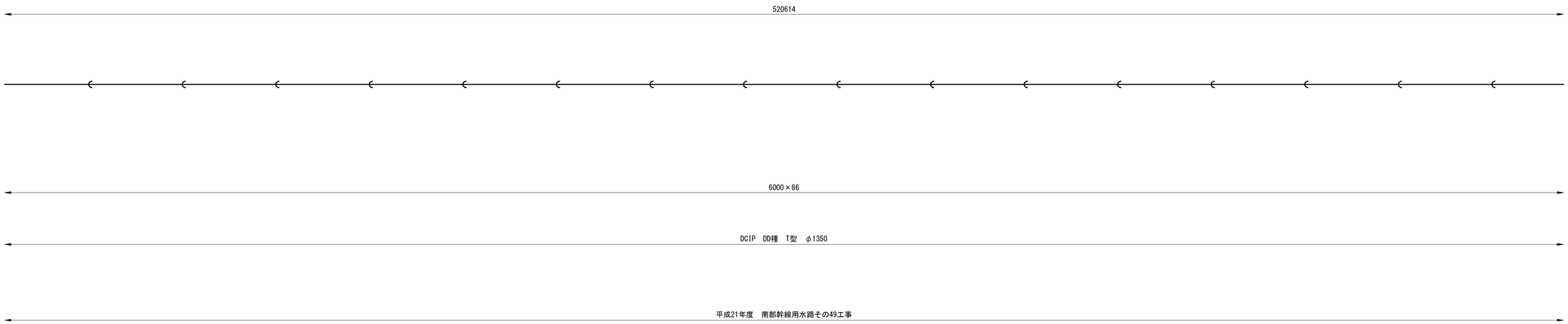

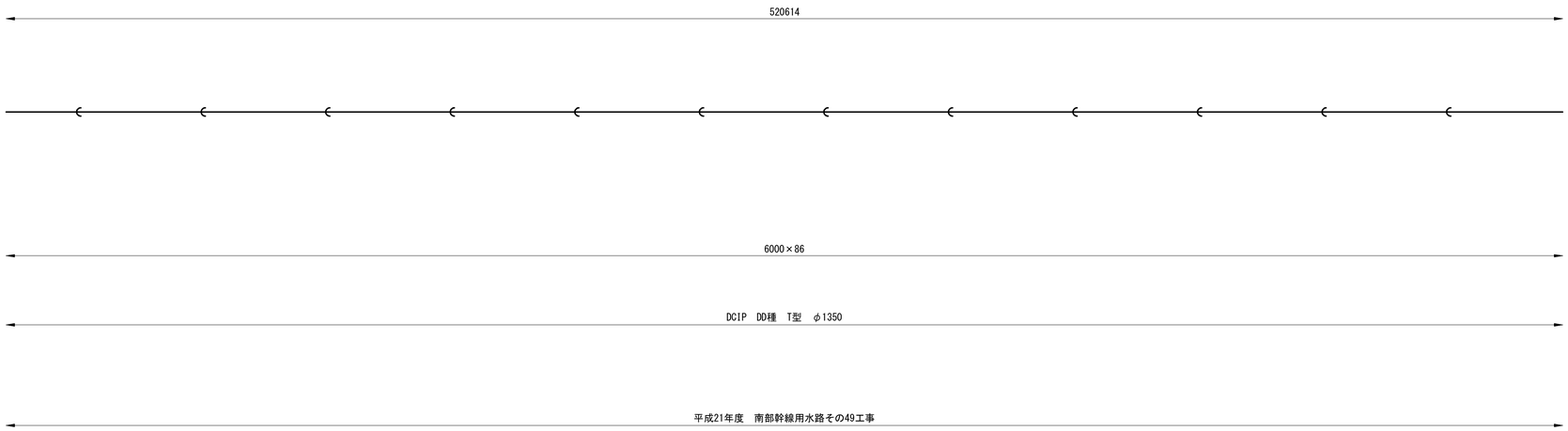

凡　例

	FRPM管 直管･短管
	SP管 直管
	SP管 曲管
	SP管 Ｔ字管
	SP管 フランジ付Ｔ字管
	鋼製異形管 片落管
	鋼製伸縮可撓管
	鋼管･鋼製異形管 FRPM受口継手
	SP管 現場全周溶接
1	管番号 直管･短管･異形管 ※寸法線上の番号はFRPM管の番号，その他は鋼管の番号

施設名	南部幹線用水路(0312100-1100-20)		
図面名	管割図		
作成年月	平成26年 3月		
縮尺	－	図面番号	7-41/72
作成者	関東農政局　両総農業水利事業所		

該当施設管理図	6-41/72, 6-42/72	
工事名	図　示	
請負者		
納入者 （メーカー名）	管　渠	
	仕切弁	
	空気弁	

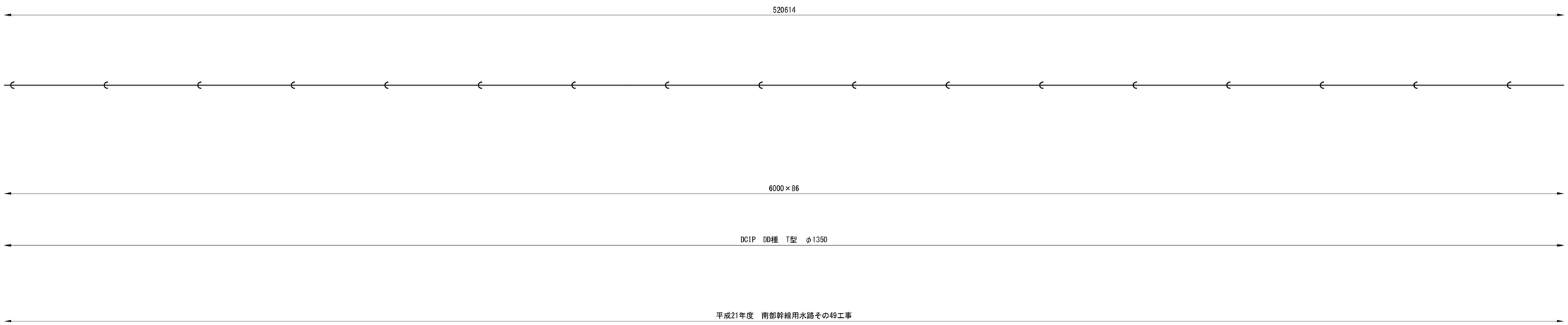

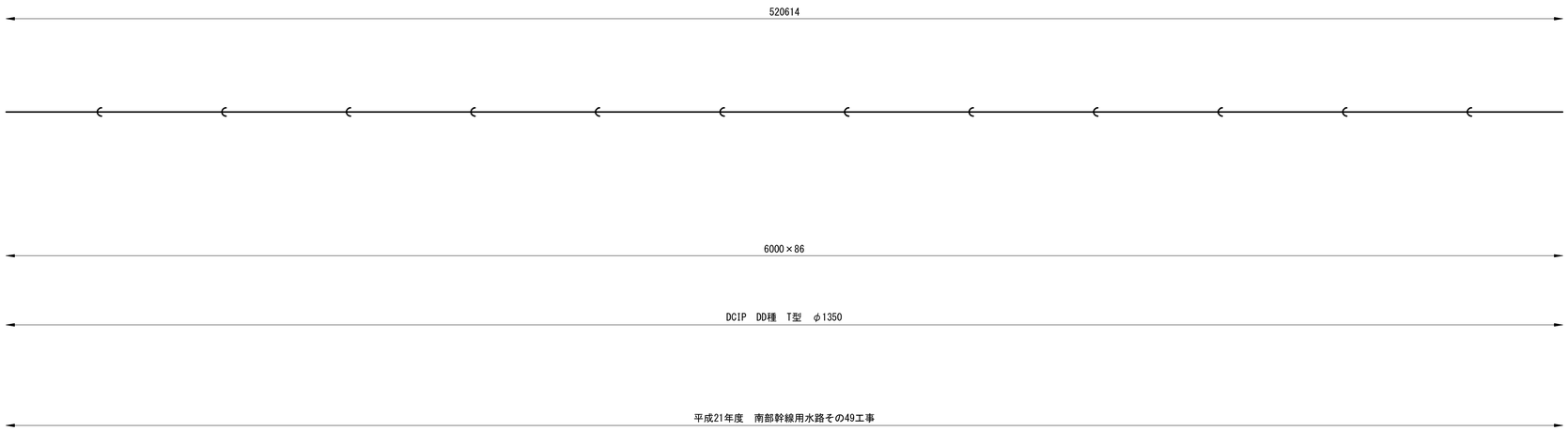

凡　例

	FRPM管 直管･短管
	SP管 直管
	SP管 曲管
	SP管 Ｔ字管
	SP管 フランジ付Ｔ字管
	鋼製異形管 片落管
	鋼製伸縮可撓管
	鋼管･鋼製異形管 FRPM受口継手
	SP管 現場全周溶接
1	管番号, 直管･短管･異形管 ※寸法線上の番号はFRPM管の番号, その他は鋼管の番号

施設名	南部幹線用水路(0312100-1100-20)		
図面名	管割図		
作成年月	平成26年 3月		
縮尺	-	図面番号	7-42/72
作成者	関東農政局　両総農業水利事業所		

該当施設管理図	6-42/72	
工事名	図　示	
請負者		
納入者 （メーカー名）	管　渠	
	仕切弁	
	空気弁	

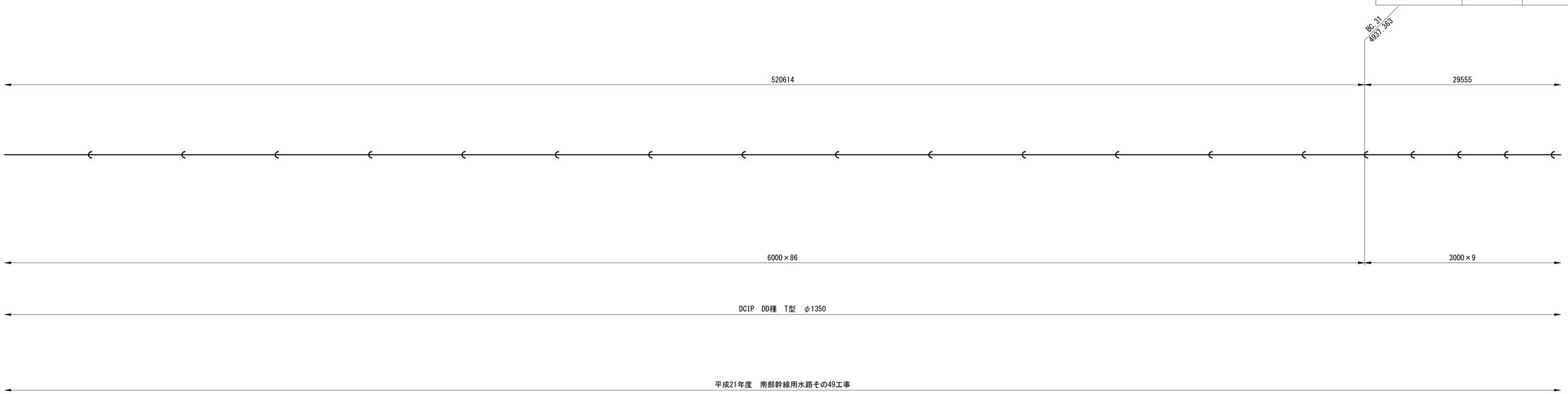

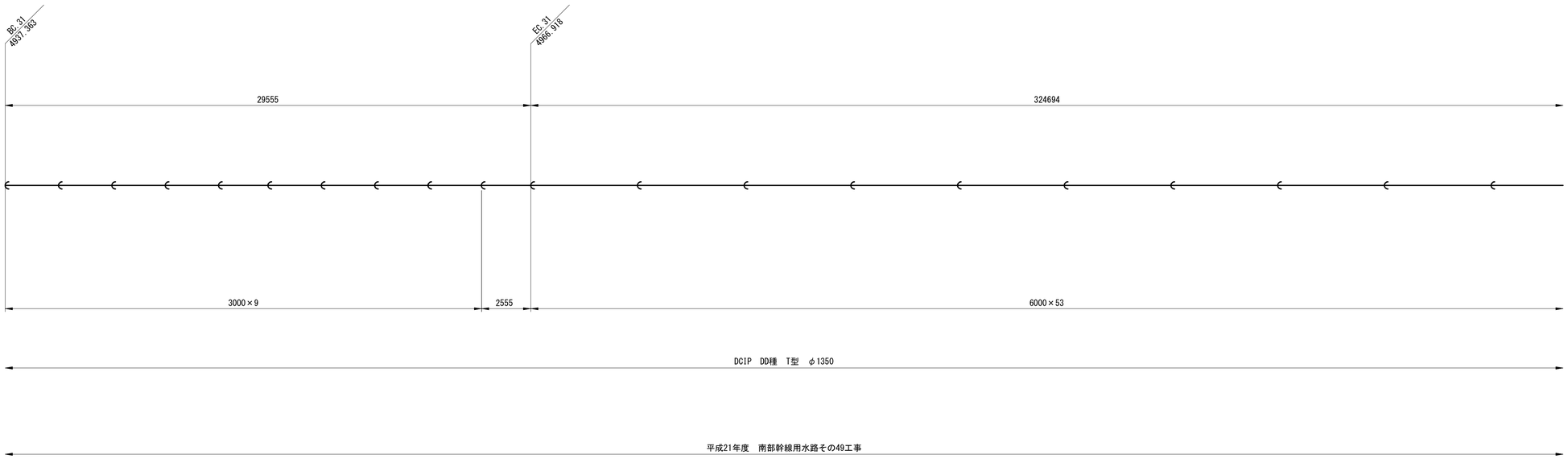

凡　例

	FRPM管 直管･短管
	SP管 直管
	SP管 曲管
	SP管 Ｔ字管
	SP管 フランジ付Ｔ字管
	鋼製異形管 片落管
	鋼製伸縮可撓管
	鋼管･鋼製異形管 FRPM受口継手
	SP管 現場全周溶接
1	管番号 直管･短管･異形管 ※寸法線上の番号はFRPM管の番号，その他は鋼管の番号

施設名	南部幹線用水路(0312100-1100-20)		
図面名	管割図		
作成年月	平成26年 3月		
縮尺	－	図面番号	7-43/72
作成者	関東農政局　両総農業水利事業所		

該当施設管理図	6-42/72, 6-43/72	
工事名	図　示	
請負者		
納入者 （メーカー名）	管　渠	
	仕切弁	
	空気弁	

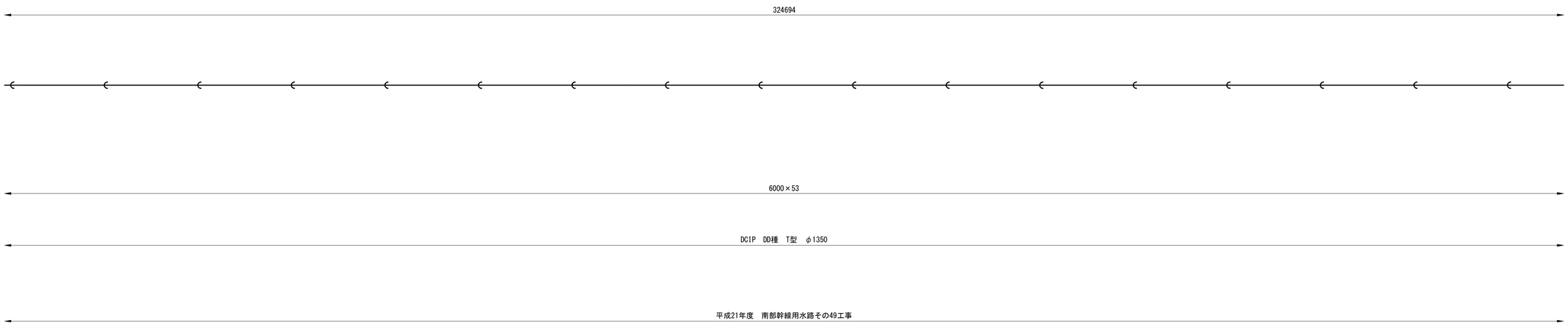

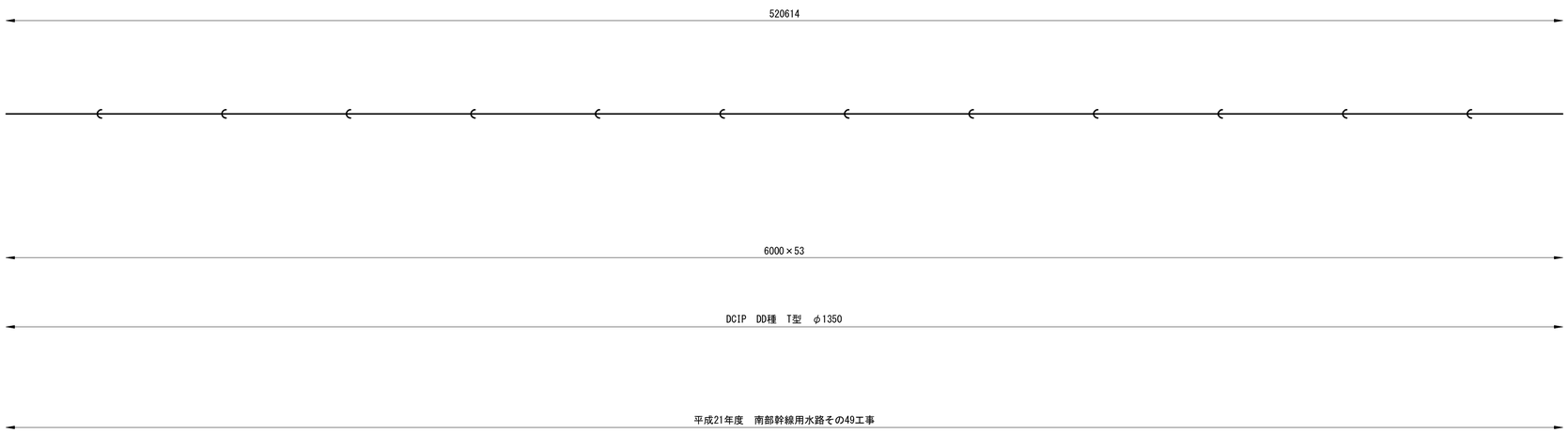

凡　例

	FRPM管 直管･短管
	SP管 直管
	SP管 曲管
	SP管 Ｔ字管
	SP管 フランジ付Ｔ字管
	鋼製異形管 片落管
	鋼製伸縮可撓管
	鋼管･鋼製異形管 FRPM受口継手
	SP管 現場全周溶接
1	管番号 直管･短管･異形管 ※寸法線上の番号はFRPM管の番号，その他は鋼管の番号

施設名	南部幹線用水路(0312100-1100-20)		
図面名	管割図		
作成年月	平成26年 3月		
縮尺	－	図面番号	7-44/72
作成者	関東農政局　両総農業水利事業所		

該当施設管理図	6-43/72, 6-44/72	
工事名	図　示	
請負者		
納入者 （メーカー名）	管　渠	
	仕切弁	
	空気弁	

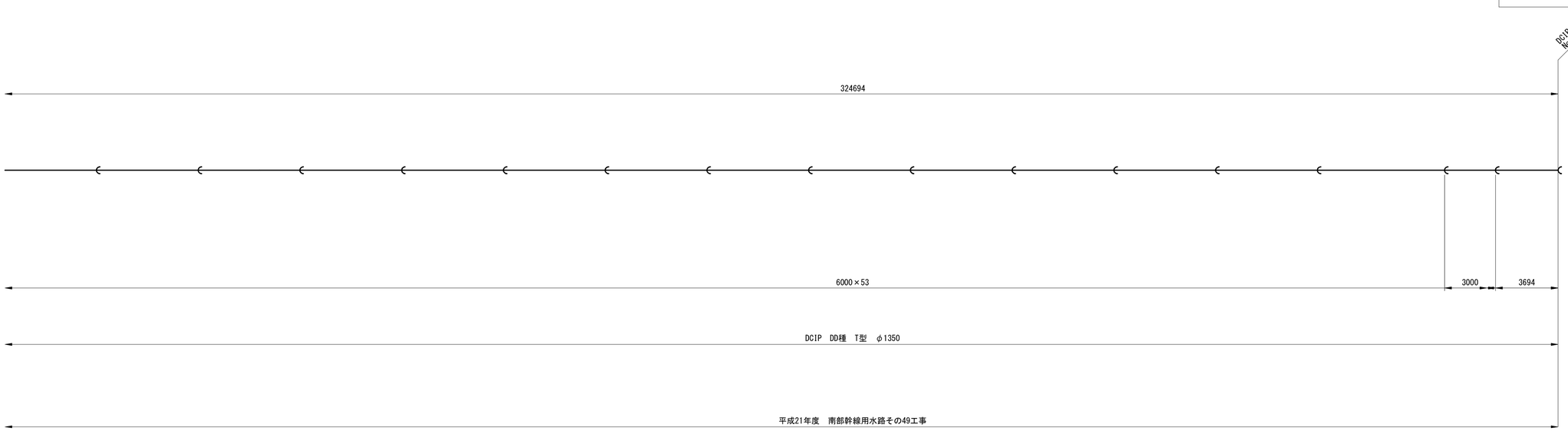

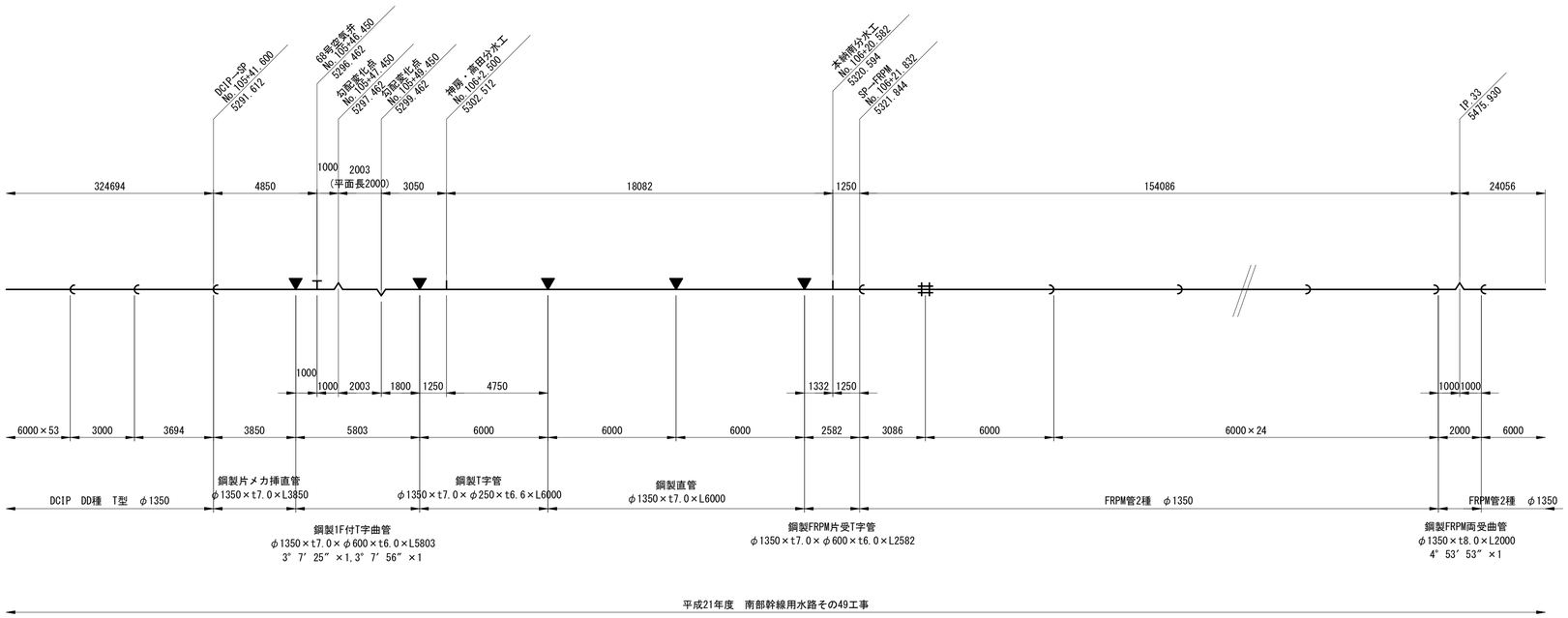

凡　例

	FRPM管 直管･短管
	SP管 直管
	SP管 曲管
	SP管 Ｔ字管
	SP管 フランジ付Ｔ字管
	鋼製異形管 片落管
	鋼製伸縮可撓管
	鋼管･鋼製異形管 FRPM受口継手
	SP管 現場全周溶接
①	管番号 直管･短管･異形管 ※寸法線上の番号はFRPM管の番号，その他は鋼管の番号

施設名	南部幹線用水路(0312100-1100-20)		
図面名	管割図		
作成年月	平成26年 3月		
縮尺	－	図面番号	7-45/72
作成者	関東農政局　両総農業水利事業所		

該当施設管理図	6-44/72	
工事名	図　示	
請負者		
納入者 （メーカー名）	管　渠	
	仕切弁	
	空気弁	

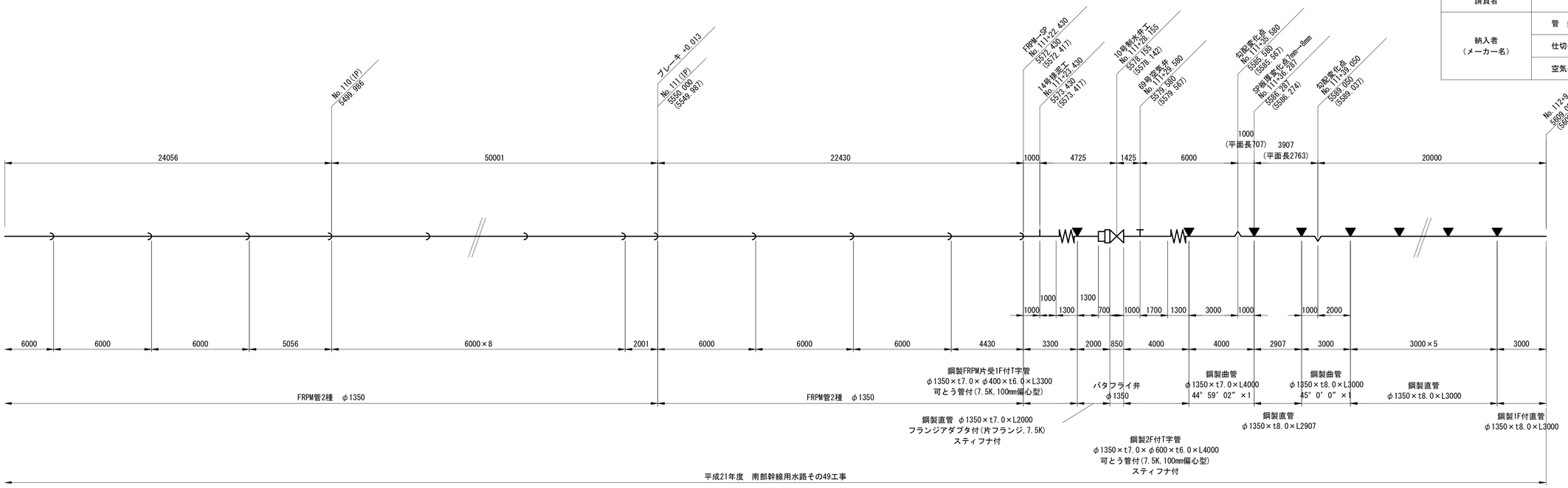

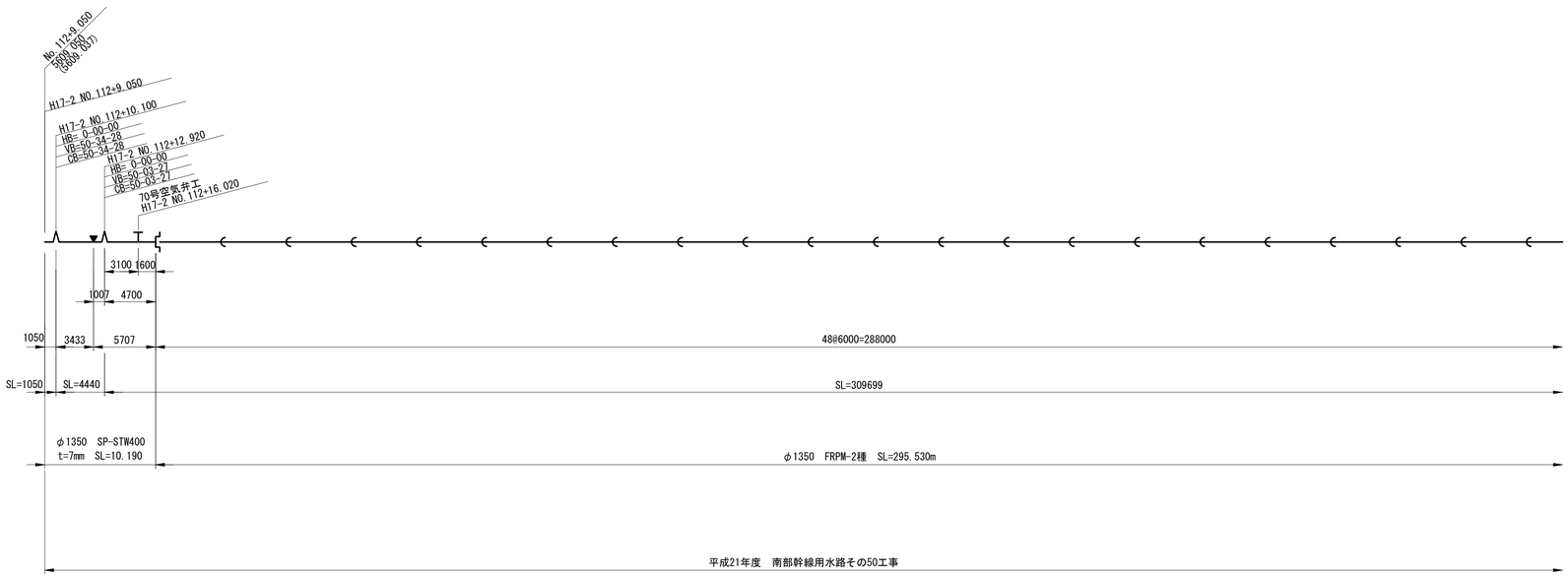

凡　例

	FRPM管 直管･短管
	SP管 直管
	SP管 曲管
	SP管 Ｔ字管
	SP管 フランジ付Ｔ字管
	鋼製異形管 片落管
	鋼製伸縮可撓管
	鋼管･鋼製異形管 FRPM受口継手
	SP管 現場全周溶接
1	管番号 直管･短管･異形管 ※寸法線上の番号はFRPM管の番号，その他は鋼管の番号

施設名	南部幹線用水路(0312100-1100-20)		
図面名	管割図		
作成年月	平成26年 3月		
縮尺	－	図面番号	7-46/72
作成者	関東農政局　両総農業水利事業所		

該当施設管理図		6-45/72,6-46/72
工事名		図　示
請負者		
納入者 （メーカー名）	管　渠	
	仕切弁	
	空気弁	

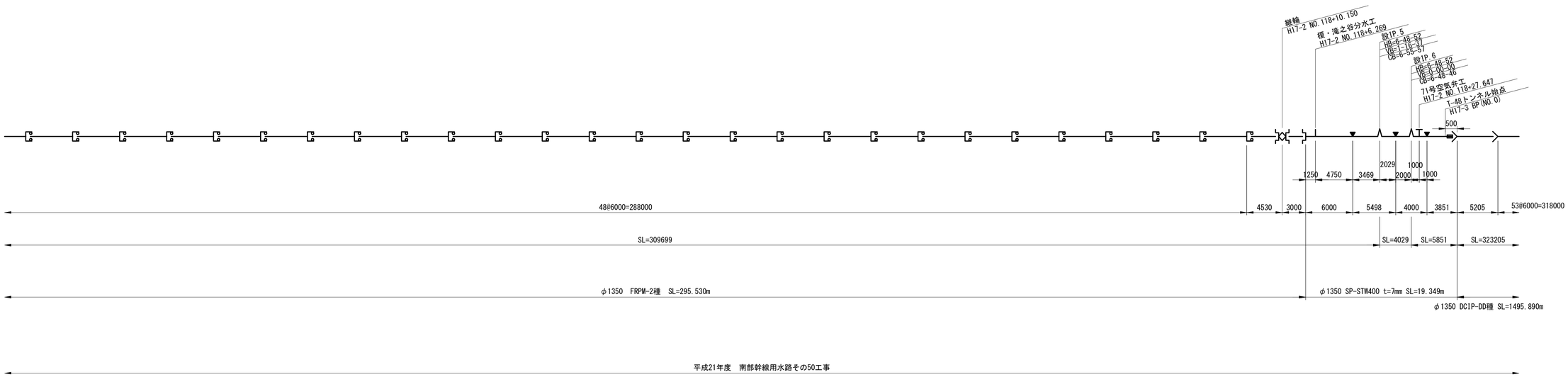

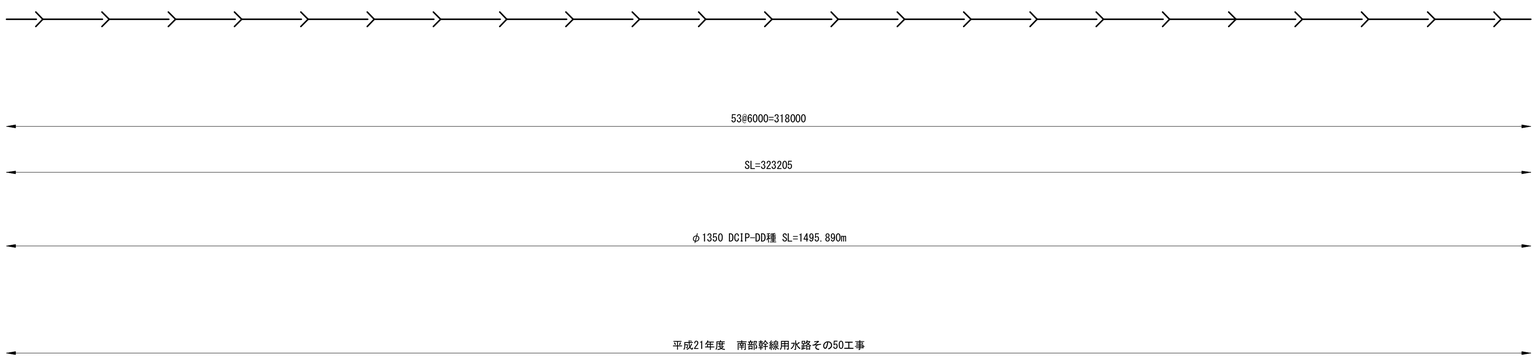

凡　例

	FRPM管 直管
	SP管 直管
	SP管 曲管
	SP管 Ｔ字管
	SP管 フランジ付Ｔ字管
	鋼管･鋼製異形管 FRPM受口継手
	SP管 現場全周溶接
	SP管 FRPM用継輪
	SP管 DCIP管用 メカ挿加工
	DCIP管 T形直管
1	管番号,直管･短管･異形管 ※寸法線上の番号はFRPM管の番号，その他は鋼管の番号

施設名	南部幹線用水路(0312100-1100-20)		
図面名	管割図		
作成年月	平成26年 3月		
縮尺	-	図面番号	7-47/72
作成者	関東農政局　両総農業水利事業所		

該当施設管理図	6-46/72, 6-47/72	
工事名	図　示	
請負者		
納入者 （メーカー名）	管　渠	
	仕切弁	
	空気弁	

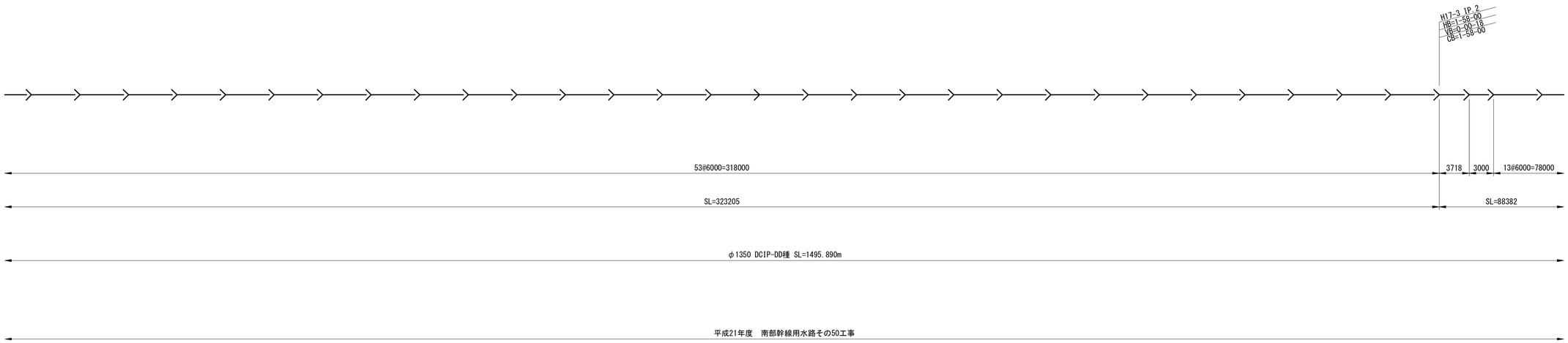

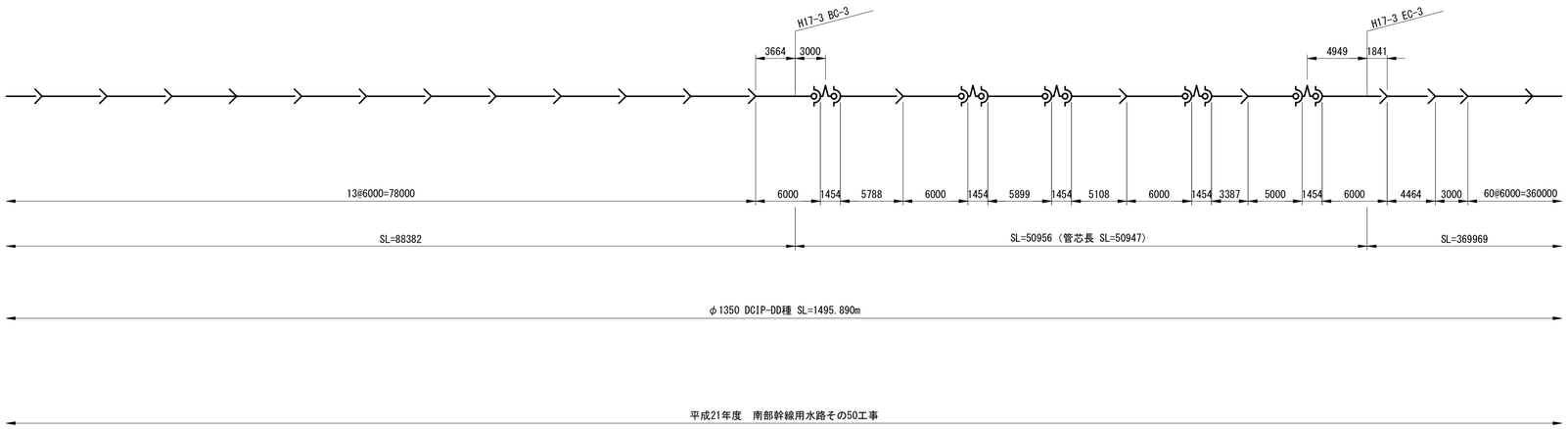

凡　例

	DCIP管 T形直管
	DCIP管 曲管
	SP管 曲管
	SP管 T字管
	SP管 フランジ付T字管
	鋼製伸縮可撓管
	鋼管･鋼製異形管 FRPM受口継手
	SP管 現場全周溶接
	SP管 現場裏当て金溶接
1	管番号 直管･短管･異形管 ※寸法線上の番号はFRPM管の番号，その他は鋼管の番号

施設名	南部幹線用水路(0312100-1100-20)		
図面名	管割図		
作成年月	平成26年 3月		
縮尺	-	図面番号	7-48/72
作成者	関東農政局　両総農業水利事業所		

該当施設管理図	6-47/72, 6-48/72	
工事名	図　示	
請負者		
納入者 （メーカー名）	管　渠	
	仕切弁	
	空気弁	

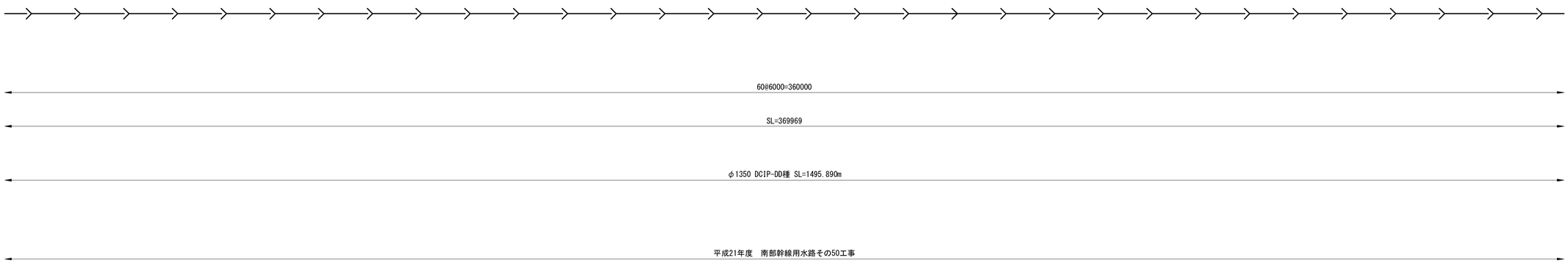

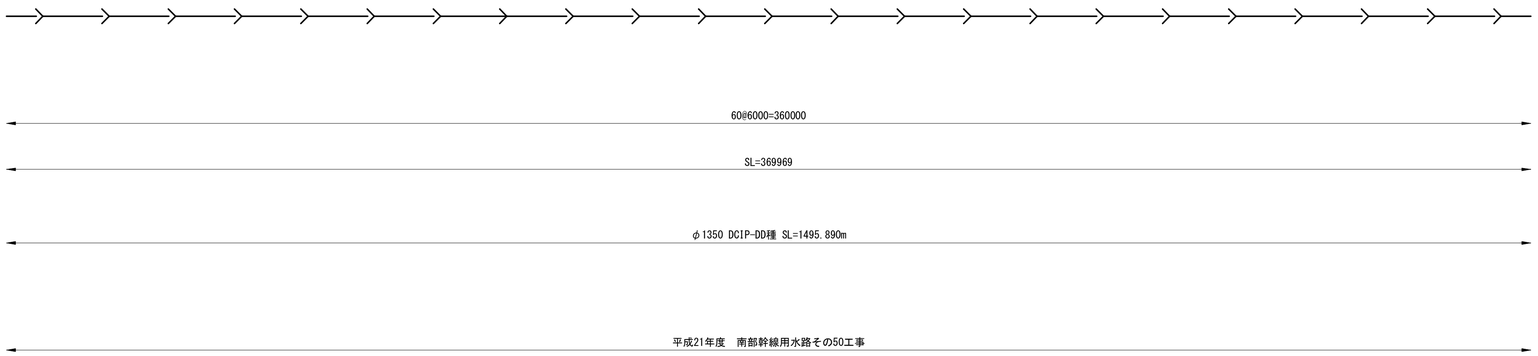

凡　例

	DCIP管 T形直管
	DCIP管 曲管
	SP管 曲管
	SP管 T字管
	SP管 フランジ付T字管
	鋼製伸縮可撓管
	鋼管･鋼製異形管 FRPM受口継手
	SP管 現場全周溶接
	SP管 現場裏当て金溶接
1	管番号 直管･短管･異形管 ※寸法線上の番号はFRPM管の番号，その他は鋼管の番号

施設名	南部幹線用水路(0312100-1100-20)		
図面名	管割図		
作成年月	平成26年 3月		
縮尺	-	図面番号	7-49/72
作成者	関東農政局　両総農業水利事業所		

該当施設管理図	6-48/72,6-49/72	
工事名	図　示	
請負者		
納入者 （メーカー名）	管　渠	
	仕切弁	
	空気弁	

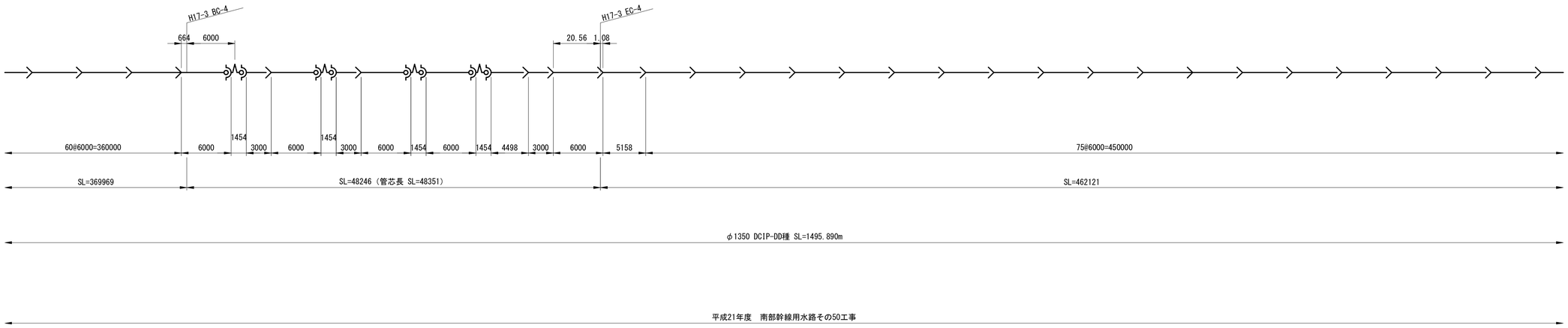

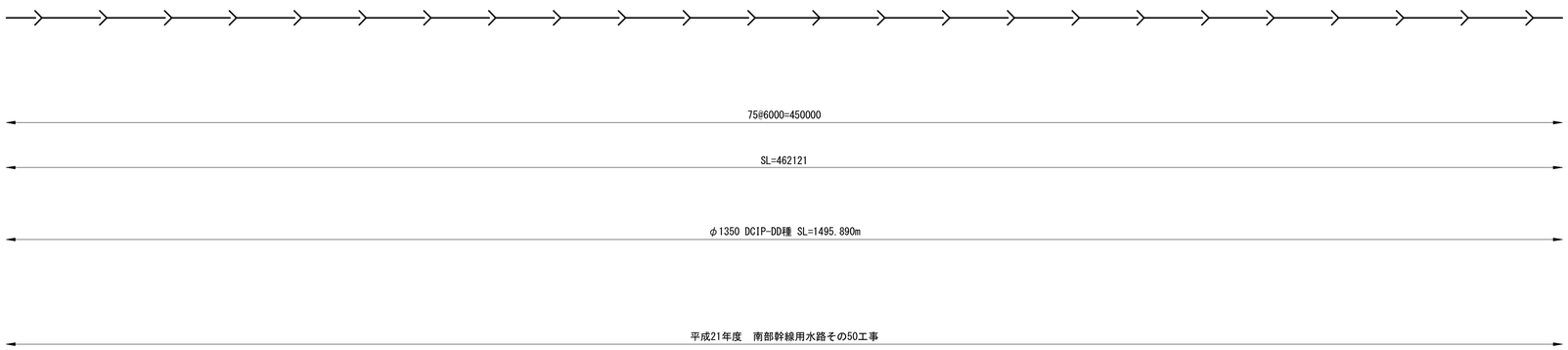

凡　例

	DCIP管 T形直管
	DCIP管 曲管
	SP管 曲管
	SP管 T字管
	SP管 フランジ付T字管
	鋼製伸縮可撓管
	鋼管･鋼製異形管 FRPM受口継手
	SP管 現場全周溶接
	SP管 現場裏当て金溶接
1	管番号 直管･短管･異形管 ※寸法線上の番号はFRPM管の番号，その他は鋼管の番号

施設名	南部幹線用水路(0312100-1100-20)		
図面名	管割図		
作成年月	平成26年 3月		
縮尺	-	図面番号	7-50/72
作成者	関東農政局　両総農業水利事業所		

該当施設管理図	6-49/72, 6-50/72	
工事名	図　示	
請負者		
納入者 （メーカー名）	管　渠	
	仕切弁	
	空気弁	

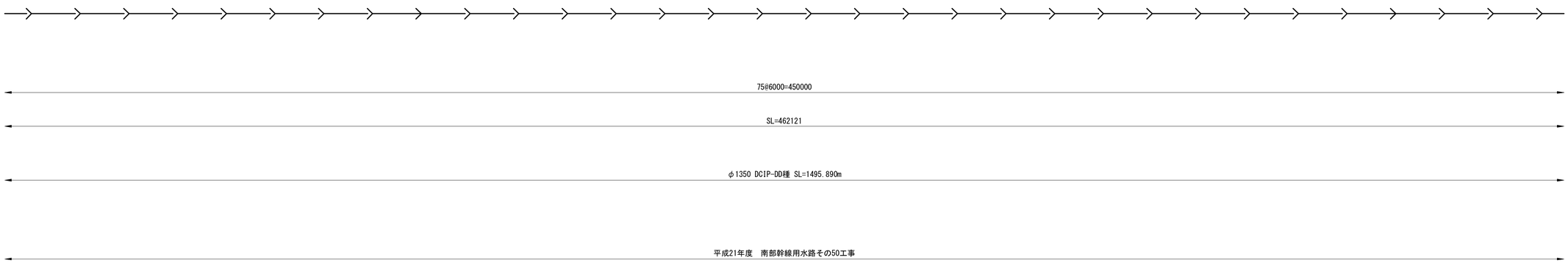

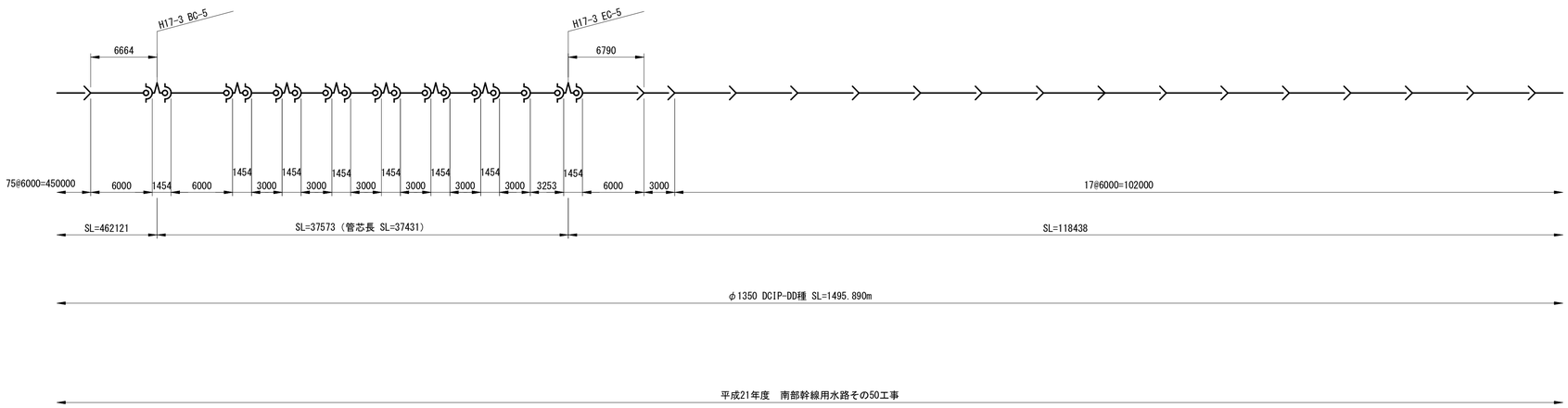

凡　例

	DCIP管 T形直管
	DCIP管 曲管
	SP管 曲管
	SP管 T字管
	SP管 フランジ付T字管
	鋼製伸縮可撓管
	鋼管･鋼製異形管 FRPM受口継手
	SP管 現場全周溶接
	SP管 現場裏当て金溶接
1	管番号 直管･短管･異形管 ※寸法線上の番号はFRPM管の番号，その他は鋼管の番号

施設名	南部幹線用水路(0312100-1100-20)		
図面名	管割図		
作成年月	平成26年 3月		
縮尺	-	図面番号	7-51/72
作成者	関東農政局　両総農業水利事業所		

該当施設管理図	6-51/72,6-52/72	
工事名	図　示	
請負者		
納入者 （メーカー名）	管　渠	
	仕切弁	
	空気弁	

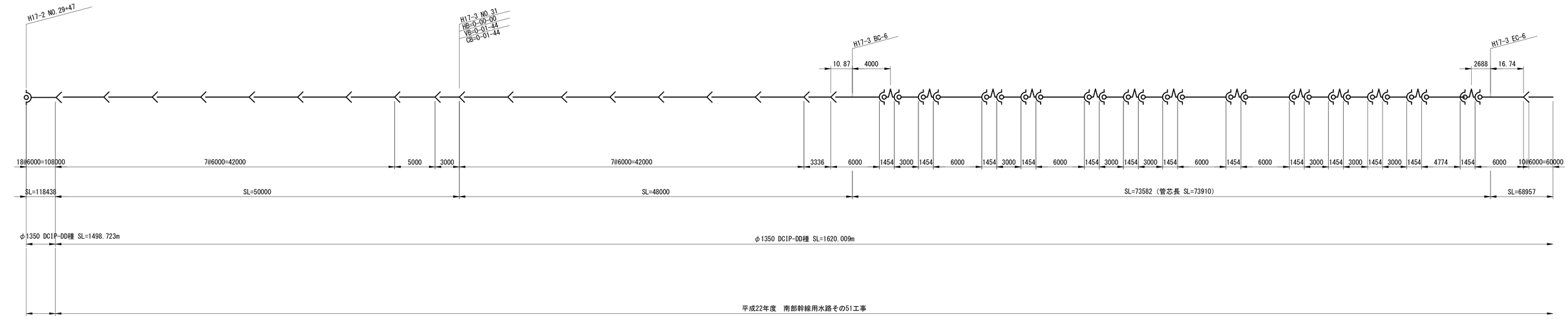

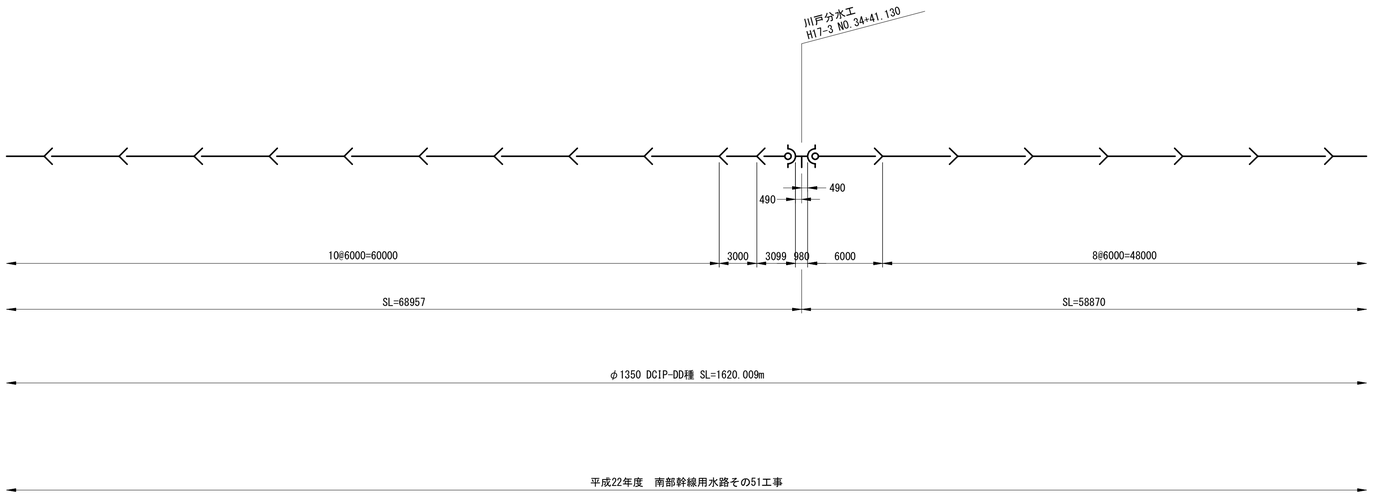

凡　例

	DCIP管 T形直管
	DCIP管 曲管
	DCIP管 T-K形直管
	SP管 曲管
	SP管 T字管
	SP管 フランジ付T字管
	鋼管･鋼製異形管 FRPM受口継手
	SP管 現場全周溶接
	SP管 現場裏当て金溶接
1	管番号 直管･短管･異形管 ※寸法線上の番号はFRPM管の番号，その他は鋼管の番号

施設名	南部幹線用水路(0312100-1100-20)		
図面名	管割図		
作成年月	平成26年 3月		
縮尺	-	図面番号	7-52/72
作成者	関東農政局　両総農業水利事業所		

該当施設管理図	6-53/72	
工事名	図　示	
請負者		
納入者 （メーカー名）	管　渠	
	仕切弁	
	空気弁	

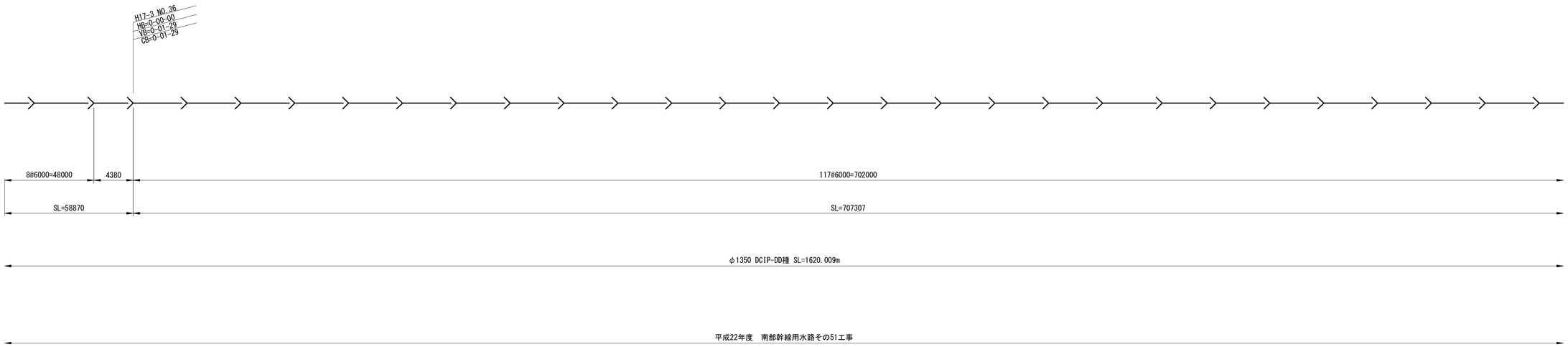

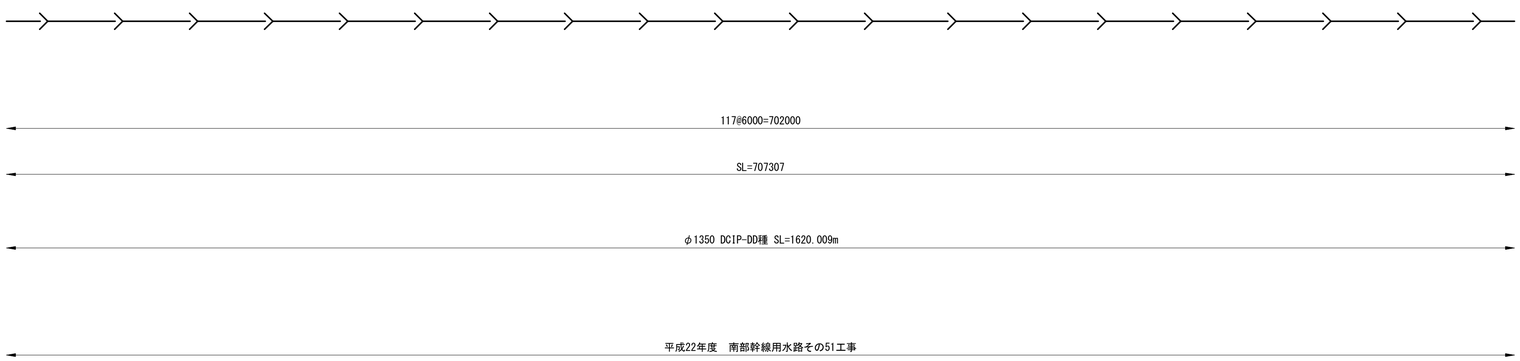

凡　例

	DCIP管 T形直管
	DCIP管 曲管
	SP管 曲管
	SP管 T字管
	SP管 フランジ付T字管
	鋼製伸縮可撓管
	鋼管･鋼製異形管 FRPM受口継手
	SP管 現場全周溶接
	SP管 現場裏当て金溶接
1	管番号 直管･短管･異形管 ※寸法線上の番号はFRPM管の番号，その他は鋼管の番号

施設名	南部幹線用水路(0312100-1100-20)		
図面名	管割図		
作成年月	平成26年 3月		
縮尺	-	図面番号	7-53/72
作成者	関東農政局　両総農業水利事業所		

該当施設管理図	6-54/72	
工事名	図　示	
請負者		
納入者 （メーカー名）	管　渠	
	仕切弁	
	空気弁	

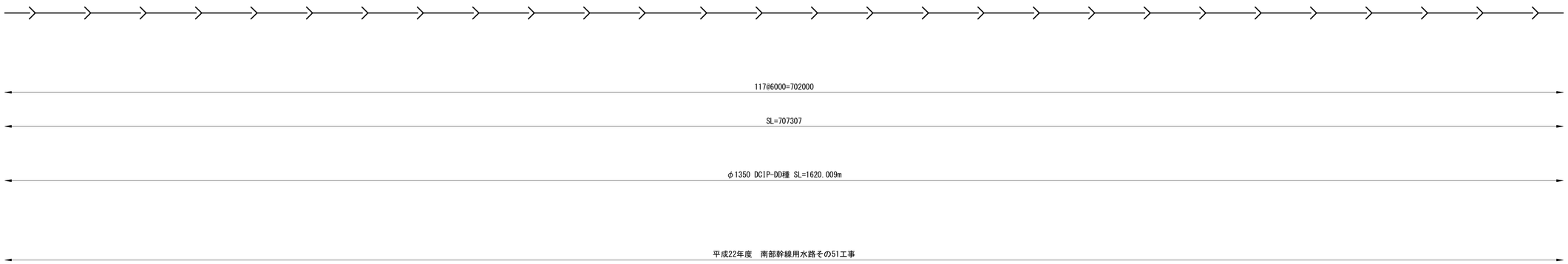

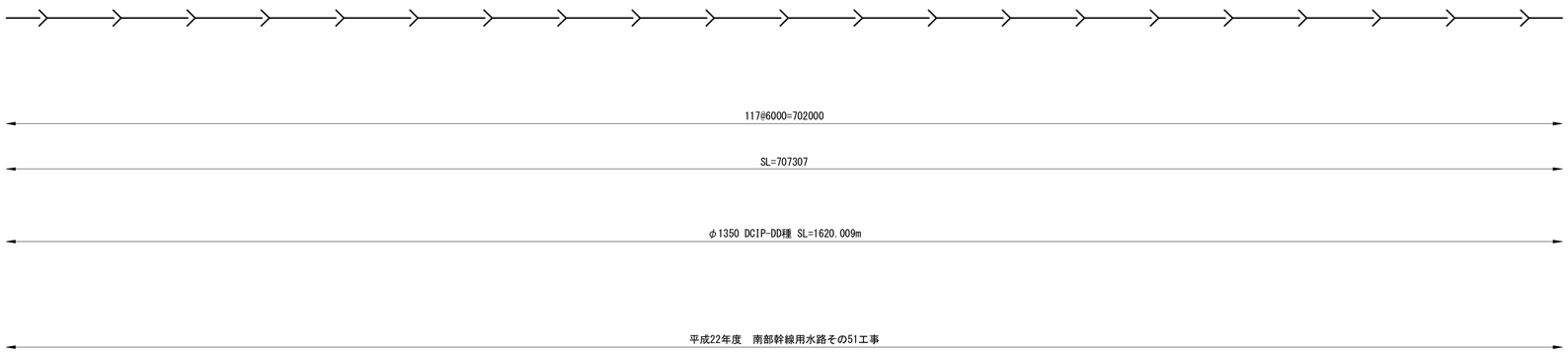

凡　例

	DCIP管 T形直管
	DCIP管 曲管
	SP管 曲管
	SP管 T字管
	SP管 フランジ付T字管
	鋼製伸縮可撓管
	鋼管･鋼製異形管 FRPM受口継手
	SP管 現場全周溶接
	SP管 現場裏当て金溶接
1	管番号，直管･短管･異形管 ※寸法線上の番号はFRPM管の番号，その他は鋼管の番号

施設名	南部幹線用水路(0312100-1100-20)		
図面名	管割図		
作成年月	平成26年 3月		
縮尺	-	図面番号	7-54/72
作成者	関東農政局　両総農業水利事業所		

該当施設管理図	6-55/72	
工事名	図　示	
請負者		
納入者 （メーカー名）	管　渠	
	仕切弁	
	空気弁	

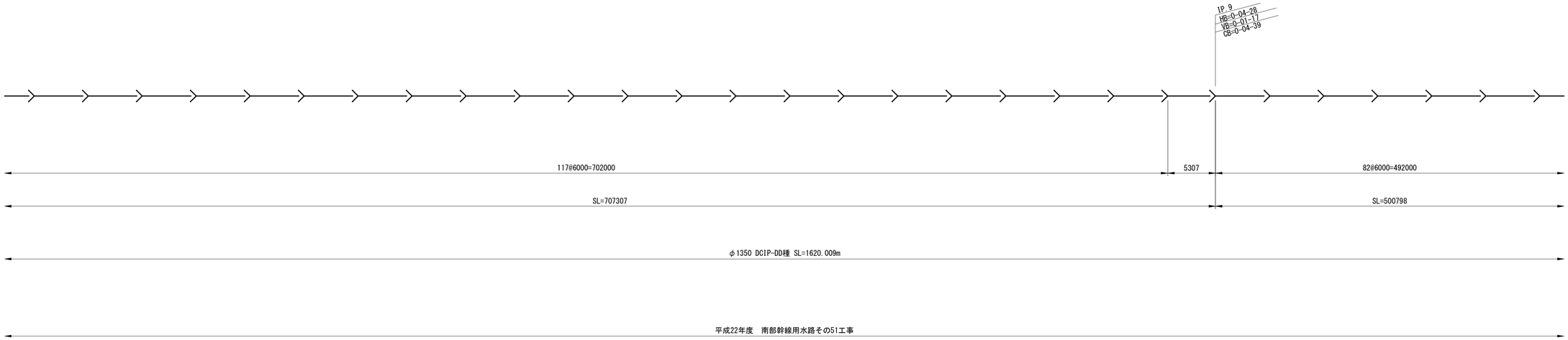

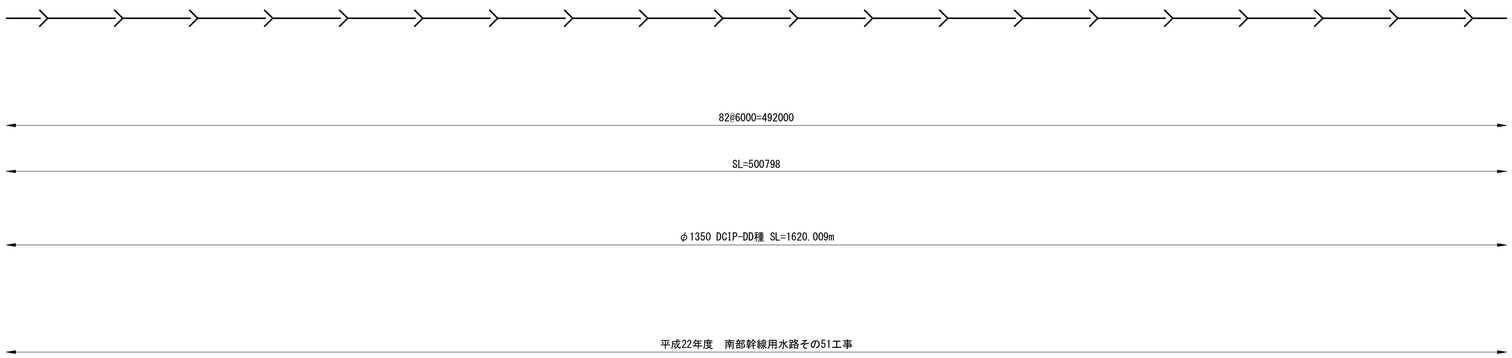

凡　例

	DCIP管 T形直管
	DCIP管 曲管
	SP管 曲管
	SP管 T字管
	SP管 フランジ付T字管
	鋼製伸縮可撓管
	鋼管･鋼製異形管 FRPM受口継手
	SP管 現場全周溶接
	SP管 現場裏当て金溶接
1	管番号 直管･短管･異形管 ※寸法線上の番号はFRPM管の番号，その他は鋼管の番号

施設名	南部幹線用水路(0312100-1100-20)		
図面名	管割図		
作成年月	平成26年 3月		
縮尺	-	図面番号	7-55/72
作成者	関東農政局　両総農業水利事業所		

該当施設管理図	6-56/72	
工事名	図　示	
請負者		
納入者 （メーカー名）	管　渠	
	仕切弁	
	空気弁	

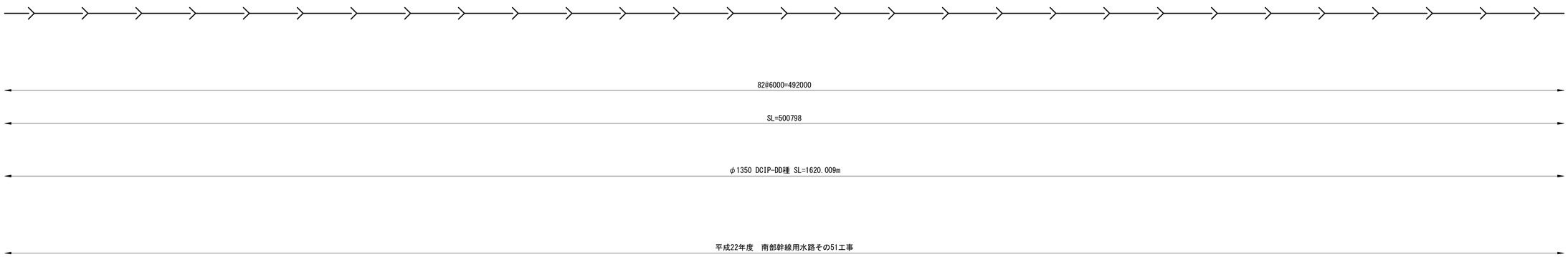

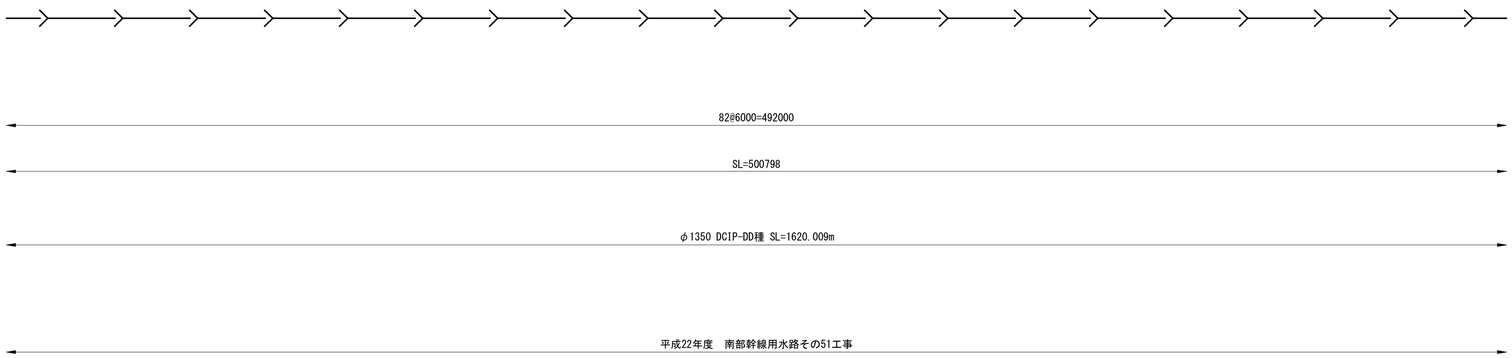

凡　例

	DCIP管 T形直管
	DCIP管 曲管
	SP管 曲管
	SP管 T字管
	SP管 フランジ付T字管
	鋼製伸縮可撓管
	鋼管･鋼製異形管 FRPM受口継手
	SP管 現場全周溶接
	SP管 現場裏当て金溶接
1	管番号 直管･短管･異形管 ※寸法線上の番号はFRPM管の番号，その他は鋼管の番号

施設名	南部幹線用水路(0312100-1100-20)		
図面名	管割図		
作成年月	平成26年 3月		
縮尺	-	図面番号	7-56/72
作成者	関東農政局　両総農業水利事業所		

該当施設管理図	6-57/72,6-58/72	
工事名	図　示	
請負者		
納入者 （メーカー名）	管　渠	
	仕切弁	
	空気弁	

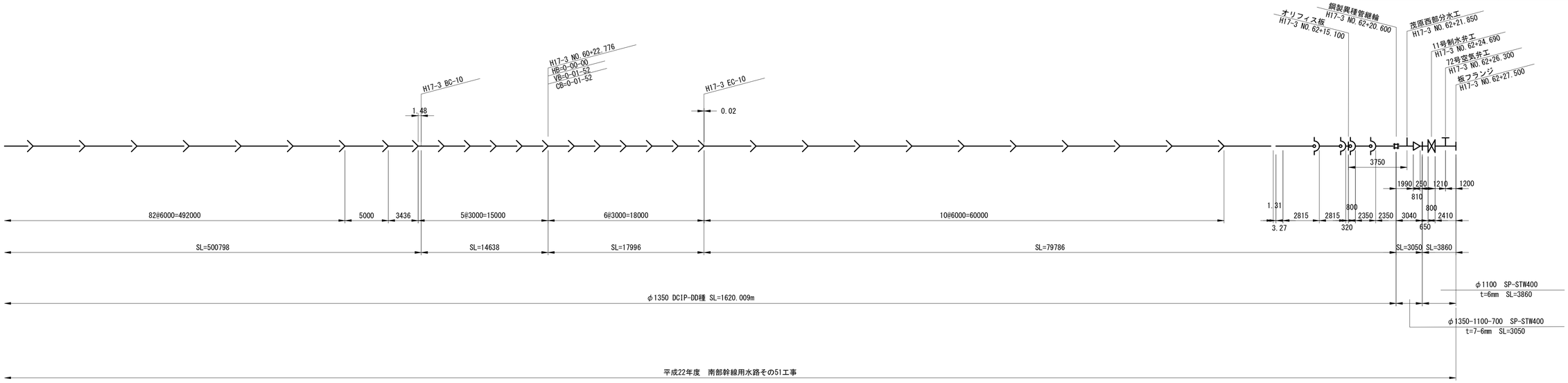

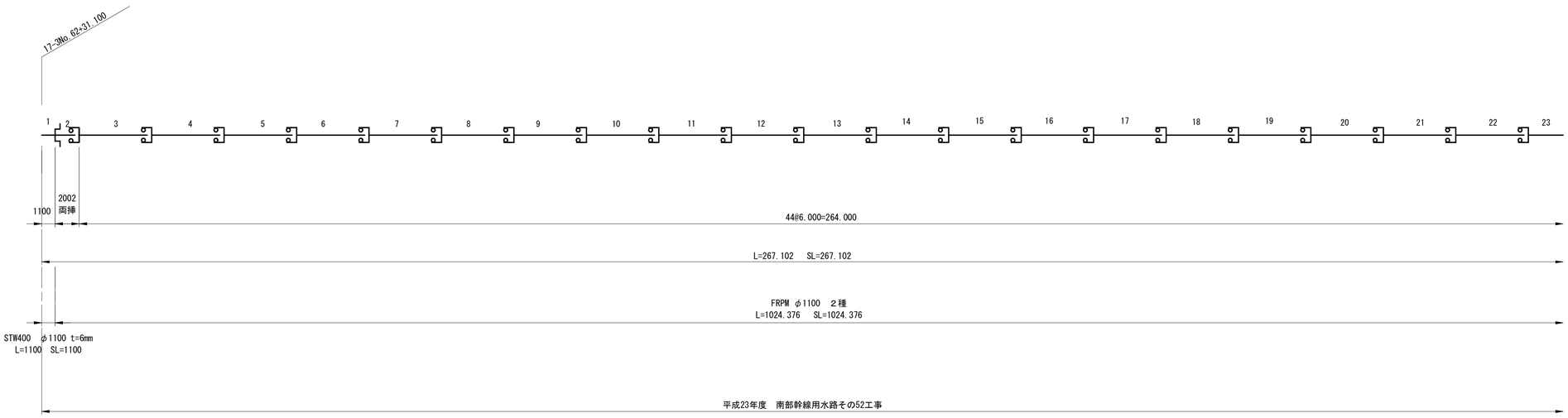

凡　例

	DCIP管 T形直管
	DCIP管 曲管
	SP管 曲管
	DCIP管 T-K形直管
	SP管 T字管
	SP管 フランジ付T字管
	鋼製異形管 片落管
	制水弁
	鋼製異種管継輪
	FRPM管 直管
	鋼管･鋼製異形管 FRPM受口継手
1	管番号 直管･短管･異形管 ※寸法線上の番号はFRPM管の番号，その他は鋼管の番号

施設名	南部幹線用水路(0312100-1100-20)		
図面名	管割図		
作成年月	平成26年 3月		
縮尺	-	図面番号	7-57/72
作成者	関東農政局　両総農業水利事業所		

該当施設管理図	6-58/72, 6-59/72	
工事名	図　示	
請負者		
納入者 （メーカー名）	管　渠	
	仕切弁	
	空気弁	

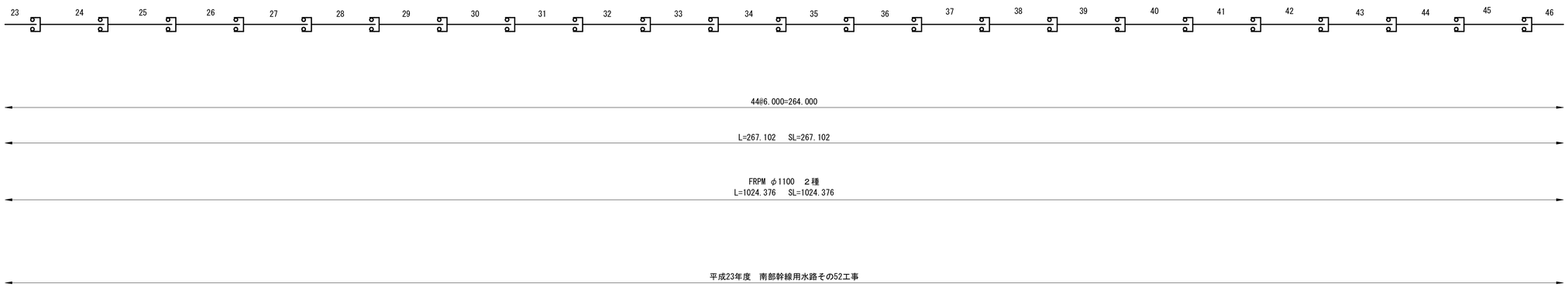

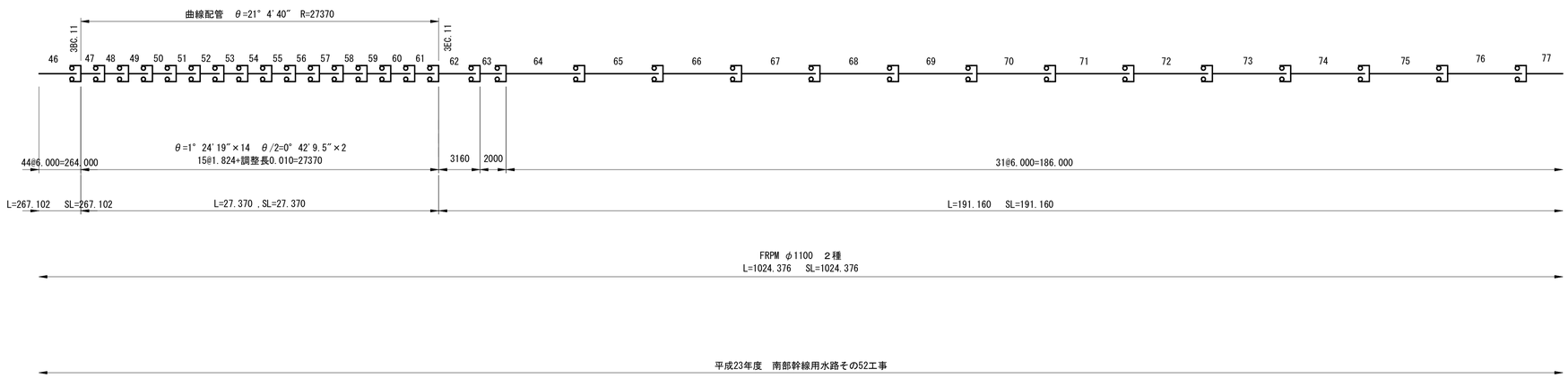

凡　例

	FRPM管 直管
	SP管 直管
	SP管 曲管
	SP管 Ｔ字管
	SP管 フランジ付Ｔ字管
	鋼管･鋼製異形管 FRPM受口継手
	SP管 現場全周溶接
	SP管 現場裏当て金溶接
	SP管 FRPM用継輪
1	管番号 直管･短管･異形管 ※寸法線上の番号はFRPM管の番号，その他は鋼管の番号

施設名	南部幹線用水路(0312100-1100-20)		
図面名	管割図		
作成年月	平成26年 3月		
縮尺	－	図面番号	7-58/72
作成者	関東農政局　両総農業水利事業所		

該当施設管理図	6-59/72, 6-60/72	
工事名	図　示	
請負者		
納入者 （メーカー名）	管　渠	
	仕切弁	
	空気弁	

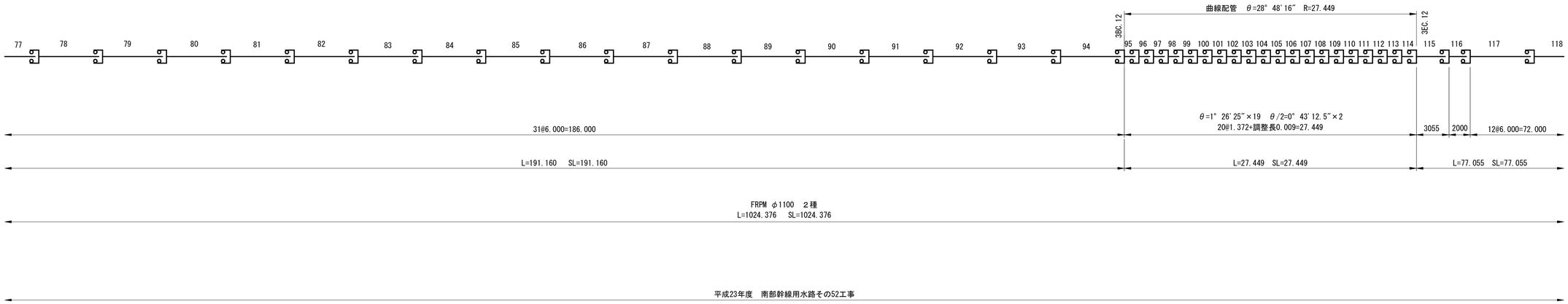

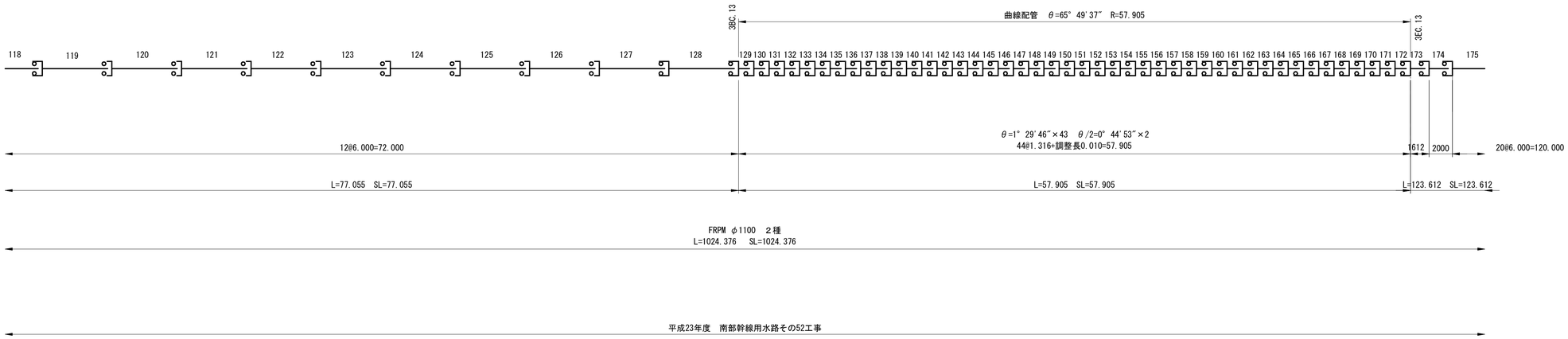

凡　例

	FRPM管 直管
	SP管 直管
	SP管 曲管
	SP管 Ｔ字管
	SP管 フランジ付Ｔ字管
	鋼管･鋼製異形管 FRPM受口継手
	SP管 現場全周溶接
	SP管 現場裏当て金溶接
	SP管 FRPM用継輪
1	管番号 直管･短管･異形管 ※寸法線上の番号はFRPM管の番号，その他は鋼管の番号

施設名	南部幹線用水路(0312100-1100-20)		
図面名	管割図		
作成年月	平成26年 3月		
縮尺	-	図面番号	7-59/72
作成者	関東農政局　両総農業水利事業所		

該当施設管理図	6-60/72, 6-61/72	
工事名	図　示	
請負者		
納入者 （メーカー名）	管　渠	
	仕切弁	
	空気弁	

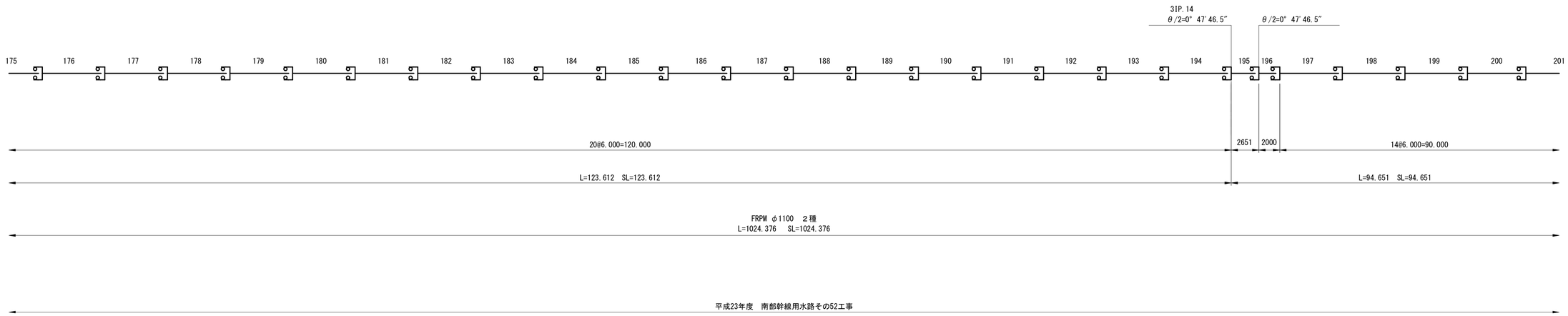

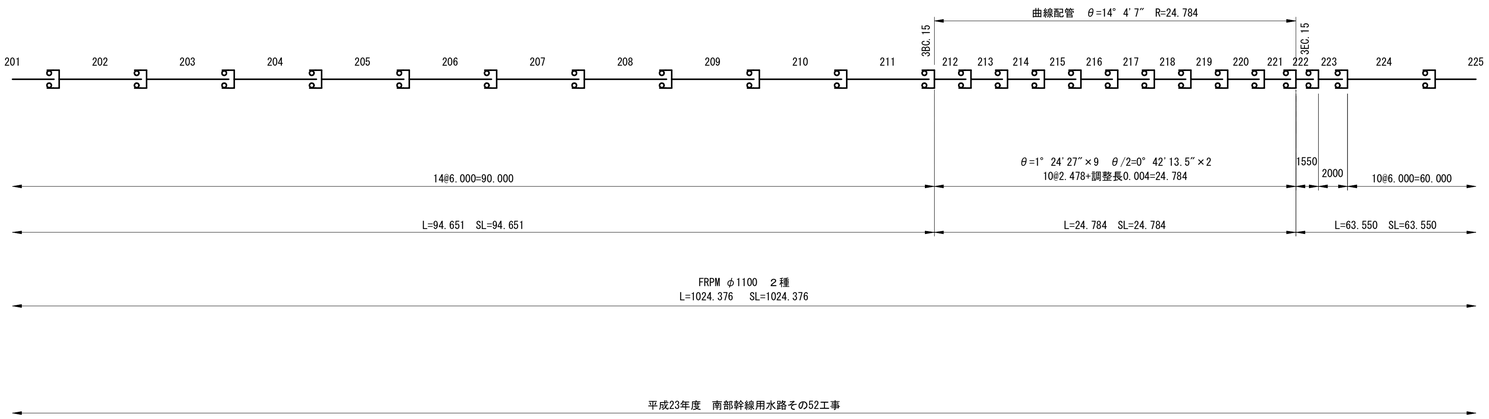

凡　例

	FRPM管 直管
	SP管 直管
	SP管 曲管
	SP管 T字管
	SP管 フランジ付T字管
	鋼管･鋼製異形管 FRPM受口継手
	SP管 現場全周溶接
	SP管 現場裏当て金溶接
	SP管 FRPM用継輪
1	管番号, 直管･短管･異形管 ※寸法線上の番号はFRPM管の番号, その他は鋼管の番号

施設名	南部幹線用水路(0312100-1100-20)		
図面名	管割図		
作成年月	平成26年 3月		
縮尺	-	図面番号	7-60/72
作成者	関東農政局　両総農業水利事業所		

該当施設管理図	6-61/72,6-62/72	
工事名	図　示	
請負者		
納入者 （メーカー名）	管　渠	
	仕切弁	
	空気弁	

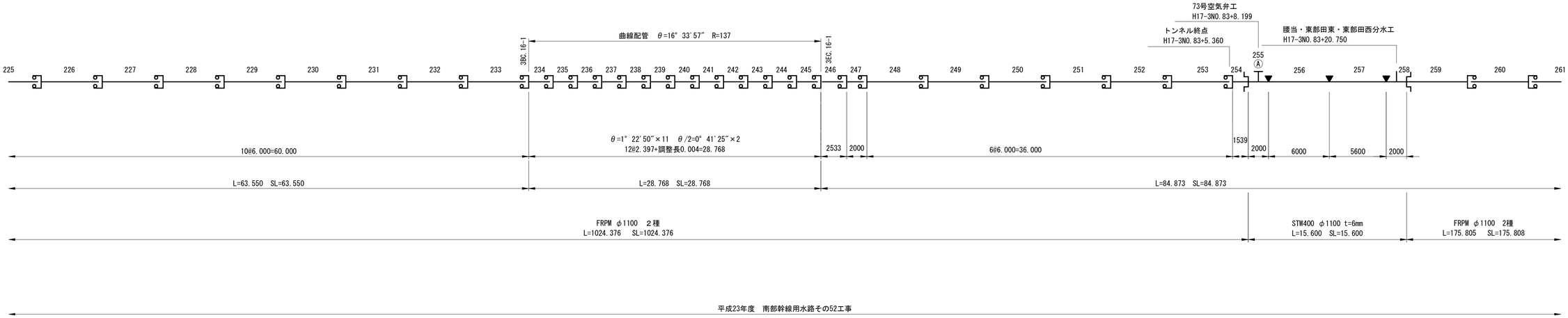

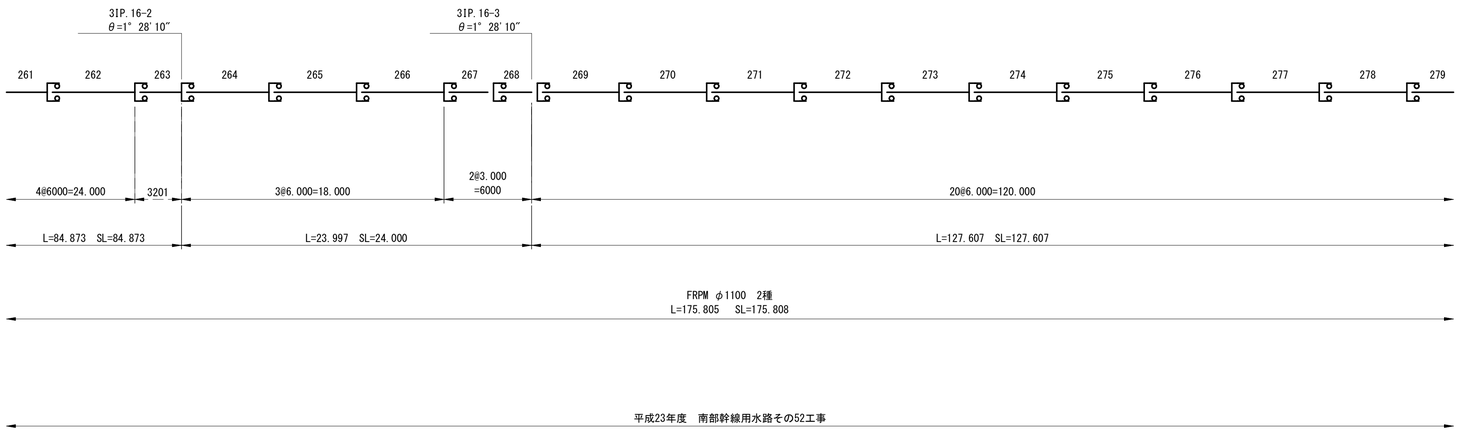

凡　例

	FRPM管 直管
	SP管 直管
	SP管 曲管
	SP管 Ｔ字管
	SP管 フランジ付Ｔ字管
	鋼管･鋼製異形管 FRPM受口継手
	SP管 現場全周溶接
	SP管 現場裏当て金溶接
	SP管 FRPM用継輪
1	管番号 直管･短管･異形管 ※寸法線上の番号はFRPM管の番号，その他は鋼管の番号

施設名	南部幹線用水路(0312100-1100-20)		
図面名	管割図		
作成年月	平成26年 3月		
縮尺	-	図面番号	7-61/72
作成者	関東農政局　両総農業水利事業所		

該当施設管理図	6-62/72,6-63/72	
工事名	図　示	
請負者		
納入者 （メーカー名）	管　渠	
	仕切弁	
	空気弁	

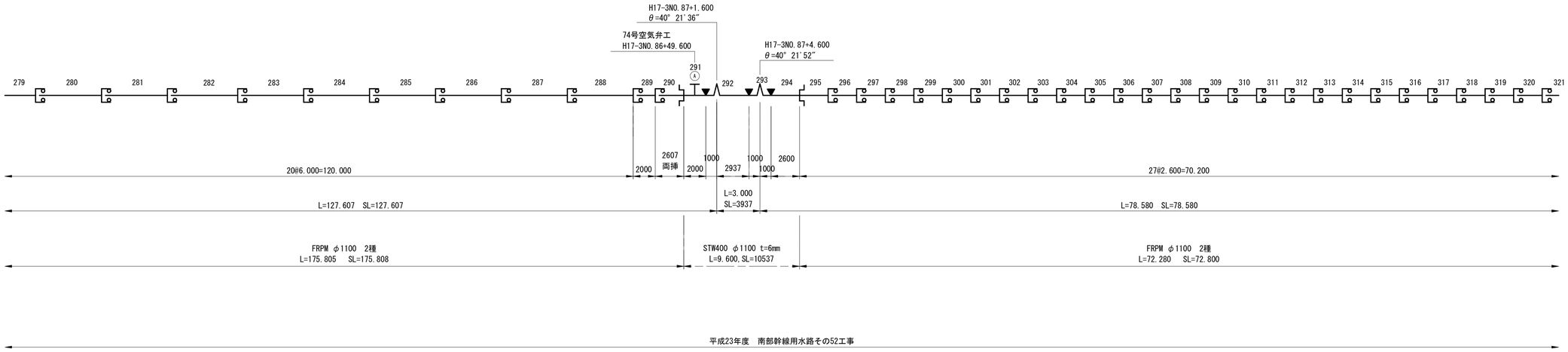

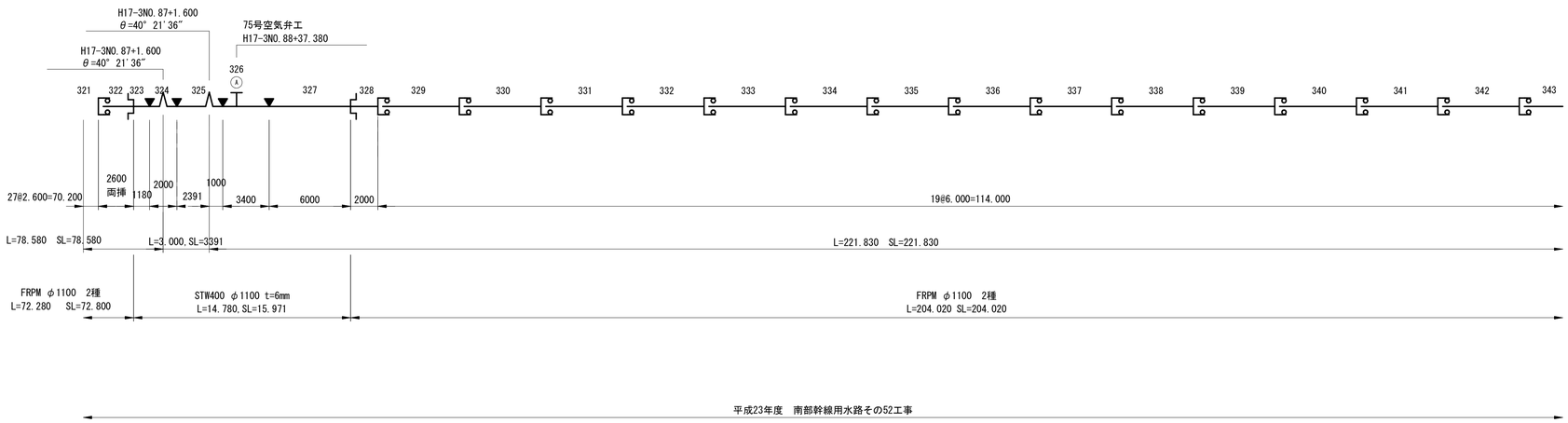

凡　例

	FRPM管 直管
	SP管 直管
	SP管 曲管
	SP管 Ｔ字管
	SP管 フランジ付Ｔ字管
	鋼管･鋼製異形管 FRPM受口継手
	SP管 現場全周溶接
	SP管 現場裏当て金溶接
	SP管 FRPM用継輪
1	管番号 直管･短管･異形管 ※寸法線上の番号はFRPM管の番号，その他は鋼管の番号

施設名	南部幹線用水路(0312100-1100-20)		
図面名	管割図		
作成年月	平成26年 3月		
縮尺	-	図面番号	7-62/72
作成者	関東農政局　両総農業水利事業所		

該当施設管理図	6-63/72, 6-64/72	
工事名	図　示	
請負者		
納入者 （メーカー名）	管　渠	
	仕切弁	
	空気弁	

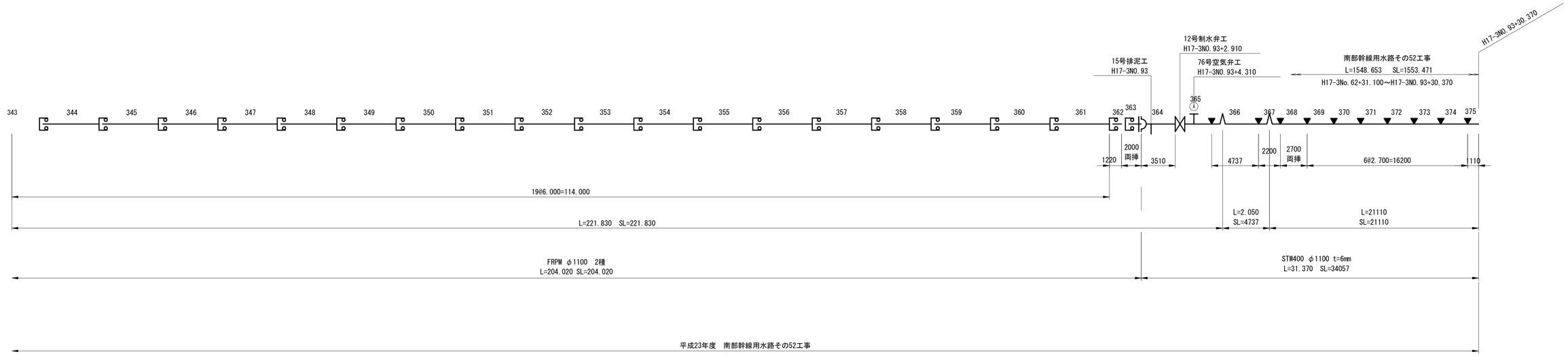

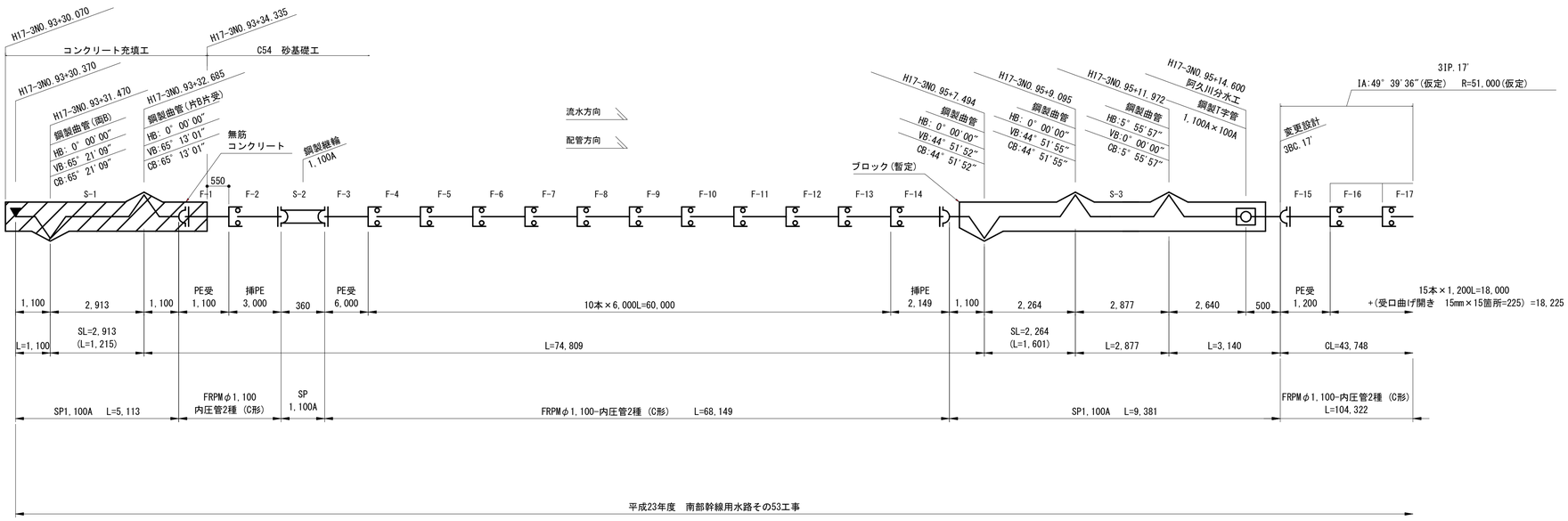

凡　例

	FRPM管 直管
	SP管 直管
	SP管 曲管
	SP管 T字管
	SP管 フランジ付T字管
	鋼管・鋼製異形管 FRPM受口継手
	SP管 現場全周溶接
	鋼製継輪
	制水弁
1	管番号 直管・短管・異形管 ※寸法線上の番号はFRPM管の番号，その他は鋼管の番号

施設名	南部幹線用水路(0312100-1100-20)		
図面名	管割図		
作成年月	平成26年 3月		
縮尺	-	図面番号	7-63/72
作成者	関東農政局　両総農業水利事業所		

該当施設管理図	6-64/72	
工事名	図　示	
請負者		
納入者 （メーカー名）	管　渠	
	仕切弁	
	空気弁	

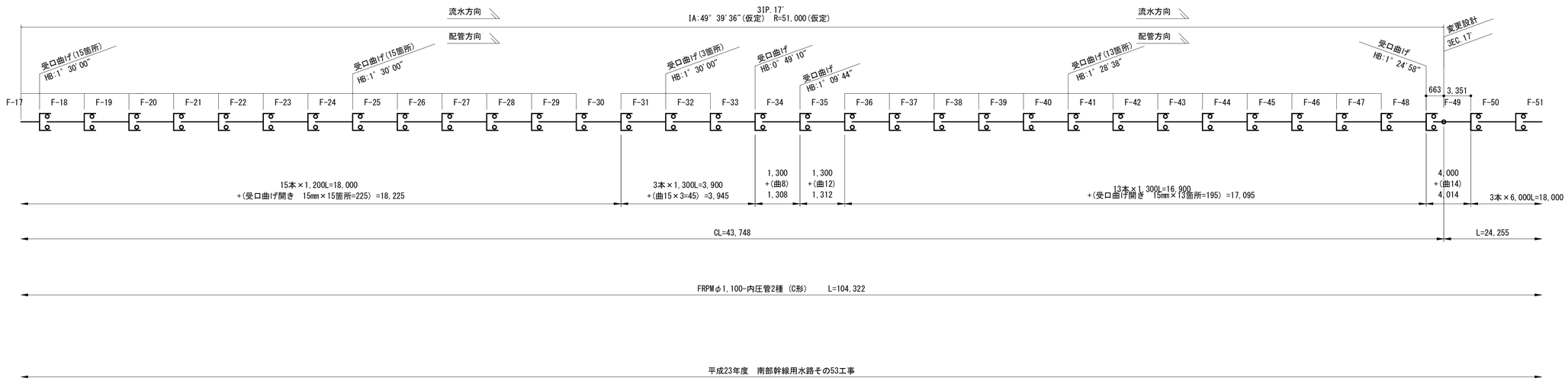

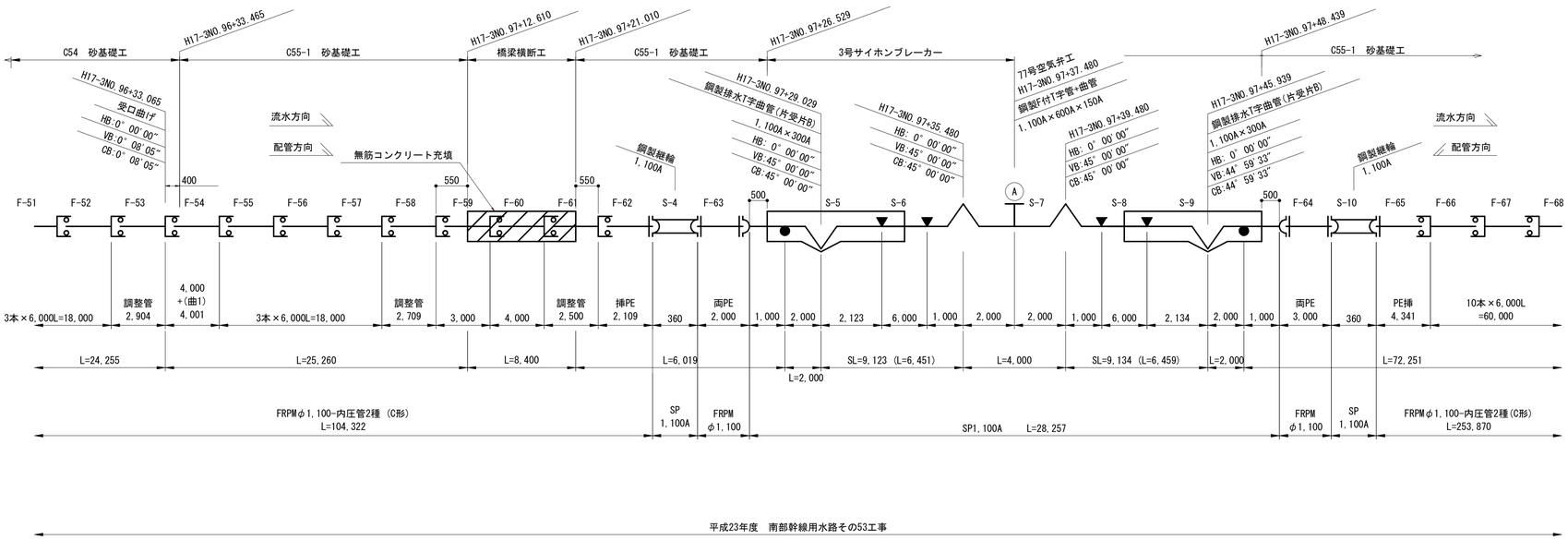

凡　例

	FRPM管 直管
	SP管 直管
	SP管 曲管
	SP管 T字管
	SP管 フランジ付T字管
	鋼管・鋼製異形管 FRPM受口継手
	SP管 現場全周溶接
	鋼製継輪
	制水弁
1	管番号 直管・短管・異形管 ※寸法線上の番号はFRPM管の番号，その他は鋼管の番号

施設名	南部幹線用水路(0312100-1100-20)		
図面名	管割図		
作成年月	平成26年 3月		
縮尺	-	図面番号	7-64/72
作成者	関東農政局　両総農業水利事業所		

該当施設管理図	6-65/72, 6-66/72	
工事名	図　示	
請負者		
納入者 （メーカー名）	管　渠	
	仕切弁	
	空気弁	

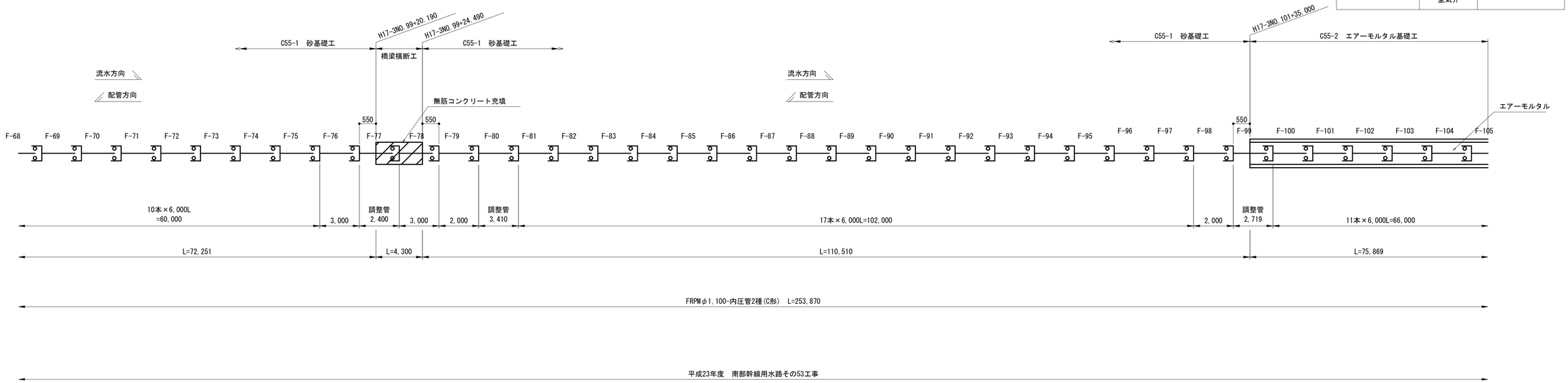

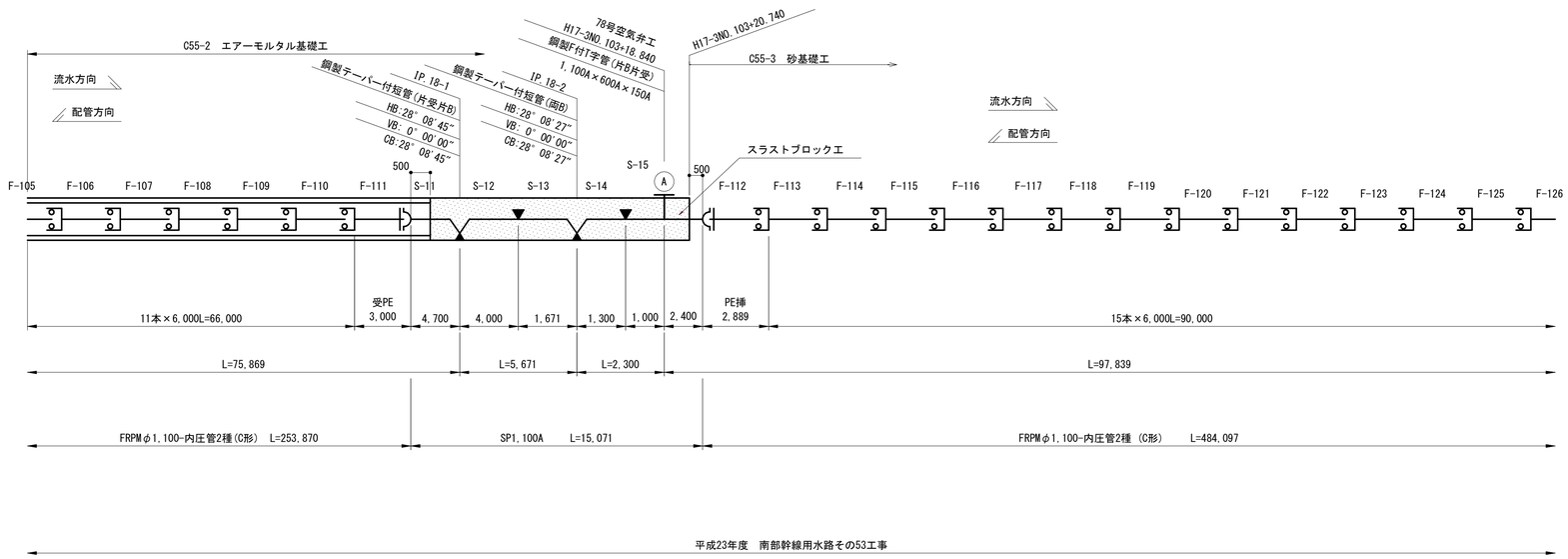

凡　例

	FRPM管 直管
	SP管 直管
	SP管 曲管
	SP管 T字管
	SP管 フランジ付T字管
	鋼管･鋼製異形管 FRPM受口継手
	SP管 現場全周溶接
	鋼製継輪
	制水弁
1	管番号, 直管･短管･異形管 ※寸法線上の番号はFRPM管の番号, その他は鋼管の番号

施設名	南部幹線用水路(0312100-1100-20)		
図面名	管割図		
作成年月	平成26年 3月		
縮尺	-	図面番号	7-65/72
作成者	関東農政局　両総農業水利事業所		

該当施設管理図		6-66/72, 6-67/72
工事名		図　示
請負者		
納入者 （メーカー名）	管　渠	
	仕切弁	
	空気弁	

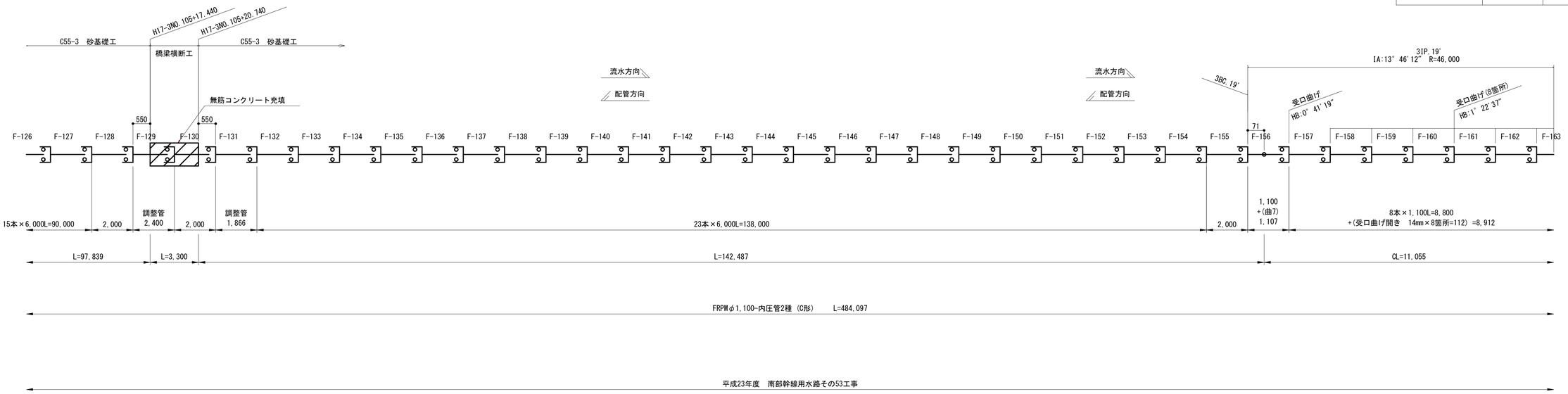

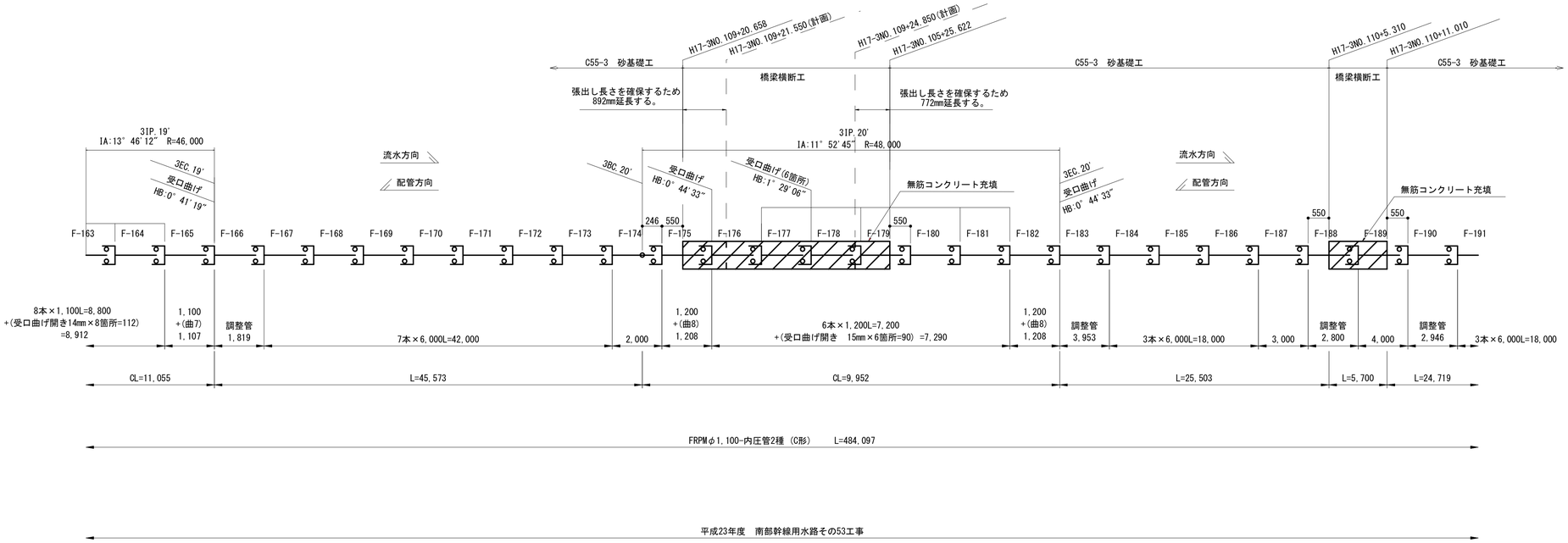

凡　例

	FRPM管 直管
	SP管 直管
	SP管 曲管
	SP管 Ｔ字管
	SP管 フランジ付Ｔ字管
	鋼管･鋼製異形管 FRPM受口継手
	SP管 現場全周溶接
	鋼製継輪
	制水弁
1	管番号 直管･短管･異形管 ※寸法線上の番号はFRPM管の番号，その他は鋼管の番号

施設名	南部幹線用水路(0312100-1100-20)		
図面名	管割図		
作成年月	平成26年 3月		
縮尺	-	図面番号	7-66/72
作成者	関東農政局　両総農業水利事業所		

該当施設管理図	6-67/72	
工事名	図　示	
請負者		
納入者 （メーカー名）	管　渠	
	仕切弁	
	空気弁	

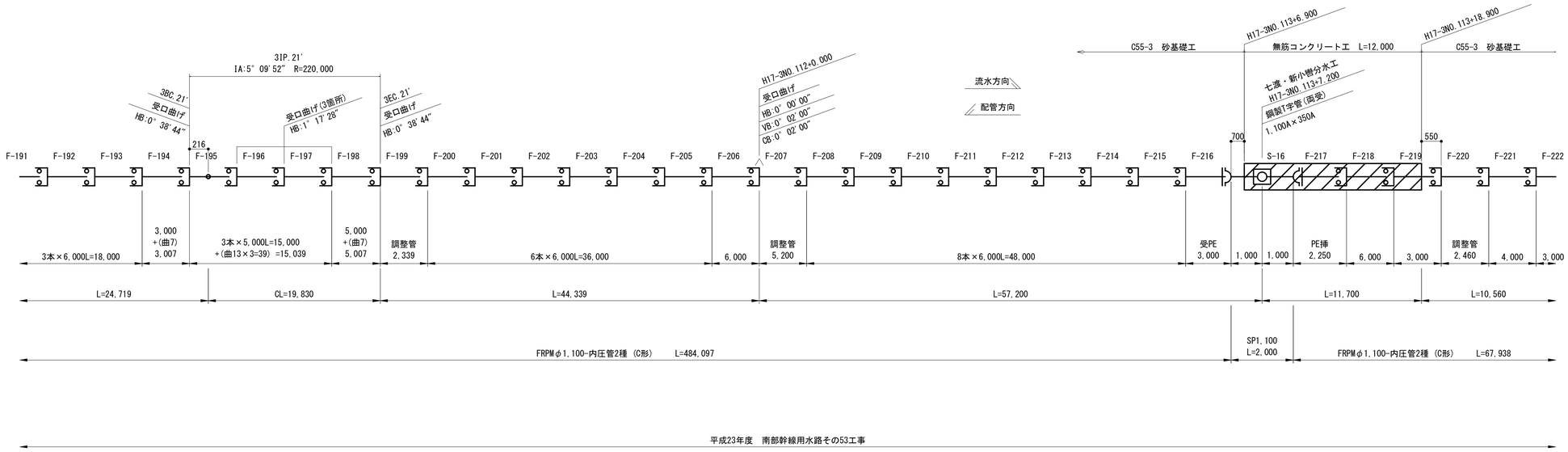

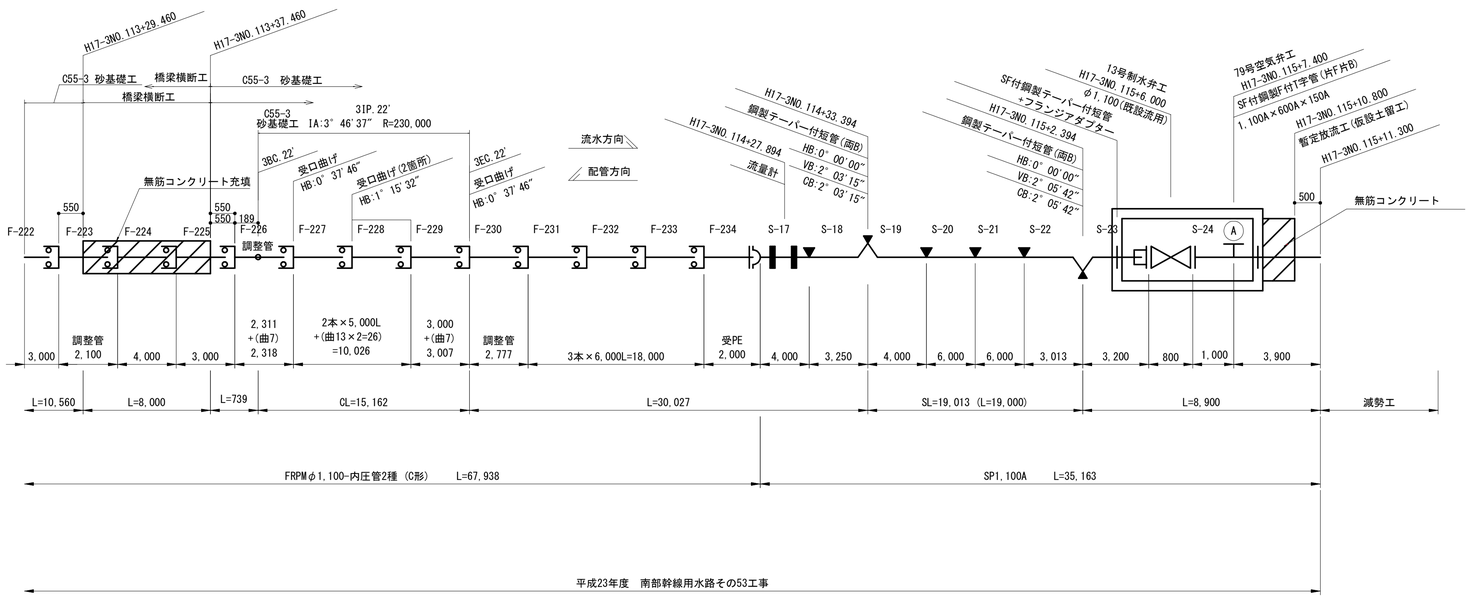

凡　例

	FRPM管 直管
	SP管 直管
	SP管 曲管
	SP管 T字管
	SP管 フランジ付T字管
	鋼管･鋼製異形管 FRPM受口継手
	SP管 現場全周溶接
	鋼製継輪
	制水弁
1	管番号, 直管･短管･異形管 ※寸法線上の番号はFRPM管の番号, その他は鋼管の番号

施設名	南部幹線用水路(0312100-1100-20)		
図面名	管割図		
作成年月	平成26年 3月		
縮尺	-	図面番号	7-67/72
作成者	関東農政局　両総農業水利事業所		

該当施設管理図	6-68/72	
工事名	図　示	
請負者		
納入者 （メーカー名）	管　渠	
	仕切弁	
	空気弁	

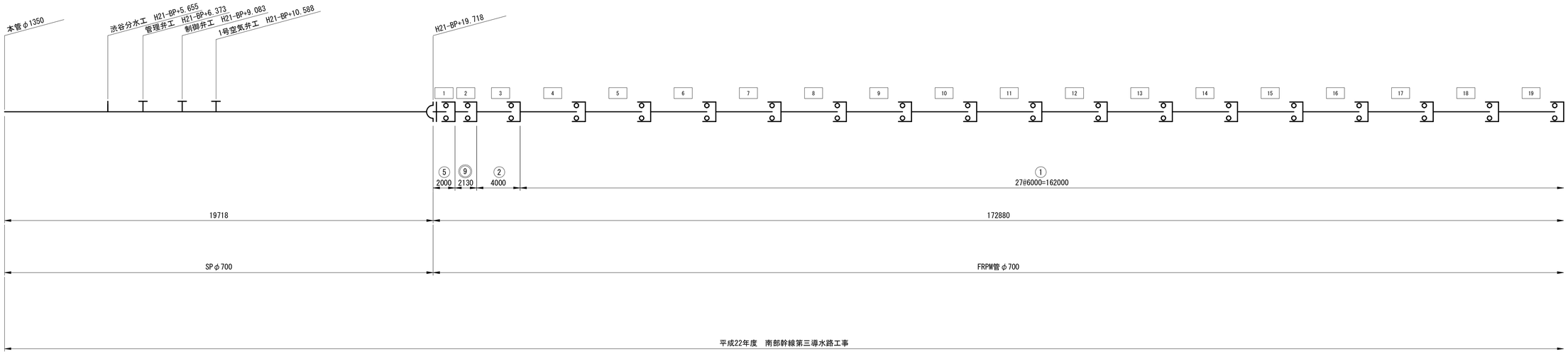

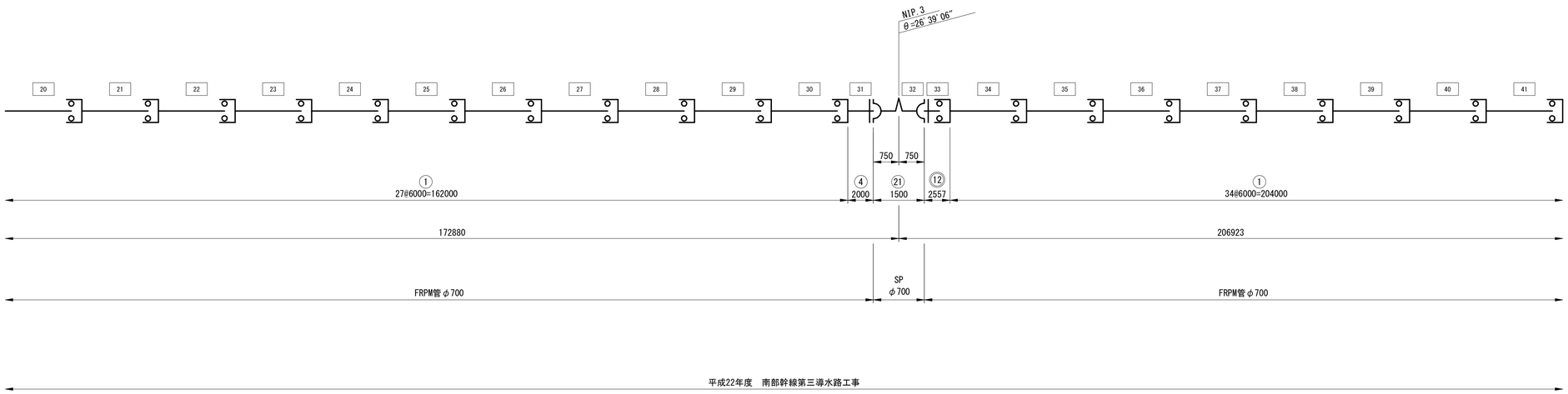

凡　例

	FRPM管 直管
	SP管 直管
	SP管 曲管
	SP管 Ｔ字管
	SP管 フランジ付Ｔ字管
	鋼管･鋼製異形管 FRPM受口継手
	SP管 現場全周溶接
	SP管 FRPM用継輪
	SP管 DCIP管用 メカ挿加工
	DCIP管 T形直管
①	管番号 直管･短管･異形管 ※寸法線上の番号はFRPM管の番号，その他は鋼管の番号

施設名	南部幹線用水路(0312100-1100-20)		
図面名	管割図		
作成年月	平成26年 3月		
縮尺	-	図面番号	7-68/72
作成者	関東農政局　両総農業水利事業所		

該当施設管理図	6-69/72, 6-70/72	
工事名	図　示	
請負者		
納入者 （メーカー名）	管　渠	
	仕切弁	
	空気弁	

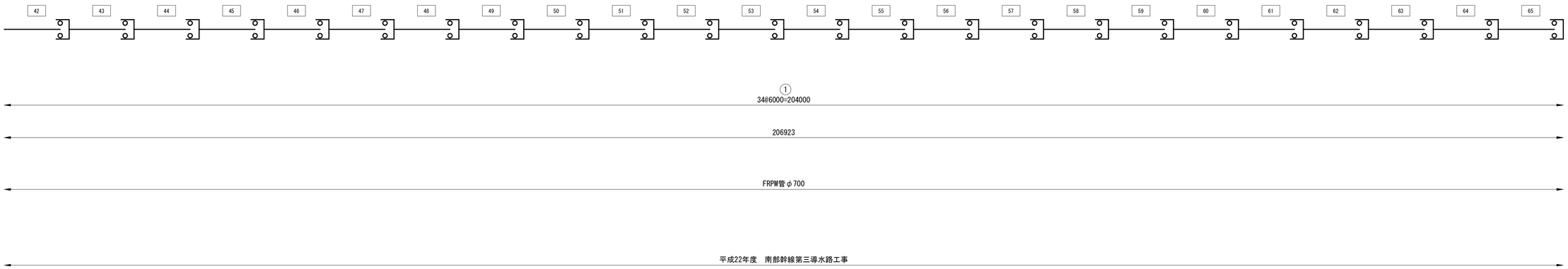

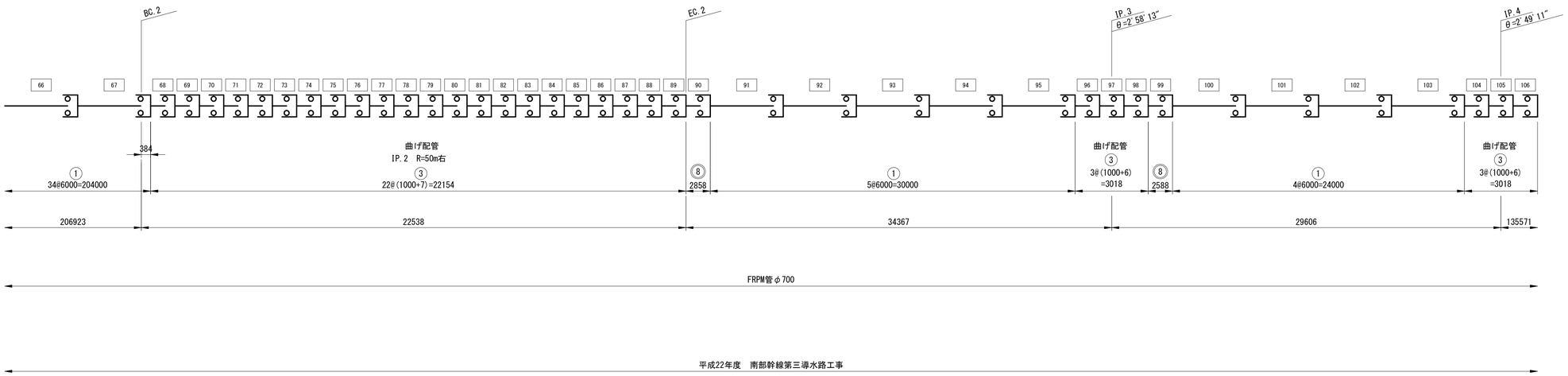

凡　例

	FRPM管 直管
	SP管 直管
	SP管 曲管
	SP管 Ｔ字管
	SP管 フランジ付Ｔ字管
	鋼管･鋼製異形管 FRPM受口継手
	SP管 現場全周溶接
	SP管 FRPM用継輪
	SP管 DCIP管用 メカ挿加工
	DCIP管 T形直管
1	管番号 直管･短管･異形管 ※寸法線上の番号はFRPM管の番号，その他は鋼管の番号

施設名	南部幹線用水路(0312100-1100-20)		
図面名	管割図		
作成年月	平成26年 3月		
縮尺	-	図面番号	7-69/72
作成者	関東農政局　両総農業水利事業所		

該当施設管理図		6-70/72, 6-71/72
工事名		図　示
請負者		
納入者 （メーカー名）	管　渠	
	仕切弁	
	空気弁	

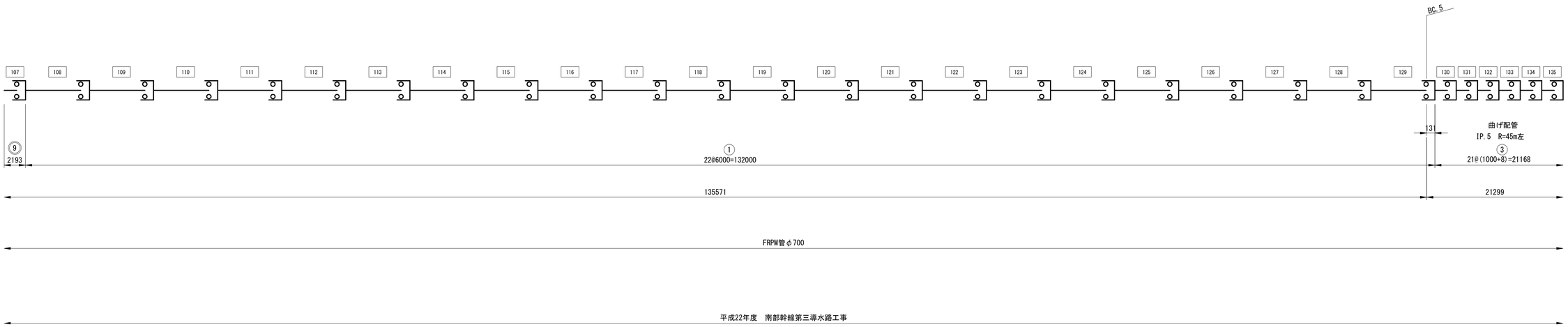

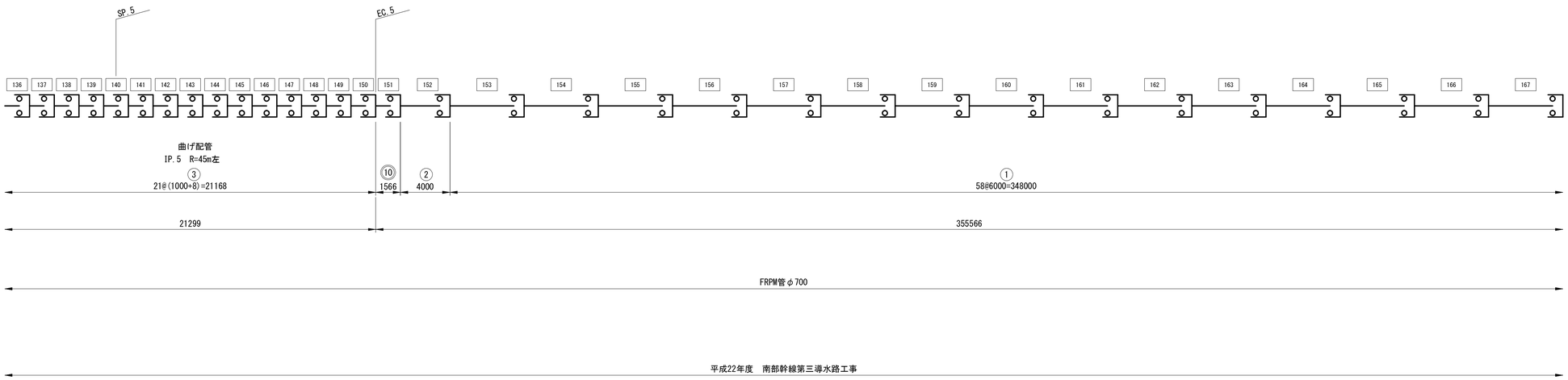

凡　例

	FRPM管 直管
	SP管 直管
	SP管 曲管
	SP管 Ｔ字管
	SP管 フランジ付Ｔ字管
	鋼管･鋼製異形管 FRPM受口継手
	SP管 現場全周溶接
	SP管 FRPM用継輪
	SP管 DCIP管用 メカ挿加工
	DCIP管 T形直管
①	管番号, 直管･短管･異形管 ※寸法線上の番号はFRPM管の番号, その他は鋼管の番号

施設名	南部幹線用水路(0312100-1100-20)		
図面名	管割図		
作成年月	平成26年 3月		
縮尺	-	図面番号	7-70/72
作成者	関東農政局　両総農業水利事業所		

該当施設管理図	6-71/72, 6-72/72	
工事名	図　示	
請負者		
納入者 （メーカー名）	管　渠	
	仕切弁	
	空気弁	

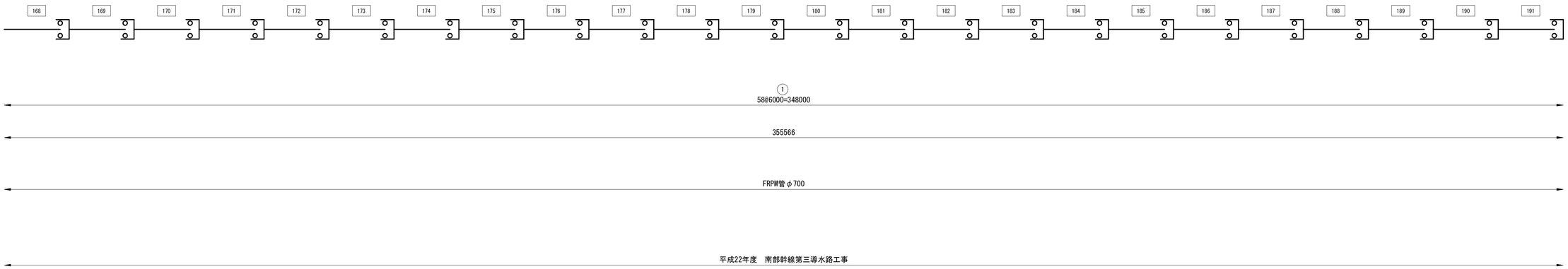

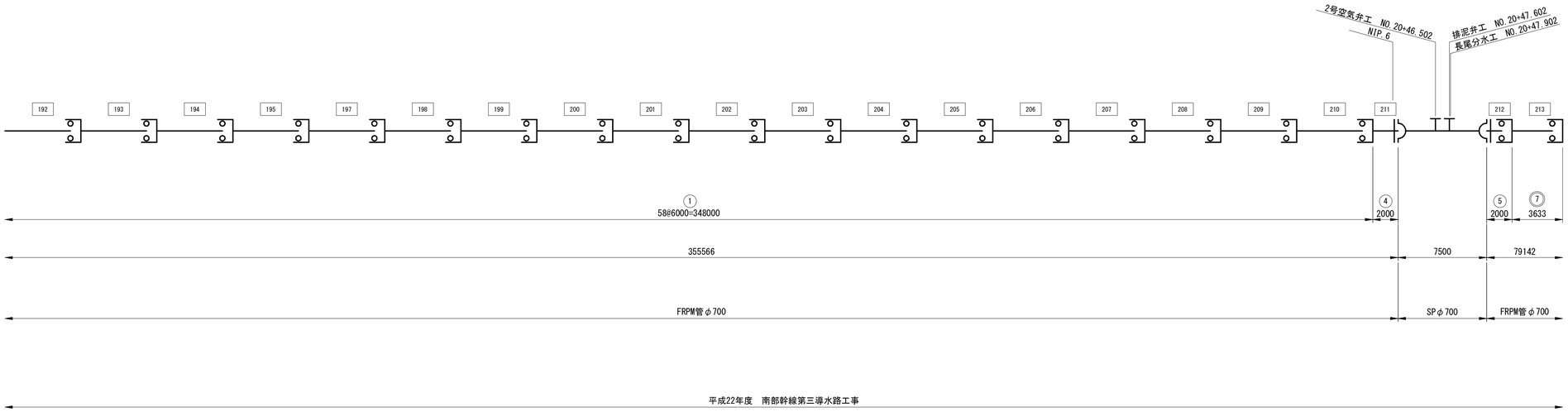

凡　例

	FRPM管 直管
	SP管 直管
	SP管 曲管
	SP管 Ｔ字管
	SP管 フランジ付Ｔ字管
	鋼管･鋼製異形管 FRPM受口継手
	SP管 現場全周溶接
	SP管 FRPM用継輪
	SP管 DCIP管用 メカ挿加工
	DCIP管 T形直管
1	管番号 直管･短管･異形管 ※寸法線上の番号はFRPM管の番号，その他は鋼管の番号

施設名	南部幹線用水路(0312100-1100-20)		
図面名	管割図		
作成年月	平成26年 3月		
縮尺	-	図面番号	7-71/72
作成者	関東農政局　両総農業水利事業所		

該当施設管理図	6-72/72	
工事名	図　示	
請負者		
納入者 （メーカー名）	管　渠	
	仕切弁	
	空気弁	

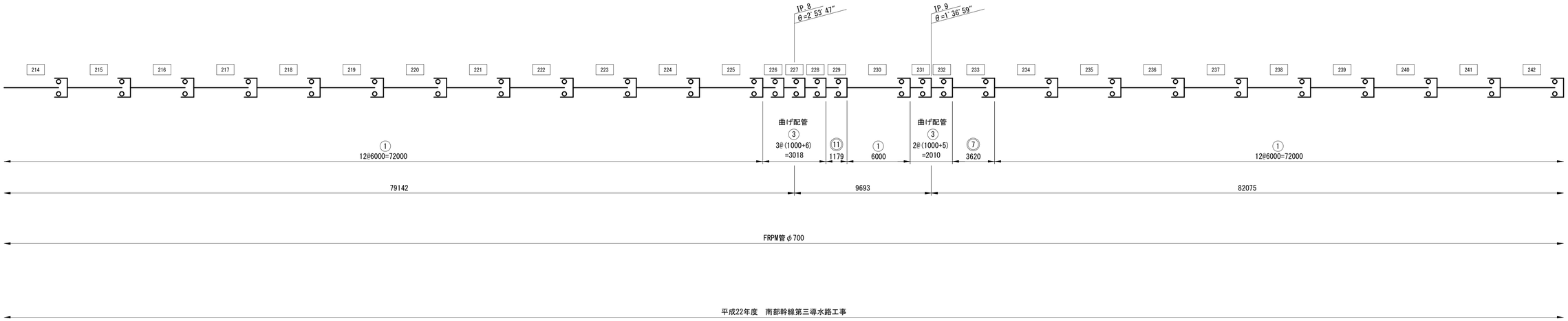

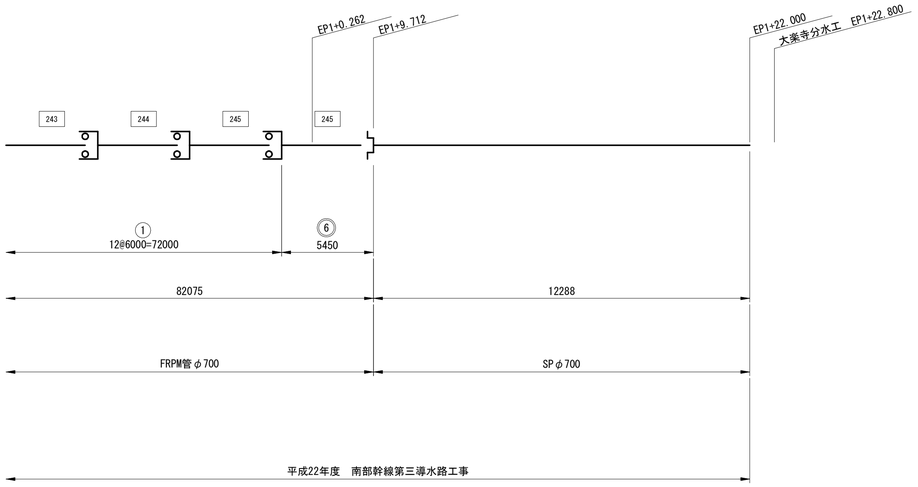

凡　例

	FRPM管 直管
	SP管 直管
	SP管 曲管
	SP管 Ｔ字管
	SP管 フランジ付Ｔ字管
	鋼管･鋼製異形管 FRPM受口継手
	SP管 現場全周溶接
	SP管 FRPM用継輪
	SP管 DCIP管用 メカ挿加工
	DCIP管 T形直管
①	管番号 直管･短管･異形管 ※寸法線上の番号はFRPM管の番号，その他は鋼管の番号

施設名	南部幹線用水路(0312100-1100-20)		
図面名	管割図		
作成年月	平成26年 3月		
縮尺	-	図面番号	7-72/72
作成者	関東農政局　両総農業水利事業所		

標準断面図 S=1:30

NO.46+27.655～NO.46+42.603

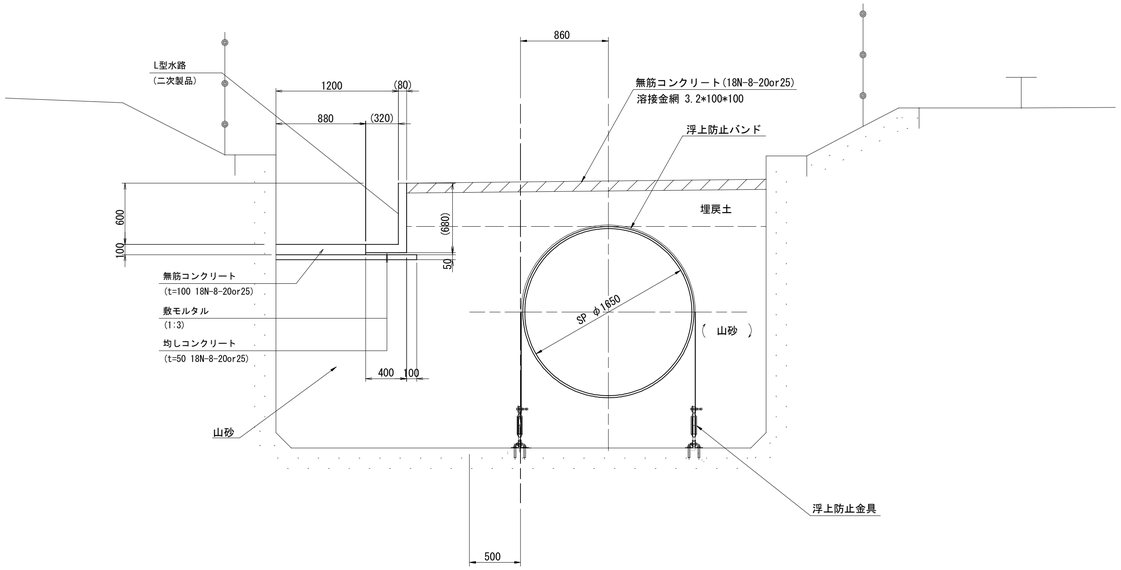

NO.45+32.150～NO.46+27.655

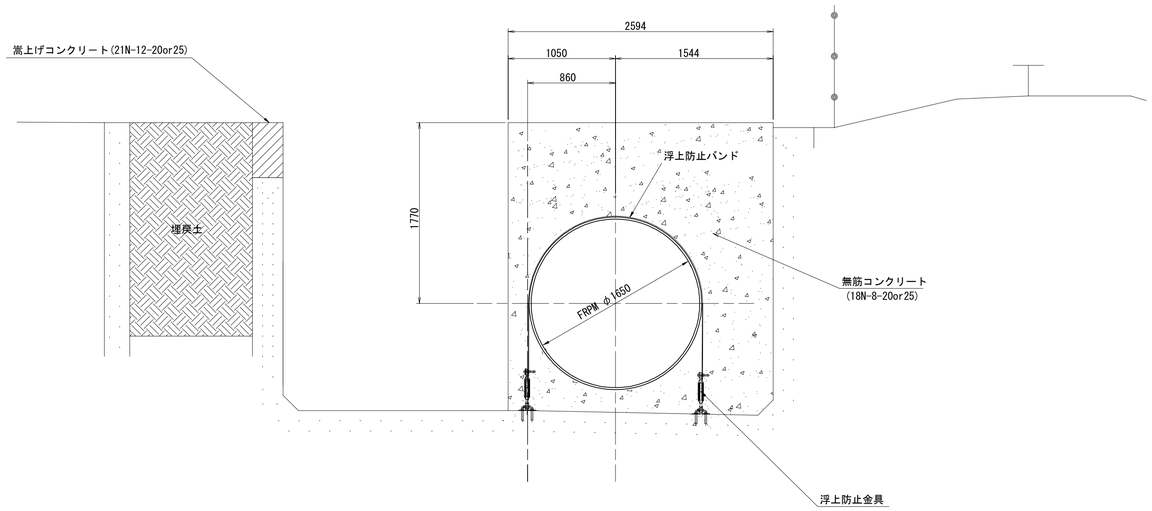

開水路部標準断面

NO.46+42.603～NO.53

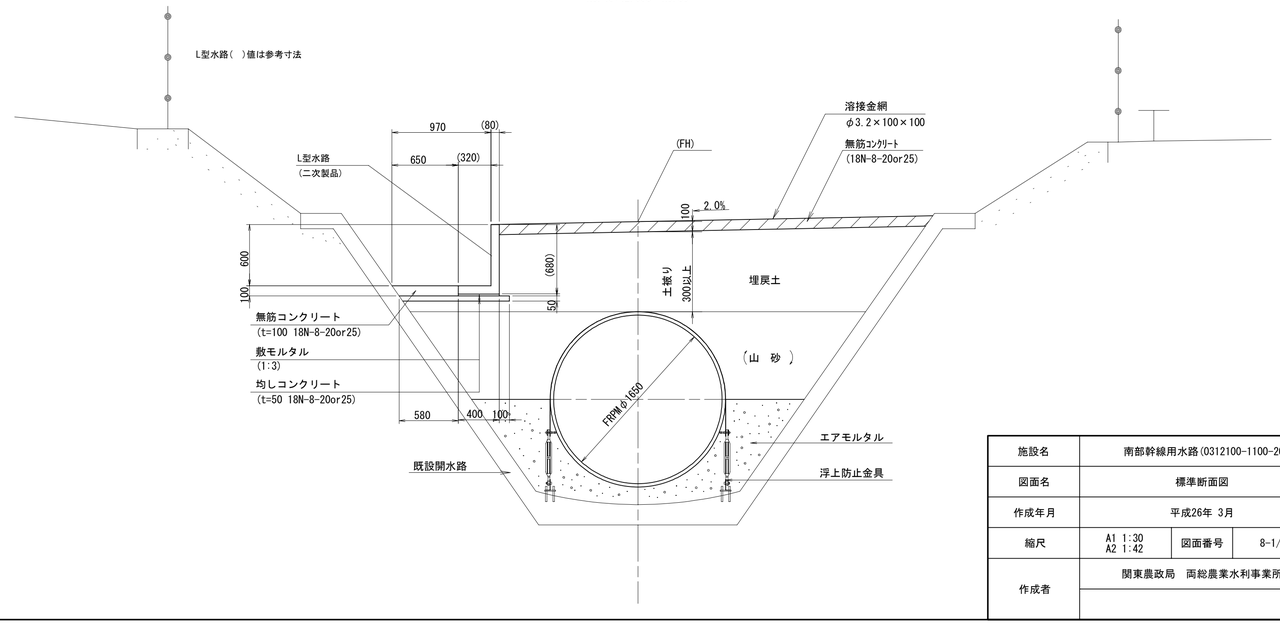

施設名	南部幹線用水路(0312100-1100-20)		
図面名	標準断面図		
作成年月	平成26年 3月		
縮尺	A1 1:30 A2 1:42	図面番号	8-1/599
作成者	関東農政局　両総農業水利事業所		

標準断面図 S=1:30

開水路部標準断面
NO.53～NO.58

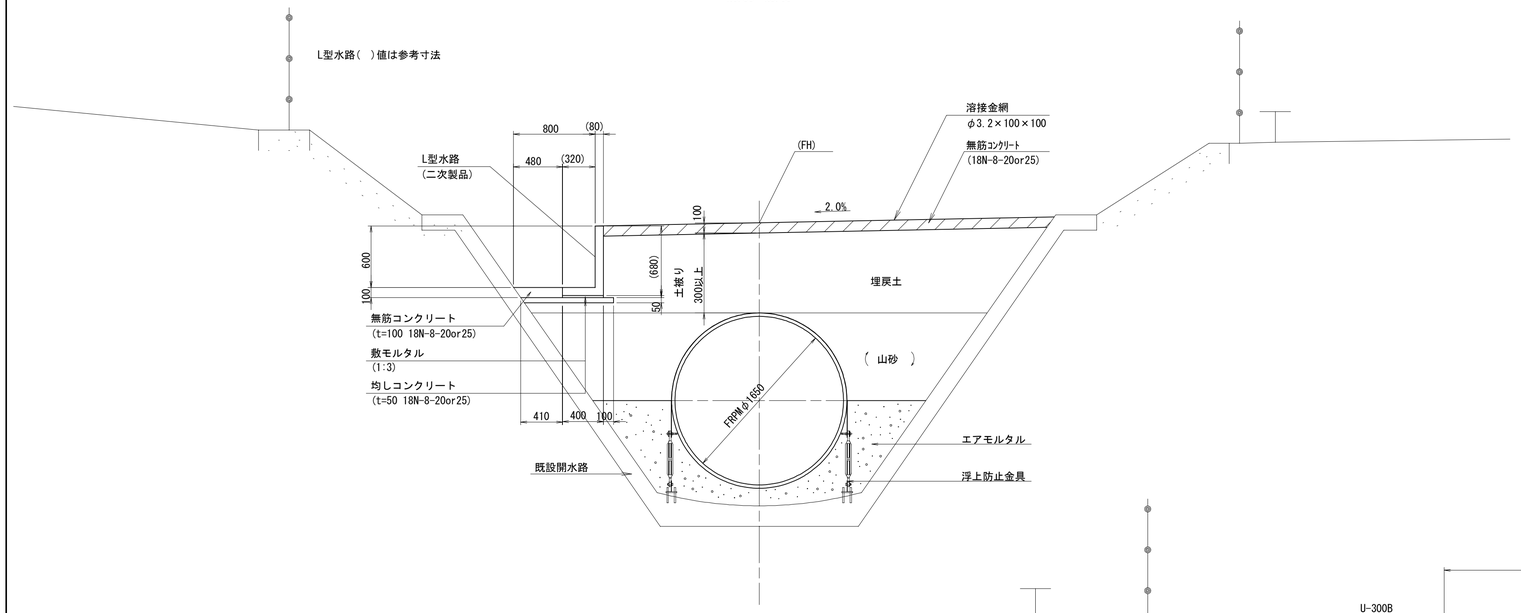

開水路部標準断面
NO.64+25.647～NO.66+39.610

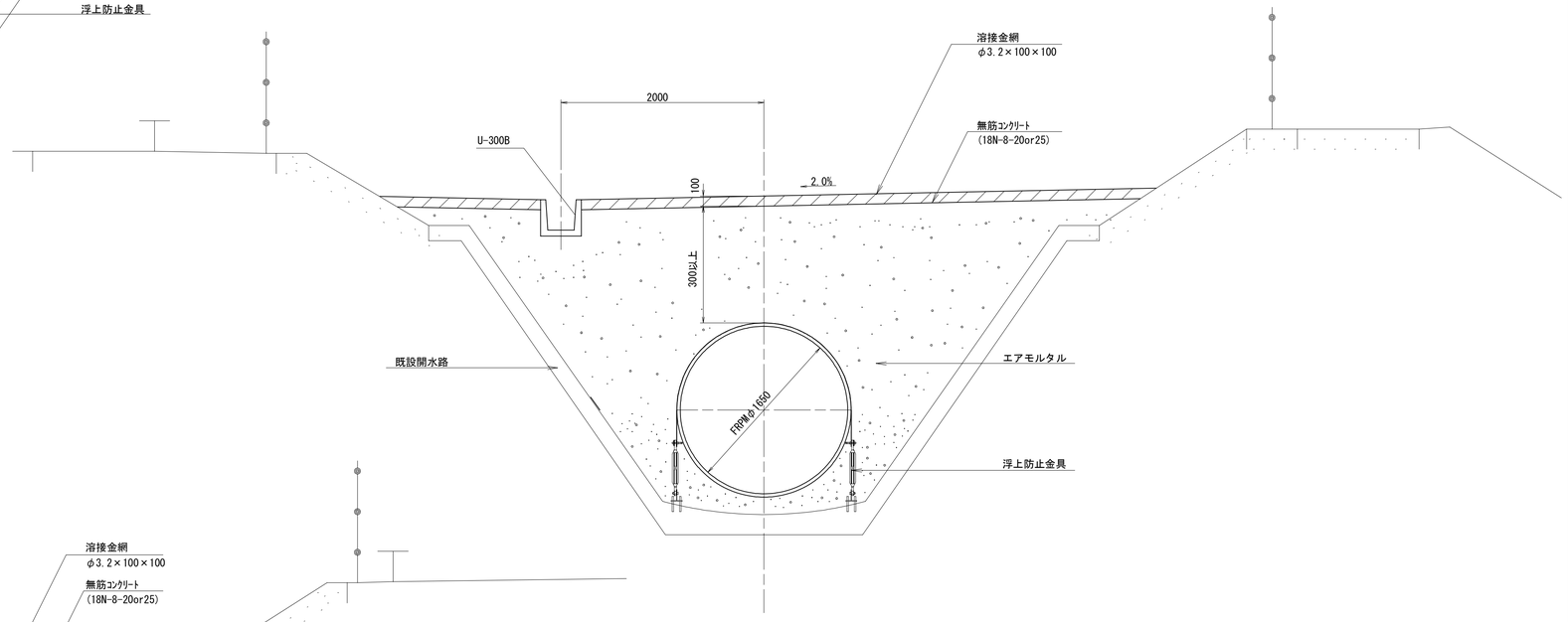

開水路部標準断面
NO.58～NO.64+25.647

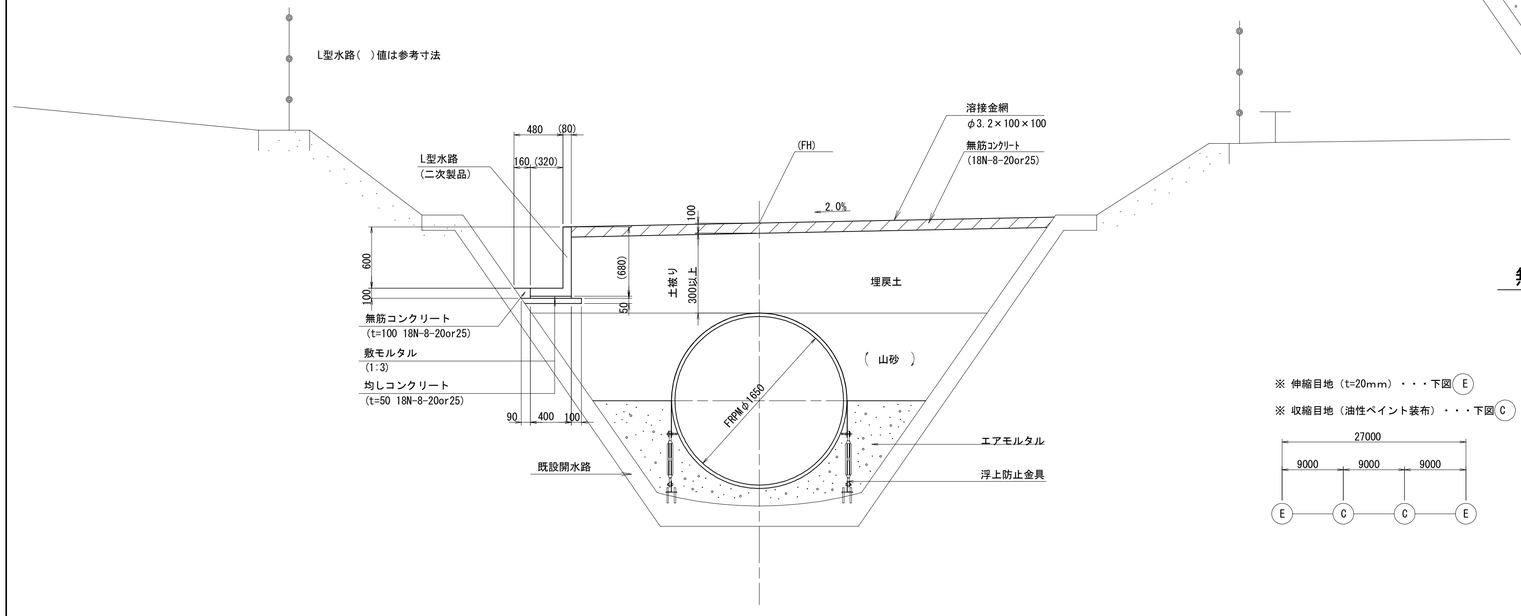

無筋コンクリート目地詳細図(開水路)

※ 伸縮目地（t=20mm）・・・下図 E

※ 収縮目地（油性ペイント装布）・・・下図 C

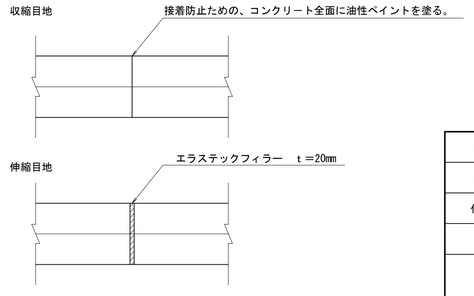

施設名	南部幹線用水路(0312100-1100-20)		
図面名	標準断面図		
作成年月	平成26年 3月		
縮尺	A1 1:30 A2 1:42	図面番号	8-2/599
作成者	関東農政局　両総農業水利事業所		

標準断面図 S=1:40

開水路部標準断面 S=1:40

NO.67+19.200～NO.68+9.850

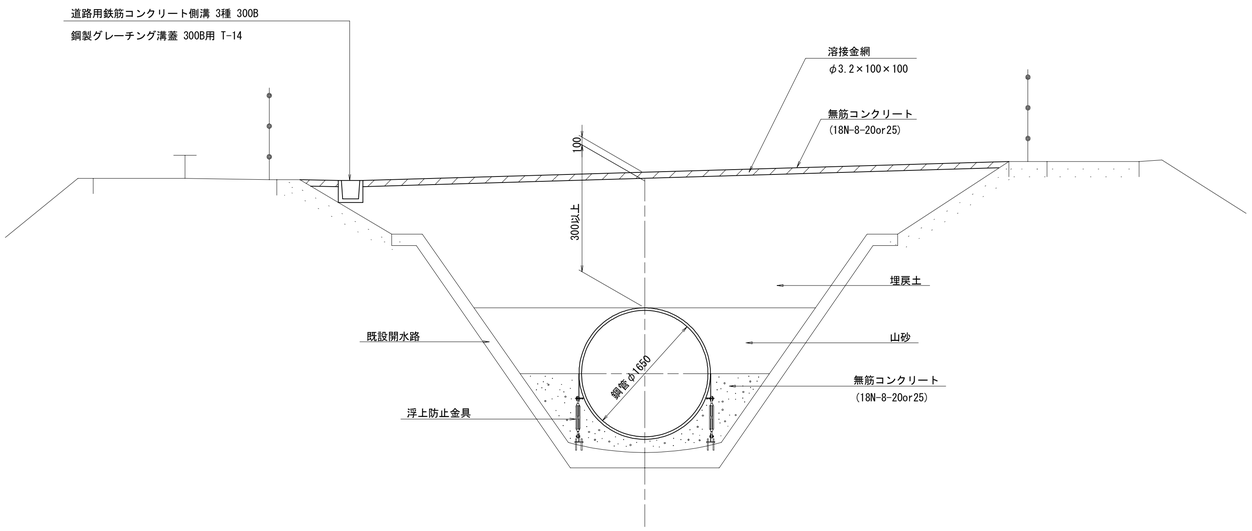

無筋コンクリート目地詳細図(開水路)

※ 伸縮目地（t=20mm）・・・下図Ⓔ

※ 収縮目地（油性ペイント装布）・・・下図Ⓒ

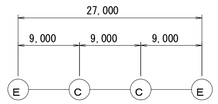

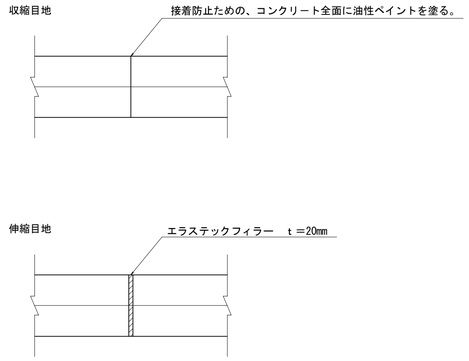

全巻きコンクリート標準断面 S=1:40

NO.67+6.300～NO.67+19.200

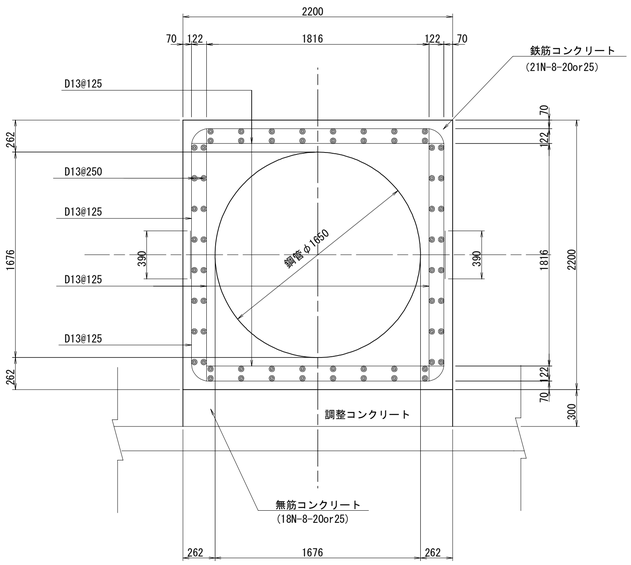

施設名	南部幹線用水路(0312100-1100-20)		
図面名	標準断面図		
作成年月	平成26年 3月		
縮尺	A1 1:40 A2 1:56	図面番号	8-3/599
作成者	関東農政局　両総農業水利事業所		

標準断面図

開水路部標準断面 S=1:40

NO.67+19.200～NO.68+9.850

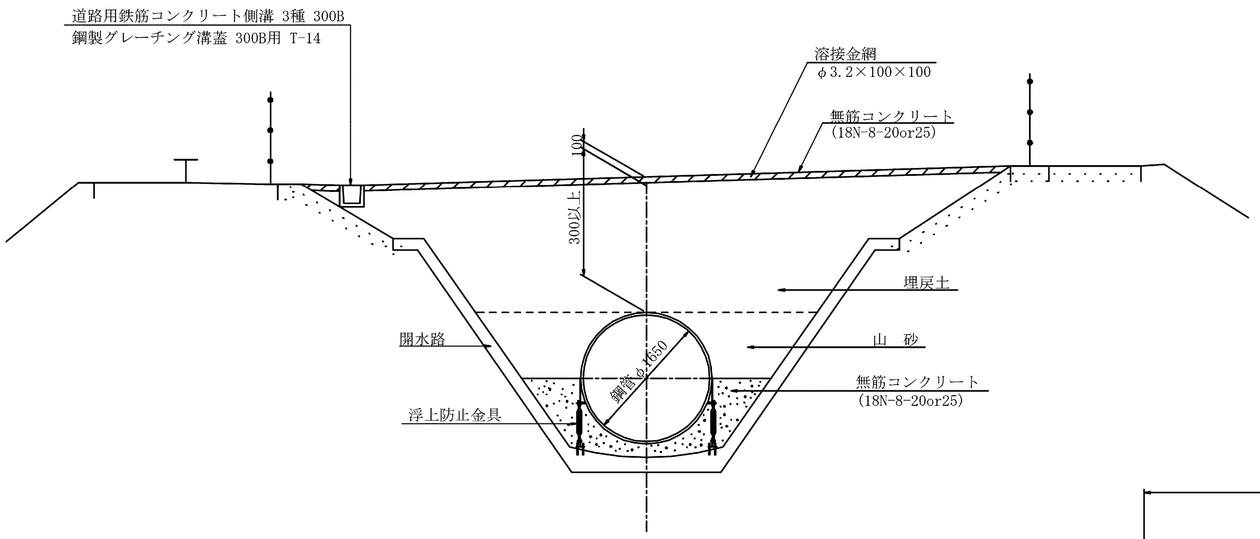

無筋コンクリート目地詳細図(開水路)

※ 伸縮目地（t=20mm）・・・下図 Ⓔ

※ 収縮目地（油性ペイント装布）・・・下図 Ⓒ

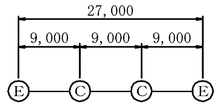

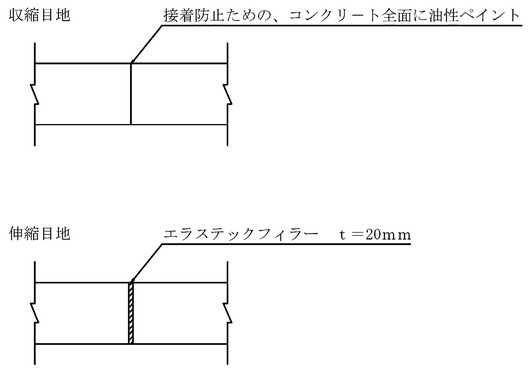

トンネル部縦断面図

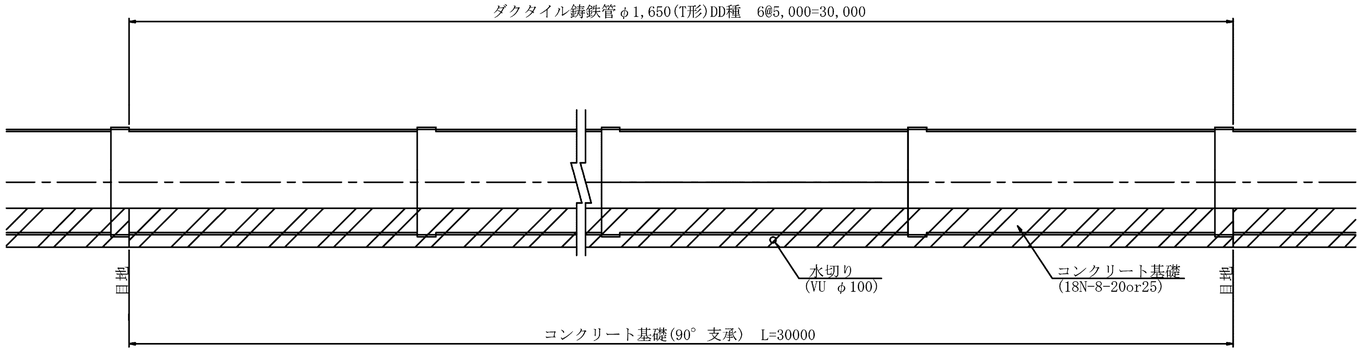

全巻きコンクリート標準断面 S=1:40

NO.67+6.300～NO.67+19.200

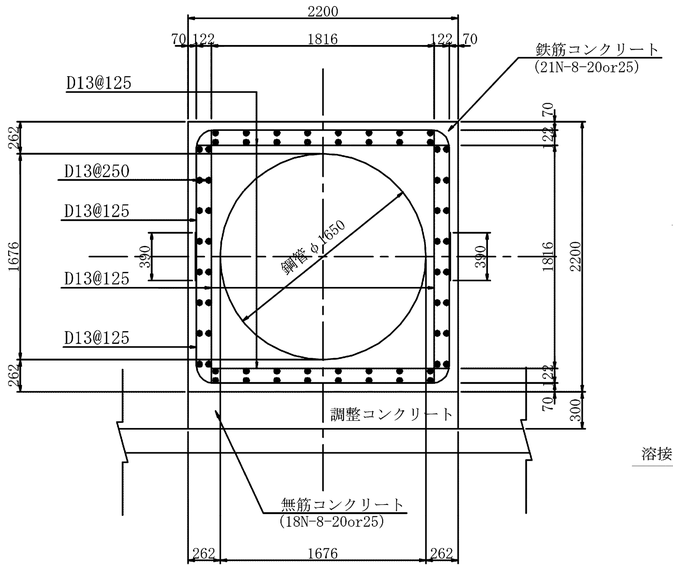

トンネル部標準断面 S=1:40

ダクタイル鋳鉄管φ1.650(T形)DD種

NO.68+9.85～NO.78

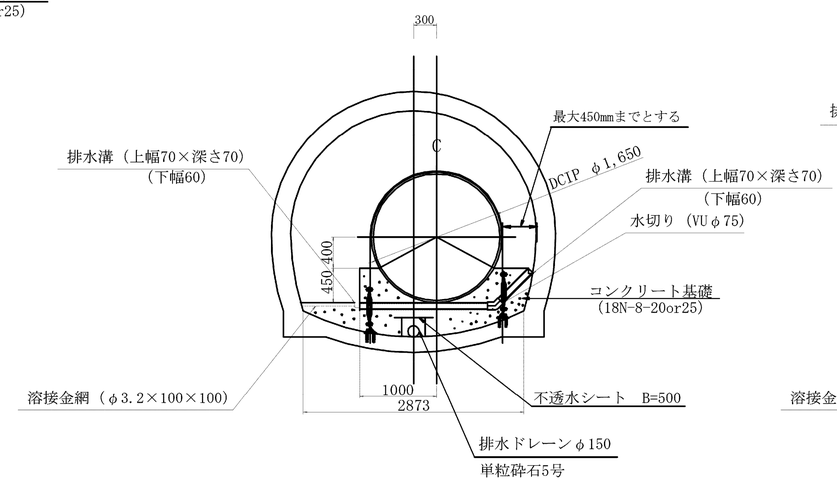

トンネル部標準断面 S=1:40

ダクタイル鋳鉄管φ1.650(T形)DD種

NO.78～NO.100+7.486

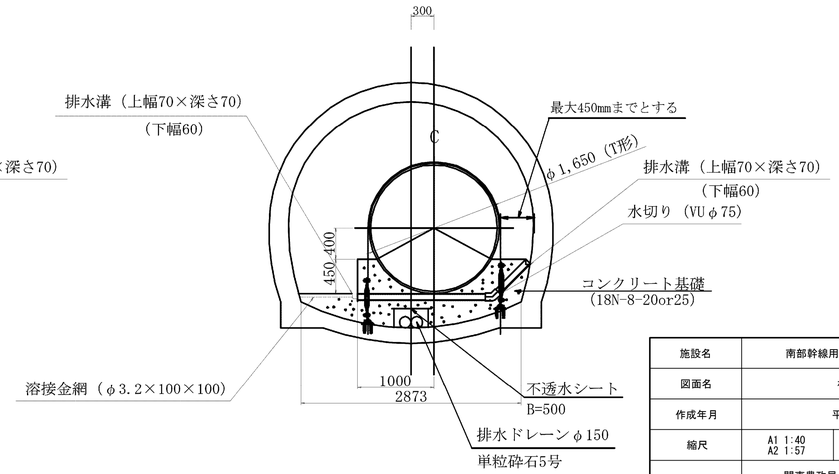

施設名	南部幹線用水路(0312100-1100-20)		
図面名	標準断面図		
作成年月	平成26年 3月		
縮尺	A1 1:40 A2 1:57	図面番号	8-4/599
作成者	関東農政局 両総農業水利事業所		

標準断面図 S=1：50

トンネル部標準断面

設NO.100+7.486～設NO.124+13.225

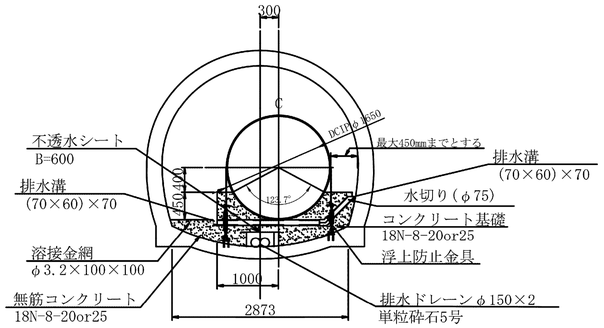

開水路部標準断面

設NO.124+13.225～設NO.125+43.707

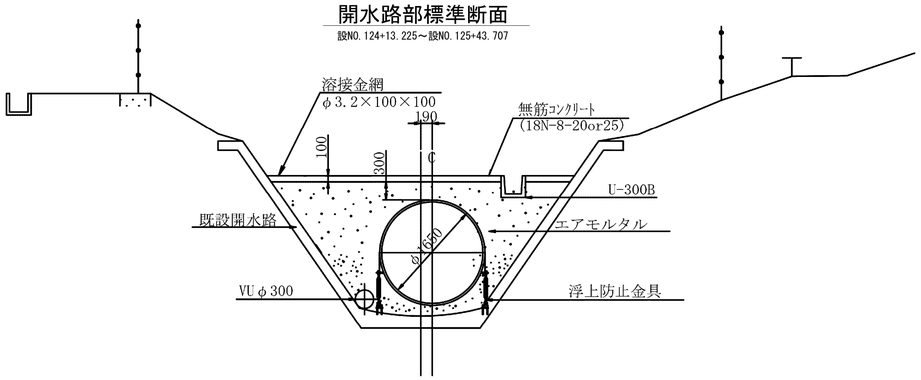

開水路部標準断面

設NO.125+43.707～設NO.128+5.750

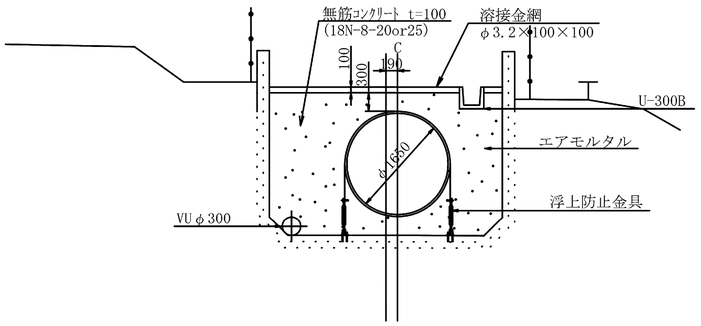

開水路部標準断面

設NO.125+43.707～設NO.128+14.400

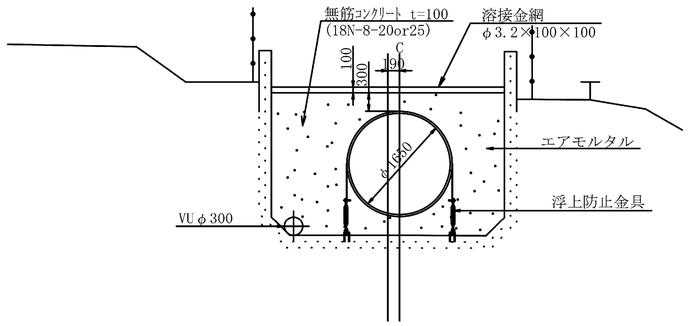

開水路部標準断面

設NO.128+42.430～設NO.129

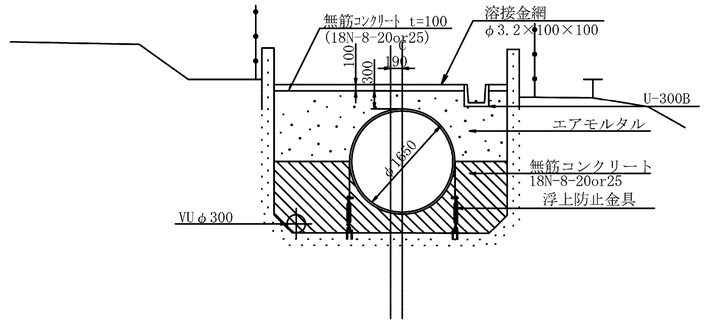

無筋コンクリート目地詳細図(開水路)

※ 伸縮目地（t=20mm）・・・下図 Ⓔ

※ 収縮目地（油性ペイント装布）・・・下図 Ⓒ

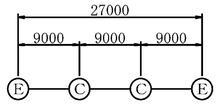

収縮目地

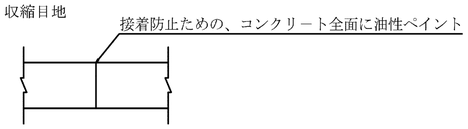

伸縮目地

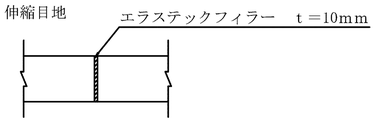

トンネル部縦断面図

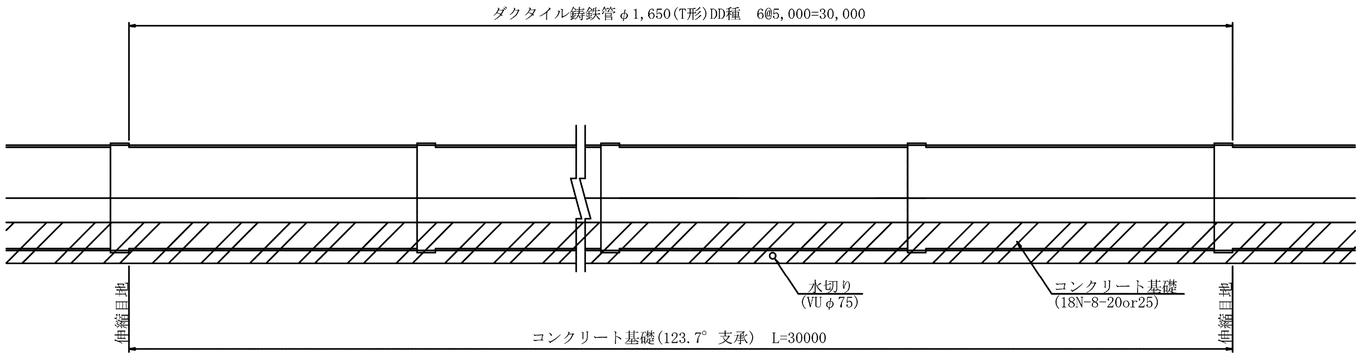

施設名	南部幹線用水路(0312100-1100-20)		
図面名	標準断面図		
作成年月	平成26年 3月		
縮尺	A1 1:50 A2 1:71	図面番号	8-5/599
作成者	関東農政局　両総農業水利事業所		

標準断面図 S=1：30

9号サイホン標準断面図

設NO.128+14.400～設NO.128+42.430

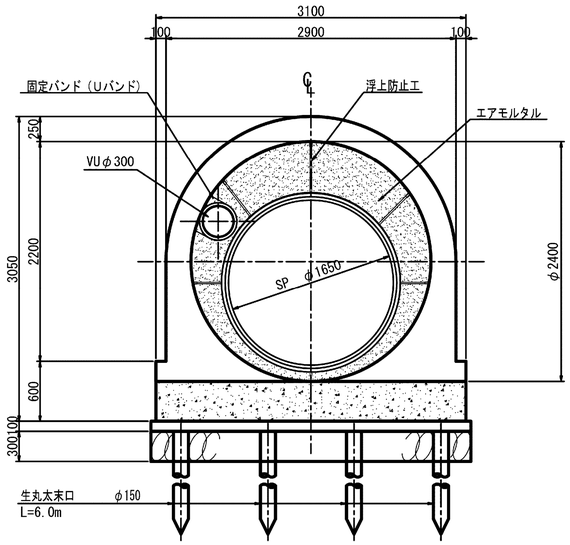

開渠部標準断面図

設NO.128+42.430～NO.130+0.800

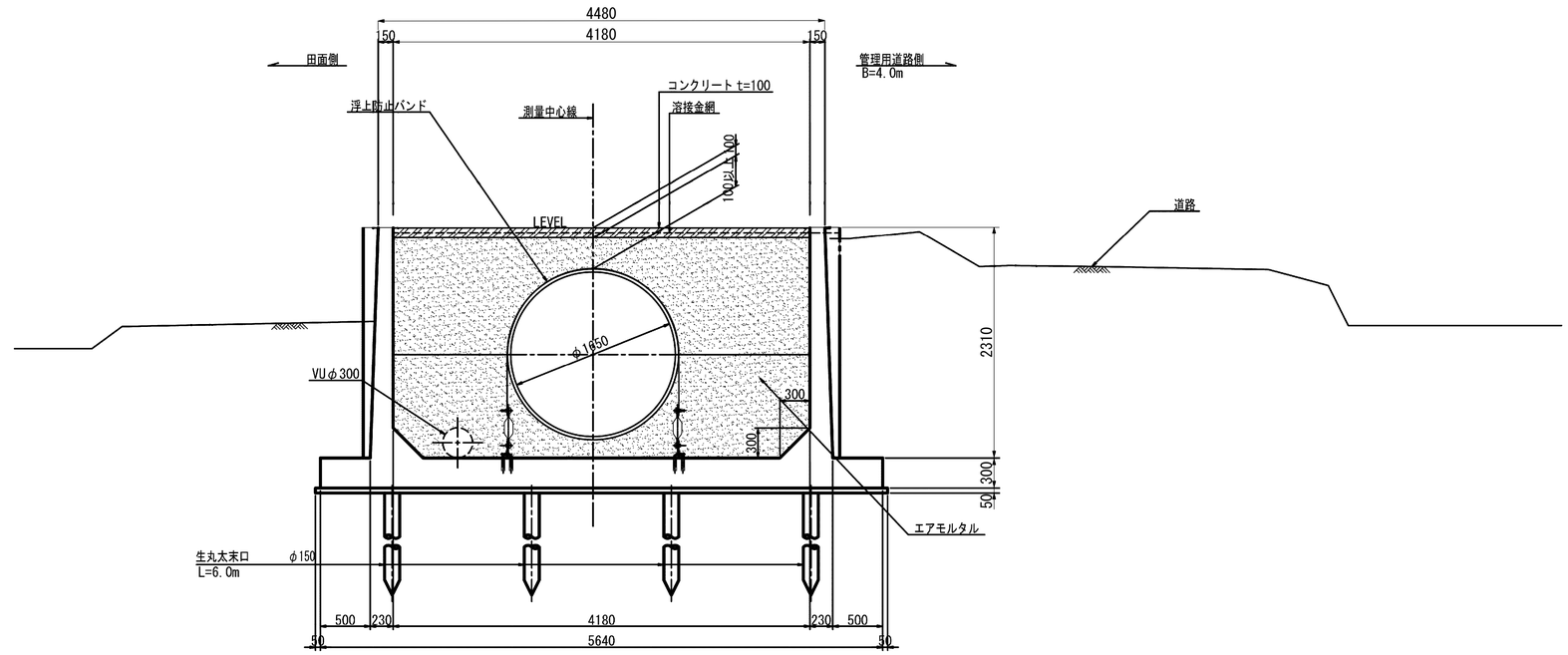

施設名	南部幹線用水路(0312100-1100-20)		
図面名	標準断面図		
作成年月	平成26年 3月		
縮尺	A1 1:30 A2 1:42	図面番号	8-6/599
作成者	関東農政局　両総農業水利事業所		

標準断面図 S=1:30

C40

NO.130+0.800～NO.133+40.640

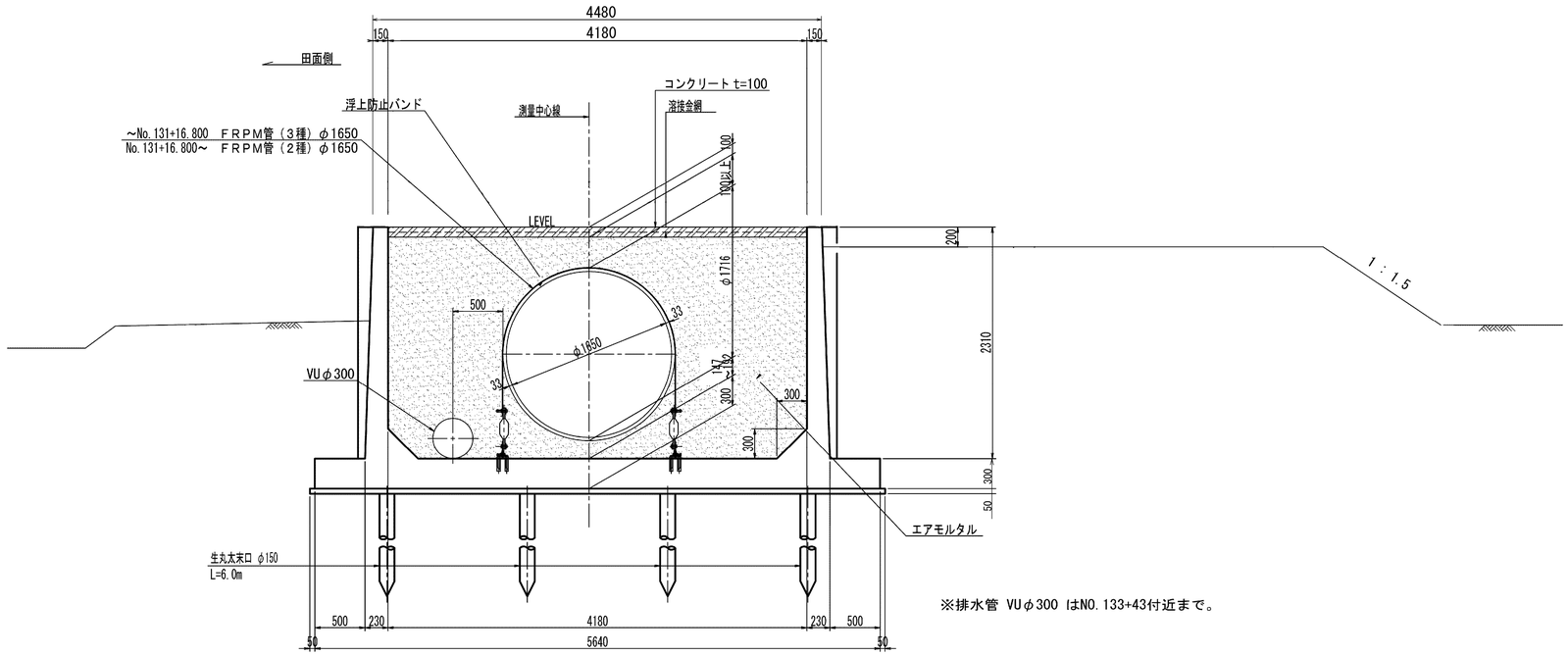

※排水管 VUφ300 はNO.133+43付近まで。

施設名	南部幹線用水路(0312100-1100-20)		
図面名	標準断面図		
作成年月	平成26年 3月		
縮尺	A1 1:500 A2 1:707	図面番号	8-7/599
作成者	関東農政局　両総農業水利事業所		

標準断面図 S=1:30

C41-1・C41-2

NO.133+40.640～NO.140+39.745
NO.141+11.660～NO.159

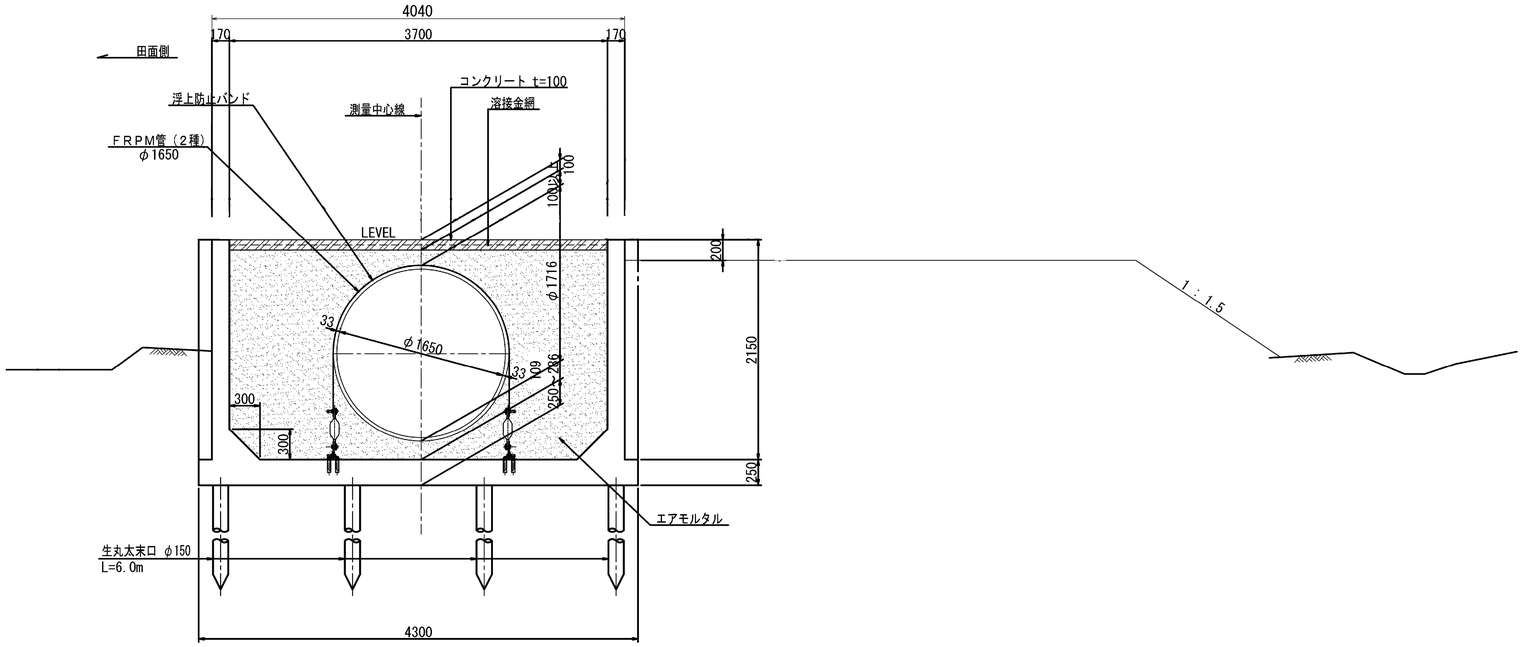

橋梁部

NO.152+24.030・福相橋

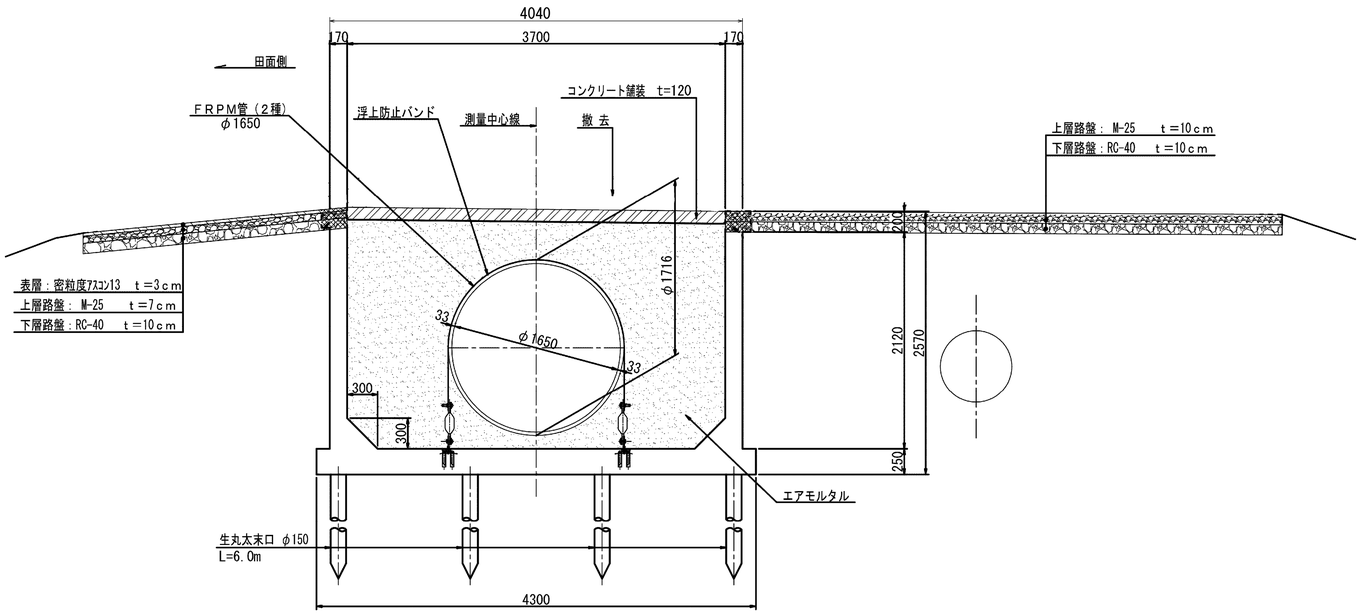

施設名	南部幹線用水路(0312100-1100-20)		
図面名	標準断面図		
作成年月	平成26年 3月		
縮尺	A1 1:500 A2 1:707	図面番号	8-8/599
作成者	関東農政局　両総農業水利事業所		

標準断面図 S=1:30

C41-2
NO.159～IP-26'

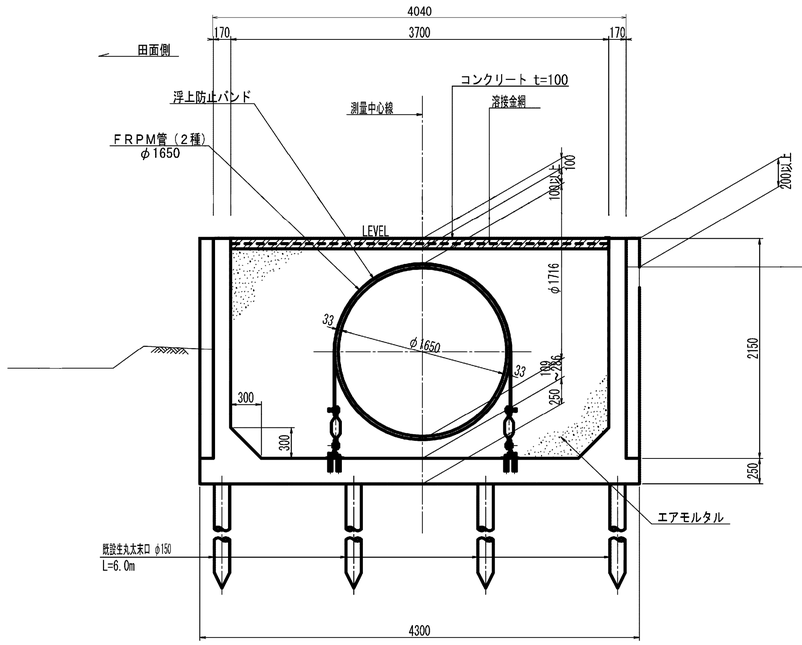

T40
NO.164+39.649～NO.171+22.165

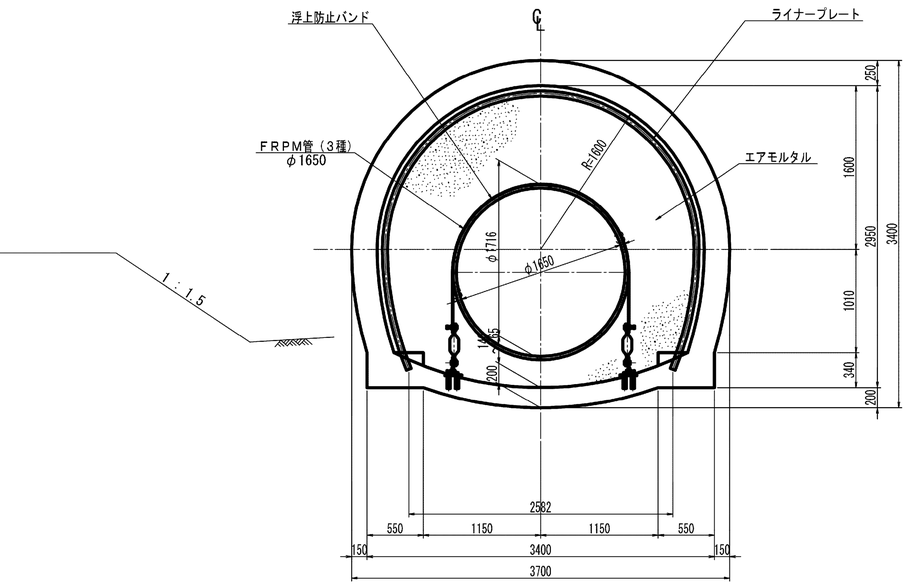

S10・S11
NO.140+39.754～NO.141+11.660
IP-26'～NO.164+38.649

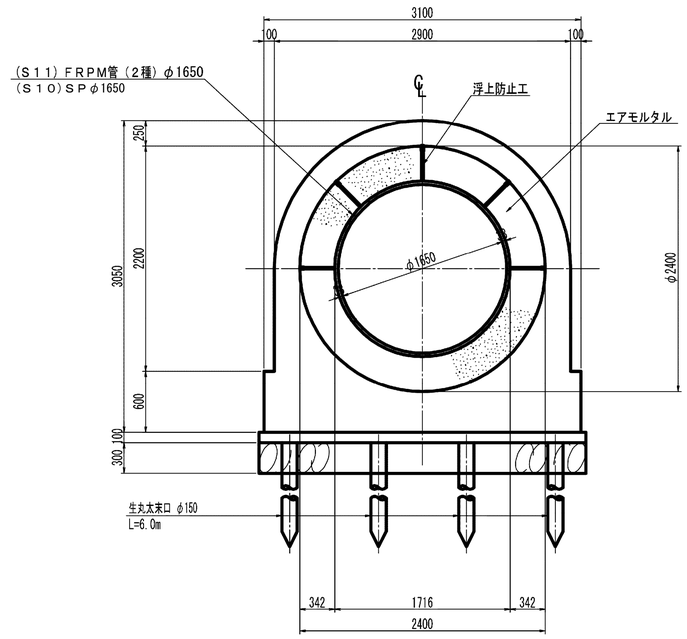

C42
NO.171+22.165～NO174+32.108

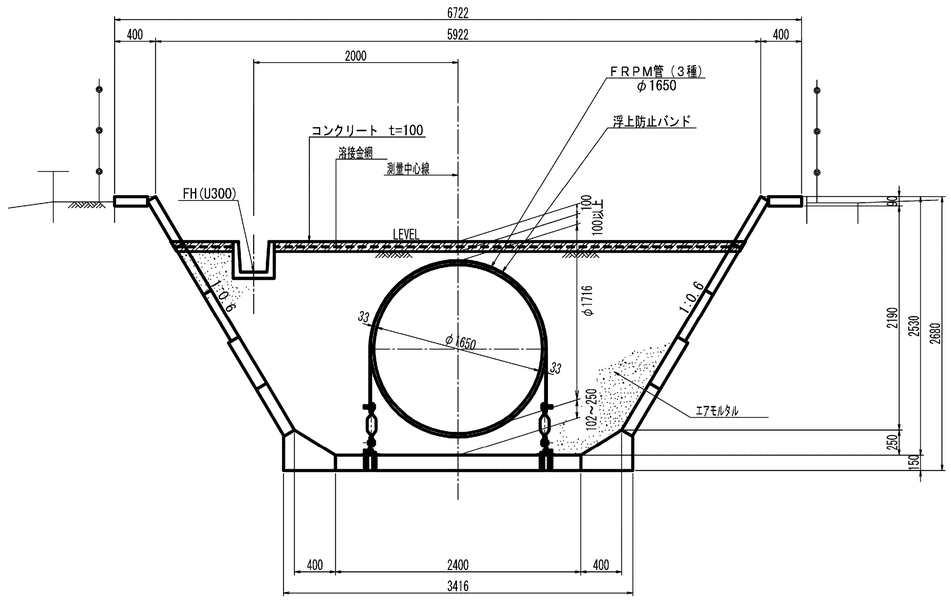

施設名	南部幹線用水路(0312100-1100-20)		
図面名	標準断面図		
作成年月	平成26年 3月		
縮尺	A1 1:500 A2 1:707	図面番号	8-9/599
作成者	関東農政局　両総農業水利事業所		

標準断面図 S=1:30

C43
NO.174+30.000～NO.174+32.108

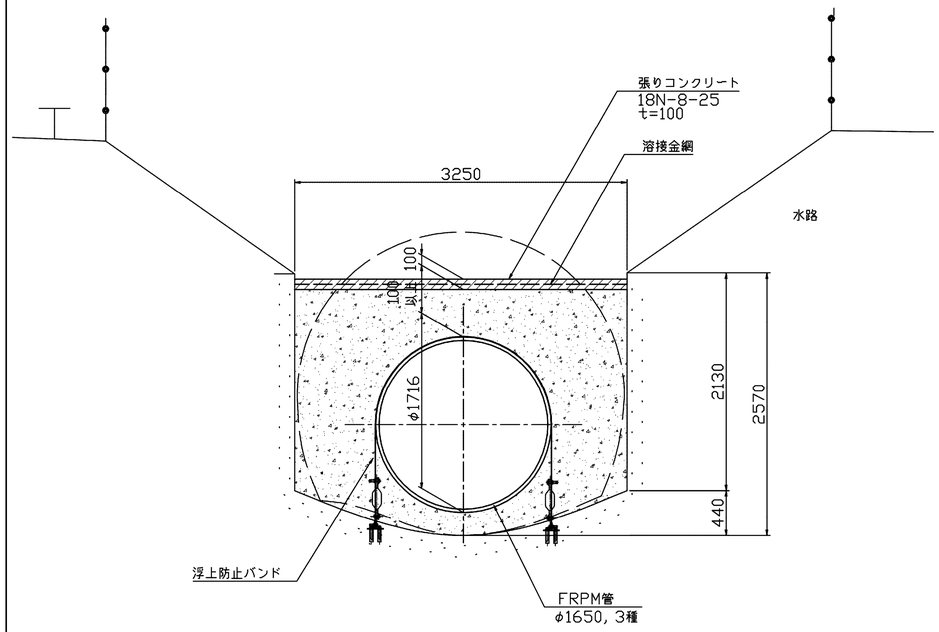

T41
NO.174+32.108～NO.176+39.952

直線区間

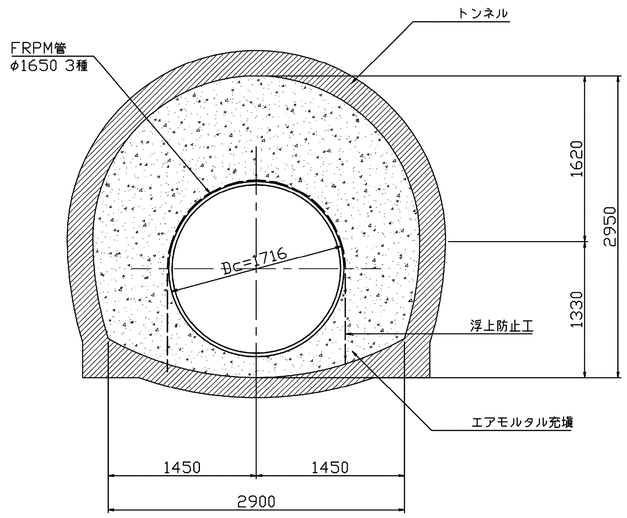

C44-1
NO.176+39.952～NO.179+7.138

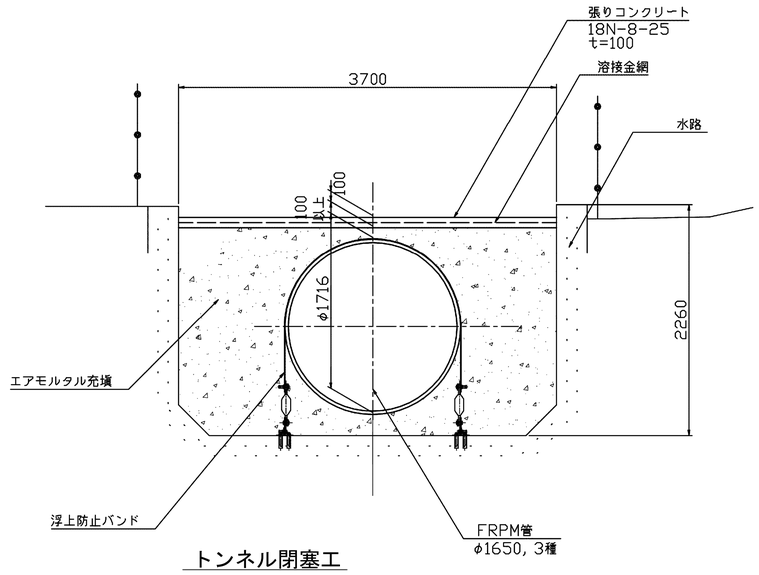

トンネル閉塞工

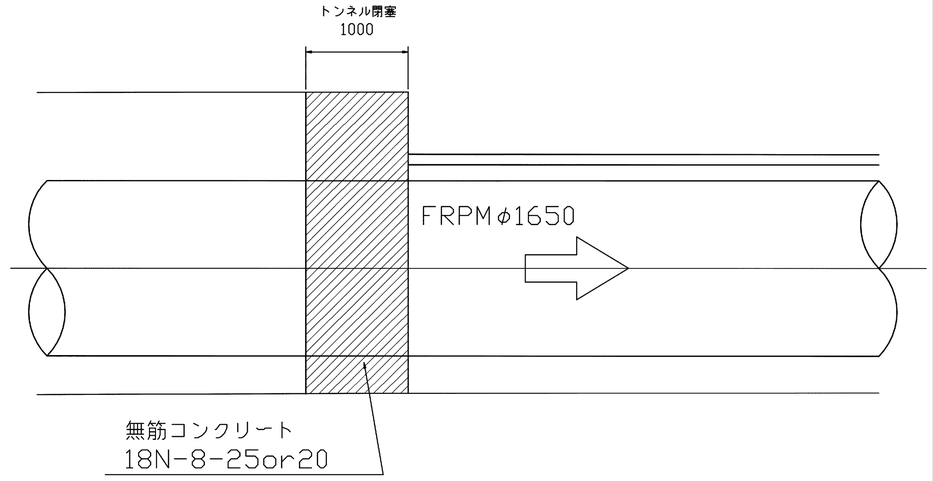

張りコンクリート詳細図 S=1:30

断面図(台形水路)

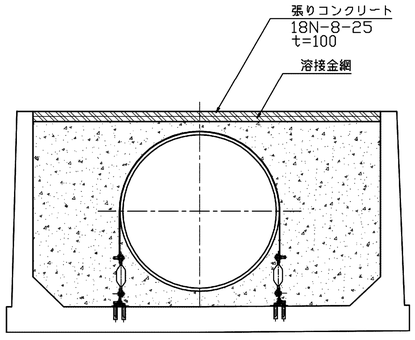

目地配置図

下図 E ・・・ 伸縮目地(t=20mm)
下図 C ・・・ 収縮目地(油性ペイント)

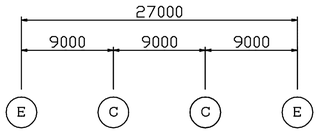

目地詳細図

収縮目地

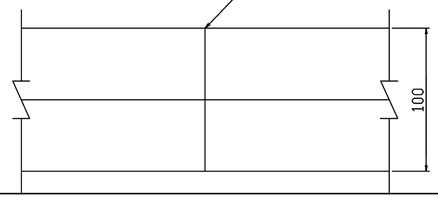

伸縮目地

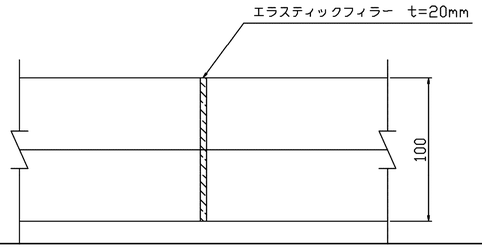

施設名	南部幹線用水路(0312100-1100-20)		
図面名	標準断面図		
作成年月	平成26年 3月		
縮尺	A1 1:500 A2 1:707	図面番号	8-10/599
作成者	関東農政局 両総農業水利事業所		

標準断面図

トンネル部標準断面図

(T-42)NO.181+6.968～2NO.0
(T-43)2NO.3+23.100～2NO.4+32.900

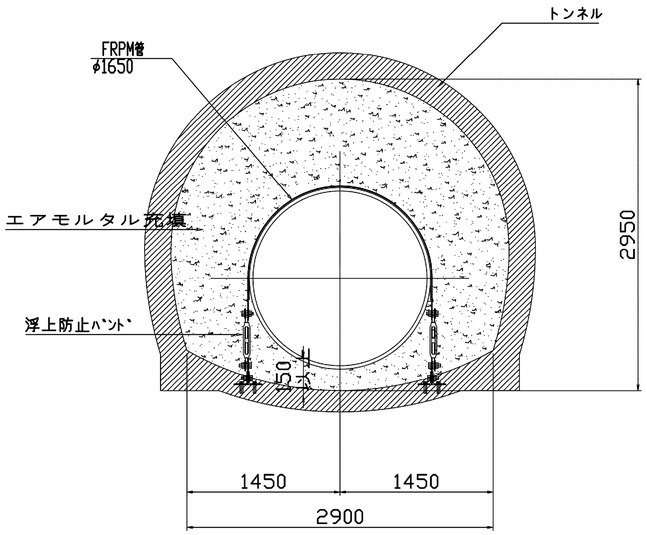

トンネル部標準断面図

(T-44)2NO.12+35.160～2NO.29+5.050

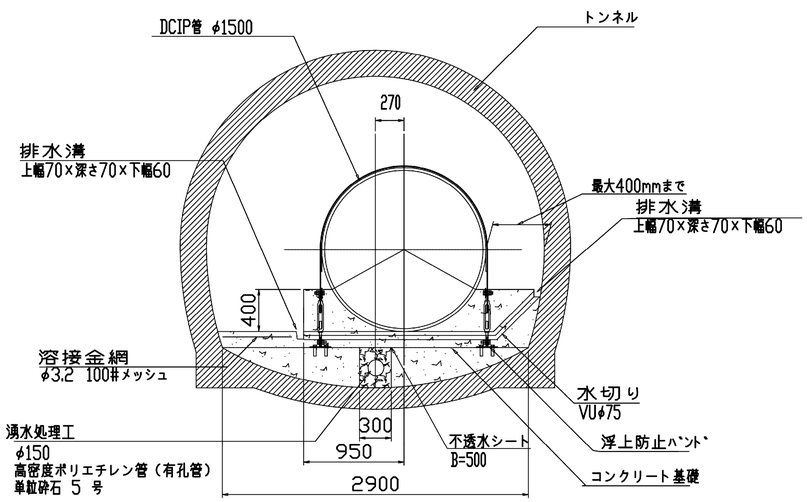

注） 水切り(VUφ75)は30mに1箇所設置

開水路区間標準断面図

(C44-2-A)NO.179+7.138～NO.180
(C46-1-A)2NO.5+38.000～2NO.10+13.380

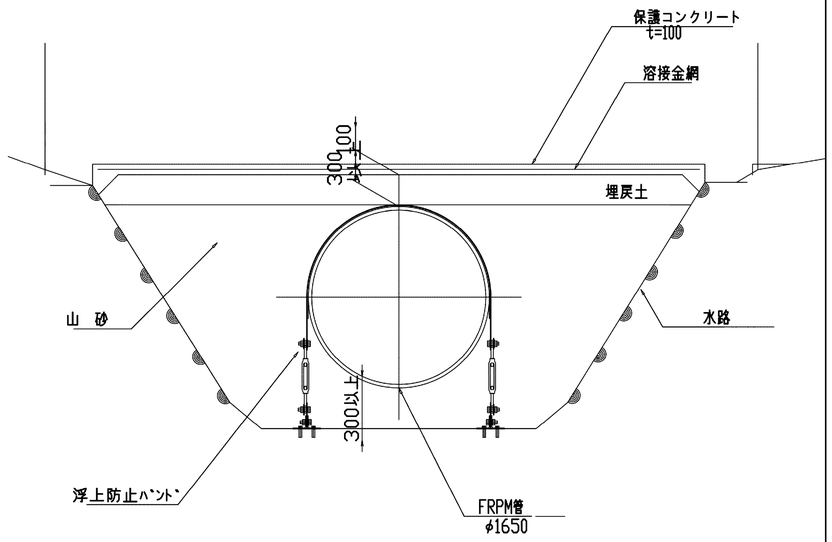

開水路区間標準断面図

(C44-2-B)NO.180～NO.181+6.968
(C46-1-B)2NO.4+32.900～2NO.5+38.000

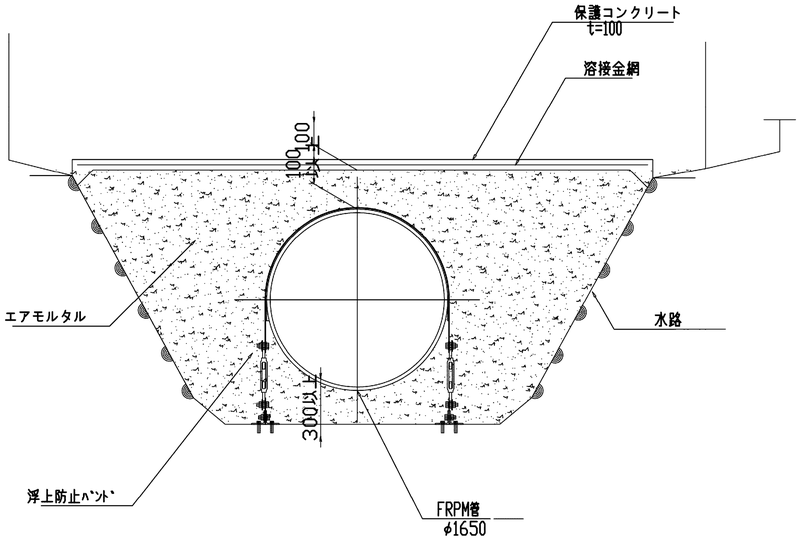

開水路区間標準断面図

(C45)2NO.0～2NO.3+23.100

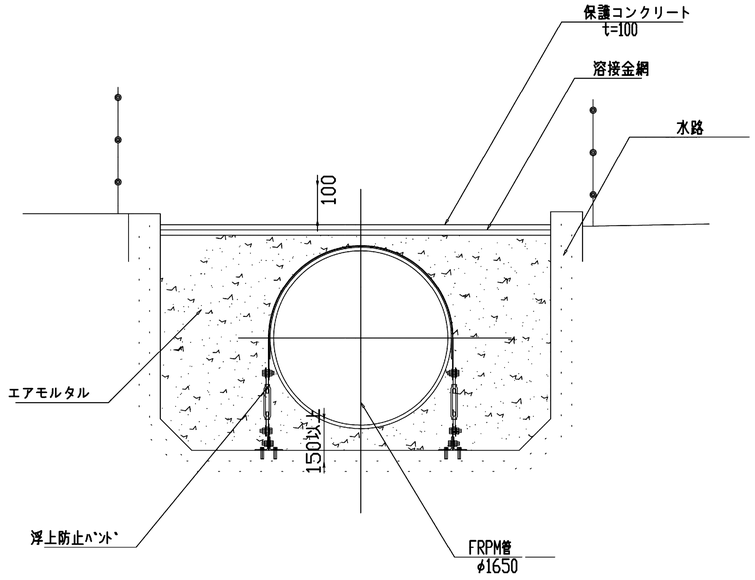

開水路区間標準断面図

(C46-2-A)2NO.10+13.380～2NO.11+11.000
(C46-2-B)2NO.11+11.000～2NO.12+35.160

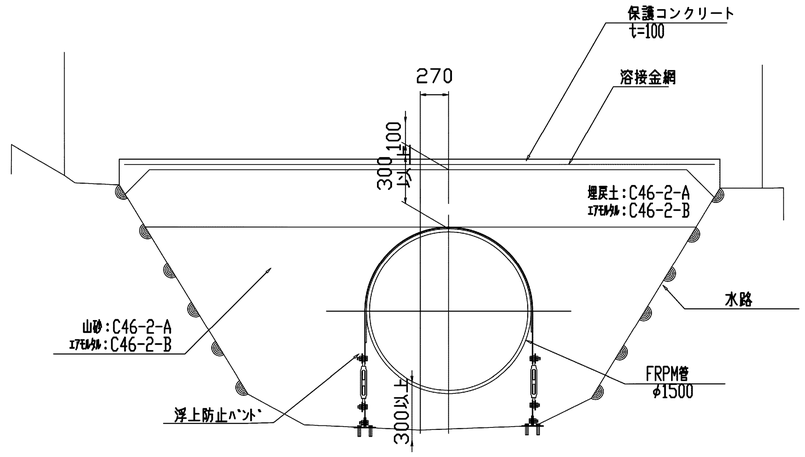

施設名	南部幹線用水路(0312100-1100-20)		
図面名	標準断面図		
作成年月	平成26年 3月		
縮尺	A1 1:500 A2 1:707	図面番号	8-11/599
作成者	関東農政局　両総農業水利事業所		

標準断面図

C47-1

2NO.29+5.050～2NO.29+35.051

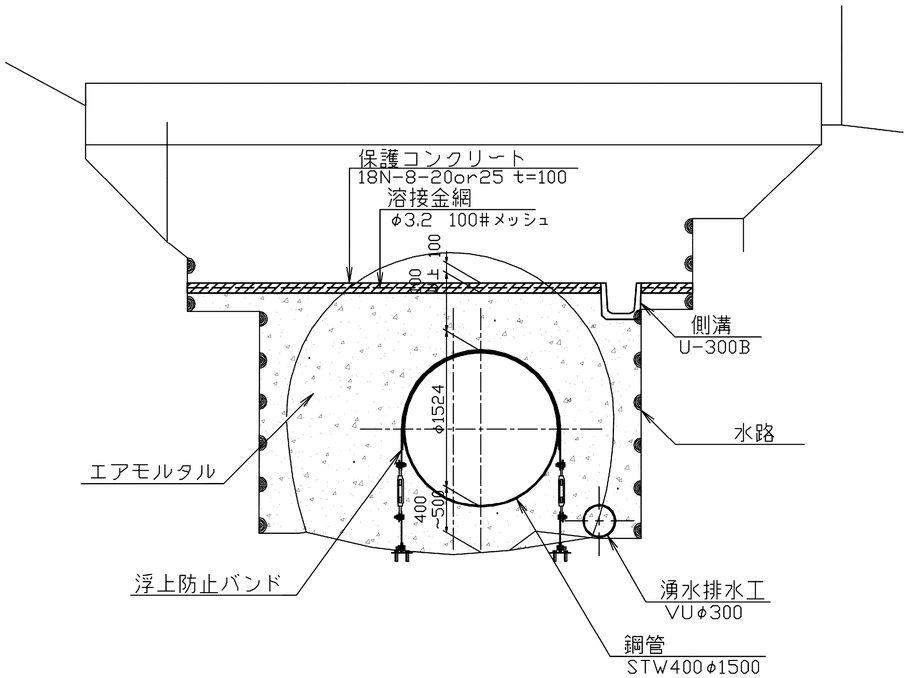

C47-2

2NO.29+35.051～2NO.31+20.766

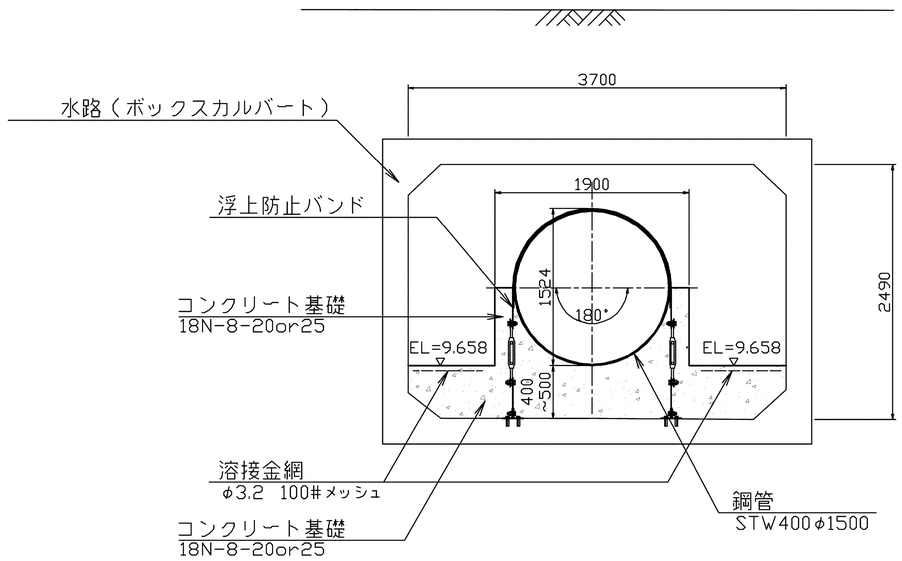

施設名	南部幹線用水路(0312100-1100-20)		
図面名	標準断面図		
作成年月	平成26年 3月		
縮尺	A1 1:500 A2 1:707	図面番号	8-12/599
作成者	関東農政局　両総農業水利事業所		

標準断面図

C47-3

2NO.31+20.766～2NO.33+35.380

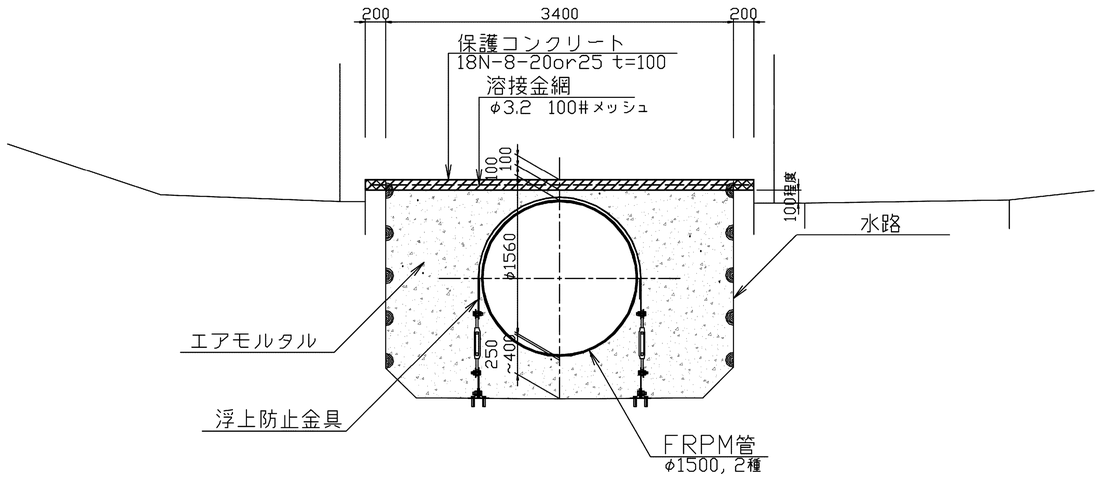

C47-4

2NO.33+35.380～2NO.35+38.907

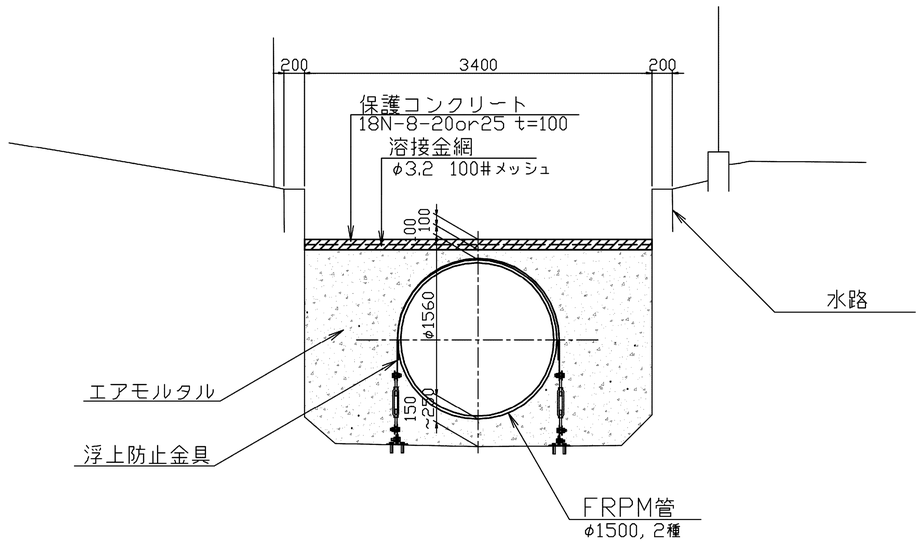

C47-5

2NO.35+38.907～2NO.42+10.790

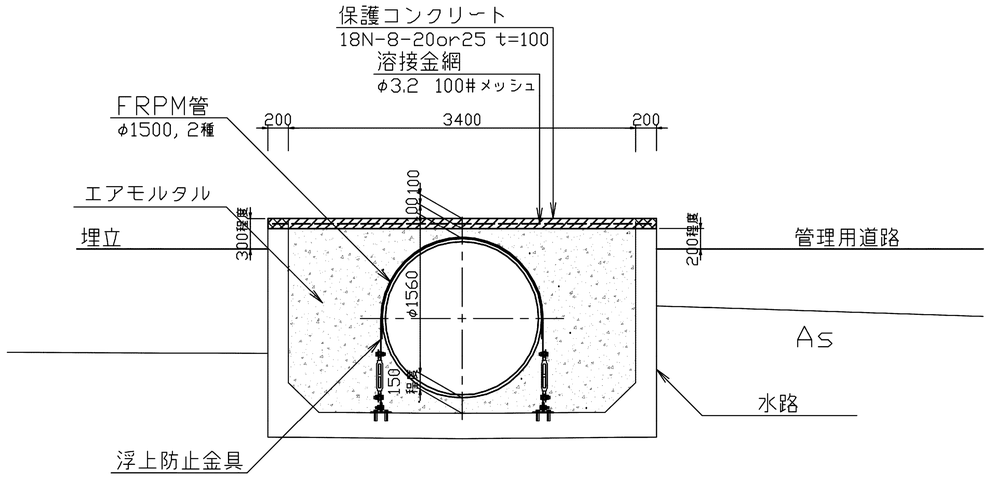

C48

2NO.43+2.663～2NO.46+26.000

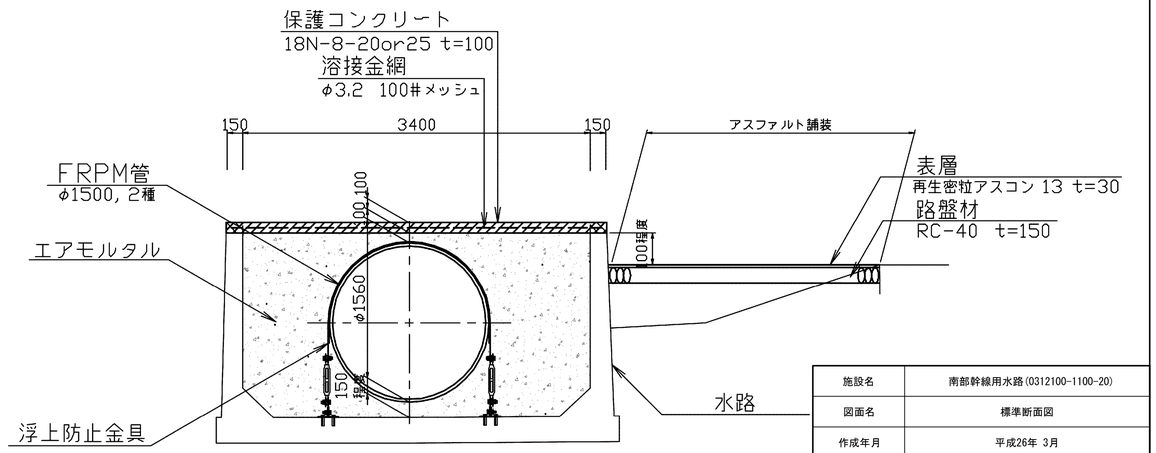

施設名	南部幹線用水路(0312100-1100-20)		
図面名	標準断面図		
作成年月	平成26年 3月		
縮尺	A1 1:500 A2 1:707	図面番号	8-13/599
作成者	関東農政局　両総農業水利事業所		

標準断面図

目地詳細図 S=1:30

収縮目地

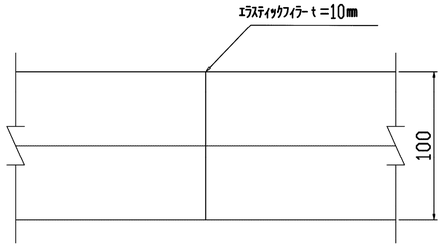

伸縮目地

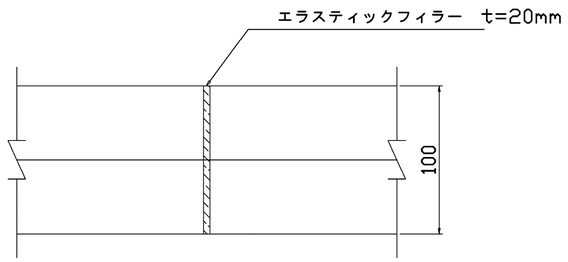

目地配置図

下図 E ・・・ 伸縮目地(t=20mm)
下図 C ・・・ 収縮目地 (t=10mm)

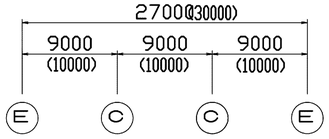

＊（カッコ内）は矩形水路部、台形水路部で目地がある場合

トンネル部縦断面図 S=1:100

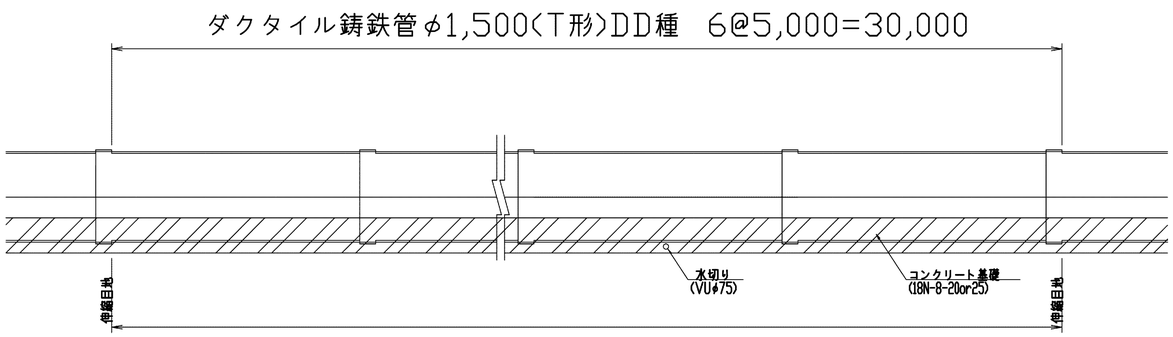

保護コンクリート詳細図 S=1:30

断面図(台形水路)

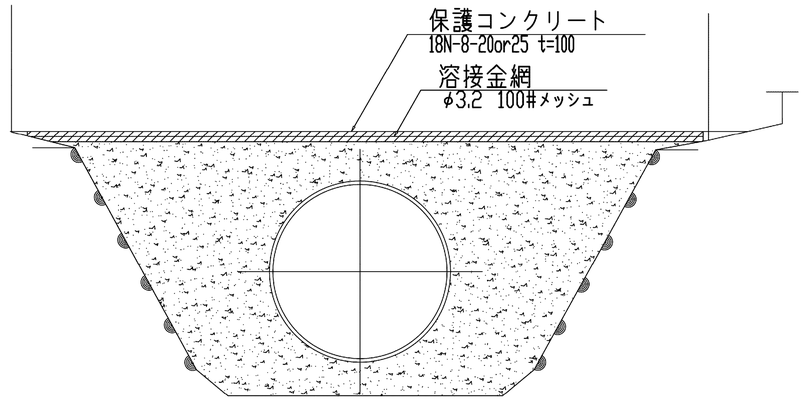

断面図(短形水路)

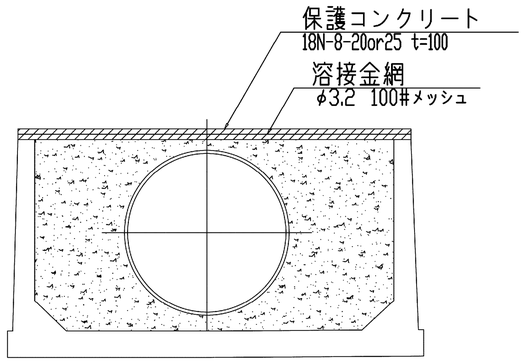

施設名	南部幹線用水路(0312100-1100-20)		
図面名	標準断面図		
作成年月	平成26年 3月		
縮尺	A1 1:500 A2 1:707	図面番号	8-14/599
作成者	関東農政局　両総農業水利事業所		

標準断面図

C48

H17-2No.46+26.000～設EC.16(No.46+48.000)

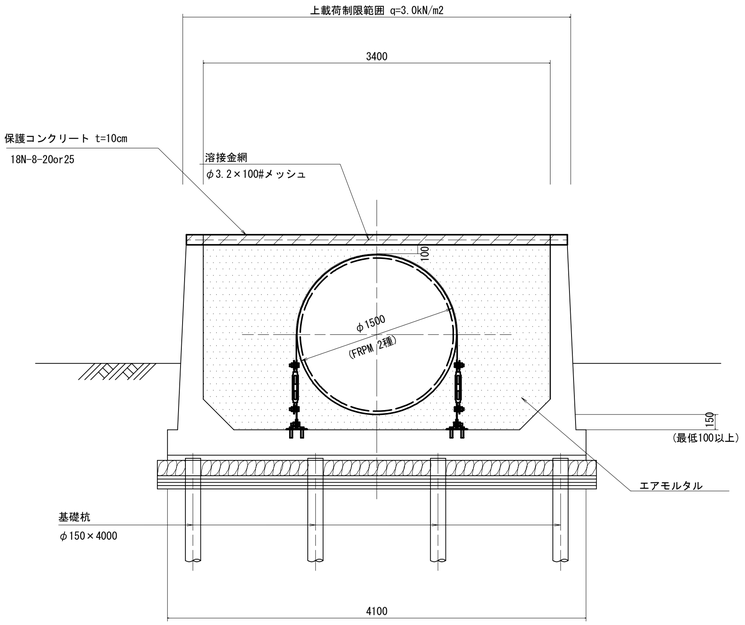

C49-1

設EC.16～設No.47+26.038
設No.48+26.360～設No.56+23.077

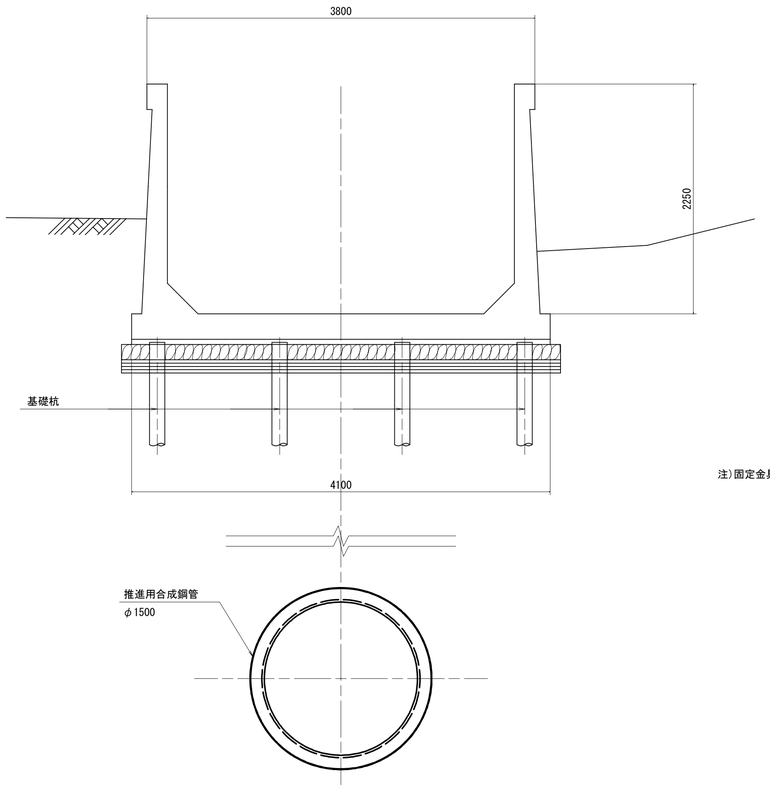

推進管部

設NO.60+13.027～設NO.63

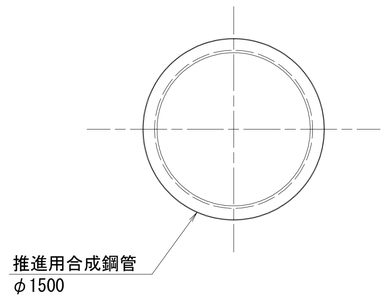

T45

設No.56+23.077～設No.60+13.027

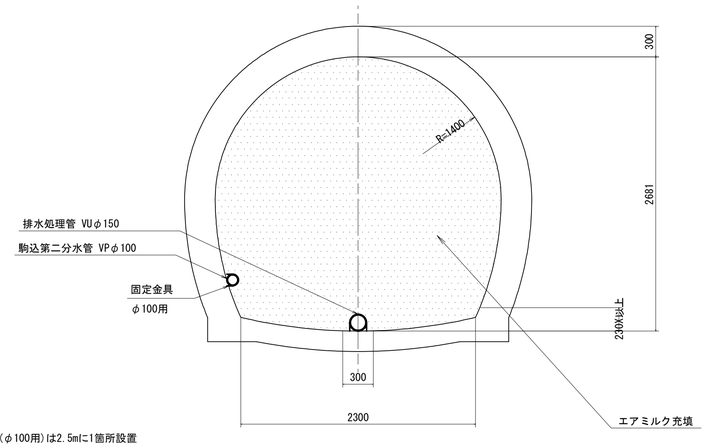

注)固定金具(φ100用)は2.5mに1箇所設置

S13

13号サイホン

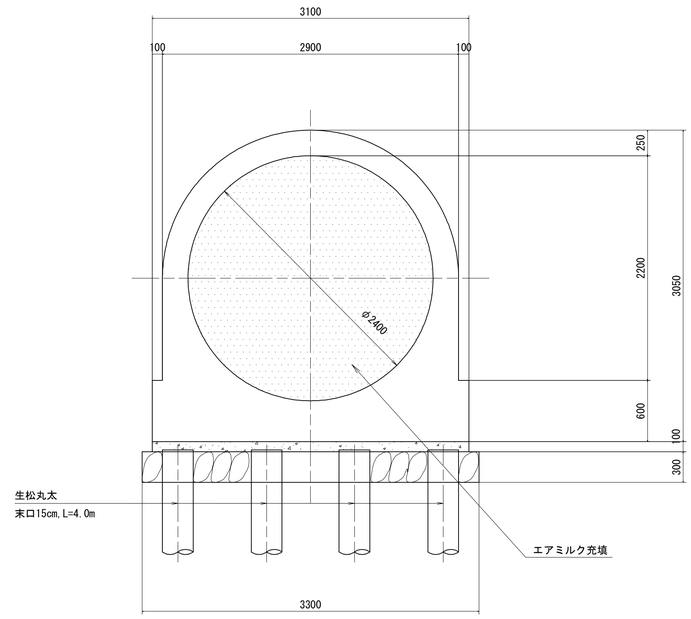

C50

H17-2No.63+13.000～設No.63+46.000

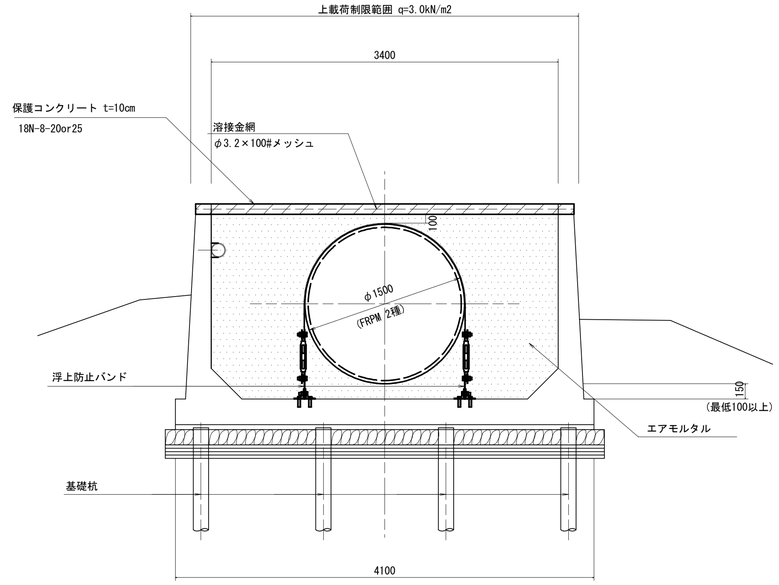

施設名	南部幹線用水路(0312100-1100-20)		
図面名	標準断面図		
作成年月	平成26年 3月		
縮尺	A1 1:30 A2 1:42	図面番号	8-15/599
作成者	関東農政局　両総農業水利事業所		

標準断面図 S=1:30

C50
H17-2No.63+15.550～設No.68+22.457

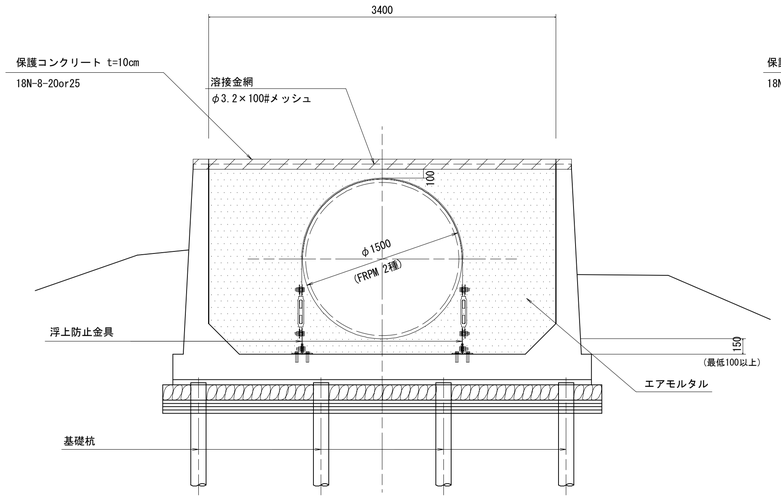

C51
設No.79+3.047～設No.87+17.034

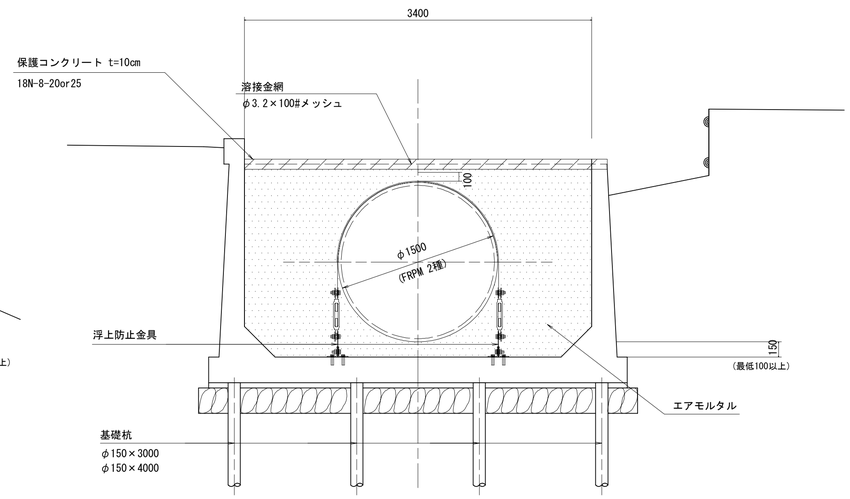

C50,51
H17-2No.63+13.000～H17-2No.63+46.000
設No.87+17.034～H17-2No.88+4.000

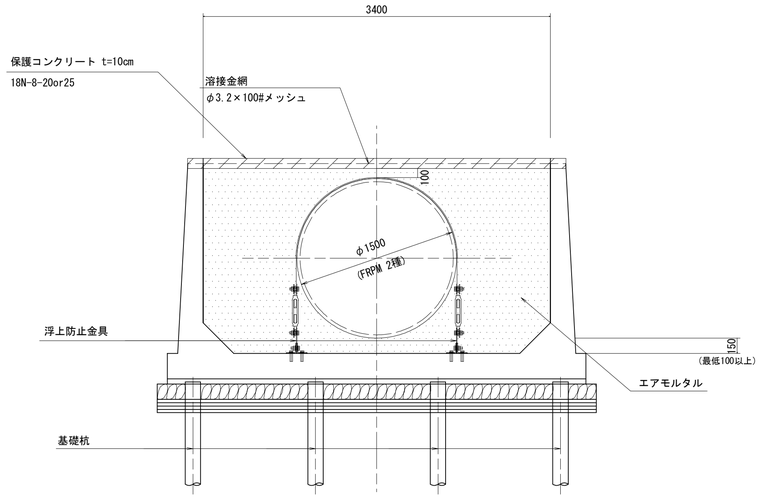

T46
直線区間
設No.68+22.457～設No.73+32.456

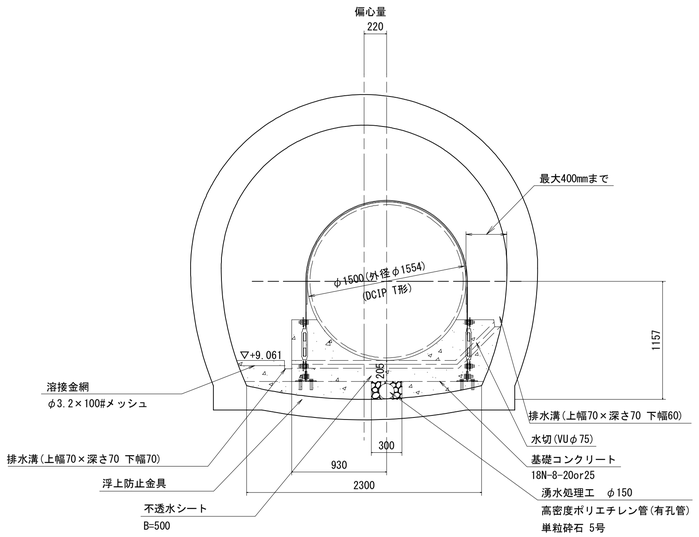

注)水切(VUφ75)は30mに1箇所設置

T46
直線区間
設No.73+32.456～設No.79+3.047

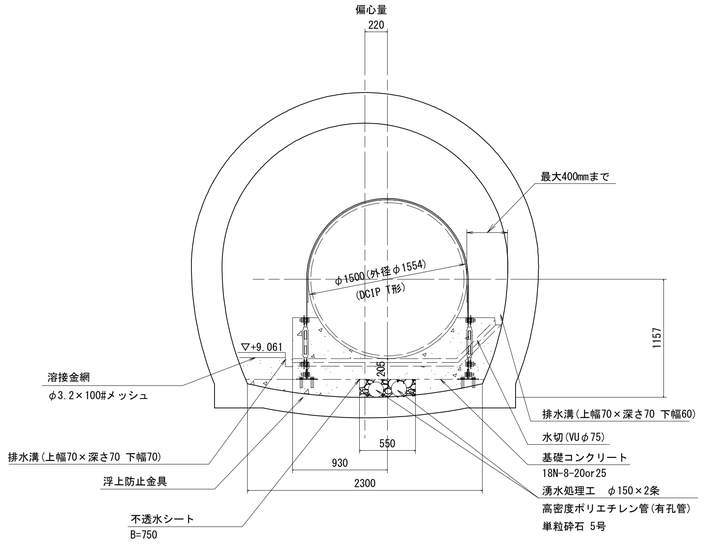

注)水切(VUφ75)は30mに1箇所設置

T46
曲線区間
設No.68+40.484～設No.69+11.863(DCIP K型任意曲管部)
設No.69+15.437～設No.69+43.945(〃)
設No.74+49.934～設No.77+10.435(〃)
設No.77+20.768～設No.78+49.045(〃)

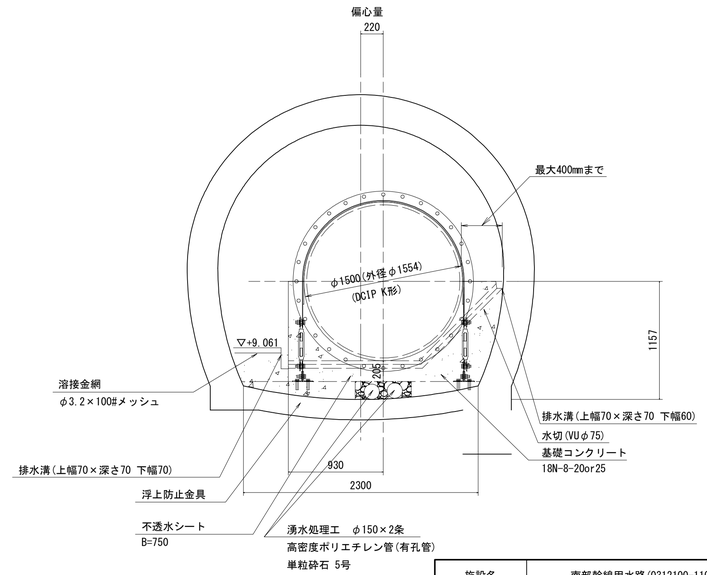

施設名	南部幹線用水路(0312100-1100-20)		
図面名	標準断面図		
作成年月	平成26年 3月		
縮尺	A1 1:500 A2 1:707	図面番号	8-16/599
作成者	関東農政局 両総農業水利事業所		

標準断面図 S=1:30

（トンネル・開水路）

C-51

起点～永田分水工区間

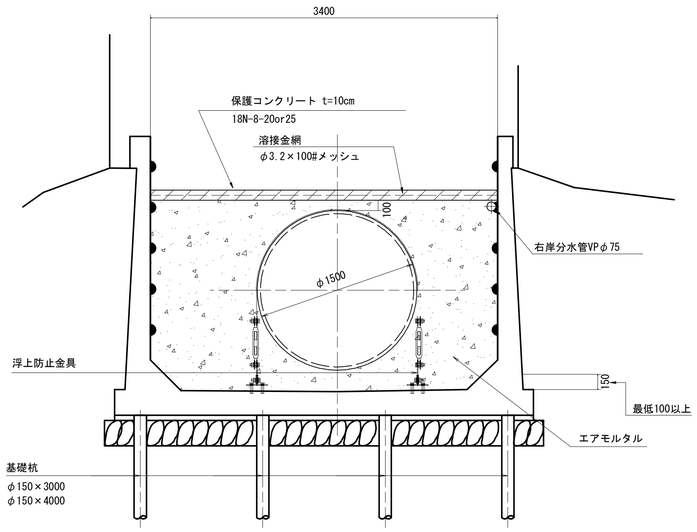

T-47

H17-2N0.88+15.280～H17-2N0105+43.100

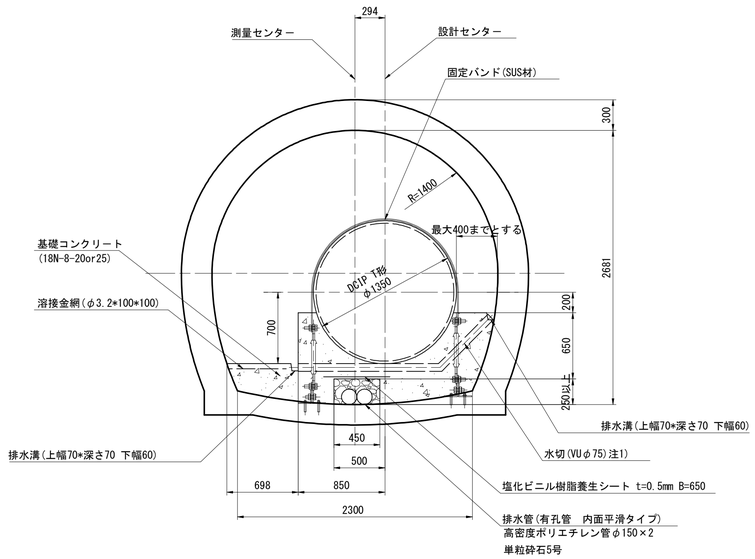

C-52

H17-2N0105+43.100～H17-2N0.106+37.900

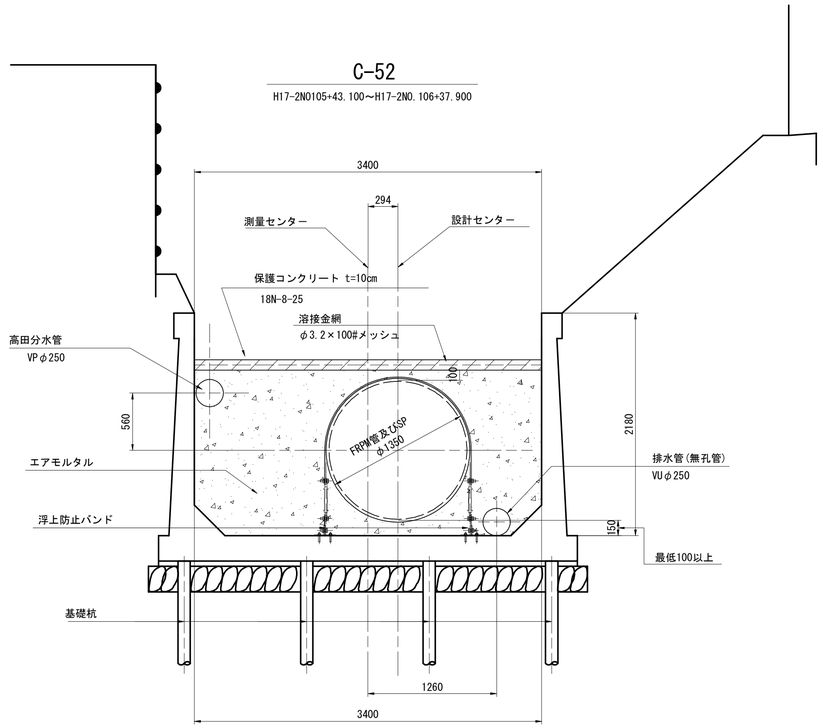

C-53-1

H17-2N0.106+37.900～H17-2N0.111+36.630

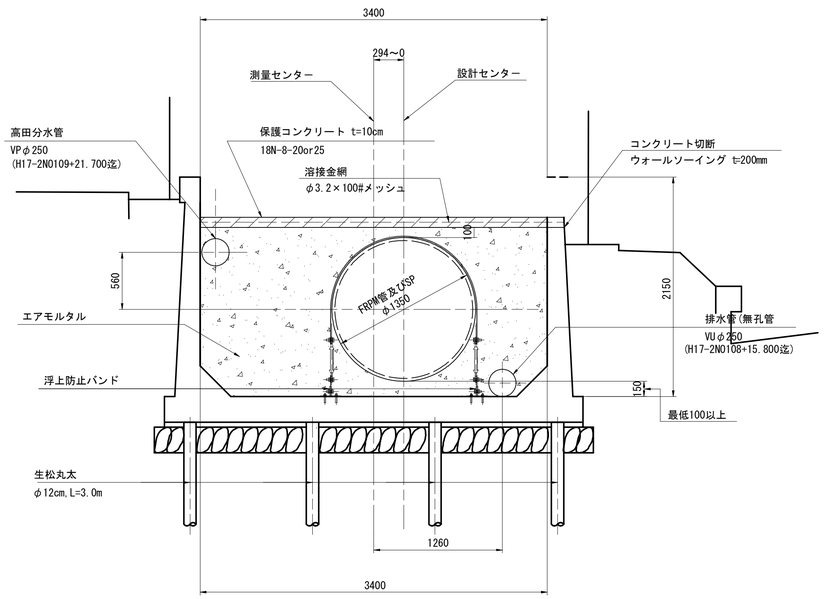

S-15

H17-2N0.111+36.630～H17-2N0.112+14.920

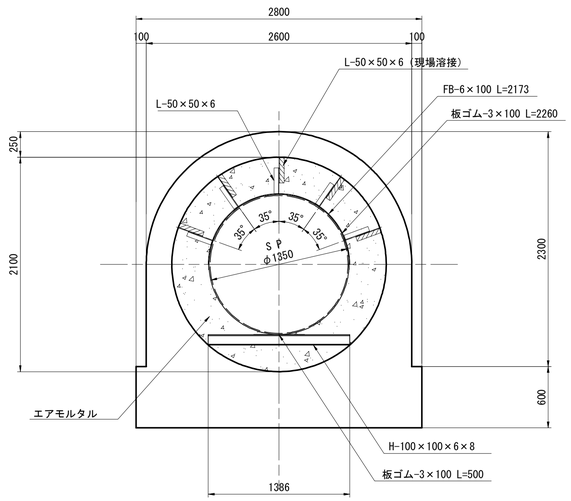

※浮上防止金具と受台は、
管１本につき１ヶ所設置

保護コンクリート目地詳細図(開水路)

・管頂部保護コンクリート

※ 伸縮目地（t=20mm）・・・下図 E

※ 収縮目地（油性ペイント装布）・・・下図 C

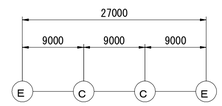

収縮目地　C

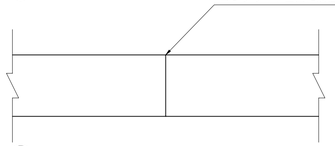

注1)水切りは30mに1箇所

注2)トンネル基礎コンクリートは30　m 毎に目地
（エラスチックフィラー）を設置

伸縮目地　E

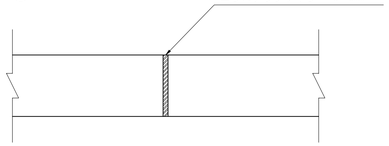

施設名	南部幹線用水路(0312100-1100-20)		
図面名	標準断面図		
作成年月	平成26年 3月		
縮尺	A1 1:30 A2 1:42	図面番号	8-17/599
作成者	関東農政局　両総農業水利事業所		

標準断面図

T48 標準断面図 S=1:30

H17-3BP～H17-3BC.3
H17-3EC.3～H17-3BC.4
H17-3EC.4～H17-3BC.5
H17-3EC.5～H17-3NO.30

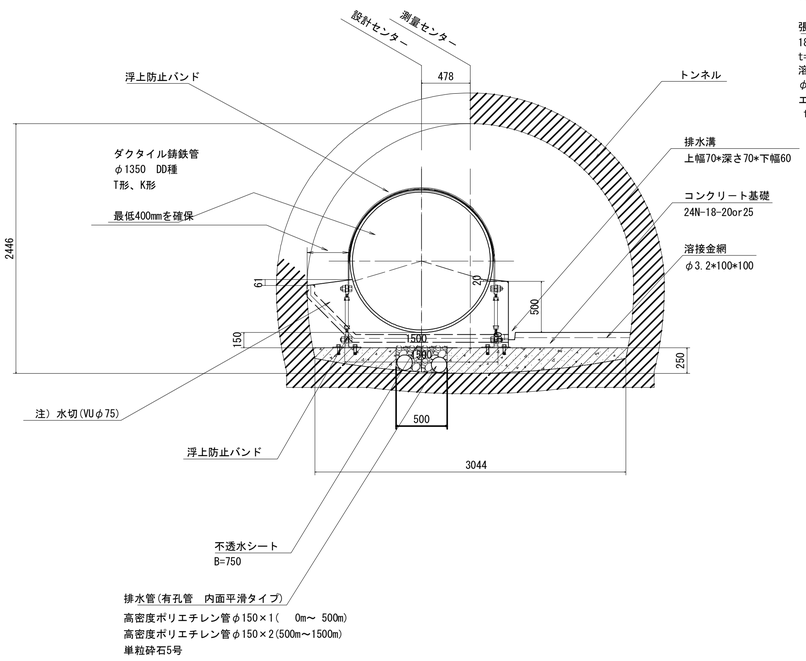

C-53-2 標準断面図 S=1:30

H17-2NO.112+14.920～H17-3BP

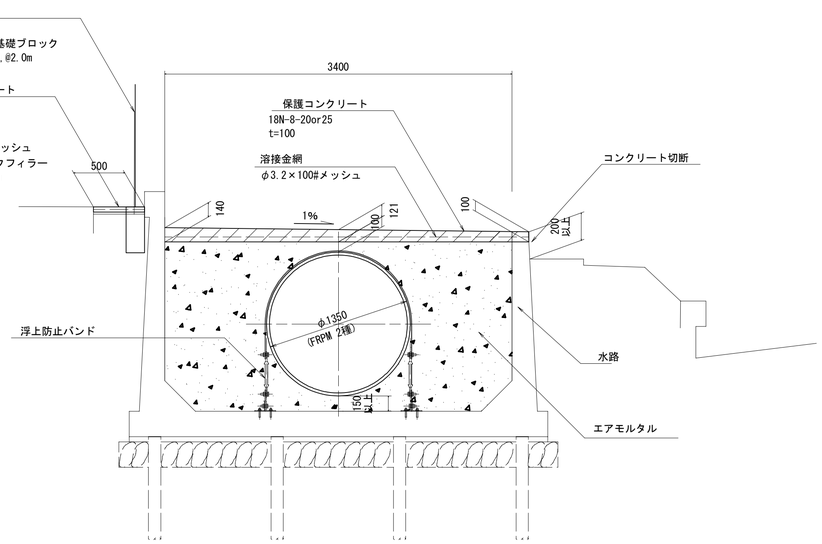

保護コンクリート目地詳細図 No Scale

収縮目地

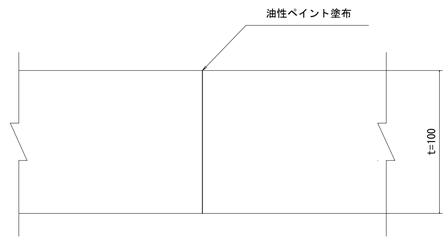

伸縮目地

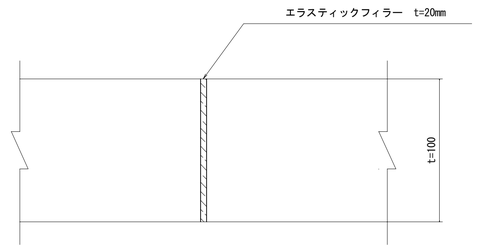

目地配置図

延長方向の目地配置間隔は下図を標準とする。

下図　E　・・・　伸縮目地(t=20mm)

下図　C　・・・　収縮目地（油性ペイント）

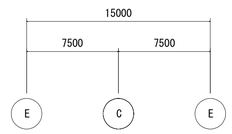

トンネル部標準図（縦断方向） S=1:50

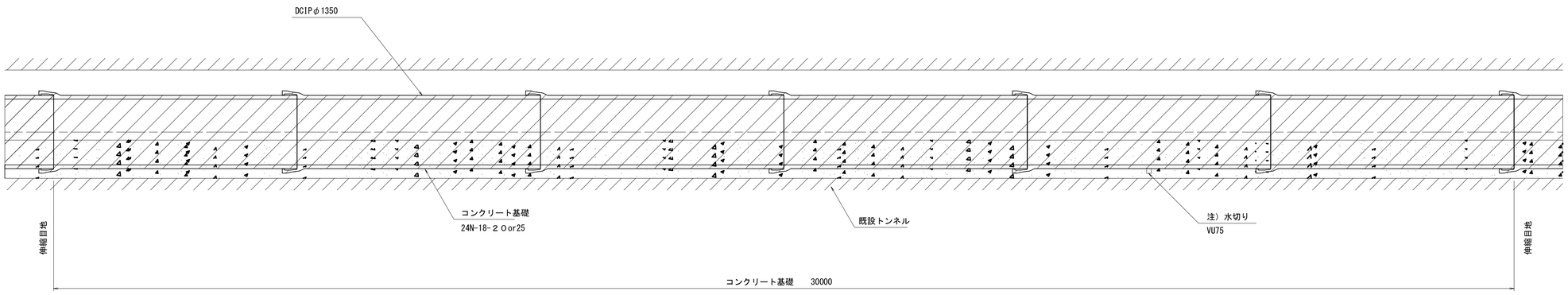

注）　水切(VUφ75)は３０mに１箇所設置

施設名	南部幹線用水路(0312100-1100-20)		
図面名	標準断面図		
作成年月	平成26年 3月		
縮尺	A1 図示	図面番号	8-18/599
作成者	関東農政局　両総農業水利事業所		

標準断面図

T48 標準断面図 S=1:30

H17-2NO.30～H17-3BC.6
H17-2EC.6～H17-2NO.62+20.600

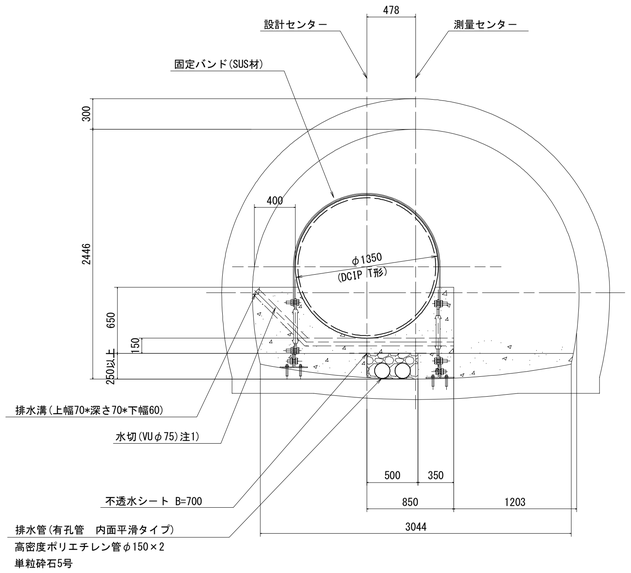

トンネル部標準図（縦断方向） S=1:50

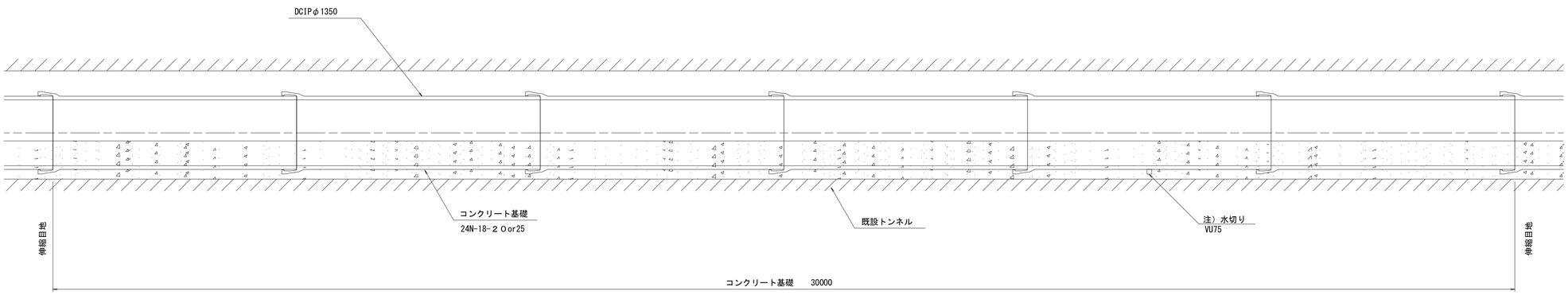

注1）水切(VUφ75)は３０mに１箇所設置する。

注2）トンネル基礎コンクリートは３０m毎に目地
（エラスチックフィラー）を設置すること。

施設名	南部幹線用水路(0312100-1100-20)		
図面名	標準断面図		
作成年月	平成26年 3月		
縮尺	A1 1:30 A2 1:42	図面番号	8-19/599
作成者	関東農政局　両総農業水利事業所		

標準断面図 S=1:30

発生土モルタル基礎
T48-1区間　標準断面図
H17-3NO.62+30.100～H17-3NO.77+49.747

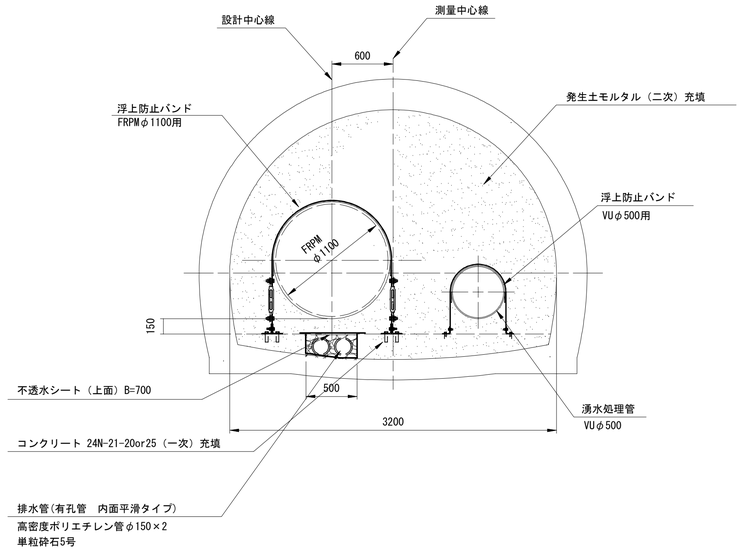

コンクリート基礎
T48-3区間　標準断面図
H17-3NO.82+20.600～H17-3NO.83+5.360

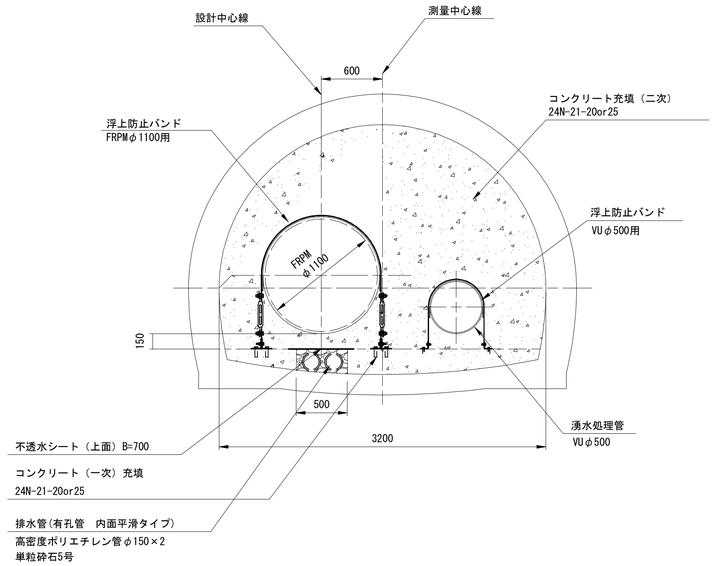

T48-2区間　標準断面図
H17-3NO.77+49.747～H17-3NO.82+20.600

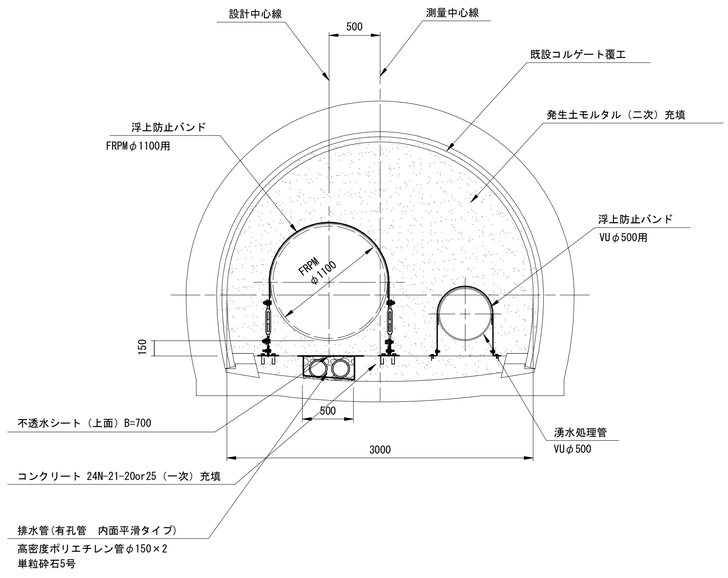

施設名	南部幹線用水路(0312100-1100-20)		
図面名	標準断面図		
作成年月	平成26年 3月		
縮尺	A1 1:30 A2 1:42	図面番号	8-20/599
作成者	関東農政局　両総農業水利事業所		

標準断面図 S=1:30

開水路区間
C54-1区間 標準断面図
H17-3N0.83+5.360～H17-3N0.87+1.400

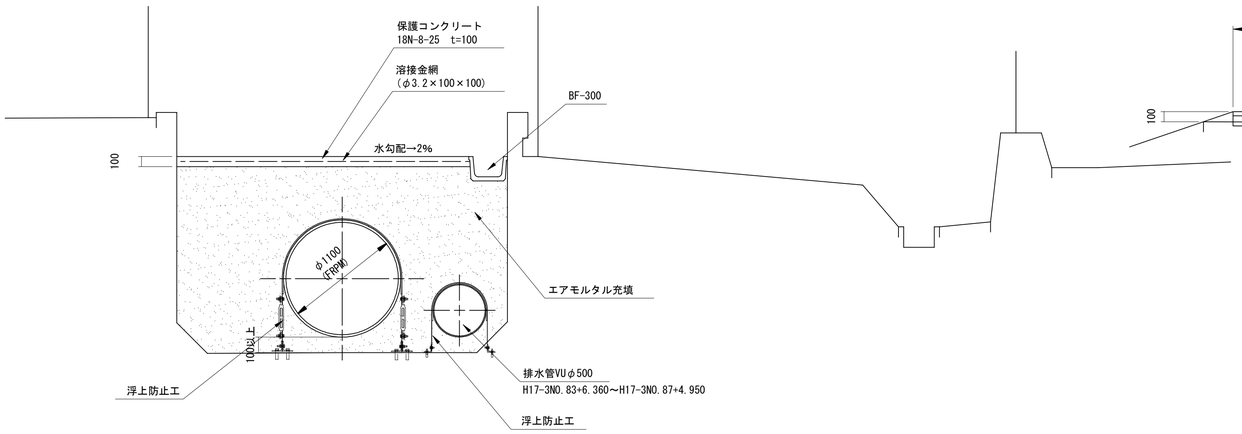

C54-2区間(1) 標準断面図
H17-3N0.88+36.150～H17-3N0.89+20.000

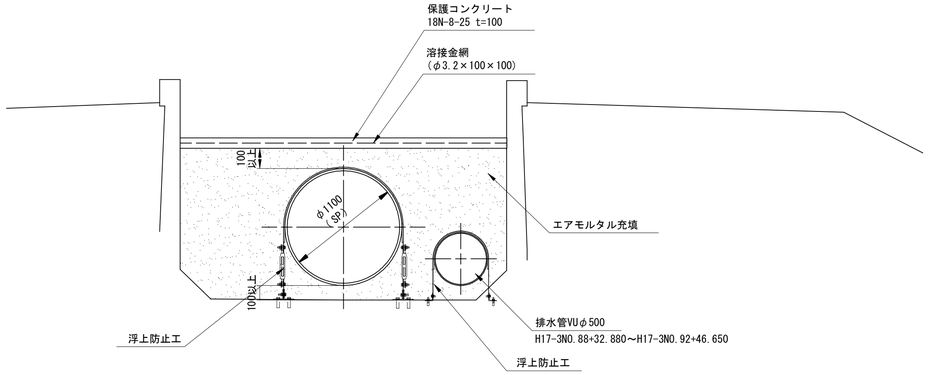

C54-2区間(2) 標準断面図
H17-3N0.89+20.000～H17-3N0.92+42.910
H17-3N0.93+5.610～H17-3N0.93+7.200

※防草シート規格
・材質:ﾎﾟﾘﾌﾟﾛﾋﾟﾚﾝ4層不織布(黒) t=0.64cm
・引張強度(N/5cm)(縦/横):666.4/629.2程度
・固定ピン:T型L=30cm(丸板シート付)、20ヵ/105本
・重合せ:10cm以上
・根入れ:30cm

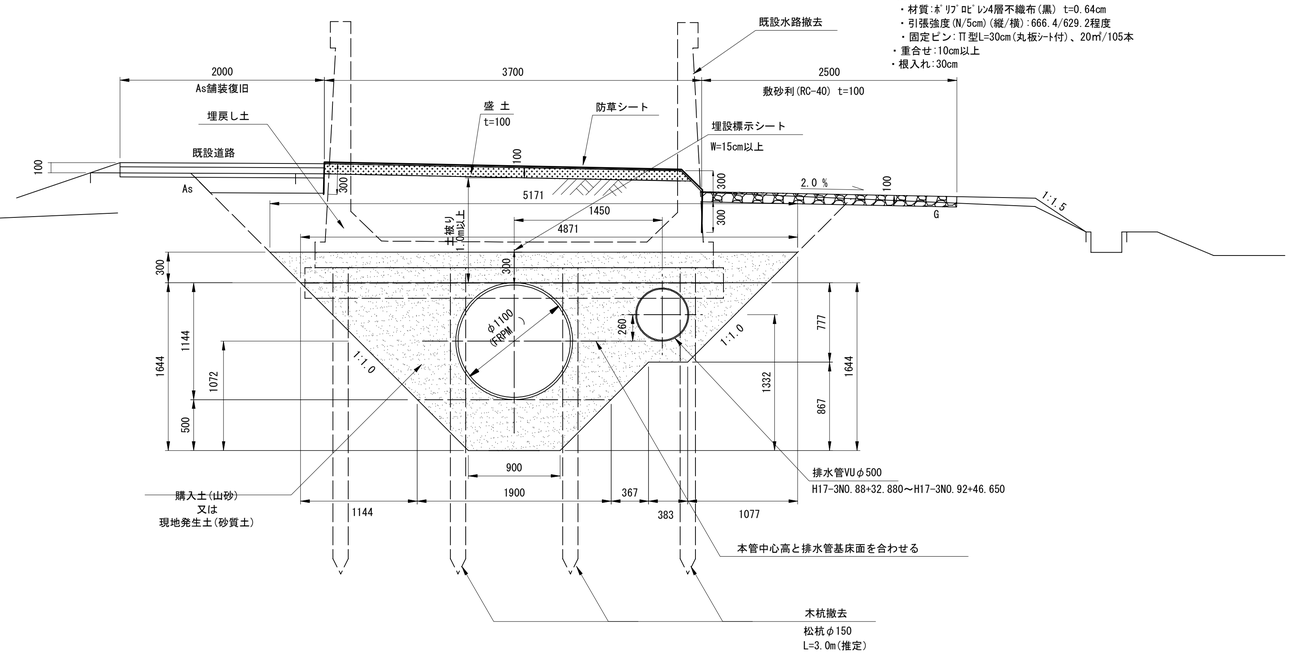

C54-2区間(2) 標準断面図
H17-3N0.92+42.910～H17-3N0.93+0.910

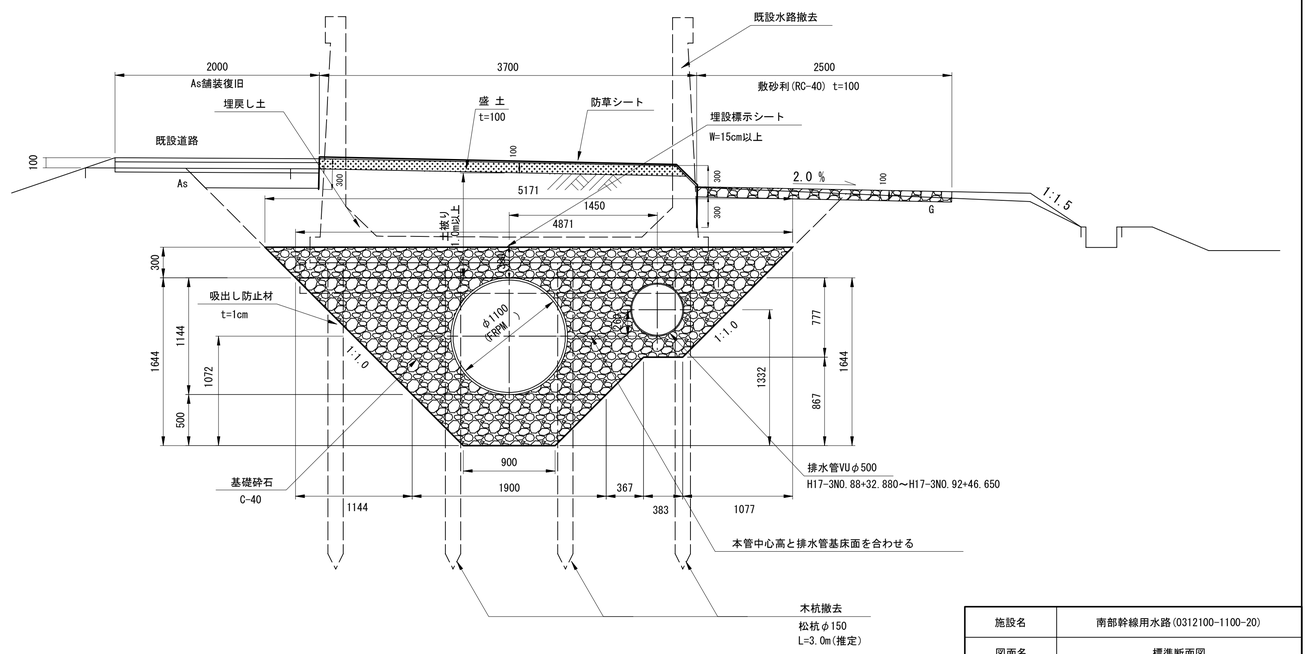

保護コンクリート目地詳細図 S=1:10

収縮目地

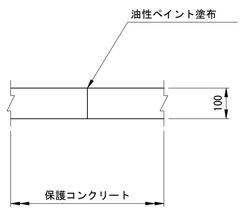

伸縮目地

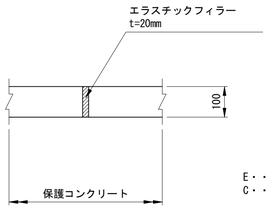

目地配置図

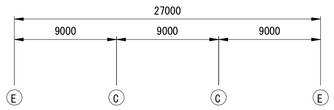

E・・・伸縮目地(t=20mm)
C・・・収縮目地(油性ペイント)

施設名	南部幹線用水路(0312100-1100-20)		
図面名	標準断面図		
作成年月	平成26年 3月		
縮尺	A1 1:30 A2 1:42	図面番号	8-21/599
作成者	関東農政局　両総農業水利事業所		

標準断面図 S=1:30

標準断面図
C54-1

H17-3N0.93+33.570～H17-3N0.95+6.682

※防草シート規格
- 材質:ﾎﾟﾘﾌﾟﾛﾋﾟﾚﾝ4層不織布(黒) t=0.64cm
- 引張強度(N/5cm)(縦/横):666.4/629.2程度
- 固定ピン:TT型L=30cm(丸板ｼｰﾄ付)、20m²/105本
- 重合せ:10cm以上
- 根入れ:30cm

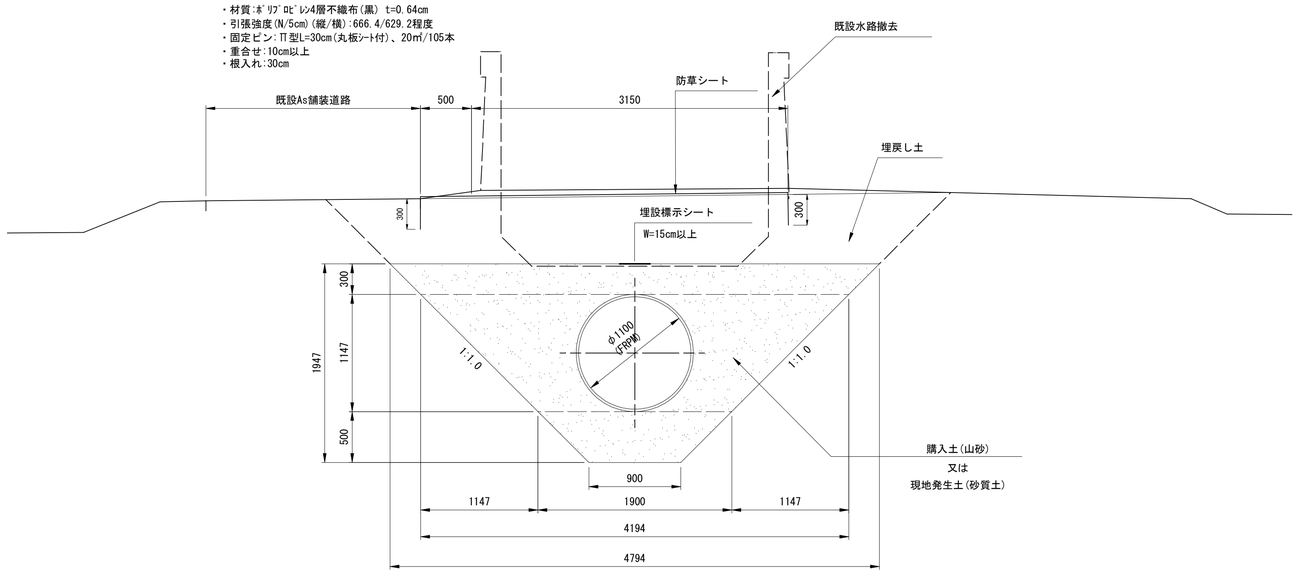

標準断面図
C54-2

H17-3N0.95+14.841～H17-3N0.96+15.185
H17-3N0.96+18.485～H17-3N0.96+33.065

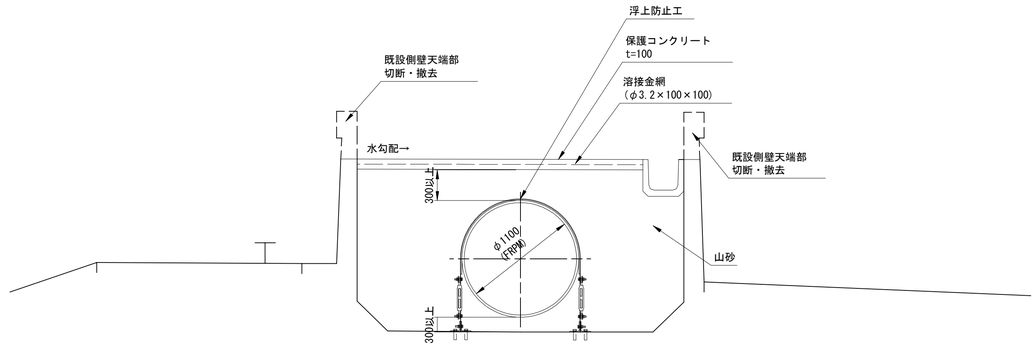

標準断面図
C55-2

H17-3N0.101+27.000～H17-3N0.103+5.000

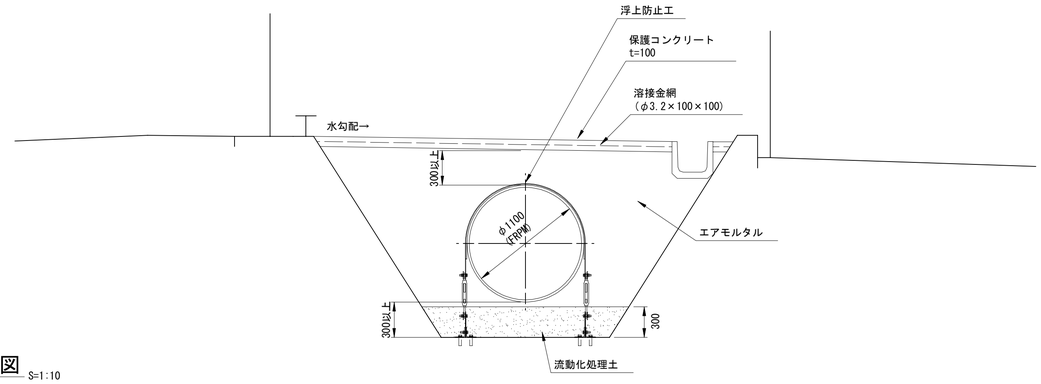

標準断面図
C55-1,C55-4

H17-3N0.96+33.065～H17-3N0.97+12.610
H17-3N0.97+21.010～H17-3N0.97+26.529
H17-3N0.97+48.439～H17-3N0.99+20.190
H17-3N0.99+24.490～H17-3N0.101+27.000
H17-3N0.103+5.000～H17-3N0.103+6.669
H17-3N0.108～H17-3N0.109+21.550
H17-3N0.109+24.850～H17-3N0.110+5.310
H17-3N0.110+11.010～H17-3N0.113+6.900
H17-3N0.113+18.900～H17-3N0.113+29.460
H17-3N0.113+37.460～H17-3N0.114+26.444
H17-3N0.114+29.344～H17-3N0.115+3.900

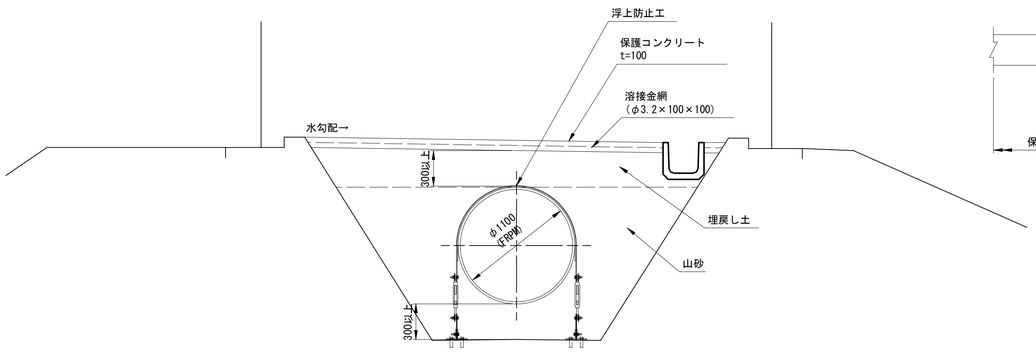

保護コンクリート目地詳細図 S=1:10

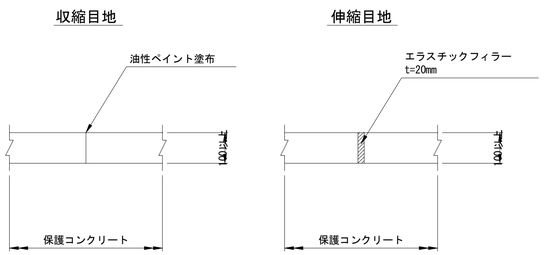

目地配置図

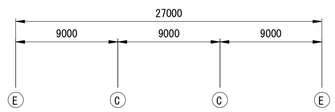

E・・・伸縮目地(t=20mm)
C・・・収縮目地(油性ペイント)

標準断面図
C55-3

H17-3N0.103+20.740～H17-3N0.103+36.989
H17-3N0.103+46.689～H17-3N0.105+17.440
H17-3N0.105+20.740～H17-3N0.108

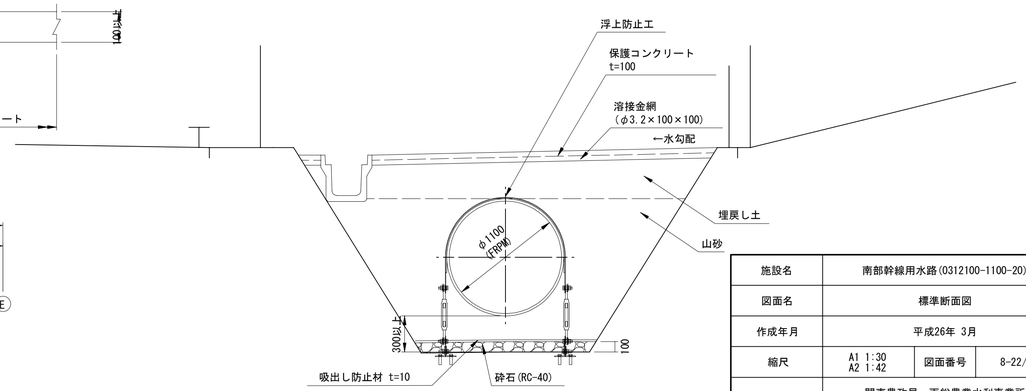

施設名	南部幹線用水路(0312100-1100-20)		
図面名	標準断面図		
作成年月	平成26年 3月		
縮尺	A1 1:30 A2 1:42	図面番号	8-22/599
作成者	関東農政局　両総農業水利事業所		

標準断面図 S=1:20

接続水路トンネル区間

H21-BP+20.168～H21-NIP.3(NO.4+14.990)

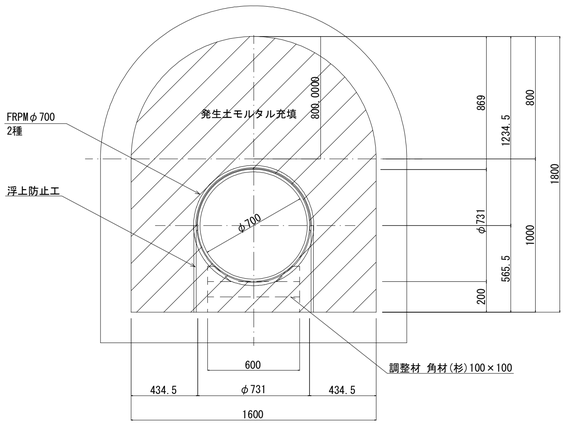

既設水路トンネル区間

H21-NIP.3(NO.4+14.990)～NIP.6(NO.20+43.252)

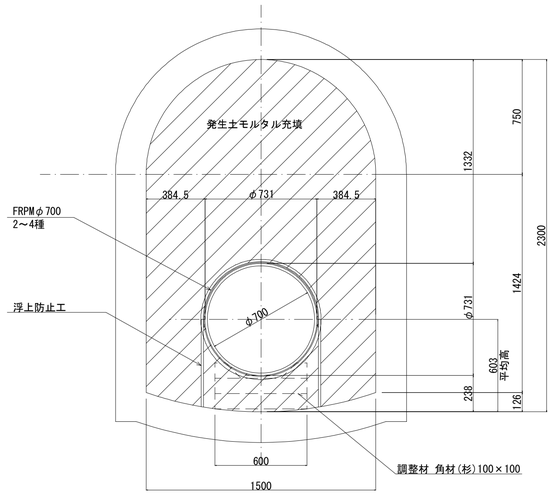

既設管渠区間

NIP.6(NO.20+43.252)～NO.24+22.000

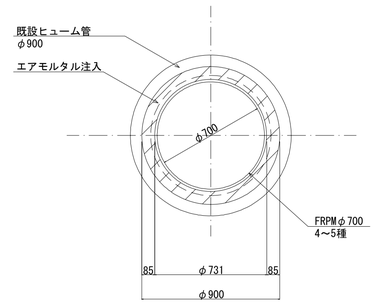

既設トンネル閉塞区間

NO.0+1.500～NO.4+14.990

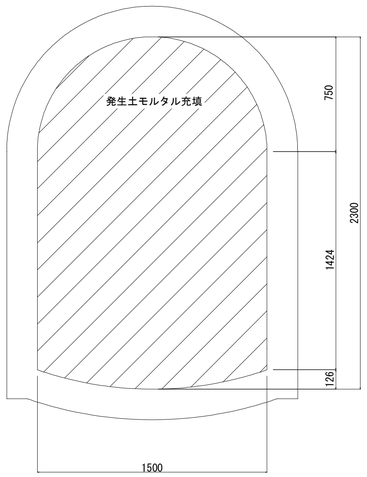

南部幹線用水路T48トンネル
～第三導水路分岐部　平面図 S=1:40

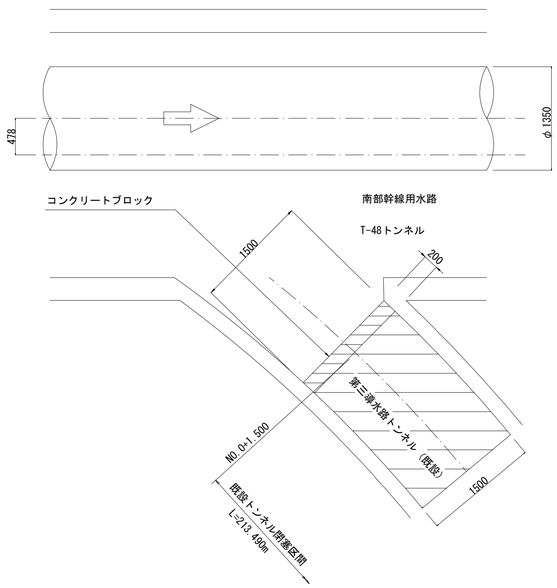

施設名	南部幹線用水路(0312100-1100-20)		
図面名	標準断面図		
作成年月	平成26年 3月		
縮尺	A1 1:20 A2 1:28	整理番号	8-23/599
作成者	関東農政局　両総農業水利事業所		

異形管詳細図

東金南分水工

平面案内図 S=1:100

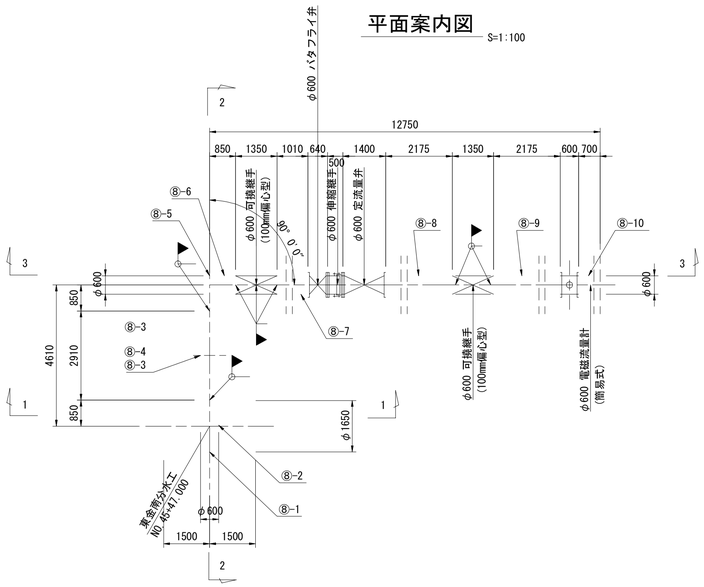

1-1sec S=1:50

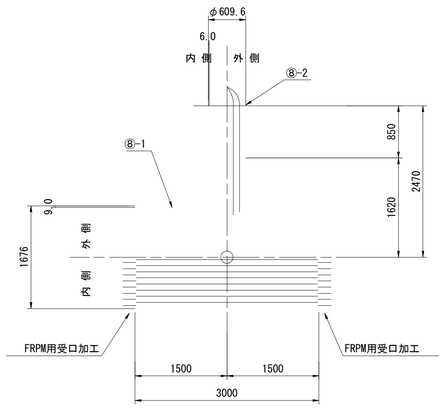

2-2sec S=1:50

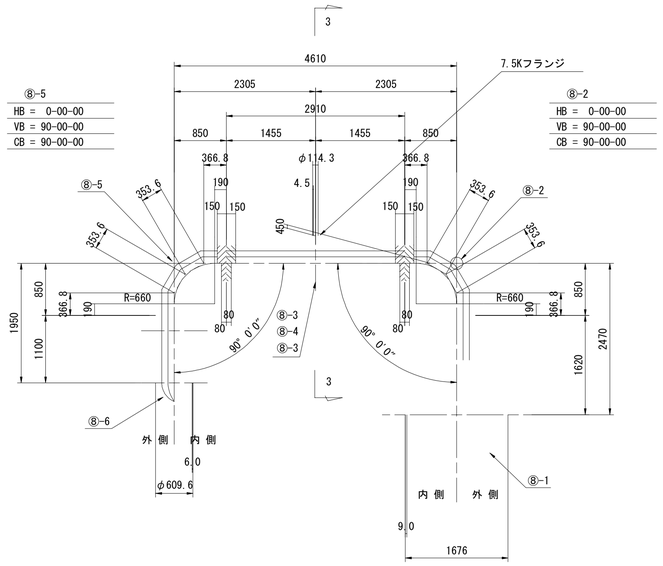

3-3sec S=1:50

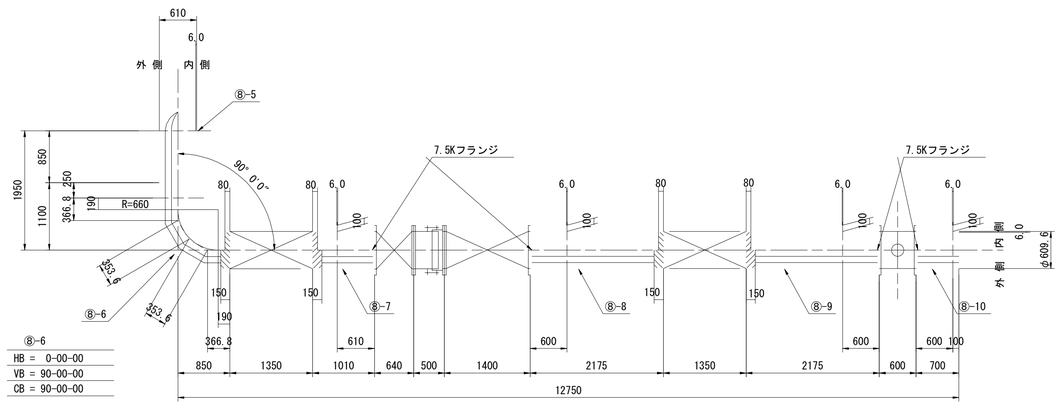

2-2sec S=1:50

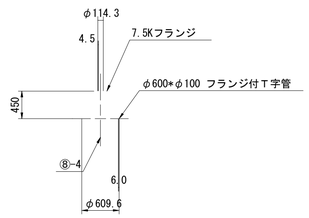

塗装仕様

内　面　：　エポキシ樹脂塗装 0.5mm以上

外　面　：　プラスチック被覆 2.0mm以上

現場溶接：　エポキシ系樹脂プライマー

現場溶接部の除外幅(mm)

	Φ100	Φ600	Φ1650
内 面	80	80	100
外 面	150	150	200

施設名	南部幹線用水路(0312100-1100-20)		
図面名	異形管詳細図		
作成年月	平成26年 3月		
縮尺	A1 図示	図面番号	8-24/599
作成者	関東農政局　両総農業水利事業所		

異形管詳細図

3号サイホンブレーカー　S=1:50

案内図 S=1:100

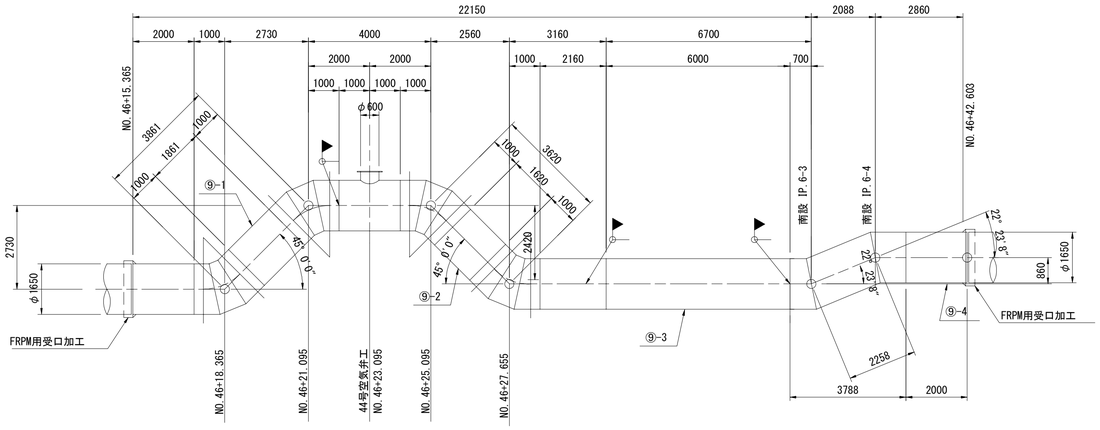

⑨-5

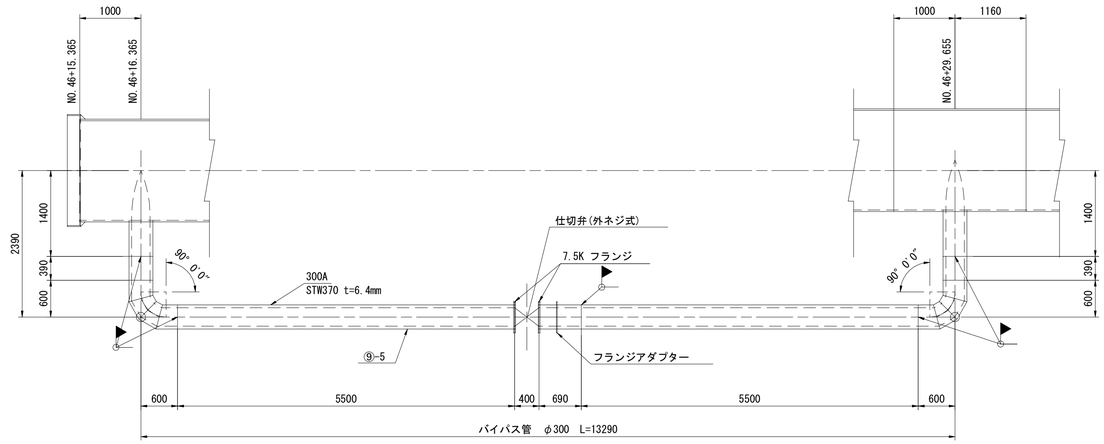

バイパス管　数量表

品　名	管　種	口　径	管　長	板　厚	数　量
直　管	STW370	300A	5500	6.4	1
片フランジ付直管	STW370	300A	5500	6.4	1
90° 曲管+短管	STW370	300A	1429	6.4	2
フランジアダプター	STW400	300A	—	6.9	1

⑨-1～⑨-3

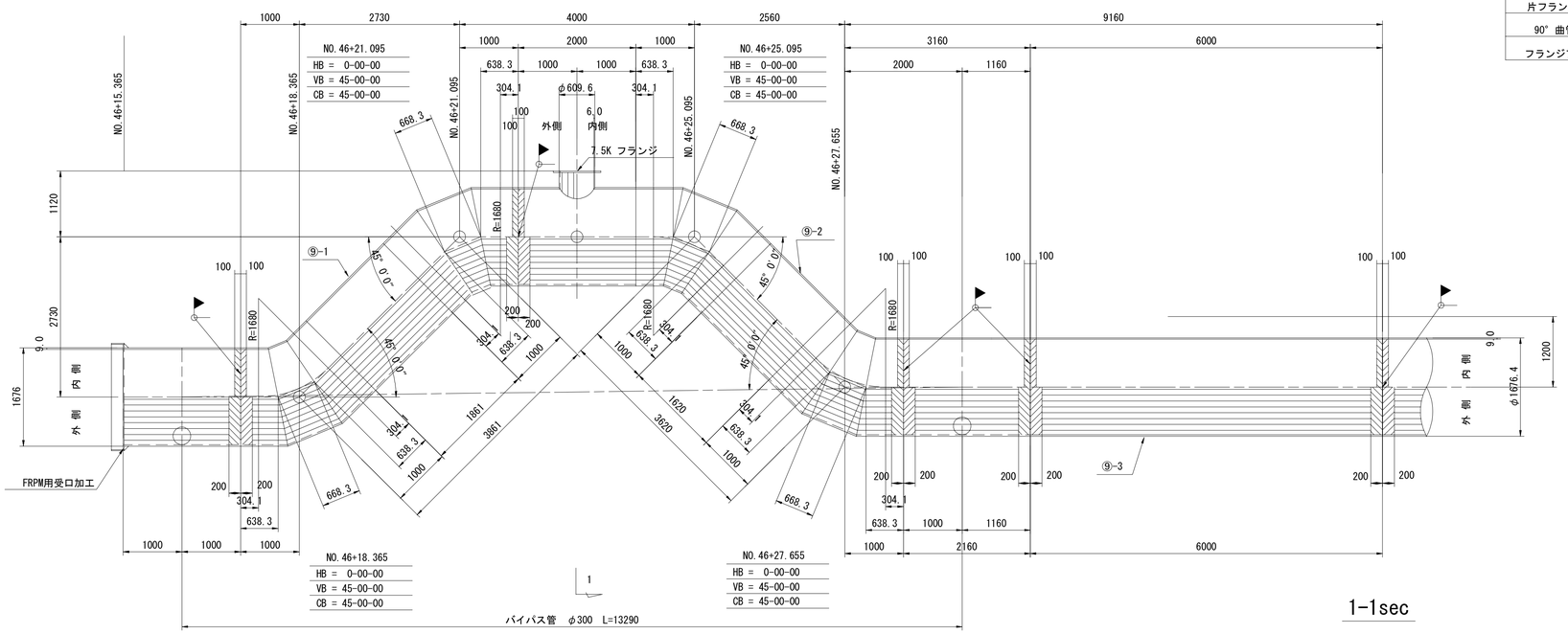

1-1sec

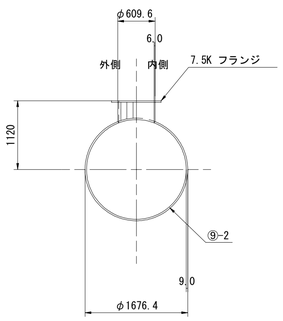

⑨-4

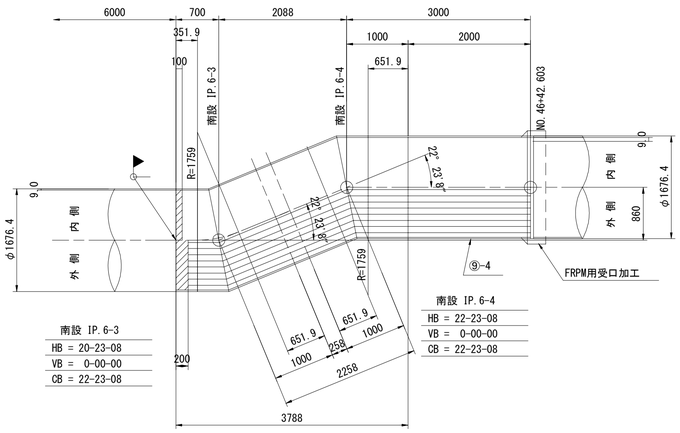

塗装仕様

内　面　：　エポキシ樹脂塗装 0.5mm以上

外　面　：　プラスチック被覆 2.0mm以上

現場溶接：　エポキシ系樹脂プライマー

現場溶接部の除外幅(mm)

	Φ300	Φ600	Φ1650
内 面	80	80	100
外 面	150	150	200

施設名	南部幹線用水路(0312100-1100-20)		
図面名	異形管詳細図		
作成年月	平成26年 3月		
縮尺	A1 図示	図面番号	8-25/599
作成者	関東農政局　両総農業水利事業所		

異形管詳細図 S=1:30

両受曲管

1650A×24° 55′ 57″
測点番号：設IP.7-1
設IP.7-2

HB = 24° 55′ 57″
VB1= 0° 00′ 24″
VB2=-0° 00′ 24″
CB = 24° 55′ 57″

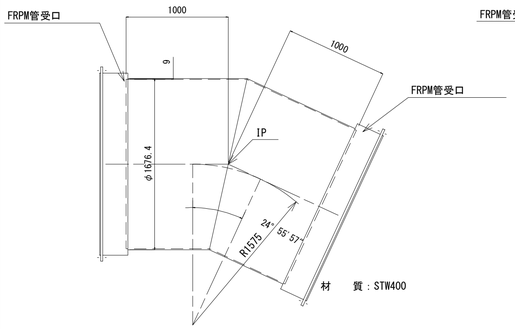

材　質：STW400

両受曲管

1650A×13° 04′ 35″
測点番号：設IP.8-1

HB = 13° 04′ 35″
VB1= 0° 00′ 24″
VB2=-0° 00′ 24″
CB = 13° 04′ 35″

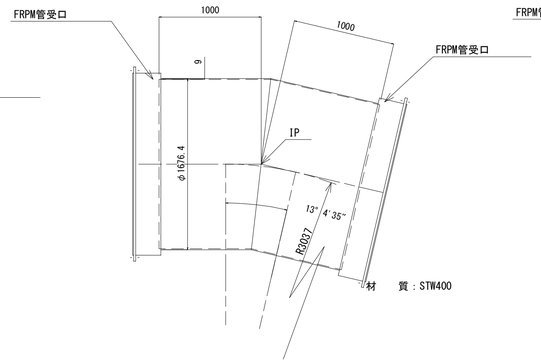

材　質：STW400

両受曲管

1650A×20° 41′ 47″
測点番号：設IP.8-2
設IP.8-3

HB = 20° 41′ 47″
VB1= 0° 00′ 24″
VB2=-0° 00′ 24″
CB = 20° 41′ 47″

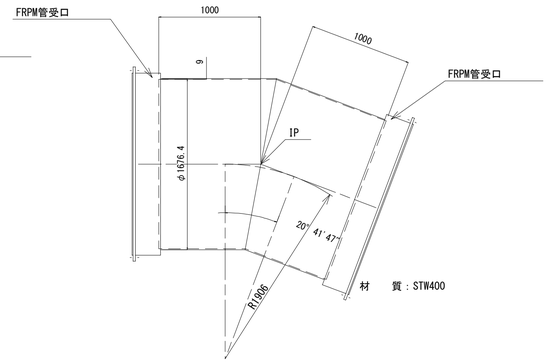

材　質：STW400

空気弁用フランジ蓋

600A×150A　S=1:20

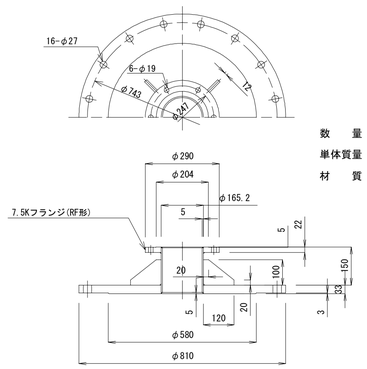

数　量： 1
単体質量：135kg/本
材　質：STW400

1) 内外面の塗装は下表の通りとする。

管種	内外面	塗　装　仕　様	塗膜厚
直管・異形管	内　面	エポキシ樹脂塗装、 JIS G 3443-4(水輸送用塗覆装鋼管 -第4部:内面エポキシ樹脂塗装)	0.5mm以上
	外　面	プラスチック被覆 JIS G 3443-3(水輸送用塗覆装鋼管 -第3部:外面プラスチック被覆) WSP A-101-2005(農業用プラスチック被覆鋼管)	2.0mm以上

(注) コンクリートブロック巻立て部及び壁貫通部の外面塗装は原則としてプラスチック被覆する。
尚、スティフナーについても同様とする。

フランジ　外面部でプラスチック被覆の施工ができない場合はエポキシ樹脂塗装とし、塗膜厚0.5mm以上とする。

両受曲管

1650A×28° 08′ 50″
測点番号：設IP.9-1

HB = 28° 08′ 50″
VB1= 0° 00′ 24″
VB2=-0° 00′ 24″
CB = 28° 08′ 50″

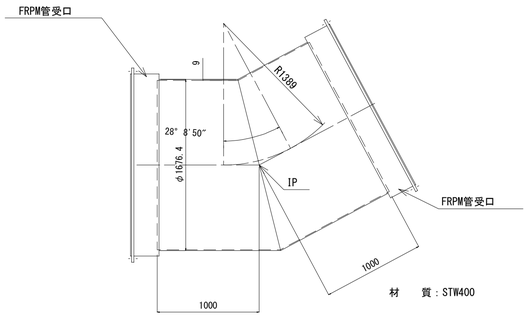

材　質：STW400

両受曲管

1650A×16° 23′ 14″
測点番号：設IP.10-1
設IP.10-2

HB = 16° 23′ 14″
VB1= 0° 00′ 24″
VB2=-0° 00′ 24″
CB = 16° 23′ 14″

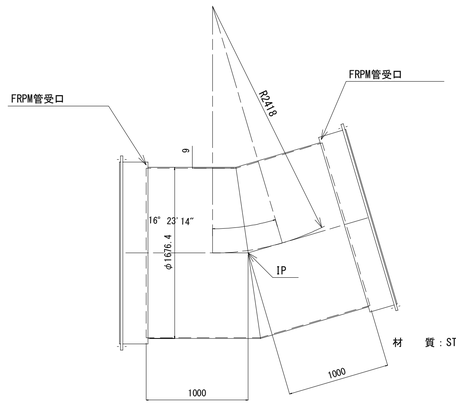

材　質：STW400

両受1F付T字曲管

1650A×600A×28° 08′ 50″
測点番号：設IP.9-2

HB = 28° 08′ 50″
VB1= 0° 00′ 24″
VB2=-0° 00′ 24″
CB = 28° 08′ 50″

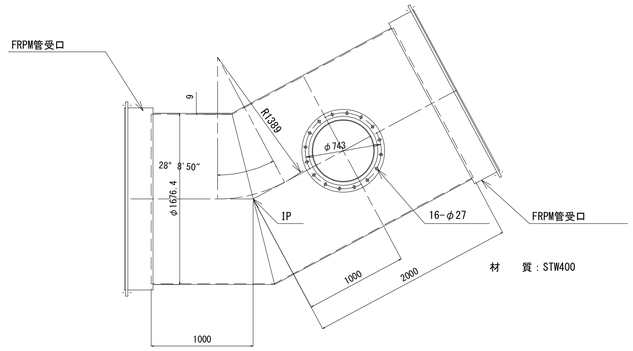

材　質：STW400

FRPM管継輪及び押輪

φ1650

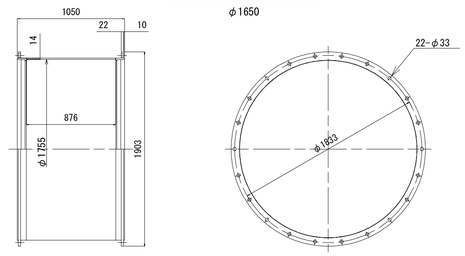

数　量： 1
単体質量：785kg/本
材　質：STW400

両受曲管

1650A×12° 13′ 12″
測点番号：設IP.11-1
設IP.11-3

HB = 12° 13′ 12″
VB1= 0° 00′ 24″
VB2=-0° 00′ 24″
CB = 12° 13′ 12″

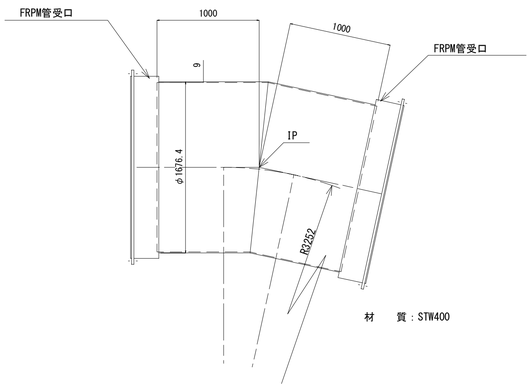

材　質：STW400

両受曲管

1650A×15° 42′ 31″
測点番号：設IP.11-2

HB = 15° 42′ 31″
VB1= 0° 00′ 24″
VB2=-0° 00′ 24″
CB = 15° 42′ 31″

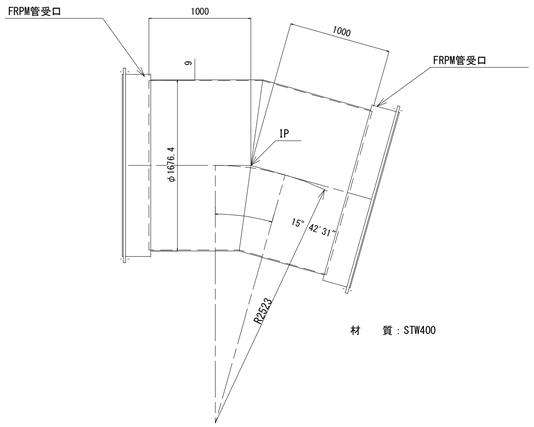

材　質：STW400

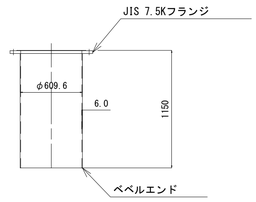

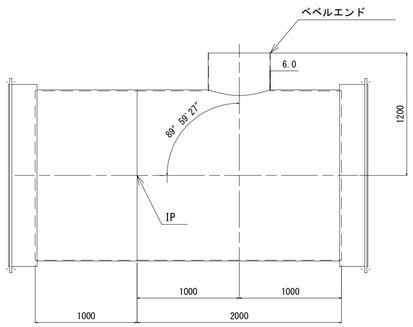

施設名	南部幹線用水路(0312100-1100-20)		
図面名	異形管詳細図		
作成年月	平成26年 3月		
縮尺	A1 1:30 A2 1:42	図面番号	8-26/599
作成者	関東農政局　両総農業水利事業所		

異形管詳細図

S=1:50

③ 1650×3200　直管

材質：STW490

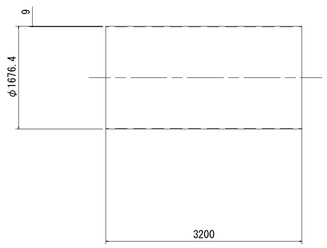

② 両ベベル乙字管

1650A×9×1000/2319.3/1000×45°×45°

材質：STW490

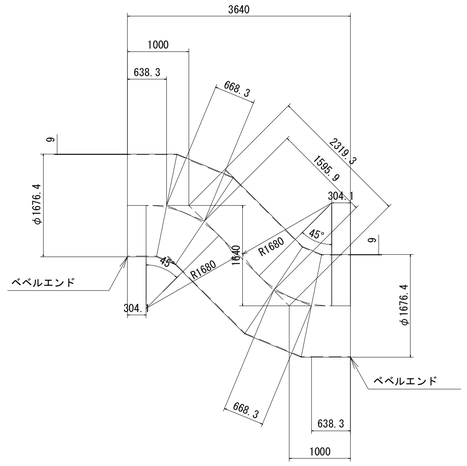

埋設部、コンクリート内 及び 弁室内　管端開先 及び 塗覆装 詳細図

Free

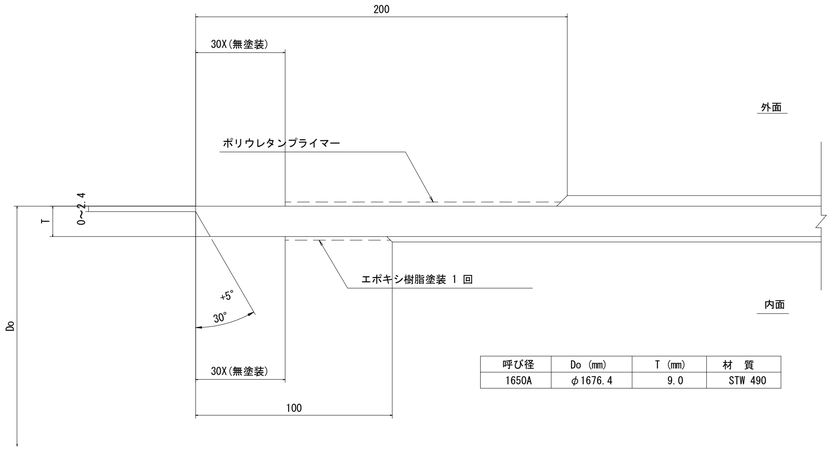

呼び径	Do (mm)	T (mm)	材　質
1650A	φ1676.4	9.0	STW 490

1）内外面の塗装は下表の通りとする。

管種	内外面	塗　装　仕　様	塗膜厚
直管・異形管	内　面	エポキシ樹脂塗装、 JIS G 3443-4(水輸送用塗覆装鋼管-第4部:内面エポキシ樹脂塗装)	0.5mm以上
	外　面	プラスチック被覆 JIS G 3443-3(水輸送用塗覆装鋼管-第3部:外面プラスチック被覆) WSP A-101-2005(農業用プラスチック被覆鋼管)	2.0mm以上

（注）コンクリートブロック巻立て部及び壁貫通部の外面塗装は
原則としてプラスチック被覆する。
尚、スティフナーについても同様とする。
フランジ　外面部でプラスチック被覆の施工ができない場合は
エポキシ樹脂塗装とし、塗膜厚0.5mm以上とする。

2）現場溶接のための工場塗装除外幅は、　下表の通りとする。

口径mm	除外幅 (mm) 内　面
800A未満	80（片面）
800A以上	100（片面）

口径mm	除外幅 (mm) 外　面
1600A未満	150（片面）
1600A以上	200（片面）

① 1F付Ｔ字短管

46号空気弁工
1650A×600A

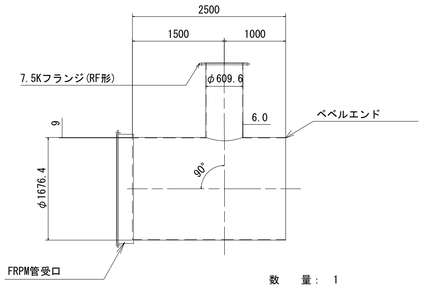

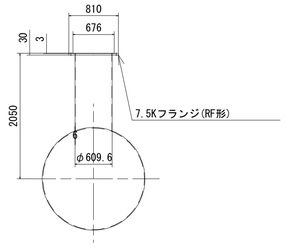

数　量：1
単体質量：1535kg/本
材　質：STW490

④ 伸縮可撓管

φ1650　L＝1850　偏心量：100mm

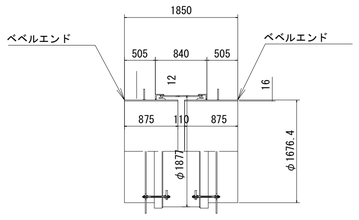

⑤ スティフナー付短管

1650A×1500

⑥ フランジアダプター

φ1650 L=700

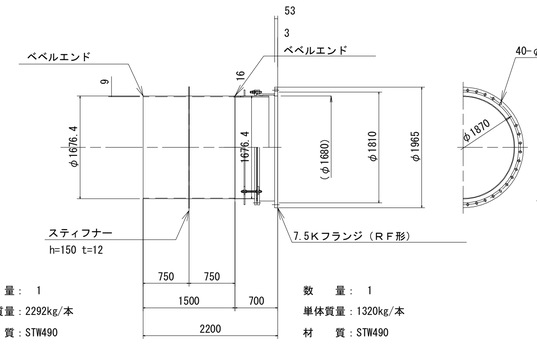

数　量：1
単体質量：2292kg/本
材　質：STW490

数　量：1
単体質量：1320kg/本
材　質：STW490

空気弁用フランジ蓋

S=1:10

600A×150A

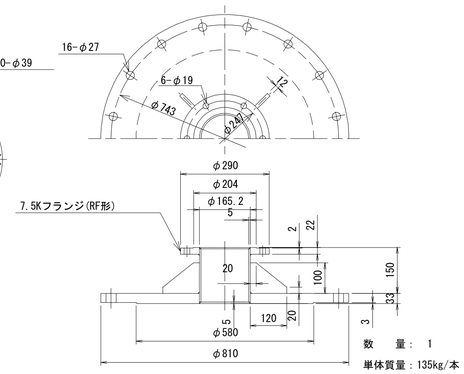

数　量：1
単体質量：135kg/本
材　質：STW400

⑧ スティフナー付１Ｆ付Ｔ字短管

1650A×600A

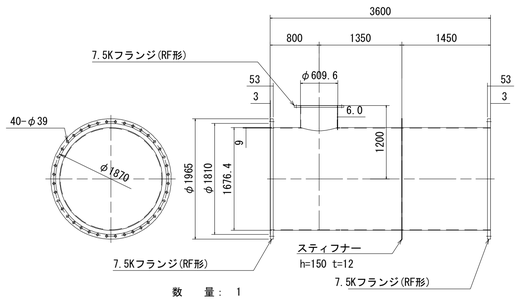

数　量：1
材　質：STW490

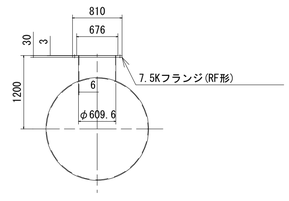

⑨ 片落ち管

2200A×1650A

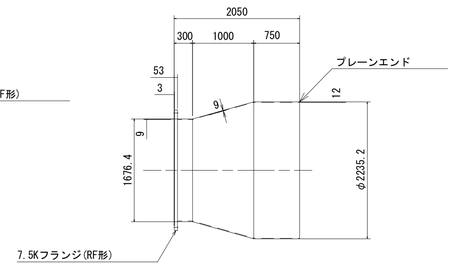

数　量：1
単体質量：1090kg/本
材　質：STW490

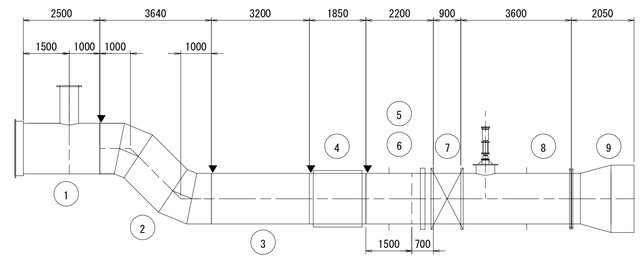

施設名	南部幹線用水路(0312100-1100-20)		
図面名	異形管詳細図		
作成年月	平成26年 3月		
縮尺	A1 図示	図面番号	8-27/599
作成者	関東農政局　両総農業水利事業所		

異形管詳細図 S=1：50

① 片フランジ直管

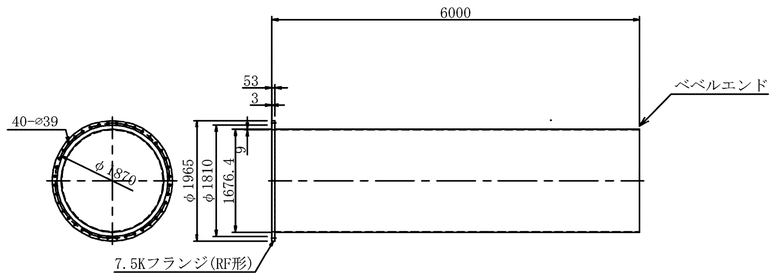

数　量：1
材　質：STW400

No.67+7.50　No.67+13.50

② 曲　管

HB：0° 08′ 29″
VB：25° 01′ 33″
CB：25° 02′ 49″

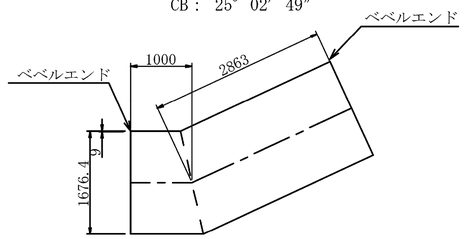

数　量：1
材　質：STW400

No.67+13.50　No.67+14.50 殻IP.1

③ 片受曲管　資材番号２

HB：0° 08′ 29″
VB：25° 01′ 33″
CB：25° 02′ 49″

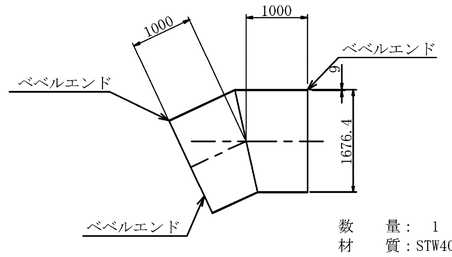

数　量：1
材　質：STW400

No.67+18.000 殻IP.2　No.67+19.000

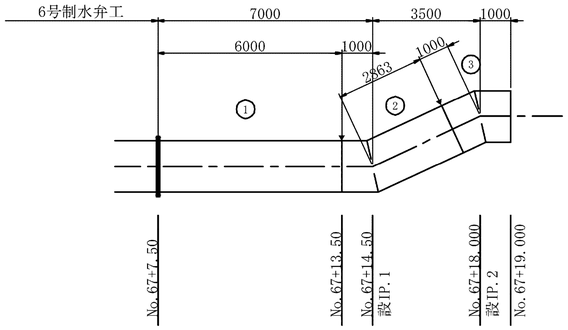

埋設部、コンクリート内 及び 弁室内　管端開先 及び 塗覆装 詳細図　Free

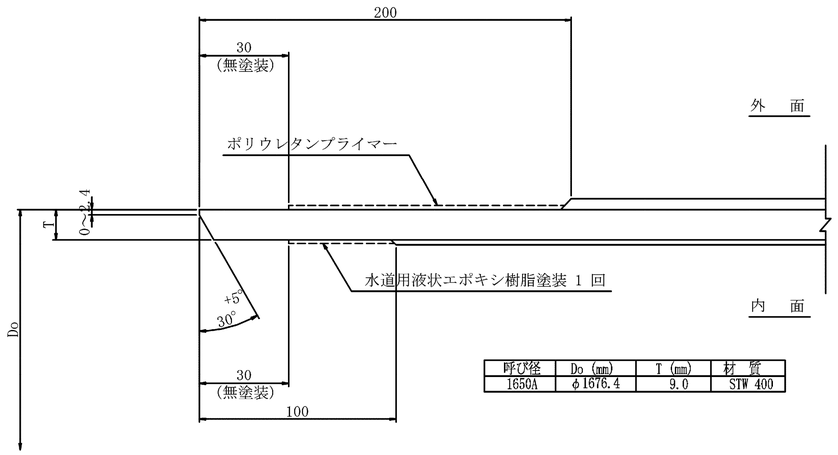

呼び径	Do (mm)	T (mm)	材 質
1650A	φ1676.4	9.0	STW 400

1) 内外面の塗装は下表の通りとする。

管種	内外面	塗 装 仕 様	塗膜厚
直管・異形管	内 面	エポキシ樹脂塗装 JIS G 3443-4(水輸送用塗覆装鋼管-第4部:内面エポキシ樹脂塗装)	0.5mm以上
	外 面	プラスチック被覆 JIS G 3443-3(水輸送用塗覆装鋼管-第3部:外面プラスチック被覆) WSP A-101-2005(農業用プラスチック被覆鋼管)	2.0mm以上

(注) コンクリートブロック巻立て部及び壁貫通部の外面塗装は原則としてプラスチック被覆する。
尚、スティフナーについても同様とする。
フランジ　外面部でプラスチック被覆の施工ができない場合はエポキシ樹脂塗装とし、塗膜厚0.5mm以上とする。

2) 現場溶接のための工場塗装除外幅は、下表の通りとする。

口径mm	除外幅 (mm) 内 面
800A未満	80 (片面)
800A以上	100 (片面)

口径mm	除外幅 (mm) 外 面
1600A未満	150 (片面)
1600A以上	200 (片面)

施設名	南部幹線用水路(0312100-1100-20)		
図面名	異形管詳細図		
作成年月	平成26年 3月		
縮尺	A1 1:500 A2 1:707	図面番号	8-28/599
作成者	関東農政局　両総農業水利事業所		

異形管詳細図

S=1：50

資材番号15

⑦ 曲　管

1650A×8° 31′ 51″

HB： 8° 31′ 51″
VB： 0° 00′ 33″
CB： 8° 31′ 51″

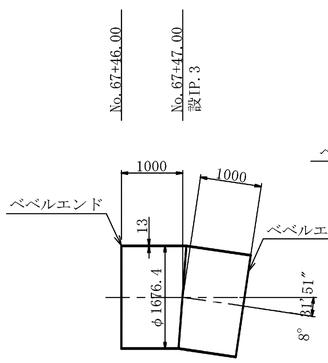

数　　量： 1
材　　質：STW490

⑧ T字曲管

1650A×8° 31′ 51″ ×150A

HB： 8° 31′ 51″
VB： 0° 00′ 33″
CB： 8° 31′ 51″

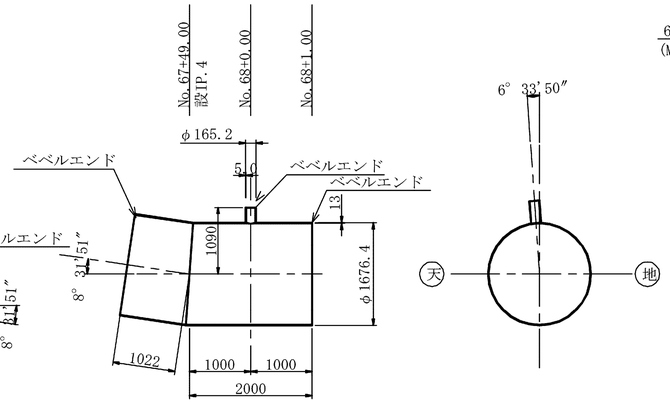

数　　量： 1
材　　質：STW490

⑨ 1フランジ付T字曲管

1650A×1000A

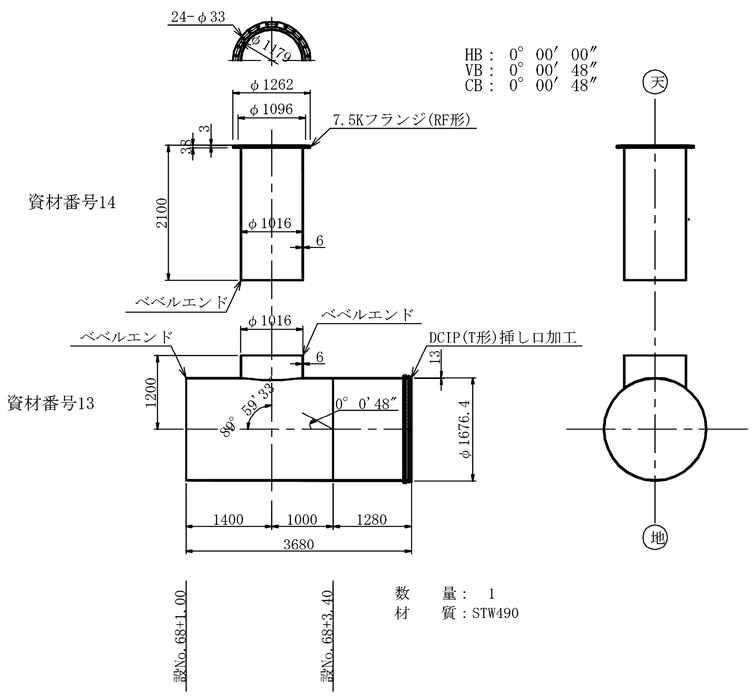

資材番号14

資材番号13

HB： 0° 00′ 00″
VB： 0° 00′ 48″
CB： 0° 00′ 48″

数　　量： 1
材　　質：STW490

1000A × 200A × 200A　空気弁用 フランジふた

(F12)

S=1:10

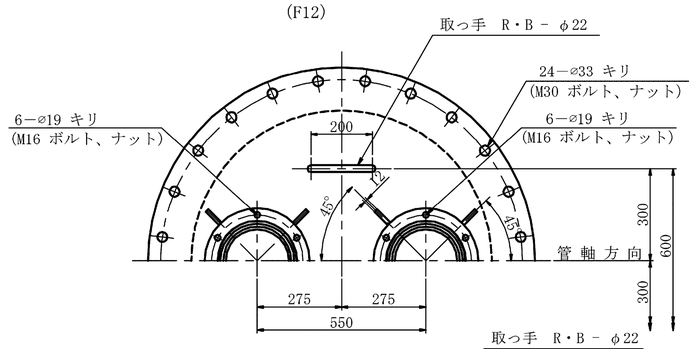

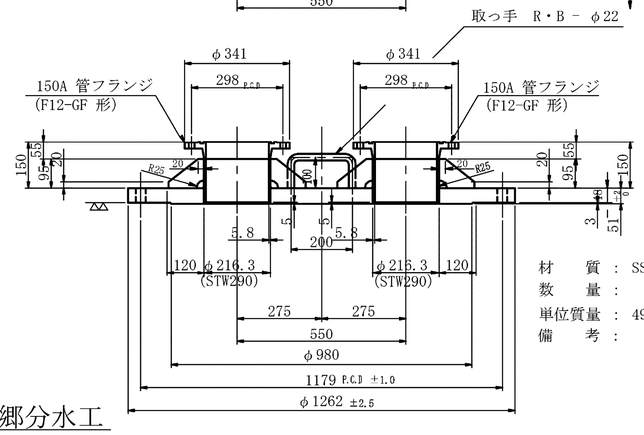

材　　質 ： SS 400 , STW 290
数　　量 ： 1
単位質量 ： 495 kg／個
備　　考 ：

松之郷分水管　数量表　　資材番号15～24

管番号	品名	管種	口径	管長	板厚	数量
①	45° 曲管	STW290	150A	886	5.0	1
②	直　管	STW290	150A	368	5.0	1
③	曲管	STW290	150A	886	5.0	1
④	直　管	STW290	150A	581	5.0	1
⑤	直　管	STW290	150A	550	5.0	1
⑥	90° 曲管	STW290	150A	731	5.0	1
⑦	直　管	STW290	150A	1150	5.0	1
⑧	片ﾌﾗﾝｼﾞ付T字管	STW290	150A	1470	5.0	1
⑨	両フランジ直管	STW290	150A	1330	5.0	1
⑩	片フランジ直管	STW290	150A	2250	5.0	1
⑪	45° 曲管	STW290	150A	886	5.0	1
⑫	直　管	STW290	150A	1127	5.0	1
⑬	45° 曲管	STW290	150A	886	5.0	1
⑭	直　管	STW290	150A	550	5.0	1

松之郷分水工

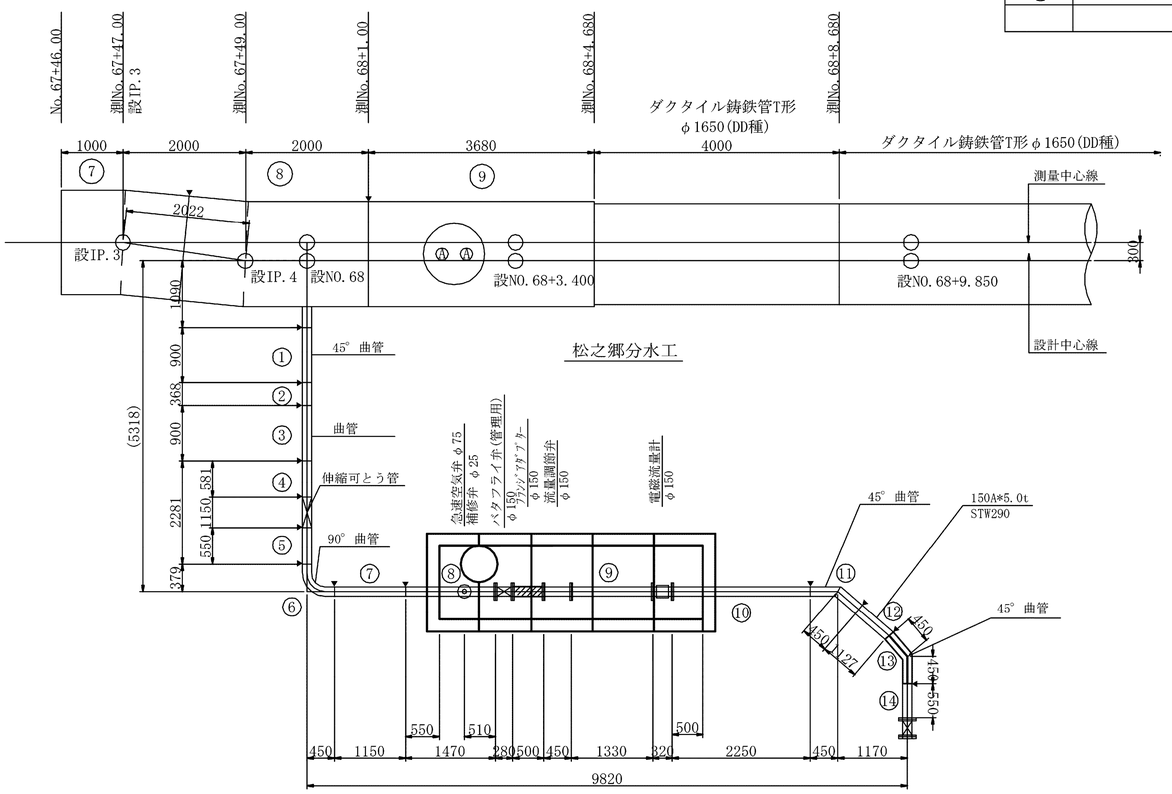

施設名	南部幹線用水路(0312100-1100-20)		
図面名	異形管詳細図		
作成年月	平成26年 3月		
縮尺	A1 1:500 A2 1:707	図面番号	8-29/599
作成者	関東農政局　両総農業水利事業所		

異形管詳細図

S=1：30

松之郷分水工異形管詳細図（1/2）

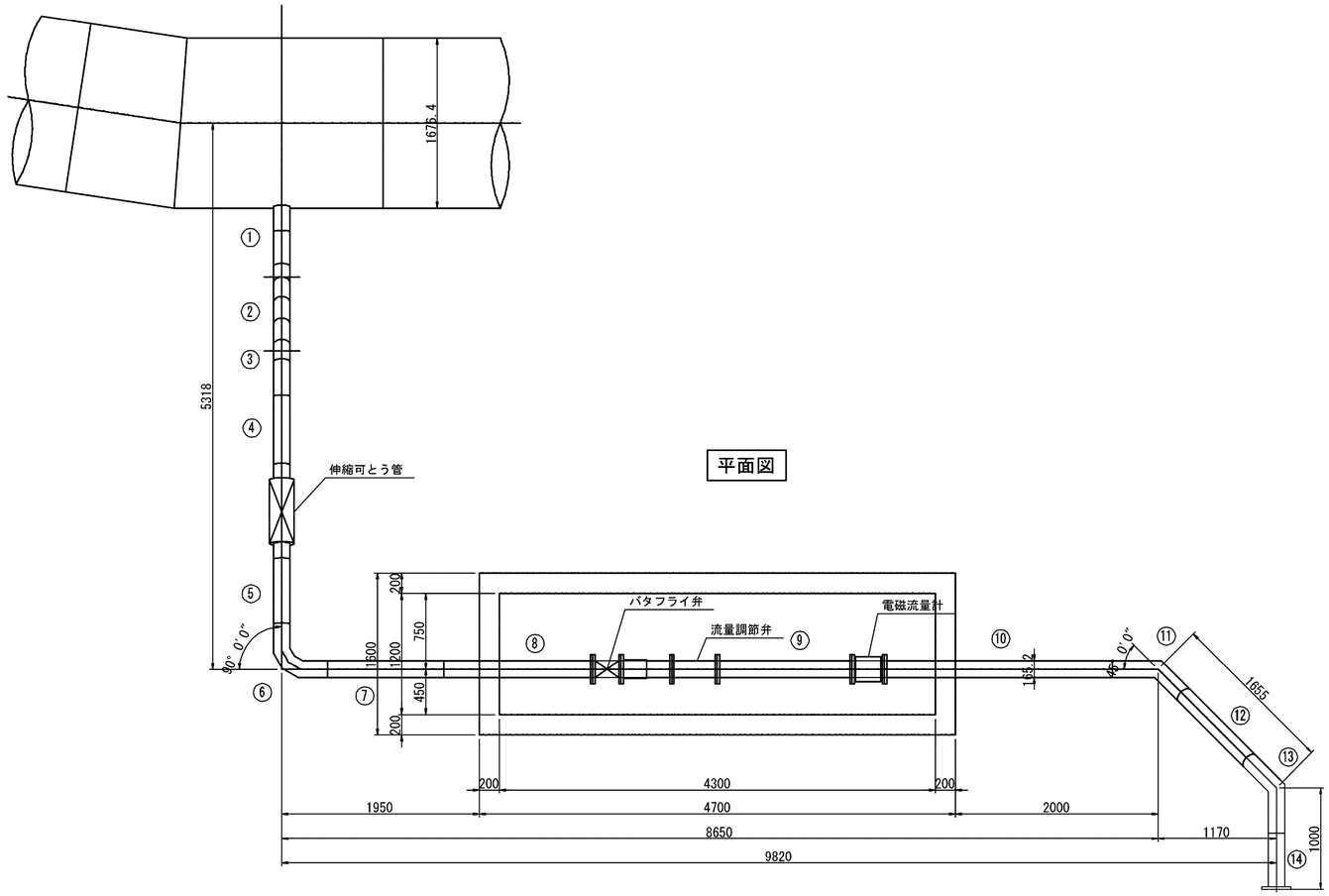

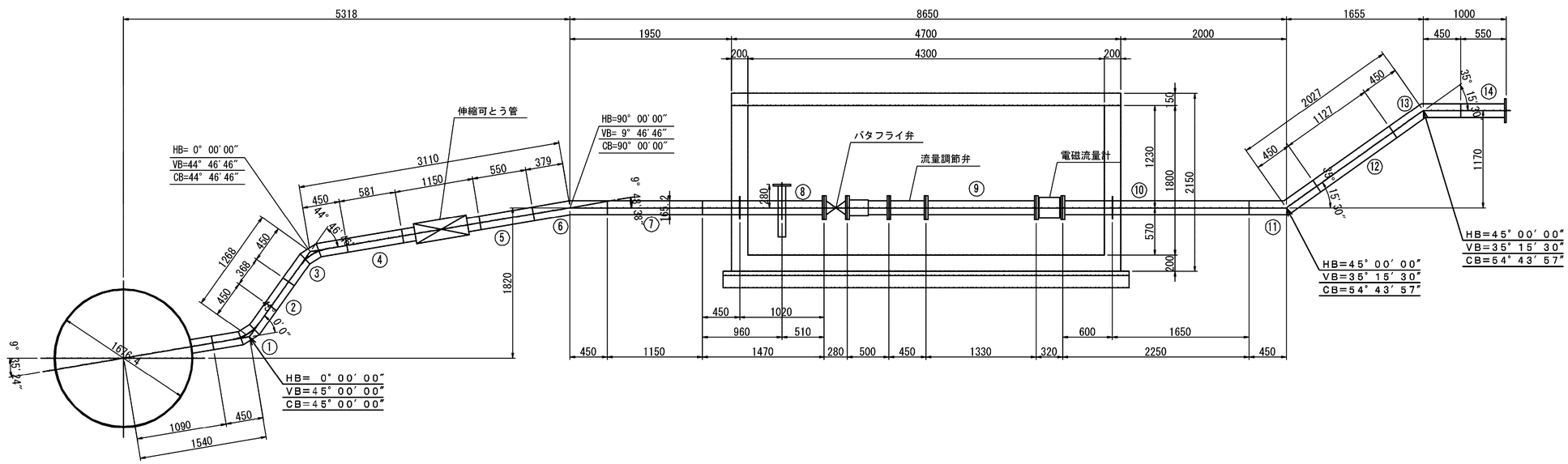

材質：STW290

施設名	南部幹線用水路(0312100-1100-20)		
図面名	異形管詳細図		
作成年月	平成26年 3月		
縮尺	A1 1:500 A2 1:707	図面番号	8-30/599
作成者	関東農政局　両総農業水利事業所		

異形管詳細図

S=1：10

松之郷分水工異形管詳細図（2/2）

① 45° 曲管

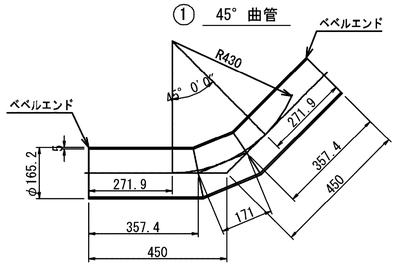

② 直 管

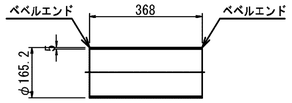

③ 曲管

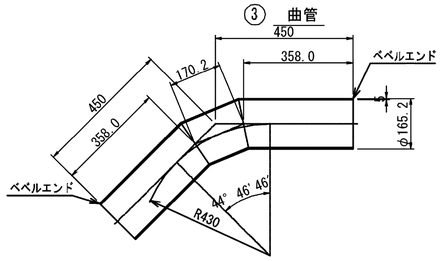

④ 直 管

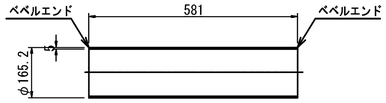

⑤ 直 管

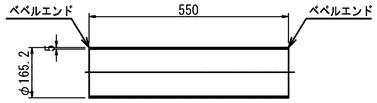

⑥ 90° 曲管

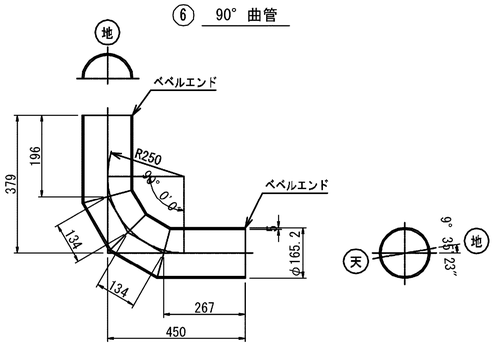

⑦ 直 管

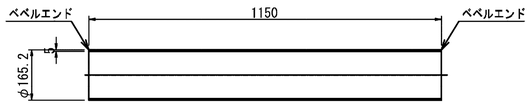

⑧ 片フランジ付T字管

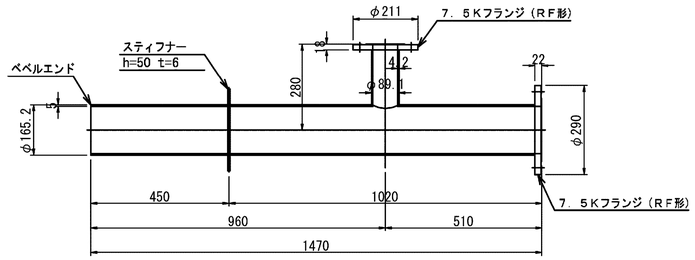

⑨ 両フランジ付直管

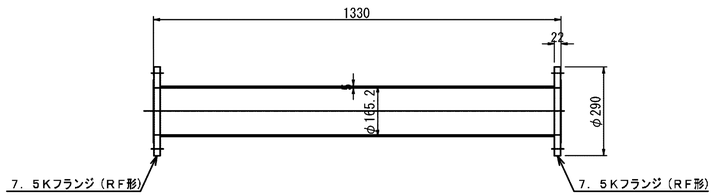

⑩ 片フランジ付直管

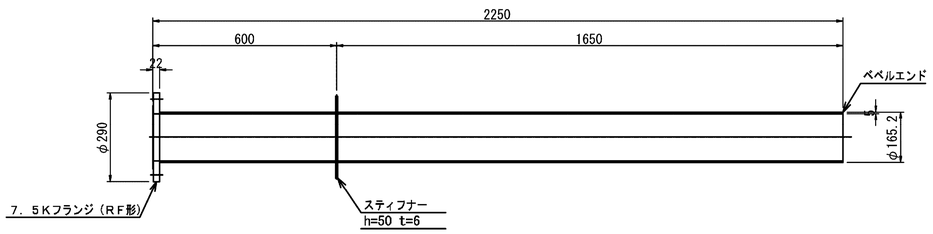

⑪ 45° 曲管

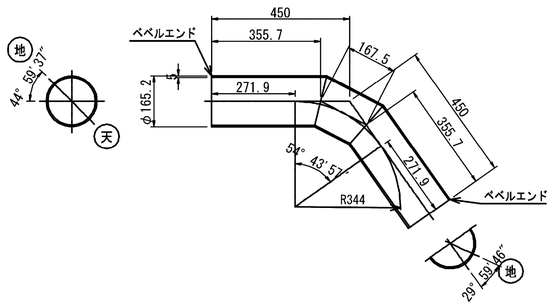

⑫ 直 管

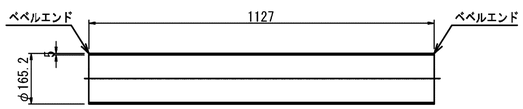

⑬ 45° 曲管

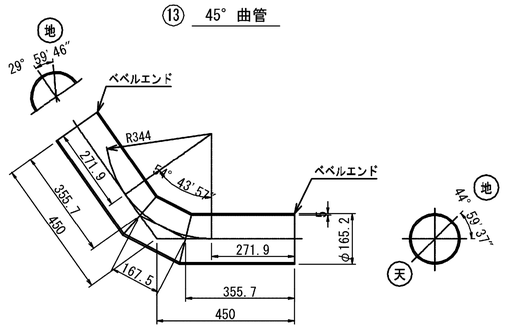

⑭ 片フランジ付直管

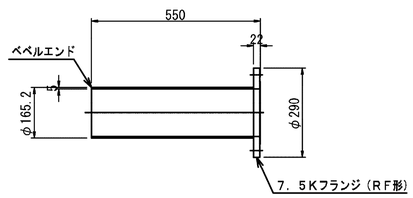

材質：STW290

施設名	南部幹線用水路(0312100-1100-20)		
図面名	異形管詳細図		
作成年月	平成26年 3月		
縮尺	A1 1:500 A2 1:707	図面番号	8-31/599
作成者	関東農政局　両総農業水利事業所		

異形管詳細図

S=1：50

1) 内外面の塗装は下表の通りとする。

管種	内外面	塗　装　仕　様	塗膜厚
直管・異形管	内　面	エポキシ樹脂塗装 JIS G 3443-4(水輸送用塗覆装鋼管-第4部:内面エポキシ樹脂塗装)	0.5㎜以上
	外　面	プラスチック被覆 JIS G 3443-3(水輸送用塗覆装鋼管-第3部:外面プラスチック被覆) WSP A-101-2005(農業用プラスチック被覆鋼管)	2.0㎜以上

(注) コンクリートブロック巻立て部及び壁貫通部の外面塗装は原則としてプラスチック被覆する。
尚、スティフナーについても同様とする。
フランジ　外面部でプラスチック被覆の施工ができない場合はエポキシ樹脂塗装とし、塗膜厚0.5㎜以上とする。

2) 現場溶接のための工場塗装除外幅は､下表の通りとする。

口径㎜	除外幅 (㎜) 内　面
800A未満	80 (片面)
800A以上	100 (片面)

口径㎜	除外幅 (㎜) 外　面
1600A未満	150 (片面)
1600A以上	200 (片面)

1650　×　L　　直　管

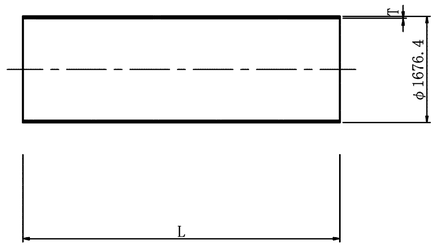

管　番　号	材　質	L	T	数　量	参考質量(kg/本)	備　考
⑧～⑪ ⑭～㉔ ㉗ ㉚ ㉝ ㊱	STW 400	6000	9.0	19	2220	370kg/m
㊷	STW 400	4700	9.0	1		短管

1650　×　L　×　θ　　片テーパ付き　直　管

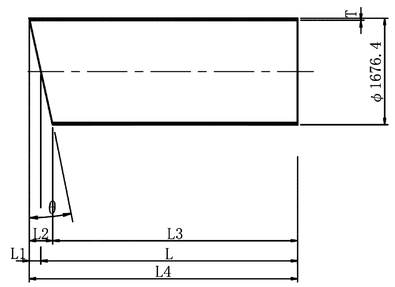

管　番　号	材　質	L	T	L1	L2	L3	L4	θ	数　量	参考質量(kg/本)	備　考
②	STW 400	3120	9.0	41.0	81.9	3079.0	3161.0	2° 47′ 49″	1	1155	
⑦	STW 400	5287	9.0	54.1	108.1	5232.9	5341.1	3° 41′ 25″	1	1957	
⑫	STW 400	4235	9.0	60.0	120.0	4175.0	4295.0	4° 5′ 27.5″	1	1568	
⑬	STW 400	4014	9.0	60.0	120.0	3954.0	4074.0	4° 5′ 27.5″	1	1486	
㉕ ㉘	STW 400	5000	9.0	91.1	182.2	4908.9	5091.1	6° 12′ 8.25″	2	1851	
㉖	STW 400	5454	9.0	91.1	182.2	5362.9	5545.1	6° 12′ 8.25″	1	2019	
㉙	STW 400	3376	9.0	91.1	182.2	3284.9	3467.1	6° 12′ 8.25″	1	1250	
㉛	STW 400	3000	9.0	91.1	182.2	2908.9	3091.1	6° 12′ 10.75″	1	1111	
㉜	STW 400	3056	9.0	91.1	182.2	2964.9	3147.1	6° 12′ 10.75″	1	1131	
㉟	STW 400	1700	9.0	91.1	182.2	1608.9	1791.1	6° 12′ 10.75″	1	629	

1650　×　L　×　θ　　両テーパ付き　直　管

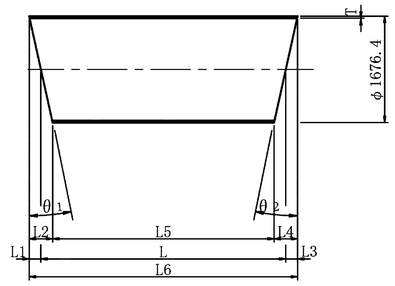

管　番　号	材　質	L	T	L1	L2	L3	L4	L5	L6	θ1	θ2	数　量	参考質量(kg/本)	備　考
③	STW 400	5110	9.0	41.0	81.9	54.1	108.1	5014.9	5205.1	2° 47′ 49″	3° 41′ 25″	1	1891	
④～⑤	STW 400	5110	9.0	54.1	108.1	54.1	108.1	5001.8	5218.2	3° 41′ 25″	3° 41′ 25″	2	1891	
⑥	STW 400	5108	9.0	54.1	108.1	54.1	108.1	4999.8	5216.2	3° 41′ 25″	3° 41′ 25″	1	1891	

施設名	南部幹線用水路(0312100-1100-20)		
図面名	異形管詳細図		
作成年月	平成26年 3月		
縮尺	A1 1:500 A2 1:707	図面番号	8-32/599
作成者	関東農政局　両総農業水利事業所		

異形管詳細図

S=1：50

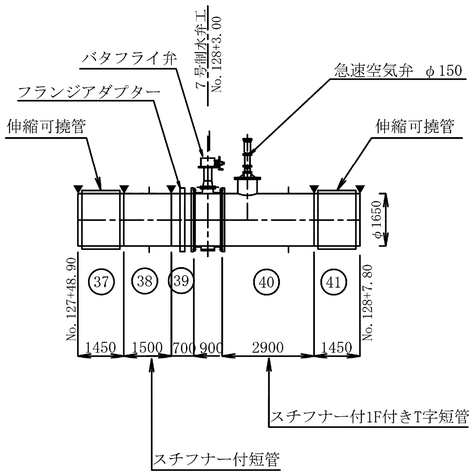

埋設部、コンクリート内 及び 弁室内　管端開先 及び 塗覆装 詳細図　Free

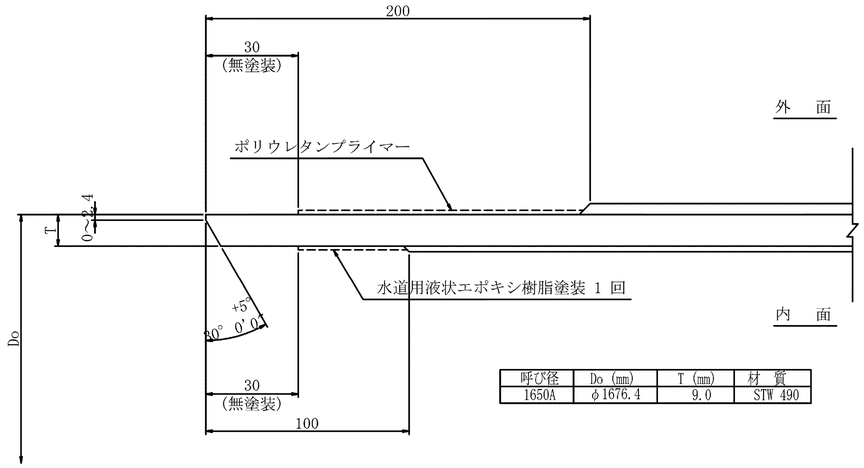

呼び径	Do (mm)	T (mm)	材 質
1650A	φ1676.4	9.0	STW 490

1) 内外面の塗装は下表の通りとする。

管種	内外面	塗 装 仕 様	塗膜厚
直管・異形管	内 面	エポキシ樹脂塗装 JIS G 3443-4(水輸送用塗覆装鋼管-第4部:内面エポキシ樹脂塗装)	0.5mm以上
	外 面	プラスチック被覆 JIS G 3443-3(水輸送用塗覆装鋼管-第3部:外面プラスチック被覆) WSP A-101-2005(農業用プラスチック被覆鋼管)	2.0mm以上

(注) コンクリートブロック巻立て部及び壁貫通部の外面塗装は原則としてプラスチック被覆する。
尚、スティフナーについても同様とする。
フランジ　外面部でプラスチック被覆の施工ができない場合はエポキシ樹脂塗装とし、塗膜厚0.5mm以上とする。

2) 現場溶接のための工場塗装除外幅は、下表の通りとする。

口径mm	除外幅 (mm) 内 面
800A未満	80 (片面)
800A以上	100 (片面)

口径mm	除外幅 (mm) 外 面
1600A未満	150 (片面)
1600A以上	200 (片面)

㊲㊶ 伸縮可撓管
φ1650　L＝1450　偏心量：100mm

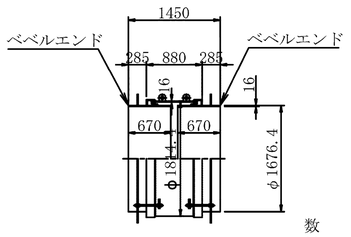

数　　量：　2
材　　質：STW400

㊳ スティフナー付短管
1650A×1500

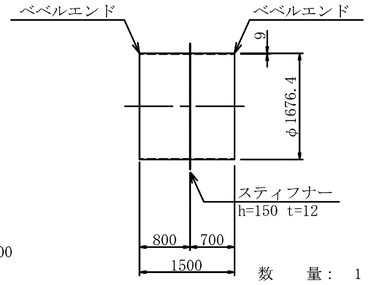

数　　量：　1
単体質量：2292kg/本
材　　質：STW400

空気弁用フランジ蓋　S=1:10
600A×150A

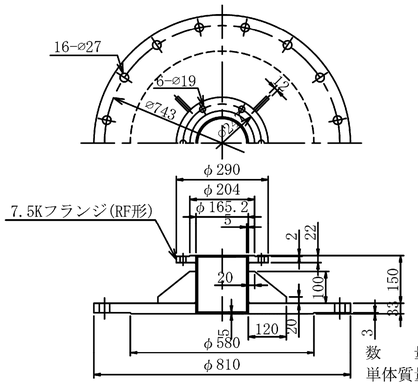

数　　量：　2
単体質量：135kg/本
材　　質：STW400

① 曲管
1650A
測点番号：設IP.14-3

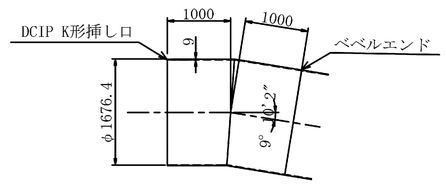

材　　質：STW400

㊴ フランジアダプター
φ1650 L=700

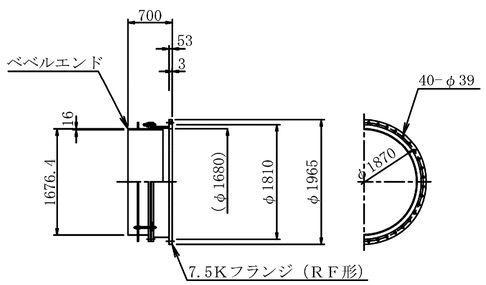

数　　量：　1
単体質量：1320kg/本
材　　質：STW400

㊵ スティフナー付１Ｆ付Ｔ字短管
1650A×600A

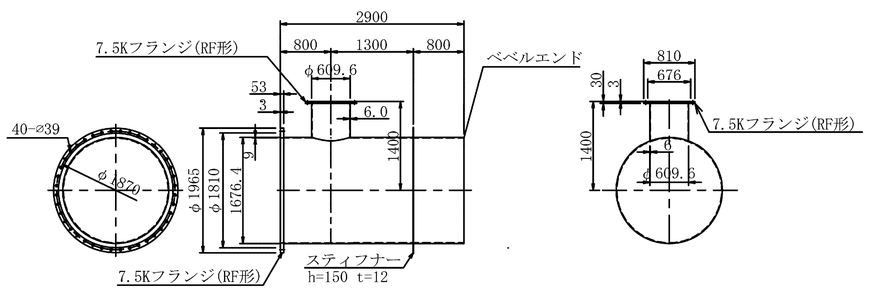

数　　量：　1
材　　質：STW400

㉞ 片テーパー付排水T字管
1650A×200A

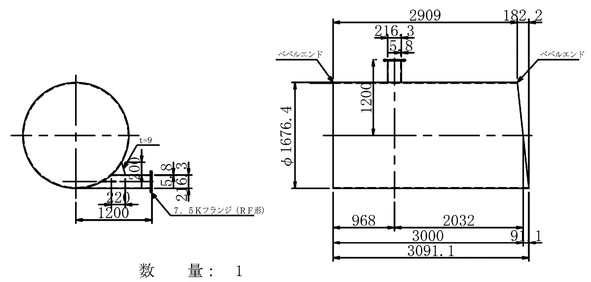

数　　量：　1
材　　質：STW400

施設名	南部幹線用水路(0312100-1100-20)		
図面名	異形管詳細図		
作成年月	平成26年 3月		
縮尺	A1 1:500 A2 1:707	図面番号	8-33/599
作成者	関東農政局　両総農業水利事業所		

異形管詳細図

9号サイホン

案 内 図 S=1:100

(STW400)

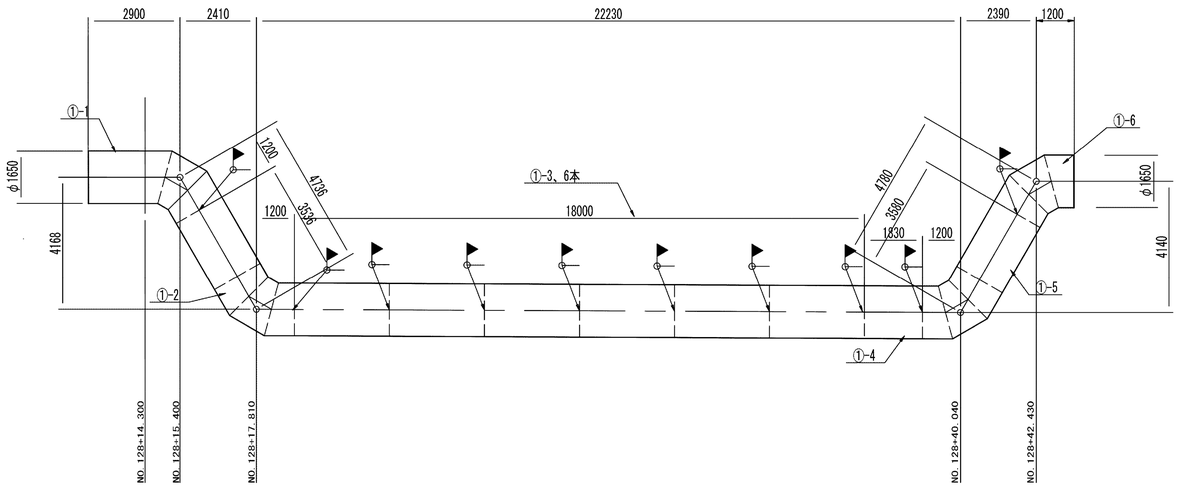

φ1650 * L 直管

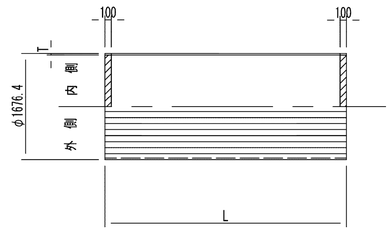

管番号	材質	L (mm)	T (mm)	数量	参考重量(Kg/本)	備考
①-3	STW400	3000	9.0	6	1110	
①-4	STW400	1830	9.0	1	677	

①-1,2,5,6 S=1:50

(STW400)

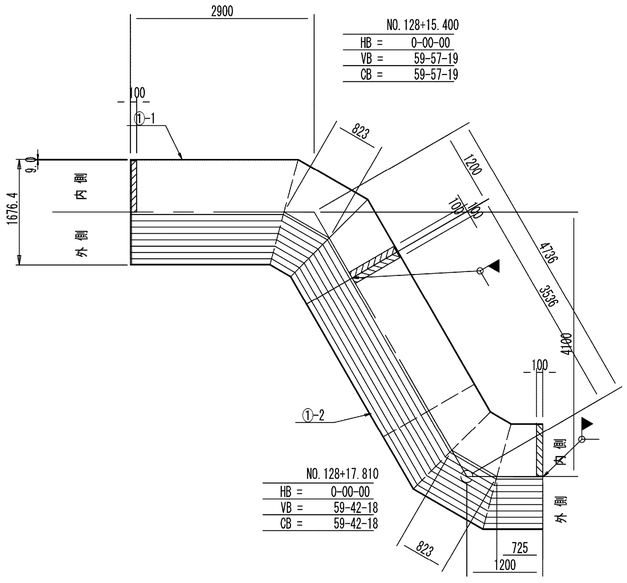

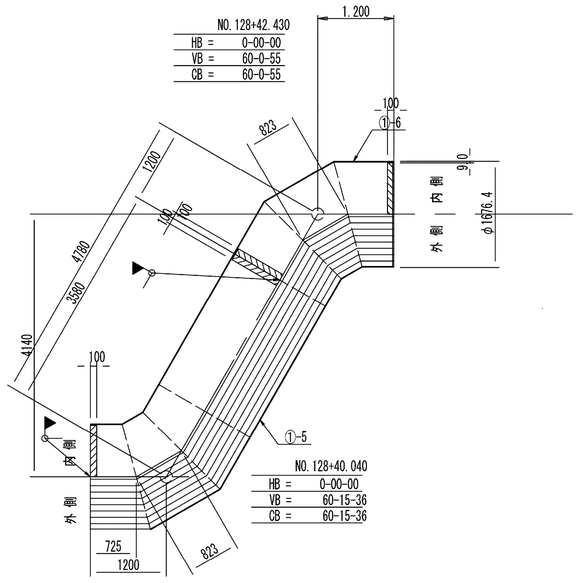

①-7 S=1:50

(STW400)

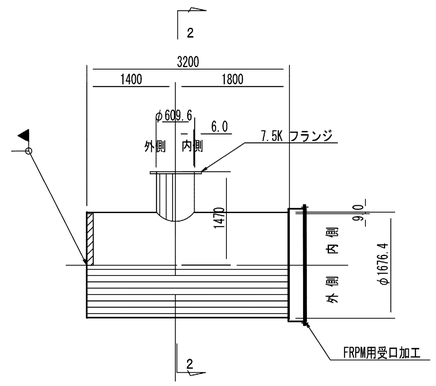

裏当て金詳細図

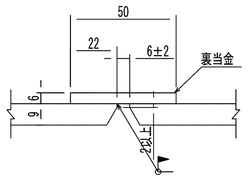

塗装仕様

内 面 : 水道用液状エポキシ樹脂塗装 0.5mm以上

外 面 : ポリウレタン被覆 2.0mm以上

現場溶接 : エポキシ系樹脂プライマー

現場溶接部の除外幅 (mm)

	800A未満	800A以上	1600A未満	1600A以上
内 面	80(片面)	100(片面)		
外 面			150(片面)	200(片面)

サイホン内挿鋼管は全て内面溶接

施設名	南部幹線用水路(0312100-1100-20)		
図面名	異形管詳細図		
作成年月	平成26年 3月		
縮尺	A1 図示	図面番号	8-34/599
作成者	関東農政局 両総農業水利事業所		

異形管詳細図

田中分水工支線

平面図 S=1:100
(STW400)

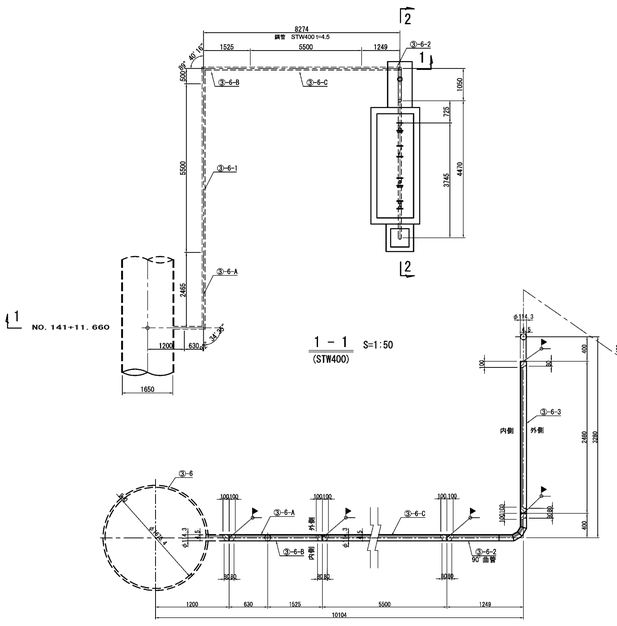

1 － 1 S=1:50
(STW400)

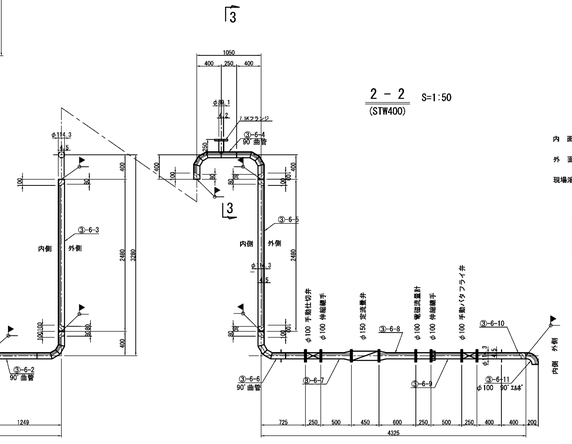

2 － 2 S=1:50
(STW400)

3 － 3 S=1:50

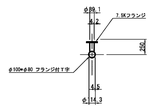

塗装仕様

内　面　：水道用液状エポキシ樹脂塗装 0.5mm以上

外　面　：ポリウレタン被覆 2.0mm以上

現場溶接：エポキシ系樹脂プライマー

現場溶接部の除外幅(mm)

	φ100			
内面	80			
外面	100			

フランジは全て7.5Kとする。

施設名	南部幹線用水路(0312100-1100-20)		
図面名	異形管詳細図		
作成年月	平成26年 3月		
縮尺	A1 1:500 A2 1:707	図面番号	8-35/599
作成者	関東農政局　両総農業水利事業所		

異形管詳細図

S=1:50

3号横断工（1/2）

スティフナー付直管（既設）

1650A×2500(暫定異形管)

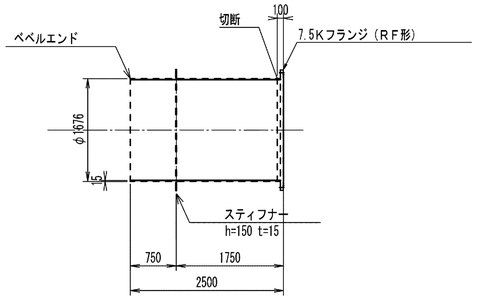

① - 1　1650 × 4000 直 管 （n=5）

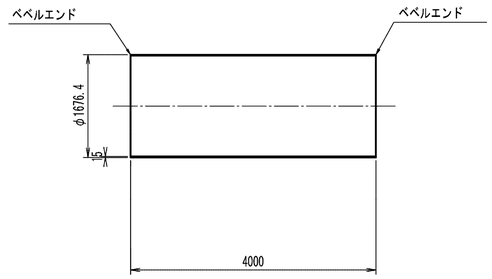

① - 2 両ベベル曲管 （n=1）

1650A×15×3630/1390

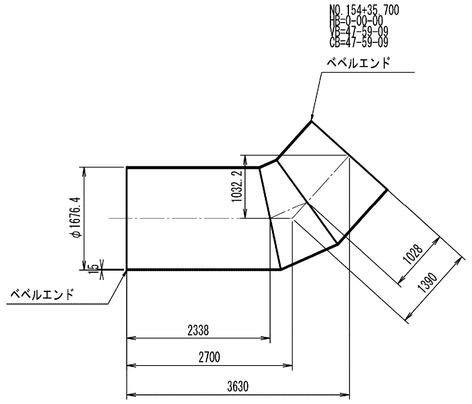

① - 3 両ベベル曲管 （n=1）

1650A×15×1000/1670

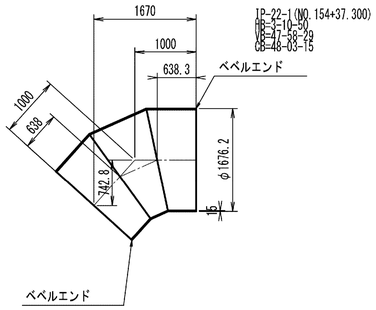

① - 4　1650 × 5000 直 管 （n=1）

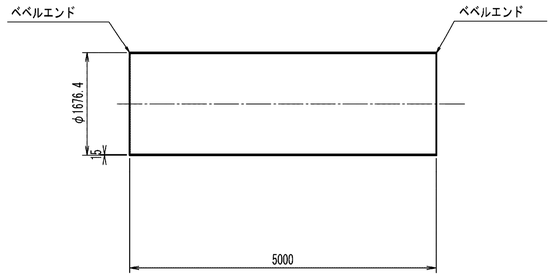

案内図

S=1:50

材　質：STW400（t=15mm）

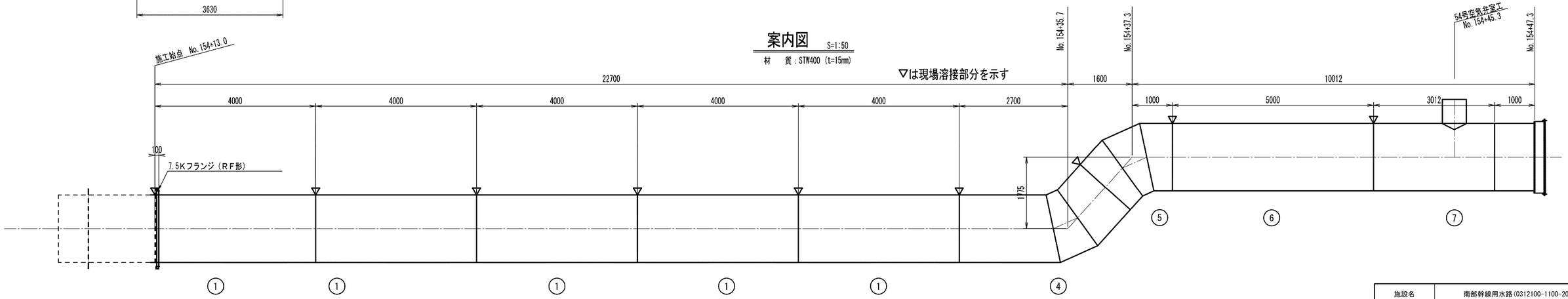

施設名	南部幹線用水路(0312100-1100-20)		
図面名	異形管詳細図		
作成年月	平成26年 3月		
縮尺	A1 1:500 A2 1:707	図面番号	8-36/599
作成者	関東農政局　両総農業水利事業所		

異形管詳細図

S=1:50

3号横断工（2/2）

① － 5 FRPM受口付１Ｆ付Ｔ字曲管 （n＝1）

1650A×600A

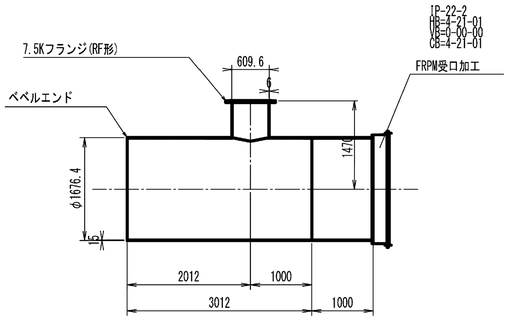

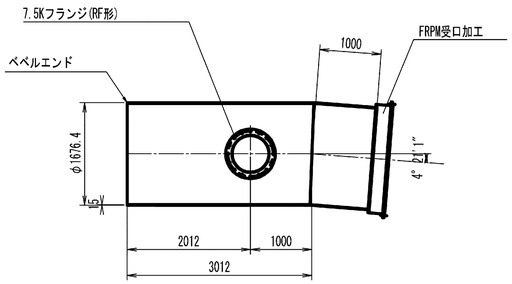

埋設部、コンクリート内 及び 弁室内　管端開先 及び 塗覆装 詳細図

Free

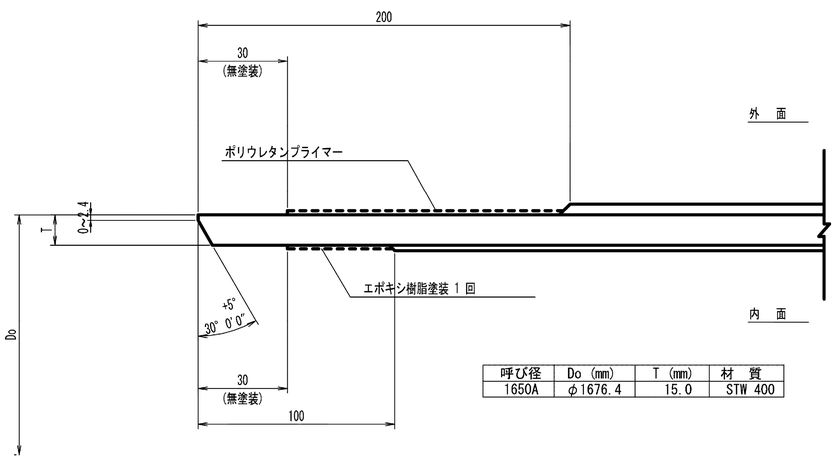

呼び径	Do (mm)	T (mm)	材　質
1650A	φ1676.4	15.0	STW 400

1) 内外面の塗装は下表の通りとする。

管種	内外面	塗　装　仕　様	塗膜厚
直管・異形管	内　面	エポキシ樹脂塗装、 JIS G 3443-4(水輸送用塗覆装鋼管 -第4部:内面エポキシ樹脂塗装)	0.5mm以上
	外　面	プラスチック被覆、 JIS G 3443-3(水輸送用塗覆装鋼管 -第3部:外面プラスチック被覆) WSP A-101-2005(農業用プラスチック被覆鋼管)	2.0mm以上

(注) コンクリートブロック巻立て部及び壁貫通部の外面塗装は
原則としてプラスチック被覆する。
尚、スティフナーについても同様とする。
フランジ　外面部でプラスチック被覆の施工ができない場合は
エポキシ樹脂塗装とし、塗膜厚0.5mm以上とする。

2) 現場溶接のための工場塗装除外幅は、下表の通りとする。

口径mm	除外幅 (mm) 内　面
800A未満	80 (片面)
800A以上	100 (片面)

口径mm	除外幅 (mm) 外　面
1600A未満	150 (片面)
1600A以上	200 (片面)

施設名	南部幹線用水路(0312100-1100-20)		
図面名	異形管詳細図		
作成年月	平成26年 3月		
縮尺	A1 1:500 A2 1:707	図面番号	8-37/599
作成者	関東農政局　両総農業水利事業所		

異形管詳細図

8号制水弁・11号サイホン・養安寺分水・増穂分水

案内図 S=1:100
(STW400)

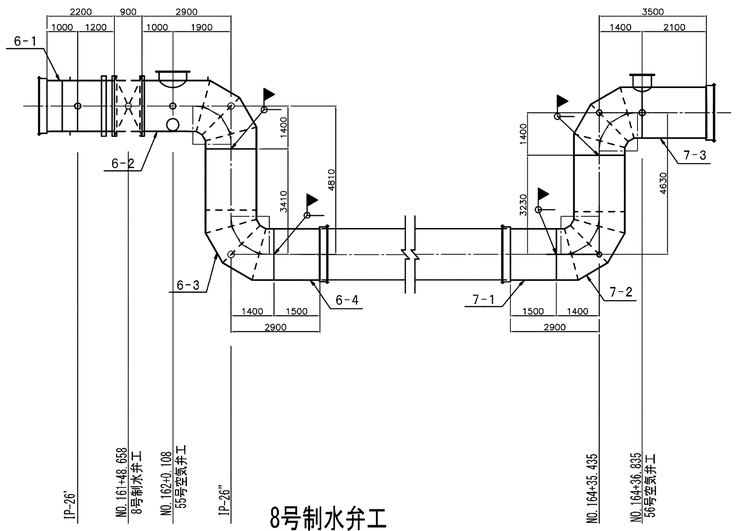

養安寺分水工 S=1:50
8-1
(STW400)

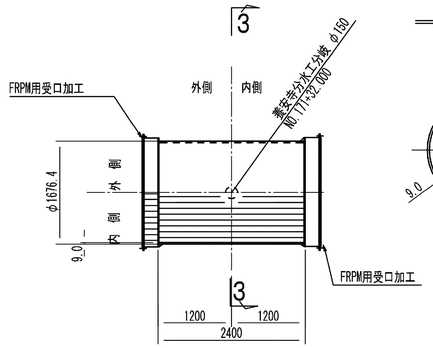

3 - 3 sec
養安寺分水工分岐

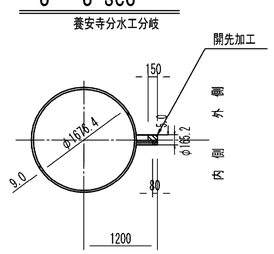

増穂分水工 S=1:50
9-1
(STW400)

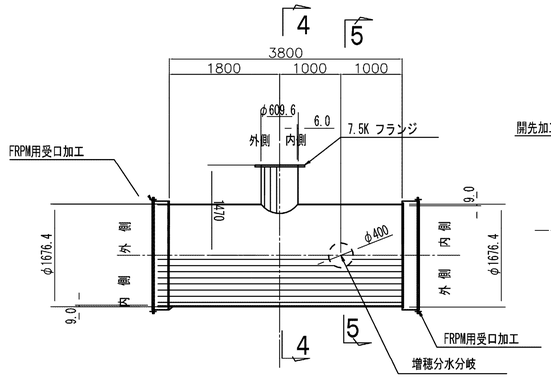

5 - 5 sec
増穂分水分岐

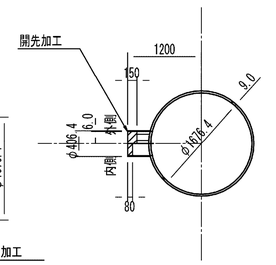

8号制水弁工 55号空気弁工 S=1:50
6-1,2,3,4
(STW400)

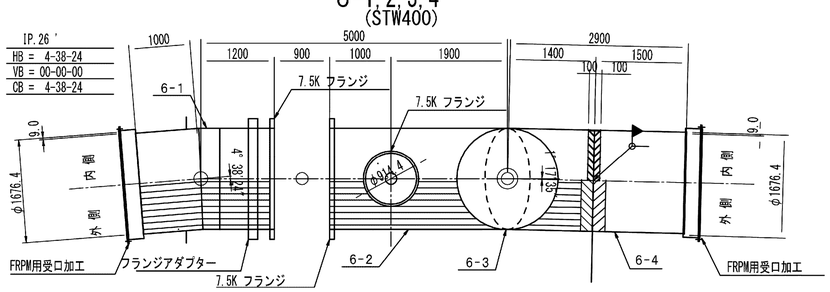

56号空気弁工 S=1:50
7-1,2,3
(STW400)

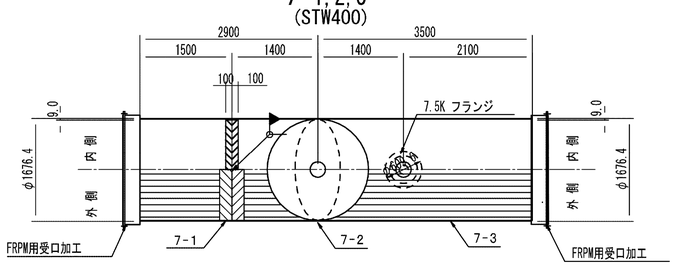

1 - 1 S=1:50

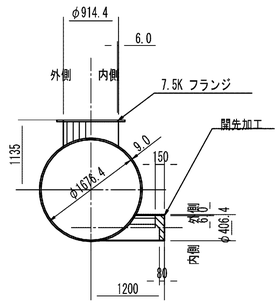

2 - 2 S=1:50
4 - 4

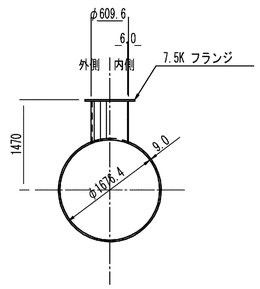

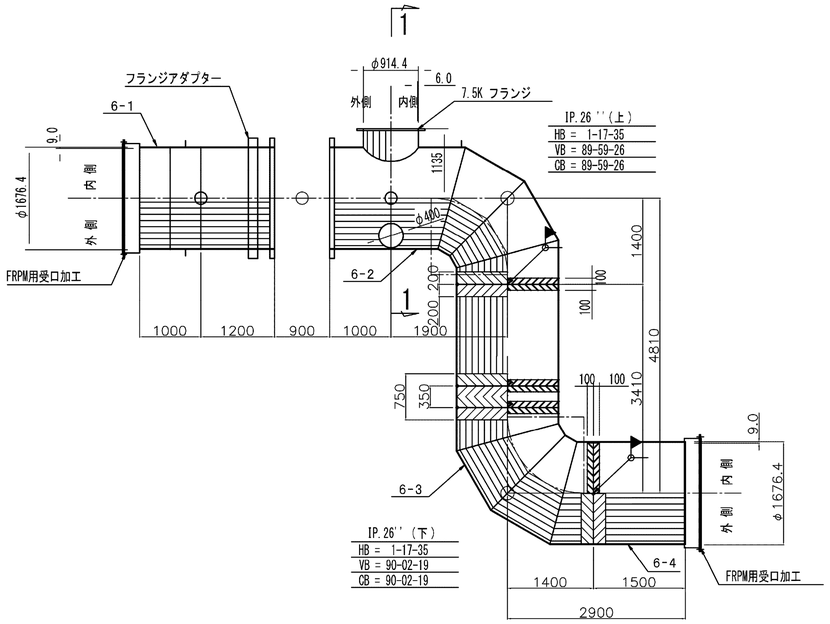

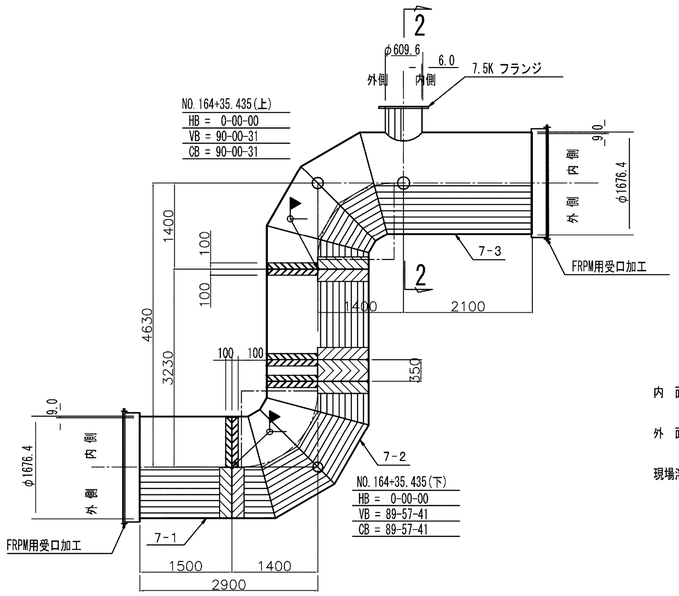

塗装仕様

内 面 ： 水道用液状エポキシ樹脂塗装 0.5mm以上

外 面 ： ポリウレタン被覆 2.0mm以上

現場溶接： エポキシ系樹脂プライマー

現場溶接部の除外幅(mm)

	Φ400	Φ1650		
内 面	80	100		
外 面	150	200		

施設名	南部幹線用水路(0312100-1100-20)		
図面名	異形管詳細図		
作成年月	平成26年 3月		
縮尺	A1 1:500 A2 1:707	図面番号	8-38/599
作成者	関東農政局 両総農業水利事業所		

異形管詳細図

養安寺分水工支線

縦断図
S=1:50

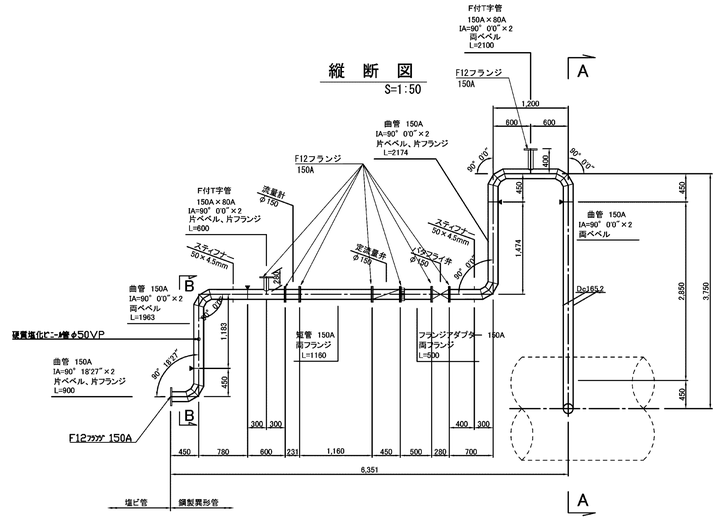

A − A
S=1:50

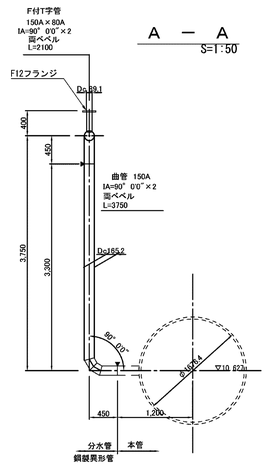

B − B
S=1:50

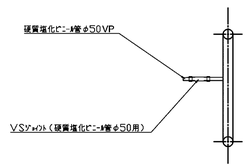

<注意事項>

1. 仕様
   WSP A-101-2002 農業用プラスチック被覆鋼管
2. 材質
   STW290
3. 鋼管塗覆装
   内面
   エポキシ樹脂塗装 0.5mm
   （JWWA K 135 水道用エポキシ樹脂塗料塗装方法）
   溶接部 現場塗装なし

   外面
   ポリウレタンまたはポリエチレン被覆 2.0mm
   （WSP 047 水道用プラスチック被覆鋼管）
   溶接部 ジョイントコート
4. 溶接部塗り残し幅
   内面 100mm
   外面 150mm
5. フランジ規格
   F12板フランジを用いる

施設名	南部幹線用水路(0312100-1100-20)		
図面名	異形管詳細図		
作成年月	平成26年 3月		
縮尺	A1 1:500 A2 1:707	図面番号	8-39/599
作成者	関東農政局 両総農業水利事業所		

異形管詳細図

増穂分水工支線

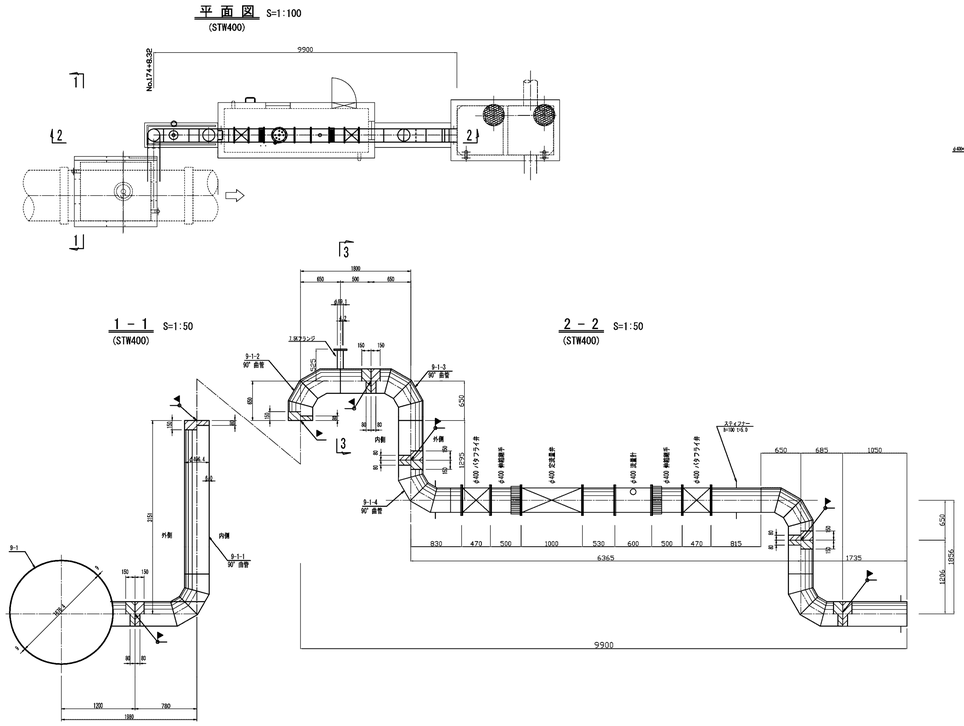

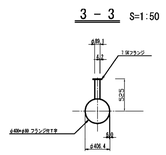

塗装仕様

内 面 ： 水道用塗伏エポキシ樹脂塗装 0.5mm以上

外 面 ： ポリウレタン被覆 2.0mm以上

現場溶接： エポキシ系樹脂プライマー

施設名	南部幹線用水路(0312100-1100-20)
図面名	異形管詳細図
作成年月	平成26年 3月
縮尺	A1 1:500 A2 1:707
図面番号	8-40/599
作成者	関東農政局　両総農業水利事業所

異形管詳細図

12号排泥工

平面図 S=1:100
(STW400)

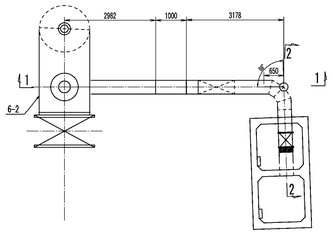

断面図 S=1:100
(STW400)

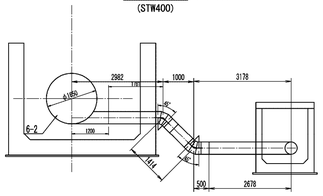

1 － 1 S=1:50
(STW400)

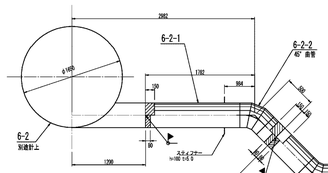

2 － 2 S=1:50
(STW400)

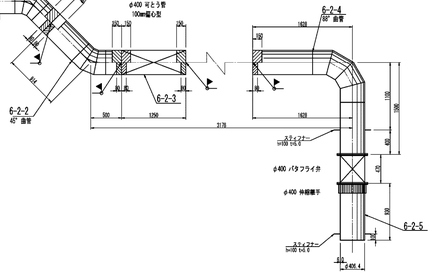

塗装仕様

内 面 ： 水道用液状エポキシ樹脂塗装 0.5mm以上

外 面 ： ポリウレタン樹脂 2.0mm以上

現場溶接： エポキシ系樹脂プライマー

現場溶接部の除外幅(mm)

	φ400		
内 面	80		
外 面	150		

施設名	南部幹線用水路(0312100-1100-20)		
図面名	異形管詳細図		
作成年月	平成26年 3月		
縮尺	A1 1:500 A2 1:707	図面番号	8-41/599
作成者	関東農政局　両総農業水利事業所		

異形管詳細図

御版橋部・鷹掌橋部

② 御版橋部　S=1:50

(STW400)

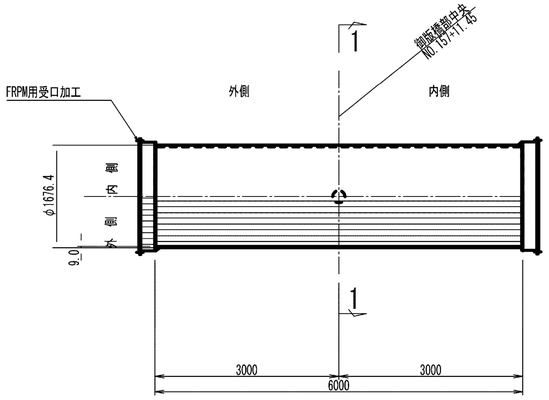

1 - 1 sec

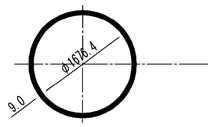

③ 鷹掌橋部　S=1:50

(STW400)

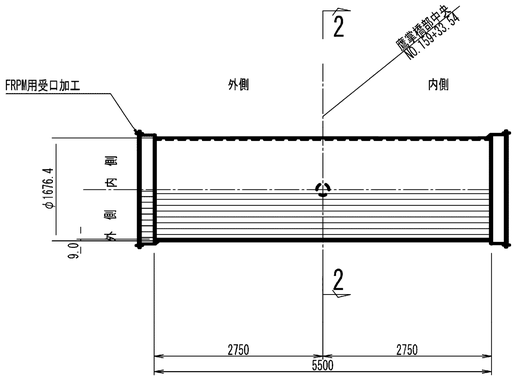

2 - 2 sec

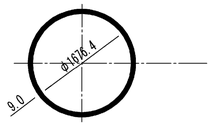

塗装仕様

内　面　：　水道用液状エポキシ樹脂塗装 0.5mm以上

外　面　：　ポリウレタン被覆 2.0mm以上

施設名	南部幹線用水路(0312100-1100-20)		
図面名	異形管詳細図		
作成年月	平成26年 3月		
縮尺	A1 1:500 A2 1:707	図面番号	8-42/599
作成者	関東農政局　両総農業水利事業所		

異形管詳細図

58号空気弁

1650A×600A

平　面　図

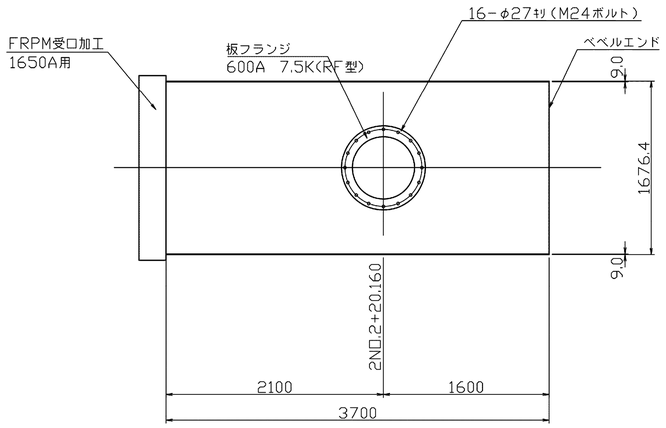

側　面　図

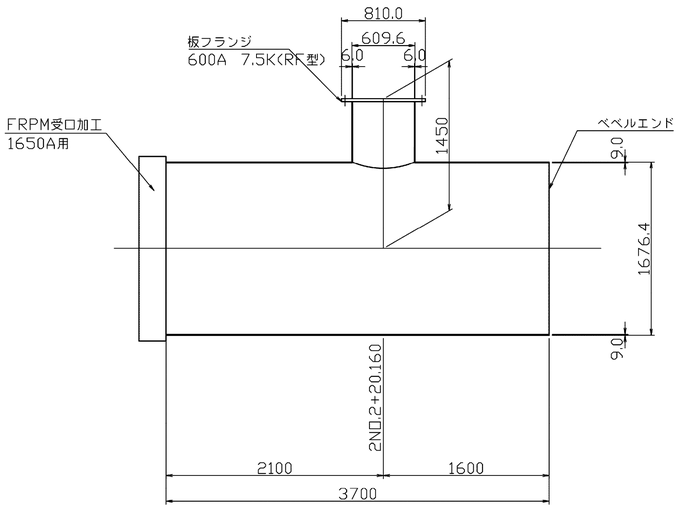

断　面　図

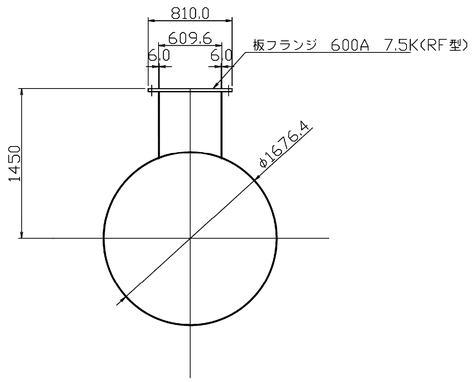

北之谷分水工

1650A×100A

側　面　図

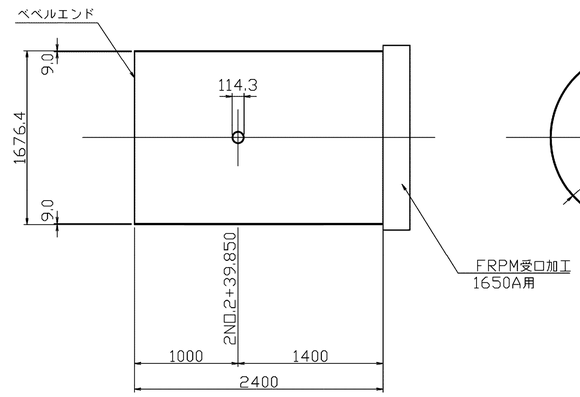

断　面　図

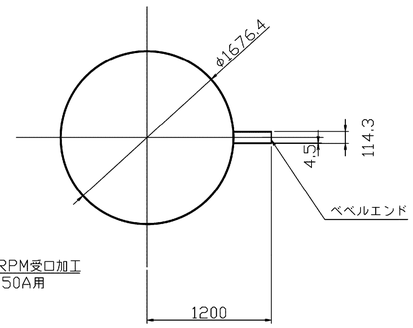

1650A×8545

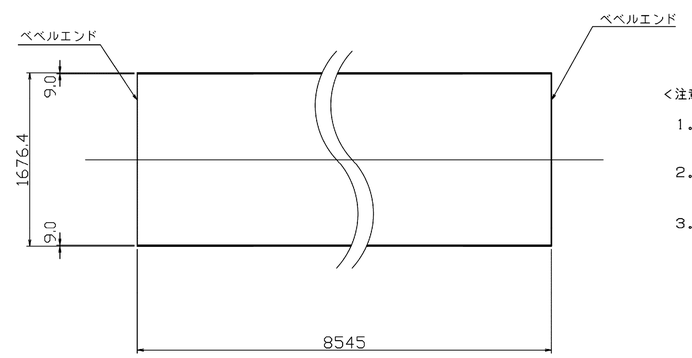

<注意事項>

1. 仕様
   WSP A-101-2002　農業用プラスチック被覆鋼管
2. 材質
   STW400
3. 鋼管塗覆装
   内面
   エポキシ樹脂塗装　0.5mm以上
   (JWWA K 135　水道用エポキシ樹脂塗料塗装方法)
   溶接部　　同上現場塗装

   外面
   ポリウレタンまたはポリエチレン被覆　2.0mm以上
   (WSP 047　水道用プラスティック被覆鋼管)
   溶接部　ジョイントコート
4. 溶接部塗り残し幅
   内面　100mm
5. フランジ規格
   7.5K(RF型)

施設名	南部幹線用水路(0312100-1100-20)		
図面名	異形管詳細図		
作成年月	平成26年 3月		
縮尺	A1 1:500 A2 1:707	図面番号	8-43/599
作成者	関東農政局　両総農業水利事業所		

異形管詳細図

北之谷分水工　分水管

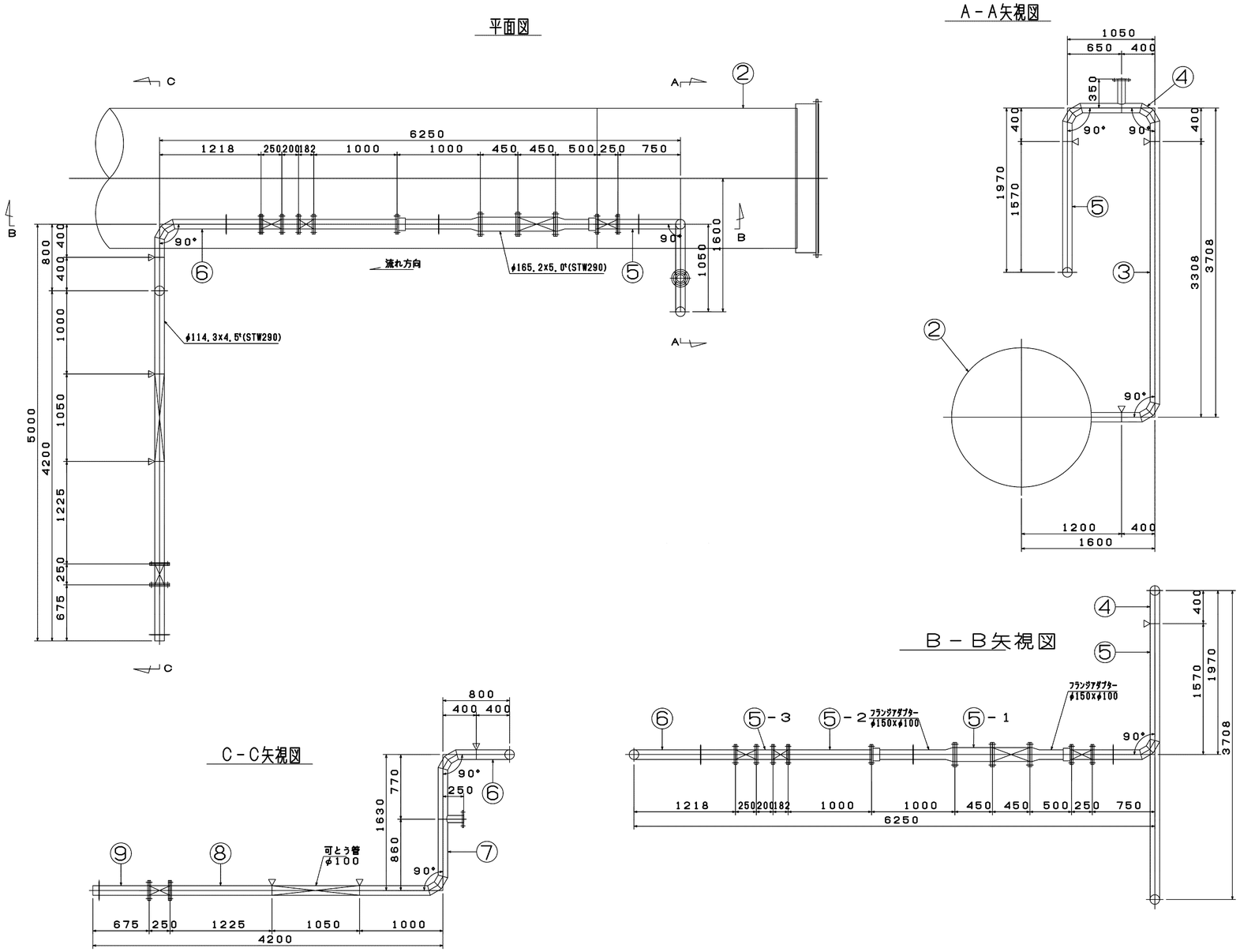

<注意事項>

1．仕様
WSP A-101-2002 農業用プラスチック被覆鋼管

2．材質
STW290

3．鋼管塗覆装
内面
エポキシ樹脂塗装 0.5mm以上
(JWWA K 135 水道用エポキシ樹脂塗料塗装方法)
溶接部　現場塗装なし

外面
ポリウレタンまたはポリエチレン被覆 2.0mm以上
(WSP 047 水道用プラスティック被覆鋼管)
溶接部 ジョイントコート

4．溶接部塗り残し幅
内面 100mm
外面 150mm

5．フランジ規格
7.5K(RF型)

注 記
1．▽印部は現地溶接位置を示します。

施設名	南部幹線用水路(0312100-1100-20)		
図面名	異形管詳細図		
作成年月	平成26年 3月		
縮尺	A1 1:500 A2 1:707	図面番号	8-44/599
作成者	関東農政局　両総農業水利事業所		

異形管詳細図

2IP.2-1~2IP.2-2

1650A×4500L

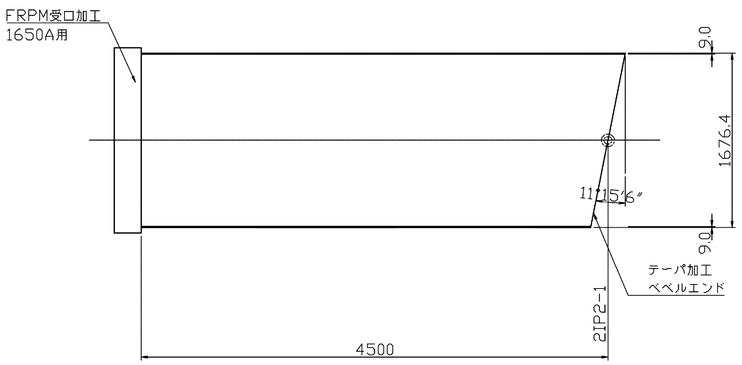

1650A×7000L

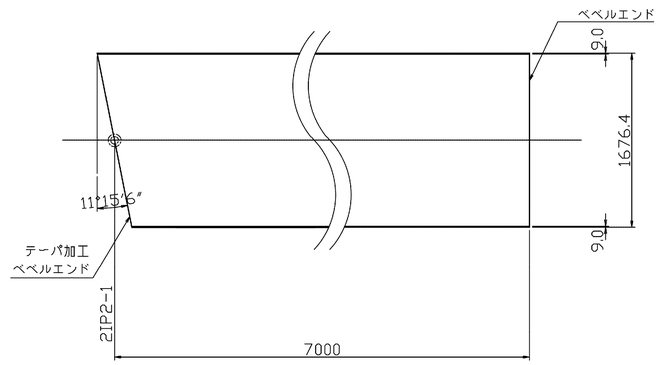

1650A×7000L

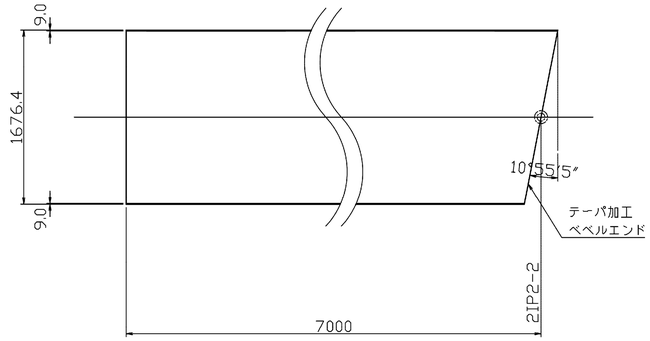

1650A×4500L

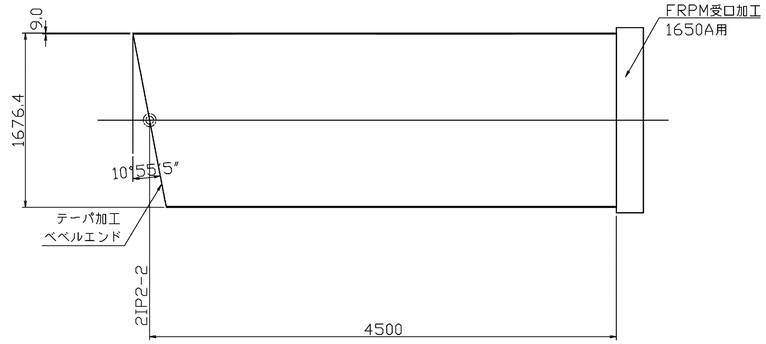

1650A×7718

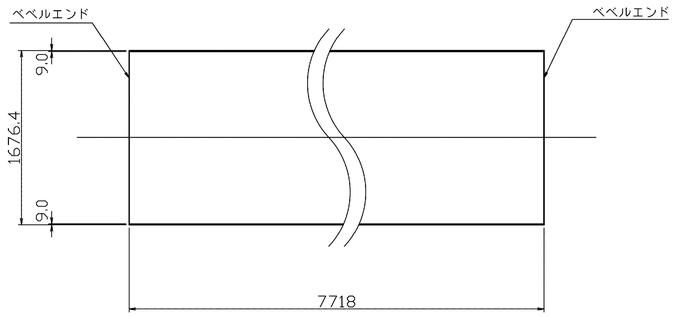

<注意事項>

1．仕様
WSP A-101-2002　農業用プラスチック被覆鋼管

2．材質
STW400

3．鋼管塗覆装
内面
エポキシ樹脂塗装　0.5mm以上
（JWWA K 135　水道用エポキシ樹脂塗料塗装方法）
溶接部　　同上現場塗装

外面
ポリウレタンまたはポリエチレン被覆　2.0mm以上
（WSP 047　水道用プラスティック被覆鋼管）
溶接部　ジョイントコート

4．溶接部塗り残し幅
内面　100mm
外面　φ1600以上：200mm、φ1600未満：150mm

施設名	南部幹線用水路(0312100-1100-20)		
図面名	異形管詳細図		
作成年月	平成26年 3月		
縮尺	A1 1:500 A2 1:707	図面番号	8-45/599
作成者	関東農政局　両総農業水利事業所		

異形管詳細図

<注意事項>

1．仕様
WSP A-101-2002　農業用プラスチック被覆鋼管

2．材質
STW400

3．鋼管塗覆装
内面
エポキシ樹脂塗装　0.5mm以上
（JWWA K 135　水道用エポキシ樹脂塗料塗装方法）
溶接部　　同上現場塗装

外面
ポリウレタンまたはポリエチレン被覆　2.0mm以上
（WSP 047　水道用プラスティック被覆鋼管）
溶接部　ジョイントコート

4．溶接部塗り残し幅
内面　100mm
外面　φ1600以上：200mm、φ1600未満：150mm

5．フランジ規格
7.5K(RF型)

竹之下分水工

1650A×1500A×100A

側　面　図

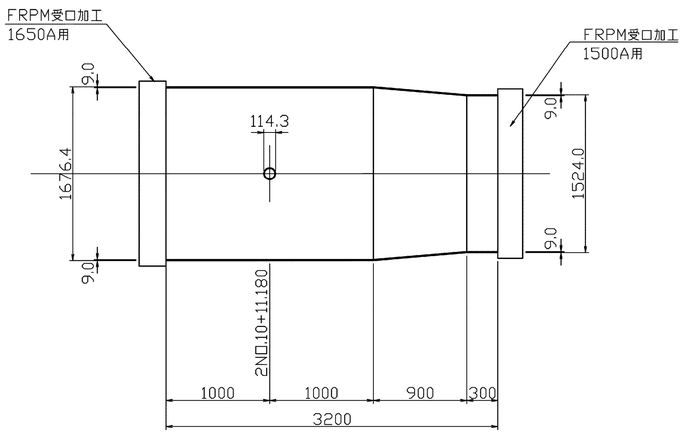

断　面　図

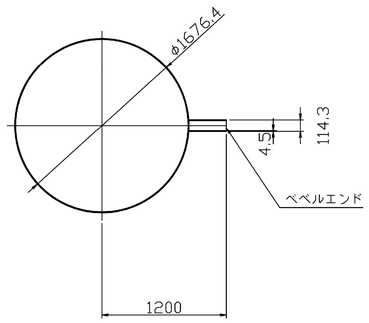

59号空気弁

1500A×600A

平　面　図

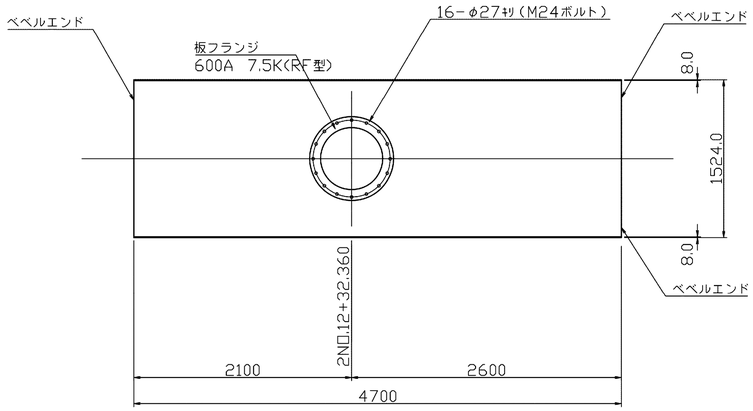

2NO.12+27.260、2NO.12+29.260

1500A鋼製曲管

（3ピース）

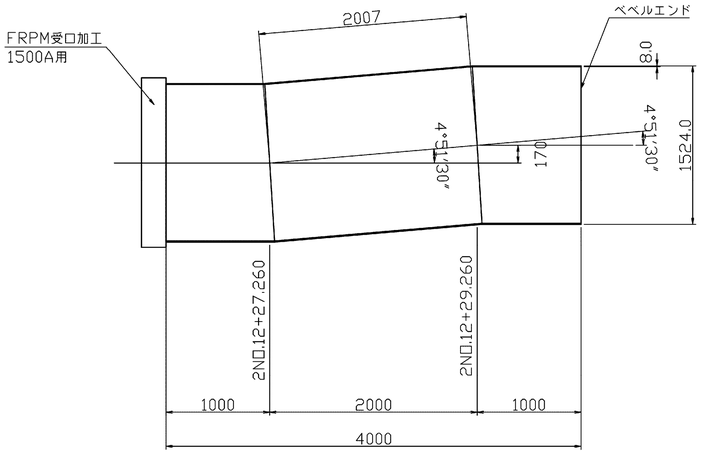

側　面　図

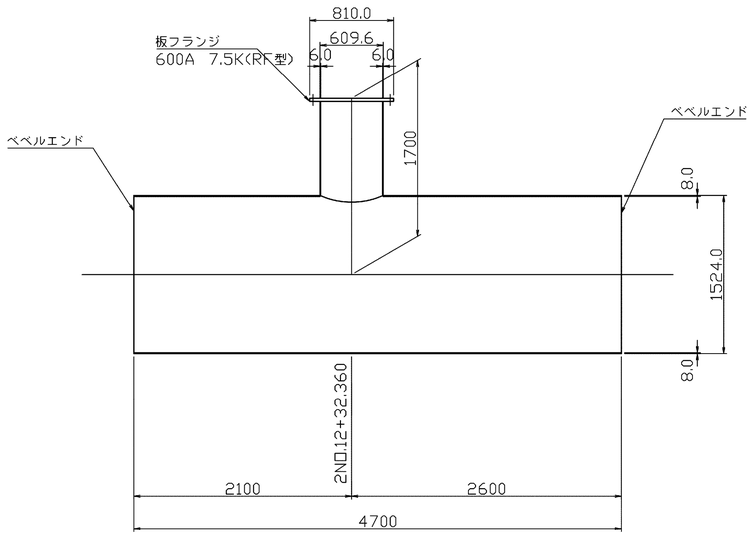

断　面　図

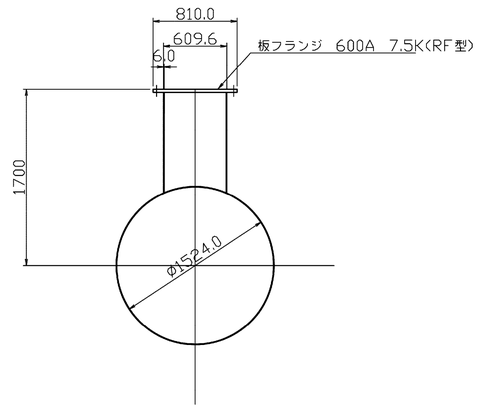

施設名	南部幹線用水路(0312100-1100-20)		
図面名	異形管詳細図		
作成年月	平成26年 3月		
縮尺	A1 1:500 A2 1:707	図面番号	8-46/599
作成者	関東農政局　両総農業水利事業所		

異形管詳細図

竹之下分水工　分水管

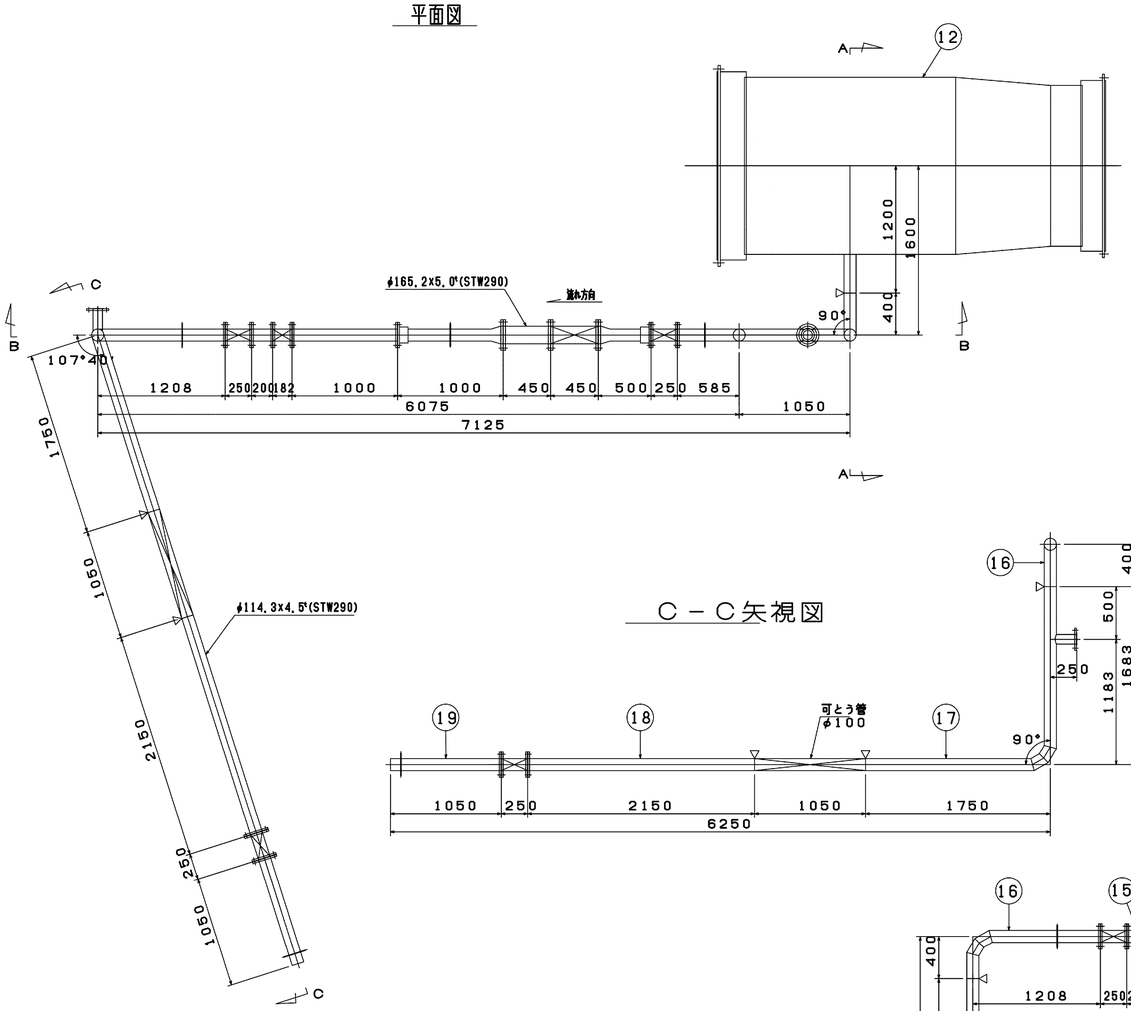

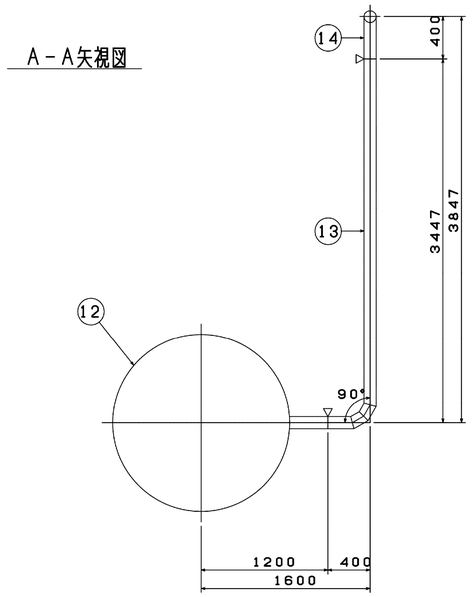

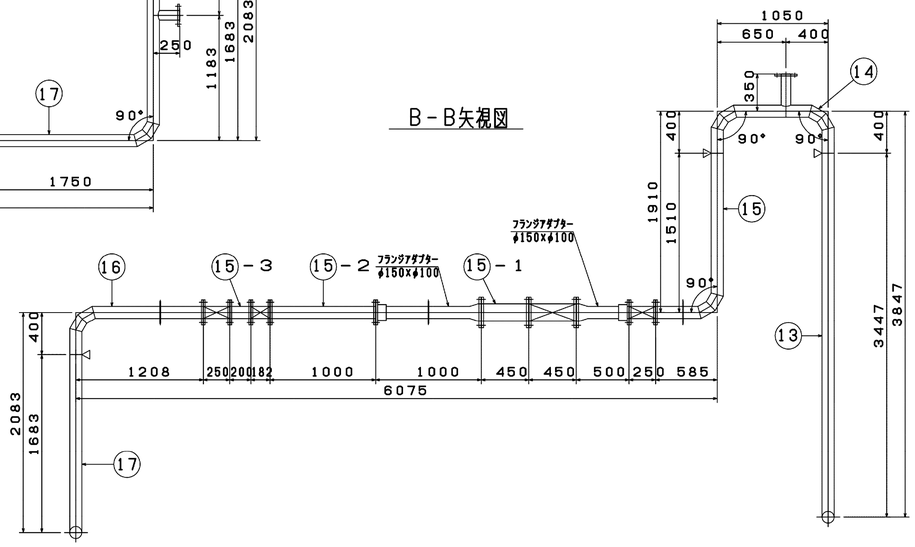

注　記

1．▽印部は現地溶接位置を示します。

＜注意事項＞

1．仕様
WSP A-101-2002 農業用プラスチック被覆鋼管

2．材質
STW290

3．鋼管塗覆装
内面
エポキシ樹脂塗装 0.5mm以上
(JWWA K 135 水道用エポキシ樹脂塗料塗装方法)
溶接部　現場塗装なし

外面
ポリウレタンまたはポリエチレン被覆 2.0mm以上
(WSP 047 水道用プラスティック被覆鋼管)
溶接部 ジョイントコート

4．溶接部塗り残し幅
内面 100mm
外面 150mm

5．フランジ規格
7.5K(RF型)

施設名	南部幹線用水路(0312100-1100-20)		
図面名	異形管詳細図		
作成年月	平成26年 3月		
縮尺	A1 1:500 A2 1:707	図面番号	8-47/599
作成者	関東農政局　両総農業水利事業所		

異形管詳細図

T44トンネル閉塞工端部

1500×3700L

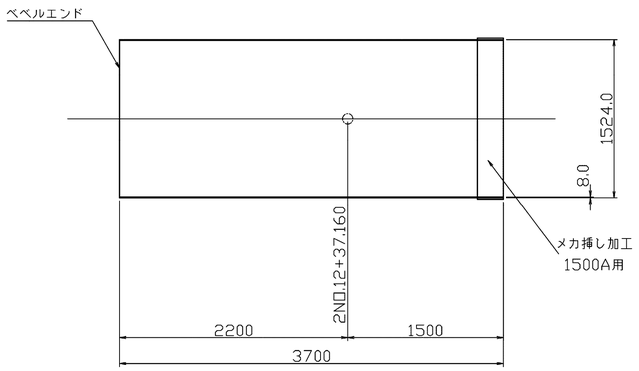

前島分水工

1500A×150A

側　面　図

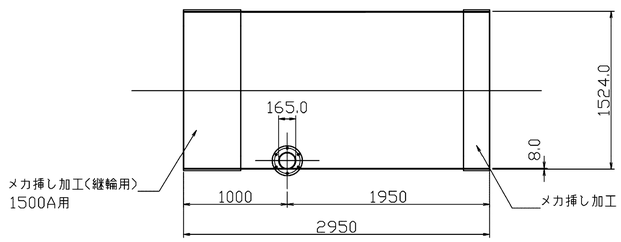

断　面　図

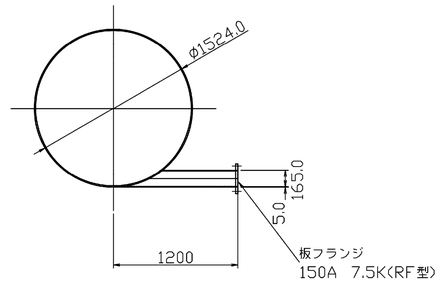

1500A×4000L

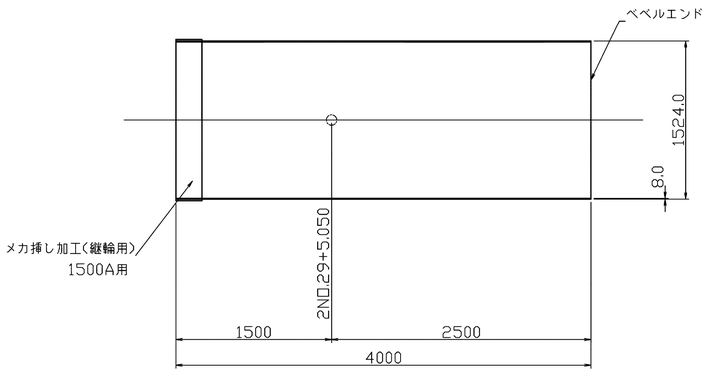

<注意事項>

1．仕様
WSP A-101-2002　農業用プラスチック被覆鋼管

2．材質
STW400

3．鋼管塗覆装
内面
エポキシ樹脂塗装　0.5mm以上
(JWWA K 135　水道用エポキシ樹脂塗料塗装方法)
溶接部　　同上現場塗装

外面
ポリウレタンまたはポリエチレン被覆　2.0mm以上
(WSP 047　水道用プラスティック被覆鋼管)
溶接部　ジョイントコート

4．溶接部塗り残し幅
内面　100mm
外面　φ1600以上：200mm、φ1600未満：150mm

施設名	南部幹線用水路(0312100-1100-20)		
図面名	異形管詳細図		
作成年月	平成26年 3月		
縮尺	A1 1:500 A2 1:707	図面番号	8-48/599
作成者	関東農政局　両総農業水利事業所		

異形管詳細図

前島分水工　分水管

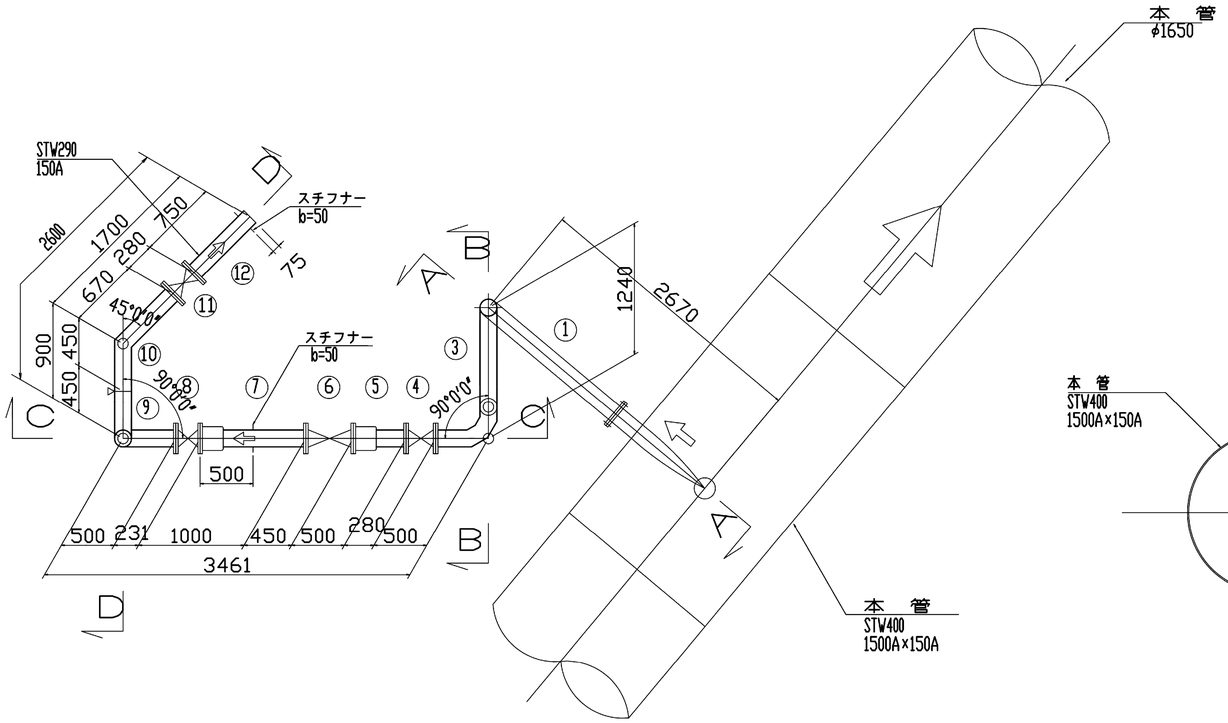

A － A

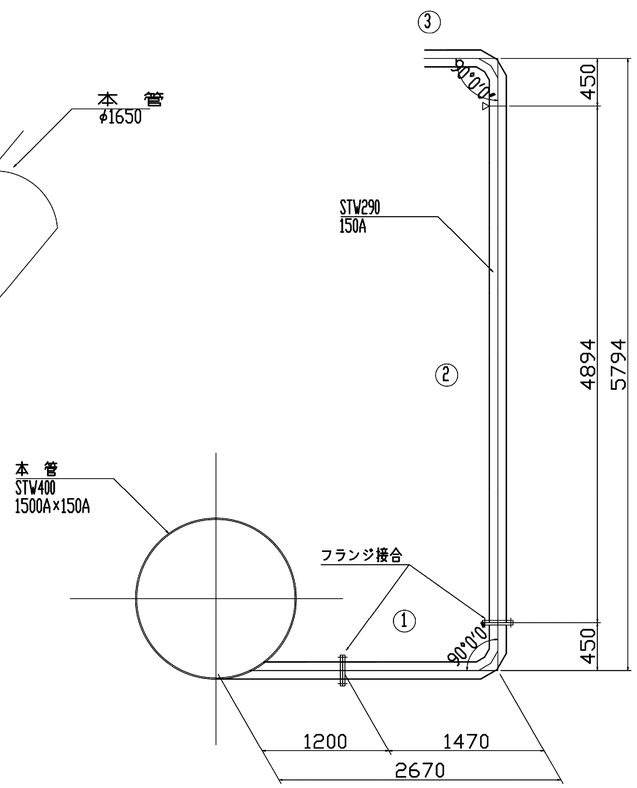

B － B

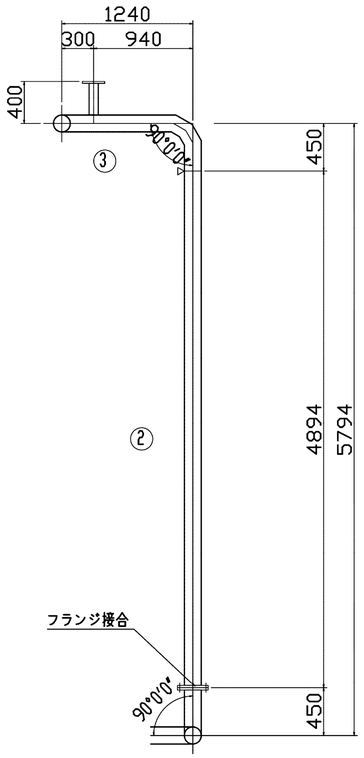

C － C

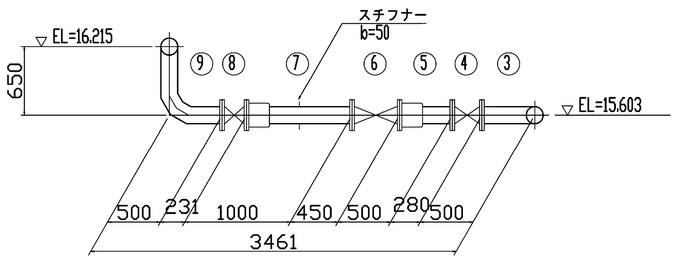

D － D

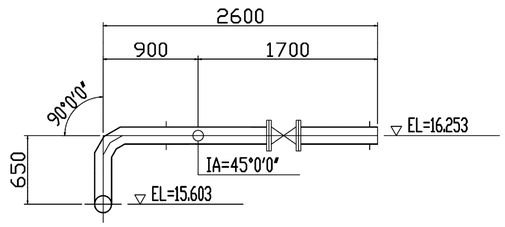

<注意事項>

1．仕様
WSP A-101-2002 農業用プラスチック被覆鋼管

2．材質
STW290

3．鋼管塗覆装
内面
エポキシ樹脂塗装 0.5mm以上
(JWWA K 135 水道用エポキシ樹脂塗料塗装方法)
溶接部　現場塗装なし

外面
ポリウレタンまたはポリエチレン被覆 2.0mm以上
(WSP 047 水道用プラスティック被覆鋼管)
溶接部 ジョイントコート

4．溶接部塗り残し幅
内面 100mm
外面 150mm

5．フランジ規格
7.5K(RF型)

施設名	南部幹線用水路(0312100-1100-20)		
図面名	異形管詳細図		
作成年月	平成26年 3月		
縮尺	A1 1:500 A2 1:707	図面番号	8-49/599
作成者	関東農政局　両総農業水利事業所		

異形管詳細図

FRPM受口加工，空気弁フランジ蓋

FRPM受口加工 1650A用

正　面　図
S=1:30

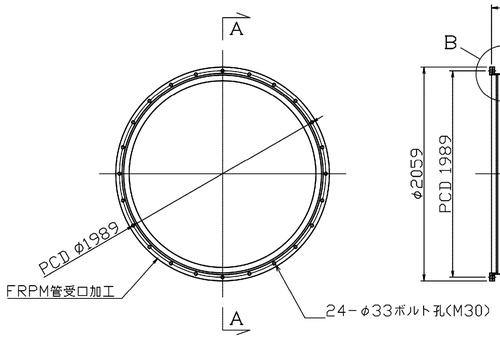

A － A
S=1:30

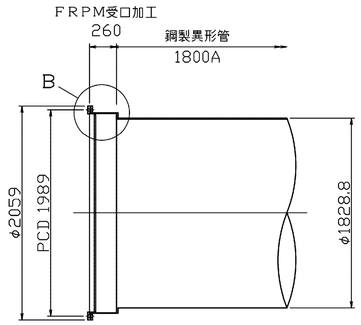

B部詳細図
S=1:5

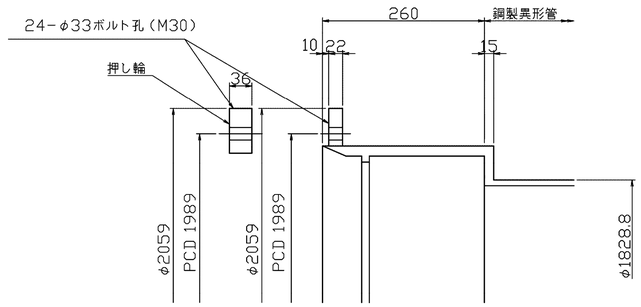

空気弁フランジ蓋
S=1:10

平　面　図

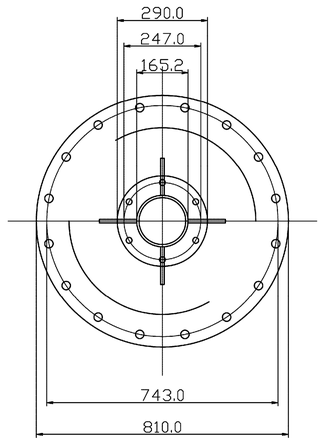

FRPM受口加工 1500A用

正　面　図
S=1:30

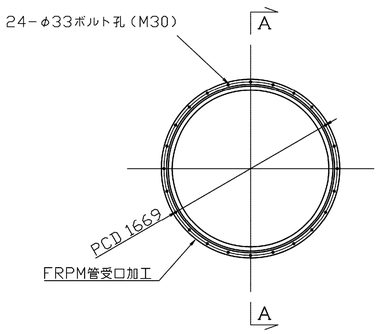

A － A
S=1:30

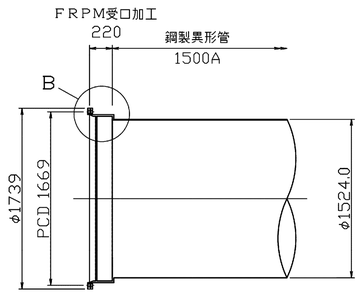

B部詳細図
S=1:5

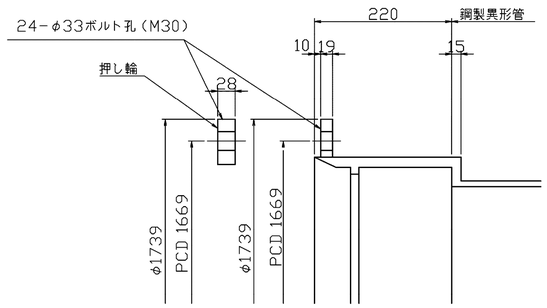

断　面　図

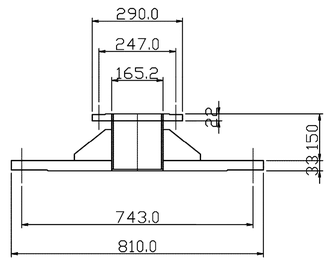

施設名	南部幹線用水路(0312100-1100-20)		
図面名	異形管詳細図		
作成年月	平成26年 3月		
縮尺	A1 1:500 A2 1:707	図面番号	8-50/599
作成者	関東農政局　両総農業水利事業所		

異形管詳細図

６０号空気弁

1500A×600A

平　面　図

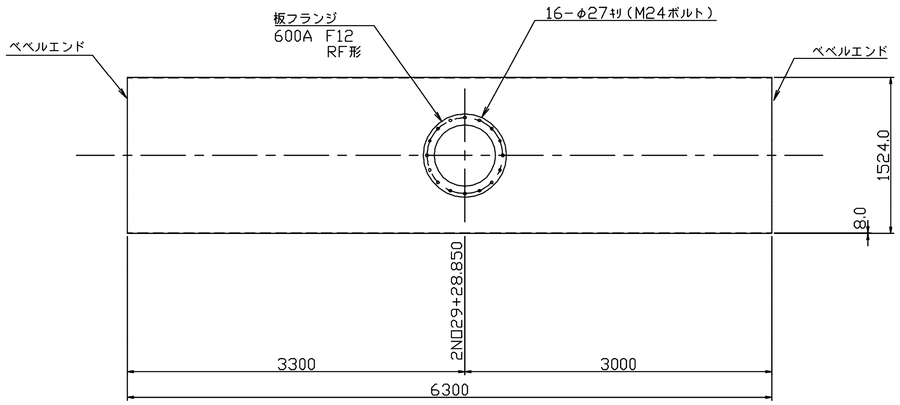

側　面　図

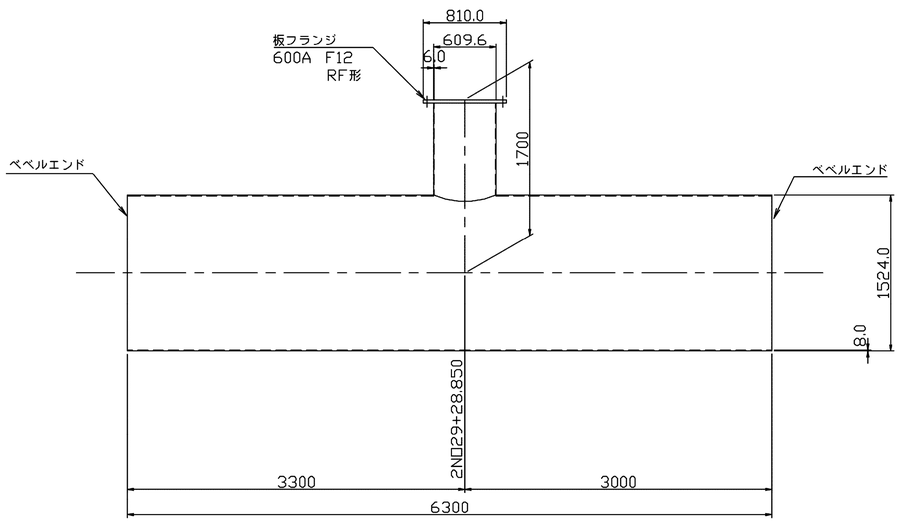

金谷郷分水工

1500A×200A

側　面　図

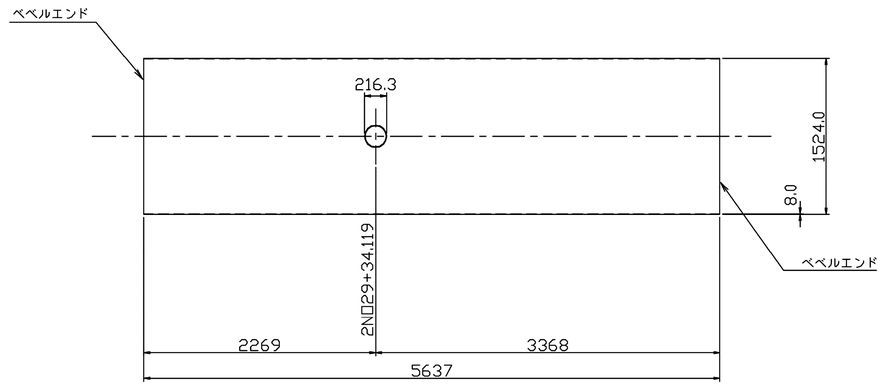

断　面　図

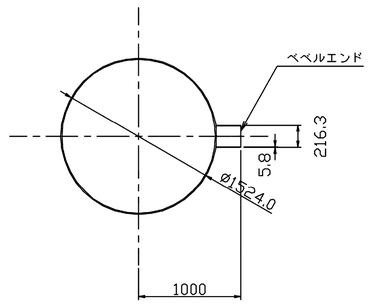

1500A×6000L

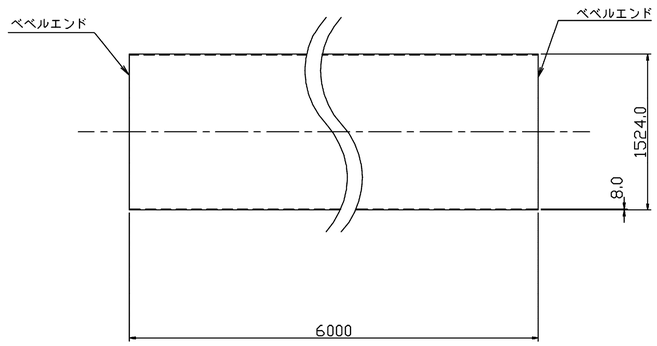

<注意事項>

1．仕様
　WSP A-101-2002　農業用プラスチック被覆鋼管

2．材質
　STW400

3．鋼管塗覆装
　内面
　エポキシ樹脂塗装　0.5mm
　（JWWA K 135　水道用エポキシ樹脂塗料塗装方法）
　溶接部　　同上現場塗装

　外面
　ポリウレタンまたはポリエチレン被覆　2.0mm
　（WSP 047　水道用プラスティック被覆鋼管）
　溶接部　ジョイントコート

4．溶接部塗り残し幅
　内面　100mm
　外面　150mm

5．フランジ規格
　F12板フランジを用いる

施設名	南部幹線用水路(0312100-1100-20)		
図面名	異形管詳細図		
作成年月	平成26年 3月		
縮尺	A1 1:500 A2 1:707	図面番号	8-51/599
作成者	関東農政局　両総農業水利事業所		

異形管詳細図

<注意事項>

1．仕様
WSP A-101-2002　農業用プラスチック被覆鋼管

2．材質
STW400

3．鋼管塗覆装
内面
エポキシ樹脂塗装　0.5mm
（JWWA K 135　水道用エポキシ樹脂塗料塗装方法）
溶接部　　同上現場塗装

外面
ポリウレタンまたはポリエチレン被覆　2.0mm
（WSP 047　水道用プラスティック被覆鋼管）
溶接部　ジョイントコート

4．溶接部塗り残し幅
内面　100mm
外面　150mm

2IP.7～2IP.10

1500A鋼製曲管
（3ピース）

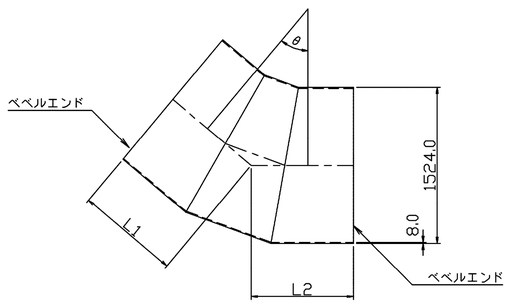

<一覧表>

No.	測　点	L1(mm)	L2(mm)	角度 θ	備考
1	2IP.7	1000	4000	40° 55′ 10″	
2	2IP.8	4992	1000	39° 39′ 32″	
3	2IP.9	3.807	1000	43° 22′ 54″	
4	2IP.10	2.212	1000	41° 34′ 23″	

1500A×3000L

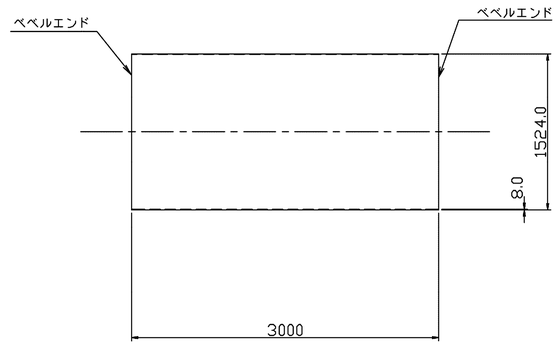

大網南分水工

1500A×450A

1500A×5502L

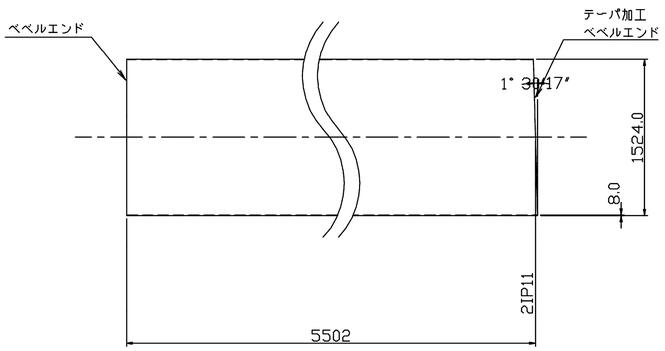

平　面　図

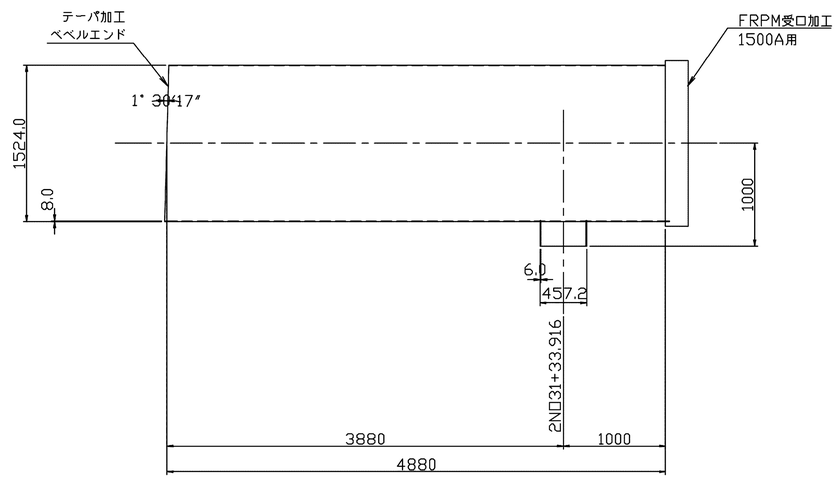

断　面　図

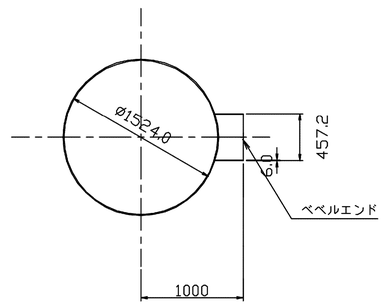

施設名	南部幹線用水路(0312100-1100-20)		
図面名	異形管詳細図		
作成年月	平成26年 3月		
縮尺	A1 1:500 A2 1:707	図面番号	8-52/599
作成者	関東農政局　両総農業水利事業所		

異形管詳細図

縦　断　図

金谷郷分水工　分水管

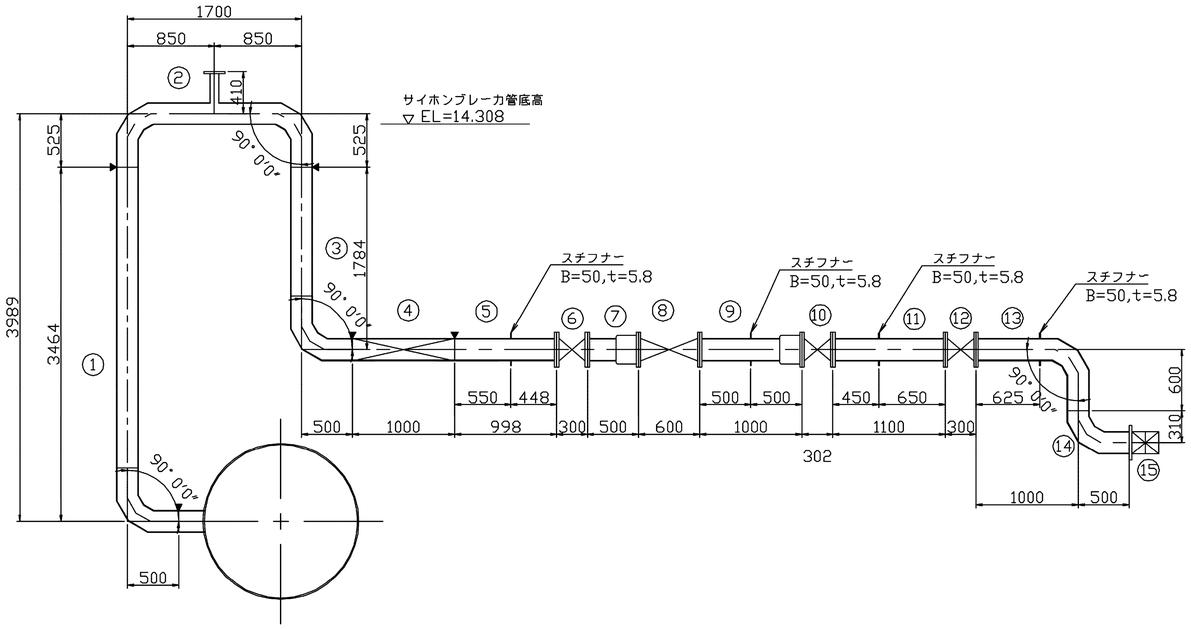

管割表（金谷郷分水工）

No.	管 種	管 径	種 別	規 格	L (m)	備 考
①	STW290	200A	曲管	t=5.8mm	3.964	両ベベル IA=90° 00′00″
②	STW290	200A×75A	F付T字管+曲管	t=5.8mm	2.750	両ベベル、T字管フランジ(F12) IA=90° 00′00″ ×2
③	STW290	200A	曲管	t=5.8mm	2.284	両ベベル IA=90° 00′00″
④	伸縮可とう管	〃	−	0.74Mpa	1.000	偏心量100mm
⑤	STW290	〃	短管	t=5.8mm	998	片フランジ（F12）、片ベベル スチフナー付
⑥	バタフライ弁	〃	−	0.74Mpa	0.300	
⑦	フランジアダプター	〃	−	0.74Mpa	0.500	
⑧	定流量弁	〃	−	0.74Mpa	0.600	
⑨	フランジアダプター	〃	−	0.74Mpa	1.000	スチフナー付
⑩	流量計	〃	−	0.74Mpa	0.302	電磁式
⑪	STW290	〃	短管	t=5.8mm	1.100	両フランジ（F12） スチフナー付
⑫	バタフライ弁	〃	−	0.74Mpa	0.300	
⑬	STW290	〃	曲管	t=5.8mm	1.600	片フランジ（F12）、片ベベル スチフナー付 IA=90° 00′00″
⑭	STW290	〃	曲管	t=5.8mm	810	片フランジ（F12）、片ベベル IA=90° 00′00″
⑮	MFジョイント	〃	−	200A用	−	塩化ビニル管接合ジョイント

＜注意事項＞

1．仕様
　WSP A-101-2002　農業用プラスチック被覆鋼管

2．材質
　STW290

3．鋼管塗覆装
　内面
　エポキシ樹脂塗装　0.5mm
　（JWWA K 135　水道用エポキシ樹脂塗料塗装方法）
　溶接部　　現場塗装なし

　外面
　ポリウレタンまたはポリエチレン被覆　2.0mm
　（WSP 047　水道用プラスティック被覆鋼管）
　溶接部　ジョイントコート

4．溶接部塗り残し幅
　内面　100mm
　外面　150mm

5．フランジ規格
　F12板フランジを用いる

施設名	南部幹線用水路(0312100-1100-20)		
図面名	異形管詳細図		
作成年月	平成26年 3月		
縮尺	A1 1:500 A2 1:707	図面番号	8-53/599
作成者	関東農政局　両総農業水利事業所		

異形管詳細図

大網南分水工　分水管

平　面　図

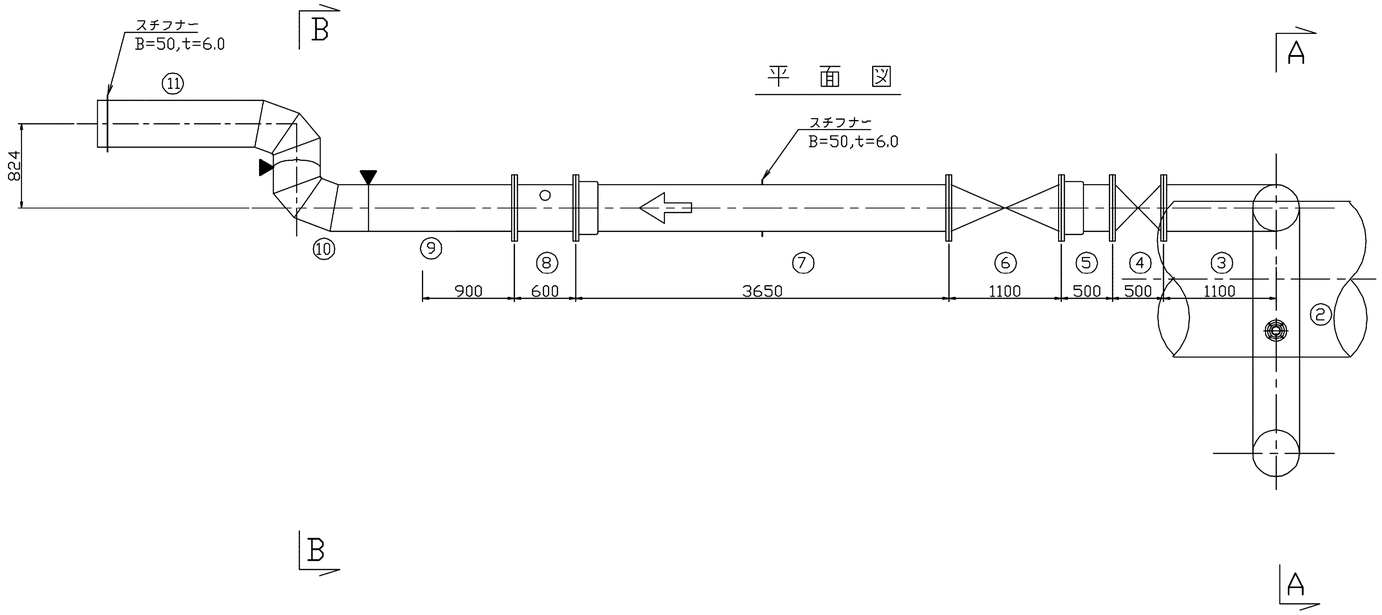

縦　断　図

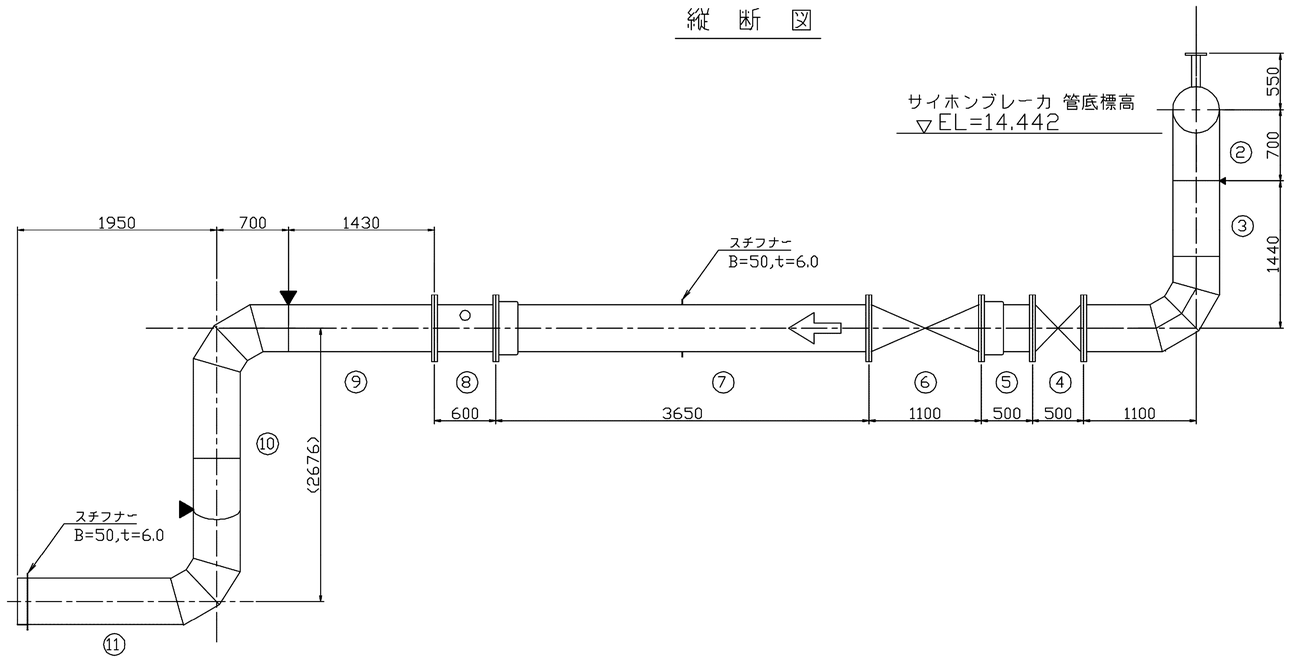

<注意事項>

1．仕様
WSP A-101-2002　農業用プラスチック被覆鋼管

2．材質
STW400

3．鋼管塗覆装
内面
エポキシ樹脂塗装　0.5mm
（JWWA K 135　水道用エポキシ樹脂塗料塗装方法）
溶接部　　同上現場塗装

外面
ポリウレタンまたはポリエチレン被覆　2.0mm
（WSP 047　水道用プラスティック被覆鋼管）
溶接部　ジョイントコート

4．溶接部塗り残し幅
内面　100mm
外面　150mm

5．フランジ規格
F12板フランジを用いる

施設名	南部幹線用水路(0312100-1100-20)		
図面名	異形管詳細図		
作成年月	平成26年 3月		
縮尺	A1 1:500 A2 1:707	図面番号	8-54/599
作成者	関東農政局　両総農業水利事業所		

異形管詳細図

大網南分水工　分水管

A － A

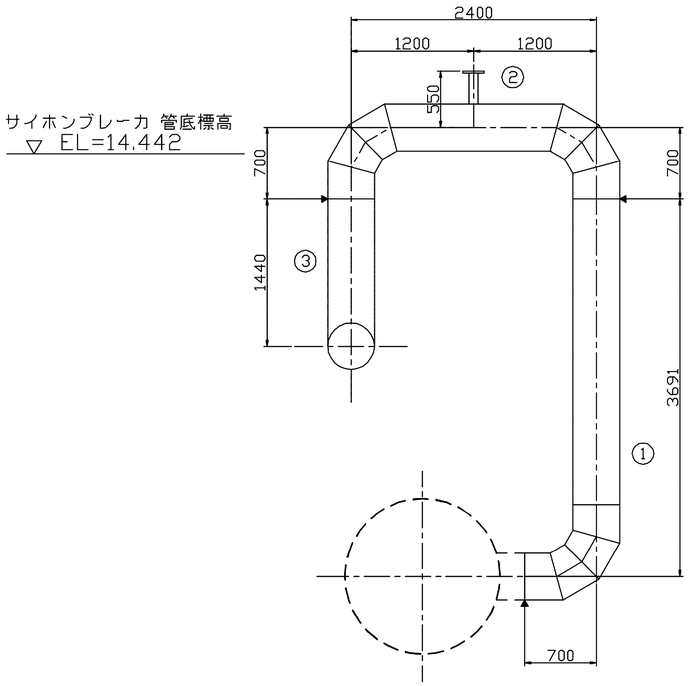

B － B

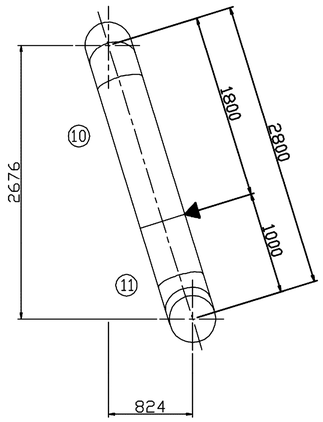

管割表（大網南分水工）

No.	管 種	管 径	種 別	規 格	L（m）	備 考
①	STW400	450A	曲管	t=6.0mm	700/3691	両ベベル IA=90° 00′00″
②	STW400	450A×75A	F付T字管+曲管	t=6.0mm	700/2400/700	両ベベル、T字管フランジ（F12） IA=90° 00′00″ ×2
③	STW400	450A	曲管	t=6.0mm	1440/1100	片フランジ、片ベベル IA=90° 00′00″
④	バタフライ弁	〃	－	0.74Mpa	500	
⑤	フランジアダプター	〃	－	0.74Mpa	500	
⑥	定流量弁	〃	－	0.74Mpa	1100	
⑦	STW400	〃	フランジアダプター付短管	t=6.0mm	3650	両フランジ（F12） スチフナー付
⑧	流量計	〃	－	0.74Mpa	600	電磁式
⑨	STW400	〃	短管	t=6.0mm	1430	片フランジ,片ベベル
⑩	STW400	〃	曲管	t=6.0mm	700/1800	両ベベル IA=90° 00′00″ ×2
⑪	STW400	〃	曲管	t=6.0mm	1000/1950	両ベベル IA=90° 00′00″ ,スチフナー付

＜注意事項＞

1．仕様
　WSP A-101-2002　農業用プラスチック被覆鋼管

2．材質
　STW400

3．鋼管塗覆装
　内面
　エポキシ樹脂塗装　0.5mm
　（JWWA K 135　水道用エポキシ樹脂塗料塗装方法）
　溶接部　　同上現場塗装

　外面
　ポリウレタンまたはポリエチレン被覆　2.0mm
　（WSP 047　水道用プラスティック被覆鋼管）
　溶接部　ジョイントコート

4．溶接部塗り残し幅
　内面　100mm
　外面　150mm

5．フランジ規格
　F12板フランジを用いる

施設名	南部幹線用水路(0312100-1100-20)		
図面名	異形管詳細図		
作成年月	平成26年 3月		
縮尺	A1 1:500 A2 1:707	図面番号	8-55/599
作成者	関東農政局　両総農業水利事業所		

異形管詳細図

13号排泥工

排水T字管　1500A×300A

側　面　図

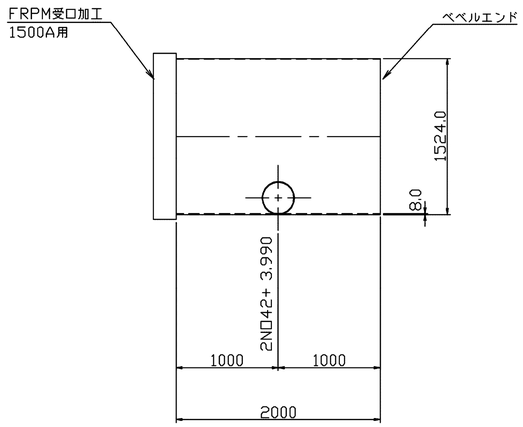

断　面　図

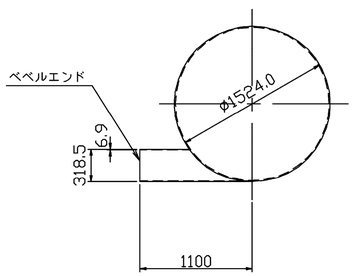

9号制水弁
（フランジアダプター）

1500A×1400L

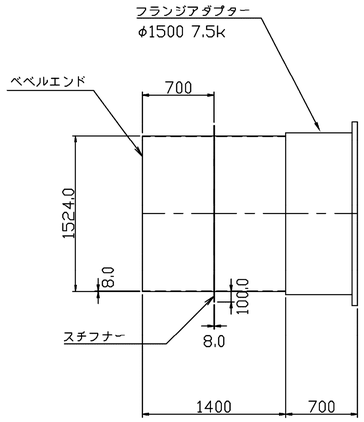

61号空気弁

1500A×600A

平　面　図

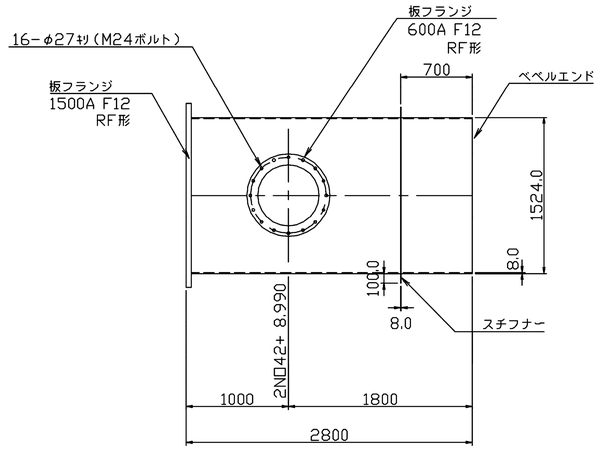

側　面　図

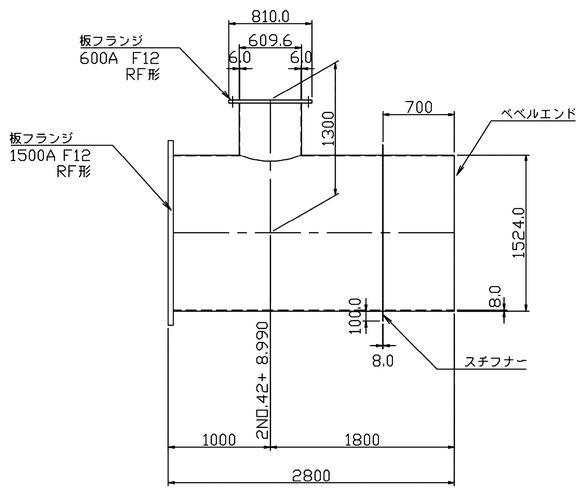

断　面　図

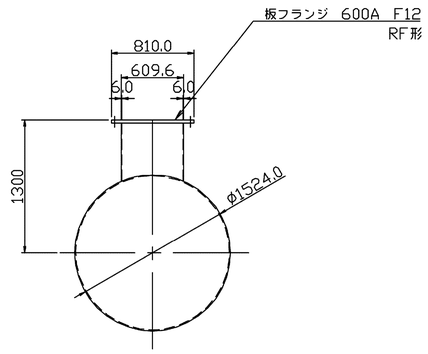

＜注意事項＞

1．仕様
　WSP A-101-2002　農業用プラスチック被覆鋼管

2．材質
　STW400

3．鋼管塗覆装
　内面
　エポキシ樹脂塗装　0.5mm
　（JWWA K 135　水道用エポキシ樹脂塗料塗装方法）
　溶接部　　同上現場塗装

　外面
　ポリウレタンまたはポリエチレン被覆　2.0mm
　（WSP 047　水道用プラスティック被覆鋼管）
　溶接部　ジョイントコート

4．溶接部塗り残し幅
　内面　100mm
　外面　150mm

5．フランジ規格
　F12板フランジを用いる

施設名	南部幹線用水路(0312100-1100-20)		
図面名	異形管詳細図		
作成年月	平成26年 3月		
縮尺	A1 1:500 A2 1:707	図面番号	8-56/599
作成者	関東農政局　両総農業水利事業所		

異形管詳細図

13号排泥工　排泥管

平　面　図

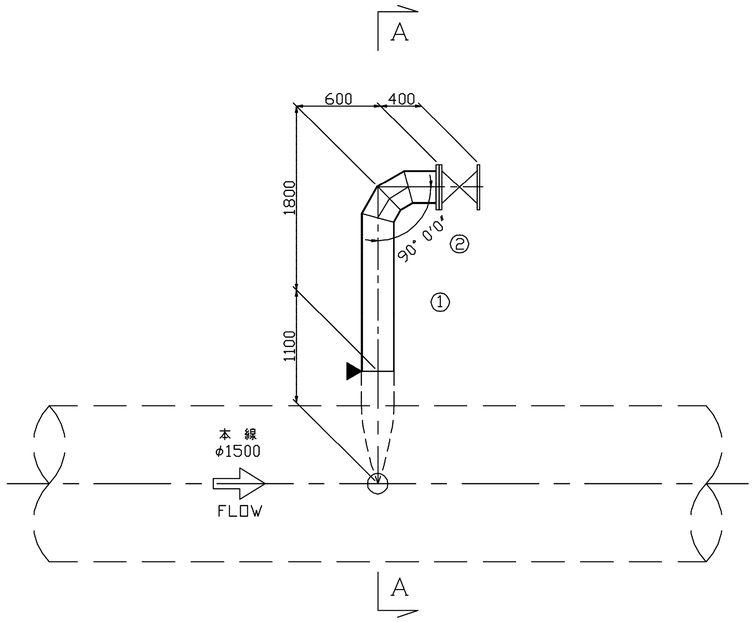

A　－　A

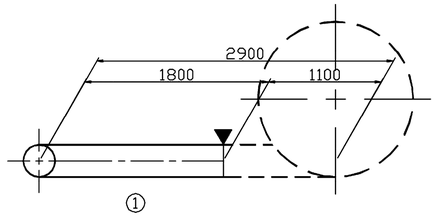

管割表（排泥工）

No.	管 種	管 径	種 別	規 格	L（m）	備 考
①	STW290	300A	曲管	t=6.9mm	2.400	片フランジ（F12）、片ベベル IA=90° 00'00"
②	バタフライ弁	〃	－	0.74Mpa	0.400	センターキャップ式

<注意事項>

1．仕様
　WSP A-101-2002　農業用プラスチック被覆鋼管

2．材質
　STW290

3．鋼管塗覆装
　内面
　エポキシ樹脂塗装　0.5mm
　（JWWA K 135　水道用エポキシ樹脂塗料塗装方法）
　溶接部　　同上現場塗装

　外面
　ポリウレタンまたはポリエチレン被覆　2.0mm
　（WSP 047　水道用プラスティック被覆鋼管）
　溶接部　ジョイントコート

4．溶接部塗り残し幅
　内面　100mm
　外面　150mm

5．フランジ規格
　F12板フランジを用いる

施設名	南部幹線用水路(0312100-1100-20)		
図面名	異形管詳細図		
作成年月	平成26年 3月		
縮尺	A1 1:500 A2 1:707	図面番号	8-57/599
作成者	関東農政局　両総農業水利事業所		

異形管詳細図

1500A 鋼製曲管

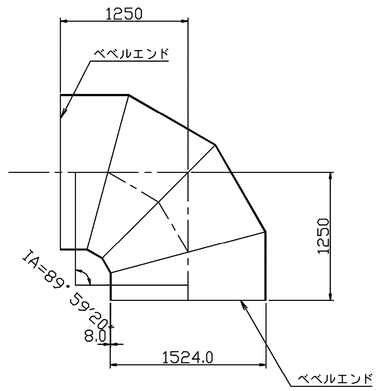

1500A 鋼製曲管

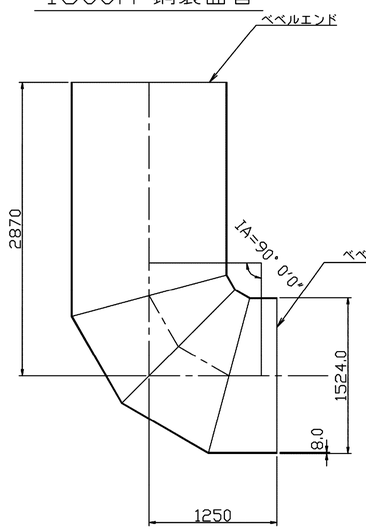

１２号サイホン横断部

1500A×2100L

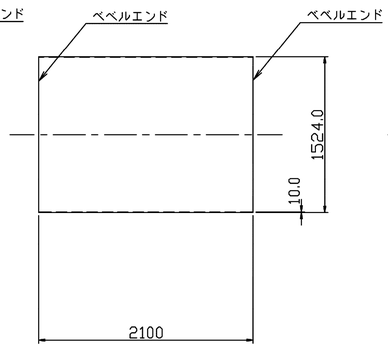

1500A×3000L

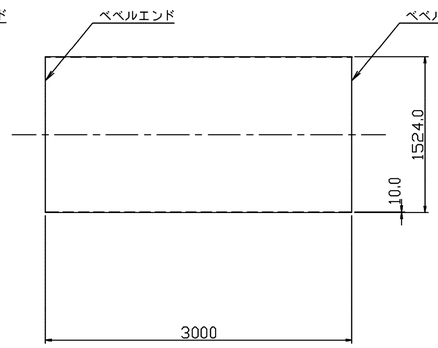

1500A 鋼製曲管

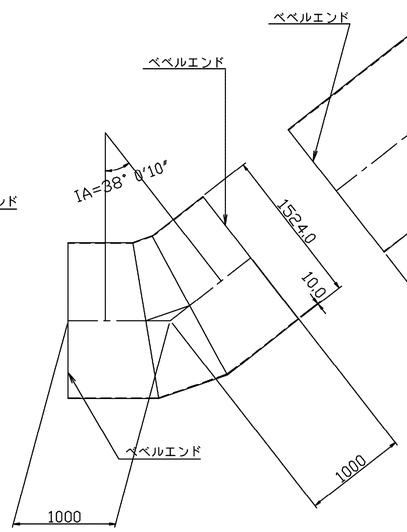

1500A×4692L

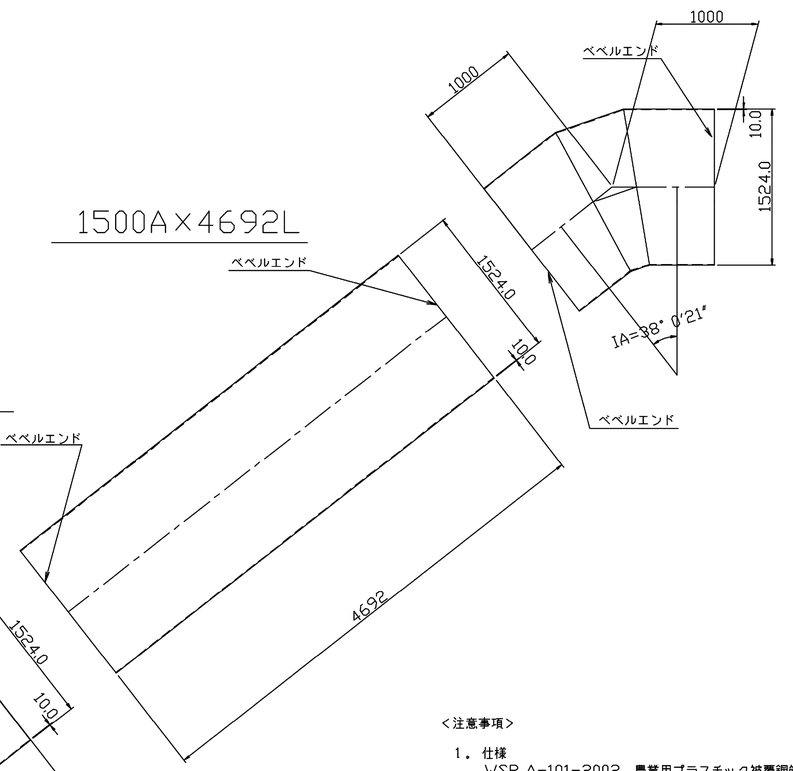

1500A 鋼製曲管

<注意事項>

1．仕様
WSP A-101-2002　農業用プラスチック被覆鋼管

2．材質
STW400

3．鋼管塗覆装
内面
エポキシ樹脂塗装　0.5mm
（JWWA K 135　水道用エポキシ樹脂塗料塗装方法）
溶接部　　同上現場塗装

外面
ポリウレタンまたはポリエチレン被覆　2.0mm
（WSP 047　水道用プラスティック被覆鋼管）
溶接部　ジョイントコート

4．溶接部塗り残し幅
内面　100mm
外面　150mm

施設名	南部幹線用水路(0312100-1100-20)		
図面名	異形管詳細図		
作成年月	平成26年 3月		
縮尺	A1 1:500 A2 1:707	図面番号	8-58/599
作成者	関東農政局　両総農業水利事業所		

異形管詳細図

６２号空気弁

1500A×600A

平　面　図

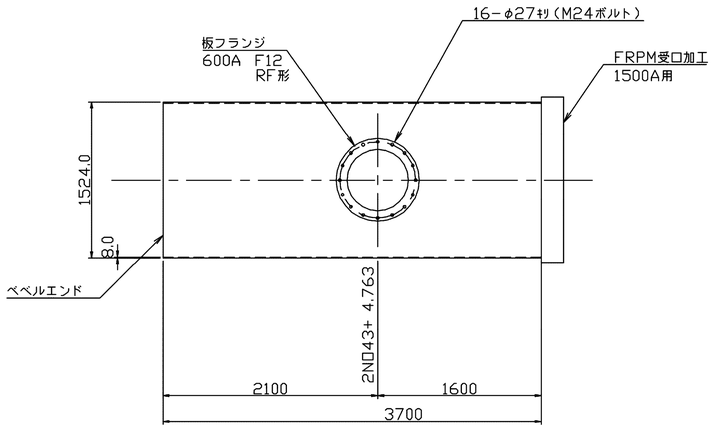

側　面　図

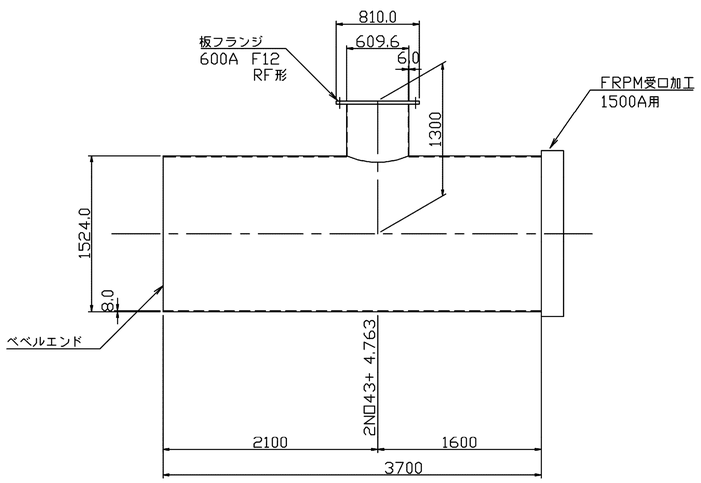

断　面　図

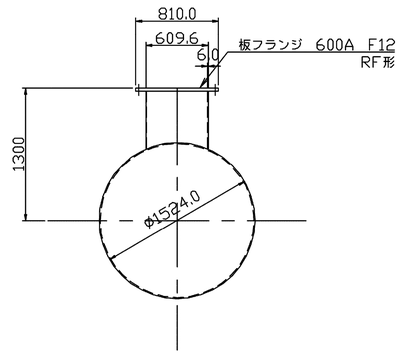

＜注意事項＞

1．仕様
　WSP A-101-2002　農業用プラスチック被覆鋼管

2．材質
　STW400

3．鋼管塗覆装
　内面
　エポキシ樹脂塗装　0.5mm
　（JWWA K 135　水道用エポキシ樹脂塗料塗装方法）
　溶接部　　同上現場塗装

　外面
　ポリウレタンまたはポリエチレン被覆　2.0mm
　（WSP 047　水道用プラスティック被覆鋼管）
　溶接部　ジョイントコート

4．溶接部塗り残し幅
　内面　100mm
　外面　150mm

5．フランジ規格
　F12板フランジを用いる

施設名	南部幹線用水路(0312100-1100-20)		
図面名	異形管詳細図		
作成年月	平成26年 3月		
縮尺	A1 1:500 A2 1:707	図面番号	8-59/599
作成者	関東農政局　両総農業水利事業所		

異形管詳細図

大竹分水工

1500A×100A

側　面　図

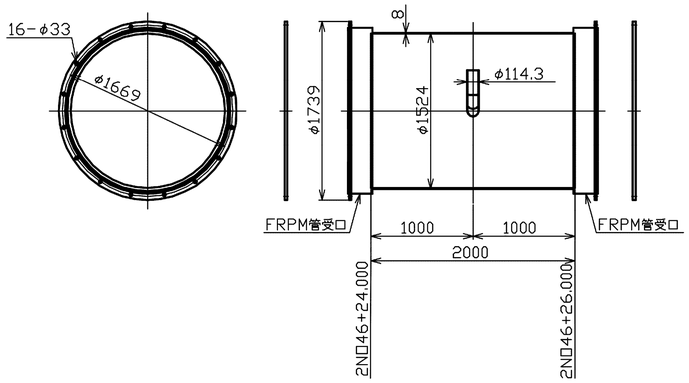

断　面　図

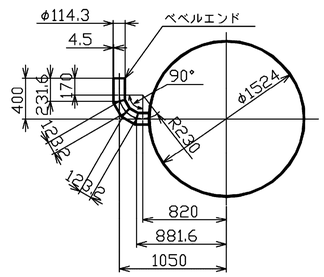

<注意事項>

1. 仕様
   WSP A-101-2002　農業用プラスチック被覆鋼管
2. 材質
   STW400
3. 鋼管塗覆装
   内面
   エポキシ樹脂塗装　0.5mm
   （JWWA K 135　水道用エポキシ樹脂塗料塗装方法）
   溶接部　　同上現場塗装

   外面
   ポリウレタンまたはポリエチレン被覆　2.0mm
   （WSP 047　水道用プラスティック被覆鋼管）
   溶接部　ジョイントコート
4. 溶接部塗り残し幅
   内面　100mm
   外面　150mm
5. フランジ規格
   F12板フランジを用いる

施設名	南部幹線用水路(0312100-1100-20)		
図面名	異形管詳細図		
作成年月	平成26年 3月		
縮尺	A1 1:500 A2 1:707	図面番号	8-60/599
作成者	関東農政局　両総農業水利事業所		

異形管詳細図

FRPM受口加工，空気弁フランジ蓋

FRPM受口加工 1500A用

正　面　図

S=1:30

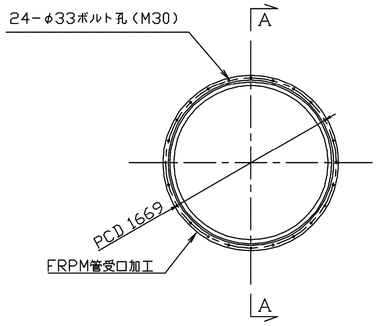

A　−　A

S=1:30

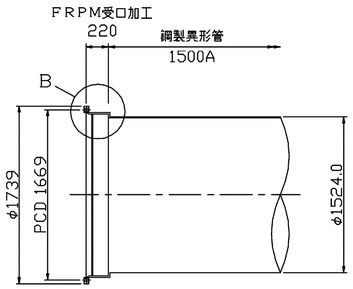

B部詳細図

S=1:5

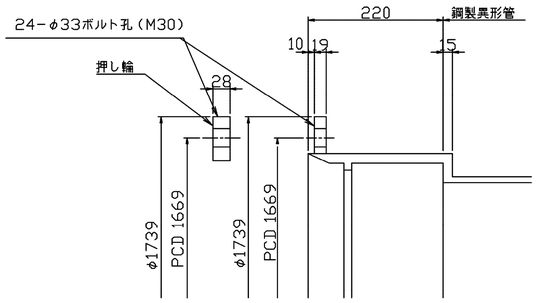

空気弁フランジ蓋

S=1:10

平　面　図

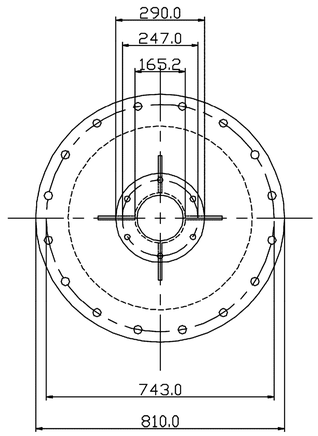

断　面　図

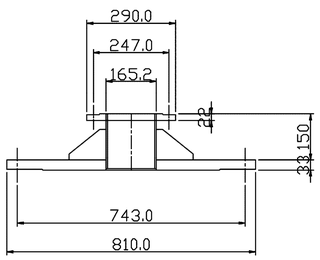

施設名	南部幹線用水路(0312100-1100-20)		
図面名	異形管詳細図		
作成年月	平成26年 3月		
縮尺	A1 1:500 A2 1:707	図面番号	8-61/599
作成者	関東農政局　両総農業水利事業所		

異形管詳細図

大竹分水工　分水管

平 面 図

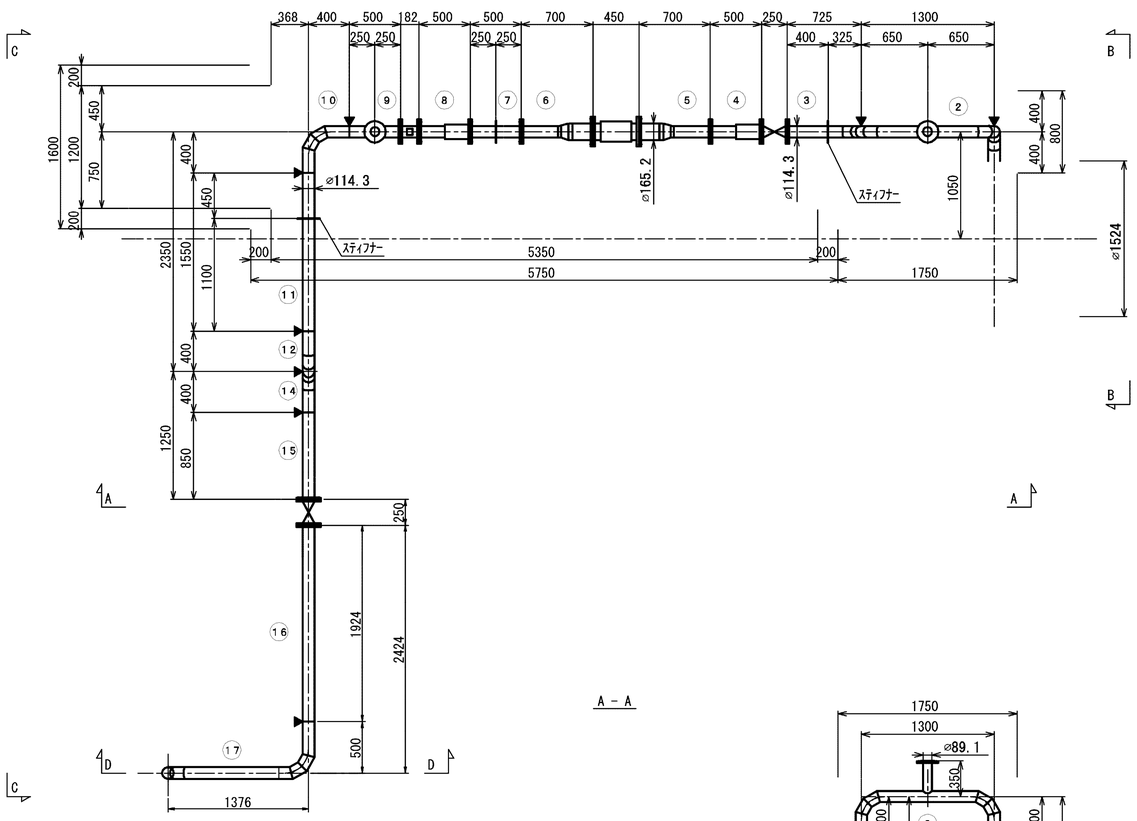

A － A

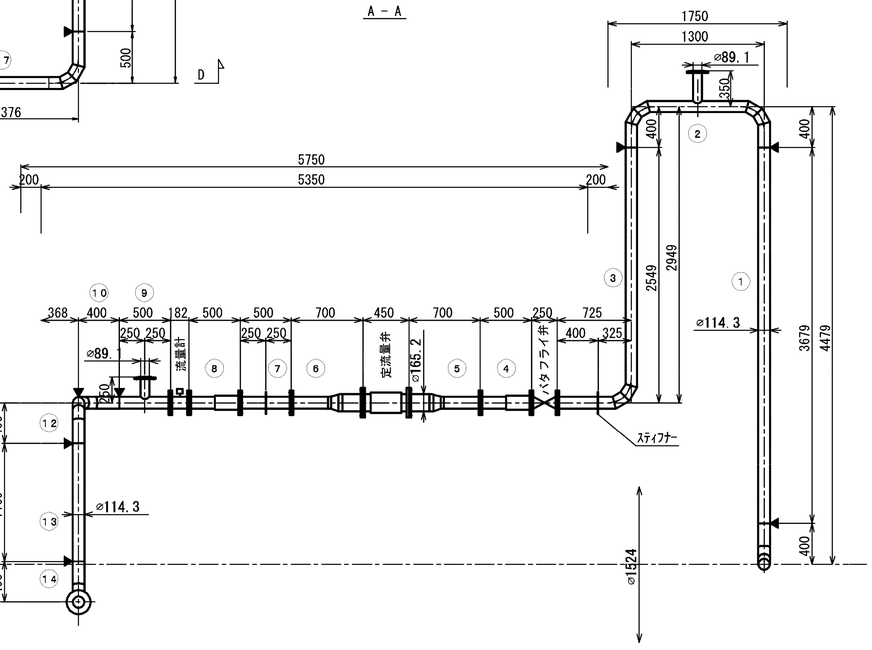

B － B

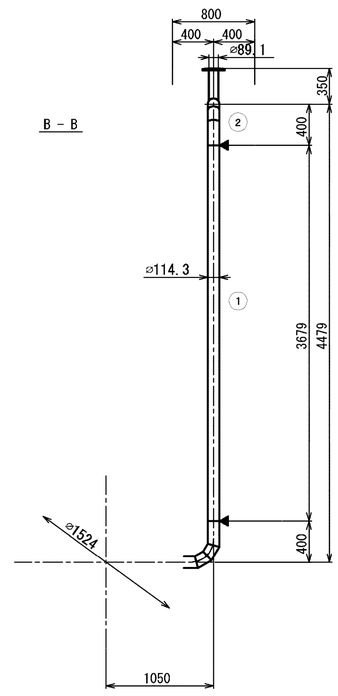

C － C

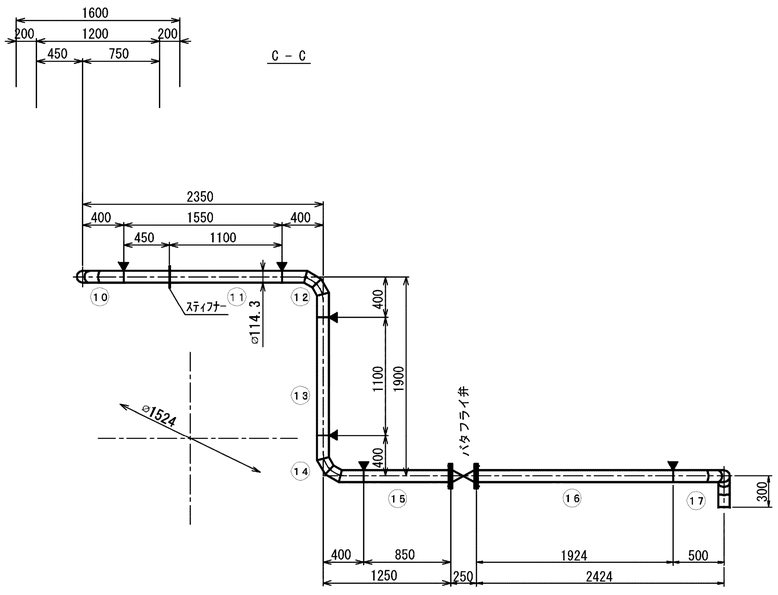

D － D

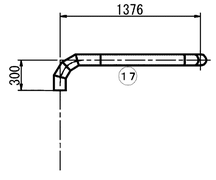

施設名	南部幹線用水路(0312100-1100-20)		
図面名	異形管詳細図		
作成年月	平成26年 3月		
縮尺	A1 1:500 A2 1:707	図面番号	8-62/599
作成者	関東農政局　両総農業水利事業所		

異形管詳細図

大竹分水工　分水管

① 直管
材質：STW290

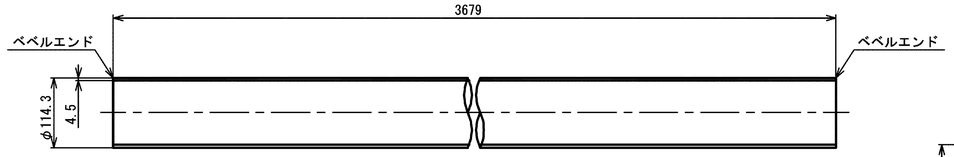

② 1フランジ付T字曲管
材質：STW290

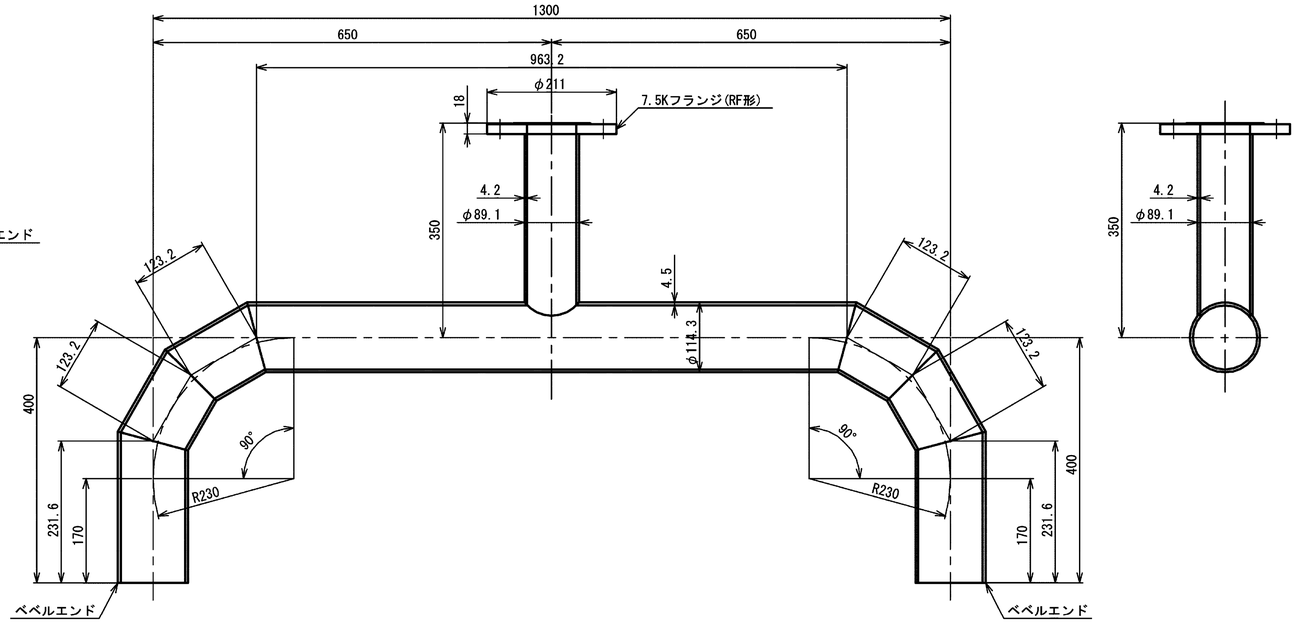

③ 片フランジ90° 曲管
材質：STW290

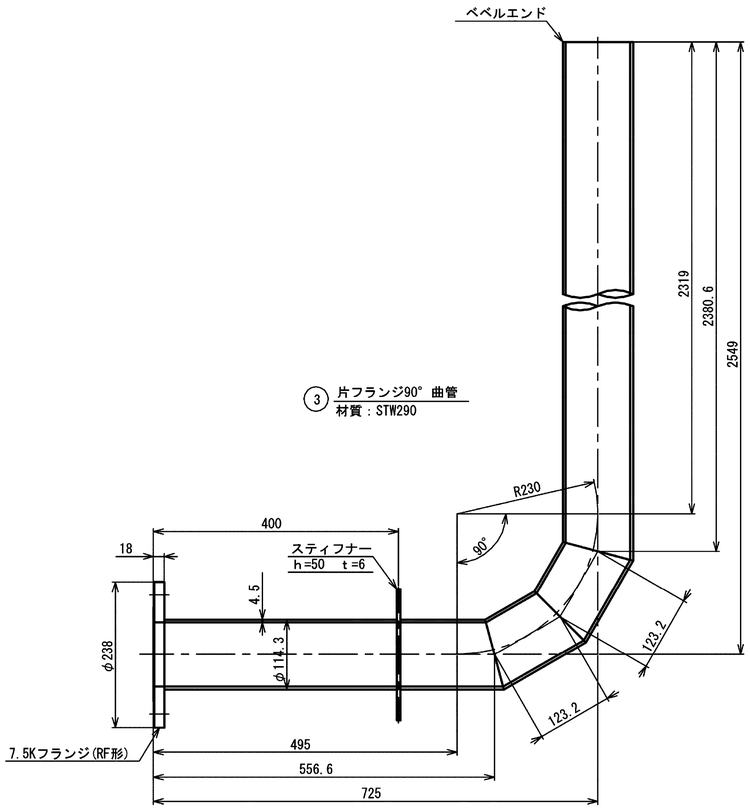

④ ⑧ フランジアダプター
材質：STW290

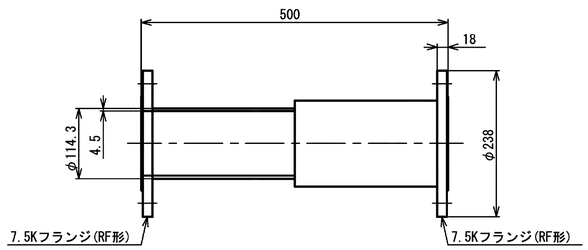

⑤ ⑥ 両フランジ片落ち管
材質：STW290

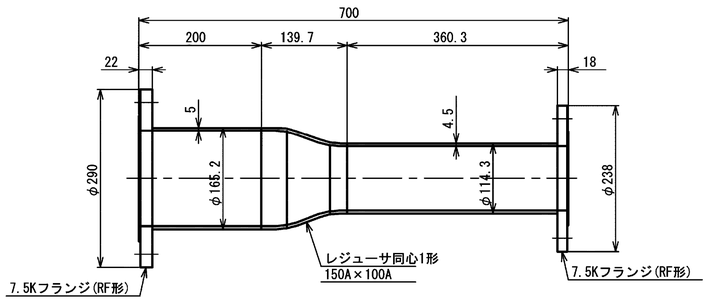

⑦ 両フランジ短管
材質：STW290

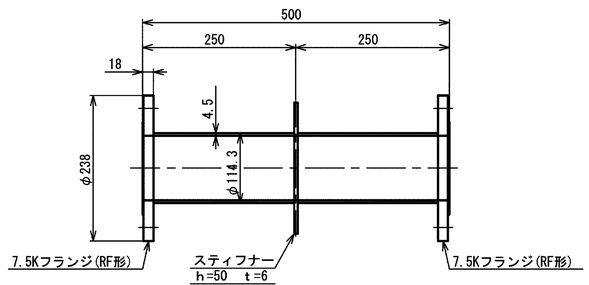

⑨ 片フランジ1フランジ付T字管
材質：STW290

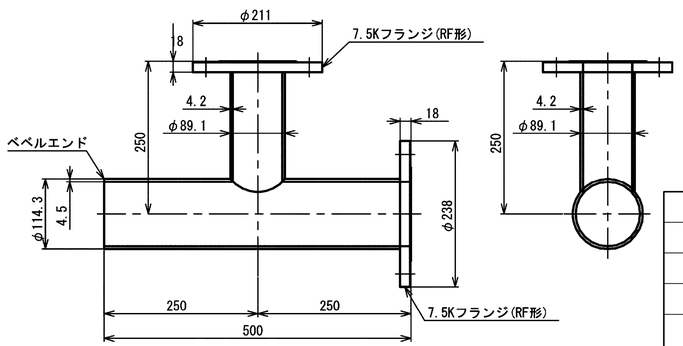

施設名	南部幹線用水路(0312100-1100-20)		
図面名	異形管詳細図		
作成年月	平成26年 3月		
縮尺	A1 1:500 A2 1:707	図面番号	8-63/599
作成者	関東農政局　両総農業水利事業所		

異形管詳細図

大竹分水工　分水管

⑩ ⑫ ⑭ 90° 曲管
材質：STW290

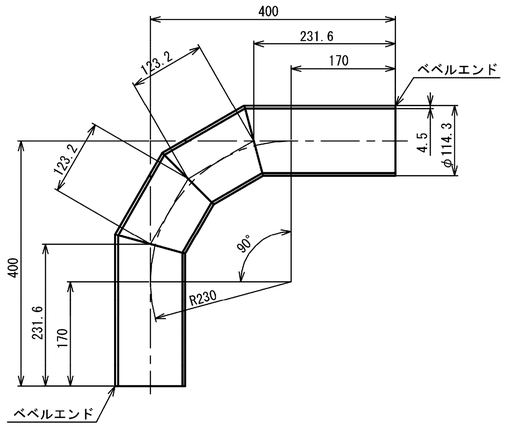

⑪ 短管
材質：STW290

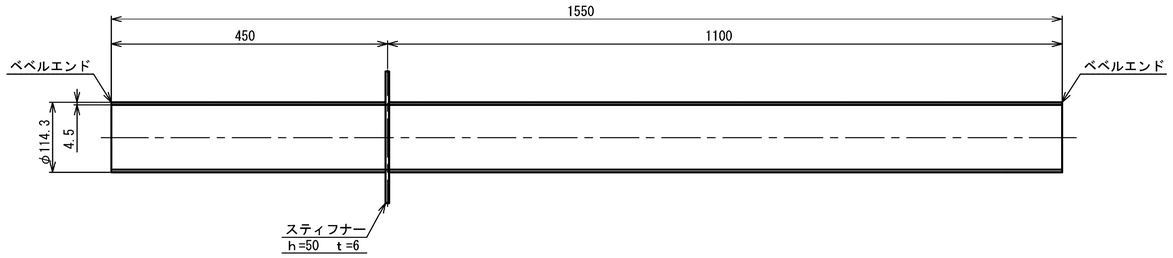

⑬ 短管
材質：STW290

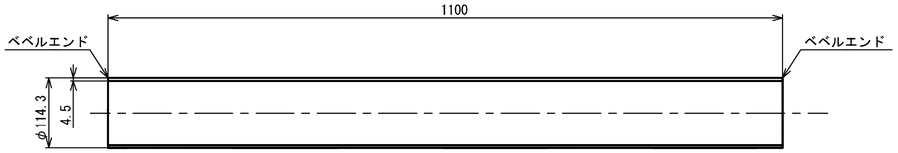

⑰ 両90° 曲管
材質：STW290

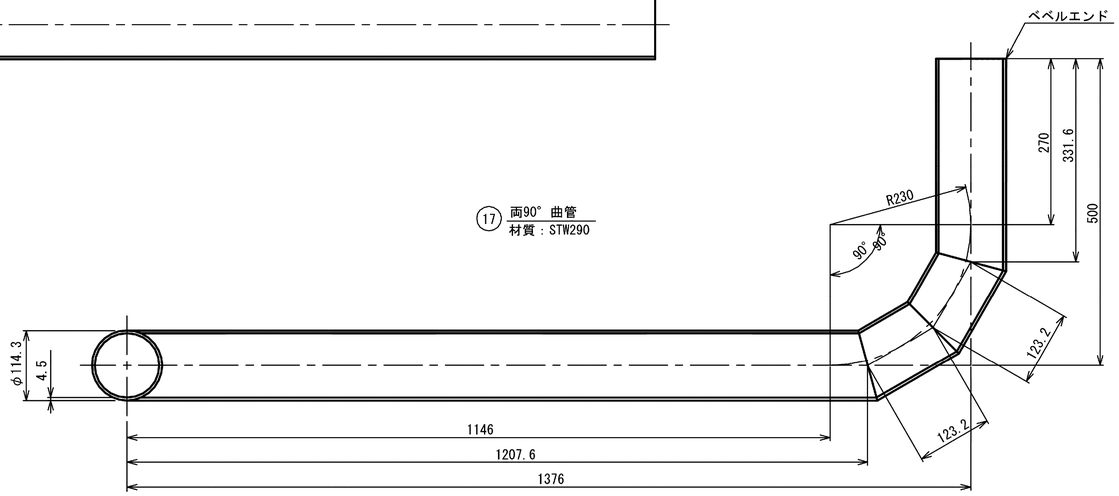

⑮ 片フランジ短管
材質：STW290

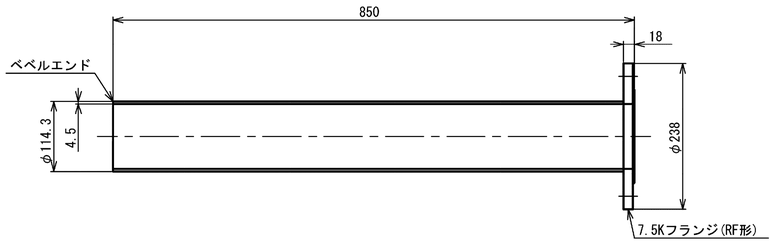

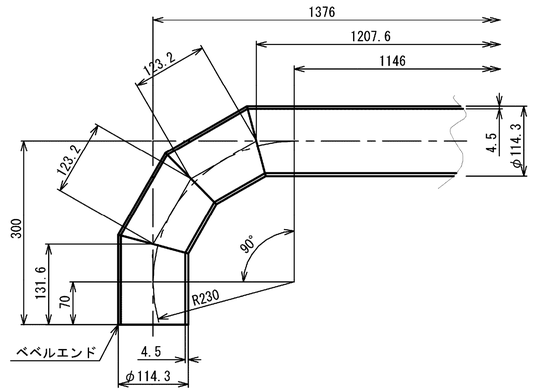

⑯ 片フランジ短管
材質：STW290

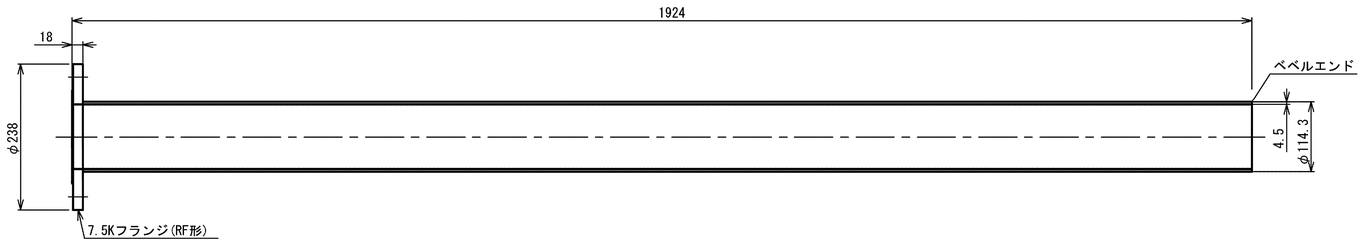

施設名	南部幹線用水路(0312100-1100-20)		
図面名	異形管詳細図		
作成年月	平成26年 3月		
縮尺	A1 1:500 A2 1:707	図面番号	8-64/599
作成者	関東農政局　両総農業水利事業所		

異形管詳細図

S=1:30

⑬ 伸縮可とう管

1500A×1350
偏心量 100mm
数量：2

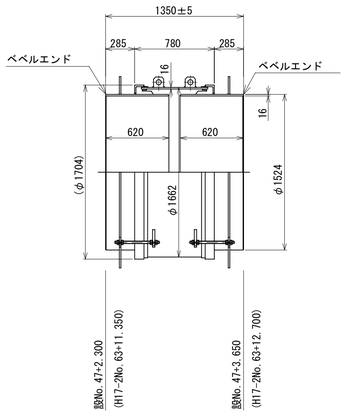

⑦ 空気弁用フランジ蓋

600A×150A
63号空気弁工

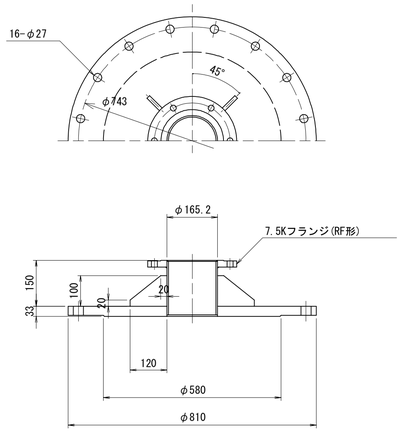

⑤ 1フランジ付T字曲管

1500A×89° 59′ 47″ ×600A
63号空気弁工

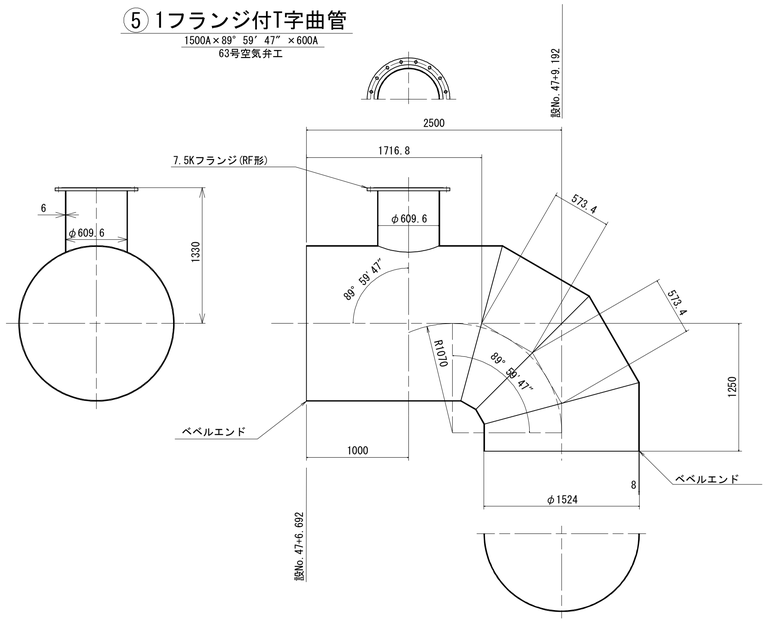

<注意事項>

1. 仕様
   WSP A-101-2005　農業用プラスチック被覆鋼管
2. 材質
   STW400
3. 鋼管塗覆装
   内面
   エポキシ樹脂塗装　0.5mm
   (JWWA K 135　水道用エポキシ樹脂塗料塗装方法)
   溶接部　　同上現場塗装

   外面
   ポリウレタンまたはポリエチレン被覆　2.0mm
   (WSP 047　水道用プラスティック被覆鋼管)
   溶接部　　ジョイントコート
4. 溶接部塗り残し幅
   内面　100mm
   外面　150mm
5. フランジ規格
   F12板フランジを用いる

⑫ 1FRPM管受口曲管

1500A×10° 22′ 10″
設IP.17(設No.47)

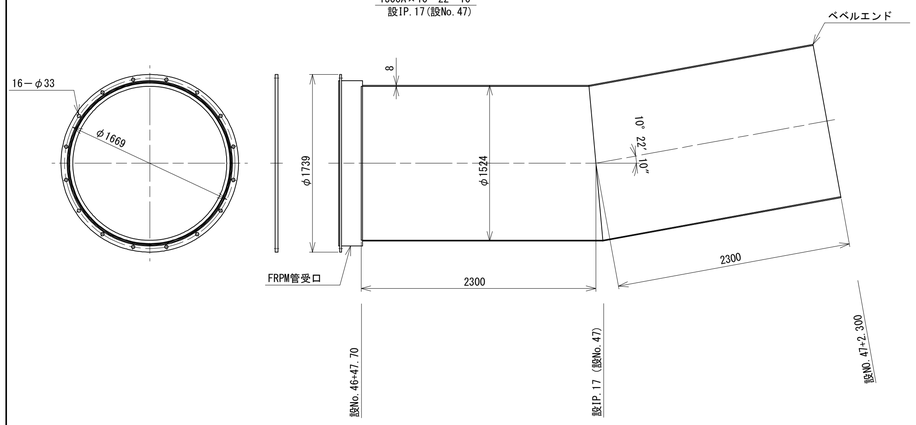

⑧ T字管

1500A×1500A
設NO.63+0.090

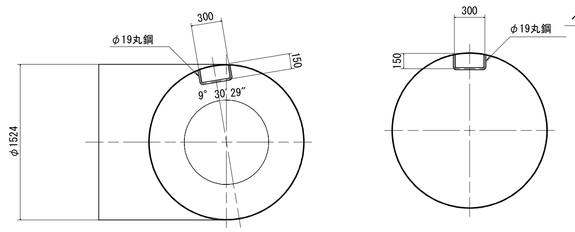

④

直管
1500A×3000L
数量：4

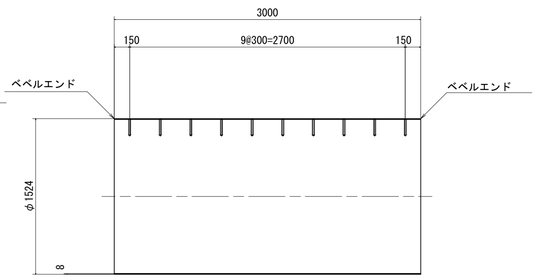

⑯ 1FRPM管受口短管

1500A×2850

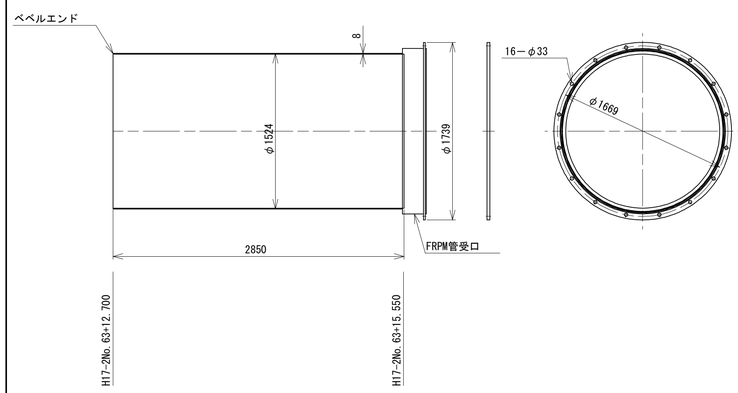

⑭ 直管

1500A×3042

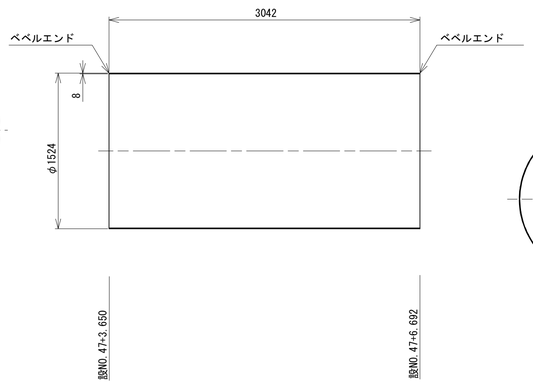

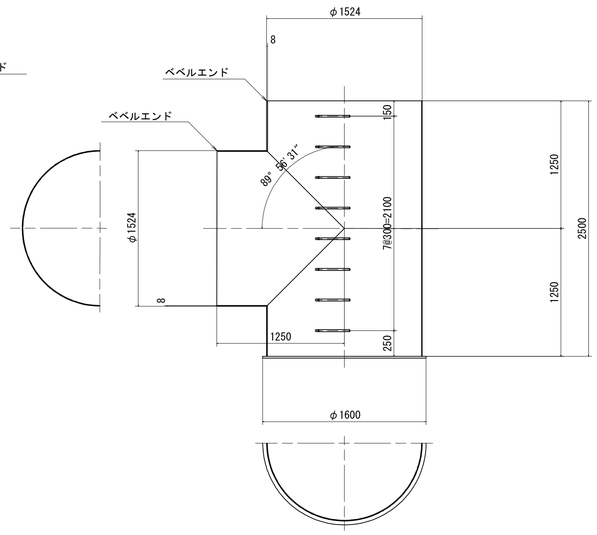

直管・短管　1500A

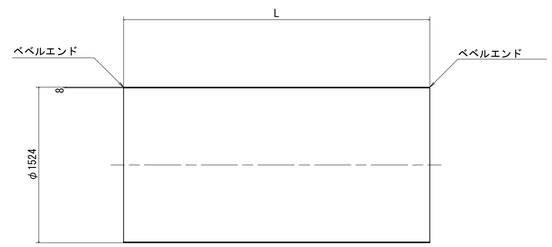

	L	数量
①	2440	1
②	3000	4
⑰	4100	1

施設名	南部幹線用水路(0312100-1100-20)		
図面名	異形管詳細図		
作成年月	平成26年 3月		
縮尺	A1 1:500 A2 1:707	図面番号	8-65/599
作成者	関東農政局　両総農業水利事業所		

異形管詳細図

⑨ 1フランジT字管 S=1:30

1500A×1500A×150A
64号空気弁工
設NO.63+0.090

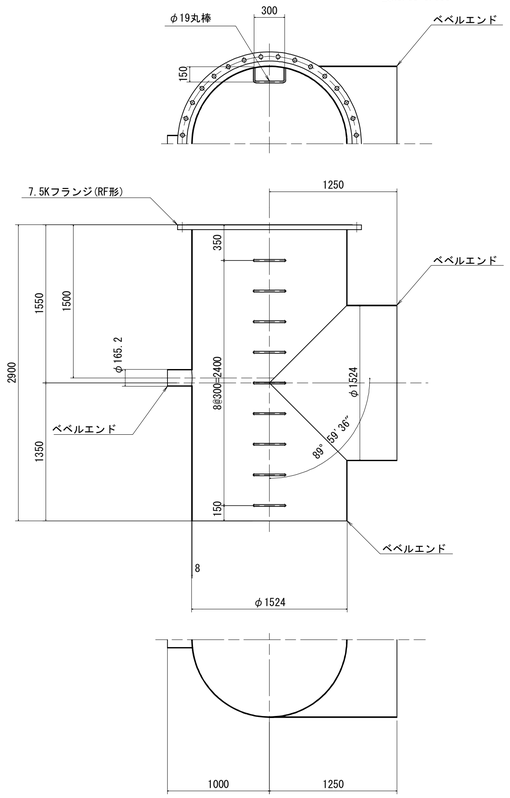

⑮ FRPM管鋼製継輪

1500A×900L
H17-2NO.63+13.00

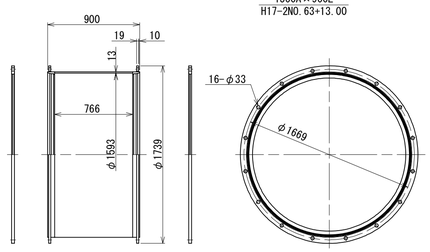

到達側(平面図) S=1:20

設NO.47+9.192

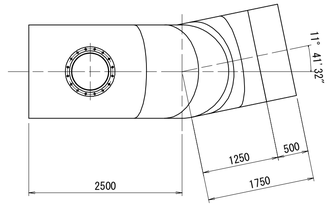

発進側(平面図) S=1:20

設NO.63+0.090

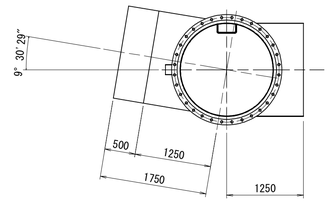

到達側(縦断図) S=1:20

設NO.47+9.192

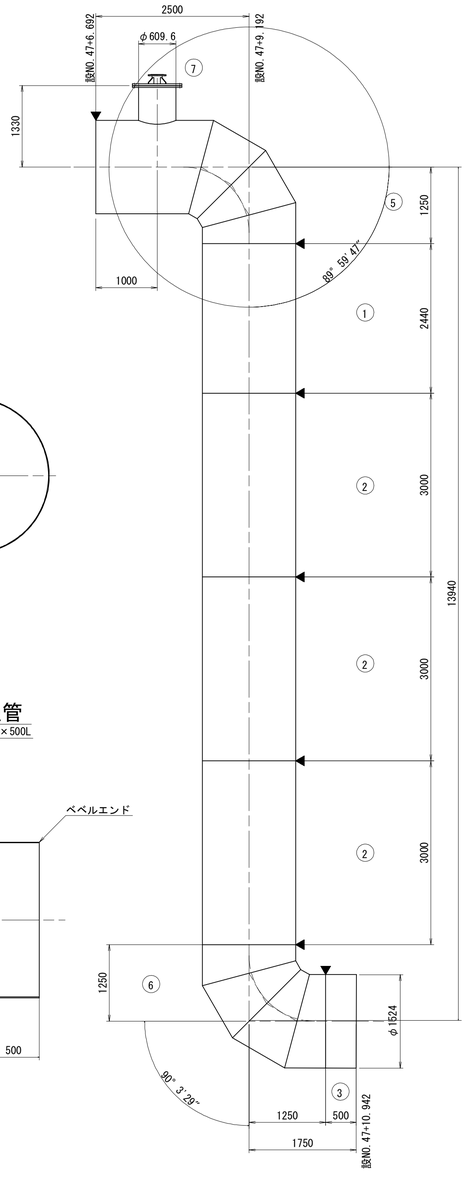

発進側(縦断図) S=1:20

設NO.63+0.090

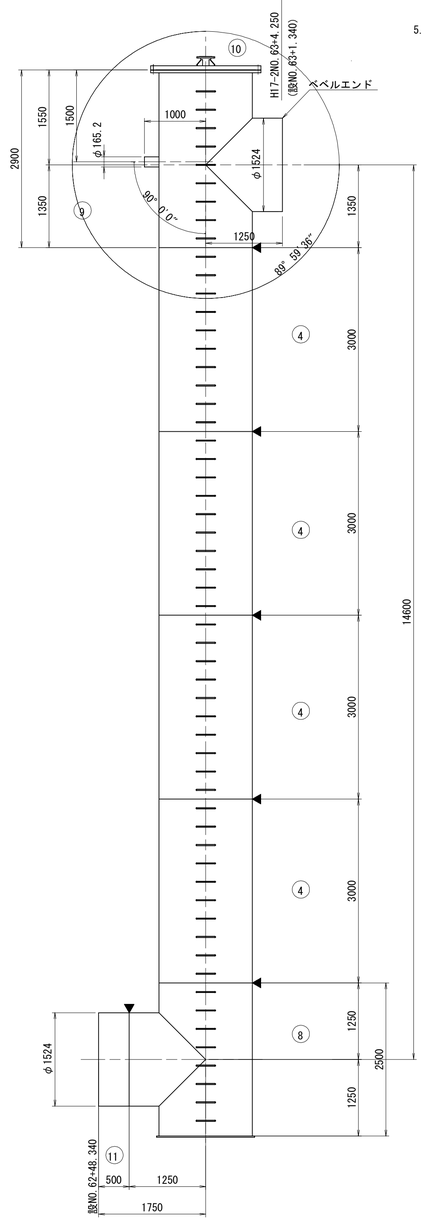

⑥ 曲管

1500A×89°56'31"

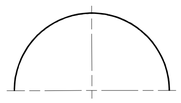

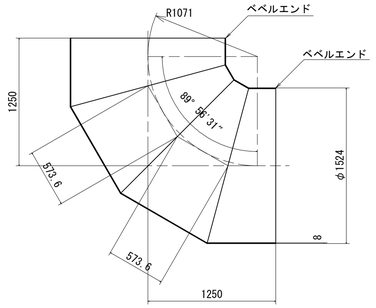

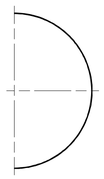

⑩ 空気弁用フランジ蓋 S=1:30

1500A×150A
64号空気弁工

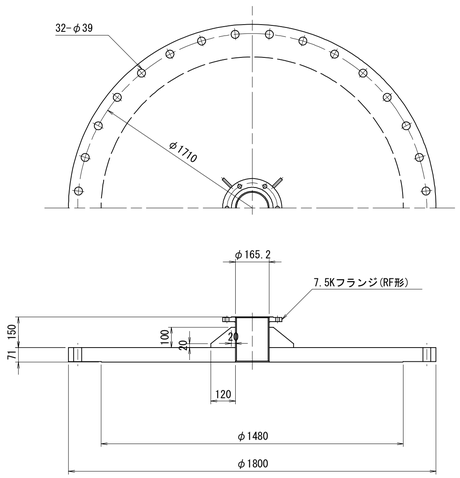

③ 短管

1500A×500L

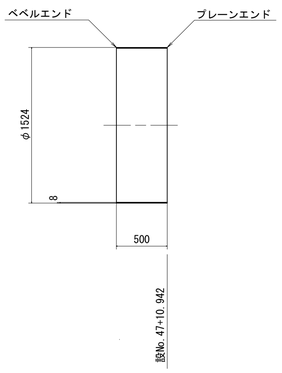

⑪ 短管

1500A×500L

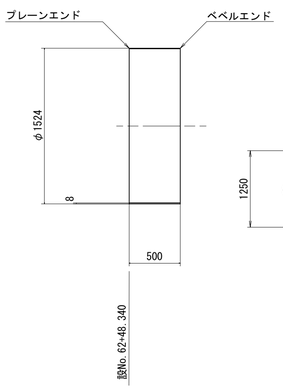

<注意事項>

1. 仕様
   WSP A-101-2005 農業用プラスチック被覆鋼管
2. 材質
   STW400
3. 鋼管塗覆装
   内面
   エポキシ樹脂塗装 0.5mm
   (JWWA K 135 水道用エポキシ樹脂塗料塗装方法)
   溶接部 同上現場塗装

   外面
   ポリウレタンまたはポリエチレン被覆 2.0mm
   (WSP 047 水道用プラスティック被覆鋼管)
   溶接部 ジョイントコート
4. 溶接部塗り残し幅
   内面 100mm
   外面 150mm
5. フランジ規格
   F12板フランジを用いる

施設名	南部幹線用水路(0312100-1100-20)		
図面名	異形管詳細図		
作成年月	平成26年 3月		
縮尺	A1 1:500 A2 1:707	図面番号	8-66/599
作成者	関東農政局 両総農業水利事業所		

異形管詳細図

駒込谷中分水工

S=1:10

① 短管

材質：STW290

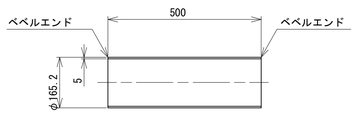

②⑩ 伸縮可とう管(偏心量=100mm)

数量：2個
材質：STW290

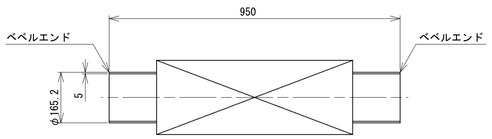

④ 1フランジ付Ｔ字曲管

材質：STW290

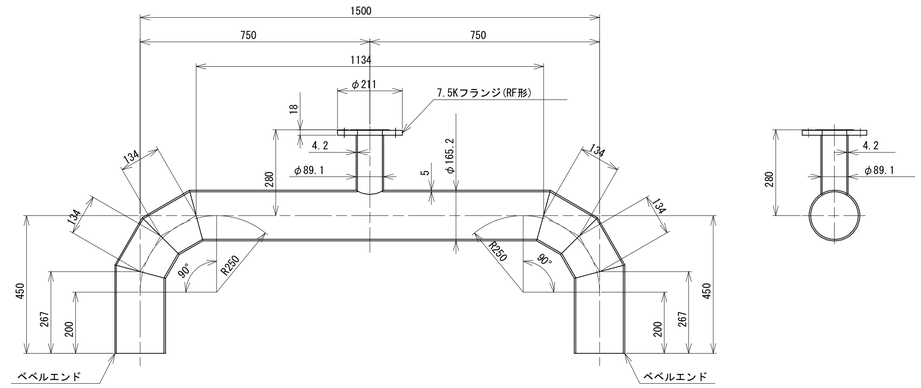

⑤ 片フランジ90° 曲管

材質：STW290

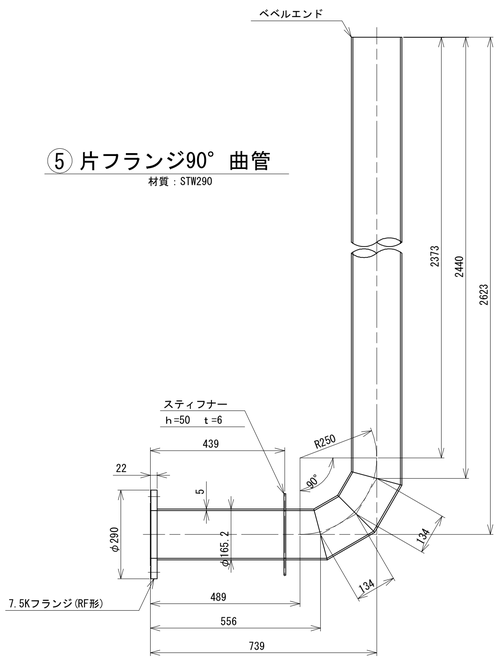

③ 90° 曲管

材質：STW290

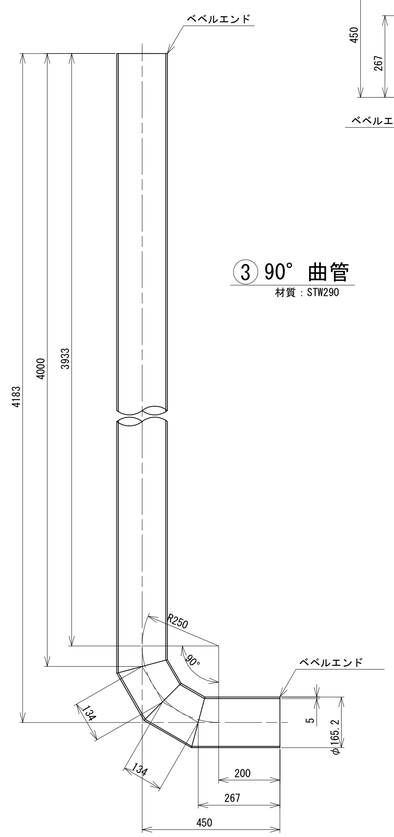

⑨ 片フランジ1フランジ付Ｔ字曲管

材質：STW290

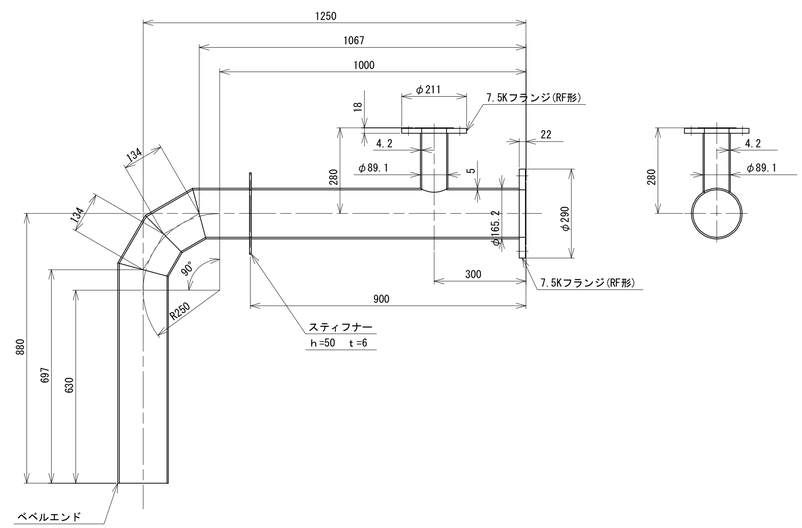

⑥⑧ フランジアダプター

材質：STW290

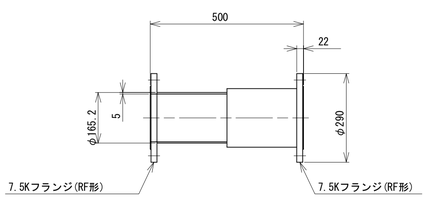

⑦ 両フランジ短管

材質：STW290

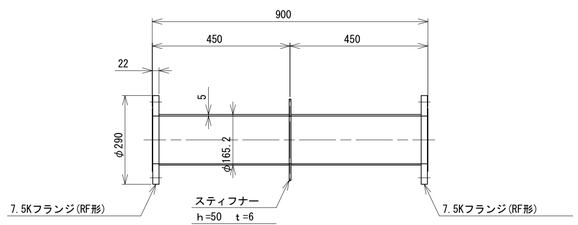

施設名	南部幹線用水路(0312100-1100-20)		
図面名	異形管詳細図		
作成年月	平成26年 3月		
縮尺	A1 1:500 A2 1:707	図面番号	8-67/599
作成者	関東農政局　両総農業水利事業所		

異形管詳細図

駒込谷中分水工

S=1:10

⑪ 90° 曲管

材質：STW290

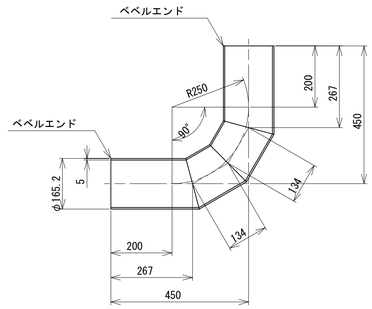

⑫ T字管

材質：STW290

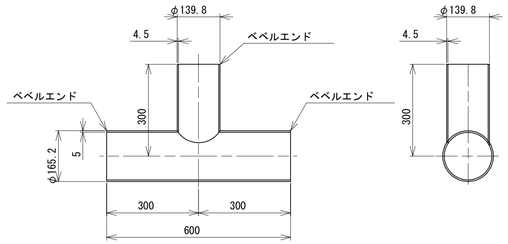

⑬ 片フランジ片落ち管

材質：STW290

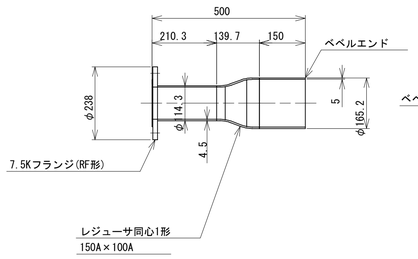

⑭ 短管

材質：STW290

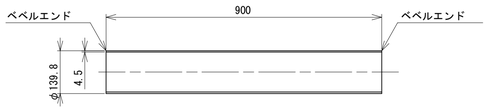

⑮ 片フランジ90° 曲管

材質：STW290

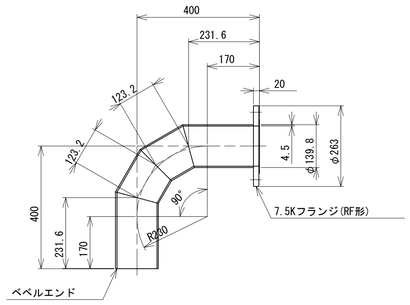

施設名	南部幹線用水路(0312100-1100-20)		
図面名	異形管詳細図		
作成年月	平成26年 3月		
縮尺	A1 1:10 A2 1:14	図面番号	8-68/599
作成者	関東農政局　両総農業水利事業所		

異形管詳細図

S=1:30

1FRPM管受口曲管

1500A×4° 51′ 30″

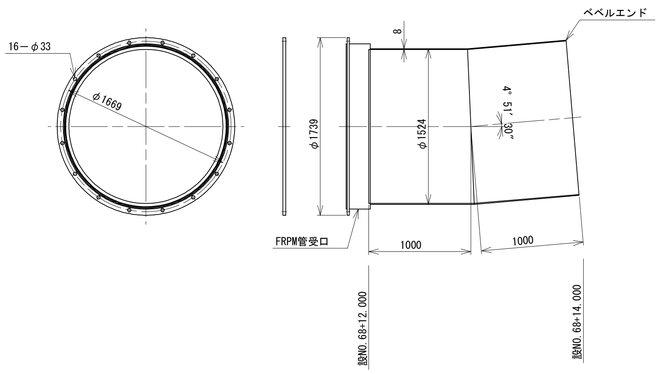

1フランジ付T字曲管

1500A×4° 51′ 30″ ×600A

65号空気弁工

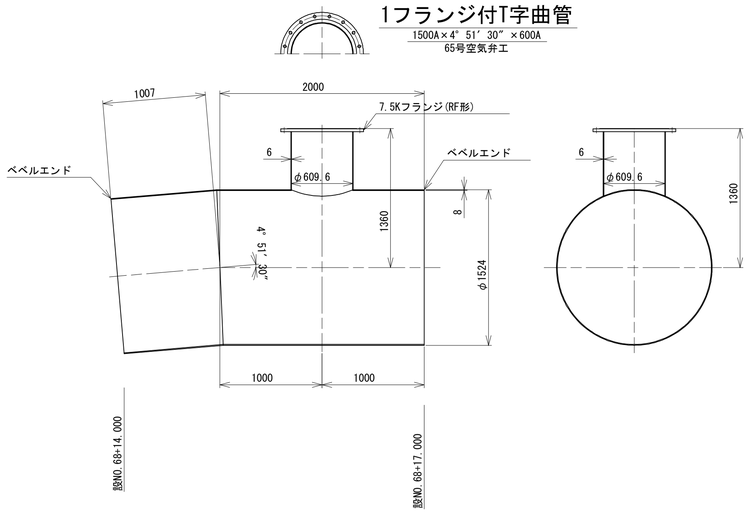

短管

1500A×2957

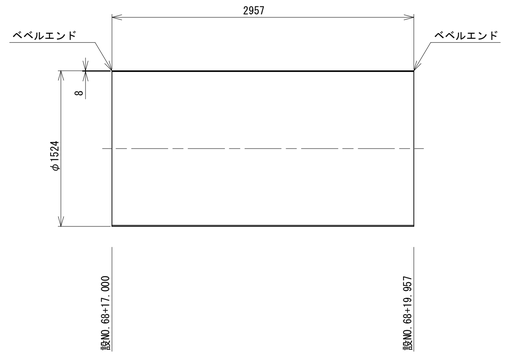

DCIP管挿口直管

1500A×4000

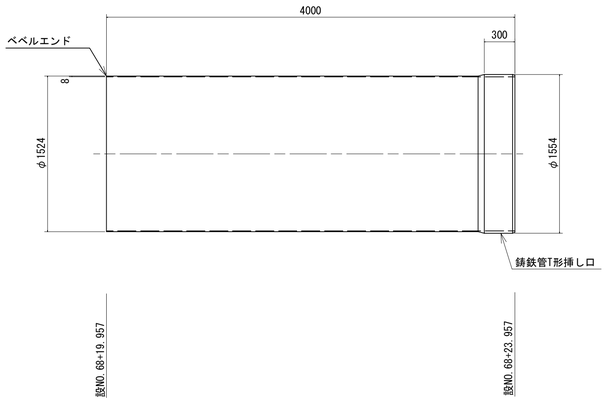

DCIP管K形受口直管

1500A×4000

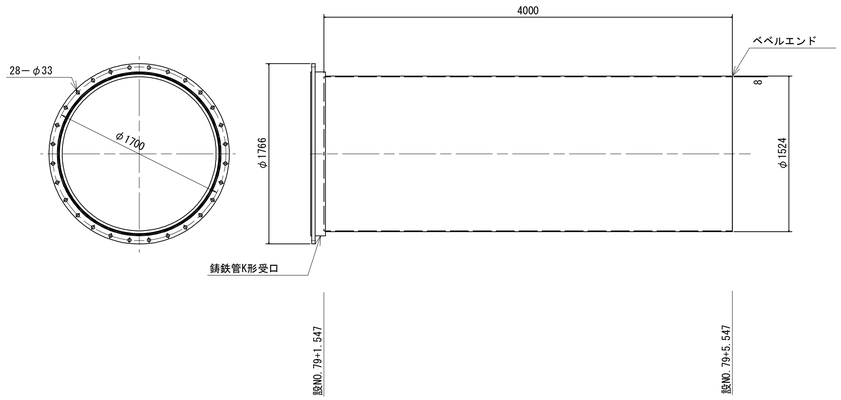

短管

1500A×2453

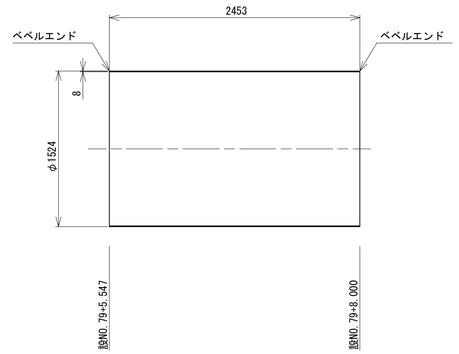

1フランジ付T字曲管

1500A×600A

66号空気弁工

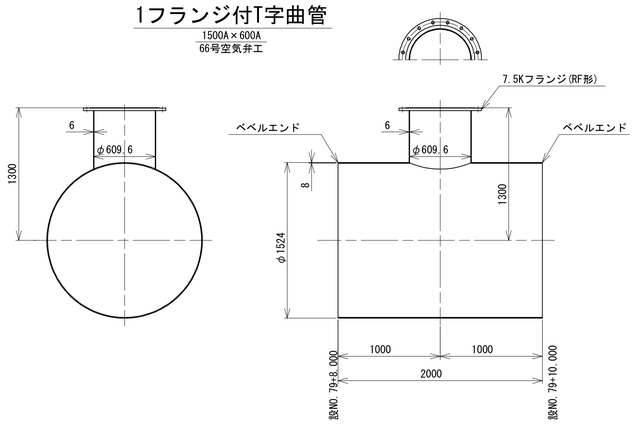

空気弁用フランジ蓋

600A×150A

65号空気弁工

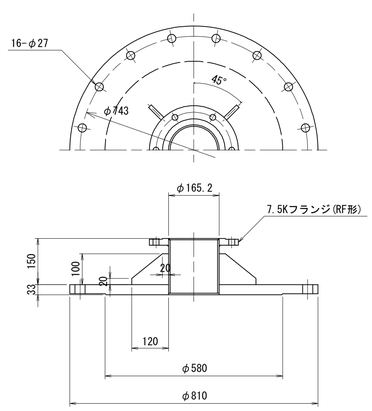

<注意事項>

1. 仕様
   WSP A-101-2005　農業用プラスチック被覆鋼管
2. 材質
   STW400
3. 鋼管塗覆装
   内面
   エポキシ樹脂塗装　0.5mm
   (JWWA K 135　水道用エポキシ樹脂塗料塗装方法)
   溶接部　　同上現場塗装
   外面
   ポリウレタンまたはポリエチレン被覆　2.0mm
   (WSP 047　水道用プラスティック被覆鋼管)
   溶接部　　ジョイントコート
4. 溶接部塗り残し幅
   内面　100mm
   外面　150mm
5. フランジ規格
   F12板フランジを用いる

施設名	南部幹線用水路(0312100-1100-20)		
図面名	異形管詳細図		
作成年月	平成26年 3月		
縮尺	A1 1:30 A2 1:42	図面番号	8-69/599
作成者	関東農政局　両総農業水利事業所		

異形管詳細図

S=1:30

曲管

1500A×5° 42′ 38″

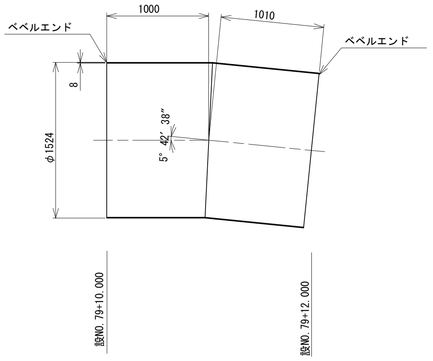

1FRPM管受口曲管

1500A×5° 42′ 38″

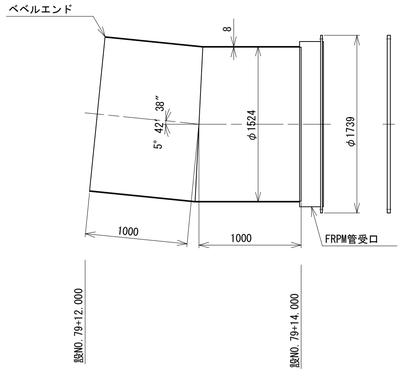

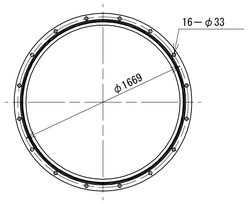

空気弁用フランジ蓋

600A×150A
66号空気弁工

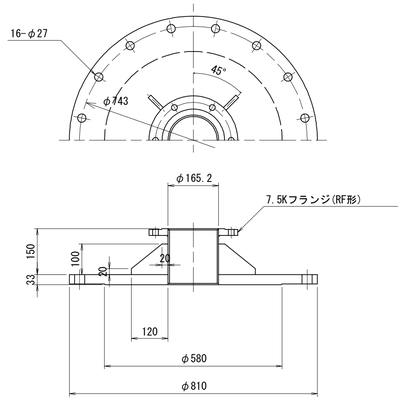

＜注意事項＞

1. 仕様
   WSP A-101-2005　農業用プラスチック被覆鋼管
2. 材質
   STW400
3. 鋼管塗覆装
   内面
   エポキシ樹脂塗装　0.5mm
   (JWWA K 135　水道用エポキシ樹脂塗料塗装方法)
   溶接部　　同上現場塗装

   外面
   ポリウレタンまたはポリエチレン被覆　2.0mm
   (WSP 047　水道用プラスティック被覆鋼管)
   溶接部　　ジョイントコート
4. 溶接部塗り残し幅
   内面　100mm
   外面　150mm
5. フランジ規格
   F12板フランジを用いる

施設名	南部幹線用水路(0312100-1100-20)		
図面名	異形管詳細図		
作成年月	平成26年 3月		
縮尺	A1 1:30 A2 1:42	図面番号	8-70/599
作成者	関東農政局　両総農業水利事業所		

異形管詳細図

47号トンネル上流部

S=1:50

平面図

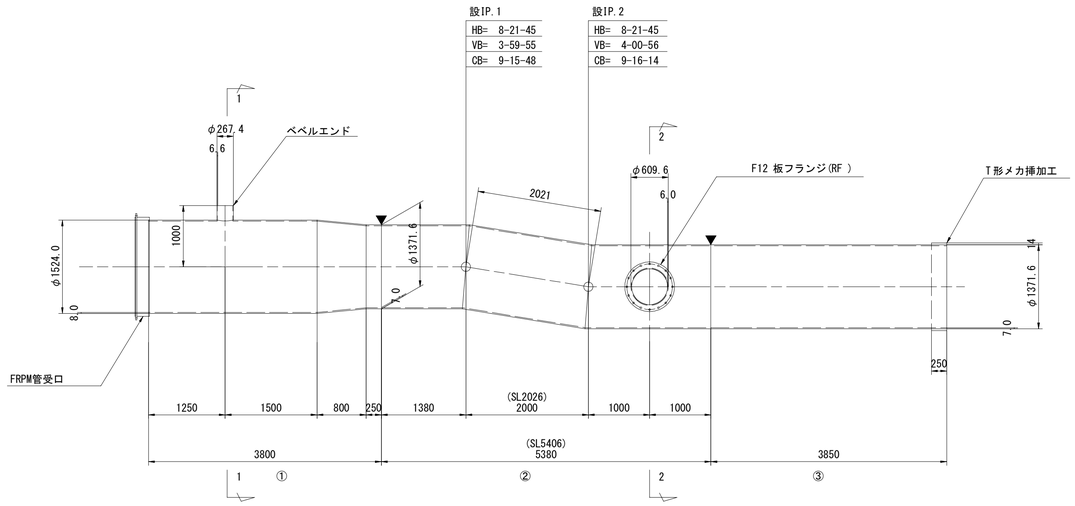

ＩＰ．33

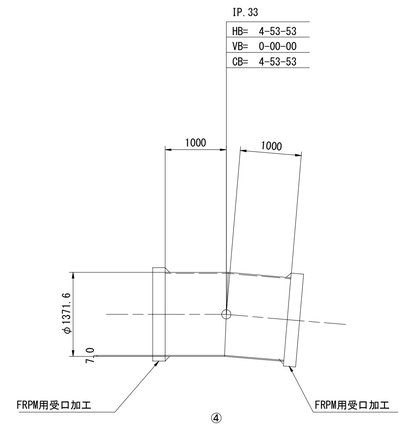

縦断図

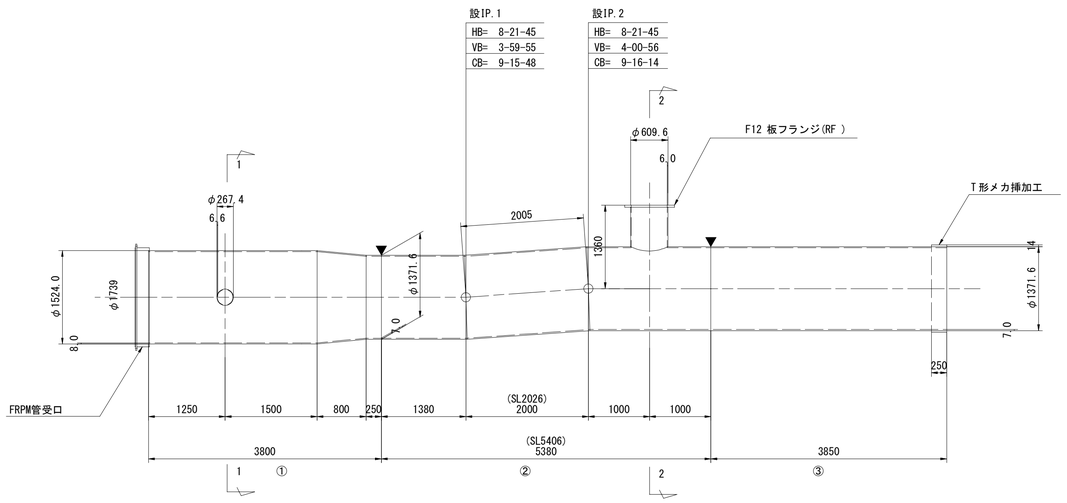

記号	名　称	形状寸法	単位	数量	備　考
①	鋼製FRPM片受片落T字管	φ1500×t8.0×φ1350×t7.0× φ250×t6.6×L3800	本	1	
②	鋼製1F付T字曲管	φ1350×t7.0×φ600×t6.0×L5406 9° 15′ 48″ ×1, 9° 16′ 14″ ×1	本	1	
③	鋼製片メカ挿直管	φ1350×t7.0×L3850	本	1	
④	鋼製FRPM両受曲管	φ1350×t8.0×L2000 4° 53′ 53″ ×1	本	1	IP.33

1. 鋼管の材質
   φ80～φ300　STW 290
   φ350～φ1500　STW 400

2. 塗装仕様
   外面プラスチック被覆 2.0mm
   内面液状エポキシ樹脂塗装 0.5mm

3. 現場溶接部の塗装除外幅(単位mm)

	Φ250	Φ600	Φ1350	
内 面	80	80	100	
外 面	150	150	150	

1-1sec

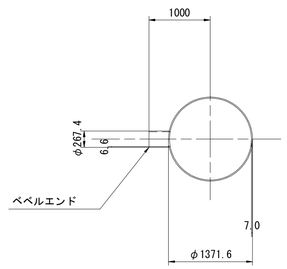

1-2sec

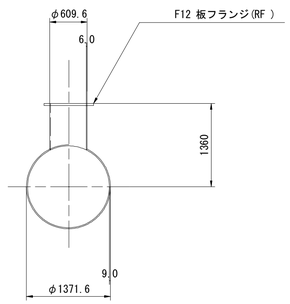

施設名	南部幹線用水路(0312100-1100-20)		
図面名	異形管詳細図		
作成年月	平成26年 3月		
縮尺	A1 1:50 A2 1:70	図面番号	8-71/599
作成者	関東農政局　両総農業水利事業所		

異形管詳細図

S=1:50

47号トンネル下流部

平面図

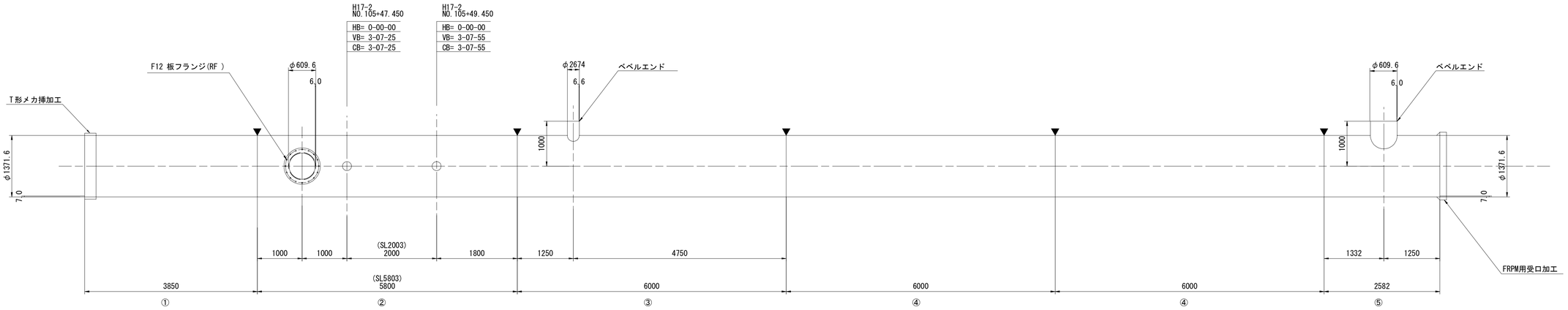

断面図

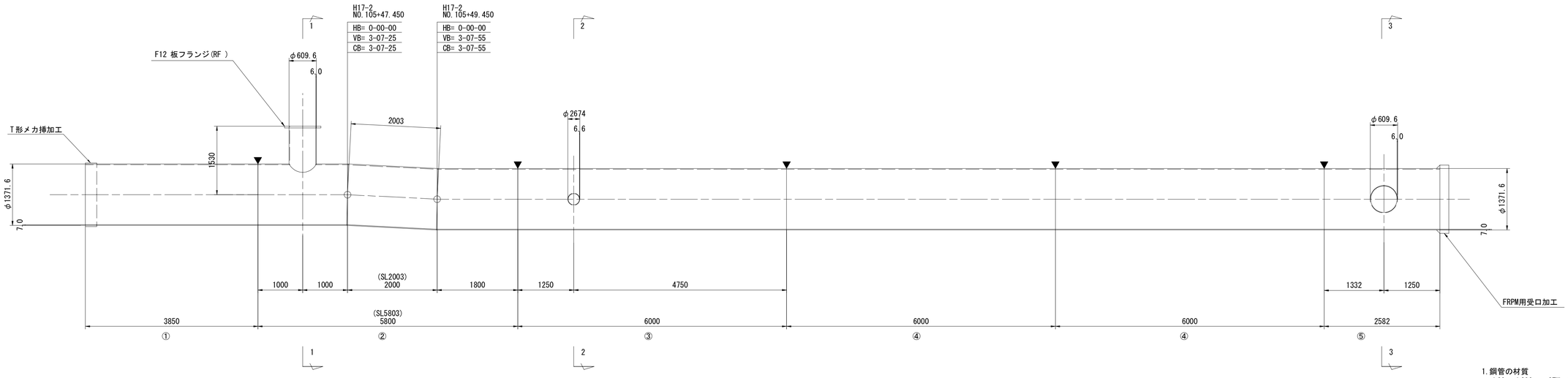

1. 鋼管の材質
   φ80～φ300　STW 290
   φ350～φ1500　STW 400

2. 塗装仕様
   外面プラスチック被覆 2.0mm
   内面液状エポキシ樹脂塗装 0.5mm

3. 現場溶接部の塗装除外幅(単位mm)

	Φ250	Φ600	Φ1350	
内 面	80	80	100	
外 面	150	150	150	

1-1sec

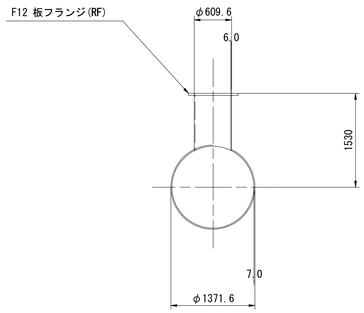

2-2sec

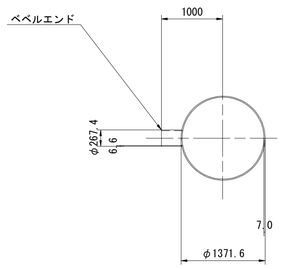

3-3sec

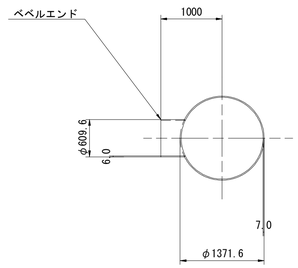

記号	名　称	形状寸法	単位	数量	備　考
①	鋼製片メカ挿直管	φ1350×t7.0×L3850	本	1	
②	鋼製1F付T字曲管	φ1350×t7.0×φ600×t6.0×L5803 3°7′25″×1,3°7′55″×1	本	1	
③	鋼製T字管	φ1350×t7.0×φ250×t6.6×L6000	本	1	
④	鋼製直管	φ1350×t7.0×L6000	本	2	
⑤	鋼製FRPM片受T字管	φ1350×t7.0×φ600×t6.0×L2582	本	1	

施設名	南部幹線用水路(0312100-1100-20)		
図面名	異形管詳細図		
作成年月	平成26年 3月		
縮尺	A1 1:50 A2 1:70	図面番号	8-72/599
作成者	関東農政局　両総農業水利事業所		

異形管詳細図

永田分水工

S=1:30

平面図

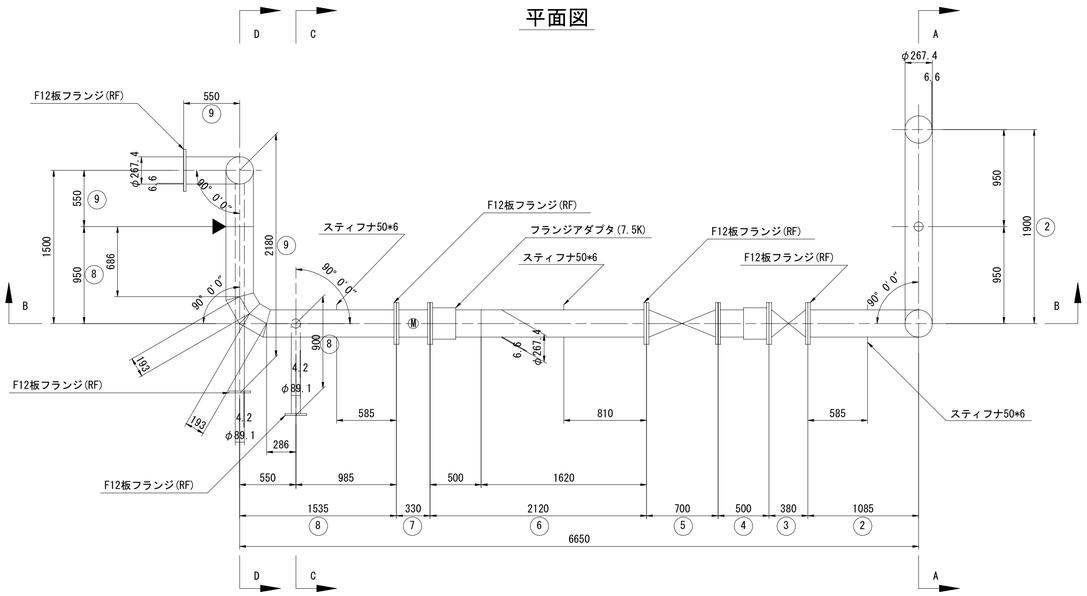

A-A断面

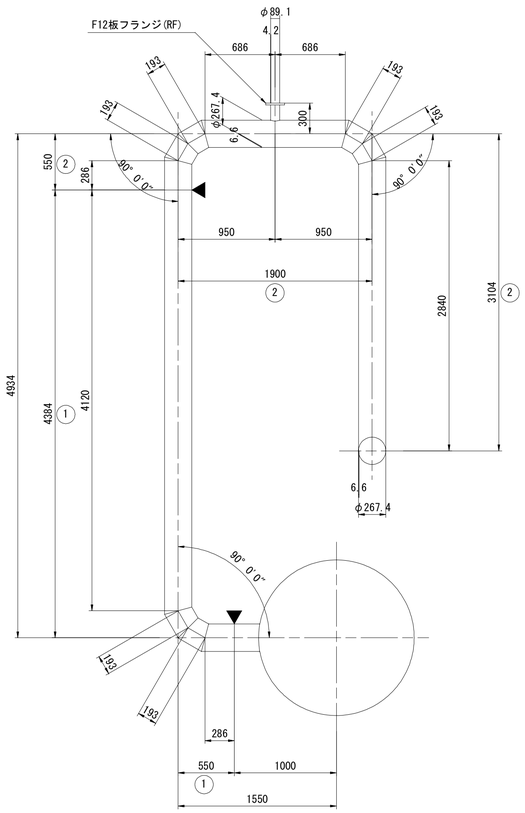

記号	名　称	形 状 寸 法	単位	数量	備　考
1	鋼製曲管	φ250×t6.6×L4934 90° 0' 0" ×1	本	1	
2	鋼製2F付T字曲管	φ250×t6.6×φ80×t4.2×L7189 90° 0' 0" ×3 スティフナ付	本	1	
3	仕切弁	φ250,鋳鉄製,7.5K	基	1	
4	フランジアダプタ	φ250,両ﾌﾗﾝｼﾞ,7.5K	本	1	
5	定流量弁	φ250,可変定流量弁 7.5K,手動式	基	1	
6	鋼製1F付直管	φ250×t6.6×L2120 ﾌﾗﾝｼﾞｱﾀﾞﾌﾟﾀ付(片ﾌﾗﾝｼﾞ,7.5K) スティフナ付	本	1	
7	農業用電磁流量計	φ250,両ﾌﾗﾝｼﾞ,電池式	基	1	
8	鋼製2F付T字曲管	φ250×t6.6×L2485,φ80×t4.2×L1730 90° 0' 0" ×2 スティフナ付	本	1	
9	鋼製2F付T字曲管	φ250×t6.6×L3580,φ80×t4.2×L2180 90° 0' 0" ×2	本	1	
10	鋼製1F付曲管	φ250×t6.6×L2695 98° 53' 48" ×1	本	1	分水桝流入部

分水桝流入部

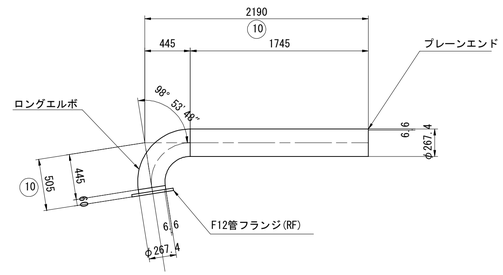

B-B断面

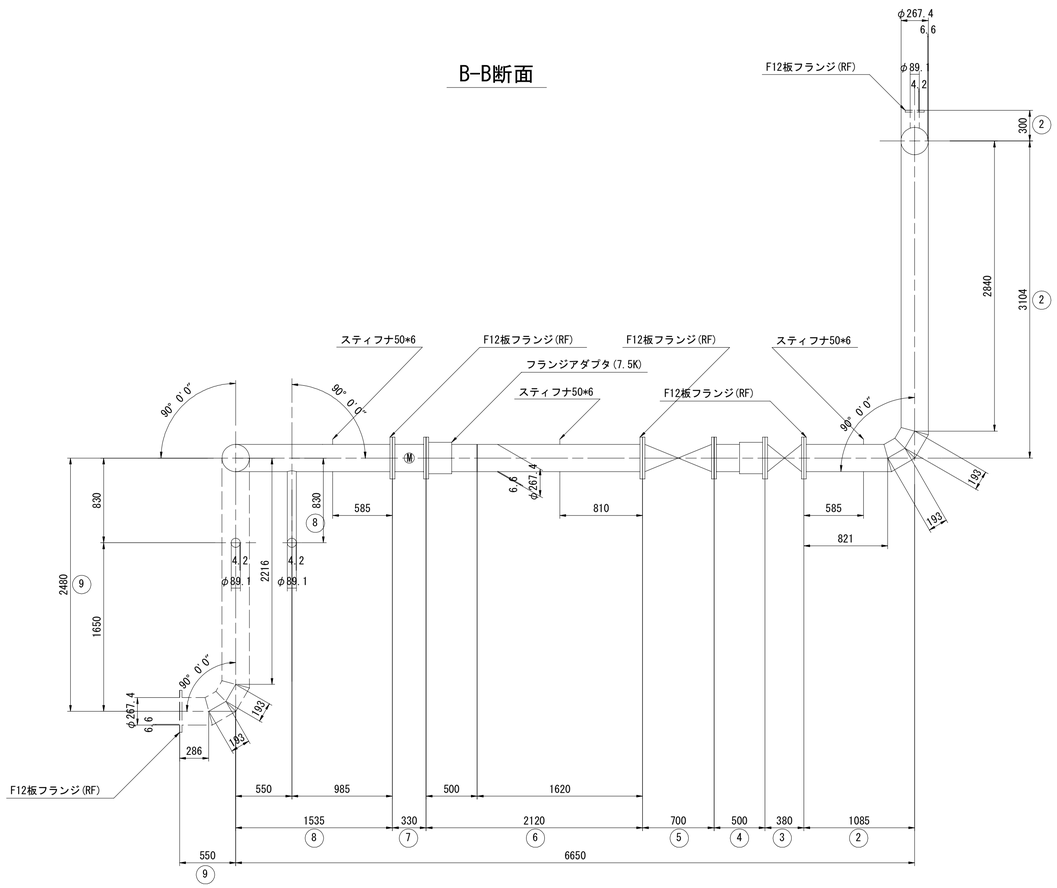

C-C断面

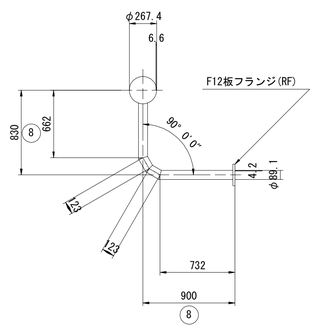

D-D断面

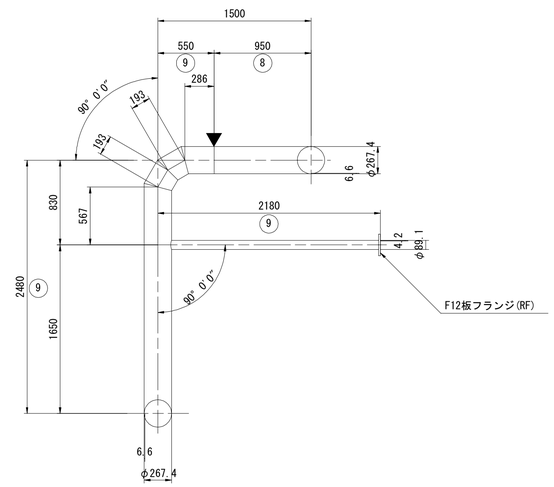

1. 鋼管の材質
   φ80～φ300　STW　290
   φ350～φ1500　STW　400

2. 塗装仕様
   外面プラスチック被覆 2.0mm
   内面液状エポキシ樹脂塗装 0.5mm

3. 現場溶接部の塗装除外幅(単位mm)

	Φ150	Φ250	Φ600	Φ1350
内 面	80	80	80	100
外 面	100	100	150	150

施設名	南部幹線用水路(0312100-1100-20)		
図面名	異形管詳細図		
作成年月	平成26年 3月		
縮尺	A1 1:30 A2 1:42	図面番号	8-73/599
作成者	関東農政局　両総農業水利事業所		

異形管詳細図

S=1:30

神房・高田分水工

記号	名　称	形 状 寸 法	単位	数量	備　考
1	鋼製曲管	φ250×t6.6×L5286 90°0″0″×1	本	1	
2	鋼製2F付T字曲管	φ250×t6.6×φ150×t5.0×φ80×t4.2×L7155 90°0″0″×3 スティフナ付	本	1	
3	仕切弁	φ250, 鋳鉄製, 7.5K	基	1	
4	フランジアダプタ	φ250, 両ﾌﾗﾝｼﾞ, 7.5K	本	1	
5	定流量弁	φ250, 可変定流量弁 7.5K, 手動式	基	1	
6	鋼製1F付直管	φ250×t6.6×L2335 ﾌﾗﾝｼﾞﾀﾌﾟﾀ付(片ﾌﾗﾝｼﾞ, 7.5K)	本	1	
7	農業用電磁流量計	φ250, 両ﾌﾗﾝｼﾞ, 電池式	基	1	
8	鋼製3F付T字曲管	φ250×t6.6×φ80×t4.2×L5158 90°0″0″×2, 45°0″0″×1 スティフナ付	本	1	
9	鋼製1F付曲管	φ150×t5.0×L1950 90°0″0″×1	本	1	
10	仕切弁	φ150, 鋳鉄製, 7.5K	基	1	
11	フランジアダプタ	φ150, 両ﾌﾗﾝｼﾞ, 7.5K	本	1	
12	定流量弁	φ150, 可変定流量弁 7.5K, 手動式	基	1	官給品
13	鋼製1F付直管	φ150×t5.0×L1390 ﾌﾗﾝｼﾞﾀﾌﾟﾀ付(片ﾌﾗﾝｼﾞ, 7.5K)	本	1	
14	農業用電磁流量計	φ150, 両ﾌﾗﾝｼﾞ, 電池式	基	1	
15	鋼製4F付片落T字曲管	φ150×t5.0×φ100×t4.5×φ80×t4.2×L7371 90°0″0″×1, 45°0″0″×1 スティフナ付	本	1	

平面図

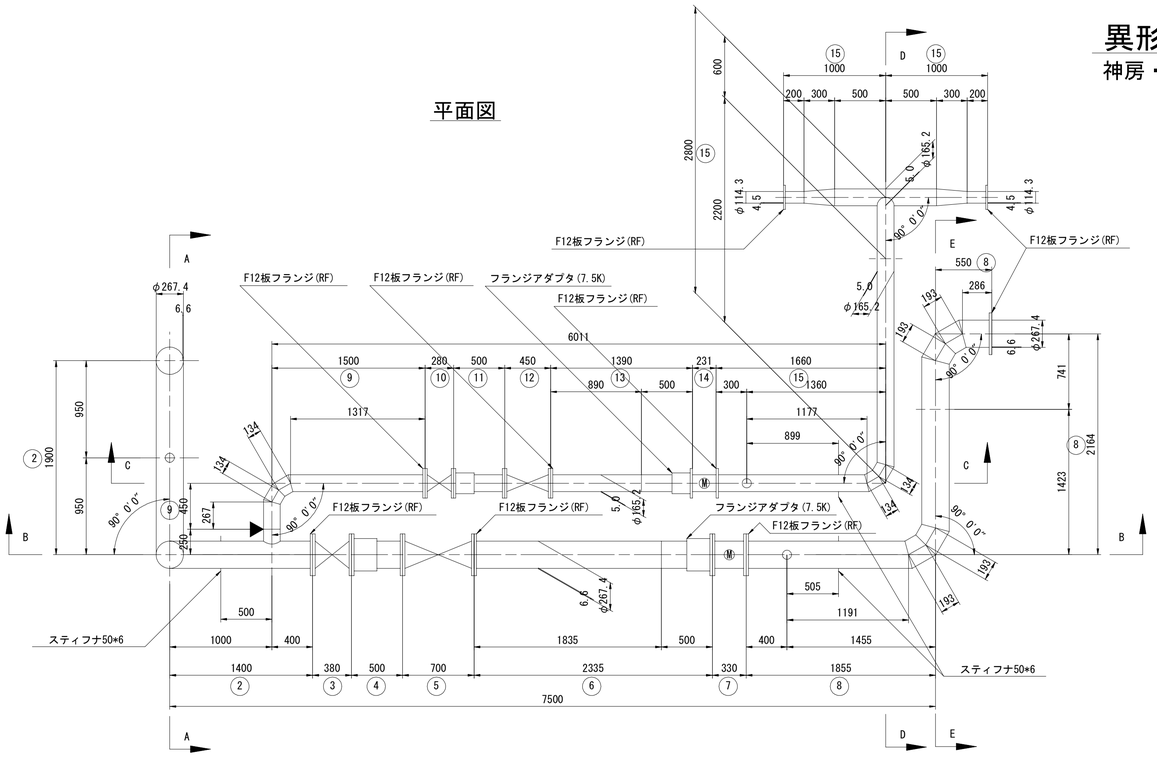

B-B断面

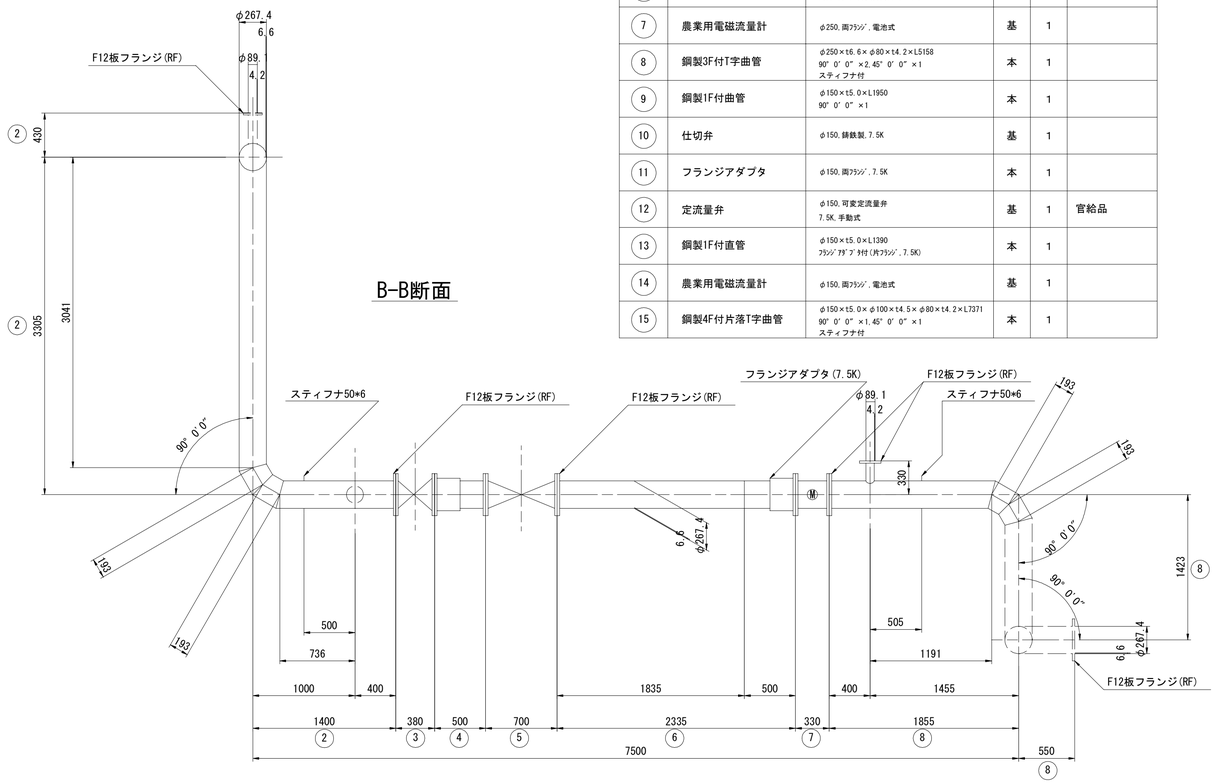

A-A断面

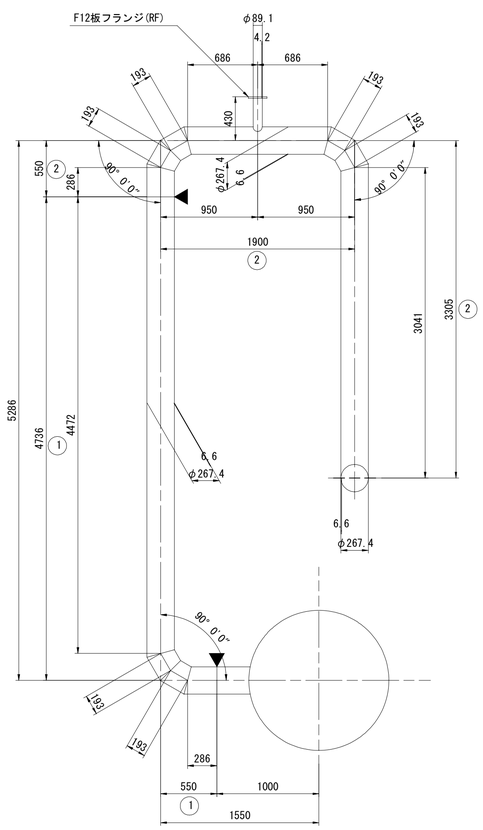

D-D断面

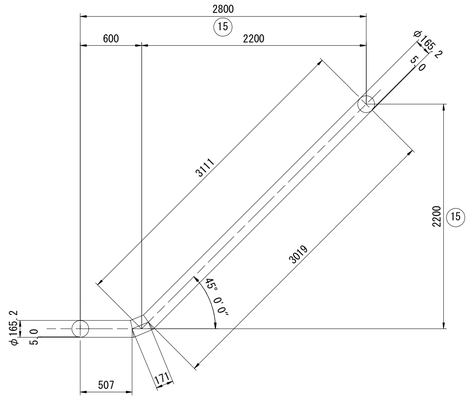

E-E断面

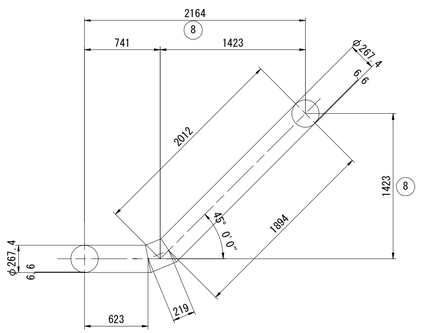

C-C断面

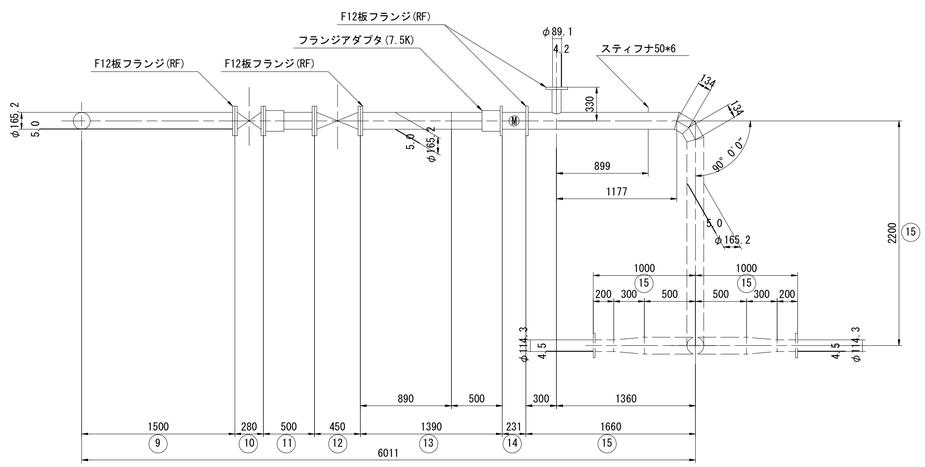

1. 鋼管の材質
   φ80～φ300　　STW 290
   φ350～φ1500　　STW 400

2. 塗装仕様
   外面プラスチック被覆 2.0mm
   内面液状エポキシ樹脂塗装 0.5mm

3. 現場溶接部の塗装除外幅(単位mm)

	Φ150	Φ250	Φ600	Φ1350
内 面	80	80	80	100
外 面	100	100	150	150

施設名	南部幹線用水路(0312100-1100-20)		
図面名	異形管詳細図		
作成年月	平成26年 3月		
縮尺	A1 1:30 A2 1:42	図面番号	8-74/599
作成者	関東農政局　両総農業水利事業所		

異形管詳細図

S=1:50

本納南分水管部
(材質：STW400)

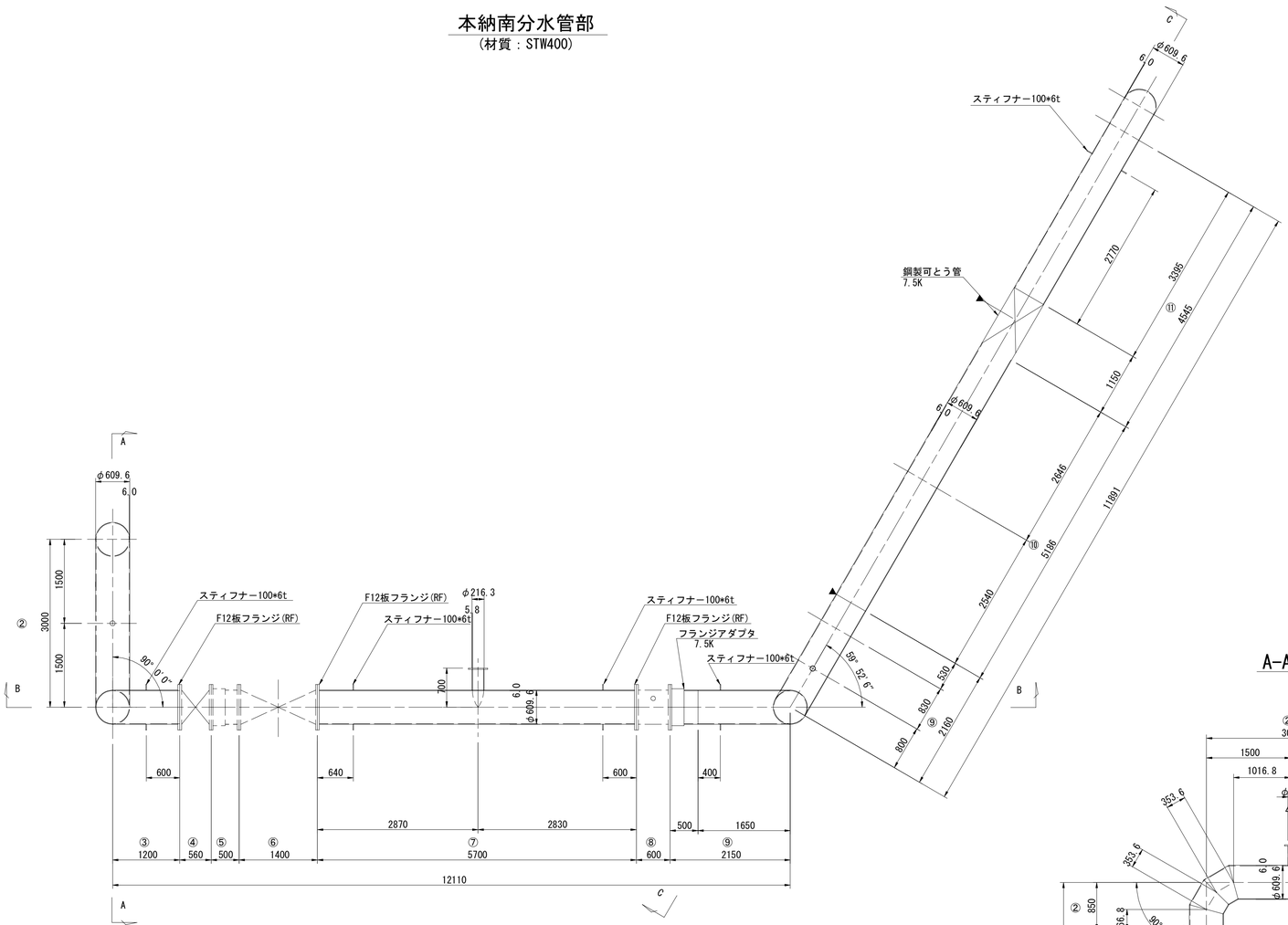

C-Csec

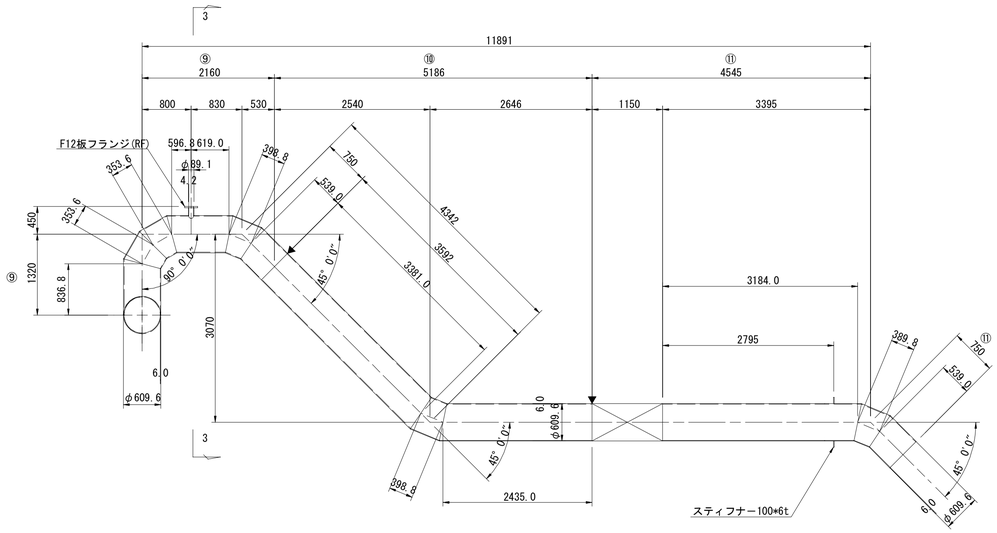

1-1sec

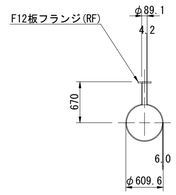

2-2sec

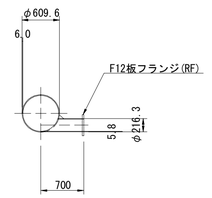

3-3sec

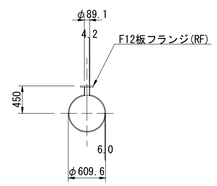

A-Asec

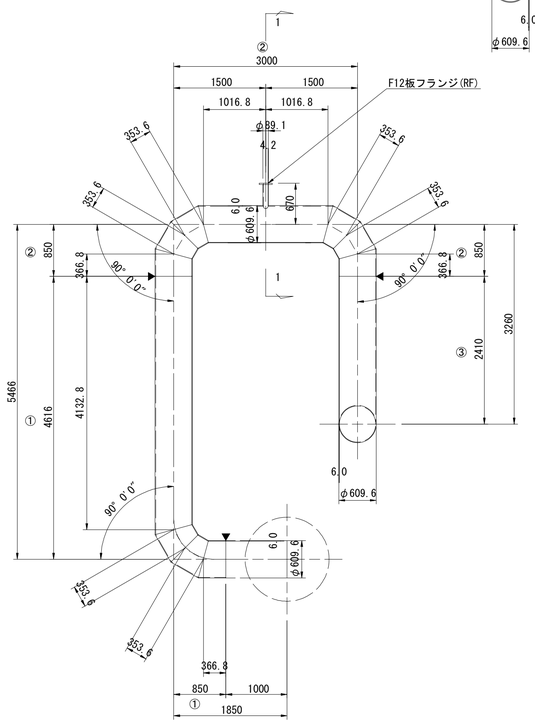

B-Bsec

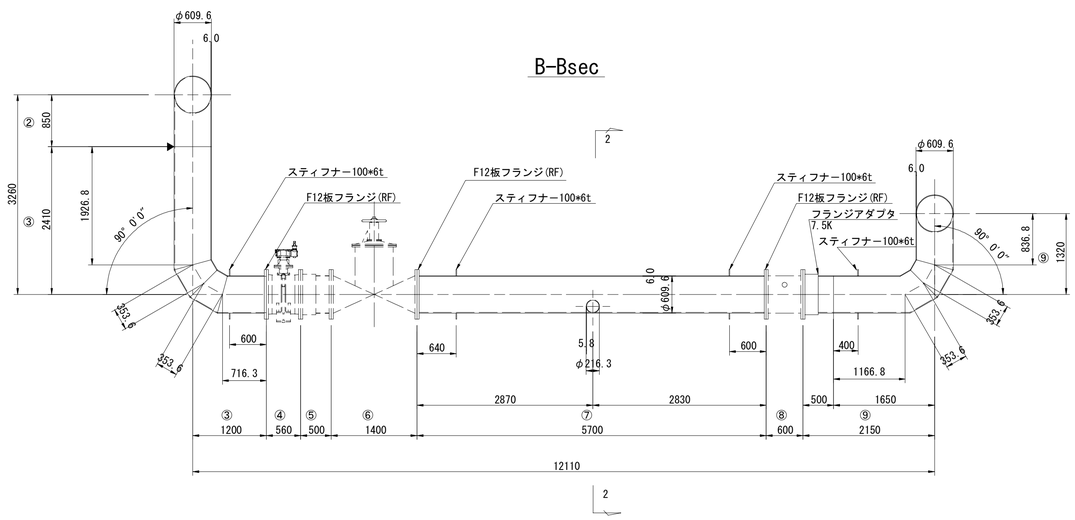

記号	名　称	形状寸法	単位	数量	備　考
1	鋼製曲管	φ600×t6.0×L5466 90°0″0″×1	本	1	
2	鋼製1F付T字曲管	φ600×t6.0×φ80×t4.2×L4700 90°0″0″×2	本	1	
3	鋼製1F付曲管	φ600×t6.0×L3610 90°0″0″×1 スティフナ付	本	1	
4	バタフライ弁	φ600,鋳鉄製,7.5K	基	1	
5	フランジアダプタ	φ600,両ﾌﾗﾝｼﾞ,7.5K	本	1	
6	定流量弁	φ600,可変定流量弁 7.5K,手動式	基	1	
7	鋼製3F付T字管	φ600×t6.0×φ200×t5.8×L5700 スティフナ付	本	1	
8	農業用電磁流量計	φ600,両ﾌﾗﾝｼﾞ,電池式	基	1	
9	鋼製1F付T字曲管	φ600×t6.0×φ80×t4.2×L5850 90°0″0″×2,45°00″00″×1 ｽﾃｨﾌﾅ付,ﾌﾗﾝｼﾞｱﾀﾞﾌﾟﾀ付(片ﾌﾗﾝｼﾞ,7.5K)	本	1	
10	鋼製曲管	φ600×t6.0×L6238 45°0″0″×1	本	1	
11	鋼製曲管	φ600×t6.0×L5295 45°0″0″×1 ｽﾃｨﾌﾅ付,可とう管付(7.5K,100mm偏心型)	本	1	

1. 鋼管の材質
   φ80～φ300 STW 290
   φ350～φ1500STW 400

2. 塗装仕様
   外面プラスチック被覆 2.0mm
   内面液状エポキシ樹脂塗装 0.5mm

3. 現場溶接部の塗装除外幅(単位mm)

	Φ250	Φ600	Φ1350	
内 面	80	80	100	
外 面	150	150	150	

施設名	南部幹線用水路(0312100-1100-20)		
図面名	異形管詳細図		
作成年月	平成26年 3月		
縮尺	A1 1:50 A2 1:70	図面番号	8-75/599
作成者	関東農政局　両総農業水利事業所		

異形管詳細図

15号サイホン部

S=1:50

平面図

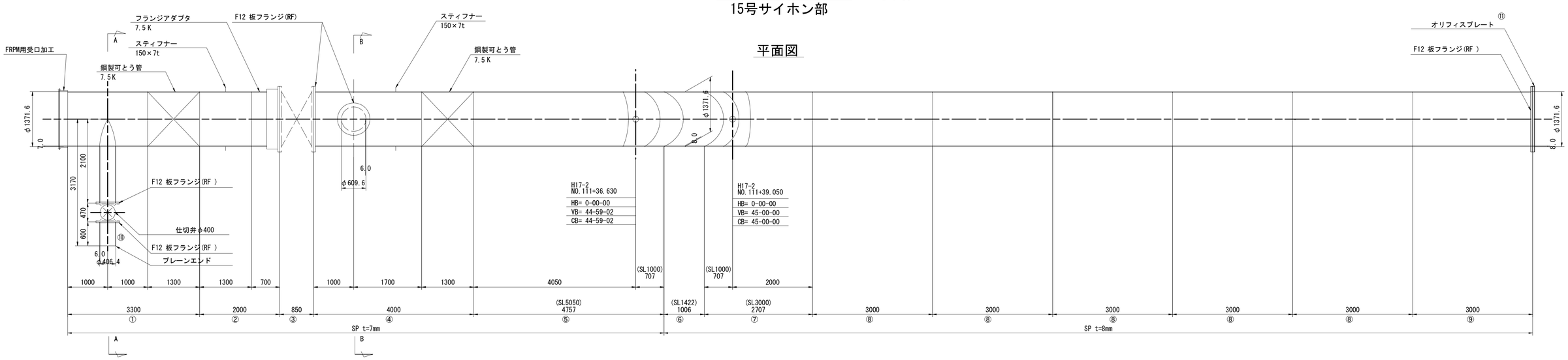

断面図

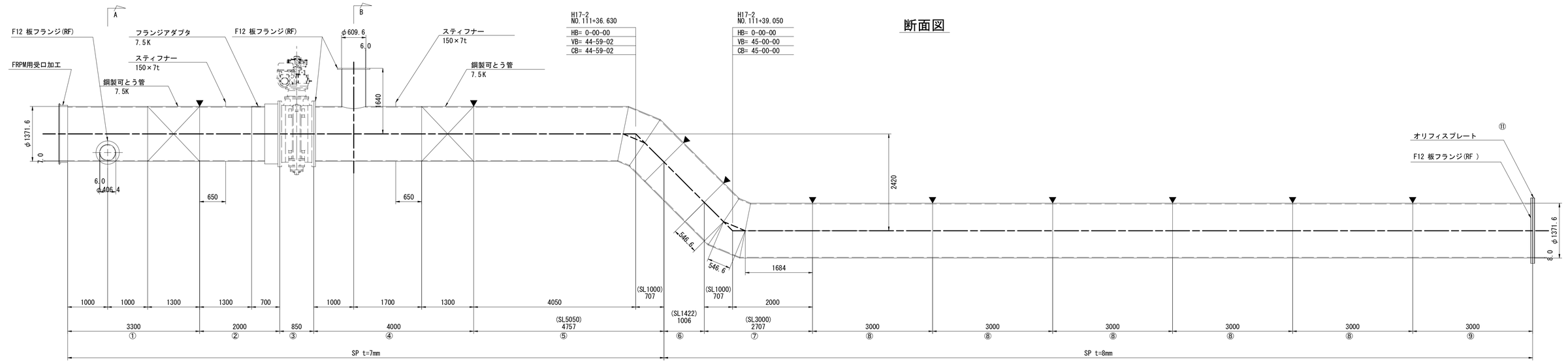

A-Asec

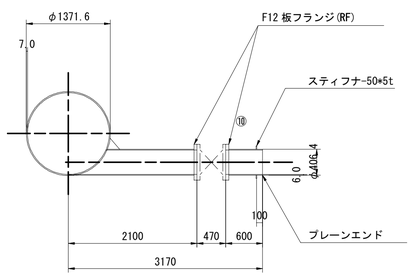

B-Bsec

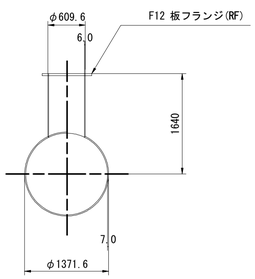

オリフィスプレート

(SUS製)

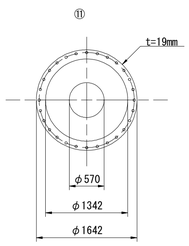

記号	名　称	形状寸法	単位	数量	備　考
①	鋼製FRPM片受T字管	φ1350×t7.0×φ400×t6.0×L3300 可とう管付(7.5K,100mm偏心型)	本	1	
②	鋼製直管	φ1350×t7.0×L2000 フランジアダプタ付(片フランジ,7.5K) スティフナ付	本	1	
③	バタフライ弁	φ1350,鋳鉄製,7.5K 副弁内蔵型、電動式	基	1	
④	鋼製2F付T字管	φ1350×t7.0×φ600×t6.0×L4000 可とう管付(7.5K,100mm偏心型) スティフナ付	本	1	
⑤	鋼製曲管	φ1350×t7.0×L5050 45°0′0″×1	本	1	
⑥	鋼製直管	φ1350×t8.0×L1422	本	1	
⑦	鋼製曲管	φ1350×t8.0×L3000 45°0′0″×1	本	1	
⑧	鋼製直管	φ1350×t8.0×L3000	本	5	
⑨	鋼製1F付直管	φ1350×t8.0×L3000	本	1	
⑩	鋼製1F付直管	φ400×t6.0×L600 スティフナ付	本	1	排泥工
⑪	オリフィスプレート	φ1350×φ570×t19 SUS,スティフナ付	本	1	

1.鋼管の材質
φ80～φ300　STW　290
φ350～φ1500　STW　400

2.塗装仕様
外面プラスチック被覆 2.0mm
内面液状エポキシ樹脂塗装 0.5mm

3.現場溶接部の塗装除外幅(単位mm)

	Φ250	Φ600	Φ1350	
内 面	80	80	100	
外 面	150	150	150	

施設名	南部幹線用水路(0312100-1100-20)		
図面名	異形管詳細図		
作成年月	平成26年 3月		
縮尺	A1 1:50 A2 1:70	図面番号	8-76/599
作成者	関東農政局　両総農業水利事業所		

異形管詳細図

70号空気弁部

(材質 :STW400)

塗装仕様

内 面 : 水道用液状エポキシ樹脂塗装 0.5mm以上

外 面 : ポリウレタン被覆 2.0mm以上

現場溶接 : エポキシ系樹脂プライマー

現場溶接部の除外幅(mm)

	Φ250	Φ1350
内 面	80	100
外 面	150	150

平面案内図 S=1:100

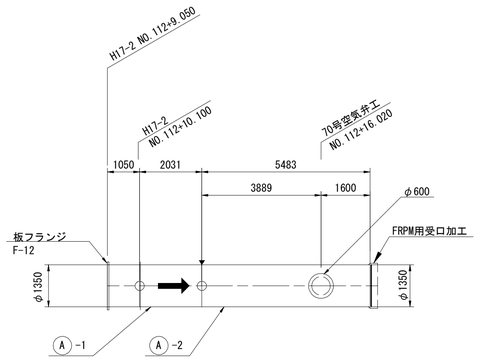

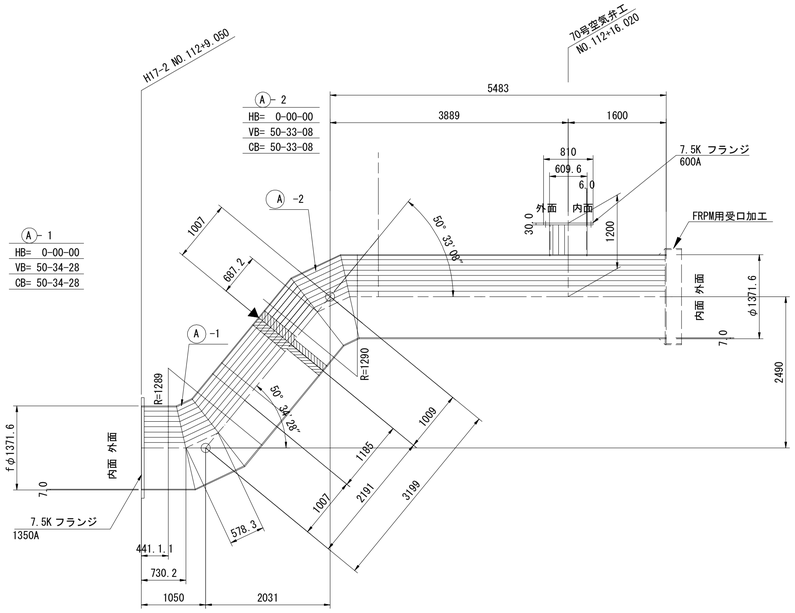

70号空気弁用フランジ蓋 S=1:20

600A×100A×7.5K

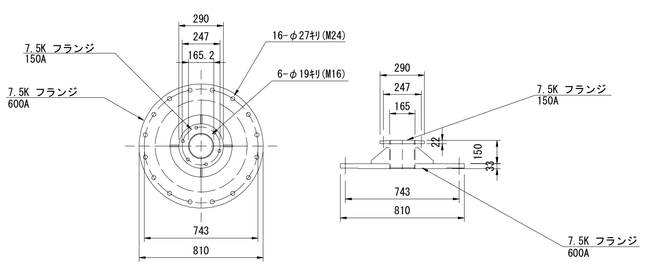

施設名	南部幹線用水路(0312100-1100-20)		
図面名	異形管詳細図		
作成年月	平成26年 3月		
縮尺	A1 図示	図面番号	8-77/599
作成者	関東農政局 両総農業水利事業所		

異形管詳細図 S=1:50

榎・滝之谷分水工～71号空気弁工部

(材質 :STW400)

塗装仕様

内 面 : 水道用液状エポキシ樹脂塗装 0.5mm以上

外 面 : ポリウレタン被覆 2.0mm以上

現場溶接 : エポキシ系樹脂プライマー

現場溶接部の除外幅(mm)

	Φ250	Φ1350
内 面	80	100
外 面	150	150

平面案内図 S=1:100

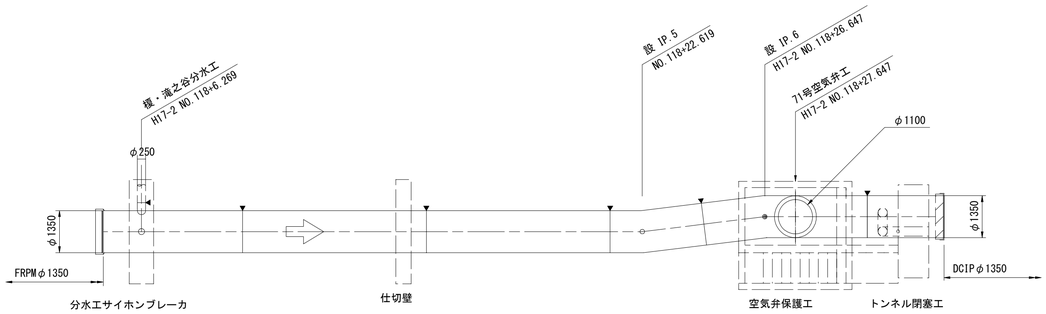

平面図

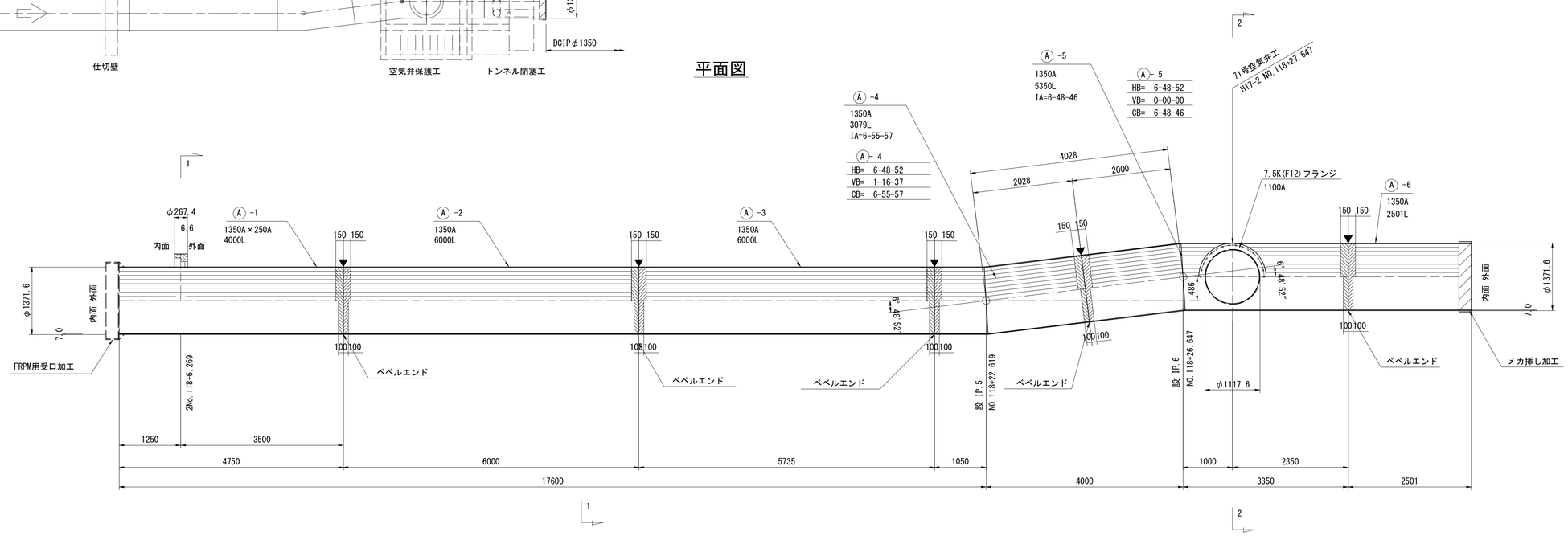

1-1sec

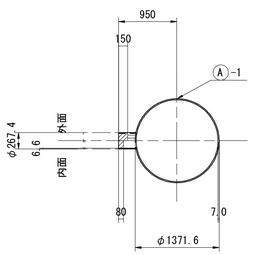

2-2sec

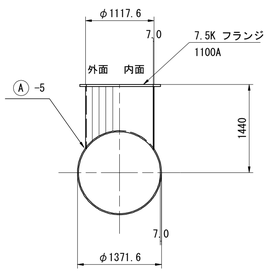

71号空気弁用フランジ蓋 S=1:20

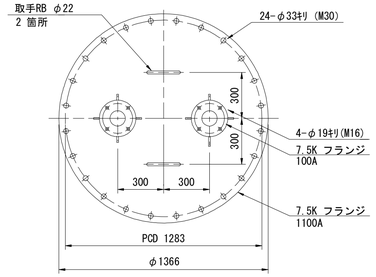

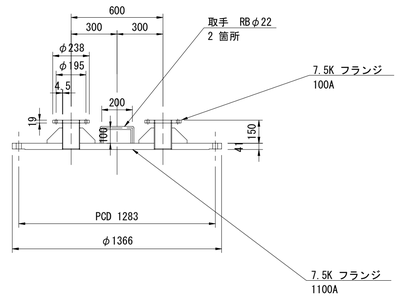

施設名	南部幹線用水路(0312100-1100-20)		
図面名	異形管詳細図		
作成年月	平成26年 3月		
縮尺	A1 図示	図面番号	8-78/599
作成者	関東農政局 両総農業水利事業所		

異形管詳細図

暫定放流工部

S=1:30

F付T字管　1350A×150A×3000L

(材質 :STW400)

平面図

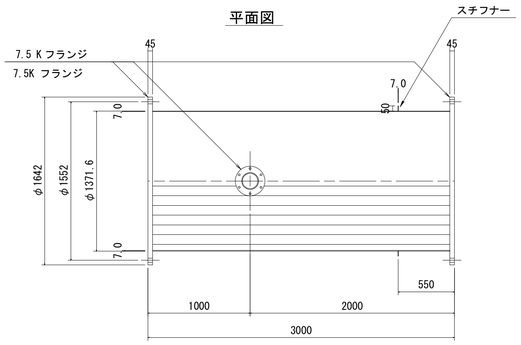

縦断図

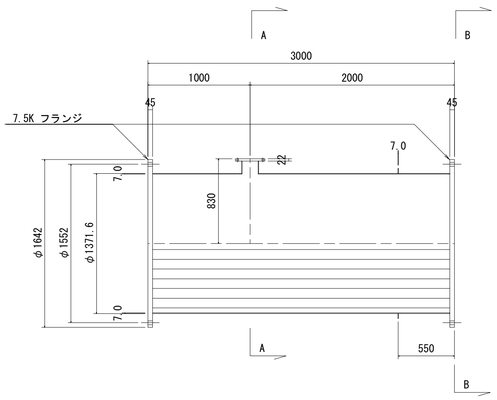

A-A

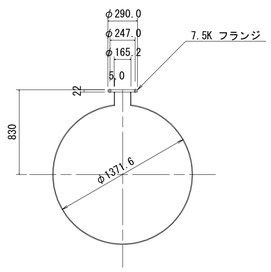

B-B

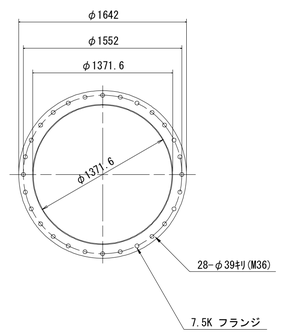

空気抜き管　150A×2000L

(材質 :STW290)

平面図

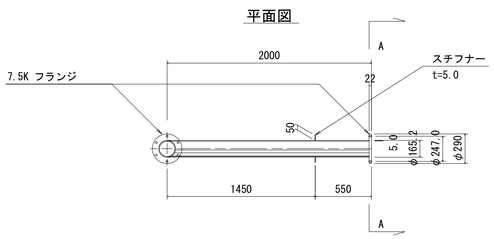

A-A

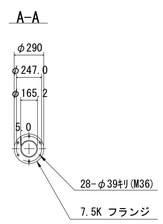

縦断図

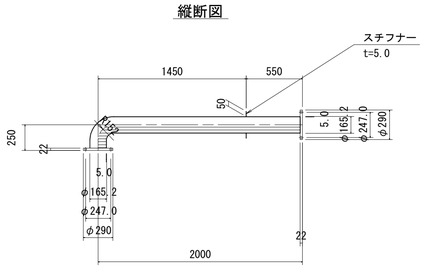

水抜き管　150A×1500L

(材質 :STW290)

平面図

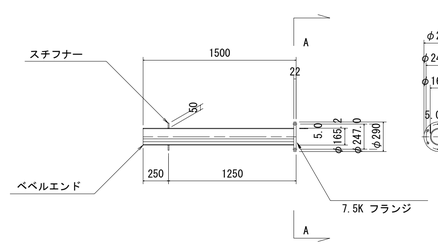

A-A

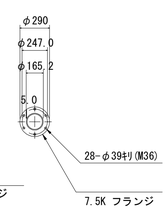

フランジ蓋　150A

(材質 :STW290)

正面図

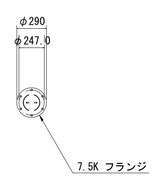

側面図

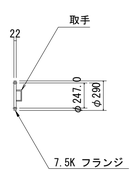

塗装仕様

内　面　：　水道用液状エポキシ樹脂塗装 0.5mm以上

外　面　：　ポリウレタン被覆 2.0mm以上

施設名	南部幹線用水路(0312100-1100-20)		
図面名	異形管詳細図		
作成年月	平成26年 3月		
縮尺	A1 1:30 A2 1:42	図面番号	8-79/599
作成者	関東農政局　両総農業水利事業所		

異形管詳細図

S=1:30

榎・滝之谷分水工　分水管1

＜注意事項＞

1．　仕様
　WSP A-101-2002　農業用プラスチック被覆鋼管

2．　材質
　STW290

3．　鋼管塗覆装
　内面
　エポキシ樹脂塗装　0.5mm
　（JWWA K 135　水道用エポキシ樹脂塗料塗装方法）
　溶接部　　現場塗装なし

　外面
　ポリウレタンまたはポリエチレン被覆　2.0mm
　（WSP 047　水道用プラスティック被覆鋼管）
　溶接部　　ジョイントコート

4．　溶接部塗り残し幅
　内面　100mm
　外面　150mm

5．　フランジ規格
　F12板フランジを用いる

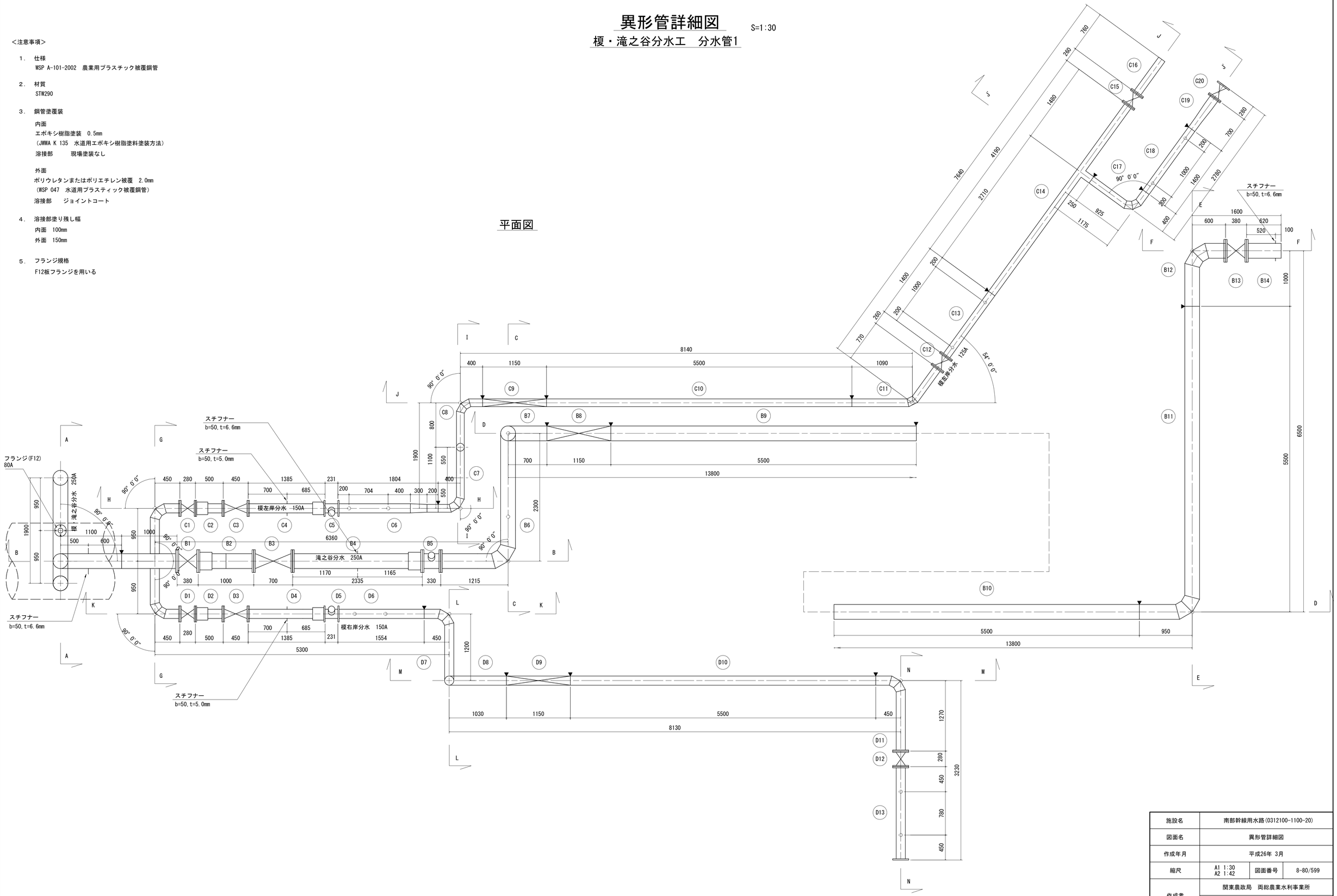

施設名	南部幹線用水路(0312100-1100-20)		
図面名	異形管詳細図		
作成年月	平成26年 3月		
縮尺	A1 1:30 A2 1:42	図面番号	8-80/599
作成者	関東農政局　両総農業水利事業所		

異形管詳細図

榎・滝之谷分水工　分水管2

S=1:30

＜注意事項＞

1．仕様
WSP A-101-2002　農業用プラスチック被覆鋼管

2．材質
STW290

3．鋼管塗覆装
内面
エポキシ樹脂塗装　0.5mm
（JWWA K 135　水道用エポキシ樹脂塗料塗装方法）
溶接部　　現場塗装なし

外面
ポリウレタンまたはポリエチレン被覆　2.0mm
（WSP 047　水道用プラスティック被覆鋼管）
溶接部　　ジョイントコート

4．溶接部塗り残し幅
内面　100mm
外面　150mm

5．フランジ規格
F12板フランジを用いる

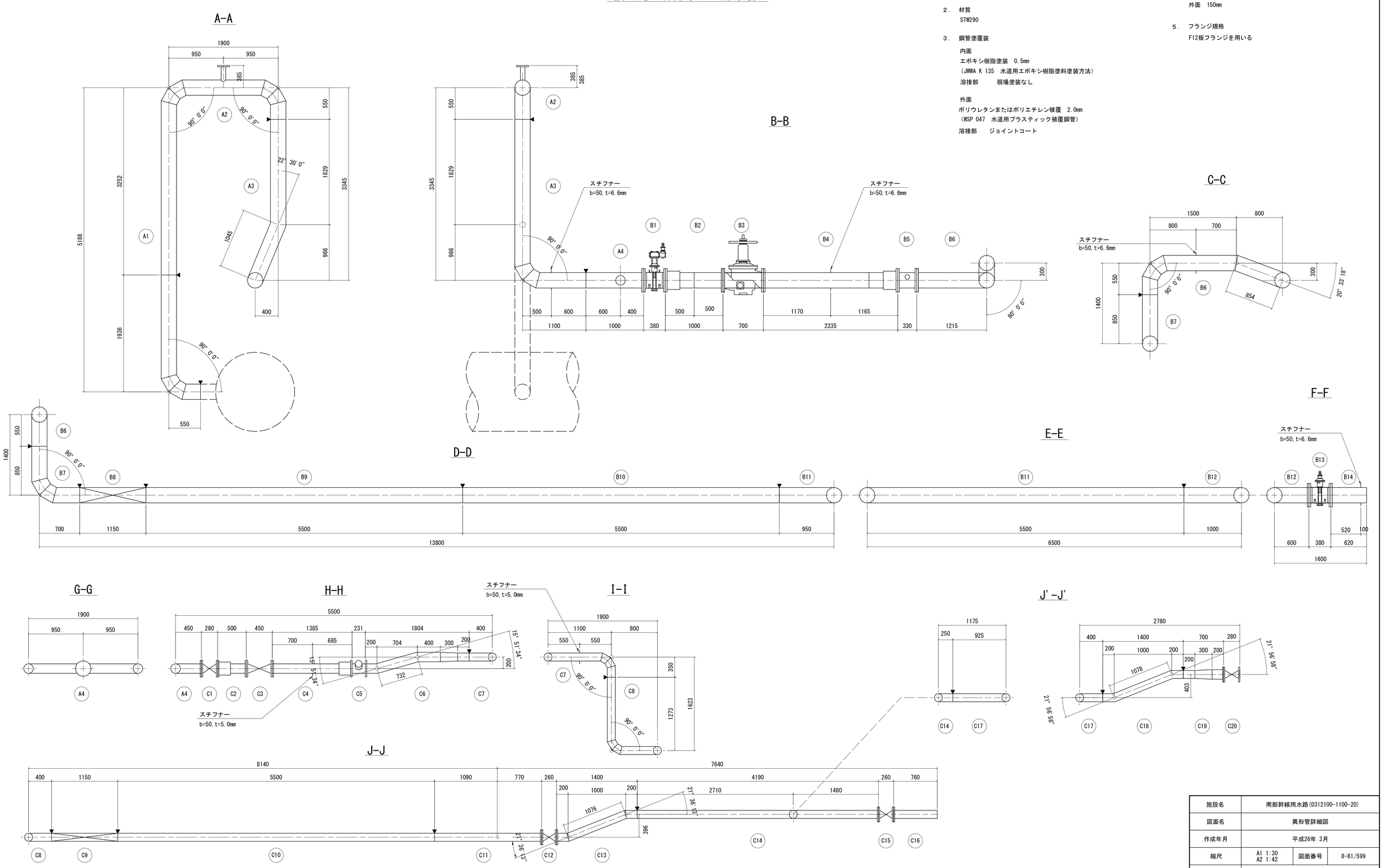

施設名	南部幹線用水路(0312100-1100-20)		
図面名	異形管詳細図		
作成年月	平成26年 3月		
縮尺	A1 1:30 A2 1:42	図面番号	8-81/599
作成者	関東農政局　両総農業水利事業所		

異形管詳細図

S=1:30

榎・滝之谷分水工　分水管3

K-K

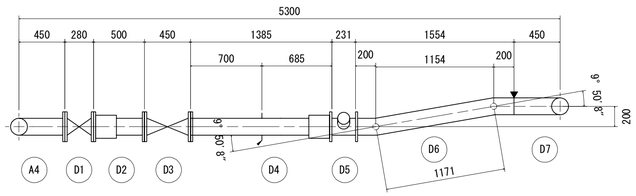

L-L

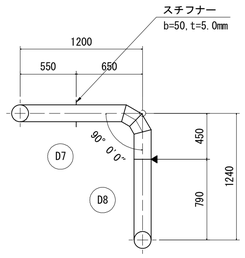

M-M

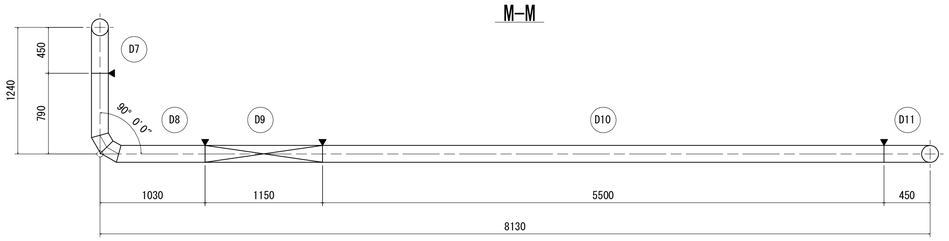

N-N

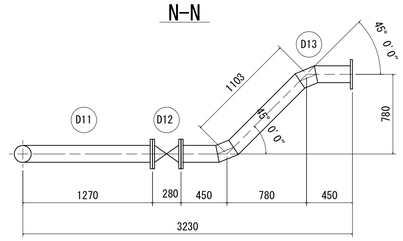

滝之谷分水工　分水桝接続管

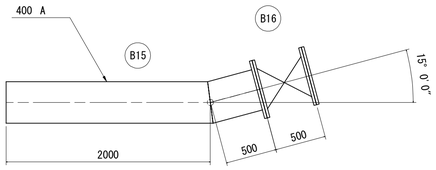

滝之谷分水工　余水吐流出管

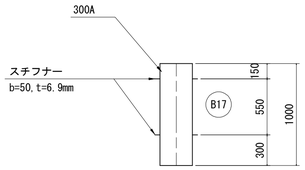

滝之谷分水工　空気弁用フランジ蓋

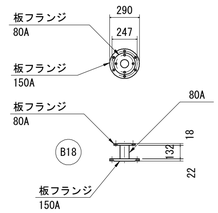

<注意事項>

1．　仕様
　WSP A-101-2002　農業用プラスチック被覆鋼管

2．　材質
　STW290

3．　鋼管塗覆装
　内面
　エポキシ樹脂塗装　0.5mm
　（JWWA K 135　水道用エポキシ樹脂塗料塗装方法）
　環境節装なし

　外面
　ポリウレタンまたはポリエチレン被覆　2.0mm
　（WSP 047　水道用プラスティック被覆鋼管）
　溶接部ントコート

4．　溶接部塗り残し幅
　内面　100mm
　外面　150mm

5．　フランジ規格
　F12板フランジを用いる

管割表（榎・滝之谷分水工）

No.	管種	管径	種別	規格	L (mm)	備考	
A1	STW290	250A	曲管	t=6.6mm	5281	両ベベル IA=90°00′00″	榎・滝之谷分水
A2	〃	250A×80A	F付T字管＋曲管	t=6.6mm(250A) t=4.2mm(80A)	3000	両ベベル、T字管フランジ(F12) IA=90°00′00″ ×2	〃
A3	〃	250A	曲管	t=6.6mm	3974	両ベベル　スチフナー付 IA=22°30′0″，90°00′00″	〃
A4	〃	250A×150A ×2	T字管＋曲管	t=6.6mm(250A) t=5.0mm(150A)	1000	片フランジ(F12)，片ベベル T字管フランジ(F12)×2 IA=90°00′00″ ×2（T字管 150A）	〃
B1	バタフライ弁	250A	―	0.75Mpa	400	異形管製作対象外（二次製品）	滝之谷分水
B2	フランジアダプター +STW290	〃	F付短管	0.75Mpa t=6.6mm(250A)	1000	両フランジ(F12)	〃
B3	定流量弁	〃	―	0.75Mpa	700	異形管製作対象外（二次製品）	〃
B4	フランジアダプター +STW290	〃	F付短管	0.75Mpa t=6.6mm(250A)	2335	両フランジ(F12)　スチフナー付	〃
B5	電磁流量計	〃	―	0.75Mpa	330	異形管製作対象外（二次製品）	〃
B6	STW290	〃	曲管	t=6.6mm	4119	片フランジ(F12)，片ベベル　スチフナー付 IA=90°00′00″ ×2 20°33′18″ ×1	〃
B7	STW290	〃	曲管	t=6.6mm	1550	両ベベル IA=90°00′00″	〃
B8	鋼製可とう管	〃	―	0.75Mpa	1150	異形管製作対象外（二次製品）	〃
B9	STW290	〃	直管	t=6.6mm	5500	両ベベル	〃
B10	STW290	〃	直管	t=6.6mm	5500	両ベベル	〃
B11	STW290	〃	短管	t=6.6mm	6450	両ベベル	〃
B12	STW290	〃	曲管	t=6.6mm	1600	片フランジ(F12)，片ベベル IA=90°00′00″	〃
B13	バタフライ弁	〃	―	0.75Mpa	380	異形管製作対象外（二次製品）	〃
B14	STW290	〃	短管	t=6.6mm	620	片フランジ(F12)，片ベベル スチフナー付	〃
B15	STW400	400A	曲管	t=6.0mm	2500	片フランジ(F12)，片ベベル IA=15°00′00″	〃
B16	バタフライ弁	〃	―	0.75Mpa	500	異形管製作対象外（二次製品）	〃
B17	STW290	300A	短管	t=6.9mm	1000	両ベベル　スチフナー×2付	〃
B18	STW290	150A×80A	空気弁用 フランジ蓋	0.75Mpa	―	両フランジ(F12)	

No.	管種	管径	種別	規格	L (mm)	備考	
C1	バタフライ弁	150A	―	0.75Mpa	280	異形管製作対象外（二次製品）	榎左岸分水
C2	フランジアダプター	〃	―	0.75Mpa	500	両フランジ(F12)	〃
C3	定流量弁	〃	―	0.75Mpa	450	異形管製作対象外（二次製品）	〃
C4	フランジアダプター +STW290	〃	F付短管	0.75Mpa t=5.0mm(150A)	1385	両フランジ(F12)　スチフナー付	〃
C5	電磁流量計	〃	―	0.75Mpa	231	異形管製作対象外（二次製品）	〃
C6	STW290	150A×125A	片落管	t=5.0mm(150A) t=4.5mm(125A)	1832	片フランジ(F12)，片ベベル IA=15°51′34″ ×2	〃
C7	STW290	125A	曲管	t=4.5mm	1850	両ベベル IA=90°00′00″ ×2	〃
C8	STW290	〃	曲管	t=4.5mm	1410	両ベベル IA=90°00′00″	〃
C9	鋼製可とう管	〃	―	0.75Mpa	1150	異形管製作対象外（二次製品）	〃
C10	STW290	〃	直管	t=4.5mm	5500	両ベベル	〃
C11	STW290	〃	曲管	t=4.5mm	1860	片フランジ(F12)，片ベベル IA=54°00′00″×1	〃
C12	仕切弁	〃	―	0.75Mpa	260	異形管製作対象外（二次製品）	〃
C13	STW290	〃	曲管	t=4.5mm	1476	片フランジ(F12)，片ベベル IA=21°36′13″ ×2	〃
C14	STW290	〃	T字管	t=4.5mm	4190	片フランジ(F12)，片ベベル，T字管ベベル	〃
C15	仕切弁	〃	―	0.75Mpa	260	異形管製作対象外（二次製品）	〃
C16	STW290	〃	F付短管	t=4.5mm	260	片フランジ(F12)，片プレーンエンド	〃
C17	STW290	〃	曲管	t=4.5mm	1325	両ベベル IA=90°00′00″	〃
C18	STW290	〃	曲管	t=4.5mm	1478	両ベベル IA=21°56′58″×2	〃
C19	STW290	150A×125A	片落管	t=5.0mm(150A) t=4.5mm(125A)	1832	片フランジ150A(F12)，片ベベル125A	〃
C20	バタフライ弁	150A	―	0.75Mpa	280	異形管製作対象外（二次製品）	〃

No.	管種	管径	種別	規格	L (mm)	備考	
D1	バタフライ弁	150A	―	0.75Mpa	280	異形管製作対象外（二次製品）	榎右岸分水
D2	フランジアダプター	〃	―	0.75Mpa	500	両フランジ(F12)	〃
D3	定流量弁	〃	―	0.75Mpa	450	異形管製作対象外（二次製品）	〃
D4	フランジアダプター +STW290	〃	F付短管	0.75Mpa t=5.0mm(150A)	1385	両フランジ(F12)　スチフナー付	〃
D5	電磁流量計	〃	―	0.75Mpa	231	異形管製作対象外（二次製品）	〃
D6	STW290	〃	短管	t=5.0mm	1571	片フランジ(F12)，片ベベル IA=9°50′08″ ×2	〃
D7	STW290	〃	曲管	t=5.0mm	2100	両ベベル スチフナー付 IA=90°00′00″ ×2	〃
D8	STW290	〃	曲管	t=5.0mm	1820	両ベベル IA=90°00′00″	〃
D9	鋼製可とう管	〃	―	0.75Mpa	1150	異形管製作対象外（二次製品）	〃
D10	STW290	〃	直管	t=5.0mm	5500	両ベベル	〃
D11	STW290	〃	曲管	t=5.0mm	1720	両フランジ(F12) IA=90°00′00″	〃
D12	バタフライ弁	150A	―	0.75Mpa	280	異形管製作対象外（二次製品）	〃
D13	STW290	〃	曲管	t=5.0mm	2003	両フランジ(F12) IA=45°00′00″×2	〃

施設名	南部幹線用水路(0312100-1100-20)		
図面名	異形管詳細図		
作成年月	平成26年 3月		
縮尺	A1 1:30 A2 1:42	図面番号	8-82/599
作成者	関東農政局　両総農業水利事業所		

異形管詳細図 S=1:50

本線　T-48トンネル暫定減圧工
(材質：STW400)

平面案内図 S=1:100

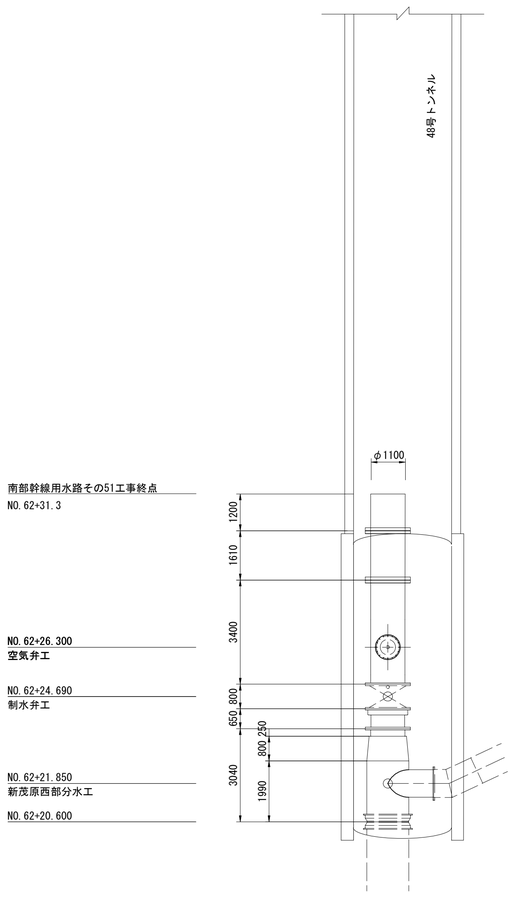

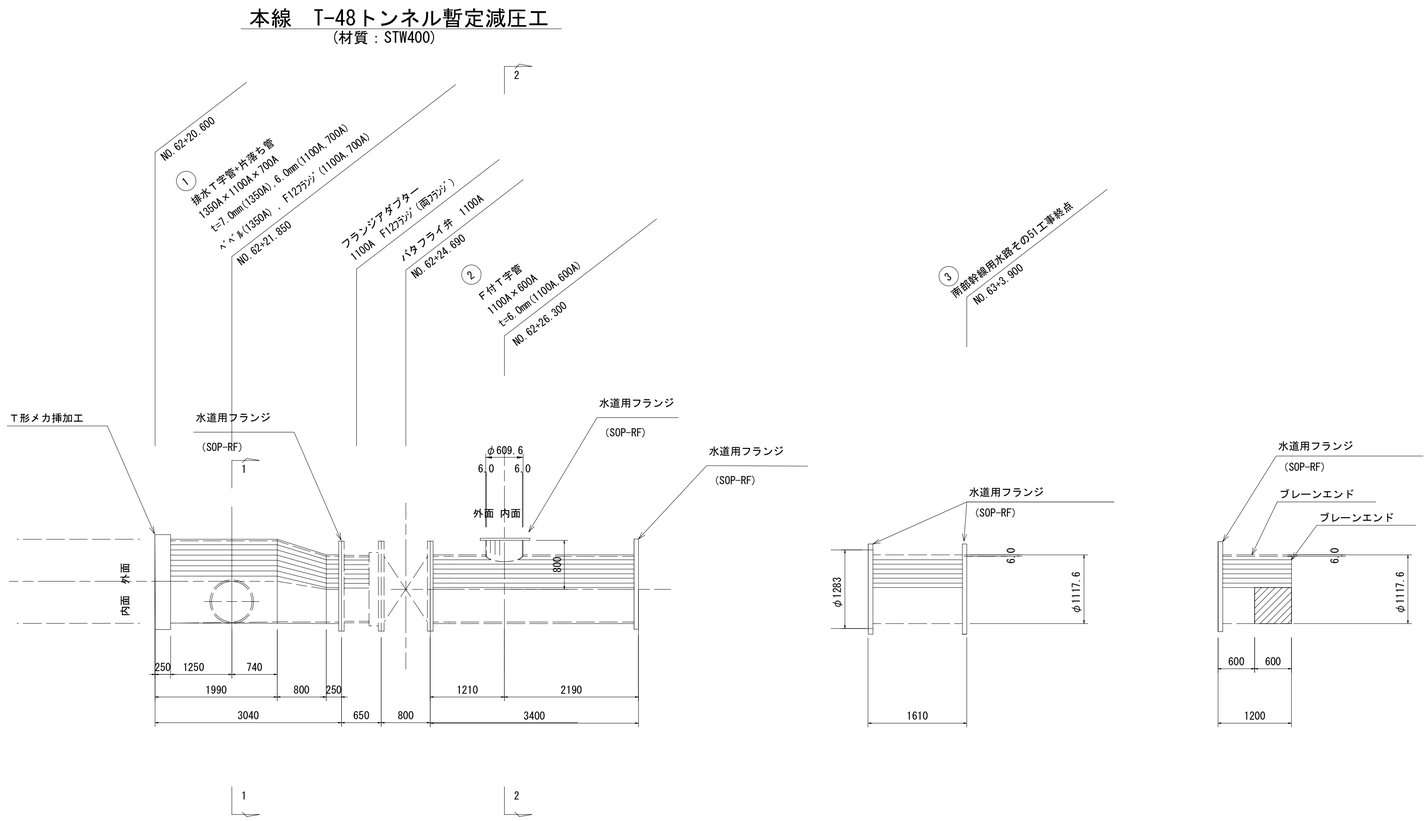

1-1sec

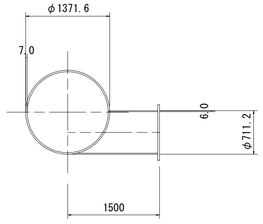

2-2sec

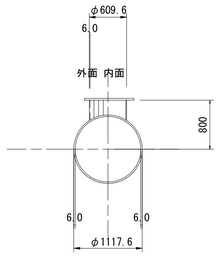

塗装仕様

内　面　：　水道用液状エポキシ樹脂塗装 0.5mm以上

外　面　：　ポリウレタン被覆 2.0mm以上

施設名	南部幹線用水路(0312100-1100-20)		
図面名	異形管詳細図		
作成年月	平成26年 3月		
縮尺	A1 図示	図面番号	8-83/599
作成者	関東農政局　両総農業水利事業所		

異形管詳細図

S=1:30

平面図

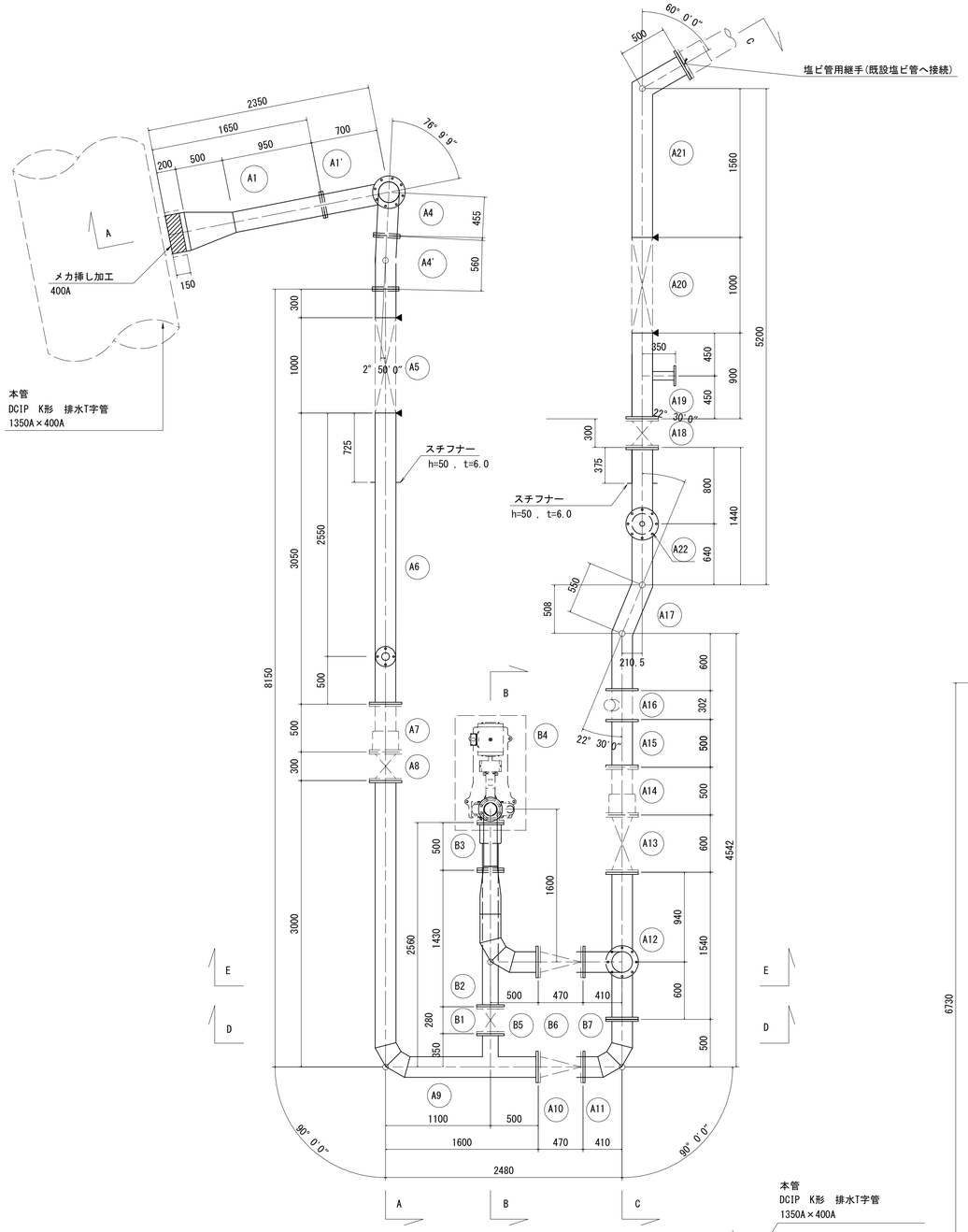

川戸分水工 分水管

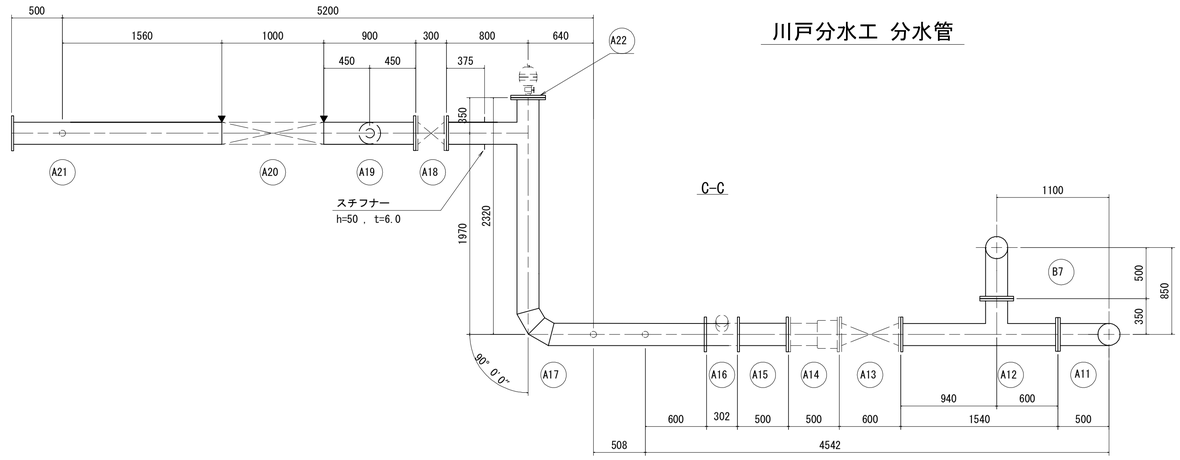

C-C

A-A

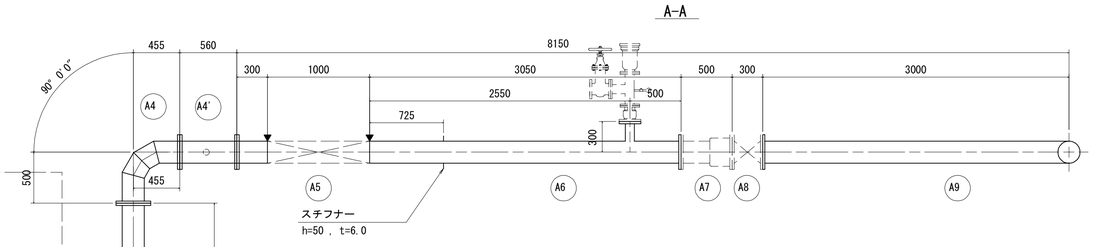

B-B

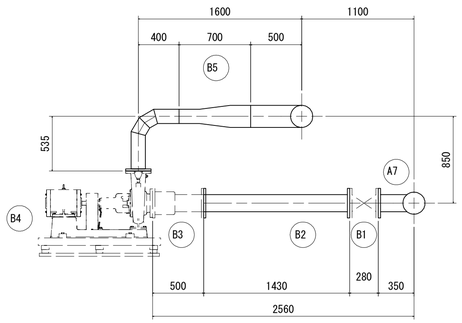

D-D

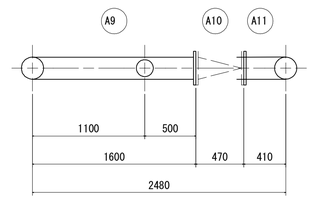

E-E

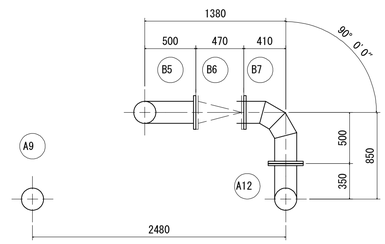

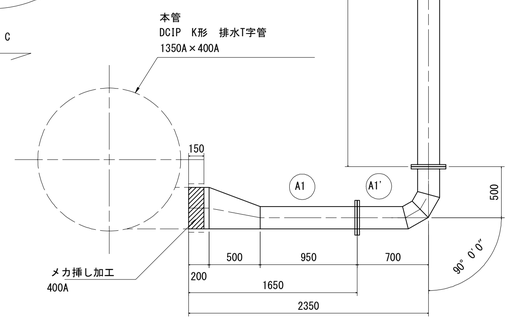

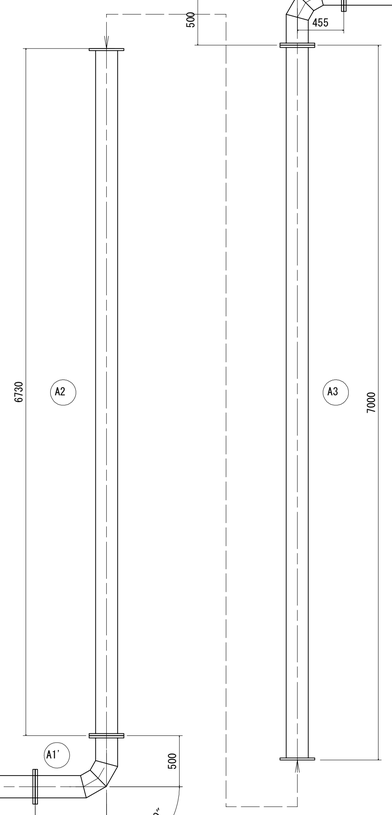

＜注意事項＞

1. 仕様
   WSP A-101-2002 農業用プラスチック被覆鋼管
2. 鋼管塗覆装
   内面
   エポキシ樹脂塗装 0.5mm
   (JWWA K 135 水道用エポキシ樹脂塗料塗装方法)
   溶接部 現場塗装なし

   外面
   ポリウレタンまたはポリエチレン被覆 2.0mm
   (WSP 047 水道用プラスティック被覆鋼管)
   溶接部 ジョイントコート
3. 溶接部塗り残し幅
   内面 100mm
   外面 150mm
4. フランジ規格
   フランジ規格は基本的にF12フランジを用いるが、
   渦巻ポンプ(B3)、フランジアダプター(B2)、
   B1下流側、B4上流側についてF15フランジとする。
5. その他
   既設管接続箇所は推定であるため異形管作成に際しては
   事前に試掘を行い接続箇所の位置、高さの確認を行い、
   異形管形状に反映させること。

施設名	南部幹線用水路(0312100-1100-20)		
図面名	異形管詳細図		
作成年月	平成26年 3月		
縮尺	A1 1:30 A2 1:42	図面番号	8-84/599
作成者	関東農政局 両総農業水利事業所		

異形管詳細図 S=1:30

川戸分水工　分水管

管割表（川戸分水工）

No.	管 種	管 径	種 別	規 格	L (mm)	備 考
A1	STW400	400A×200A	片落管＋1F曲管	t=6.0mm(400A) t=5.8mm(200A)	1650	片メカ挿し加工(400A) 片フランジ(200A F12)
A1'	STW290	200A	2F曲管	t=5.8mm	1250	両フランジ(200A F12)　　IA=90° 00'00"
A2	STW290	200A	2F直管	t=5.8mm	6730	両フランジ(F12)
A3	STW290	〃	2F直管	t=5.8mm	7000	両フランジ(F12)
A4	STW290	〃	1F2曲管	t=5.8mm	1815	片フランジ(F12),片ベベル IA=90° 00'00", 34° 00'00"
A5	鋼製可とう管	〃	―	0.75Mpa	1000	異形管製作対象外（二次製品）
A6	STW290	200A×80A	2FT字管	t=5.8mm(200A) t=4.2mm(80A)	3050	片フランジ(F12),片ベベル T字管フランジ(F12),スチフナー付
A7	フランジアダプター	200A	―	0.75Mpa	500	異形管製作対象外（二次製品）
A8	バタフライ弁	〃	―	0.75Mpa	300	異形管製作対象外（二次製品）
A9	STW290	200A×150A	3FT字管+曲管	t=5.8mm(200A) t=5.0mm(150A)	4600	両フランジ(F12),T字管フランジ(F12) IA=90° 00'00"
A10	逆止弁	200A	―	0.75Mpa	380	異形管製作対象外（二次製品）
A11	STW290	〃	2F曲管	t=5.8mm	1000	両フランジ(F12)
A12	STW290	200A×80A	3FT字管	t=5.8mm	1540	両フランジ(F12),T字管フランジ(F12)
A13	定流量弁	200A	―	0.75Mpa	600	異形管製作対象外（二次製品）
A14	フランジアダプター	〃	―	0.75Mpa	500	異形管製作対象外（二次製品）
A15	STW290	〃	2F短管	t=5.8mm	500	両フランジ(F12)
A16	電磁流量計	〃	―	0.75Mpa	302	異形管製作対象外（二次製品）
A17	STW290	200A×200A	3FT字管+曲管	t=5.8mm	4560	両フランジ(F12),T字管フランジ(F12) IA=90° 00'00",スチフナー付
A18	バタフライ弁	200A	―	0.75Mpa	300	異形管製作対象外（二次製品）
A19	STW290	150A×125A	2FT字管	t=5.8mm(200A) t=4.2mm(80A)	900	片フランジ(F12),片ベベル T字管フランジ(F12)
A20	鋼製可とう管	200A	―	0.75Mpa	1000	異形管製作対象外（二次製品）
A21	STW290	〃	1F曲管	t=5.8mm	2060	片フランジ(F12),片ベベル IA=60° 00'00"
A22	STW290	〃	空気弁用 フランジ蓋	0.75Mpa	―	F12フランジ蓋 ＋空気弁ねじ込み用　R 1 1/4孔加工
B1	バタフライ弁	150A	―	0.75Mpa	280	異形管製作対象外（二次製品）
B2	STW290	〃	2F短管	t=5.0mm	1430	両フランジ(F12,F15 各1)
B3	フランジアダプター	〃	―	1.0Mpa	500	異形管製作対象外（二次製品）
B4	渦巻ポンプ	150A×125A	―	4極 7.5KW 50HZ 3.24m3/min 揚程7.2m	―	異形管製作対象外（二次製品） フランジは10K(1Mpa)フランジ
B5	STW290	200A×125A	2F片落管+2曲管	t=5.8mm(200A) t=4.5mm(125A)	2635	両フランジ(F12-200A、F15-125A) IA=90° 00'00" ×2 (125A×1、200A×1)
B6	逆止弁	200A	―	0.75Mpa	380	異形管製作対象外（二次製品）
B7	STW290	〃	2F曲管	t=5.8mm	1000	両フランジ(F12) IA=90° 00'00"

施設名	南部幹線用水路(0312100-1100-20)		
図面名	異形管詳細図		
作成年月	平成26年 3月		
縮尺	A1 1:30 A2 1:42	図面番号	8-85/599
作成者	関東農政局　両総農業水利事業所		

異形管詳細図

S=1:20

茂原西部分水工

① 1F片落ち排水T字管

1350A×1100A×700A
W=1240kg

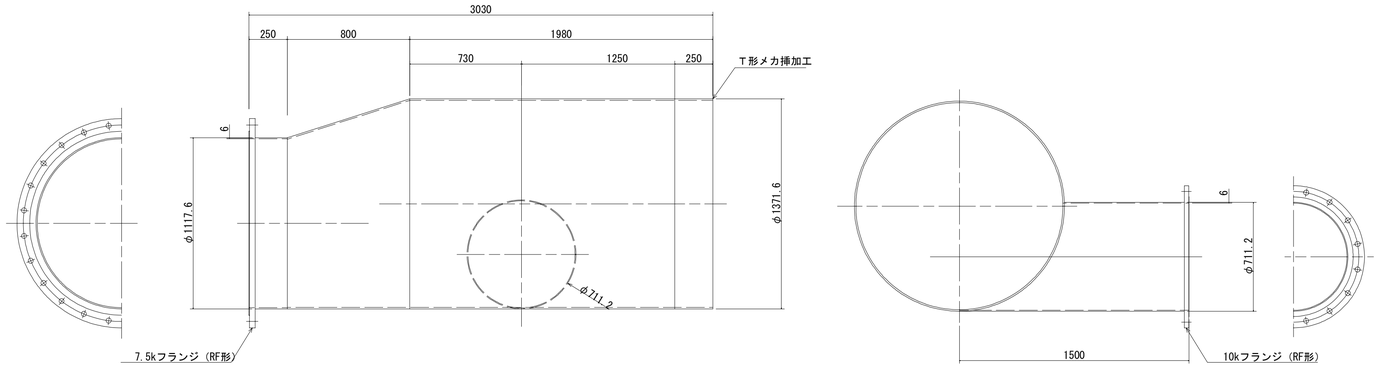

④ フランジアダプター

φ700 L=600
W=260kg

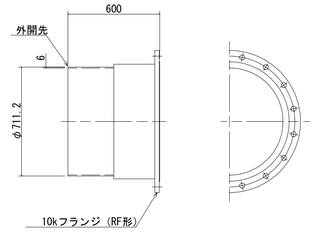

② 1F曲管

700A×25° 11′ 18″ ×25° 11′ 18″
W=536kg

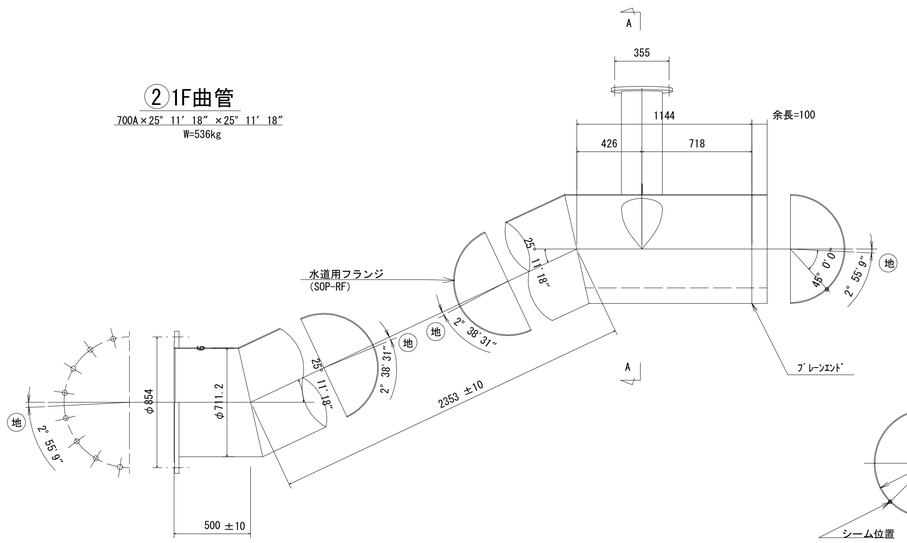

A-A断面図

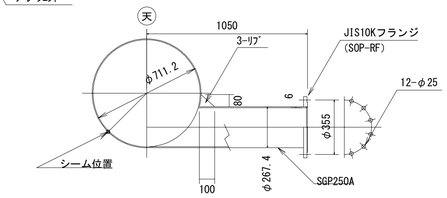

⑤ スティフナー付1F短管

700A×1500L
W=240kg

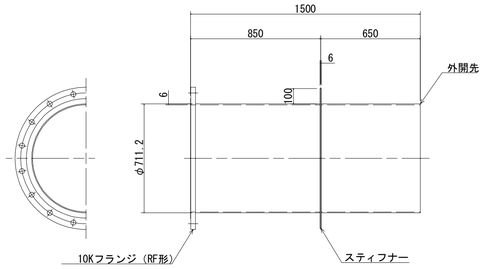

⑦ 1F短管

700A×2000L
W=274kg

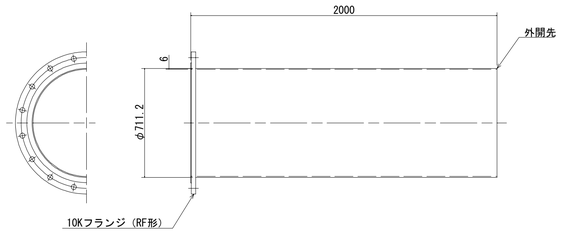

⑥ 2FT字管

700A×600A
W=391kg

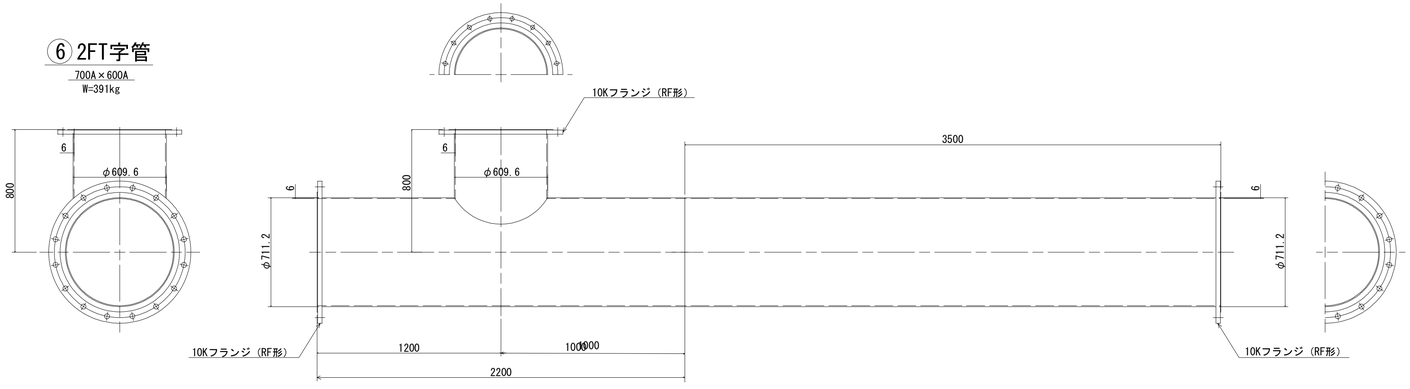

⑧ 乙字管

700A×13° 11′ 33″ ×13° 11′ 33″
W=313kg

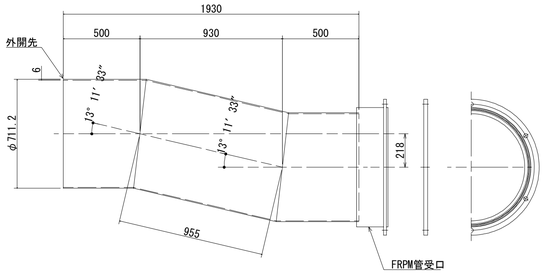

施設名	南部幹線用水路(0312100-1100-20)		
図面名	異形管詳細図		
作成年月	平成26年 3月		
縮尺	A1 1:50 A2 1:70	図面番号	8-86/599
作成者	関東農政局　両総農業水利事業所		

異形管詳細図

S=1:30

本線トンネル部 鋼製異形管

1FRPM受フランジ付短管

STW400 1100A×1100L

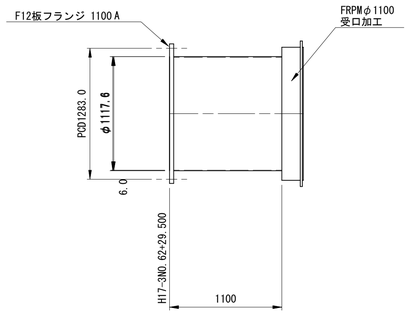

塗装仕様

(工場)

内面:水道用液状エポキシ樹脂0.5mm厚以上　(JWWA K 135-2000)

外面:水道用プラスチック被覆2.00mm厚以上　(WSP 047-92)

施設名	南部幹線用水路(0312100-1100-20)		
図面名	異形管詳細図		
作成年月	平成26年 3月		
縮尺	A1 1:30 A2 1:42	図面番号	8-87/599
作成者	関東農政局　両総農業水利事業所		

異形管詳細図

S=1:30

本線開水路部　鋼製異形管1

73号空気弁工～腰当・東部田東・東部田西分水工

1FRPM受フランジ付T字管

STW400 1100A×600A×2000L

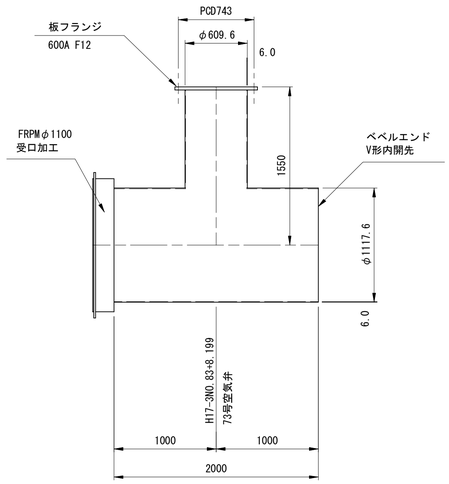

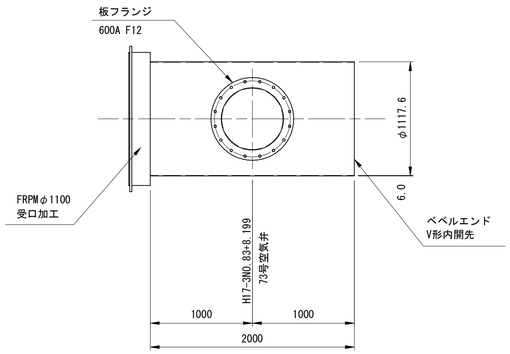

直管

STW400 1100A×6000L

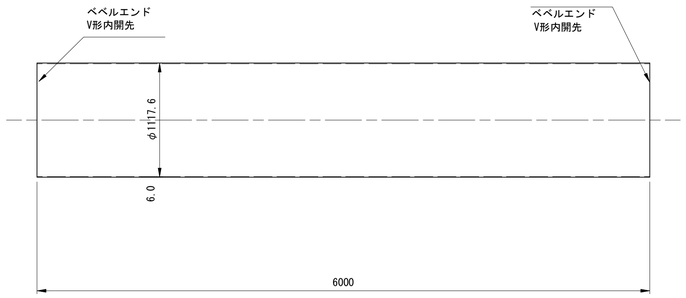

直管

STW400 1100A×4551L

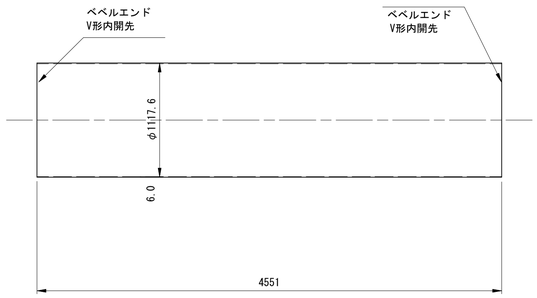

1FRPM受T字管

STW400 1100A×200A×2000L

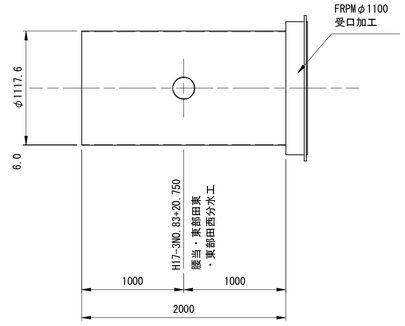

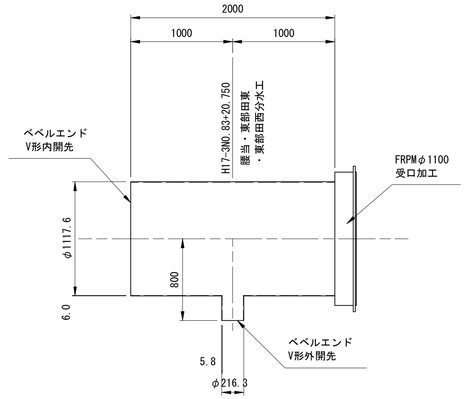

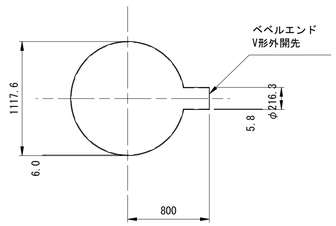

空気弁用フランジ蓋

S=1:10

600A×150A

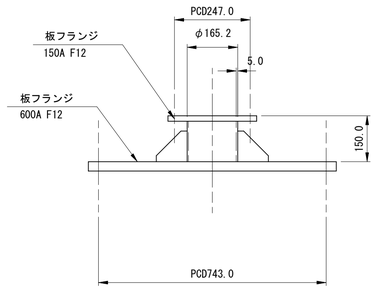

塗装仕様

（工場）

内面:水道用液状エポキシ樹脂0.5mm厚以上　(JWWA K 135-2000)

外面:水道用プラスチック被覆2.00mm厚以上　(WSP 047-92)

施設名	南部幹線用水路(0312100-1100-20)		
図面名	異形管詳細図		
作成年月	平成26年 3月		
縮尺	A1 図示	図面番号	8-88/599
作成者	関東農政局　両総農業水利事業所		

異形管詳細図

S=1:30

本線開水路部　鋼製異形管2

73号空気弁工～S16サイホン上流

1FRPM受フランジ付T字管

STW400 1100A×600A×2000L

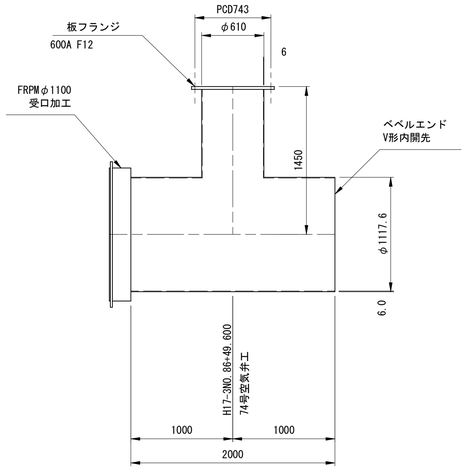

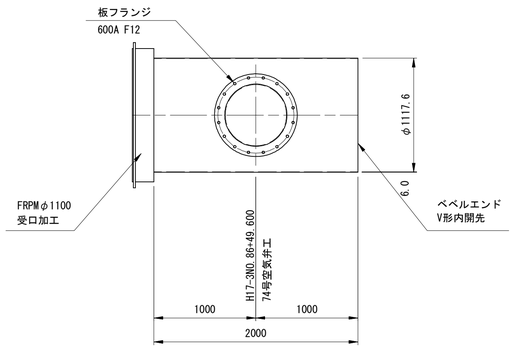

曲管

STW400　1100A×3937L　IA=40°-21'-36''

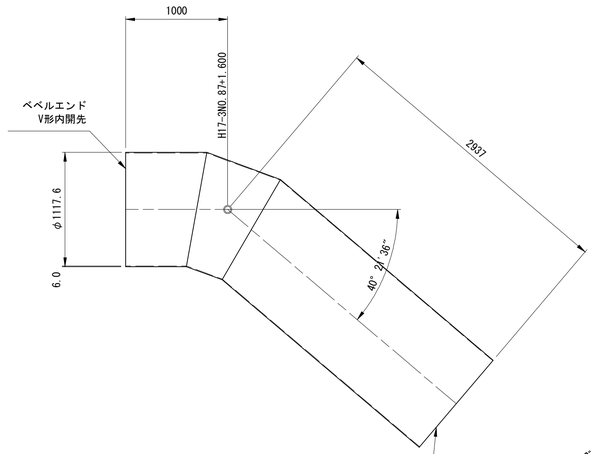

曲管

STW400　1100A×2000L　IA=40°-21'-52''

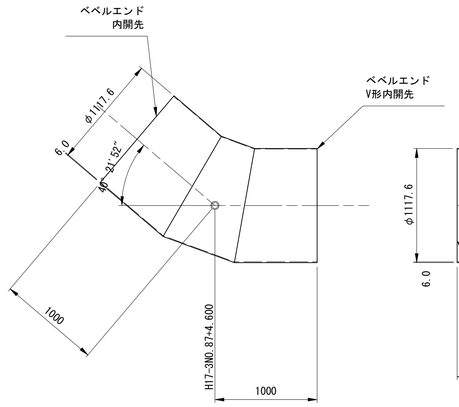

1FRPM受短管

STW400　1100A×2600L

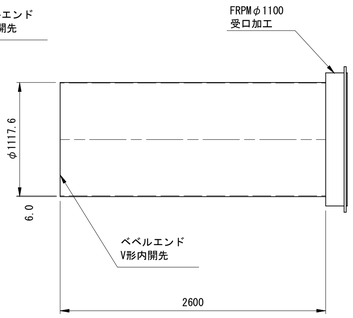

空気弁用フランジ蓋

S=1:10

600A×150A

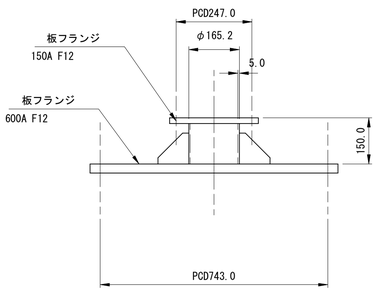

塗装仕様

（工場）

内面：水道用液状エポキシ樹脂0.5mm厚以上　（JWWA K 135-2000）

外面：水道用プラスチック被覆2.00mm厚以上　（WSP 047-92）

施設名	南部幹線用水路(0312100-1100-20)		
図面名	異形管詳細図		
作成年月	平成26年 3月		
縮尺	A1 図示	図面番号	8-89/599
作成者	関東農政局　両総農業水利事業所		

異形管詳細図

S=1:30

本線開水路部　鋼製異形管3

S16サイホン下流から74号空気弁工～矢島分水工

空気弁用フランジ蓋

S=1:10

600A×150A

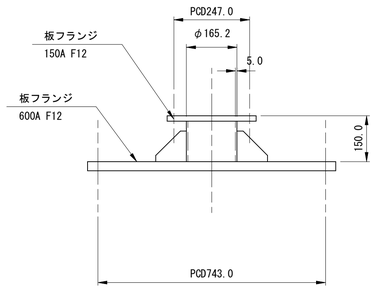

曲管

STW400 φ1100×3391L　IA=49° -33'-39"

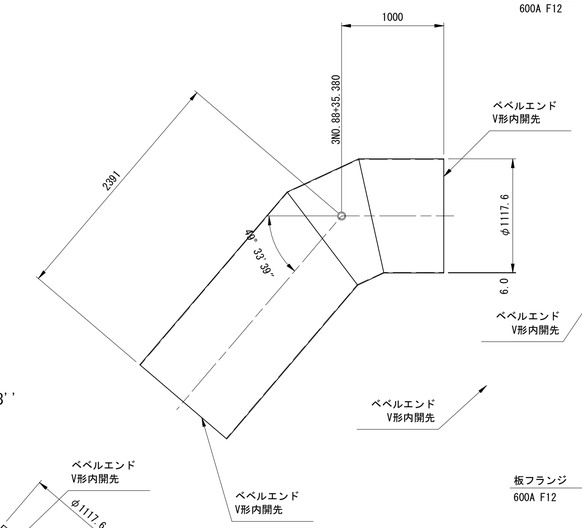

フランジ付T字管

STW400　1100A×600A×3400L

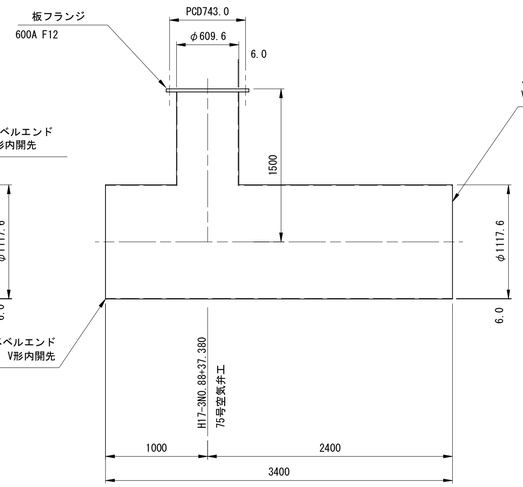

1FRPM受T字管

STW400 φ1100×100×6000L

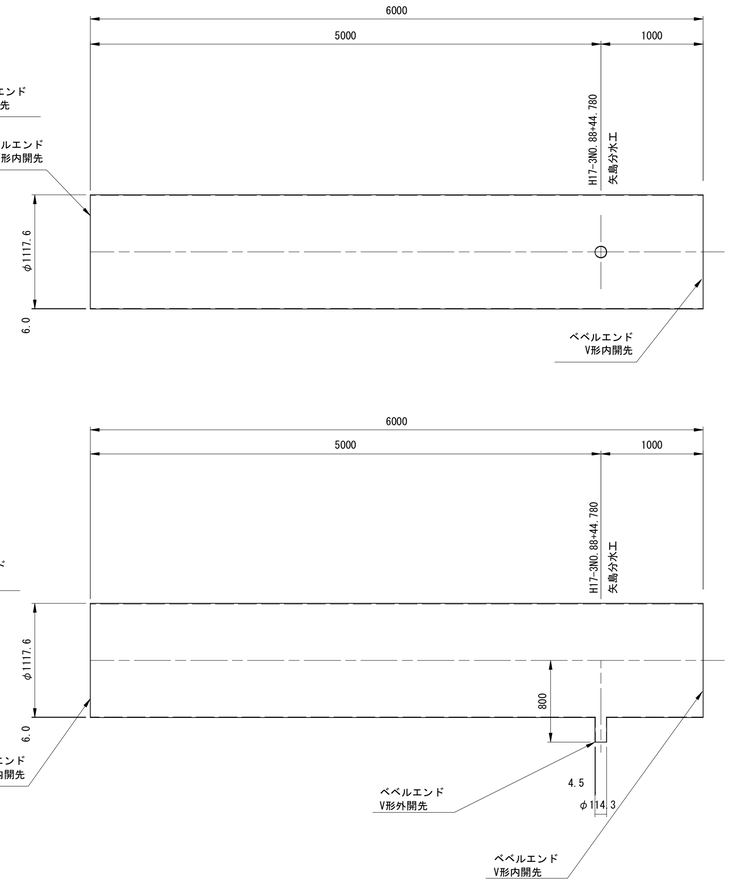

曲管

STW400　1100A×2000L IA=49° -32'-43''

1FRPM受短管

STW400　1100A×2600L

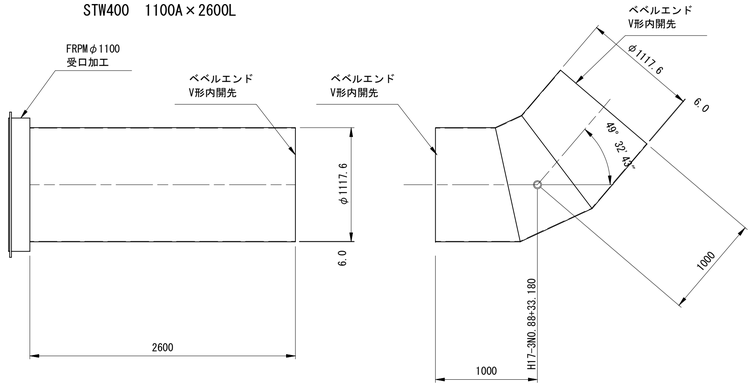

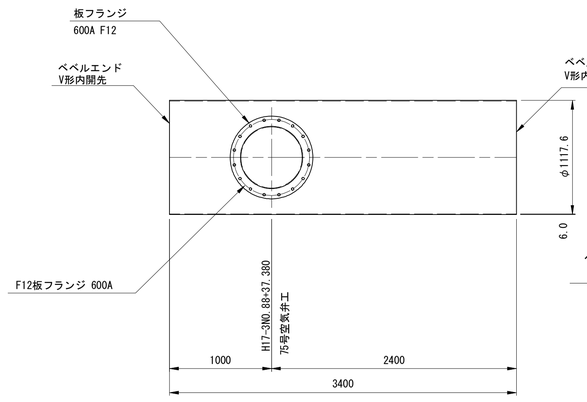

塗装仕様

（工場）

内面:水道用液状エポキシ樹脂0.5mm厚以上　(JWWA K 135-2000)

外面:水道用プラスチック被覆2.00mm厚以上　(WSP 047-92)

施設名	南部幹線用水路(0312100-1100-20)		
図面名	異形管詳細図		
作成年月	平成26年 3月		
縮尺	A1 図示	図面番号	8-90/599
作成者	関東農政局　両総農業水利事業所		

異形管詳細図

S=1:30

本線開水路部　鋼製異形管4

矢島分水工下流

直管

STW400　1100A×6000L
n=3

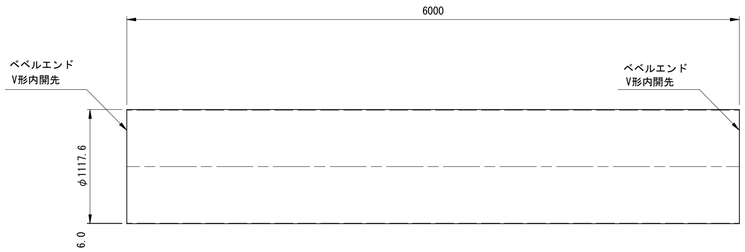

テーパー付直管

STW400　1100A×6000L

1FRPM受短管

STW400　1100A×4044L

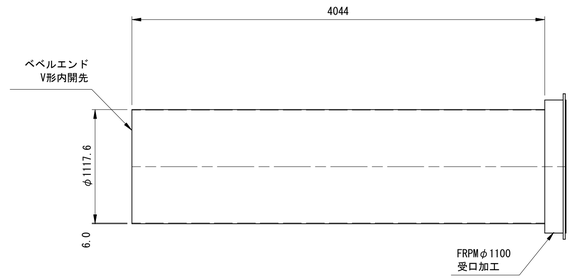

テーパー付直管

STW400　1100A×6000L

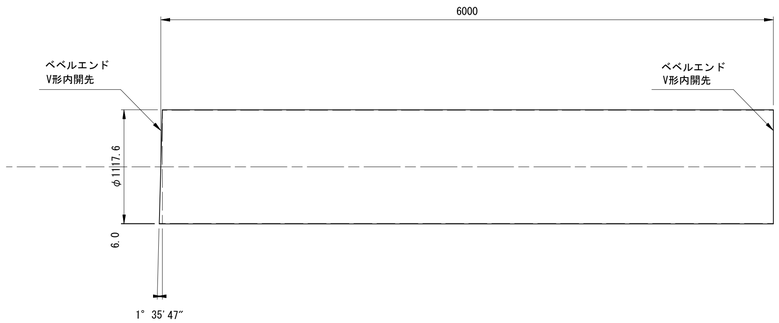

直管

STW400　1100A×6000L
n=3

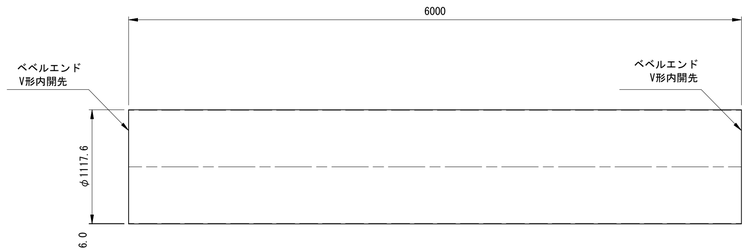

1FRPM受曲管

STW400　1100A×5044L

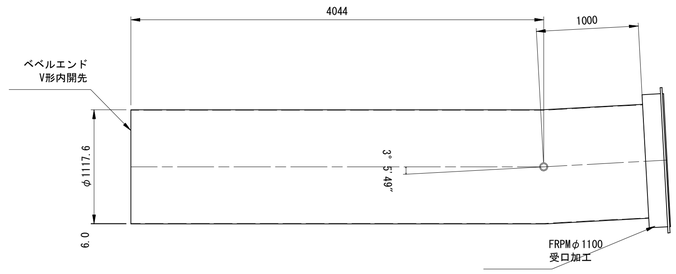

塗装仕様

（工場）

内面：水道用液状エポキシ樹脂0.5mm厚以上　（JWWA K 135-2000）

外面：水道用プラスチック被覆2.00mm厚以上　（WSP 047-92）

施設名	南部幹線用水路(0312100-1100-20)		
図面名	異形管詳細図		
作成年月	平成26年 3月		
縮尺	A1 図示	図面番号	8-91/599
作成者	関東農政局　両総農業水利事業所		

異形管詳細図

S=1:30

本線開水路部　鋼製異形管5

15号排泥工～12号制水弁工～S17サイホン上流

1FRPM受1Fアダプター排水T字管

STW400　1100A×300A×3510L

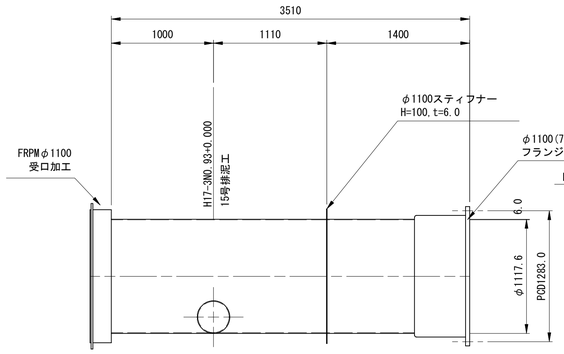

1Fフランジ付T字管

STW400　1100A×600A×2800L

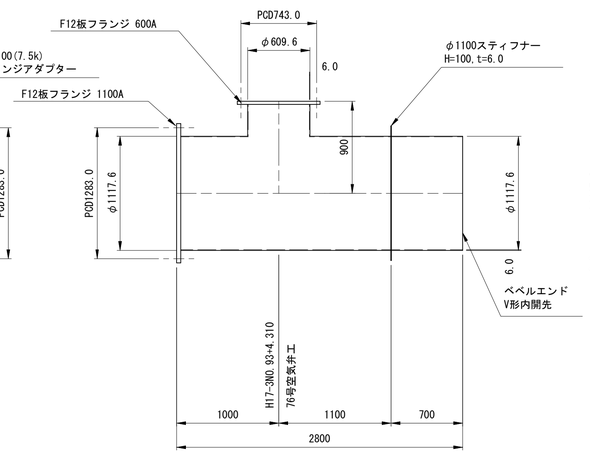

曲管

STW400　1100A×2750L　IA=59°-32'-4''

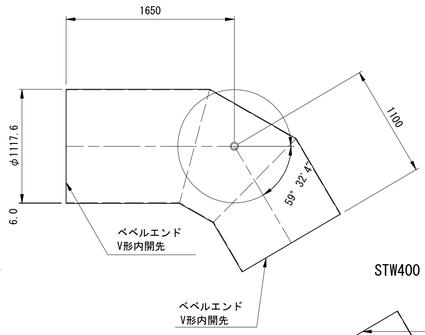

曲管

STW400　1100A×2958L　IA=59°-32'-4''

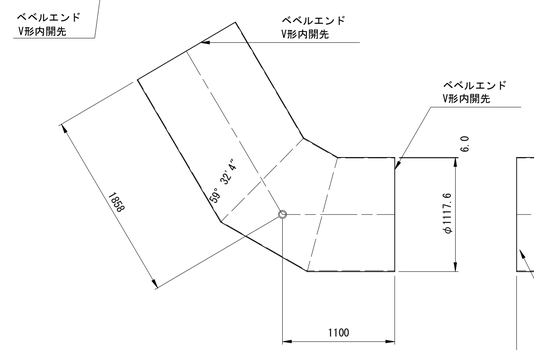

短管

STW400　1100A×2700L

n=7本

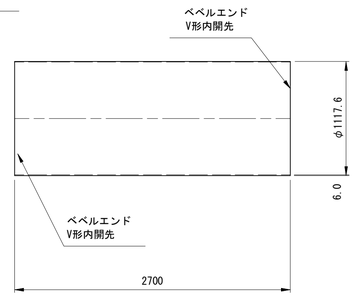

短管

STW400　1100A×1110L

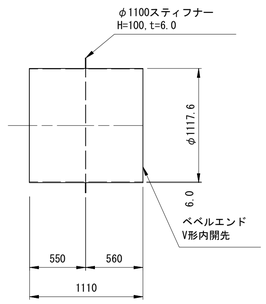

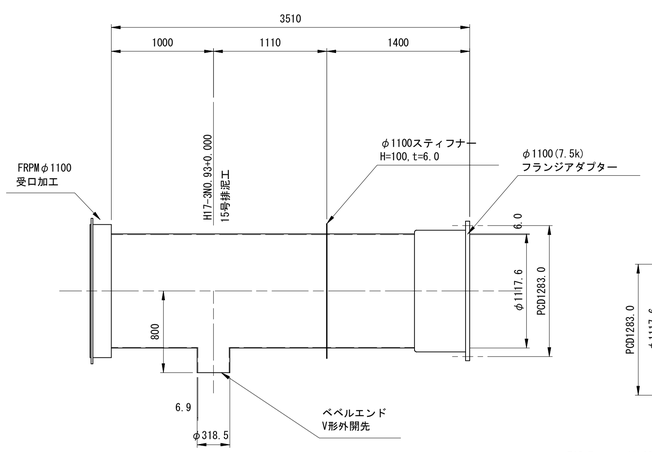

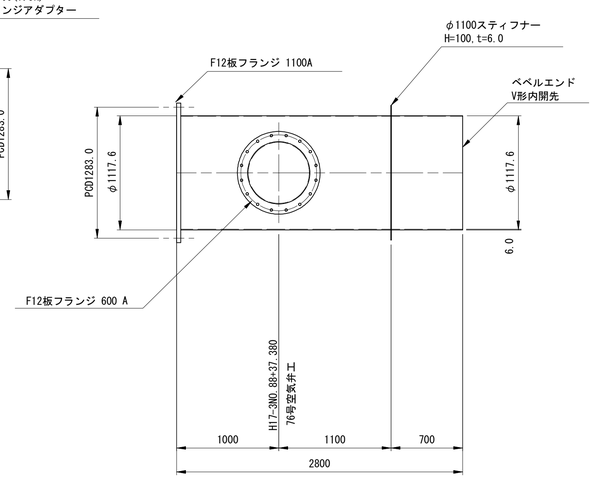

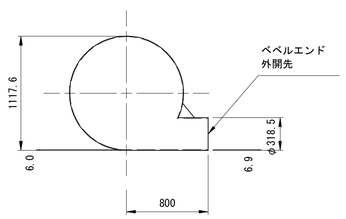

空気弁用フランジ蓋

S=1:10

600A×150A

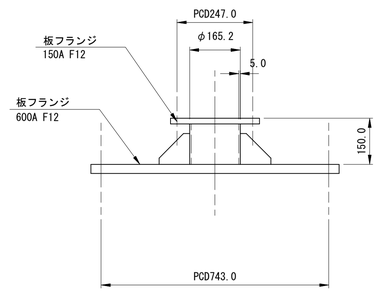

塗装仕様

（工場）

内面:水道用液状エポキシ樹脂0.5mm厚以上　(JWWA K 135-2000)

外面:水道用プラスチック被覆2.00mm厚以上　(WSP 047-92)

施設名	南部幹線用水路(0312100-1100-20)		
図面名	異形管詳細図		
作成年月	平成26年 3月		
縮尺	A1 図示	図面番号	8-92/599
作成者	関東農政局　両総農業水利事業所		

異形管詳細図

S=1:30

腰当・東部田東・東部田西分水工　分水管

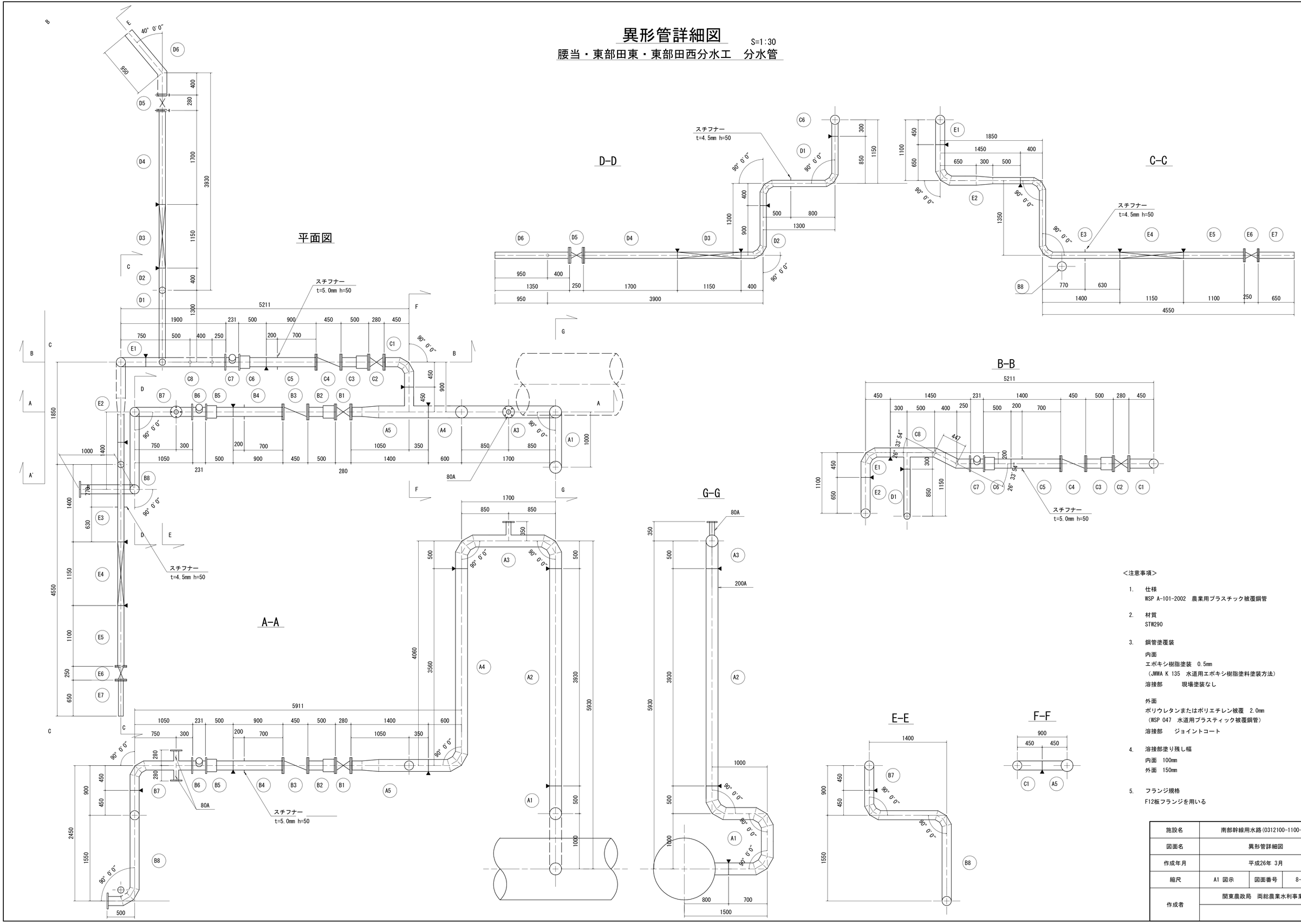

<注意事項>

1. 仕様
   WSP A-101-2002　農業用プラスチック被覆鋼管

2. 材質
   STW290

3. 鋼管塗覆装
   内面
   エポキシ樹脂塗装　0.5mm
   （JWWA K 135　水道用エポキシ樹脂塗料塗装方法）
   溶接部　　現場塗装なし

   外面
   ポリウレタンまたはポリエチレン被覆　2.0mm
   （WSP 047　水道用プラスティック被覆鋼管）
   溶接部　　ジョイントコート

4. 溶接部塗り残し幅
   内面　100mm
   外面　150mm

5. フランジ規格
   F12板フランジを用いる

施設名	南部幹線用水路(0312100-1100-20)		
図面名	異形管詳細図		
作成年月	平成26年 3月		
縮尺	A1 図示	図面番号	8-93/599
作成者	関東農政局　両総農業水利事業所		

異形管詳細図

腰当・東部田東・東部田西分水工　分水管

腰当分水吐出部

平面図

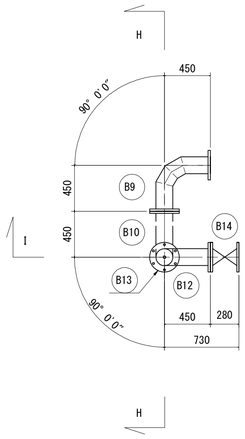

H-H

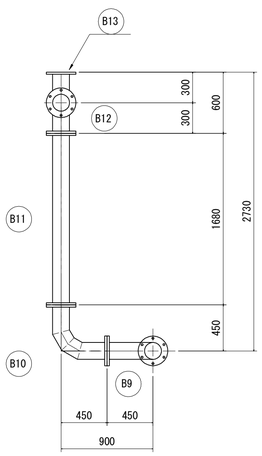

I-I

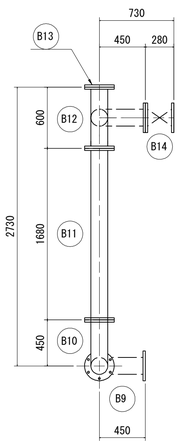

管割表（腰当・東部田東・東部田西分水工）

No.	管 種	管 径	種 別	規 格	L (m)	備 考
A1	STW290	200A	曲管	t=5.8mm	3.200	両ベベル IA=90° 00′00″ ×3
A2	〃	〃	短管	〃	3.930	両ベベル
A3	〃	200A×80A	F付T字管＋曲管	t=5.8mm(200A) t=4.2mm(80A)	2.700	両ベベル、T字管フランジ（F12） IA=90° 00′00″ ×2
A4	〃	200A	曲管	t=5.8mm	4.160	両ベベル IA=90° 00′00″
A5	〃	200A×150A	T字管+片落ち管	t=5.8mm(200A) t=5.0mm(150A)	1.400	ベベル（200A×1,150A×1） フランジ（F12　150A×1）
B1	バタフライ弁	150A	―	0.75Mpa	0.280	異形管製作対象外（二次製品）
B2	フランジアダプター	〃	―	0.75Mpa	0.500	異形管製作対象外（二次製品） 両フランジ(F12)
B3	定流量弁	〃	―	0.75Mpa	0.450	異形管製作対象外（二次製品）
B4	STW290	〃	短管	t=5.0mm	0.900	片フランジ(F12),片ベベル スチフナー付
B5	フランジアダプター	〃	―	0.75Mpa	0.500	異形管製作対象外（二次製品） 片フランジ(F12),片ベベル
B6	電磁流量計	〃	―	0.75Mpa	0.231	異形管製作対象外（二次製品） フレンジレス
B7	STW290	150A×80A ×80A	T字管＋曲管	t=5.0mm(150A) t=4.2mm(80A)	1.500	片フランジ(F12),片ベベル T字管フランジ(F12,80A×2) IA=90° 00′00″
B8	〃	150A	曲管	t=5.0mm	3.900	片フランジ(F12),片ベベル IA=90° 00′00″ ×3
B9	〃	〃	曲管	t=5.0mm	0.900	両フランジ(F12) IA=90° 00′00″
B10	〃	〃	曲管	t=5.0mm	0.900	両フランジ(F12) IA=90° 00′00″
B11	〃	〃	短管	t=5.0mm	1.680	両フランジ(F12)
B12	〃	〃	T字管	t=5.0mm	0.600	両フランジ(F12)
B13	フランジ蓋	〃	―	F12	―	テーパーネジ孔加工 （ネジ込形　空気弁用）
B14	バタフライ弁	〃	―	0.75Mpa	0.280	異形管製作対象外（二次製品）
C1	STW290	150A	曲管	t=5.0mm	0.900	片フランジ(F12),片ベベル IA=90° 00′00″
C2	バタフライ弁	〃	―	0.75Mpa	0.280	異形管製作対象外（二次製品）
C3	フランジアダプター	〃	―	0.75Mpa	0.500	異形管製作対象外（二次製品） 両フランジ(F12)
C4	定流量弁	〃	―	0.75Mpa	0.450	異形管製作対象外（二次製品）
C5	STW290	〃	短管	t=5.0mm	0.900	片フランジ(F12),片ベベル スチフナー付
C6	フランジアダプター	〃	―	0.75Mpa	0.500	異形管製作対象外（二次製品） 片フランジ(F12),片ベベル
C7	電磁流量計	〃	―	0.75Mpa	0.231	異形管製作対象外（二次製品） フレンジレス
C8	STW290	150A×100A	T字管＋曲管	t=5.0mm(150A) t=4.5mm(100A)	1.497	片フランジ(F12),片ベベル T字管フランジ(F12, 100A) IA=26° 33′54″ ×2
D1	STW290	100A	曲管	t=4.5mm	2.550	片フランジ(F12),片ベベル IA=90° 00′00″×2
D2	〃	〃	曲管	t=4.5mm	1.300	両ベベル IA=90° 00′00″
D3	伸縮可とう管	〃	―	0.75Mpa	1.150	異形管製作対象外（二次製品） 両ベベル
D4	STW290	〃	短管	t=4.5mm	1.700	片フランジ(F12),片ベベル
D5	バタフライ弁	〃	―	0.75Mpa	0.250	異形管製作対象外（二次製品）
D6	STW290	〃	曲管	t=4.5mm	1.350	片フランジ(F12),片プレーン IA=40° 00′00″
E1	STW290	150A	曲管	t=5.0mm	0.900	両ベベル IA=90° 00′00″×2
E2	〃	150A×100A	曲管+片落ち管	t=5.0mm(150A) t=4.5mm(100A)	2.100	両ベベル（150A×1, 100A×1） IA=90° 00′00″
E3	〃	100A	曲管	t=4.5mm	3.150	両ベベル IA=90° 00′00″×2 スチフナー付
E4	伸縮可とう管	100A	―	0.75Mpa	1.150	異形管製作対象外（二次製品） 両ベベル
E5	STW290	〃	短管	t=4.5mm	1.100	片フランジ(F12),片ベベル
E6	バタフライ弁	〃	―	0.75Mpa	0.250	異形管製作対象外（二次製品）
E7	STW290	〃	短管	t=4.5mm	0.650	片フランジ(F12),片プレーン

施設名	南部幹線用水路(0312100-1100-20)		
図面名	異形管詳細図		
作成年月	平成26年 3月		
縮尺	A1 図示	図面番号	8-94/599
作成者	関東農政局　両総農業水利事業所		

異形管詳細図

矢島分水工　分水管

管割表（矢島分水工）

No.	管 種	管 径	種 別	規 格	L (m)	備 考
1	STW290	100A	曲管	t=4.5mm	2.800	両ベベル 1A=90° 00′00″ ×3
2	〃	〃	短管	〃	4.623	両ベベル
3	〃	100A×80A	F付T字管＋曲管	t=4.5mm(100A) t=4.2mm(80A)	1.950	両ベベル、T字管フランジ(F12) 1A=90° 00′00″ ×2
4	〃	100A	曲管	t=4.5mm	4.787	片フランジ(F12),片ベベル 1A=90° 00′00″、スチフナー付
5	バタフライ弁	〃	ー	0.74Mpa	0.250	異形管製作対象外（二次製品）
6	フランジアダプター	〃	ー	0.74Mpa	0.500	異形管製作対象外（二次製品） 片フランジ(F12),片ベベル
7	定流量弁	〃	ー	0.74Mpa	0.350	異形管製作対象外（二次製品）
8	STW290 フランジアダプター	〃	短管 ＋ フランジアダプター	t=4.5mm 0.74Mpa	1.000	両フランジ(F12) スチフナー付
9	電磁流量計	〃	ー	0.74Mpa	0.182	異形管製作対象外（二次製品） フランジレス
10	STW290	〃	短管	t=4.5mm	0.818	片フランジ(F12),片ベベル スチフナー付
11	〃	〃	曲管	〃	1.267	両ベベル 1A=90° 00′00″, 12° 59′41″
12	〃	〃	曲管	〃	1.830	両ベベル
13	〃	〃	曲管	〃	1.400	両ベベル
14	伸縮可とう管	〃	ー	0.74Mpa	0.950	異形管製作対象外（二次製品） 偏心量100mm,両ベベル
15	STW290	〃	曲管	t=4.5mm	1.740	両ベベル
16	〃	100A×50A	F付T字管	t=4.5mm(100A) t=4.2mm(50A)	0.500	T字管フランジ(F12)
17	〃	100A×80A	F付片落管	t=4.5mm(100A) t=4.2mm(80A)	0.500	片フランジ(F12),片ベベル

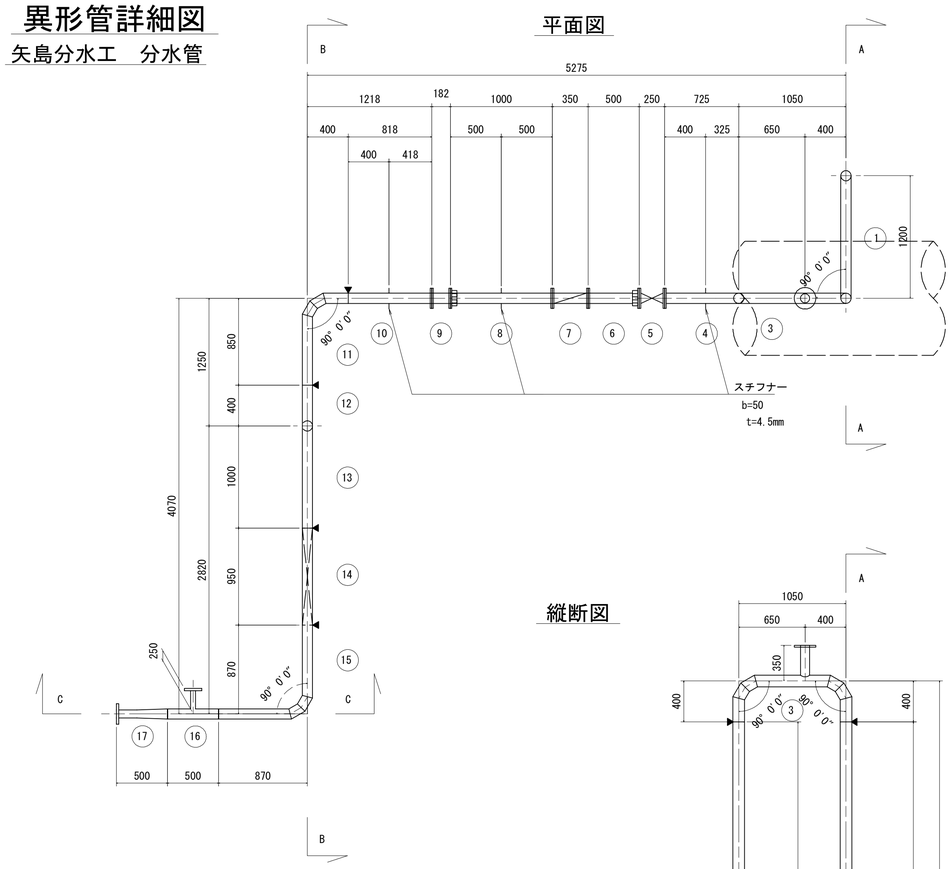

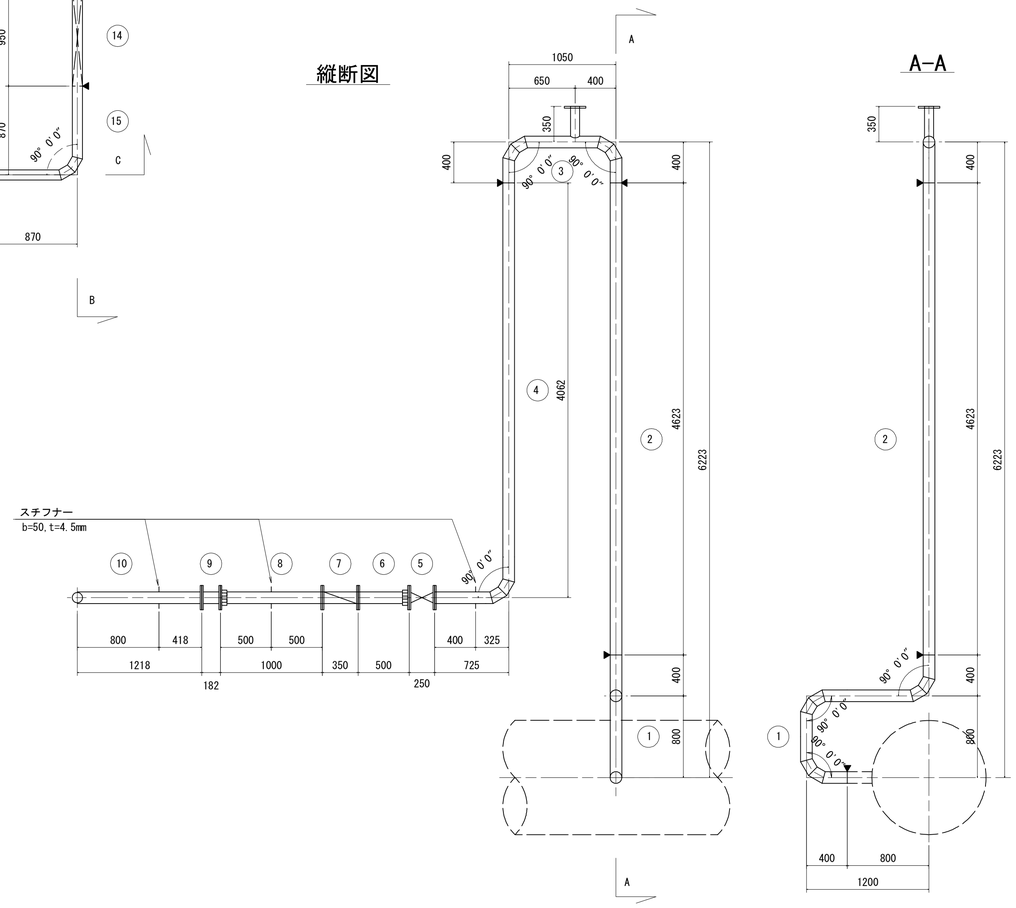

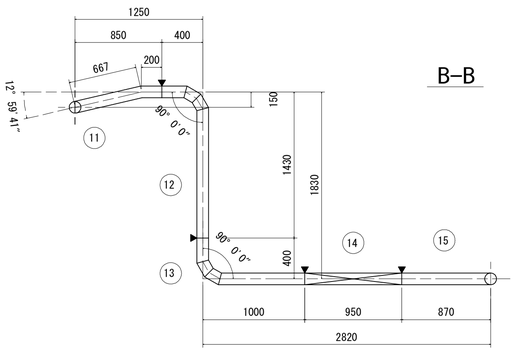

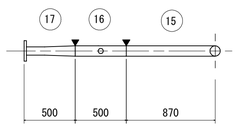

＜注意事項＞

1. 仕様
   WSP A-101-2002　農業用プラスチック被覆鋼管
2. 材質
   STW290
3. 鋼管塗覆装
   内面
   エポキシ樹脂塗装　0.5mm
   （JWWA K 135　水道用エポキシ樹脂塗料塗装方法）
   溶接部　　現場塗装なし
   外面
   ポリウレタンまたはポリエチレン被覆　2.0mm
   （WSP 047　水道用プラスティック被覆鋼管）
   溶接部　　ジョイントコート
4. 溶接部塗り残し幅
   内面　100mm
   外面　150mm
5. フランジ規格
   F12板フランジを用いる

施設名	南部幹線用水路(0312100-1100-20)		
図面名	異形管詳細図		
作成年月	平成26年 3月		
縮尺	A1 図示	図面番号	8-95/599
作成者	関東農政局　両総農業水利事業所		

異形管詳細図

矢島分水工　分水管

管割表（矢島分水工）

No.	管 種	管 径	種 別	規 格	L (m)	備 考
1	STW290	100A	曲管	t=4.5mm	2.800	両ベベル IA=90° 00′00″ ×3
2	〃	〃	短管	〃	4.623	両ベベル
3	〃	100A×80A	F付T字管＋曲管	t=4.5mm(100A) t=4.2mm(80A)	1.850	両フランジ、T字管フランジ(F12) IA=90° 00′00″ ×2
4	〃	100A	曲管	t=4.5mm	4.787	片フランジ(F12),片ベベル IA=90° 00′00″、スチフナー付
5	バタフライ弁	〃	ー	0.74Mpa	0.250	異形管製作対象外（二次製品）
6	フランジアダプター	〃	ー	0.74Mpa	0.500	異形管製作対象外（二次製品） 片フランジ(F12),片ベベル
7	定流量弁	〃	ー	0.74Mpa	0.350	異形管製作対象外（二次製品）
8	STW290 フランジアダプター	〃	短管 ＋ フランジアダプター	t=4.5mm 0.74Mpa	1.000	両フランジ(F12) スチフナー付
9	電磁流量計	〃	ー	0.74Mpa	0.182	異形管製作対象外（二次製品） フランジレス
10	STW290	〃	短管	t=4.5mm	0.818	片フランジ(F12),片ベベル スチフナー付
11	〃	〃	曲管	〃	1.250	両ベベル IA=90° 00′00″
12	〃	〃	曲管	〃	1.680	両ベベル IA=90° 00′00″
13	〃	〃	曲管	〃	1.400	両ベベル IA=90° 00′00″
14	伸縮可とう管	〃	ー	0.74Mpa	0.950	異形管製作対象外（二次製品） 偏心量100mm,両ベベル
15	STW290	〃	短管	〃	1.920	両ベベル
16	〃	〃	曲管	〃	3.990	両ベベル IA=90° 00′00″
17	〃	〃	直管	〃	5.500	片フランジ(F12),片ベベル スチフナー付
18	バタフライ弁		ー	0.74Mpa	0.250	異形管製作対象外（二次製品）
19	STW290	〃	曲管	t=4.5mm	2.900	片フランジ(F12),片プレーン スチフナー付 IA=90° 00′00″

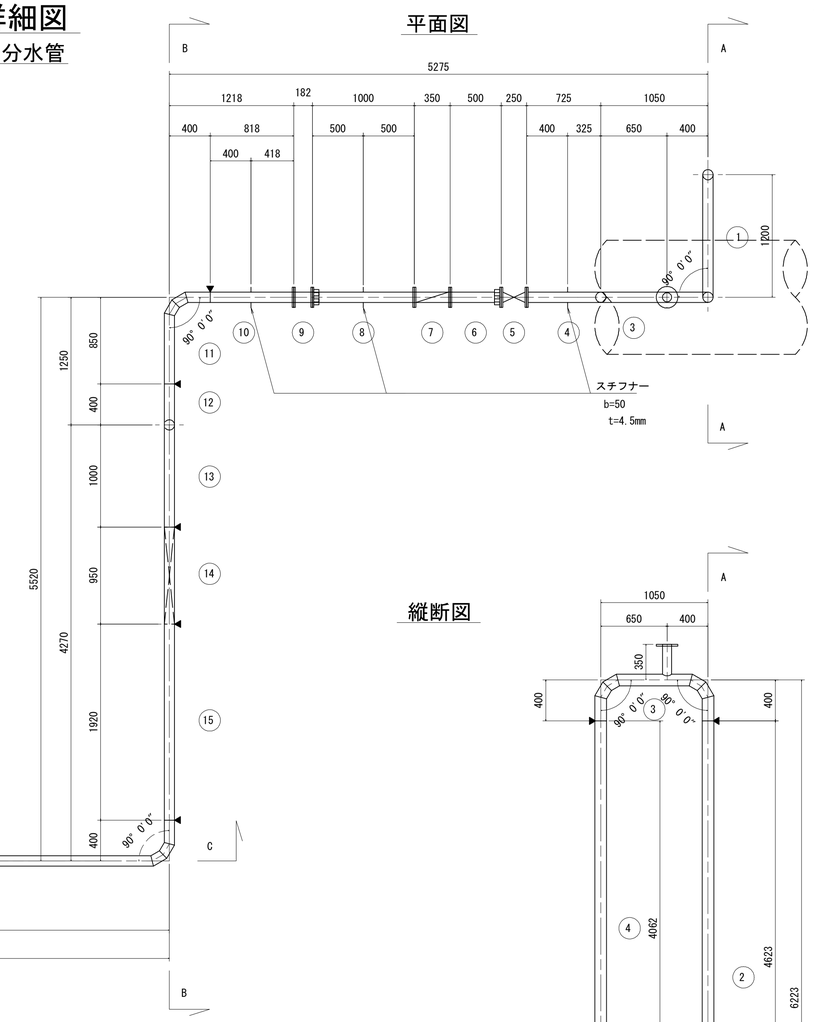

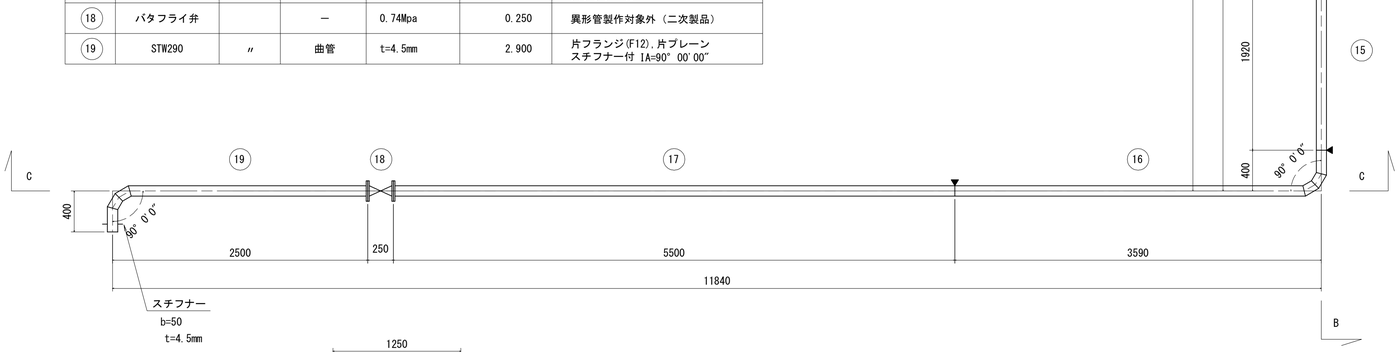

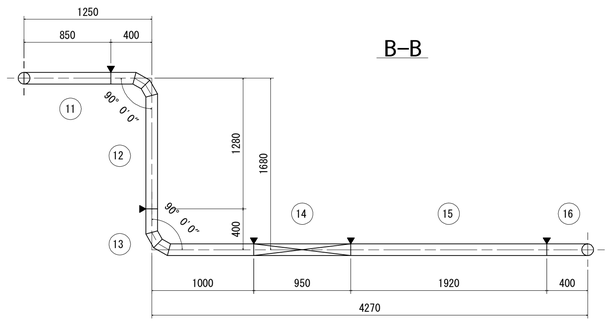

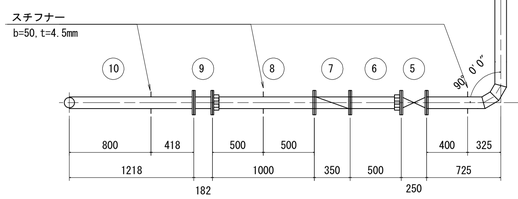

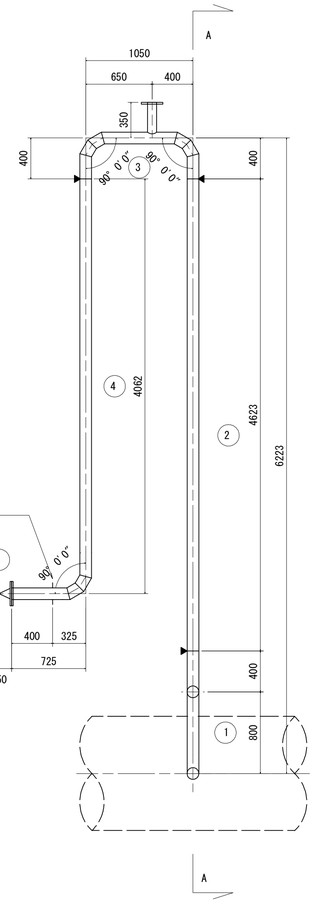

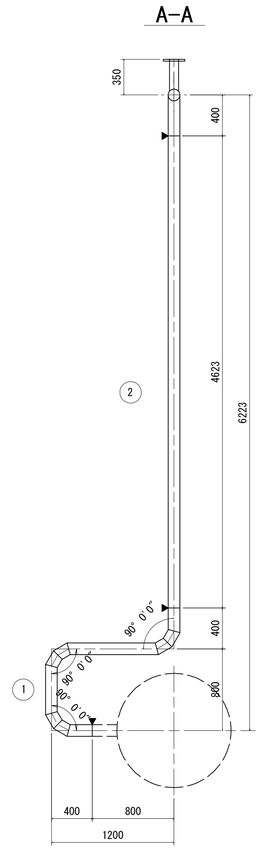

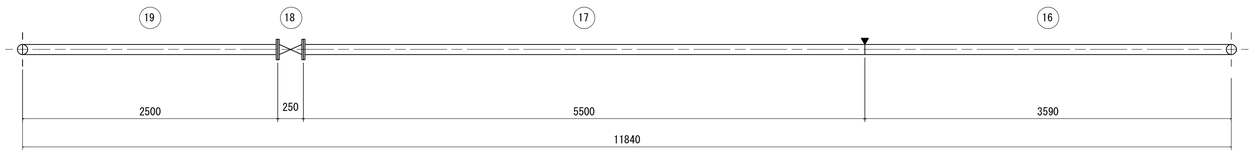

＜注意事項＞

1. 仕様
   WSP A-101-2002　農業用プラスチック被覆鋼管
2. 材質
   STW290
3. 鋼管塗覆装
   内面
   エポキシ樹脂塗装　0.5mm
   （JWWA K 135　水道用エポキシ樹脂塗料塗装方法）
   溶接部　　現場塗装なし
   外面
   ポリウレタンまたはポリエチレン被覆　2.0mm
   （WSP 047　水道用プラスティック被覆鋼管）
   溶接部　　ジョイントコート
4. 溶接部塗り残し幅
   内面　100mm
   外面　150mm
5. フランジ規格
   F12板フランジを用いる

施設名	南部幹線用水路(0312100-1100-20)		
図面名	異形管詳細図		
作成年月	平成26年 3月		
縮尺	A1 図示	図面番号	8-96/599
作成者	関東農政局　両総農業水利事業所		

異形管詳細図

15号排泥工

平面図

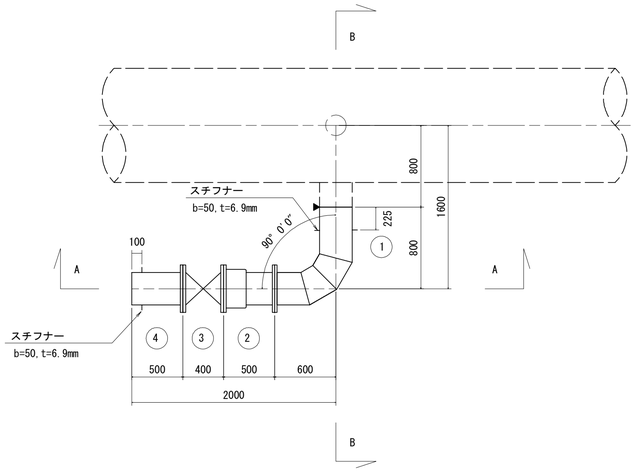

A-A

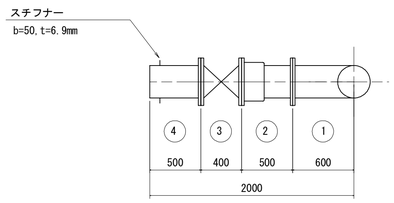

B-B

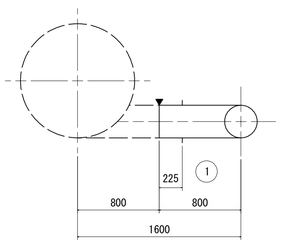

管割表（15号排泥工）

No.	管 種	管 径	種 別	規 格	L (m)	備 考
1	STW290	300A	曲管	t=6.9mm	1.400	片フランジ(F12),片ベベル スチフナー付 IA=90° 00' 00"
2	フランジアダプター	300A	―	0.74Mpa	0.500	異形管製作対象外（二次製品） 両フランジ(F12)
3	バタフライ弁	300A	―	0.74Mpa	0.400	異形管製作対象外（二次製品）
4	STW290	300A	短管	t=6.9mm	0.500	片フランジ(F12),片プレーン スチフナー付

＜注意事項＞

1. 仕様
   WSP A-101-2002　農業用プラスチック被覆鋼管

2. 材質
   STW290

3. 鋼管塗覆装
   内面
   エポキシ樹脂塗装　0.5mm
   （JWWA K 135　水道用エポキシ樹脂塗料塗装方法）
   溶接部　　現場塗装なし

   外面
   ポリウレタンまたはポリエチレン被覆　2.0mm
   （WSP 047　水道用プラスティック被覆鋼管）
   溶接部　　ジョイントコート

4. 溶接部塗り残し幅
   内面　100mm
   外面　150mm

5. フランジ規格
   F12板フランジを用いる

施設名	南部幹線用水路(0312100-1100-20)		
図面名	異形管詳細図		
作成年月	平成26年 3月		
縮尺	A1 図示	図面番号	8-97/599
作成者	関東農政局　両総農業水利事業所		

異形管詳細図

S=1:30

17号サイホン

1FRPM受曲管
STW400 1100A×2913L×6.0t
IA = 65-13-9

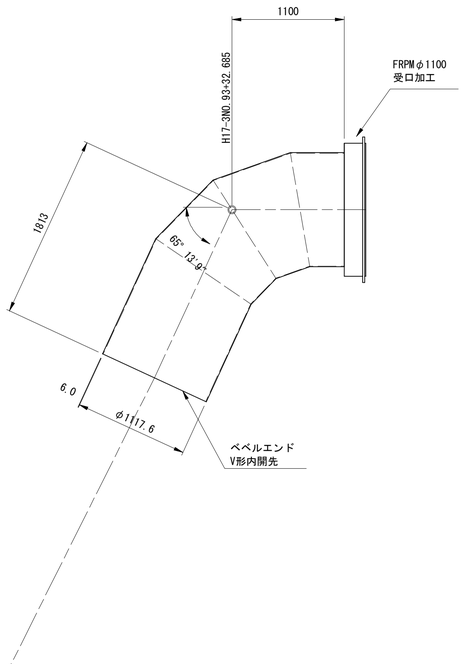

曲管
STW400 1100A×2200L×6.0t
IA = 65° 21' 12"

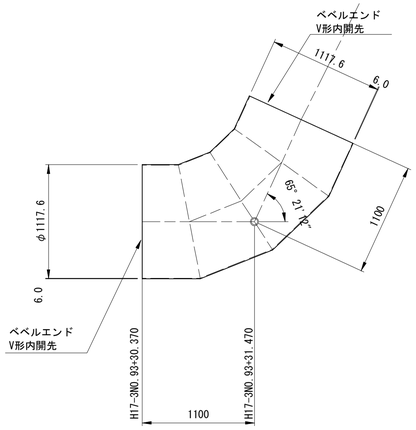

阿久川分水工

1FRPM受曲管
STW400 1100A×5141L×6.0t
IA = 44-52-00×2

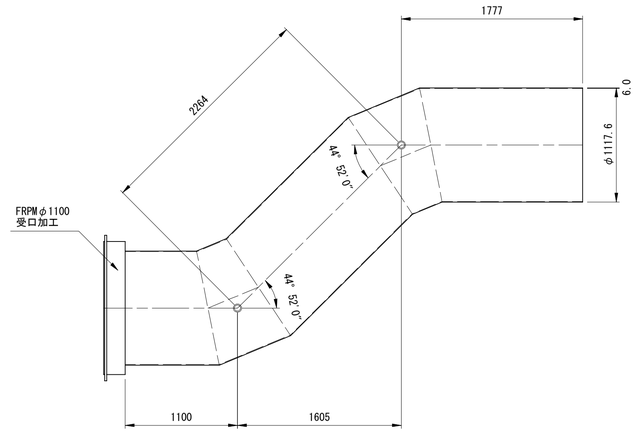

1FRPM受曲管+T字管
STW400 1100A×4240L×6.0t

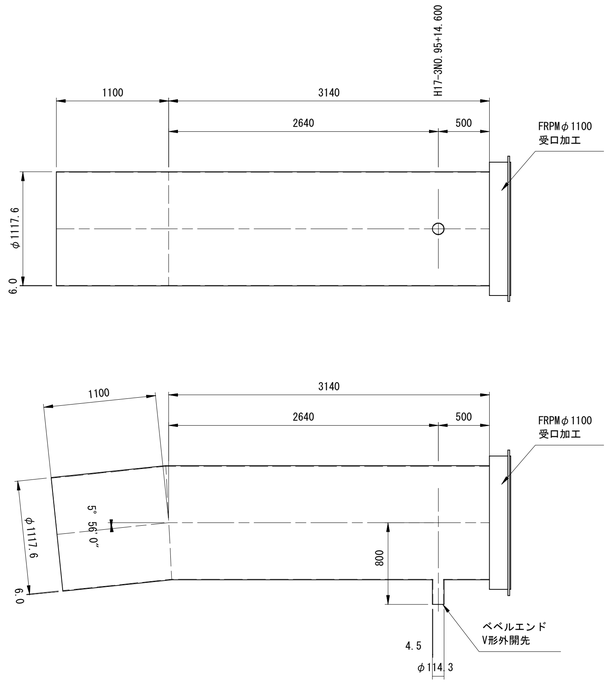

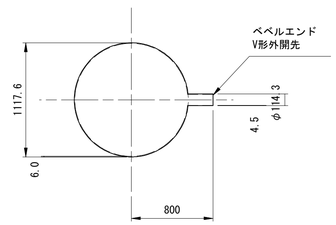

塗装仕様

（工場）

内面：水道用液状エポキシ樹脂0.5mm厚以上　(JWWA K 135-2000)

外面：水道用プラスチック被覆2.00mm厚以上　(WSP 047-92)

施設名	南部幹線用水路(0312100-1100-20)		
図面名	異形管詳細図		
作成年月	平成26年 3月		
縮尺	A1 1:30 A2 1:42	図面番号	8-98/599
作成者	関東農政局　両総農業水利事業所		

異形管詳細図

S=1:30

サイホンブレーカー 1/2 , 77号空気弁工

フランジ付Ｔ字管＋曲管

STW400 1100A×1000L×4000L×1000L×6.0t
IA = 45° 0' 0" ×2

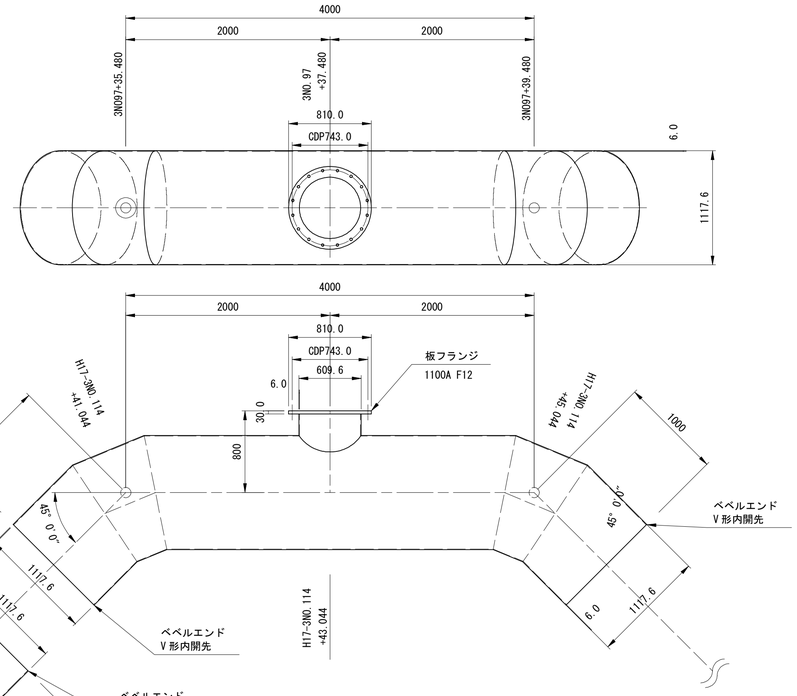

1FRPM受曲管＋排水Ｔ字管

STW400 1100A×5123L×6.0t IA = 45° 0' 0"
300A×6.4t IA = 90° 0' 0"

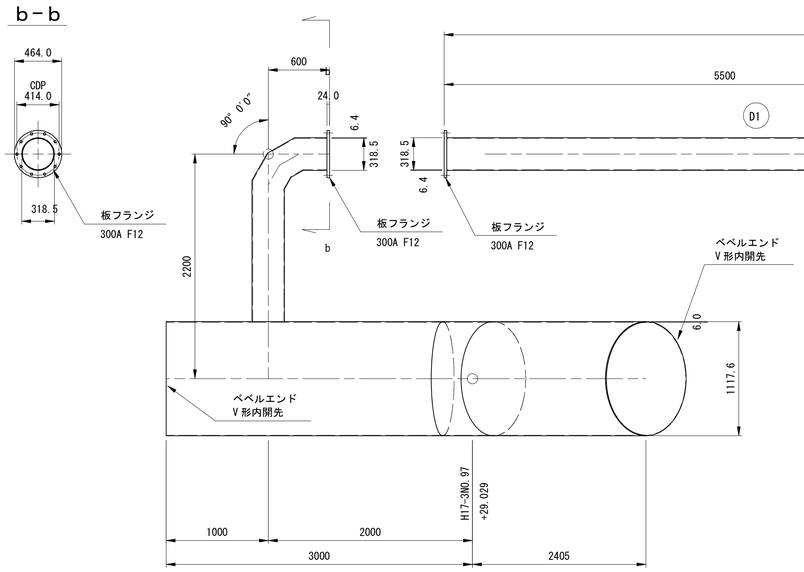

2フランジ付直管

STW290 300A×9651L×6.4t

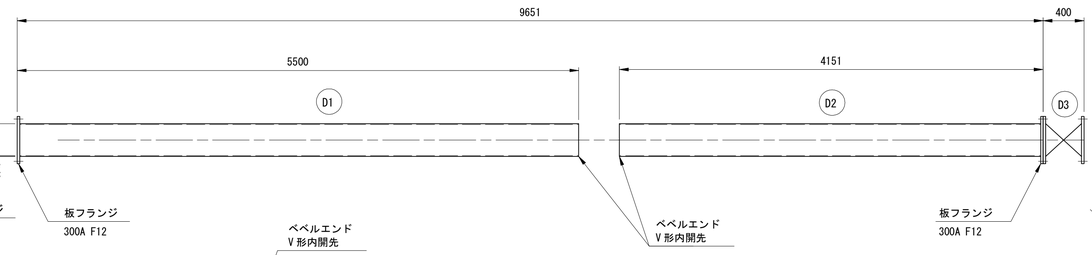

No.	管 種	管 径	種 別	規 格	L (m)	備 考
D1	STW290	300A	直管	t=6.4mm	5.500	片フランジ(F12)
D2	STW290	〃	―	t=6.4mm	4.151	片フランジ(F12)
D3	バタフライ弁	〃	―	0.74Mpa	0.400	異形管製作対象外（二次製品）

直管

STW400 1100A×6000L×6.0t

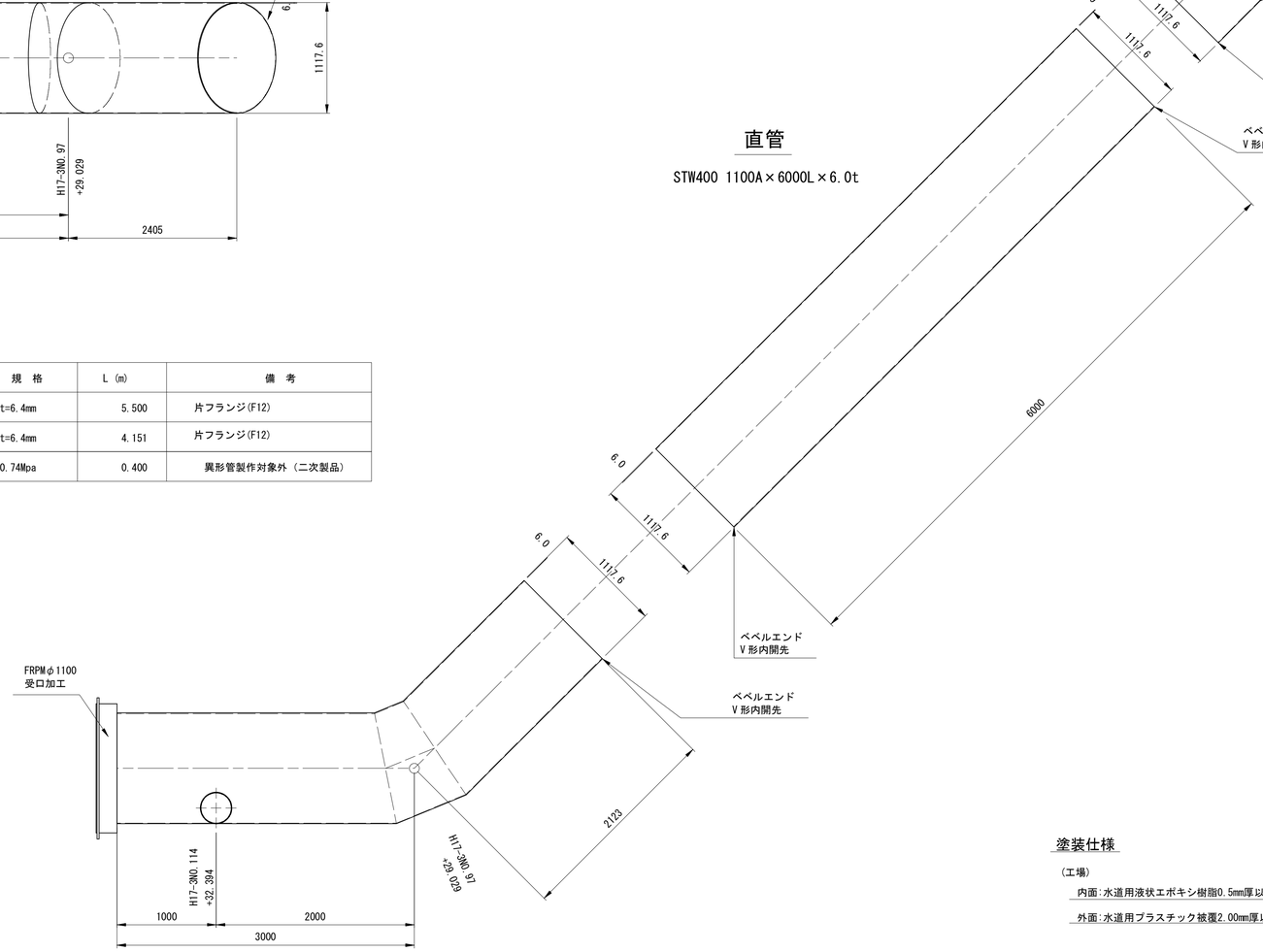

空気弁用フランジ蓋

600A×150A

S=1:10

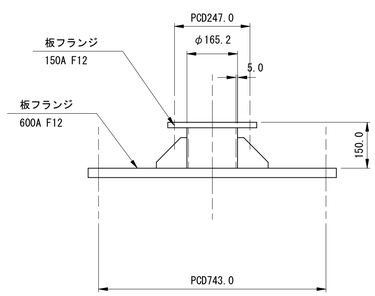

塗装仕様

（工場）

内面:水道用液状エポキシ樹脂0.5mm厚以上 (JWWA K 135-2000)

外面:水道用プラスチック被覆2.00mm厚以上 (WSP 047-92)

施設名	南部幹線用水路(0312100-1100-20)		
図面名	異形管詳細図		
作成年月	平成26年 3月		
縮尺	A1 1:30 A2 1:42	図面番号	8-99/599
作成者	関東農政局 両総農業水利事業所		

異形管詳細図

サイホンブレーカー 2/2

S=1:30

No.	管 種	管 径	種 別	規 格	L (m)	備 考
D4	STW290	300A	直管	t=6.4mm	9.659	両フランジ(F12)

2フランジ付直管

STW290 300A×9659L×6.4t

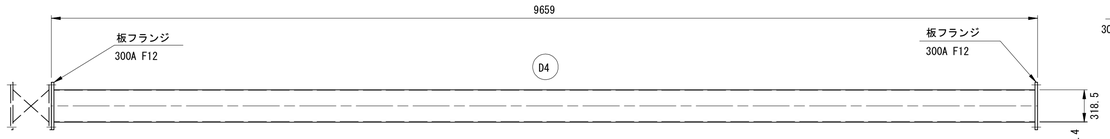

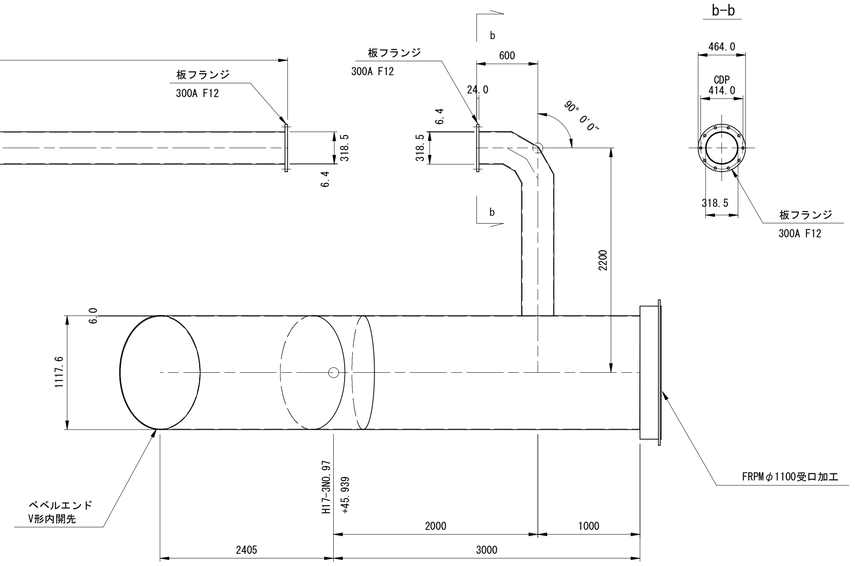

直管

STW400 1100A×6000L×6.0t

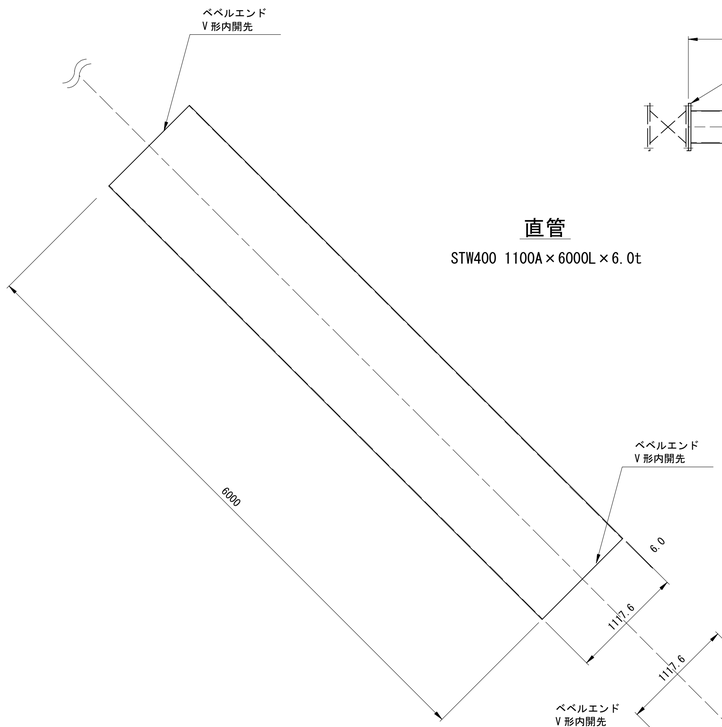

曲管

STW400 1100A×5134L×6.0t　　IA = 44° 59' 33"

300A×6.4t　　IA = 90° 0' 0"

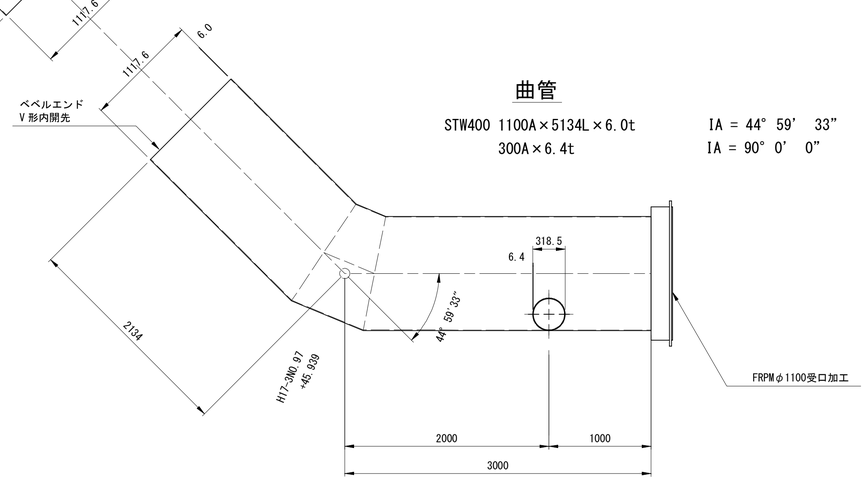

塗装仕様

(工場)

内面:水道用液状エポキシ樹脂0.5mm厚以上　(JWWA K 135-2000)

外面:水道用プラスチック被覆2.00mm厚以上　(WSP 047-92)

施設名	南部幹線用水路(0312100-1100-20)		
図面名	異形管詳細図		
作成年月	平成26年 3月		
縮尺	A1 1:30 A2 1:42	図面番号	8-100/599
作成者	関東農政局　両総農業水利事業所		

異形管詳細図

S=1:30

78号空気弁工

H17-31IP.18-1

1FRPM受テーパ付短管
STW400 1100A×4700L×6.0t

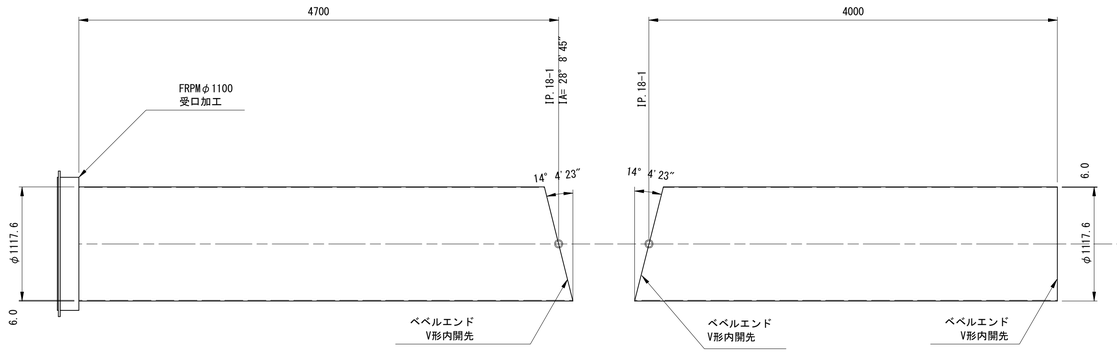

H17-31IP.18-2

テーパ付短管
STW400 1100A×1671L×6.0t

テーパ付短管
STW400 1100A×1300L×6.0t

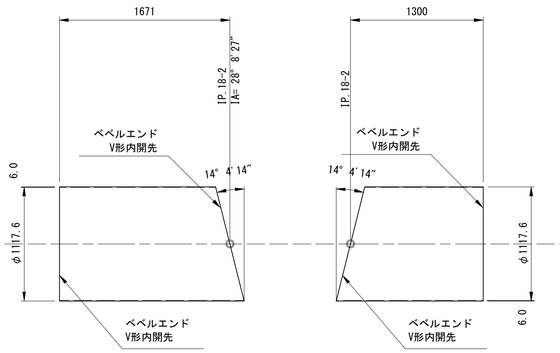

1FRPM受フランジ付T字管
STW400 1100A×600A×2000L×6.0t

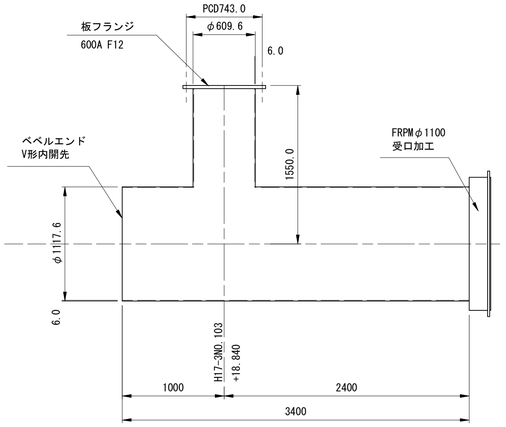

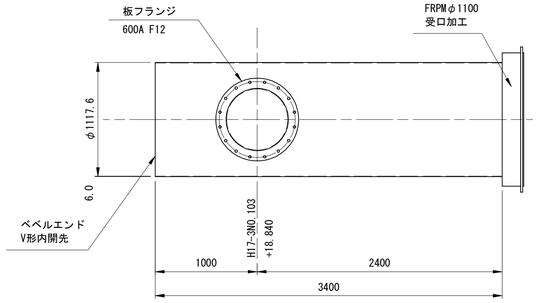

空気弁用フランジ蓋

600A×150A

S=1:10

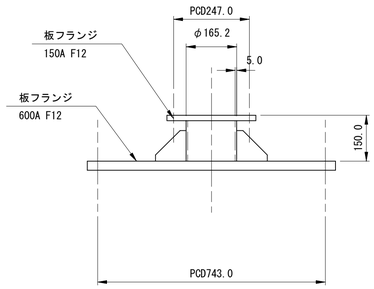

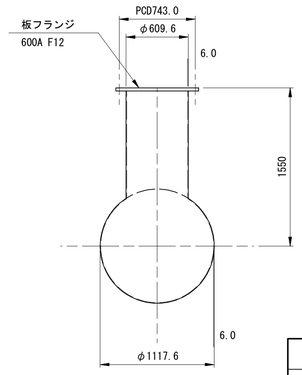

塗装仕様

（工場）

内面：水道用液状エポキシ樹脂0.5mm厚以上　（JWWA K 135-2000）

外面：水道用プラスチック被覆2.00mm厚以上　（WSP 047-92）

施設名	南部幹線用水路(0312100-1100-20)		
図面名	異形管詳細図		
作成年月	平成26年 3月		
縮尺	A1 1:30 A2 1:42	図面番号	8-101/599
作成者	関東農政局　両総農業水利事業所		

異形管詳細図

S=1:30

七渡・小轡分水工

2FRPM受T字管

STW400 1100A×350A×2000L×6.0t

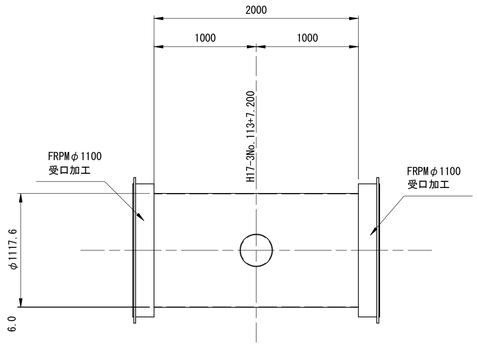

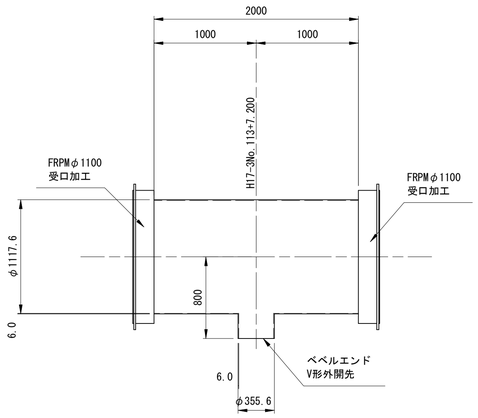

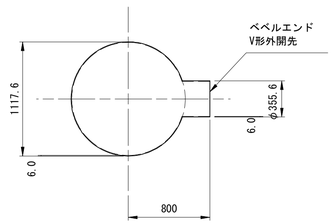

流量計～13号制水弁工

1FRPM受短管

STW400 1100A×4000L×6.0t

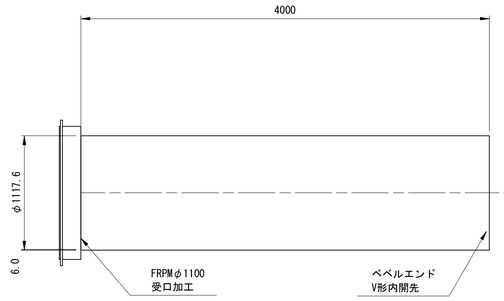

テーパ付短管

STW400 1100A×3250L×6.0t

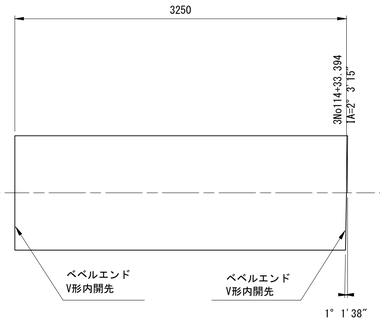

テーパ付短管

STW400 1100A×4000L×6.0t

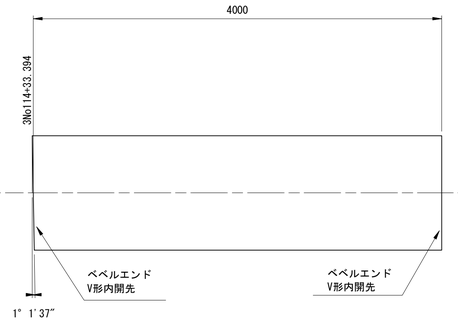

直管

STW400 1100A×6000L×6.0t

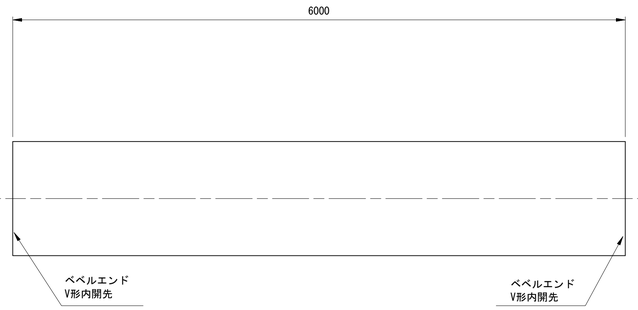

直管

STW400 1100A×6000L×6.0t

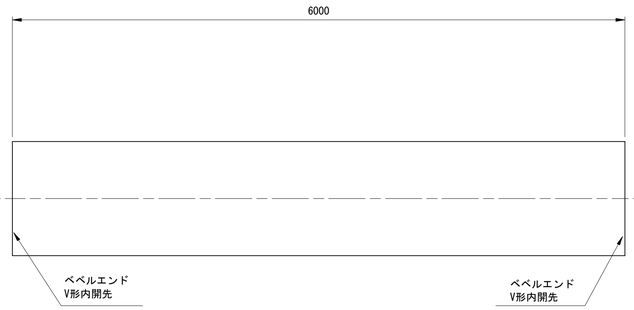

テーパ付短管

STW400 1100A×3013L×6.0t

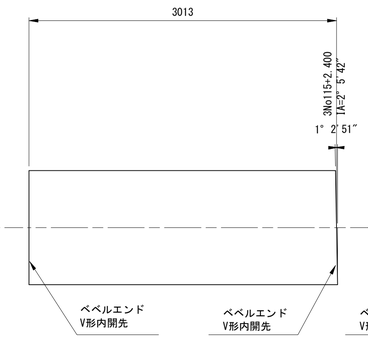

テーパ付短管+フランジアダプター

STW400 1100A×3200L×6.0t

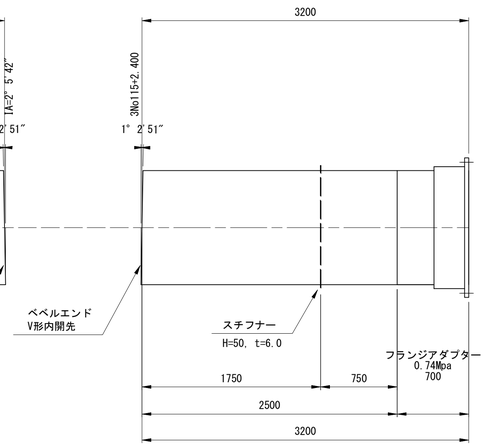

塗装仕様

（工場）

内面:水道用液状エポキシ樹脂0.5mm厚以上　(JWWA K 135-2000)

外面:水道用プラスチック被覆2.00mm厚以上　(WSP 047-92)

施設名	南部幹線用水路(0312100-1100-20)		
図面名	異形管詳細図		
作成年月	平成26年 3月		
縮尺	A1 1:30 A2 1:42	図面番号	8-102/599
作成者	関東農政局　両総農業水利事業所		

異形管詳細図

S=1:30

13号制水弁工

フランジ付1フランジＴ字管

STW400 1100A×600A×4900L×6.0t

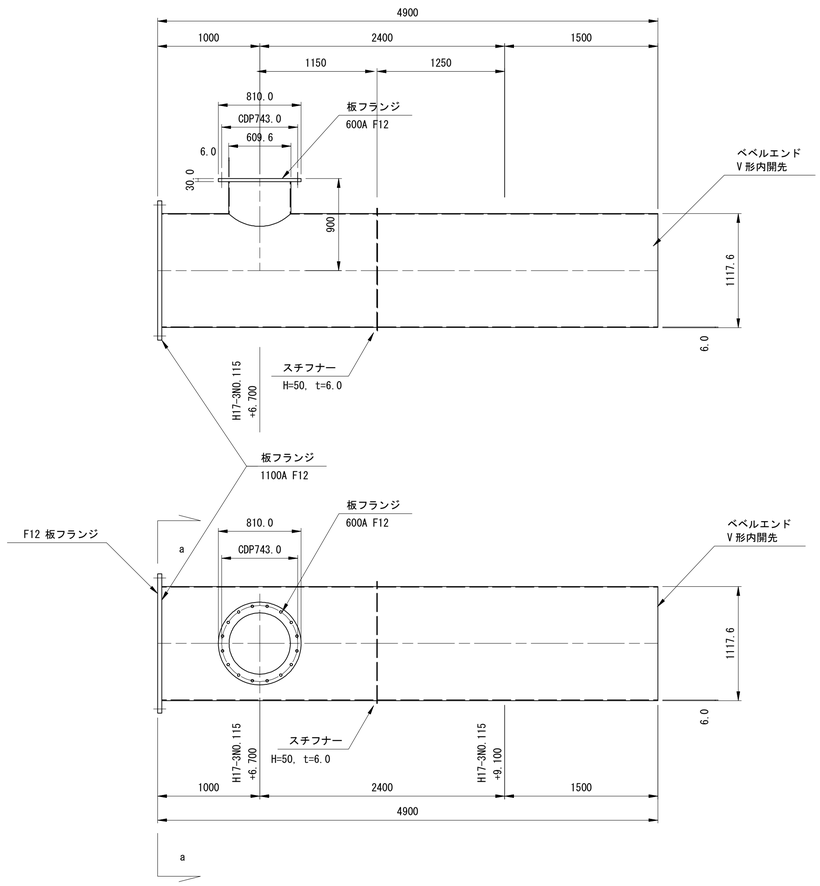

塗装仕様

（工場）

内面：水道用液状エポキシ樹脂0.5mm厚以上　（JWWA K 135-2000）

外面：水道用プラスチック被覆2.00mm厚以上　（WSP 047-92）

施設名	南部幹線用水路(0312100-1100-20)		
図面名	異形管詳細図		
作成年月	平成26年 3月		
縮尺	A1 1:30 A2 1:42	図面番号	8-103/599
作成者	関東農政局　両総農業水利事業所		

異形管詳細図

阿久川分水工　分水管

S=1:30

平面図

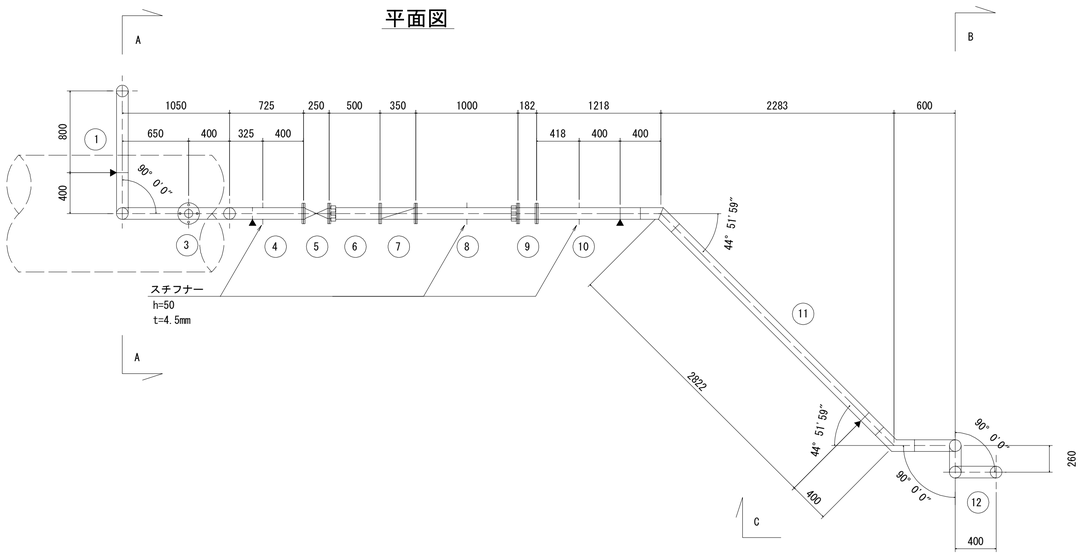

B-B

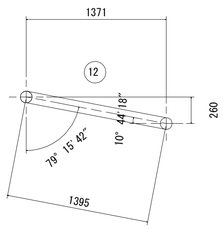

縦断図

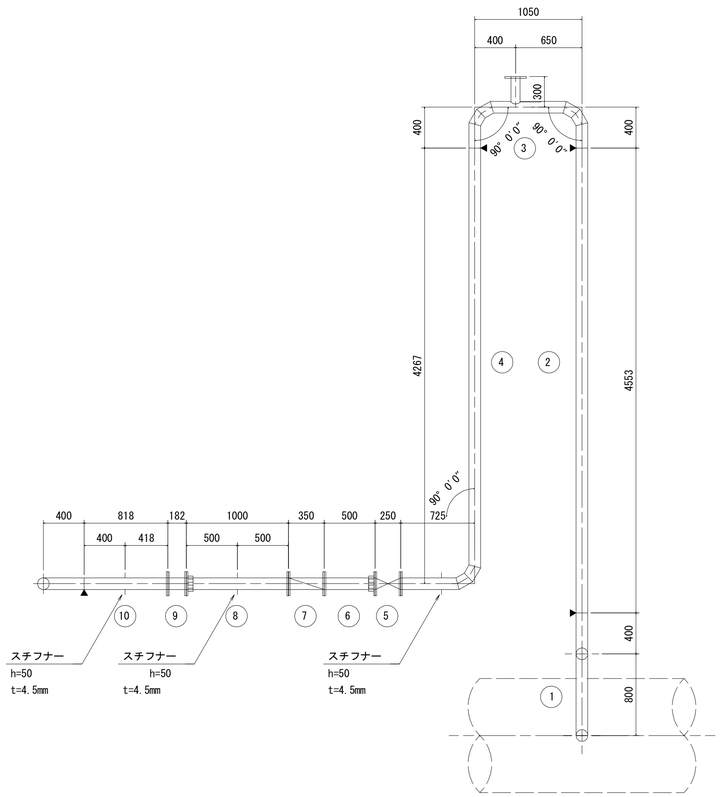

A-A

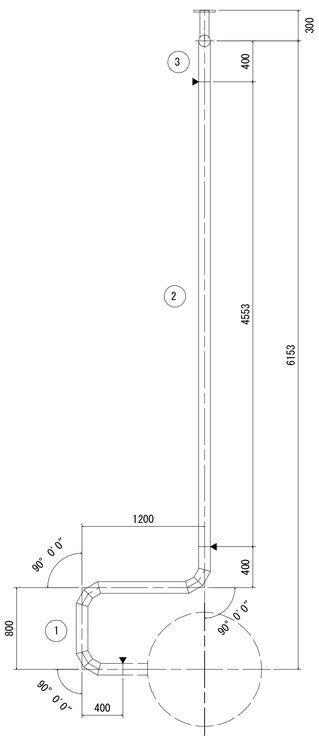

C-C

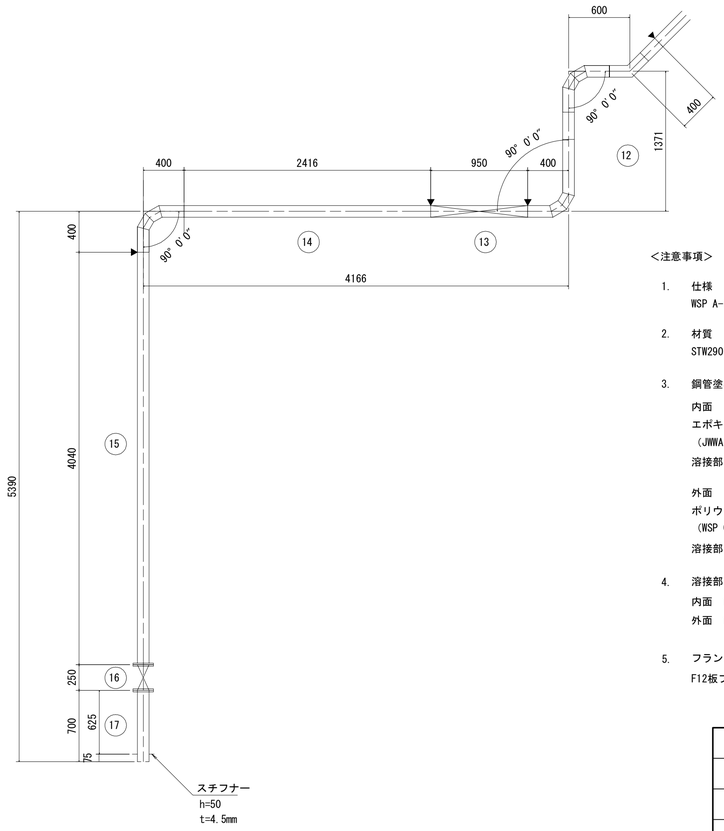

管割表（阿久川分水工）

No.	管 種	管 径	種 別	規 格	L (m)	備 考
1	STW290	100A	曲管	t=4.5mm	2.800	両ベベル IA=90° 00' 00" ×3
2	〃	〃	短管	〃	4.553	両ベベル
3	〃	100A×80A	F付T字管＋曲管	t=4.5mm(100A) t=4.2mm(80A)	1.850	両ベベル、T字管フランジ(F12) IA=90° 00' 00" ×2
4	〃	100A	曲管	t=4.5mm	4.992	片フランジ(F12),片ベベル IA=90° 00' 00"、スチフナー付
5	バタフライ弁	〃	―	0.74Mpa	0.250	異形管製作対象外（二次製品）
6	フランジアダプター	〃	―	0.74Mpa	0.500	異形管製作対象外（二次製品） 片フランジ(F12),片ベベル
7	定流量弁	〃	―	0.74Mpa	0.350	異形管製作対象外（二次製品）
8	STW290 フランジアダプター	〃	短管＋ フランジアダプター	t=4.5mm 0.74Mpa	1.000	両フランジ(F12) スチフナー付
9	電磁流量計	〃	―	0.74Mpa	0.182	異形管製作対象外（二次製品） フランジレス
10	STW290	〃	短管	t=4.5mm	0.818	片フランジ(F12),片ベベル スチフナー付
11	〃	〃	曲管	〃	3.222	両ベベル IA=44° 51' 59"
12	〃	〃	曲管	〃	2.795	両ベベル　IA=44° 51' 59"　IA=90° 00' 00" IA=79° 15' 42"　IA=10° 44' 18"
13	伸縮可とう管	〃	―	0.74MPa	0.950	異形管製作対象外（二次製品） 偏心量100mm,両ベベル
14	STW290	〃	曲管	t=4.5mm	3.216	両ベベル
15	〃	〃	短管	〃	4.040	片フランジ(F12),片ベベル
16	バタフライ弁	〃	―	0.74Mpa	0.250	異形管製作対象外（二次製品）
17	STW290	〃	短管	t=4.5mm	0.700	片フランジ(F12),片ベベル スチフナー付

＜注意事項＞

1. 仕様
   WSP A-101-2002　農業用プラスチック被覆鋼管
2. 材質
   STW290
3. 鋼管塗覆装
   内面
   エポキシ樹脂塗装　0.5mm
   （JWWA K 135　水道用エポキシ樹脂塗料塗装方法）
   溶接部　　現場塗装なし

   外面
   ポリウレタンまたはポリエチレン被覆　2.0mm
   （WSP 047　水道用プラスティック被覆鋼管）
   溶接部　　ジョイントコート
4. 溶接部塗り残し幅
   内面　100mm
   外面　150mm
5. フランジ規格
   F12板フランジを用いる

施設名	南部幹線用水路(0312100-1100-20)		
図面名	異形管詳細図		
作成年月	平成26年 3月		
縮尺	A1 1:30 A2 1:42	図面番号	8-104/599
作成者	関東農政局　両総農業水利事業所		

異形管詳細図

S=1:30

七渡・新小轡分水工　分水管

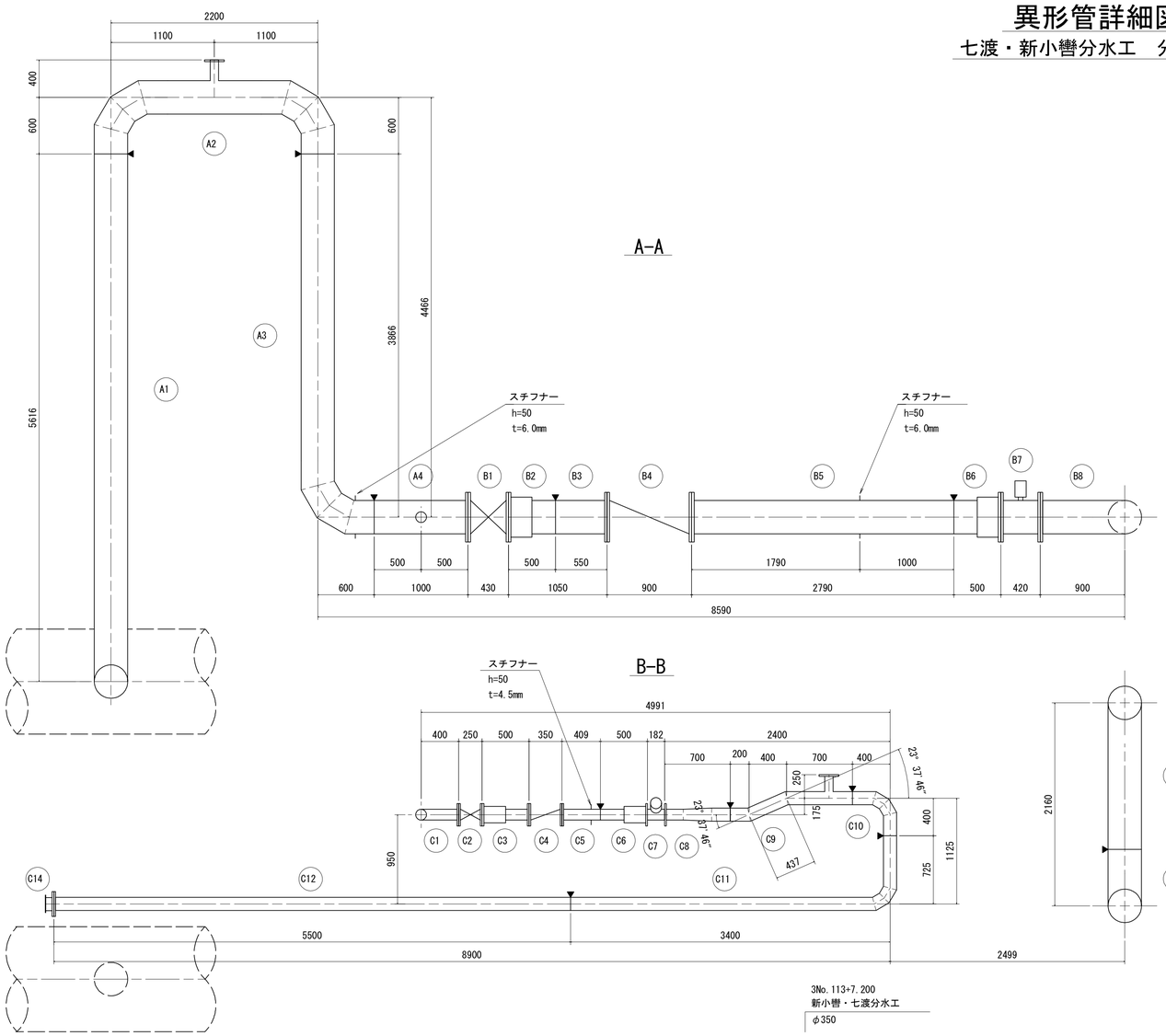

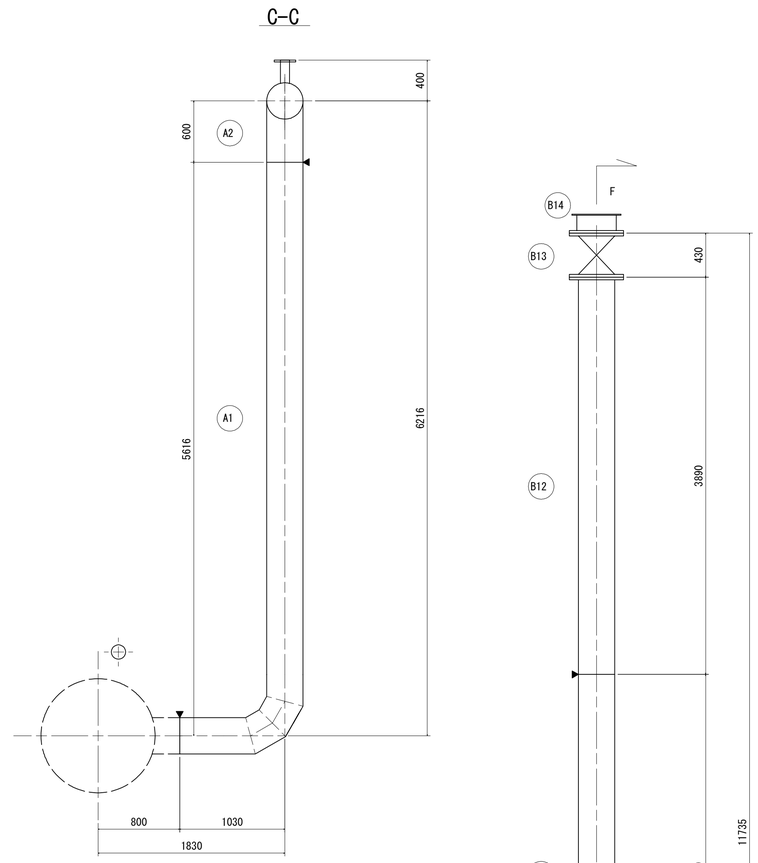

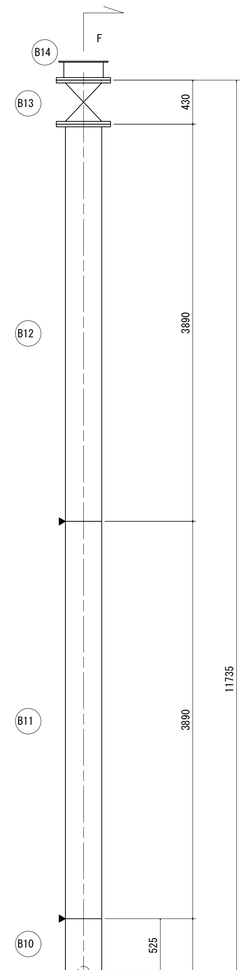

平面図

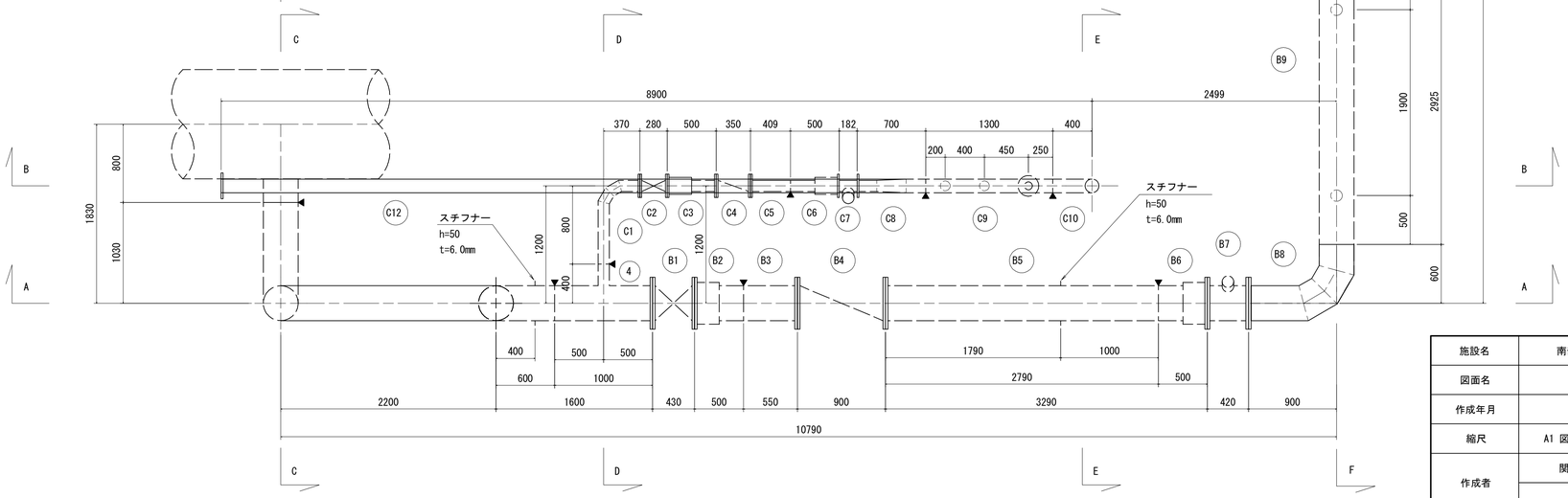

＜注意事項＞

1. 仕様
   WSP A-101-2002　農業用プラスチック被覆鋼管

2. 材質
   STW400 (350A)
   STW290 (100A,125A)

3. 鋼管塗覆装
   内面
   エポキシ樹脂塗装　0.5mm
   (JWWA K 135　水道用エポキシ樹脂塗料塗装方法)
   溶接部　　現場塗装なし

   外面
   ポリウレタンまたはポリエチレン被覆　2.0mm
   (WSP 047　水道用プラスティック被覆鋼管)
   溶接部　ジョイントコート

4. 溶接部塗り残し幅
   内面　100mm
   外面　150mm

5. フランジ規格
   F12板フランジを用いる

施設名	南部幹線用水路(0312100-1100-20)		
図面名	異形管詳細図		
作成年月	平成26年 3月		
縮尺	A1 図示	図面番号	8-105/599
作成者	関東農政局　両総農業水利事業所		

異形管詳細図

S=1:30

七渡・新小轡分水工　分水管

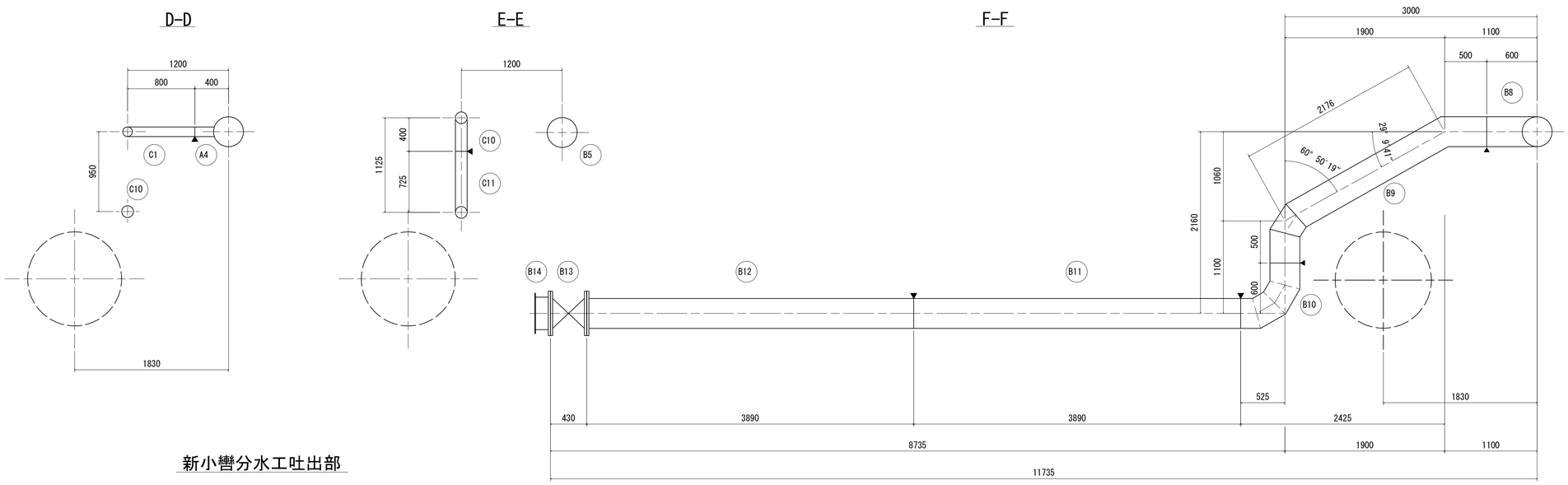

新小轡分水工吐出部

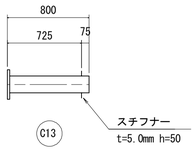

管割表（七渡・新小轡分水工　本管分岐～七渡分水吐出部）

No.	管 種	管 径	種 別	規 格	L (m)	備 考
A1	STW400	350A	曲管	t=6.0mm	6.646	両ベベル IA=90° 00′00″
A2	〃	350A×80A	F付T字管＋曲管	t=6.0mm(350A) t=4.2mm(80A)	3.400	両ベベル、T字管フランジ(F12) IA=90° 00′00″ ×2
A3	〃	350A	曲管	t=6.0mm	4.466	両ベベル IA=90° 00′00″、スチフナー付
A4	〃	350A×100A	T字管	t=6.0mm(350A) t=4.5mm(100A)	1.000	片フランジ(F12),片ベベル
B1	バタフライ弁	350A	―	0.75Mpa	0.430	異形管製作対象外（二次製品）
B2	フランジアダプター	〃	―	0.75Mpa	0.500	異形管製作対象外（二次製品） 片フランジ(F12),片ベベル
B3	STW400	〃	短管	t=6.0mm	0.550	片フランジ(F12),片ベベル
B4	定流量弁	〃	―	0.75Mpa	0.900	異形管製作対象外（二次製品）
B5	STW400	〃	短管	t=6.0mm	2.790	片フランジ(F12),片ベベル
B6	フランジアダプター	〃	―	0.75Mpa	0.500	異形管製作対象外（二次製品） 片フランジ(F12),片ベベル
B7	電磁流量計	〃	―	0.75Mpa	0.420	異形管製作対象外（二次製品） フランジ型
B8	STW400	〃	曲管＋T字管	t=6.0mm	1.500	フランジ(F12)×1,ベベル×1 IA=90° 00′00″
B9	〃	〃	曲管	t=6.0mm	3.176	両ベベル　IA=60° 50′19″ IA=29° 9′41″
B10	〃	〃	〃	t=6.0mm	1.125	両ベベル　IA=90° 0′0″
B11	〃	〃	短管	t=6.0mm	3.890	両ベベル
B12	〃	〃	〃	t=6.0mm	3.890	片フランジ(F12),片ベベル
B13	バタフライ弁	〃	―	0.75Mpa	0.400	異形管製作対象外（二次製品）
B14	MFジョイント	〃	継手	鋳鉄製	―	異形管製作対象外（二次製品）

No.	管 種	管 径	種 別	規 格	L (m)	備 考
C1	STW290	100A	曲管	t=4.5mm	1.170	片フランジ(F12),片ベベル IA=90° 00′00″
C2	バタフライ弁	〃	―	0.75Mpa	0.280	異形管製作対象外（二次製品）
C3	フランジアダプター	〃	―	0.75Mpa	0.500	異形管製作対象外（二次製品） 両フランジ(F12)
C4	定流量弁	〃	―	0.75Mpa	0.350	異形管製作対象外（二次製品）
C5	STW290	〃	短管	t=4.5mm	0.409	片フランジ(F12)、片ベベル スチフナー付
C6	フランジアダプター	〃	―	0.75Mpa	0.500	異形管製作対象外（二次製品） 片フランジ(F12),片ベベル
C7	電磁流量計	〃	―	0.75Mpa	0.182	異形管製作対象外（二次製品）
C8	STW290	100A×125A	片落管	t=4.5mm	0.700	片フランジ(F12　100A) 片ベベル(125A)
C9	〃	125A×80A	F付T字管＋曲管	t=4.5mm(125A) t=4.2mm(80A)	1.337	両ベベル、T字管フランジ(F12) IA=2° 37′46″ ×2
C10	〃	125A	曲管	t=4.5mm	0.800	両ベベル IA=90° 00′00″
C11	〃	〃	曲管	t=4.5mm	4.125	両ベベル IA=90° 00′00″
C12	〃	〃	直管	t=4.5mm	5.500	片フランジ(F12)、片ベベル
C13	〃	150A	短管	t=5.0mm	0.800	片フランジ(F12)、プレーン スチフナー付
C14	MFジョイント	125A	継手	鋳鉄製	―	異形管製作対象外（二次製品）

＜注意事項＞

1. 仕様
   WSP A-101-2002　農業用プラスチック被覆鋼管
2. 材質
   STW400 (350A)
   STW290 (100A,125A)
3. 鋼管塗覆装
   内面
   エポキシ樹脂塗装　0.5mm
   （JWWA K 135　水道用エポキシ樹脂塗料塗装方法）
   溶接部　　現場塗装なし
   外面
   ポリウレタンまたはポリエチレン被覆　2.0mm
   （WSP 047　水道用プラスティック被覆鋼管）
   溶接部　　ジョイントコート
4. 溶接部塗り残し幅
   内面　100mm
   外面　150mm
5. フランジ規格
   F12板フランジを用いる

施設名	南部幹線用水路(0312100-1100-20)		
図面名	異形管詳細図		
作成年月	平成26年 3月		
縮尺	A1 図示	図面番号	8-106/599
作成者	関東農政局　両総農業水利事業所		

異形管詳細図

渋谷分水工

S=1:20

<注意事項>

1. 仕様
   WSP A-101-2002　農業用プラスチック被覆鋼管
2. 材質
   STW400
3. 鋼管塗覆装
   内面
   エポキシ樹脂塗装　0.5mm
   (JWWA K 135　水道用エポキシ樹脂塗料塗装方法)
   溶接部　　現場塗装なし

   外面
   ポリウレタンまたはポリエチレン被覆　2.0mm
   (WSP 047　水道用プラスティック被覆鋼管)
   溶接部　　ジョイントコート
4. 溶接部塗り残し幅
   内面　100mm
   外面　150mm

① ③ フランジアダプター

φ700 L=600　W=260kg

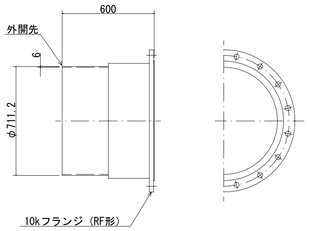

② スティフナー付1F短管

700A×1500L　W=240kg

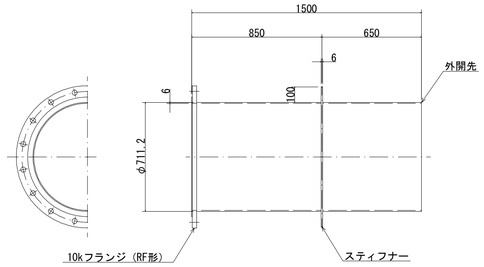

⑥ 2FT字管

700A×600A　W=370kg

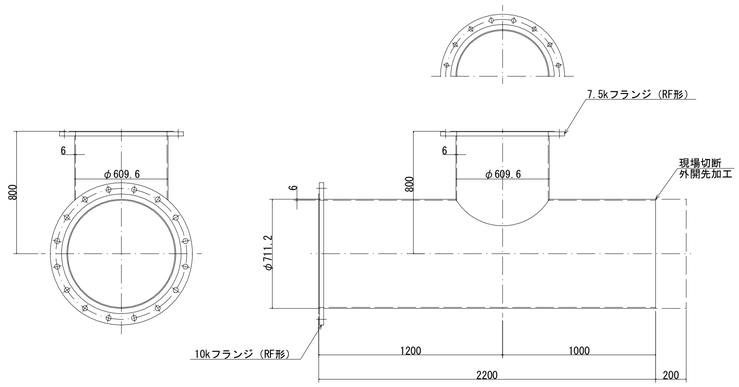

⑦ 1F直管

700A×3500L　W=430kg

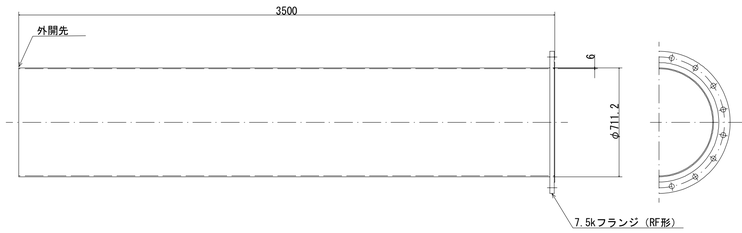

⑧ 1F短管

700A×2000L　W=274kg

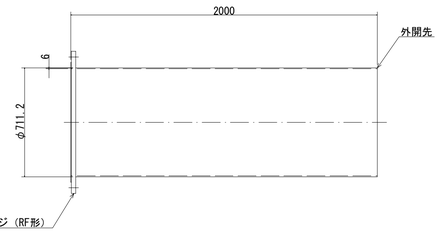

⑨ 乙字管

700A×13° 11′ 33″ ×13° 11′ 33″
W=313kg

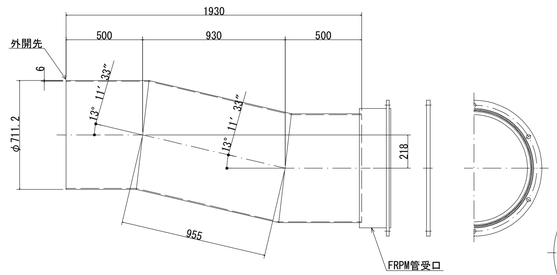

⑩ 2FRPM受口曲管

700A×26° 39′ 06″
(NIP.3)　W=376kg

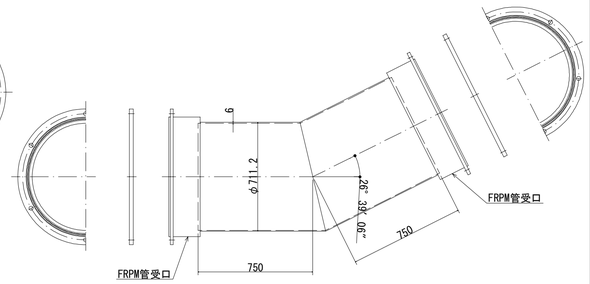

⑪ 伸縮可撓管

φ700 L=1200 H=100
W=570kg

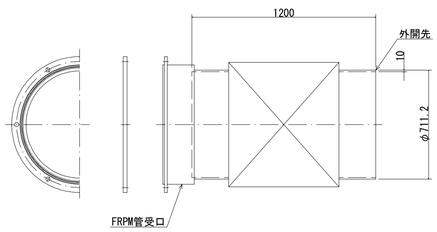

⑰ 継輪(渋谷ー長尾)

700A

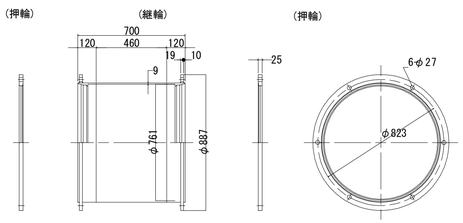

⑫ スティフナー付1FT字乙字管

700A×30° ×30° ×600A×250A×100A
W=990kg

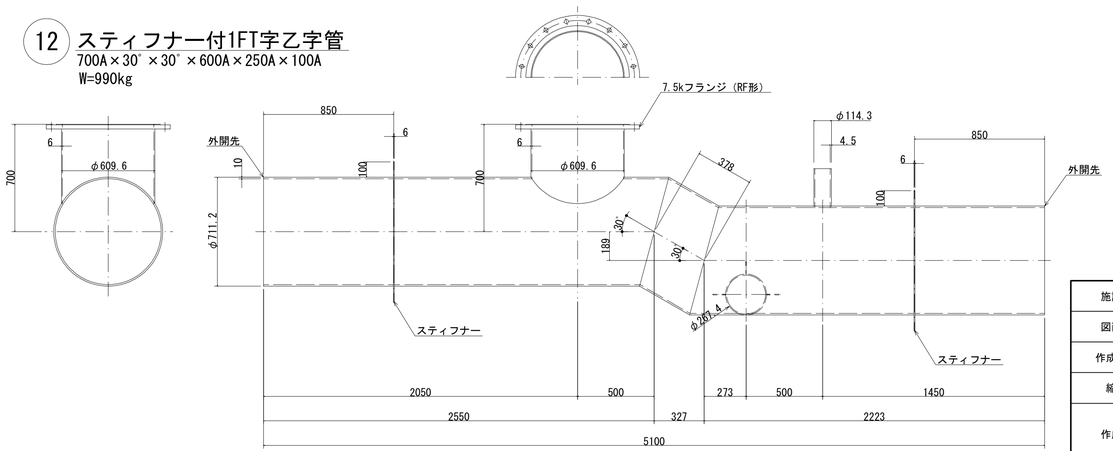

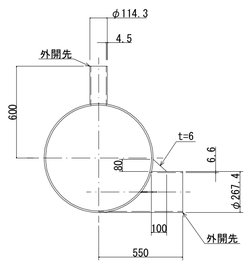

施設名	南部幹線用水路(0312100-1100-20)		
図面名	異形管詳細図		
作成年月	平成26年 3月		
縮尺	A1 1:20 A2 1:28	整理番号	8-107/599
作成者	関東農政局　両総農業水利事業所		

異形管詳細図

S=1:20

旧第三揚水機場部

＜注意事項＞

1. 仕様
   WSP A-101-2002　農業用プラスチック被覆鋼管
2. 材質
   STW400
3. 鋼管塗覆装
   内面
   エポキシ樹脂塗装　0.5mm
   （JWWA K 135　水道用エポキシ樹脂塗料塗装方法）
   溶接部　　現場塗装なし

   外面
   ポリウレタンまたはポリエチレン被覆　2.0mm
   （WSP 047　水道用プラスティック被覆鋼管）
   溶接部　　ジョイントコート
4. 溶接部塗り残し幅
   内面　100mm
   外面　150mm

15 曲管
700A×90°
W=200kg

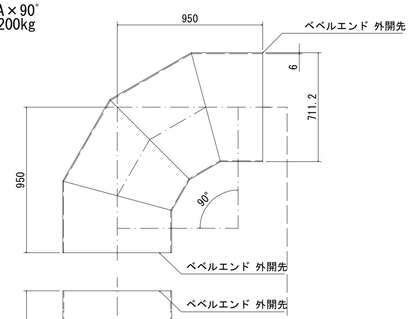

16 スティフナー付直管
700A×9588L
W=1023kg

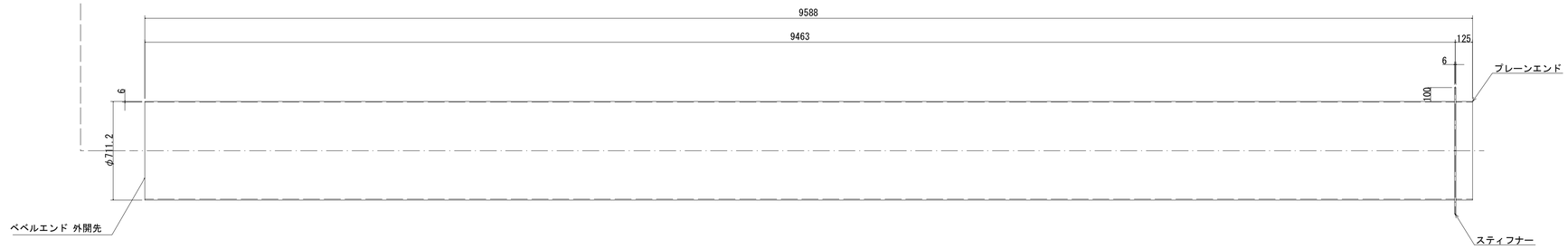

14 直管
700A×5588L
W=681kg

12 継輪
700A S=1:10

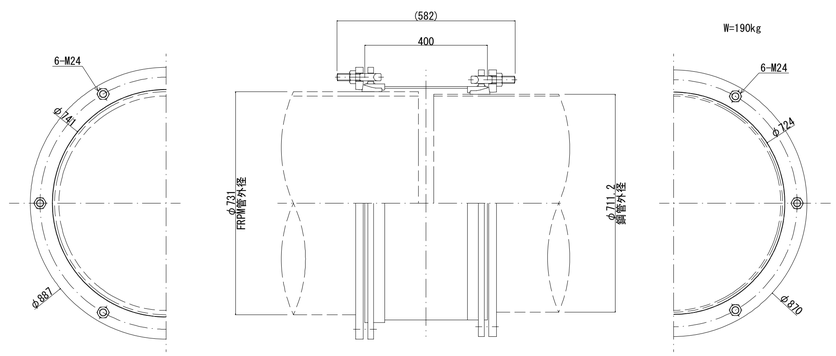

13 曲管
700A×90°
W=377kg

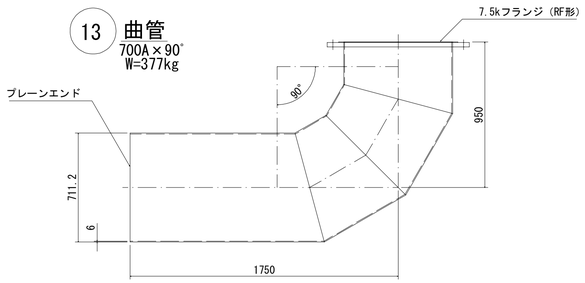

施設名	南部幹線用水路(0312100-1100-20)		
図面名	異形管詳細図		
作成年月	平成26年 3月		
縮尺	A1 図示	整理番号	8-108/599
作成者	関東農政局　両総農業水利事業所		

異形管詳細図

S=1:10

大楽寺分水工

① 1ヒューム受口・スチフナー付曲管

400A×L=2350×45°　H=50
W=300kg

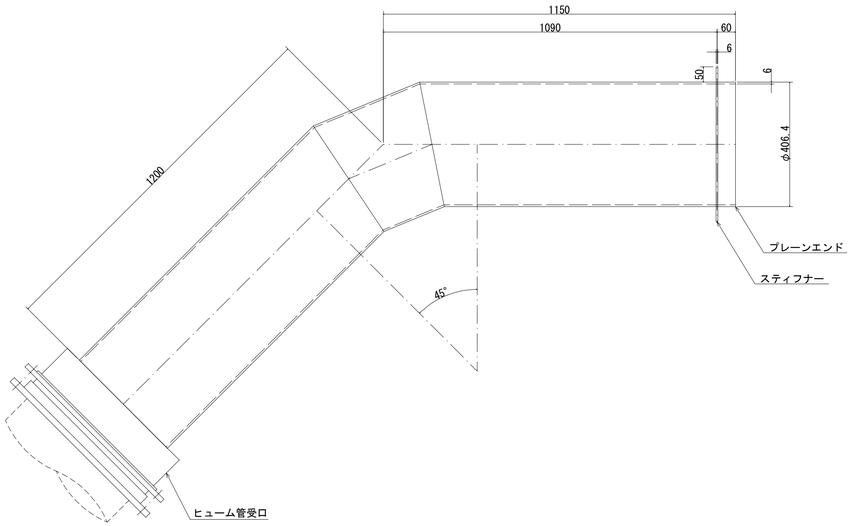

② スティフナー付短管

400A×400L
W=27kg

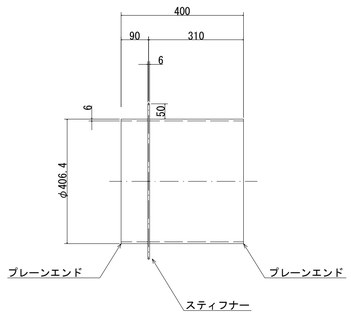

＜注意事項＞

1．　仕様
　WSP A-101-2002　農業用プラスチック被覆鋼管

2．　材質
　STW400

3．　鋼管塗覆装
　内面
　エポキシ樹脂塗装　0.5mm
　（JWWA K 135　水道用エポキシ樹脂塗料塗装方法）
　溶接部　　該当なし

　外面
　ポリウレタンまたはポリエチレン被覆　2.0mm
　（WSP 047　水道用プラスティック被覆鋼管）
　溶接部　　該当なし

施設名	南部幹線用水路(0312100-1100-20)		
図面名	異形管詳細図		
作成年月	平成26年 3月		
縮尺	A1 1:10 A2 1:14	整理番号	8-109/599
作成者	関東農政局　両総農業水利事業所		

スラストブロック構造図 S=1:100

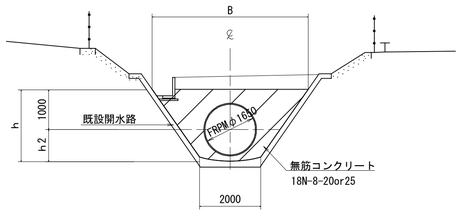

測 点 名	h2	h
設IP.7-1	1020	2020
設IP.7-2	1020	2020
設IP.8-1	1040	2040
設IP.8-2	1040	2040
設IP.8-3	1040	2040
設IP.9-1	1080	2080
設IP.9-2	1080	2080
設IP.10-1	1070	2070
設IP.10-2	1070	2070
設IP.11-1	1000	2000
設IP.11-2	1000	2000
設IP.11-3	1000	2000

設IP.7-1・設IP.7-2

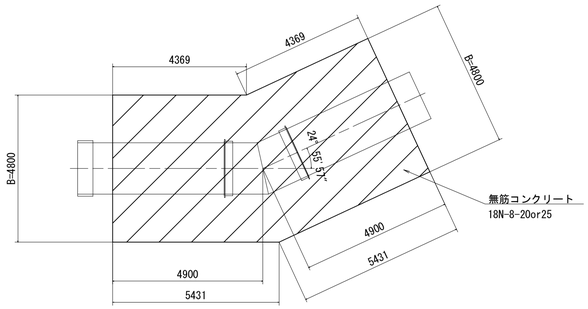

設IP.8-1

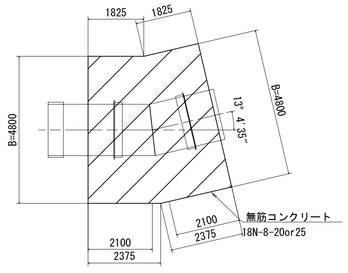

設IP.8-2

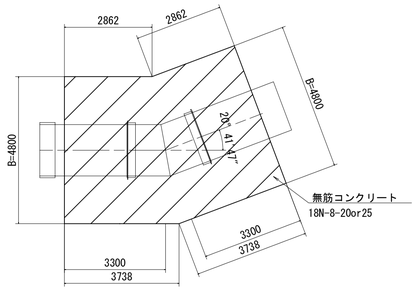

設IP.8-3

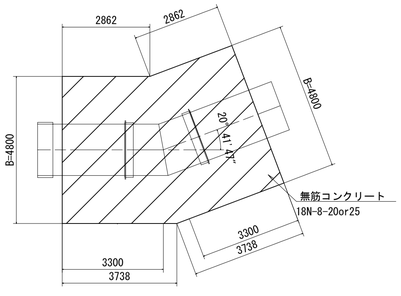

設IP.9-1

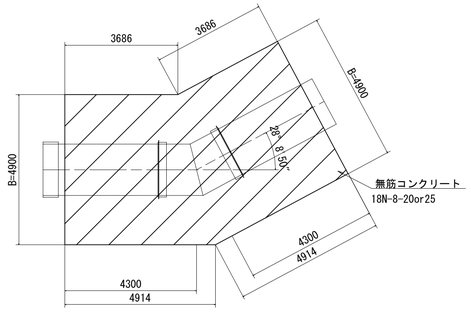

設IP.9-2

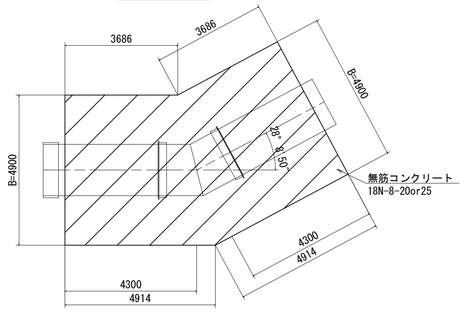

設IP.10-1

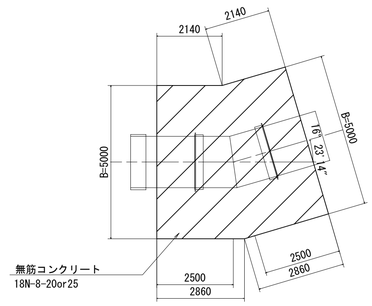

設IP.10-2

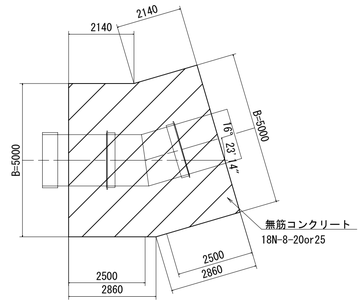

設IP.11-1

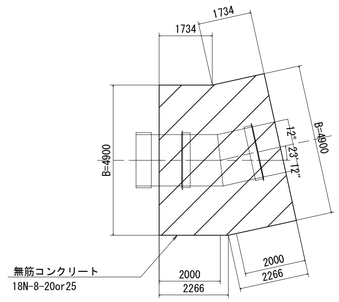

設IP.11-2

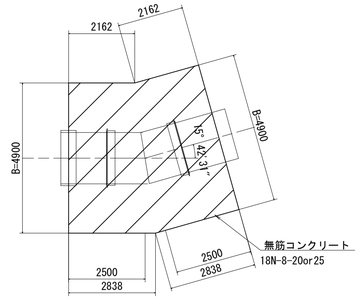

設IP.11-3

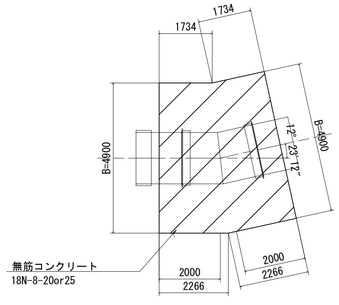

施設名	南部幹線用水路(0312100-1100-20)		
図面名	スラストブロック構造図		
作成年月	平成26年 3月		
縮尺	A1 1:100 A2 1:141	図面番号	8-110/599
作成者	関東農政局　両総農業水利事業所		

スラストブロック構造図

S=1:50

スラストブロック構造図 S=1:50

(IP.13)

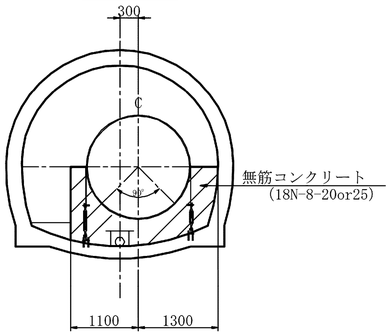

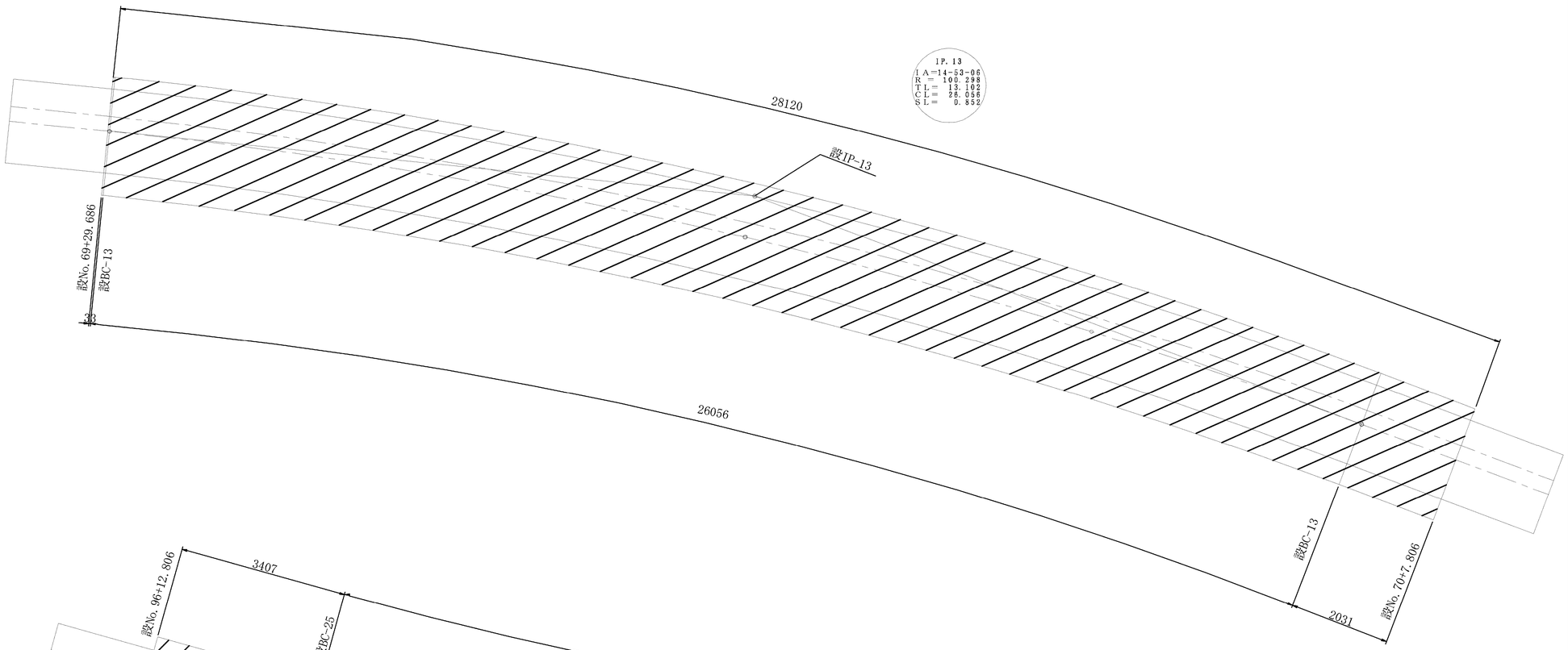

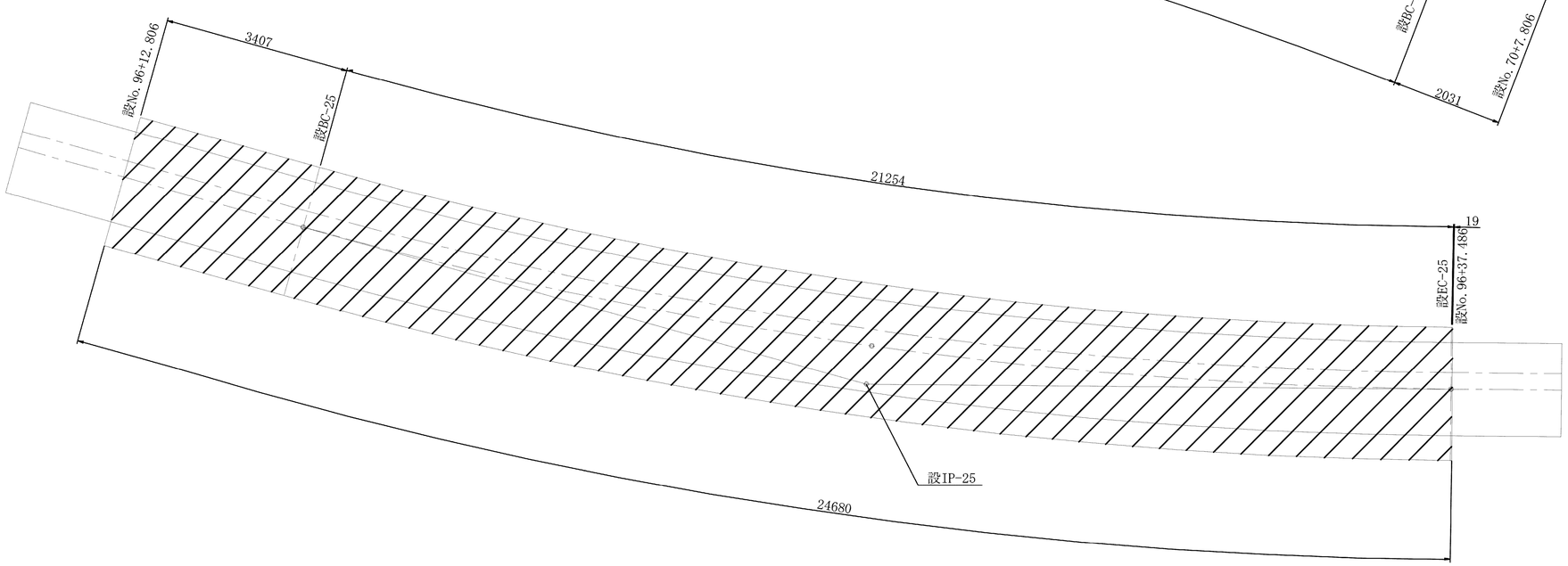

スラストブロック構造図 S=1:50

(IP.25)

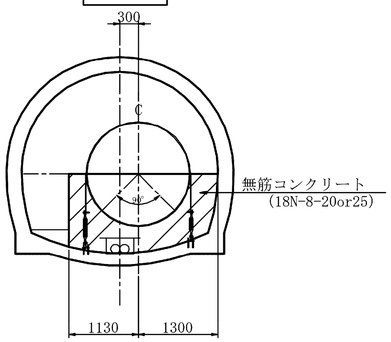

IP.25
IA=15-06-48
R = 80.576
TL= 10.689
CL= 21.254
SL= 0.706

施設名	南部幹線用水路(0312100-1100-20)		
図面名	スラストブロック構造図		
作成年月	平成26年 3月		
縮尺	A1 1:500 A2 1:707	図面番号	8-111/599
作成者	関東農政局　両総農業水利事業所		

スラストブロック構造図

S=1:50

設IP14-1～設IP14-2

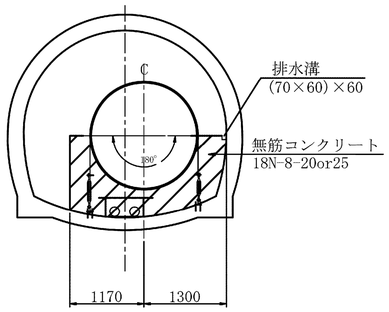

平　面　図

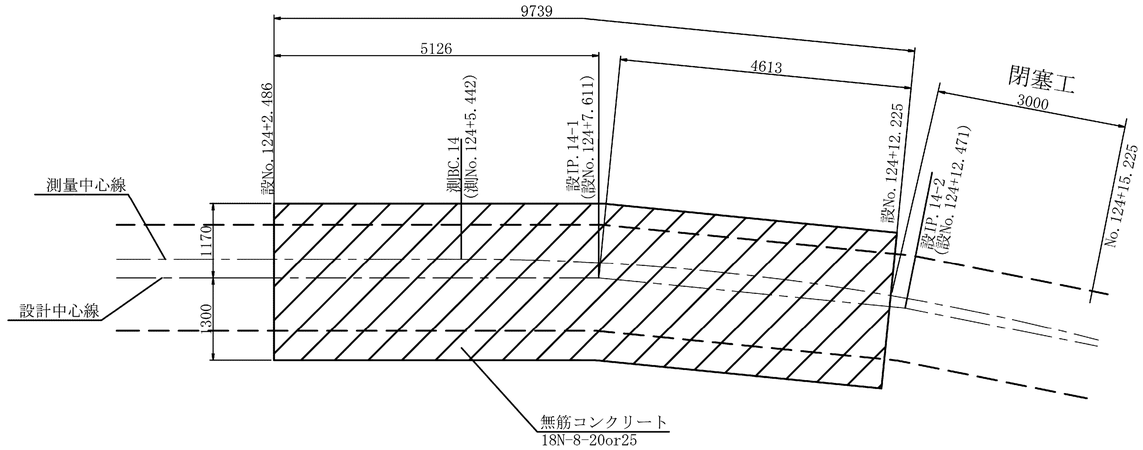

設No.127+39.899～No.127+48.500断面図

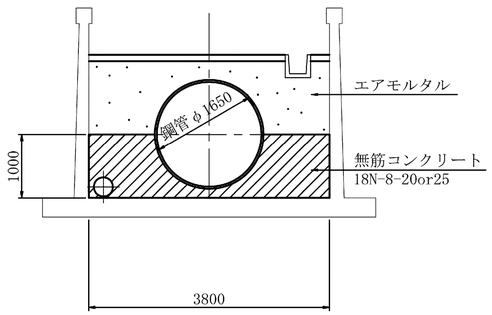

平　面　図

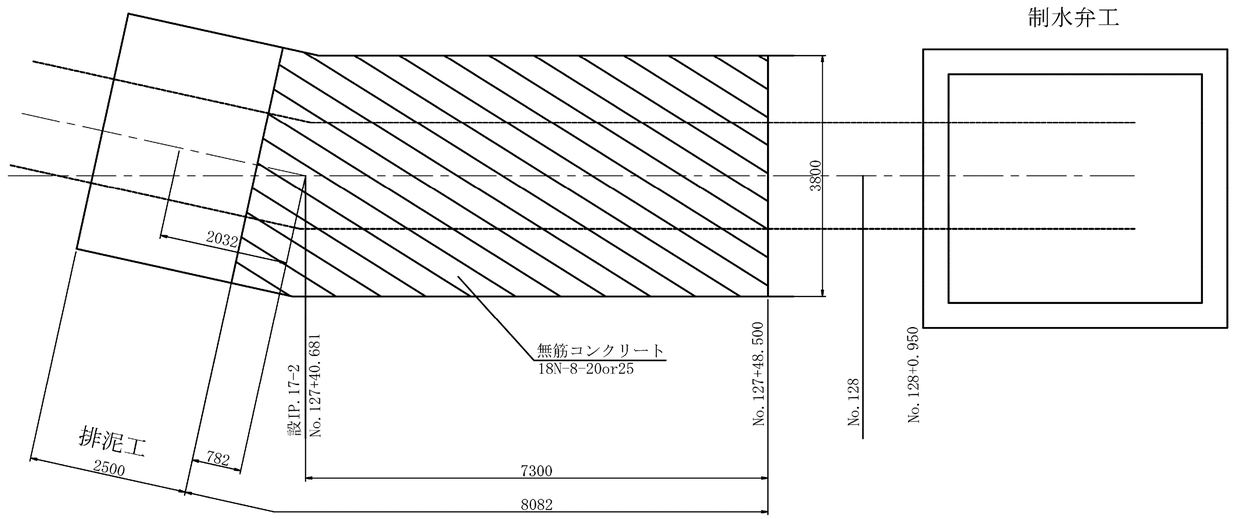

施設名	南部幹線用水路(0312100-1100-20)		
図面名	スラストブロック構造図		
作成年月	平成26年 3月		
縮尺	A1 1:500 A2 1:707	図面番号	8-112/599
作成者	関東農政局　両総農業水利事業所		

スラストブロック構造図

スラストブロック工　2IP.2-1、2IP.-2

2IP.2-1

平　面　図

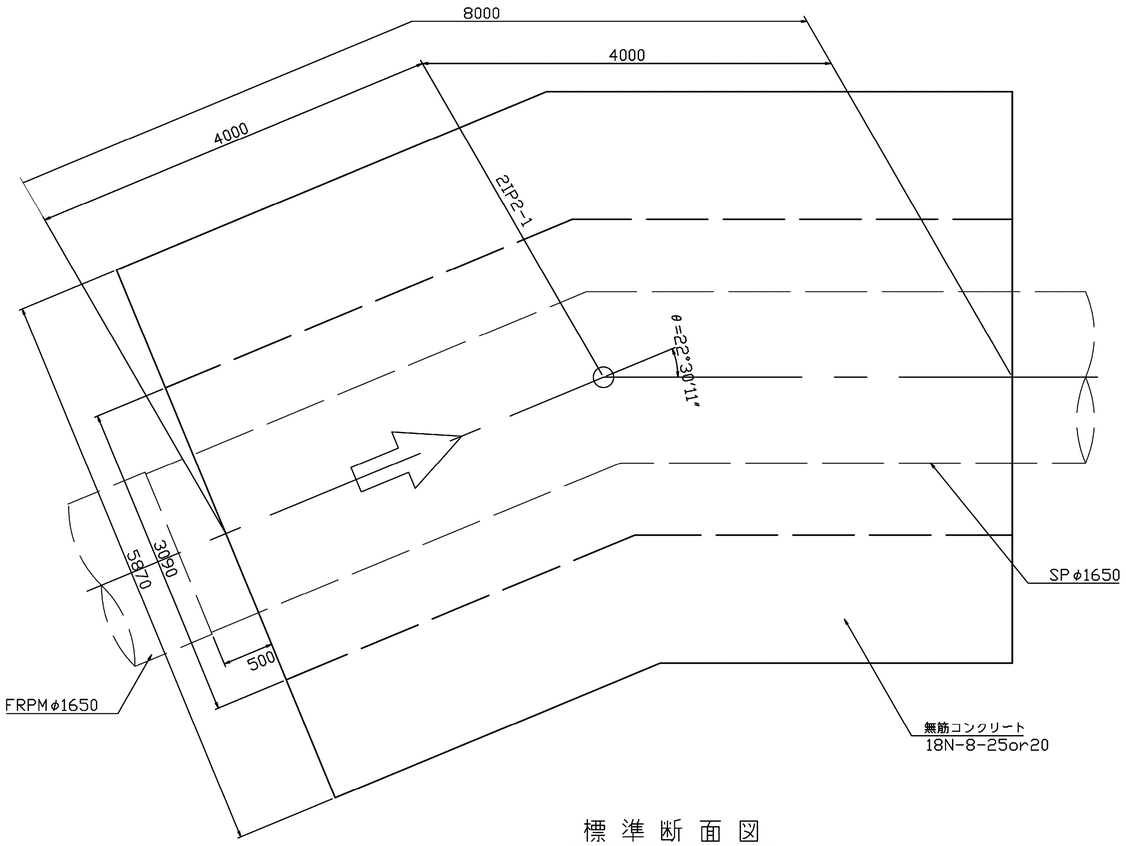

標　準　断　面　図

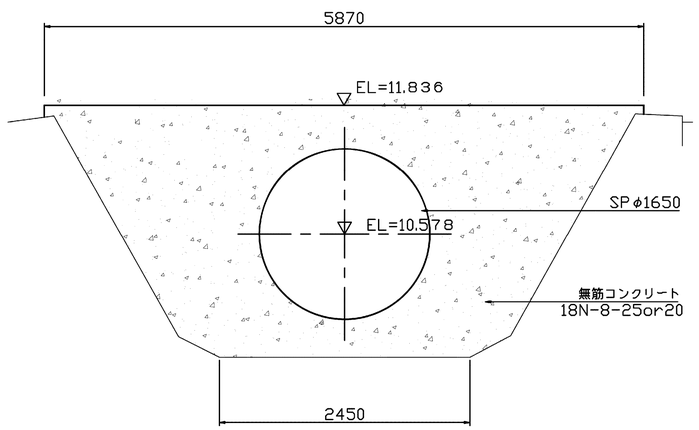

2IP.2-2

平　面　図

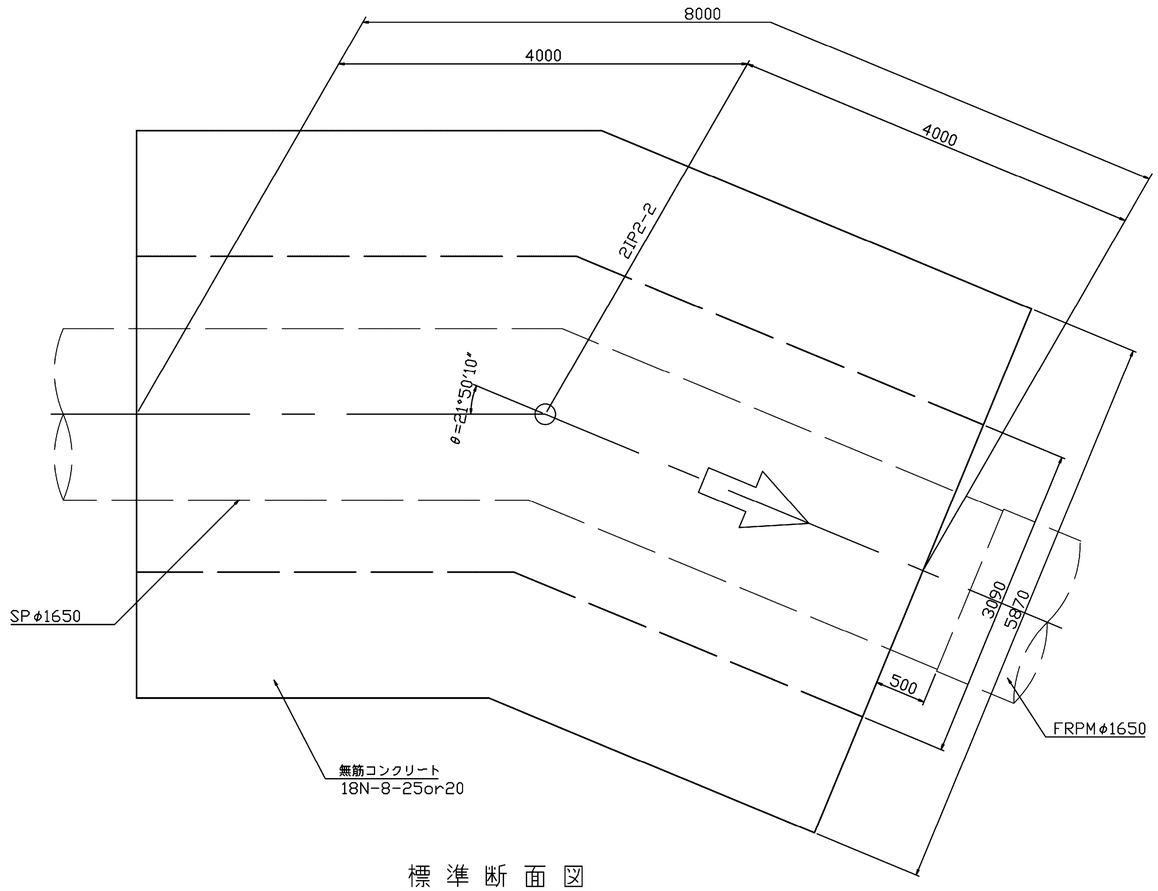

標　準　断　面　図

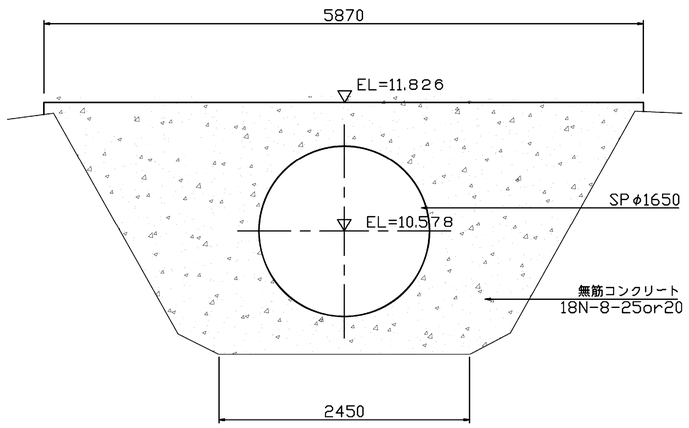

施設名	南部幹線用水路(0312100-1100-20)		
図面名	スラストブロック構造図		
作成年月	平成26年 3月		
縮尺	A1 1:500 A2 1:707	図面番号	8-113/599
作成者	関東農政局　両総農業水利事業所		

スラストブロック構造図

標準断面図
S=1:30

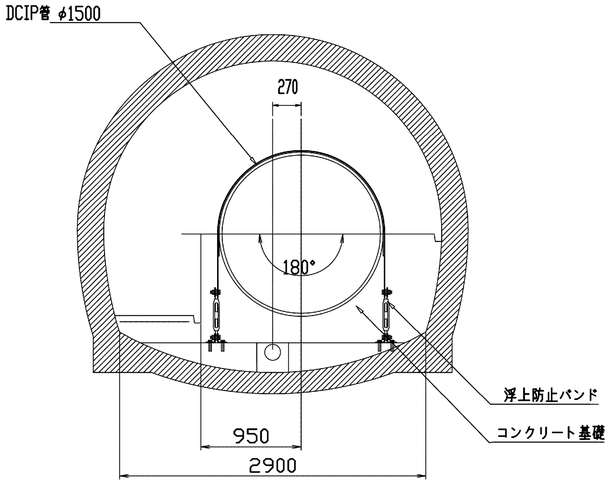

側面図
S=1:30

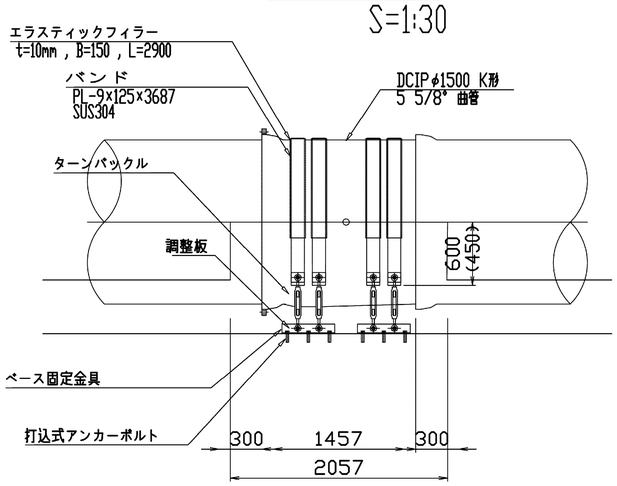

鋼製バンドエ DCIPφ1500 5-5/8°曲管

断面図

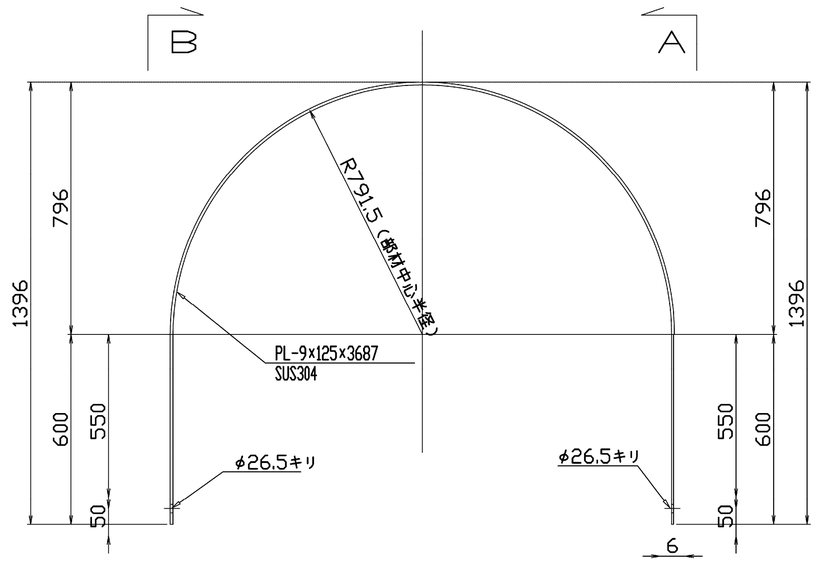

バンド詳細図
S=1:10

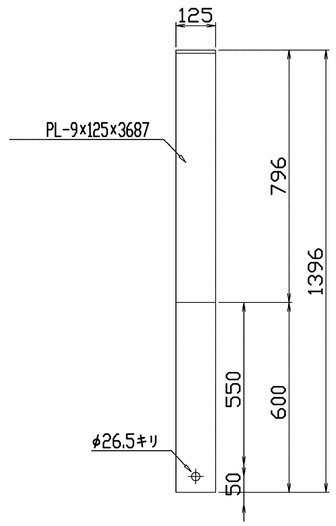

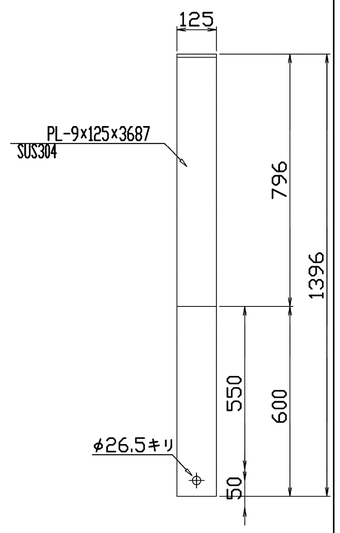

ベース固定金具
S=1:5

平面図

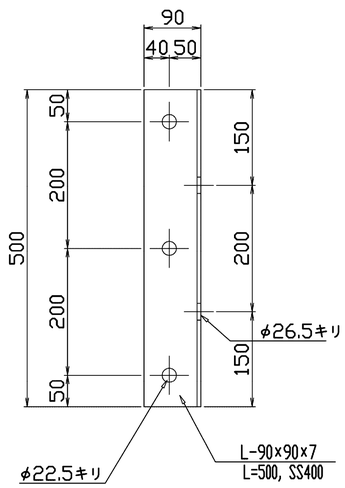

側面図

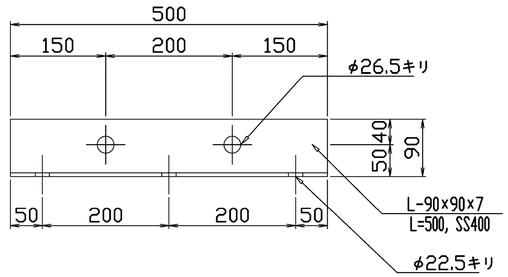

断面図

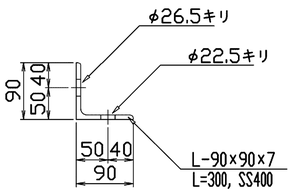

継手部詳細図
S=1:10

断面図

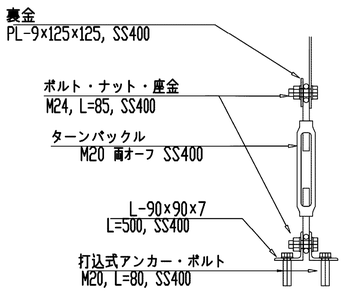

側面図

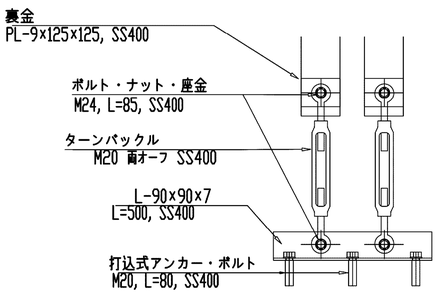

施設名	南部幹線用水路(0312100-1100-20)		
図面名	スラストブロック構造図		
作成年月	平成26年 3月		
縮尺	A1 1:500 A2 1:707	図面番号	8-114/599
作成者	関東農政局　両総農業水利事業所		

スラストブロック構造図

標準断面図
S=1:30

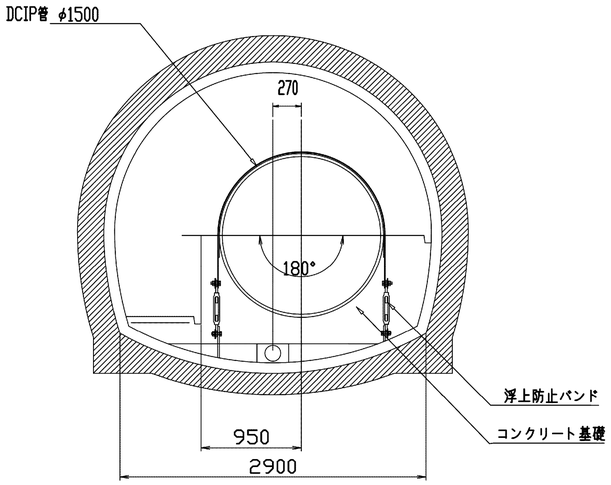

側面図
S=1:30

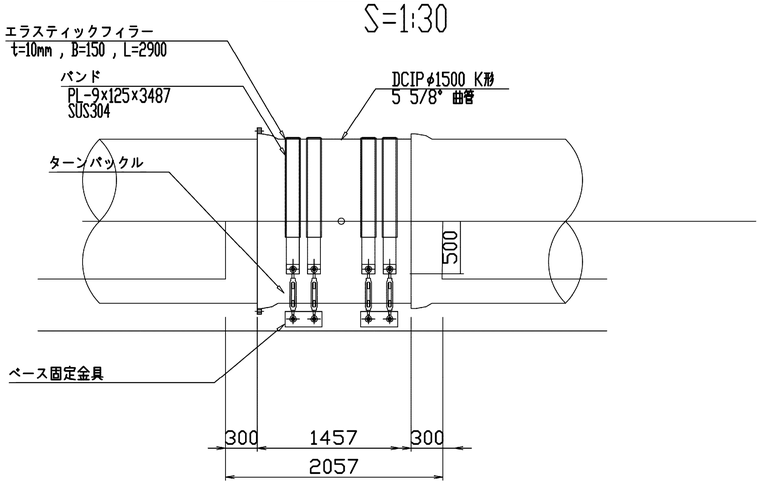

鋼製バンドⅠ DCIP φ1500 5-5/8°曲管

断面図

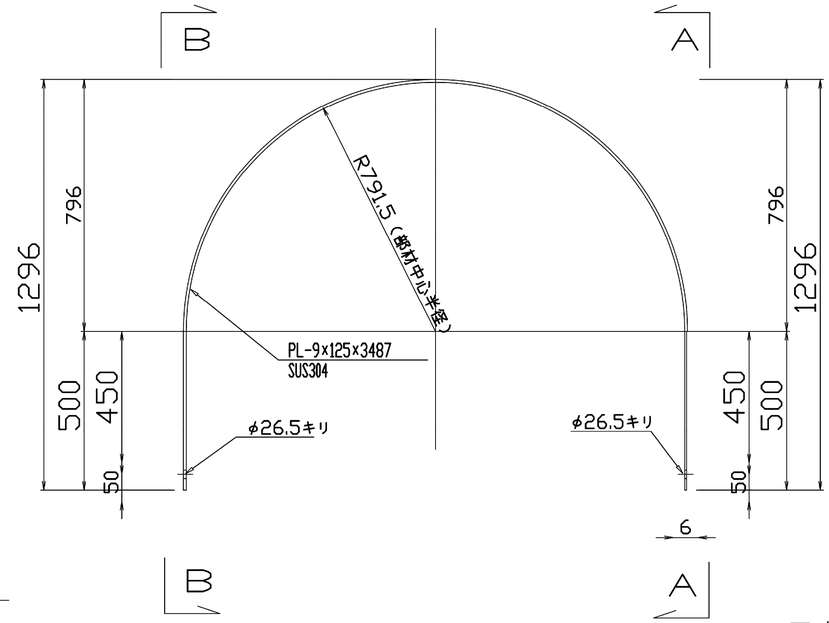

バンド詳細図
S=1:10

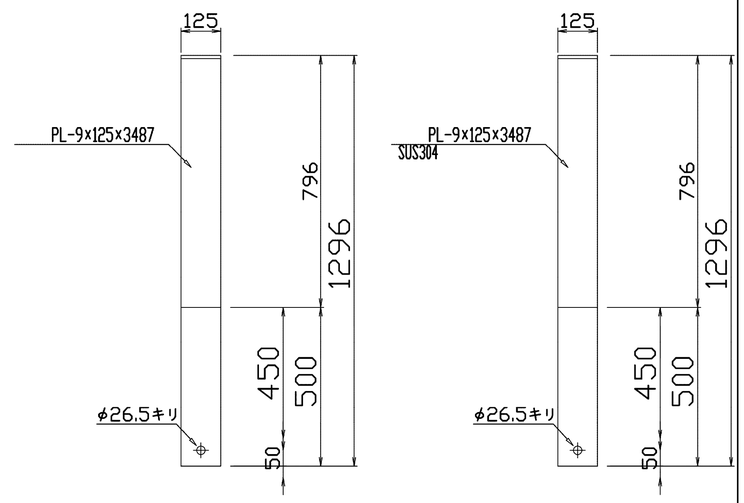

ベース固定金具
S=1:5

平面図

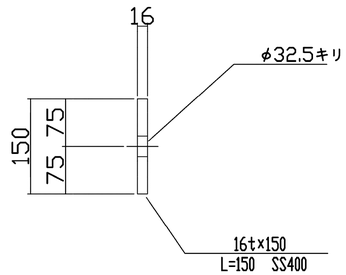

側面図

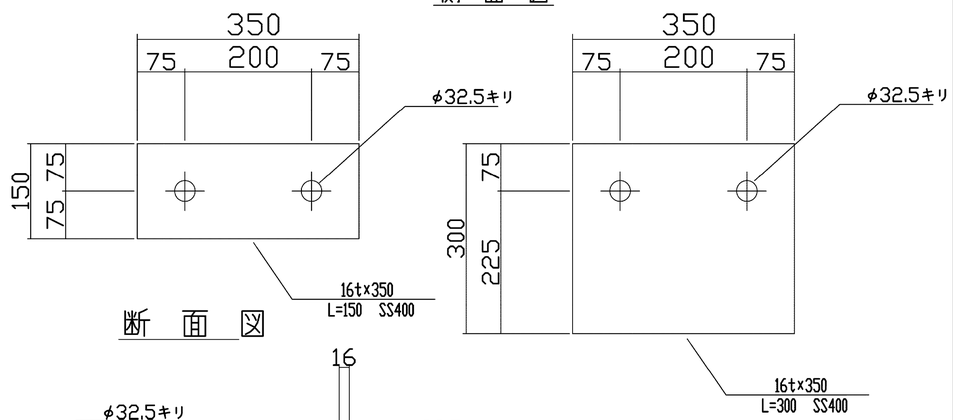

断面図

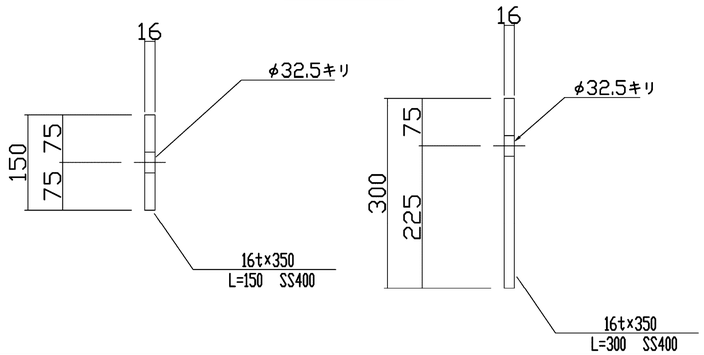

継手部詳細図
S=1:10

断面図

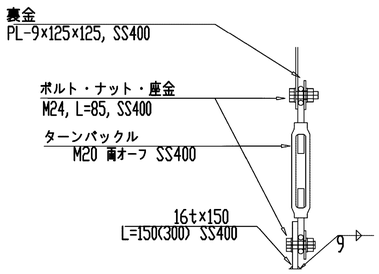

側面図

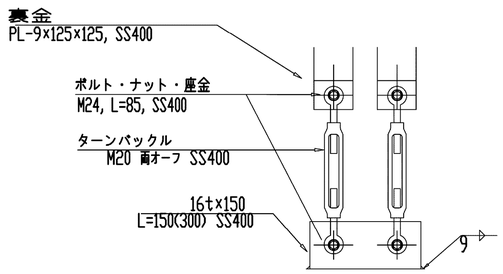

施設名	南部幹線用水路(0312100-1100-20)		
図面名	スラストブロック構造図		
作成年月	平成26年 3月		
縮尺	A1 1:500 A2 1:707	図面番号	8-115/599
作成者	関東農政局 両総農業水利事業所		

スラストブロック構造図

設NO.46+48.000～設NO.47+2.000

位置図 S=1:100

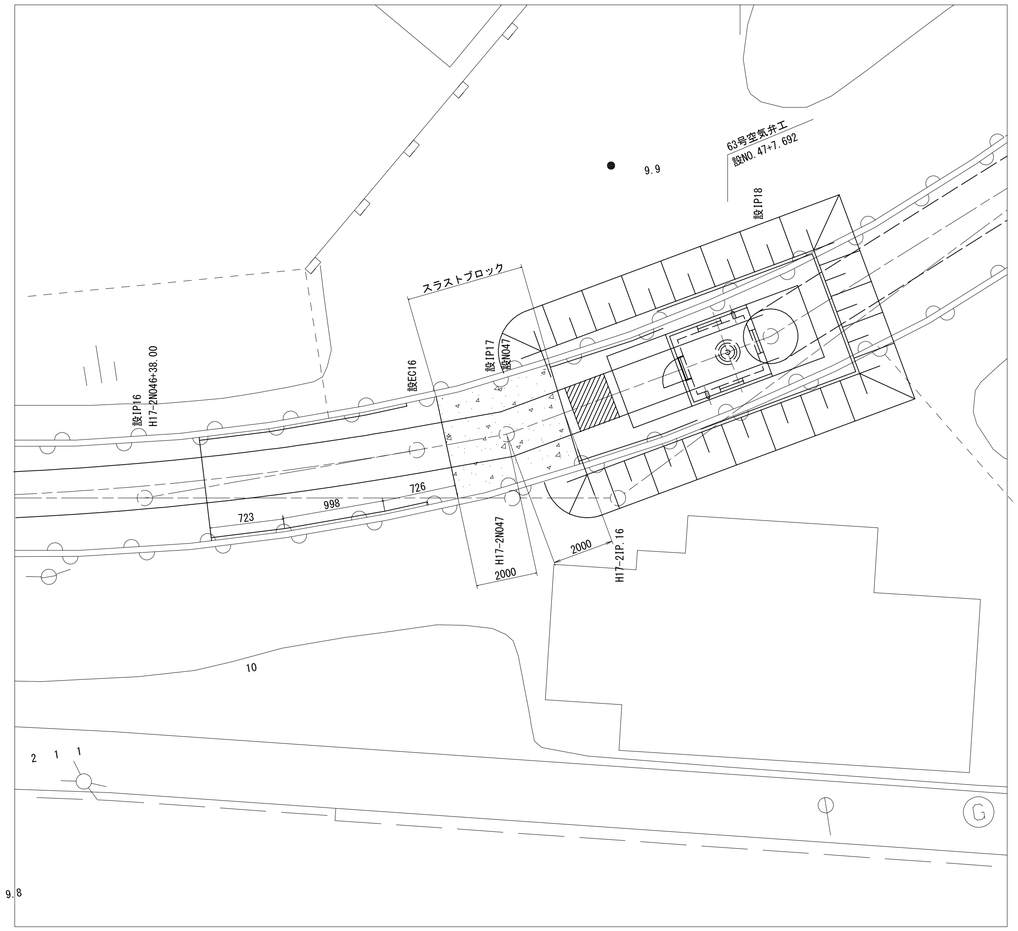

平面図 S=1:30

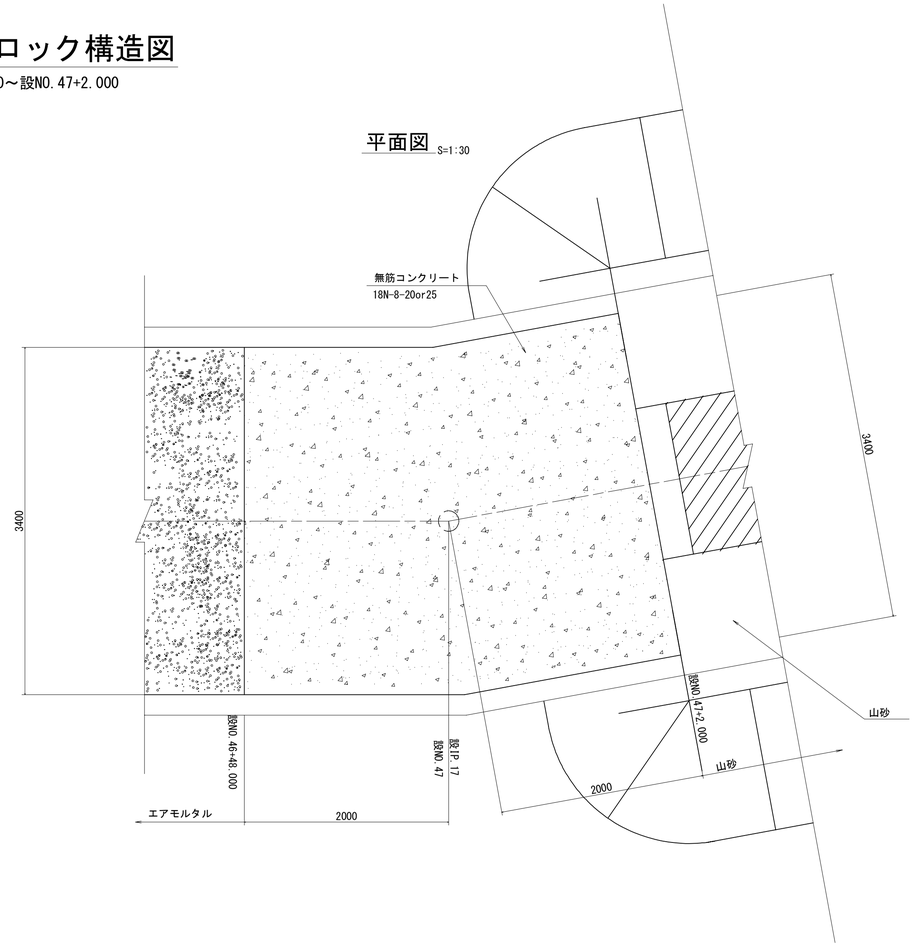

断面図 S=1:30

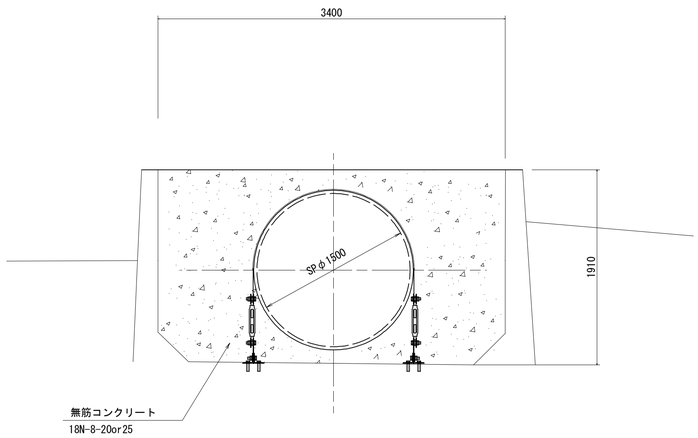

施設名	南部幹線用水路(0312100-1100-20)		
図面名	スラストブロック構造図		
作成年月	平成26年 3月		
縮尺	A1 図示	図面番号	8-116/599
作成者	関東農政局　両総農業水利事業所		

スラストブロック構造図

鋼製バンドエ　DCIPφ1500　5-5/8°　曲管

標準断面図 S=1:30

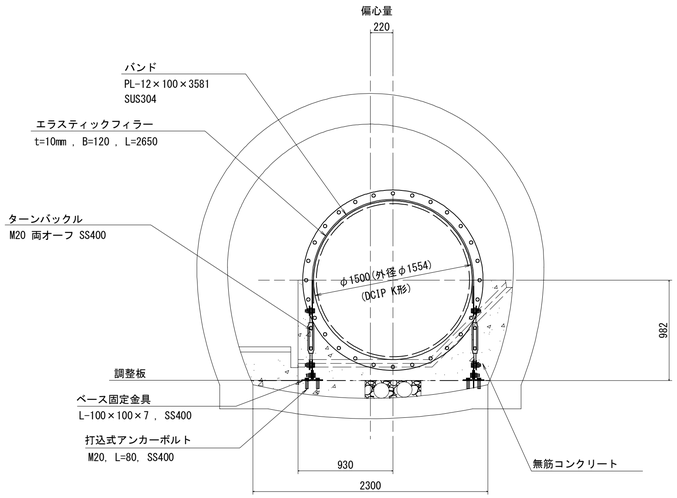

バンド詳細図 S=1:10

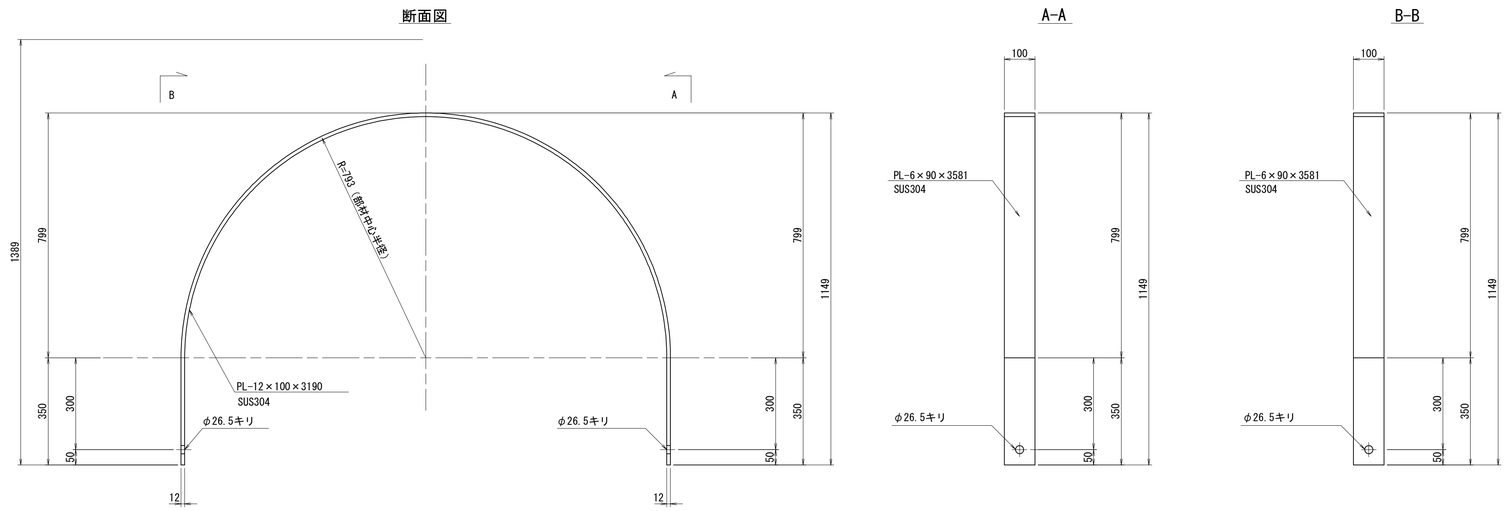

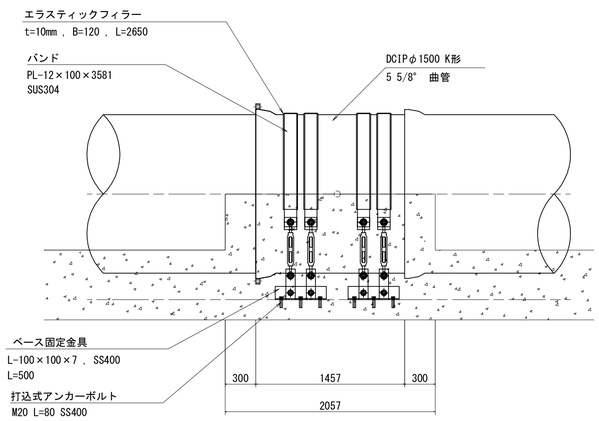

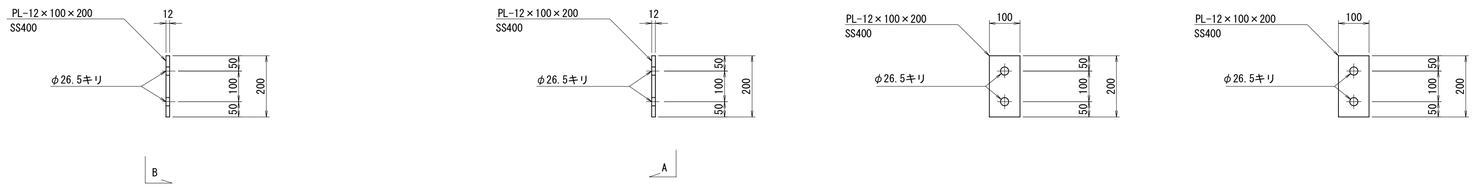

ベース固定金具 S=1:5

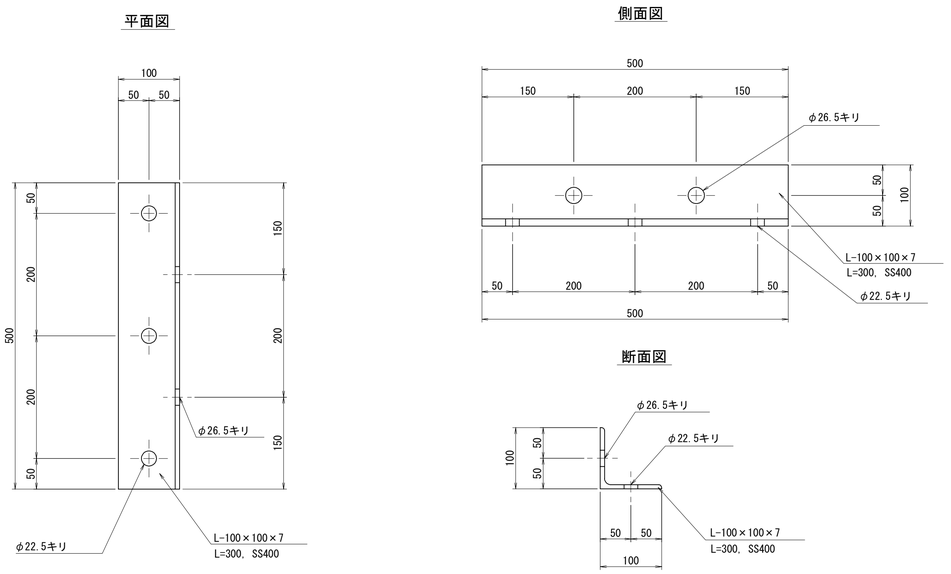

継手部詳細図 S=1:10

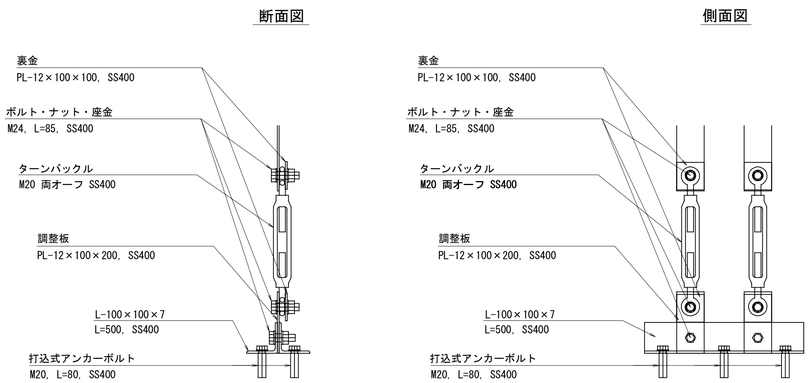

＜注意事項＞

注1）スラストバンド工は、46号トンネルの曲線区間

設No.68+40.484～設No.69+11.863

設No.69+15.437～設No.69+43.945

設No.74+49.934～設No.77+10.435

設No.77+20.768～設No.78+49.045

のDCIPφ1500 5-5/8° 曲管に設置する。

施設名	南部幹線用水路(0312100-1100-20)		
図面名	スラストブロック構造図		
作成年月	平成26年 3月		
縮尺	A1 図示	図面番号	8-117/599
作成者	関東農政局　両総農業水利事業所		

スラストブロック構造図

S=1:50

トンネル部

T-48

DCIP

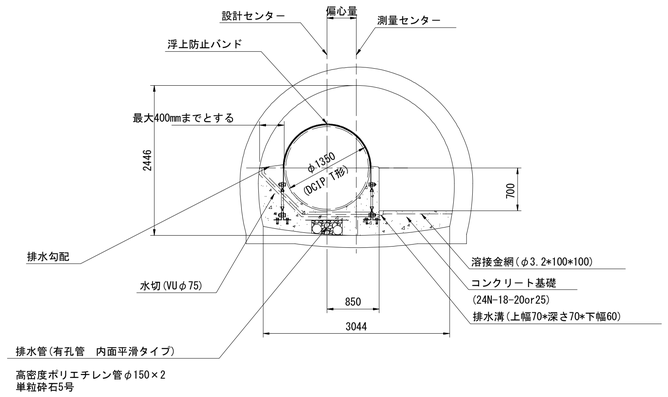

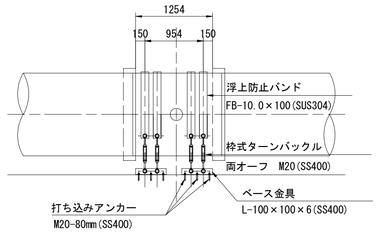

浮上防止バンド

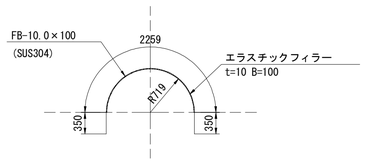

アンカー取付詳細図

S=1:10

正面図

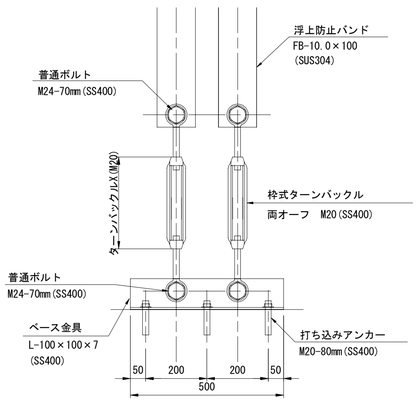

側面図

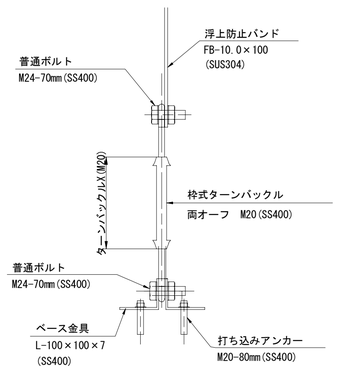

施設名	南部幹線用水路(0312100-1100-20)		
図面名	スラストブロック構造図		
作成年月	平成26年 3月		
縮尺	A1 図示	図面番号	8-118/559
作成者	関東農政局　両総農業水利事業所		

スラストブロック構造図

(T-48)

S=1:100

平面図

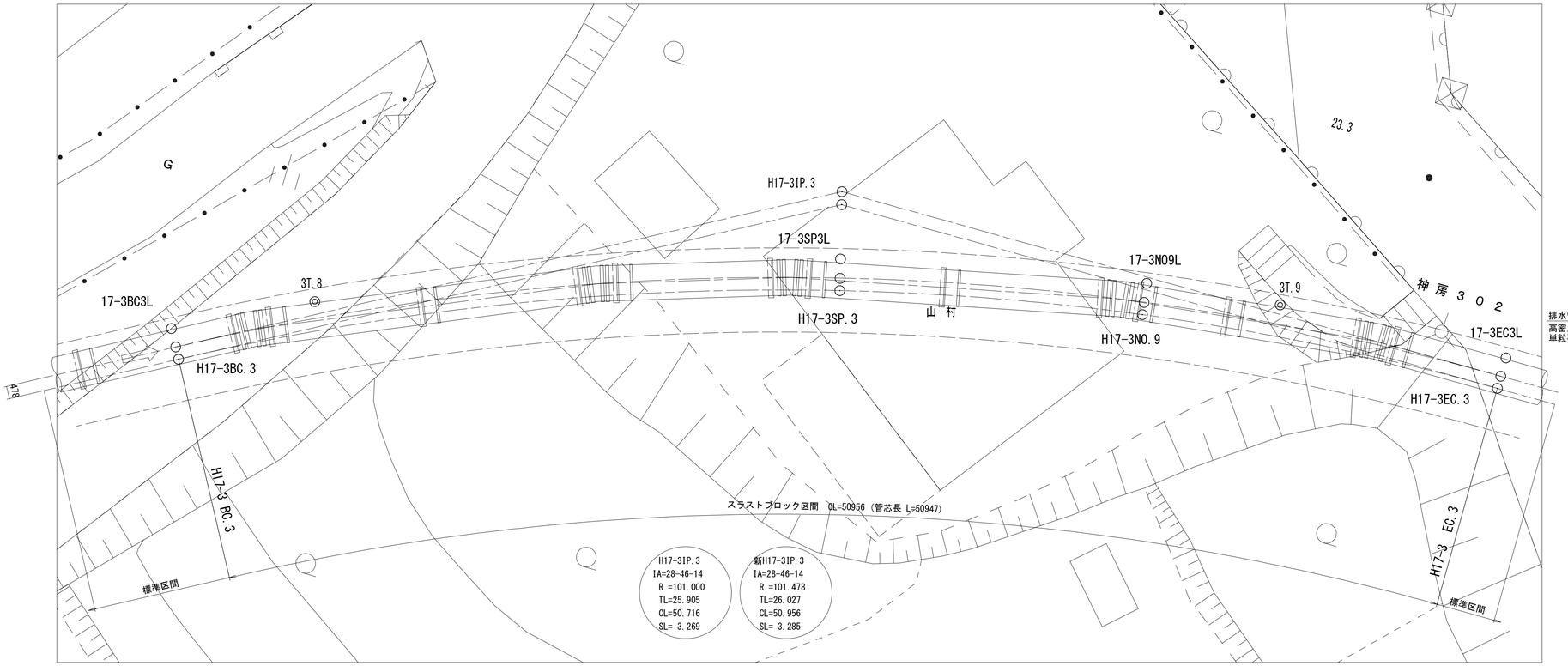

標準断面図

S=1:50

スラストブロック区間

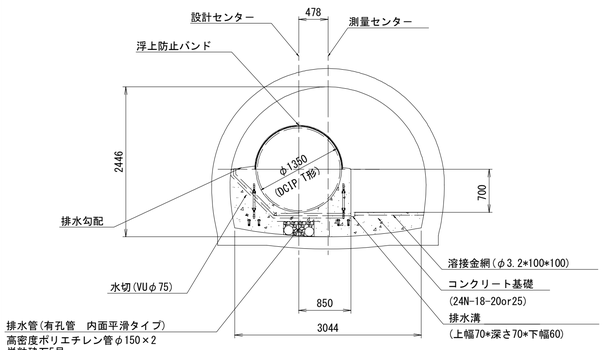

標準区間

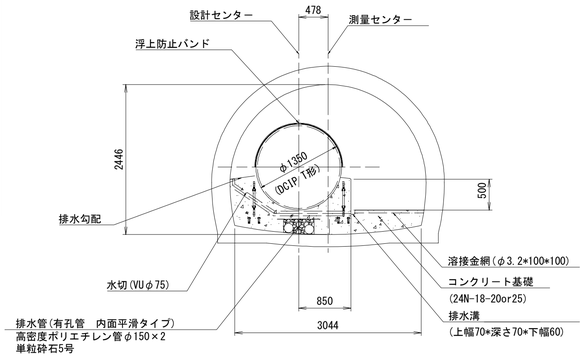

縦断図

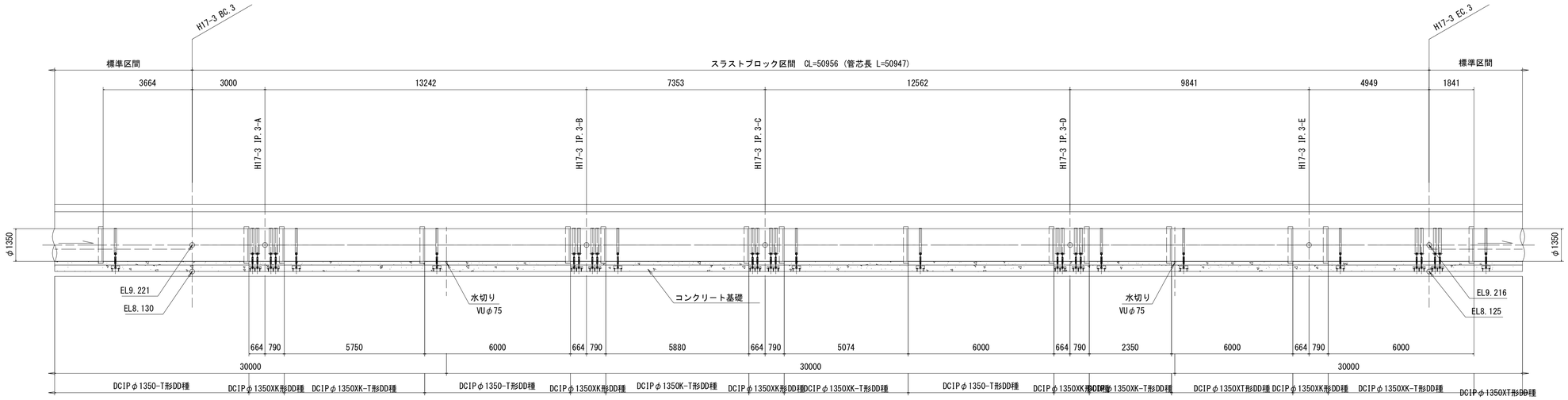

施設名	南部幹線用水路(0312100-1100-20)		
図面名	スラストブロック構造図		
作成年月	平成26年 3月		
縮尺	A1 図示	図面番号	8-119/599
作成者	関東農政局 両総農業水利事業所		

スラストブロック構造図

(T-48)

S=1:100

平面図

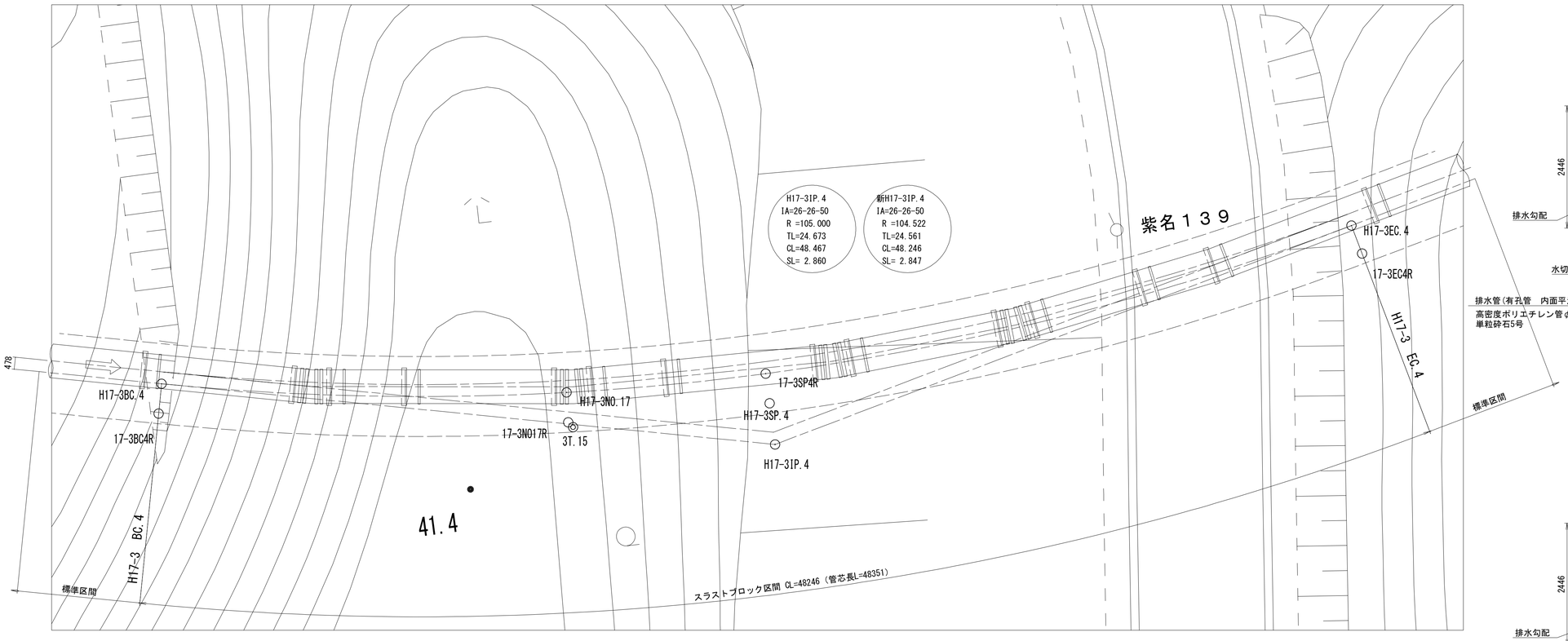

標準断面図

S=1:50

スラストブロック区間

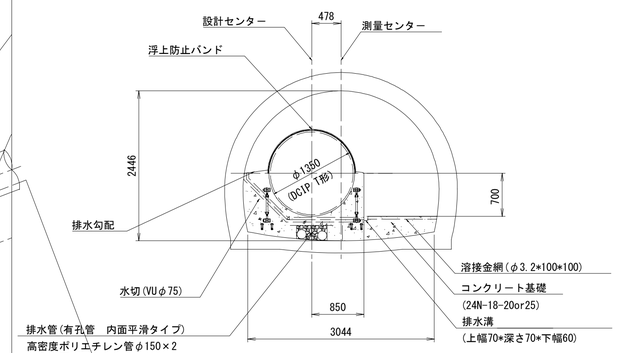

標準区間

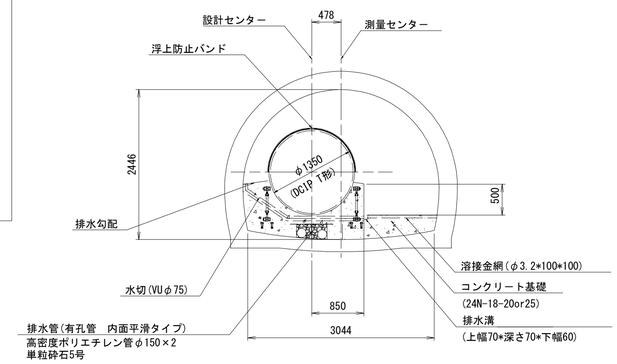

縦断図

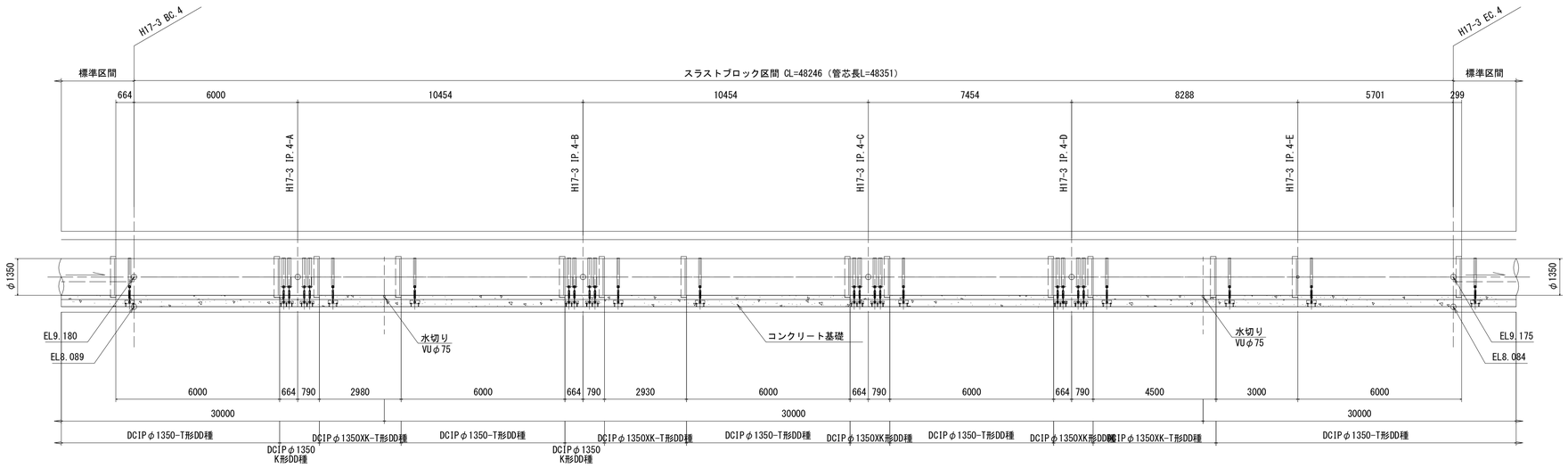

施設名	南部幹線用水路(0312100-1100-20)		
図面名	スラストブロック構造図		
作成年月	平成26年 3月		
縮尺	A1 図示	図面番号	8-120/599
作成者	関東農政局　両総農業水利事業所		

スラストブロック構造図

(T-48)

S=1:100

平面図

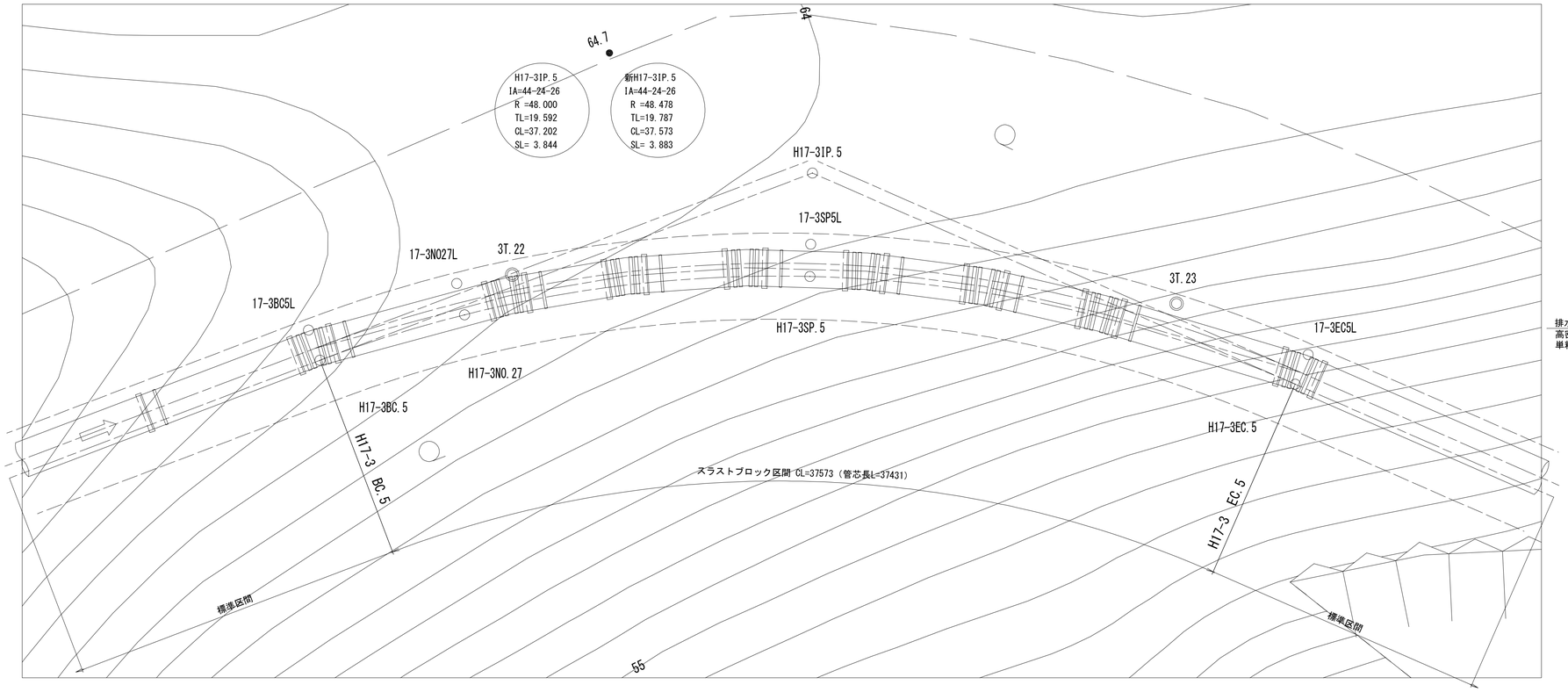

標準断面図

S=1:50

スラストブロック区間

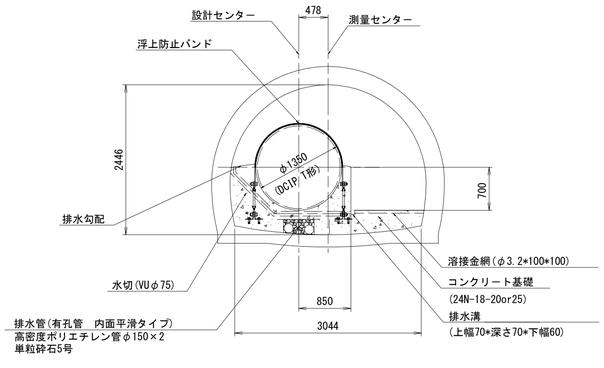

標準区間

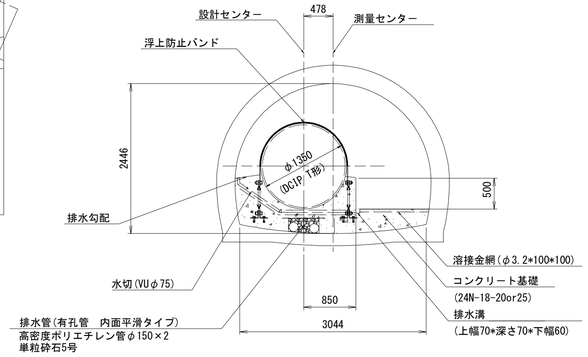

縦断図

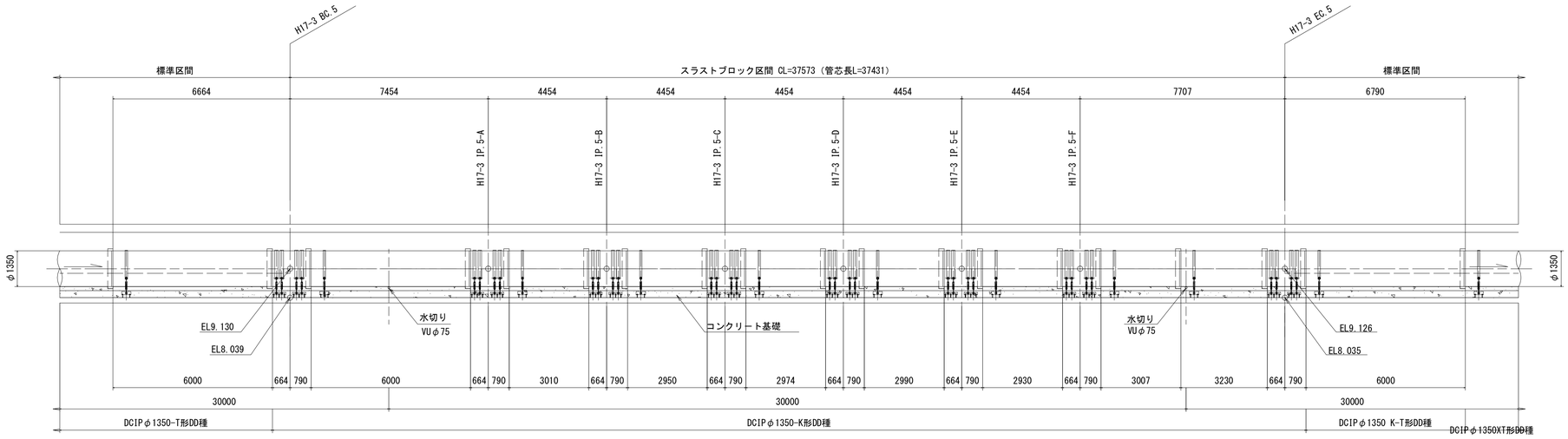

施設名	南部幹線用水路(0312100-1100-20)		
図面名	スラストブロック構造図		
作成年月	平成26年 3月		
縮尺	A1 図示	図面番号	8-121/599
作成者	関東農政局　両総農業水利事業所		

スラストブロック構造図

S=1:50

トンネル部

T-48

DCIP

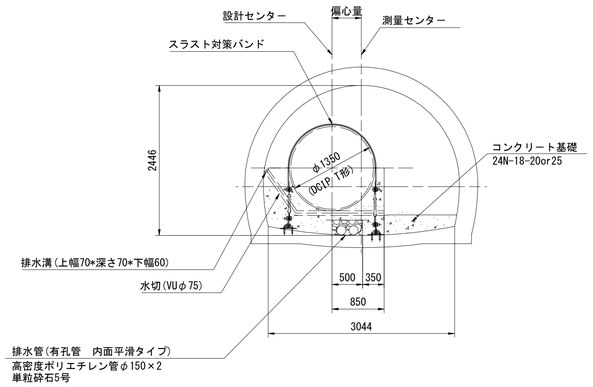

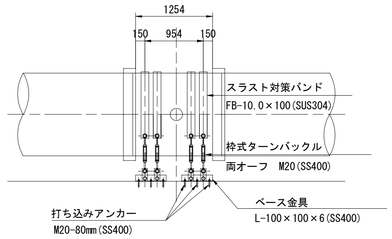

スラスト対策バンド

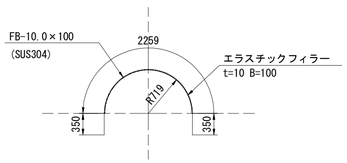

アンカー取付詳細図

S=1:10

正面図

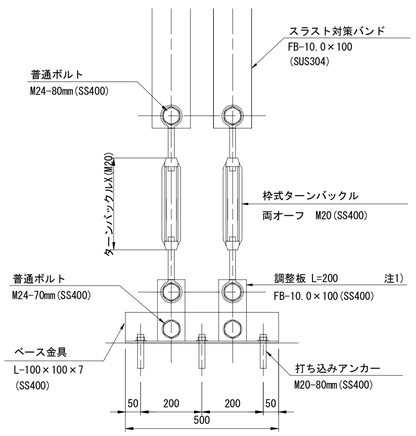

側面図

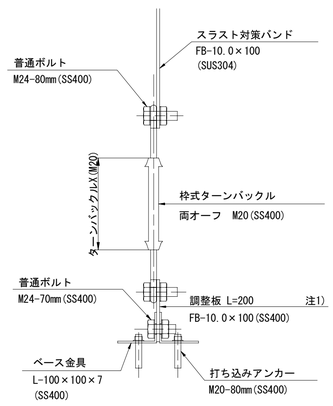

注1) 調整板の寸法は各設置位置により調整する。

注2) 浮上防止工（鋼材）と本管は接触させないこと。

施設名	南部幹線用水路(0312100-1100-20)		
図面名	スラストブロック構造図		
作成年月	平成26年 3月		
縮尺	A1 図示	図面番号	8-122/599
作成者	関東農政局　両総農業水利事業所		

スラストブロック構造図

(T-48)

S=1:200

平面図

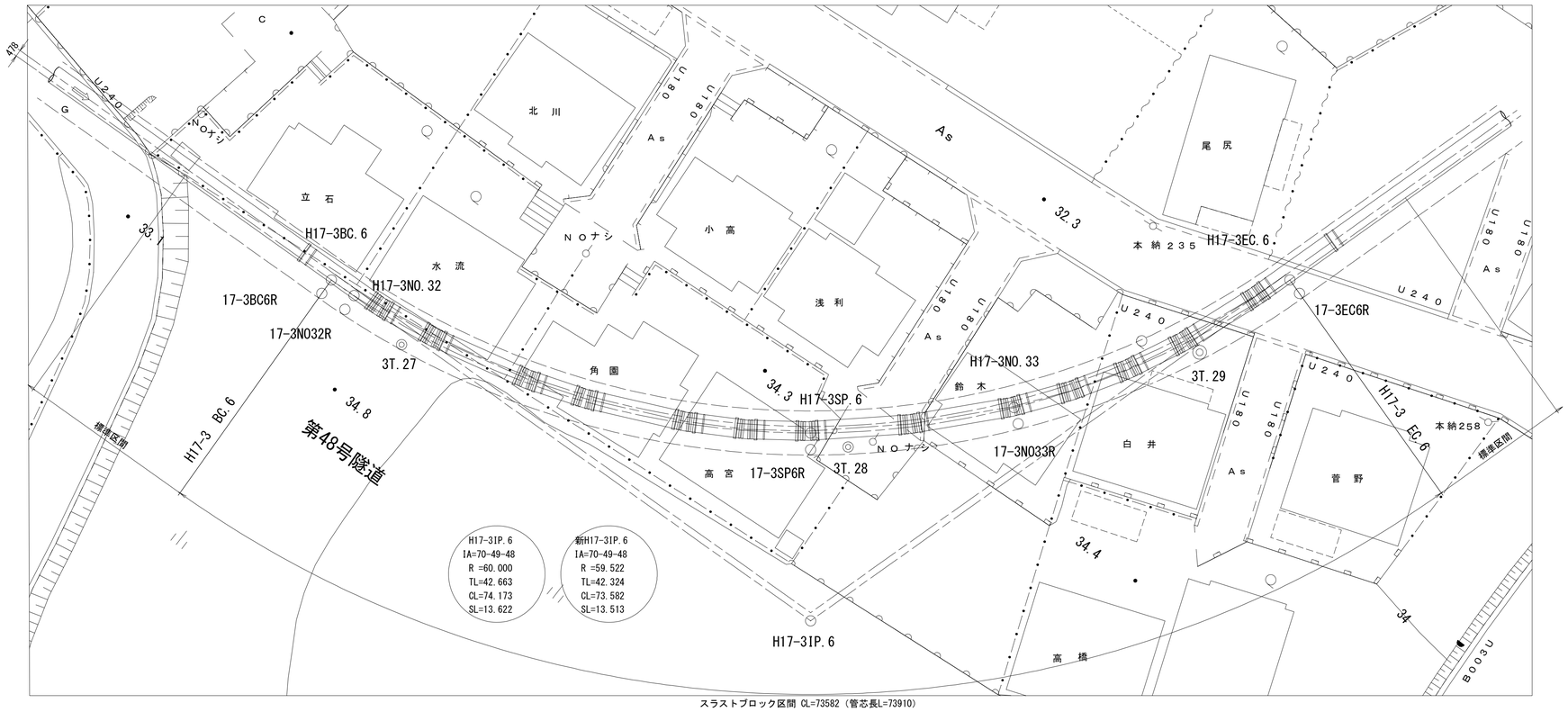

標準断面図

S=1:50

スラストブロック区間

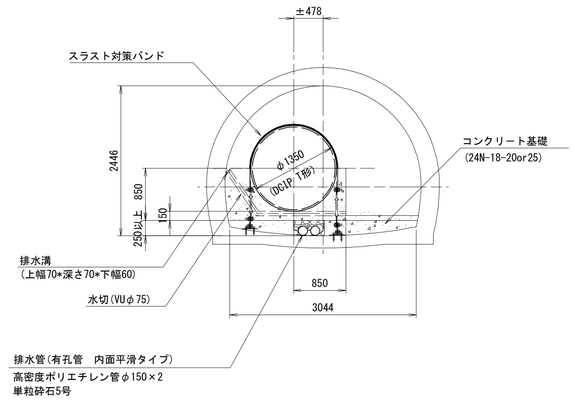

標準区間

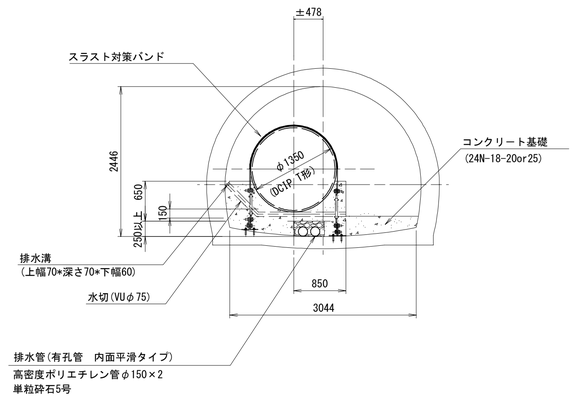

縦断図

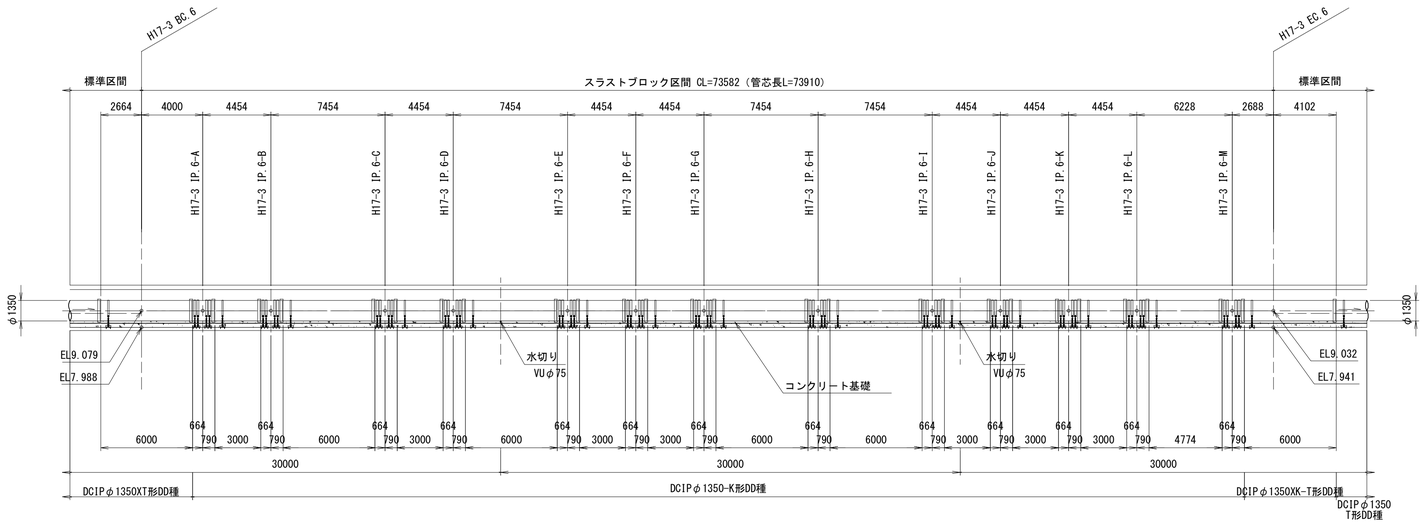

施設名	南部幹線用水路(0312100-1100-20)		
図面名	スラストブロック構造図		
作成年月	平成26年 3月		
縮尺	A1 図示	図面番号	8-123/599
作成者	関東農政局　両総農業水利事業所		

スラストブロック構造図 S=1:30

IP18-1～IP18-2 スラストブロックエ

平面図

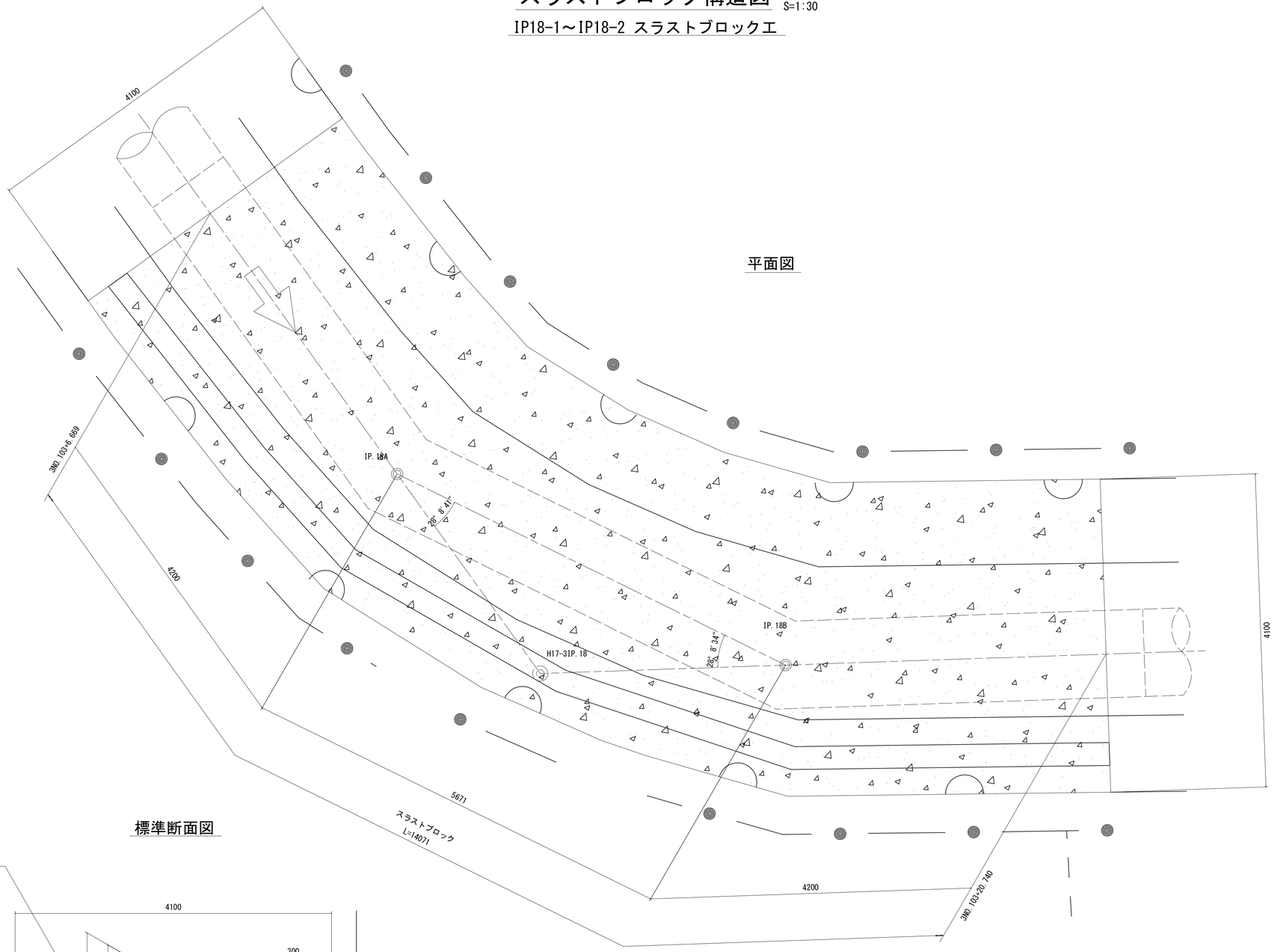

標準断面図

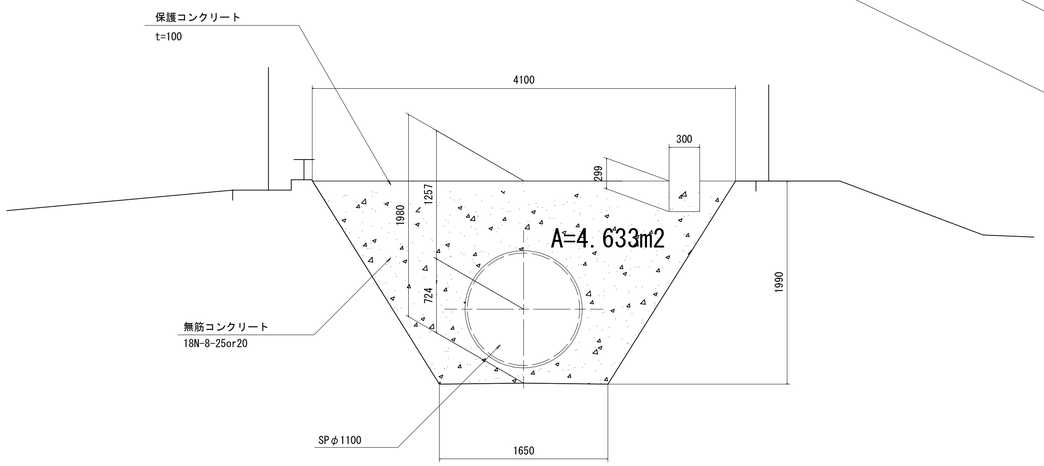

施設名	南部幹線用水路(0312100-1100-20)		
図面名	スラストブロック構造図		
作成年月	平成26年 3月		
縮尺	A1 1:30 A2 1:42	図面番号	8-124/599
作成者	関東農政局　両総農業水利事業所		

東金南分水工構造図(1/4) S=1:200

平面図

東　金　市

松　之　郷

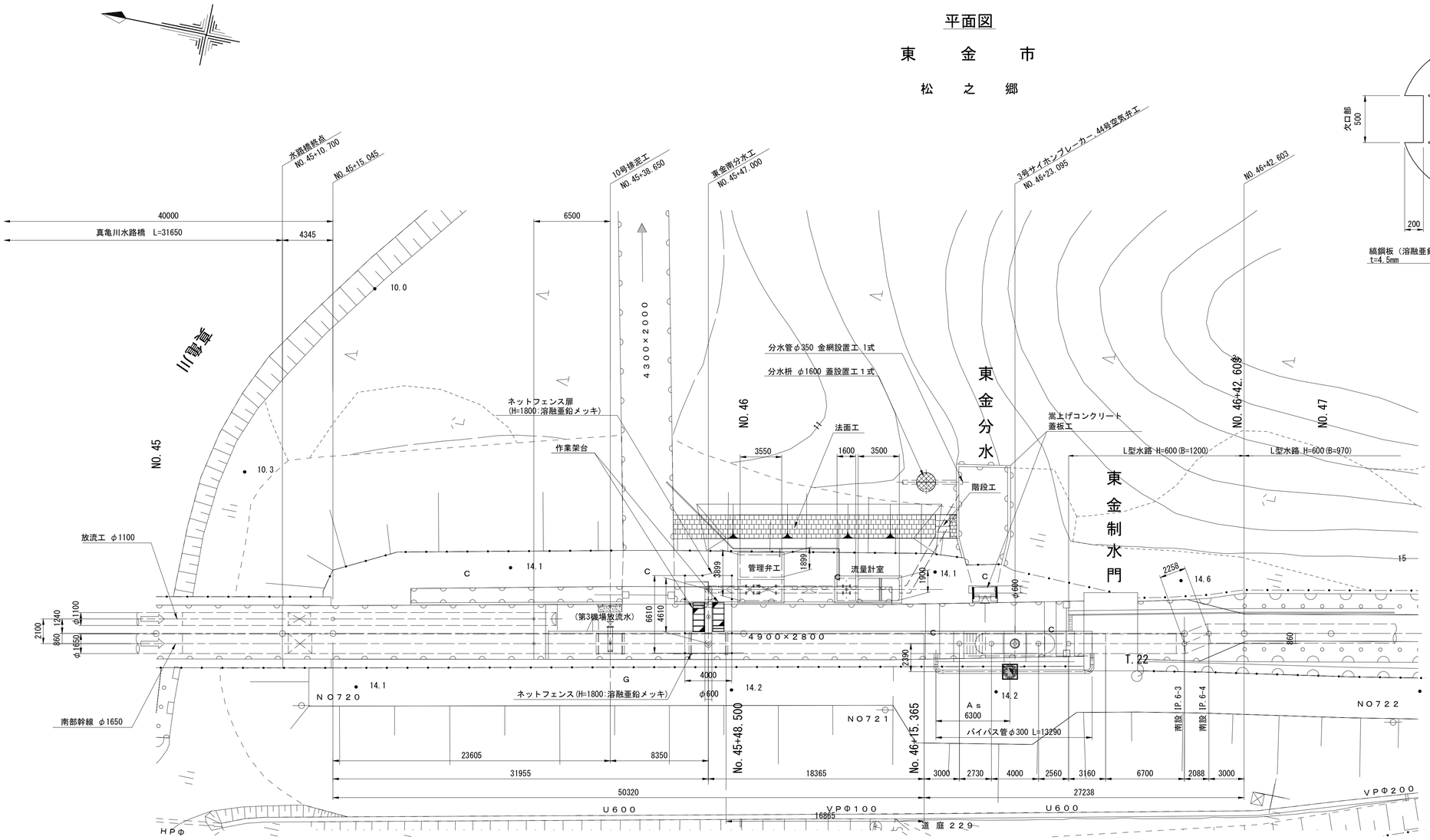

分水ます蓋詳細図 S=1:25

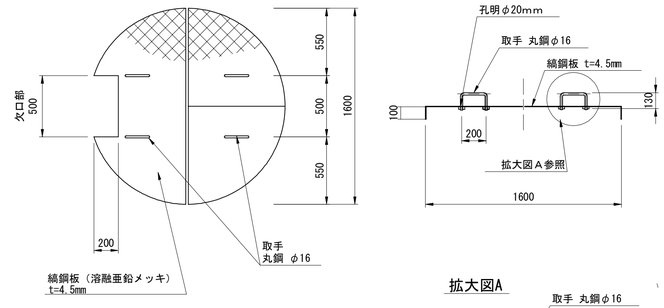

拡大図A

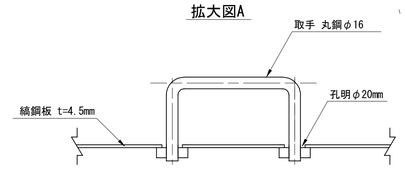

階段工詳細図 S=Free

正面図

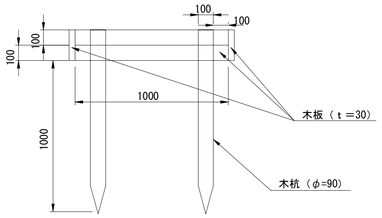

側面図

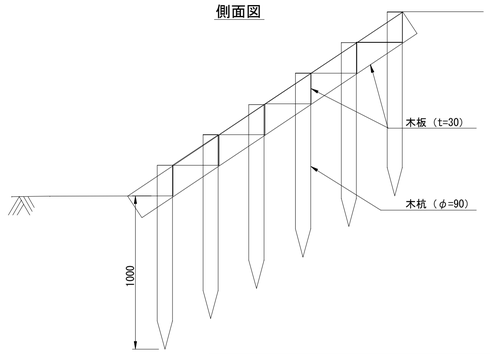

東金南分水嵩上げコンクリート詳細図 S=1:10

A-Asec

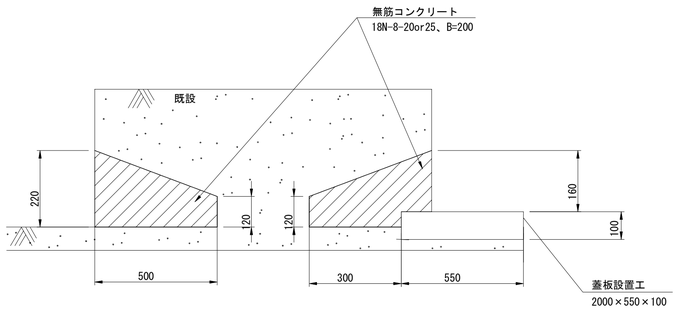

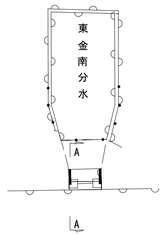

法面工詳細図 S=1:20

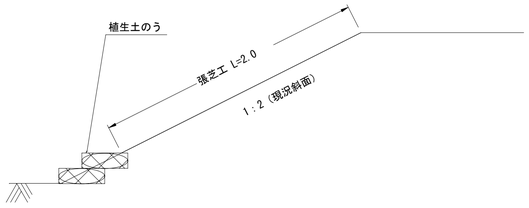

施設名	南部幹線用水路(0312100-1100-20)		
図面名	東金南分水工構造図(1/4)		
作成年月	平成26年 3月		
縮尺	A1 図示	図面番号	8-125/599
作成者	関東農政局　両総農業水利事業所		

東金南分水工構造図(2/4)

S=1:50

平面図 S=1:100

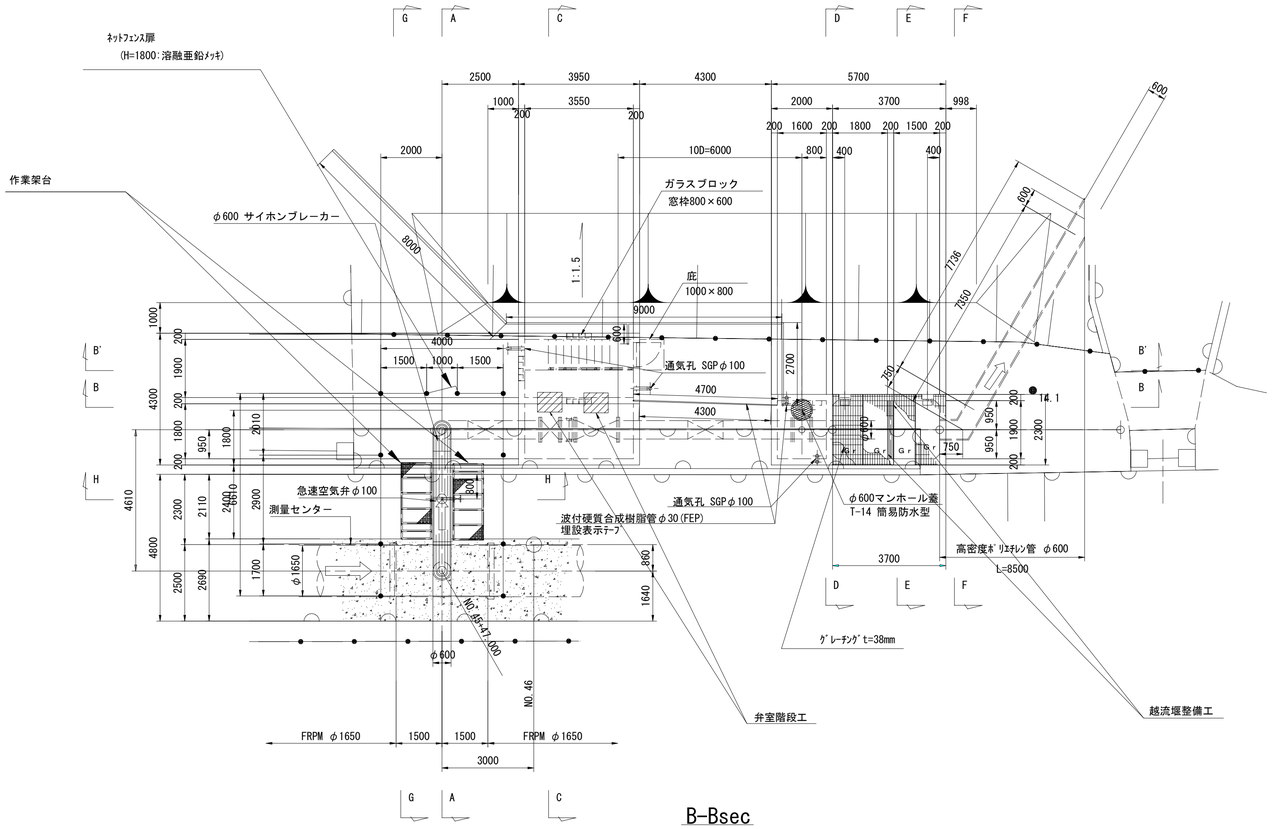

B'-B'sec

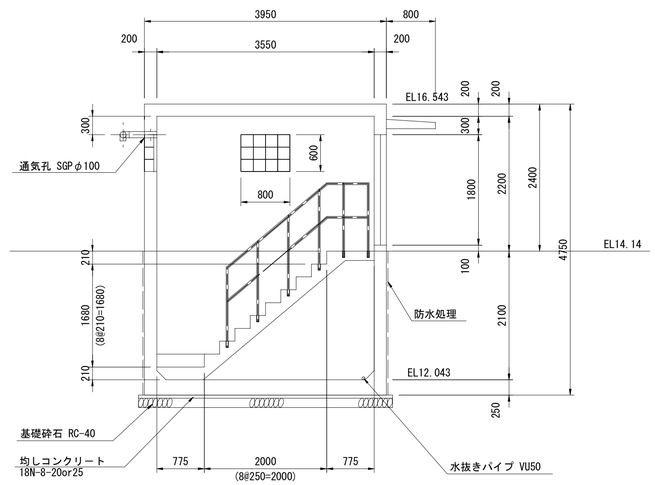

B-Bsec

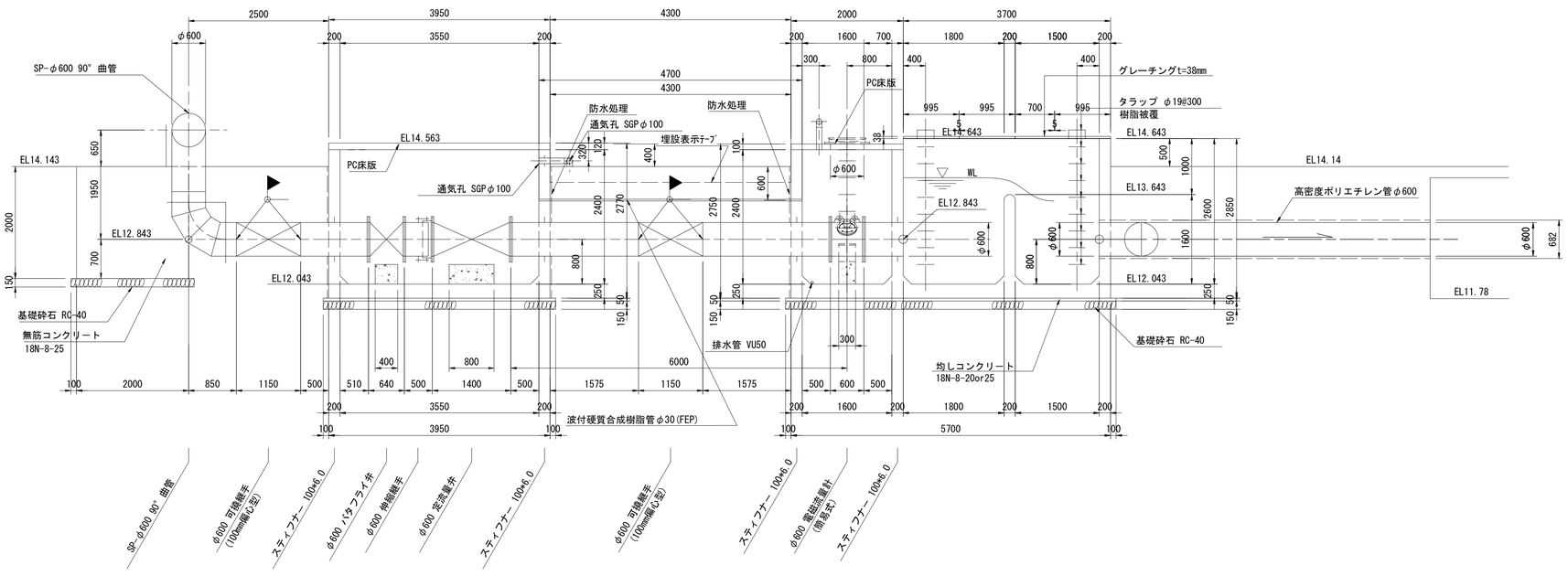

施設名	南部幹線用水路(0312100-1100-20)		
図面名	東金南分水工構造図(2/4)		
作成年月	平成26年 3月		
縮尺	A1 図示	図面番号	8-126/599
作成者	関東農政局　両総農業水利事業所		

東金南分水工構造図(3/4)　S=1:50

A-Asec

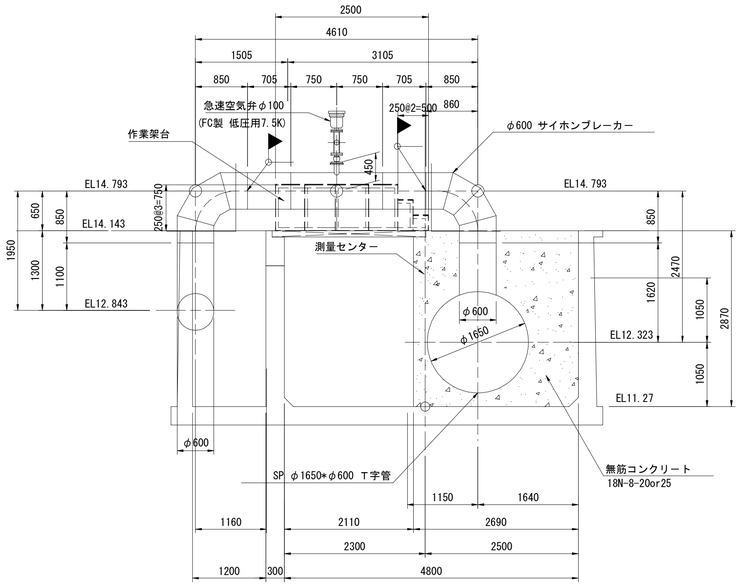

1-1sec

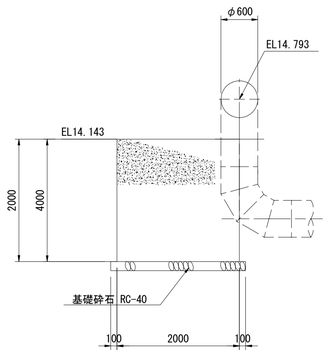

手摺詳細図

手摺立面図

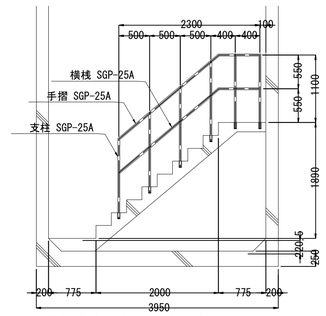

※　亜鉛溶融メッキ塗装仕上げとする。

支柱埋込部分詳細図 S=1:20

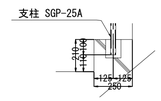

G-Gsec

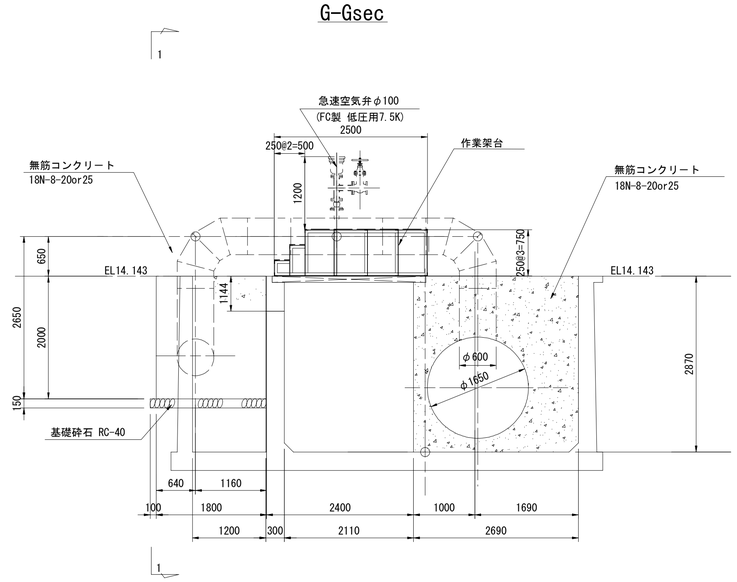

作業架台詳細図 S=1:20

平面図

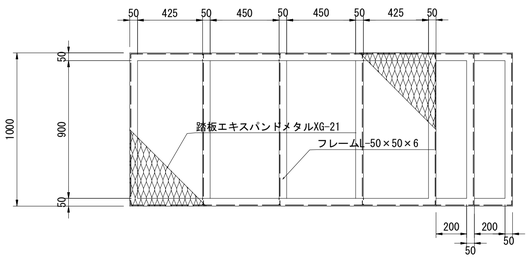

断面図

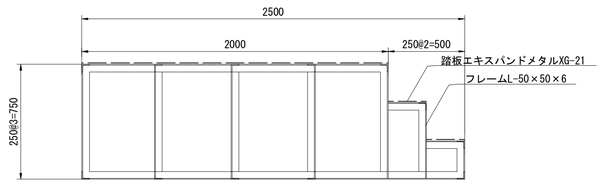

※　亜鉛溶融メッキ塗装仕上げとする。

建具表

形式		片開きフラッシュドア		はめ殺し窓	
数量		1		3	
		1800 / 800		600 / 800	
材質	仕上	アルミ	シルバー	ガラスブロック	
見込	硝子	枠:70 厚:35			
金物		丁番(SUS)、握玉、シリンダー錠			
備考		沓摺（下枠）ステンレス		２００×２００型	

施設名	南部幹線用水路(0312100-1100-20)		
図面名	東金南分水工構造図(3/4)		
作成年月	平成26年 3月		
縮尺	A1 図示	図面番号	8-127/599
作成者	関東農政局　両総農業水利事業所		

東金南分水工構造図(4/4)　S=1:100

C-Csec

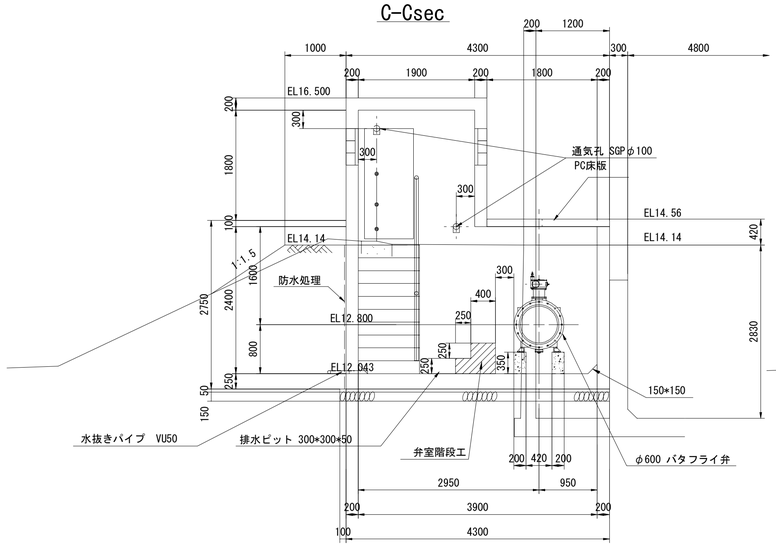

E-Esec

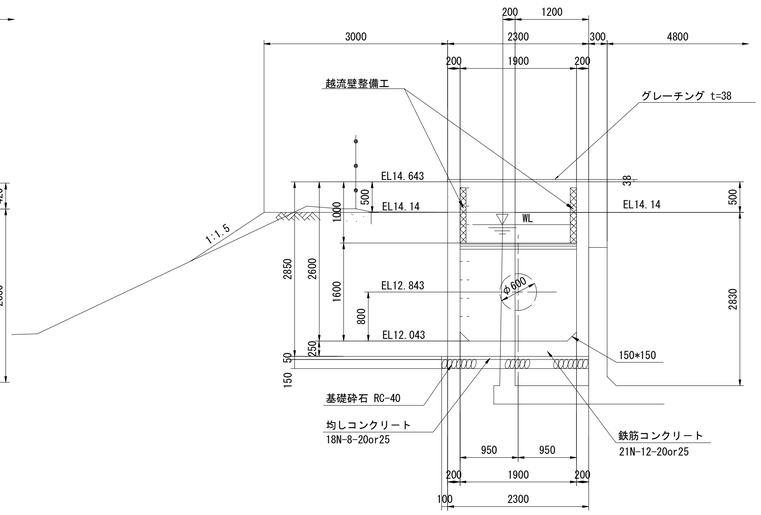

H-Hsec

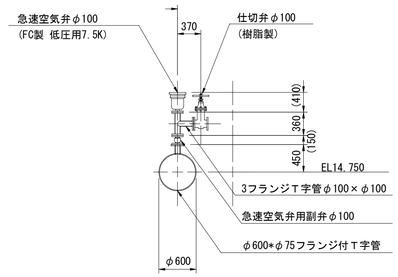

3フランジT字管 S=1:10

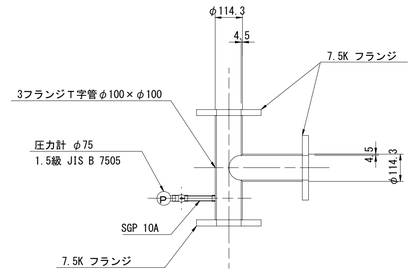

PC床版平面図

管理弁室

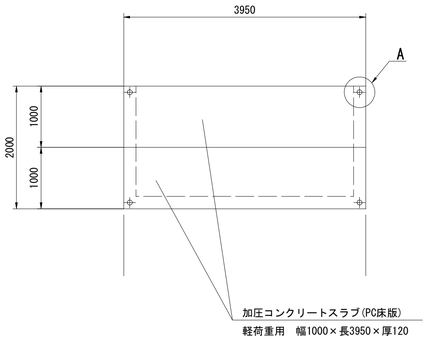

流量計室

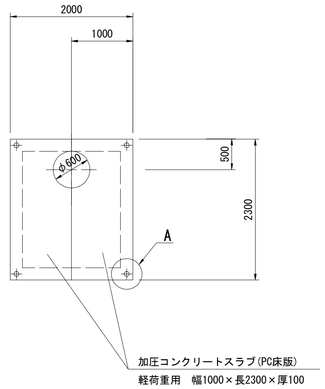

D-Dsec

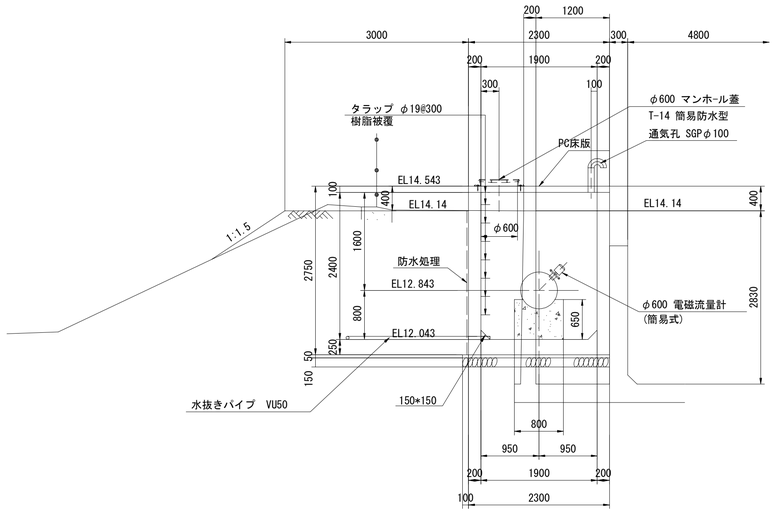

F-Fsec

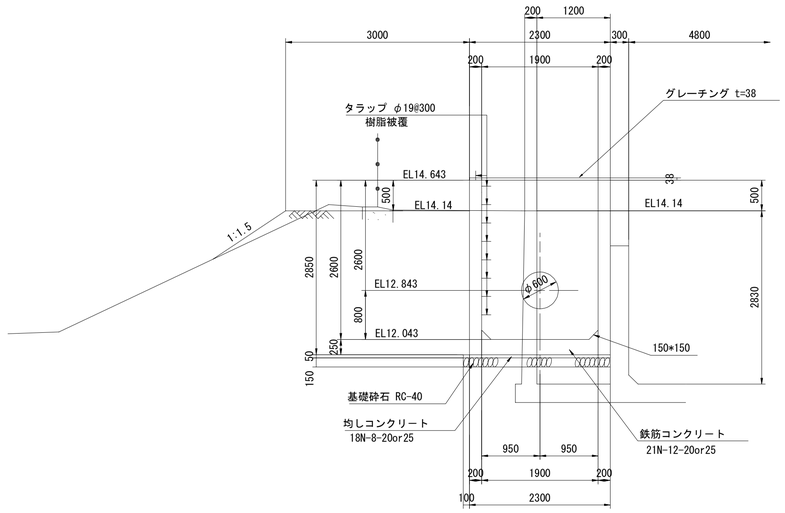

ｸﾞﾚｰﾁﾝｸﾞ詳細図

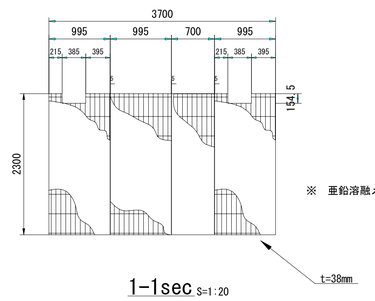

※　亜鉛溶融メッキ塗装仕上げとする。

通気孔詳細図 S=1:20

マンホール部詳細図 S=1:20

A部詳細 S=1:20

1-1sec S=1:20

タラップ詳細図 S=1:10

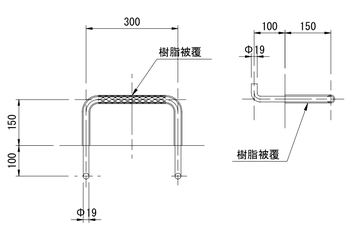

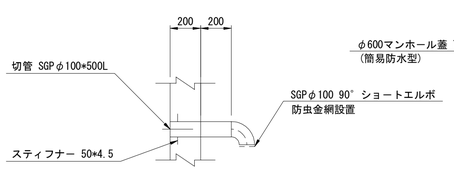

※　亜鉛溶融メッキ塗装仕上げとする。

平面図

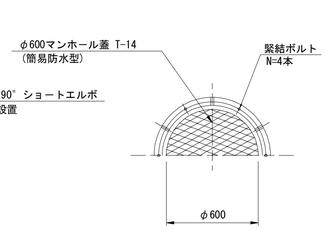

断面図

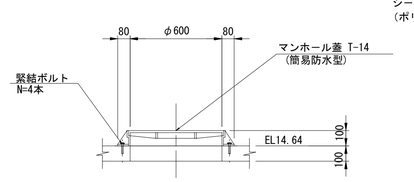

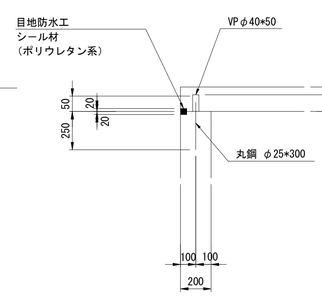

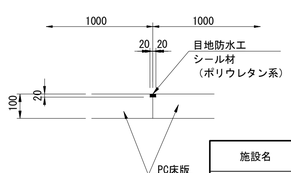

施設名	南部幹線用水路(0312100-1100-20)		
図面名	東金南分水工構造図(4/4)		
作成年月	平成26年 3月		
縮尺	A1 図示	図面番号	8-128/599
作成者	関東農政局　両総農業水利事業所		

3号サイホンブレーカー工構造図 S=1:50

平面図 S=1:100

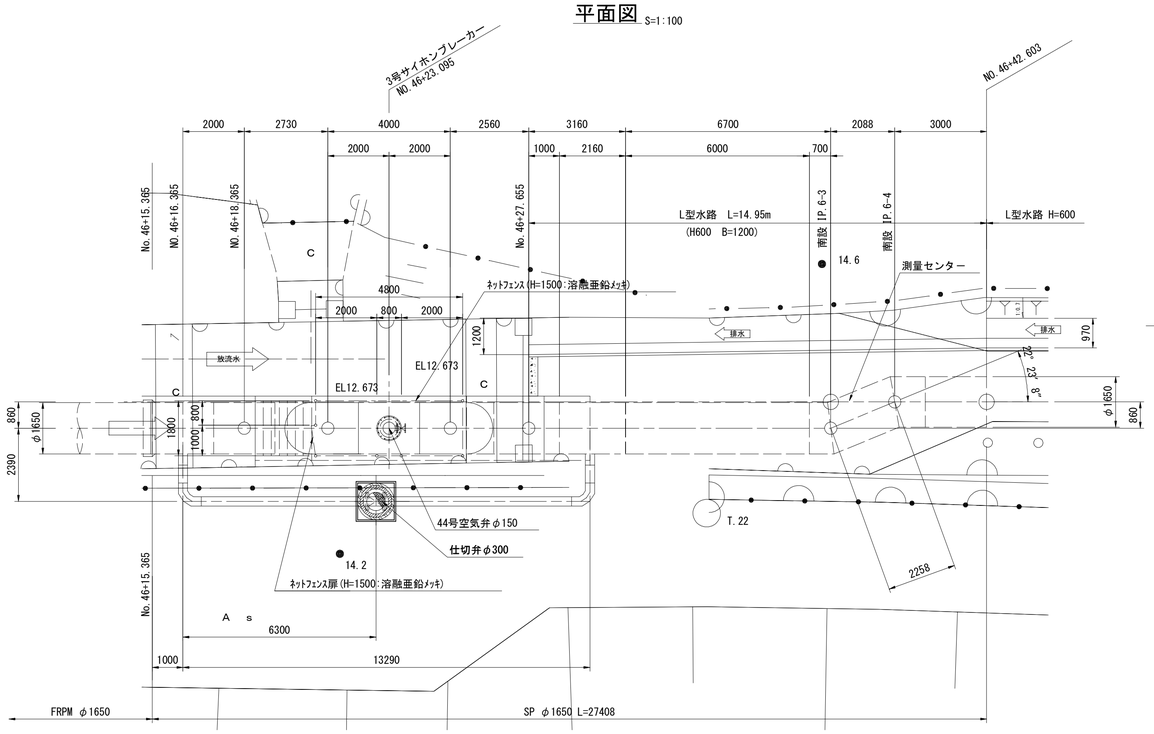

縦断図 S=1:100

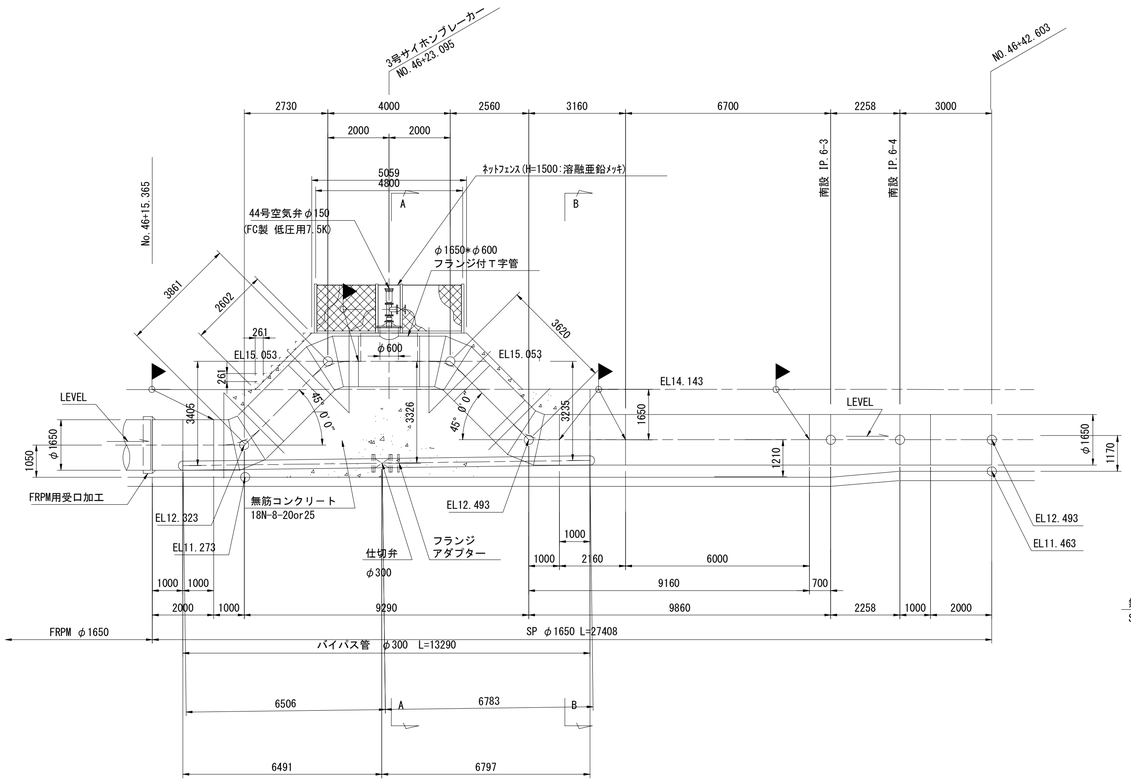

A-Asec

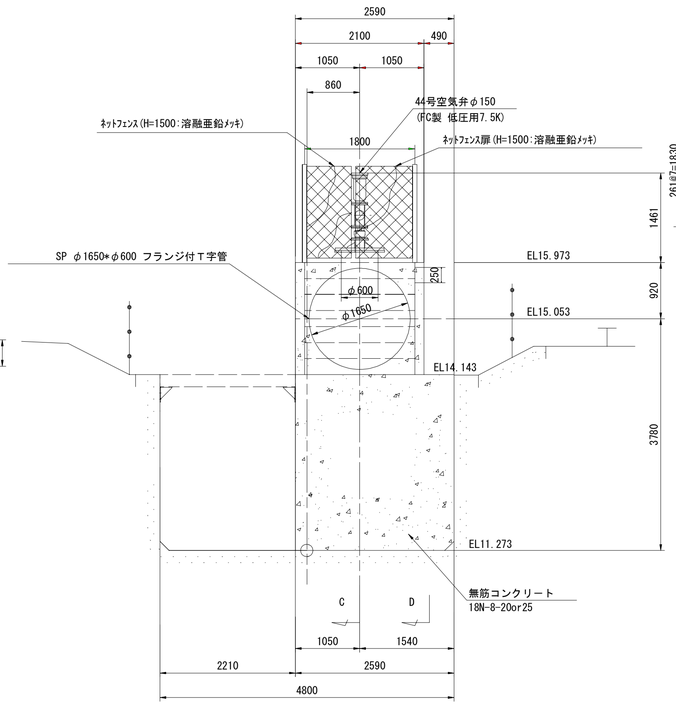

B-Bsec S=1:50

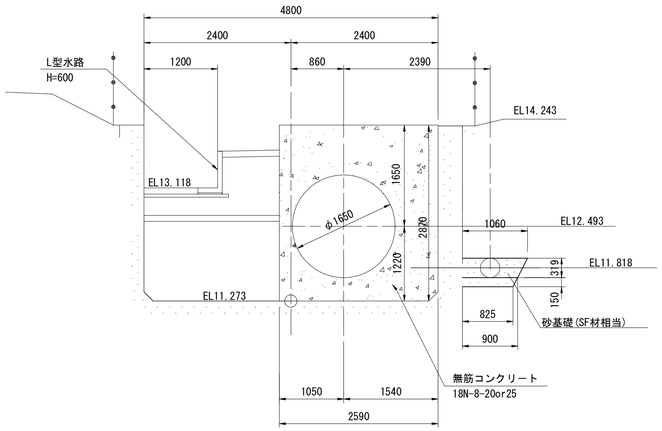

バイパス管基礎工 S=1:25

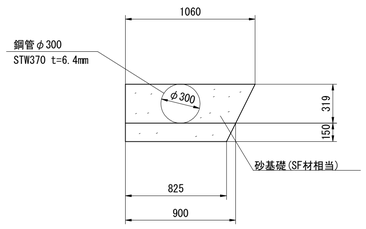

C-Csec

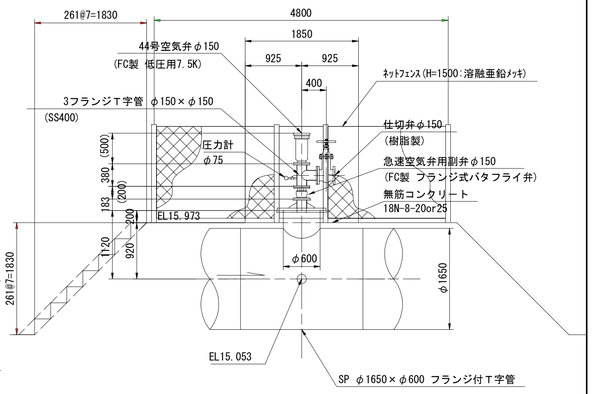

仕切弁

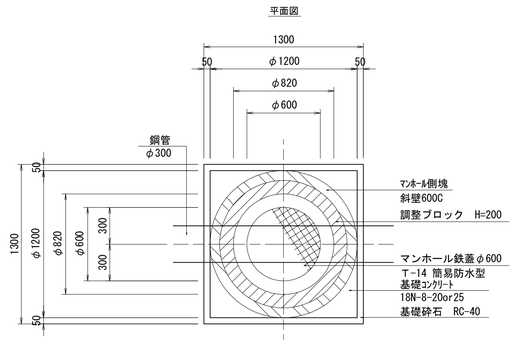

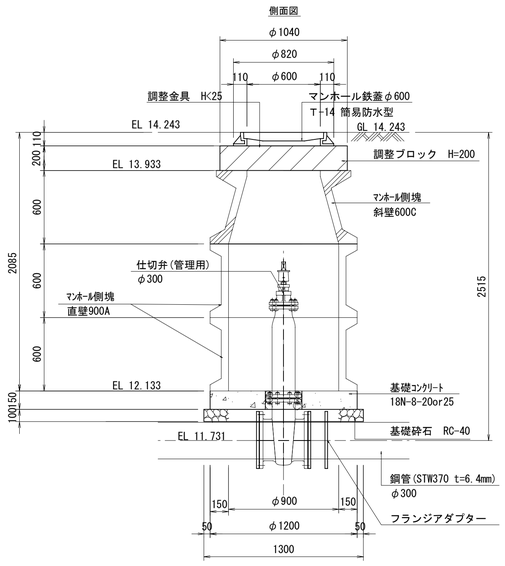

D-Dsec

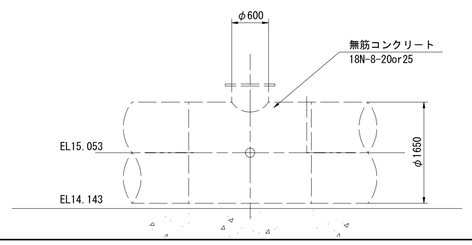

施設名	南部幹線用水路(0312100-1100-20)		
図面名	3号サイホンブレーカー工構造図		
作成年月	平成26年 3月		
縮尺	A1 図示	図面番号	8-129/599
作成者	関東農政局 両総農業水利事業所		

45号空気弁工構造図 S=1:50

開水路内

A-A断面

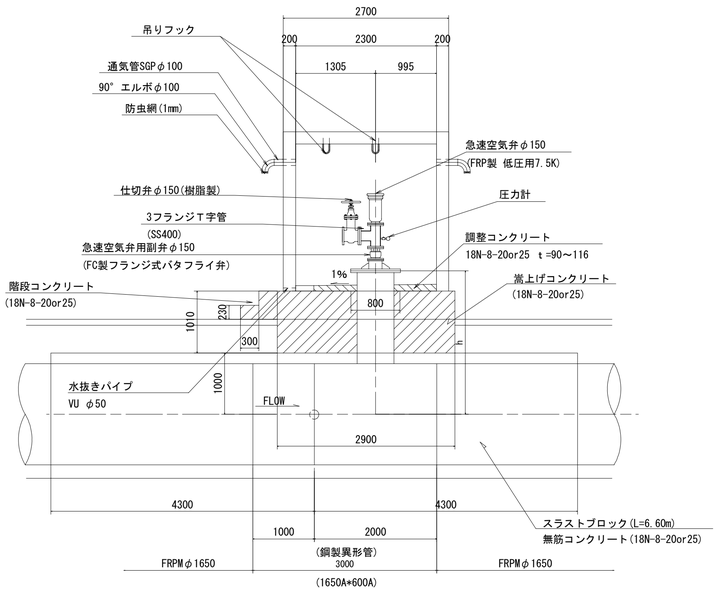

平面図

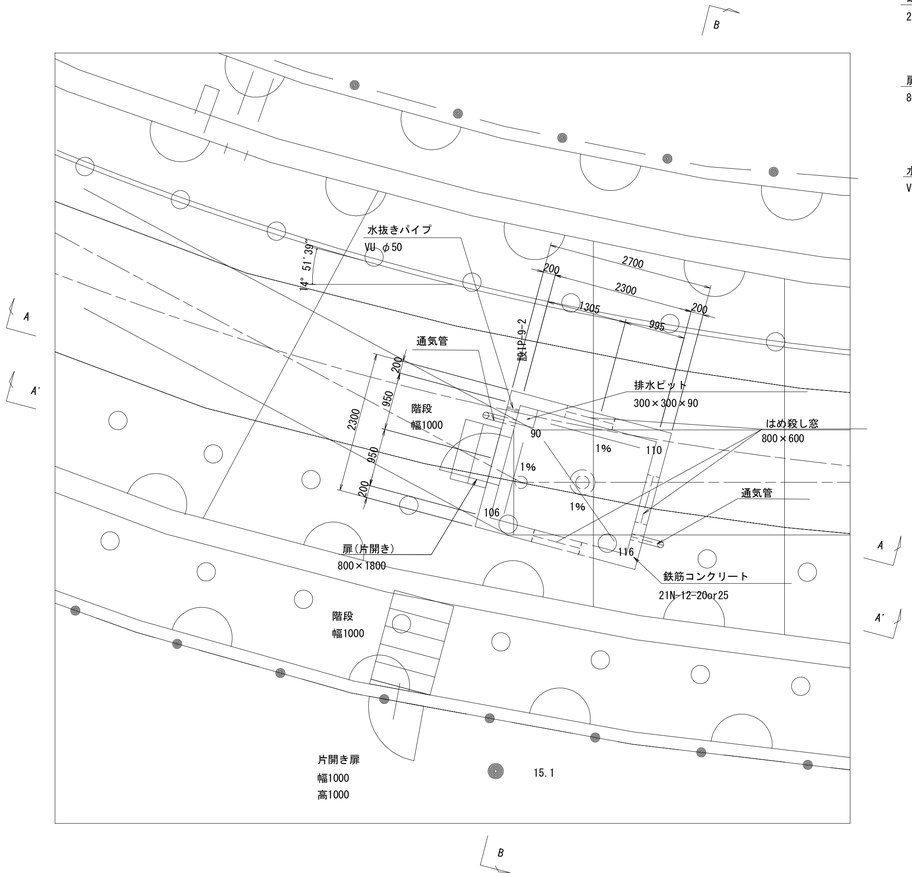

B-B断面

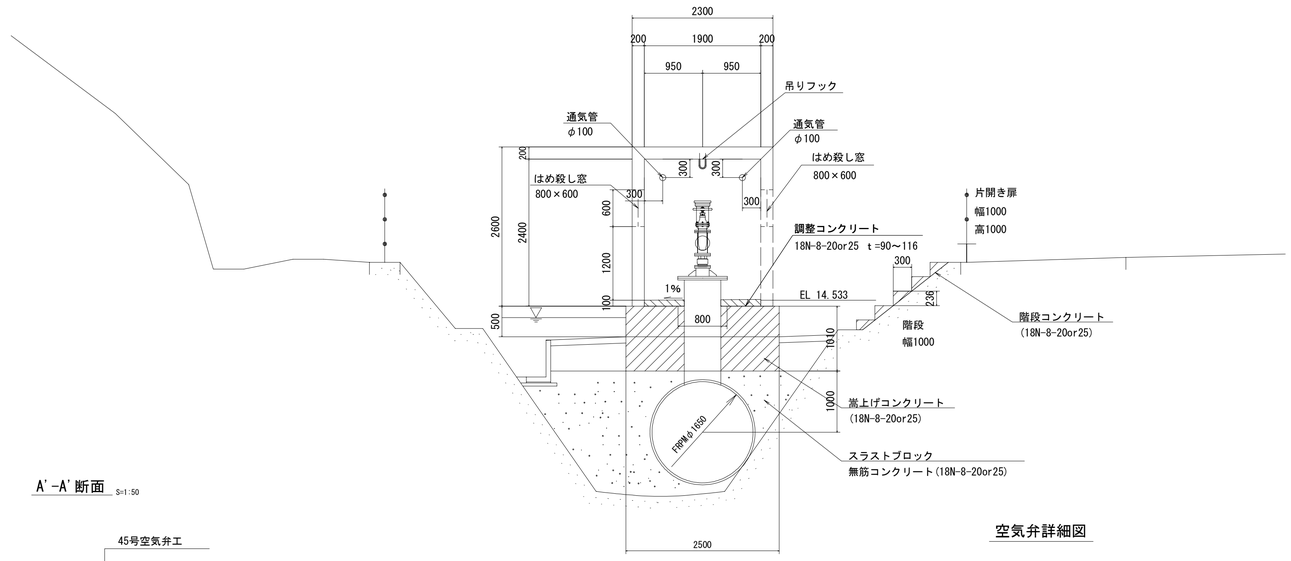

A'-A' 断面 S=1:50

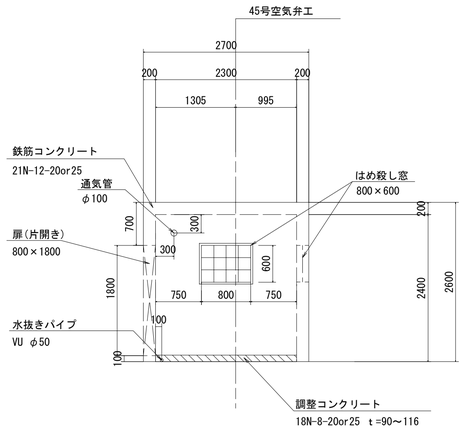

建屋正面図 S=1:50

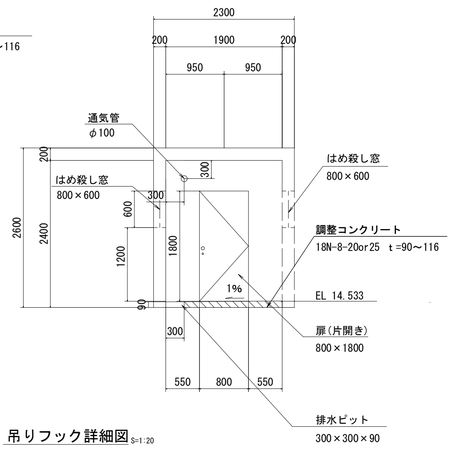

吊りフック詳細図 S=1:20

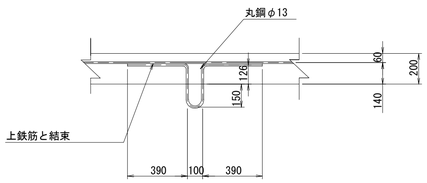

空気弁詳細図

番号	管中心高	排水路標高	立上り管(h)寸法
45号空気弁工	EL 12.423	EL 13.973	2.350m

(No.59+15.69)

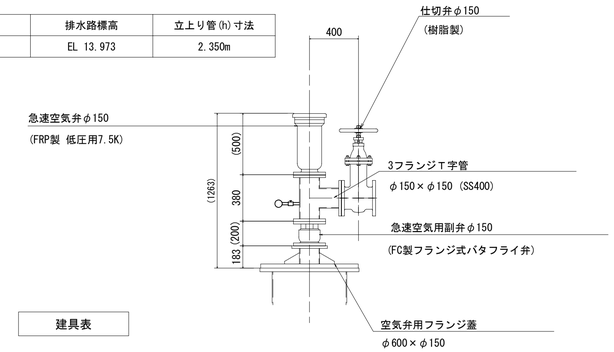

建具表

形式		片開きフラッシュドア		はめ殺し窓	
数量		1		3	
姿図		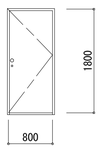		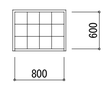	
材質	仕上	アルミ	シルバー	ガラスブロック	
見込	硝子	枠：70 扉：35			
金物		丁番(SUS)、握玉、シリンダー錠			
備考		沓摺（下枠）ステンレス		２００×２００型	

施設名	南部幹線用水路(0312100-1100-20)		
図面名	45号空気弁工構造図		
作成年月	平成26年 3月		
縮尺	A1 1:50 A2 1:70	図面番号	8-130/599
作成者	関東農政局　両総農業水利事業所		

46号空気弁工構造図 S=1:50

番号	管中心高	排水路標高	立上り管
46号空気弁工	EL 12.38	EL 14.11	2.050m

A-A断面

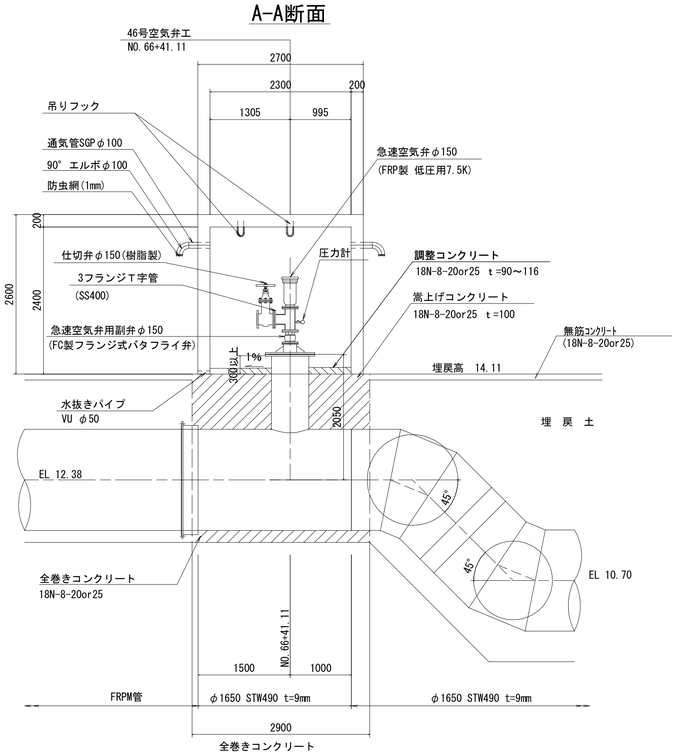

平面図

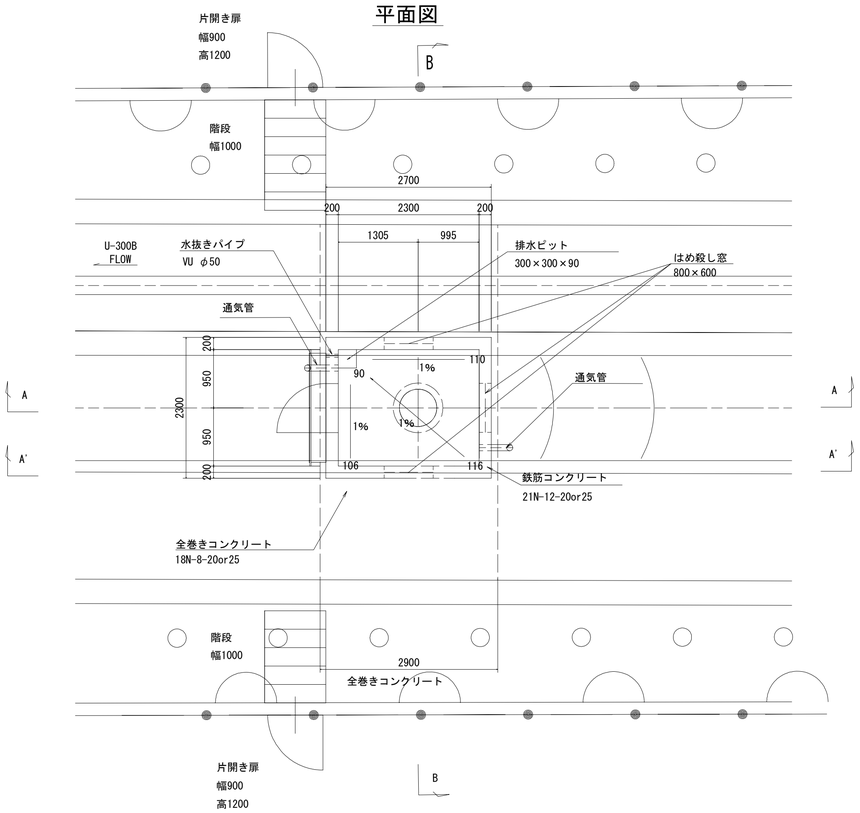

B-B断面

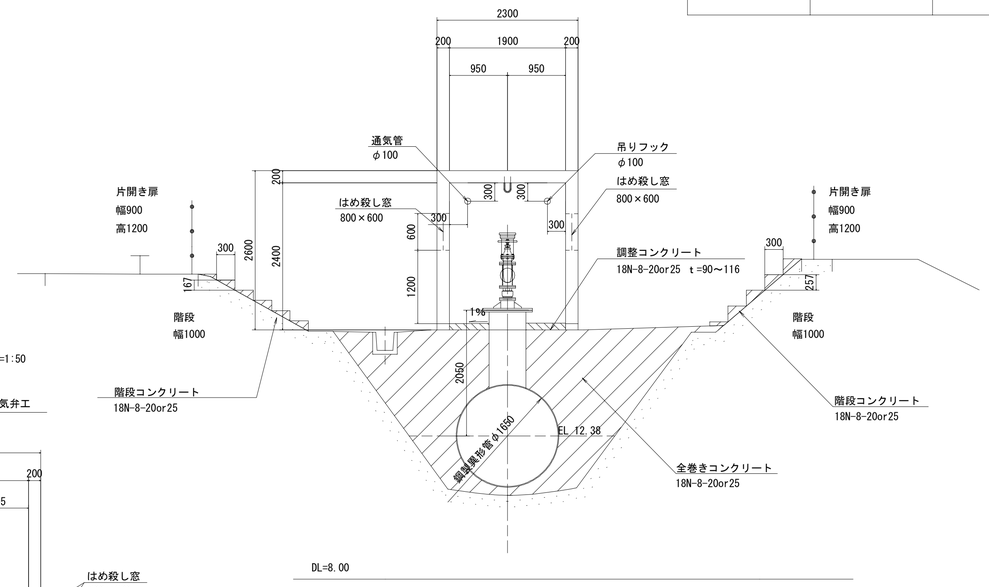

A'-A' 断面 S=1:50

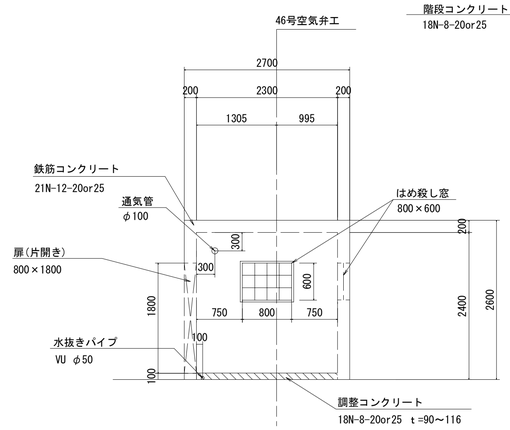

建屋正面図 S=1:50

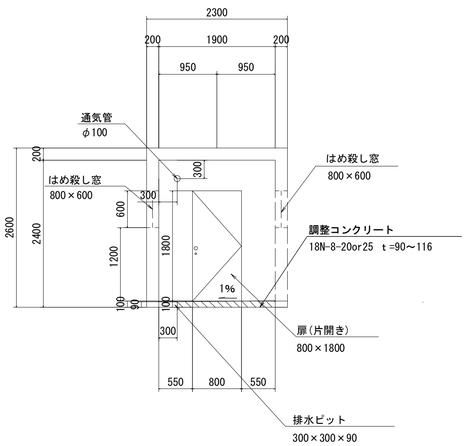

吊りフック詳細図 S=1:20

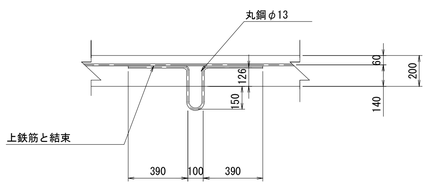

空気弁詳細図

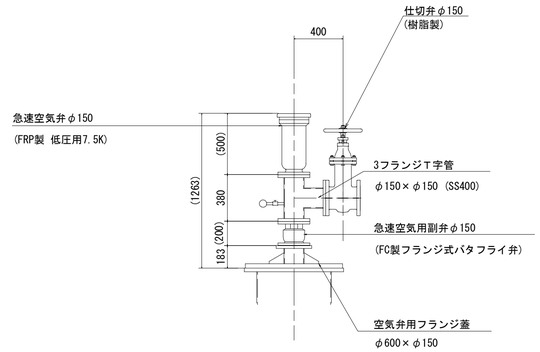

建具表

形式		片開きフラッシュドア		はめ殺し窓	
数量		1		3	
姿図		1800 / 800		600 / 800	
材質	仕上	アルミ	シルバー	ガラスブロック	
見込	硝子	枠：70 扉：35			
金物		丁番(SUS)、握玉、シリンダー錠			
備考		沓摺（下枠）ステンレス		２００×２００型	

施設名	南部幹線用水路(0312100-1100-20)		
図面名	46号空気弁工構造図		
作成年月	平成26年 3月		
縮尺	A1 1:50 A2 1:70	図面番号	8-131/599
作成者	関東農政局 両総農業水利事業所		

6号制水弁工構造図(1/2)

平面図 S=1:50

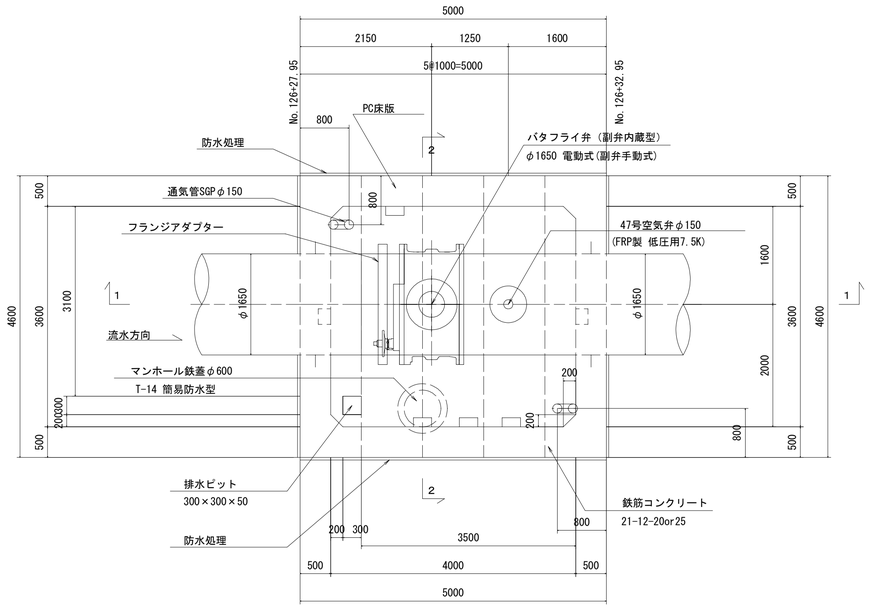

1-1 S=1:50

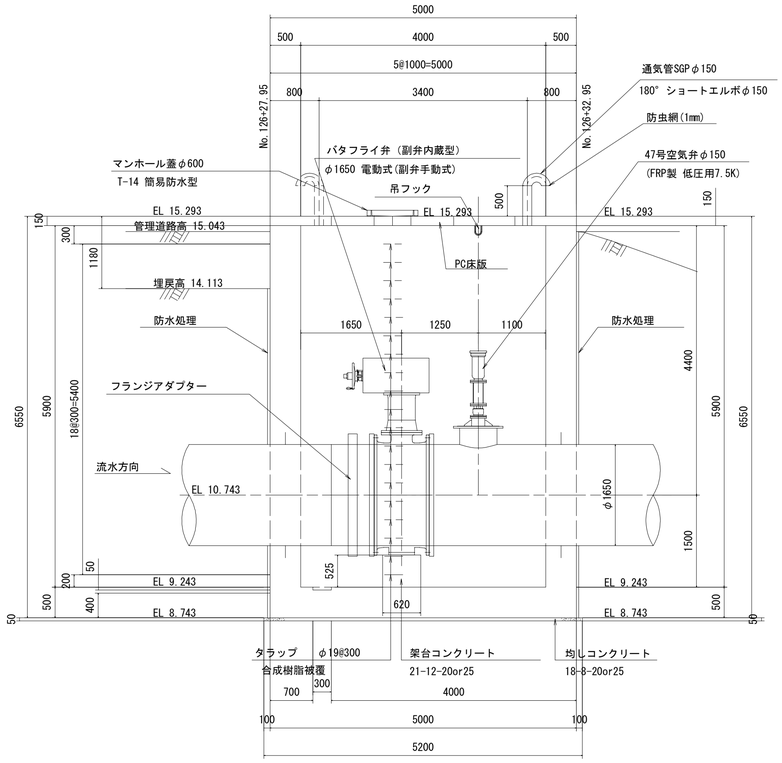

床版平面図 S=1:50

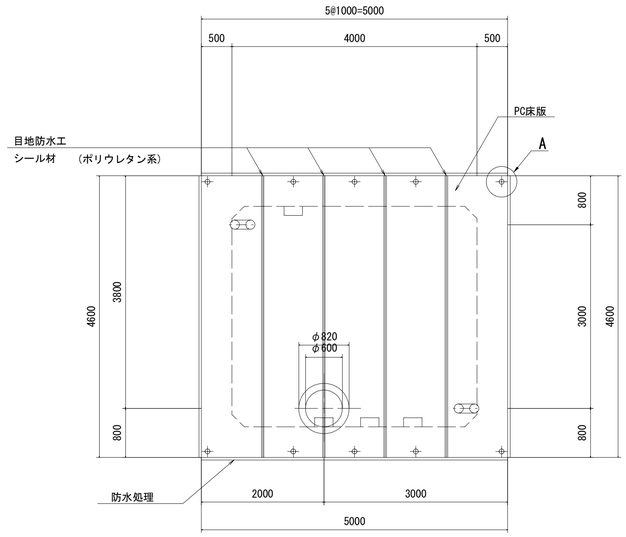

床版断面図 S=1:50

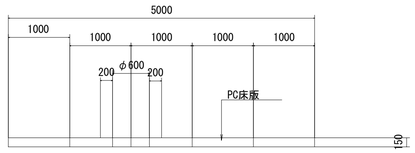

2-2 S=1:50

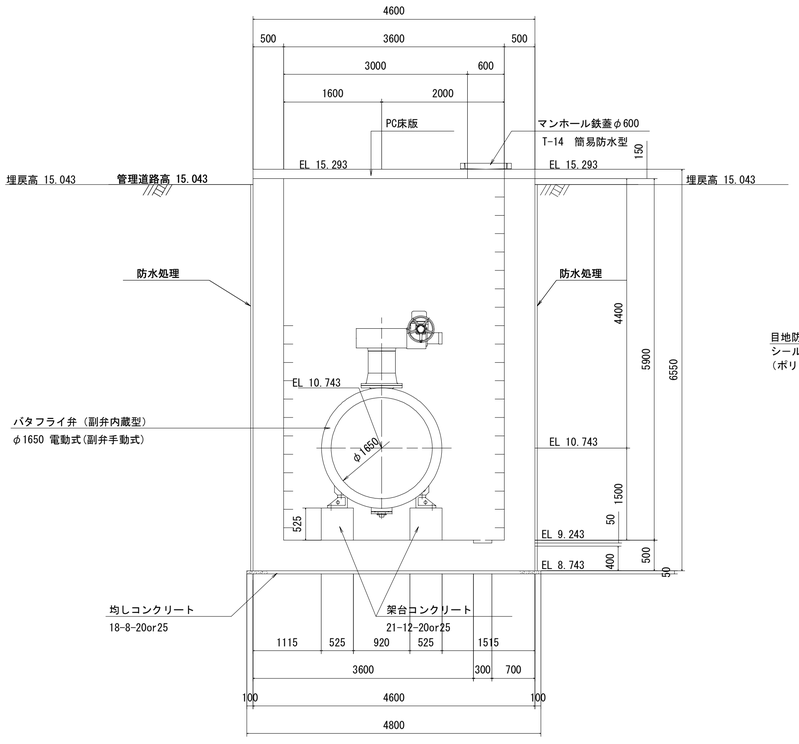

目地防水工詳細図 S=1:20

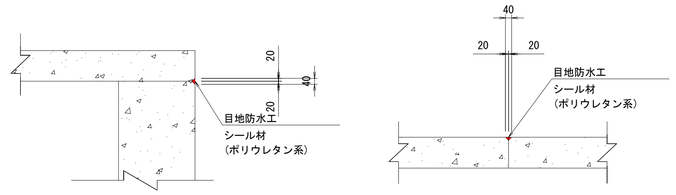

水抜工詳細図 S=1:20

平面図

断面図

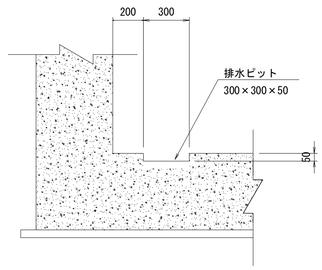

タラップ詳細図 S=1:20

平面図

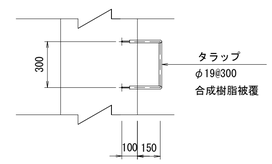

断面図

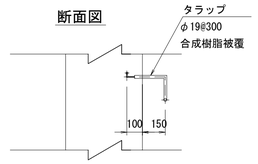

A 部詳細 S=1:20

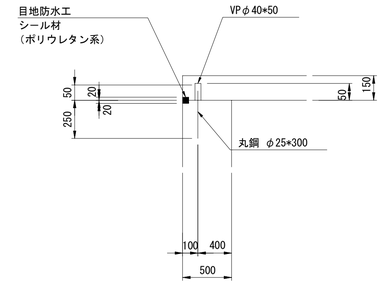

施設名	南部幹線用水路(0312100-1100-20)		
図面名	6号制水弁工構造図(1/2)		
作成年月	平成26年 3月		
縮尺	A1 図示	図面番号	8-132/599
作成者	関東農政局　両総農業水利事業所		

6号制水弁工構造図(2/2)

渡り梯子詳細図 S=1:30

側面図

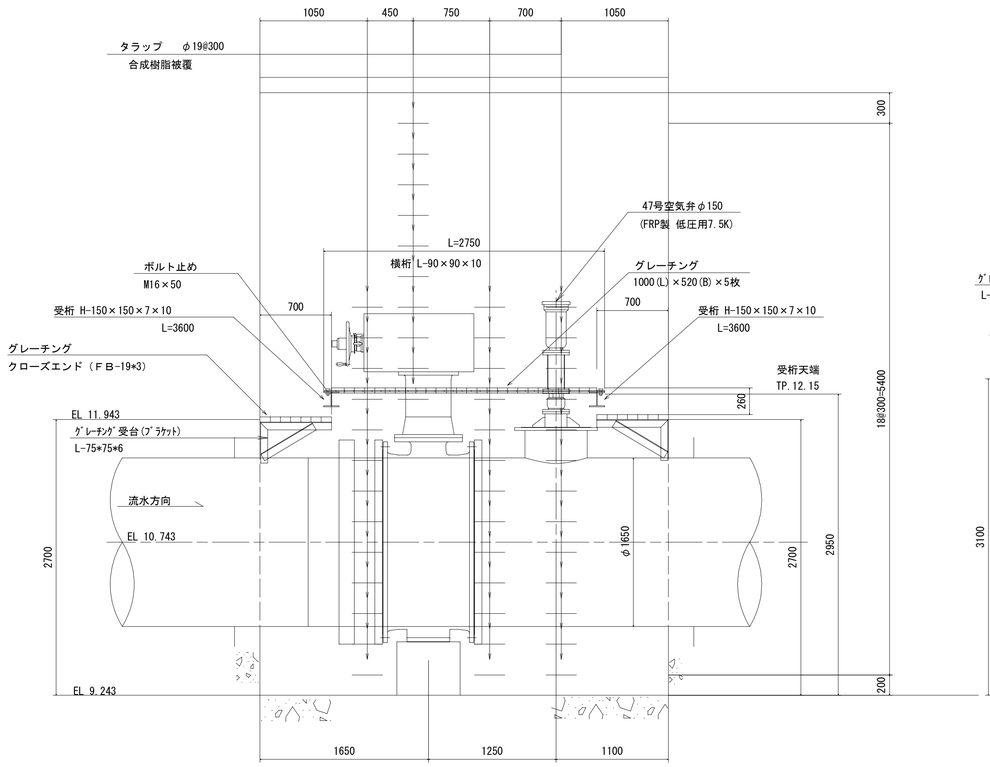

断面図

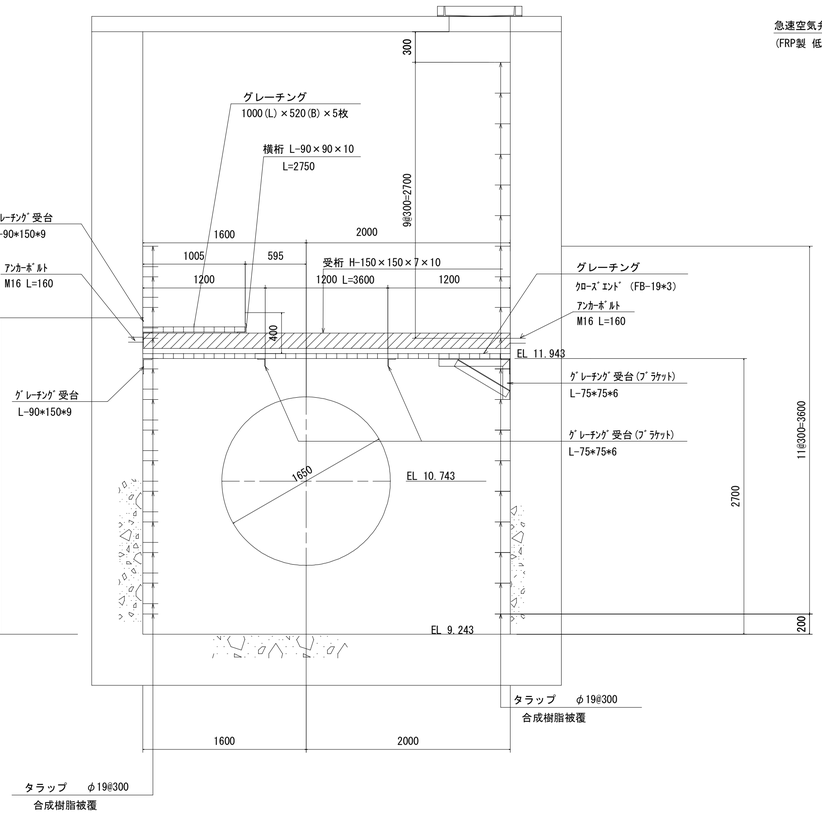

空気弁詳細図

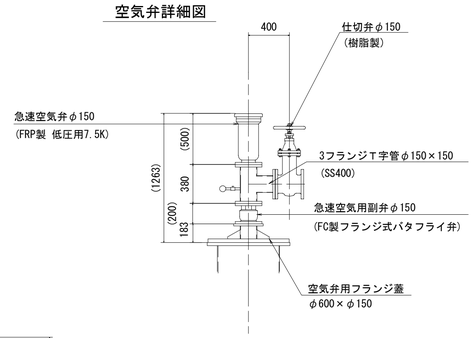

受桁端部 S=1:10

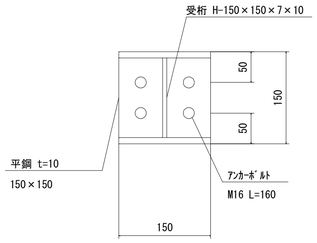

受桁・横桁固定部 S=1:10

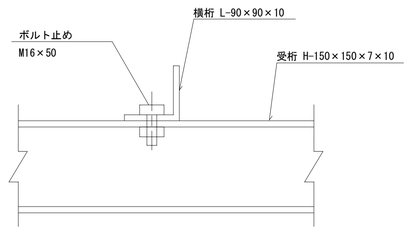

平面図

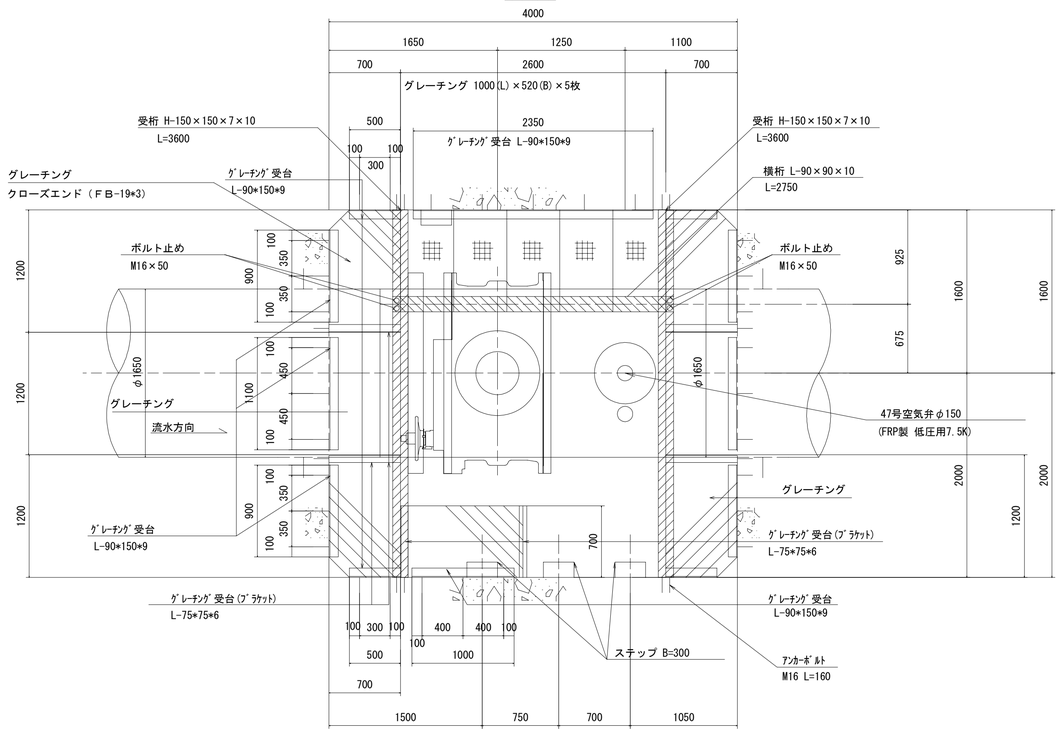

ブラケット S=1:10

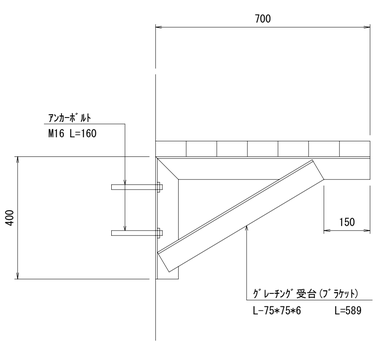

グレーチング S=1:10

クローズエンド(FB-19*3)

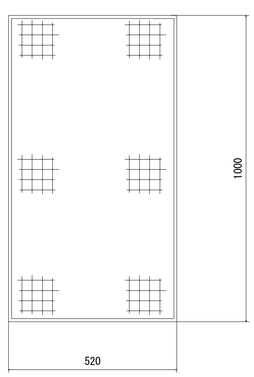

グレーチング受台 S=1:10

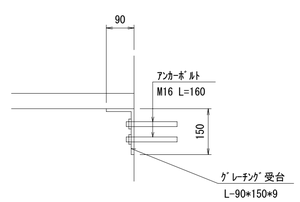

施設名	南部幹線用水路(0312100-1100-20)		
図面名	6号制水弁工構造図(2/2)		
作成年月	平成26年 3月		
縮尺	A1 図示	図面番号	8-133/599
作成者	関東農政局 両総農業水利事業所		

放流水及び排水処理工構造図 S=1:100

平面図

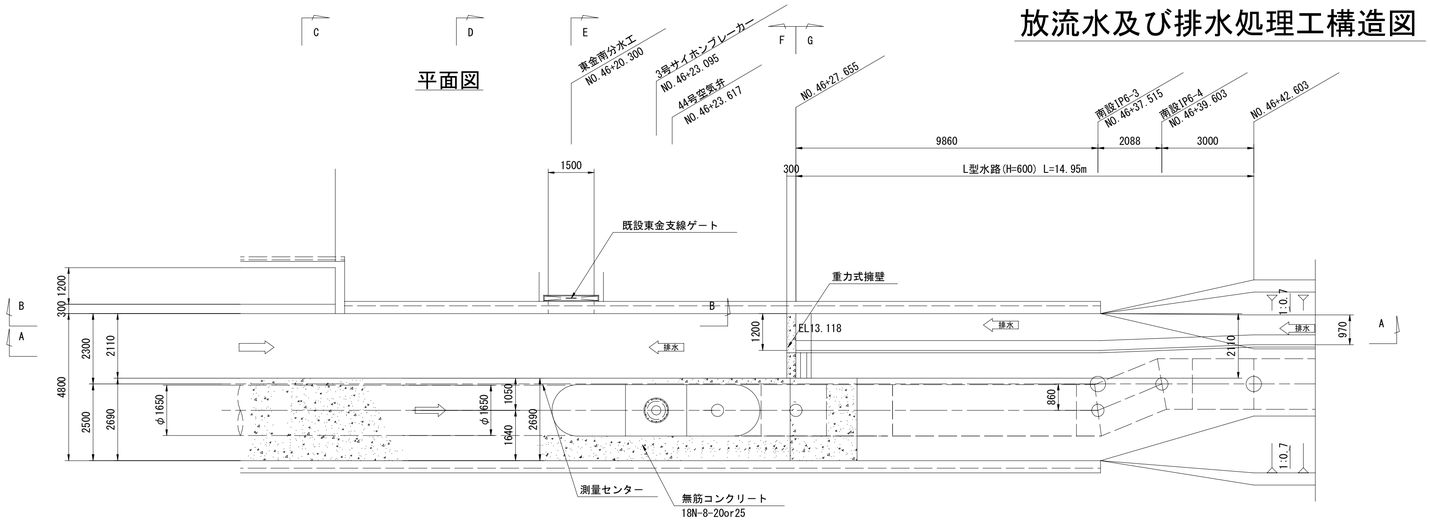

D-Dsec

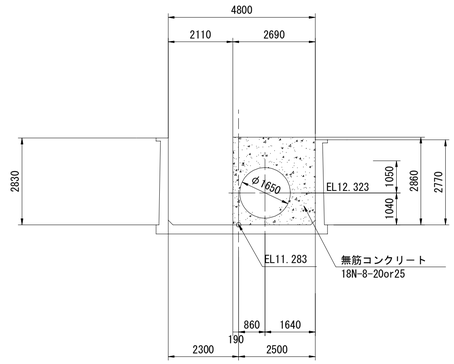

No.46+27.655(F-F)

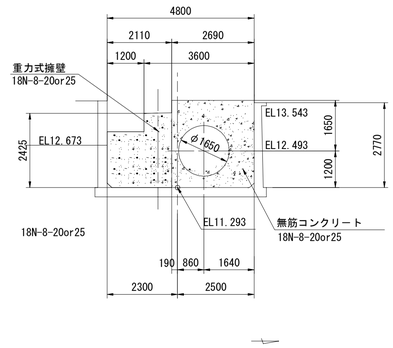

E-Esec

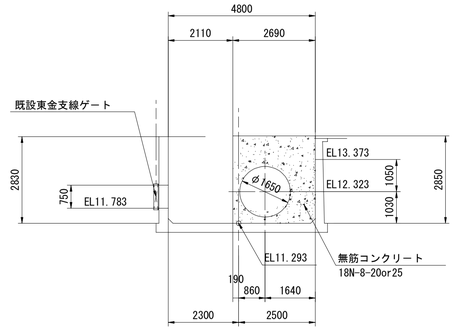

No.46+27.655(G-G)

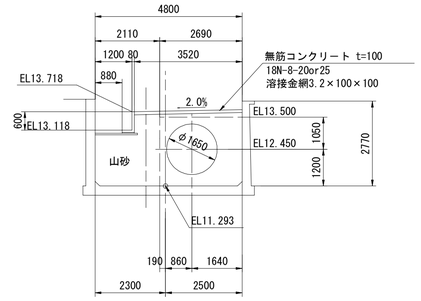

A-Asec

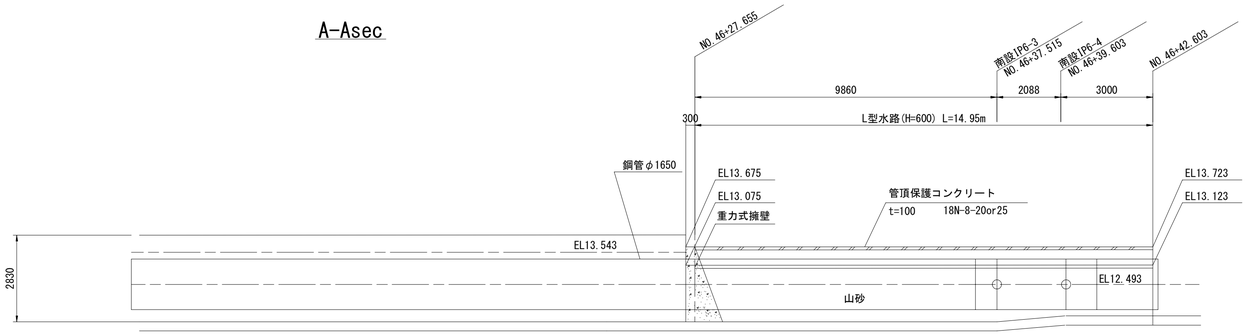

NO.46+42.603

GH=11.47
FH=12.493

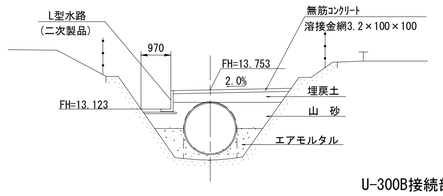

B-Bsec

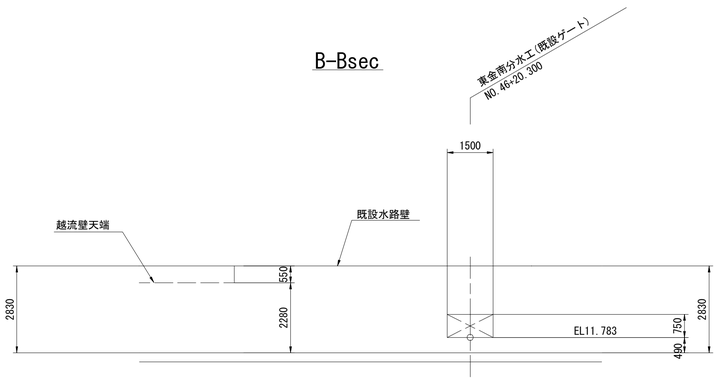

C-Csec

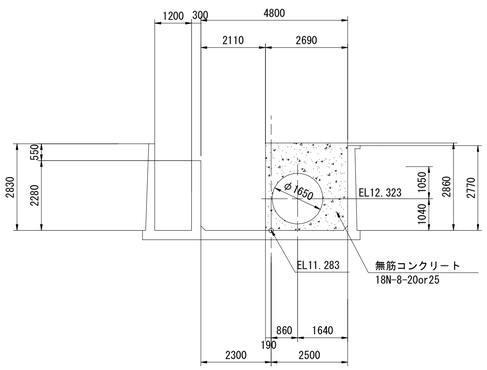

L型水路トランジション

平面図

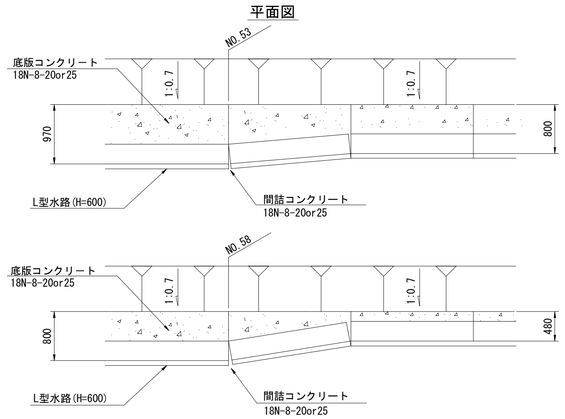

土留壁断面図

U-300B接続部 (No.64+25.647)

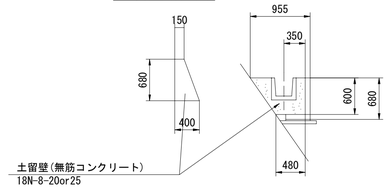

施設名	南部幹線用水路(0312100-1100-20)		
図面名	放流水及び排水処理工構造図		
作成年月	平成26年 3月		
縮尺	A1 1:100 A2 1:141	図面番号	8-134/599
作成者	関東農政局　両総農業水利事業所		

安全施設工構造図(1/2)

平面図 S=1:100

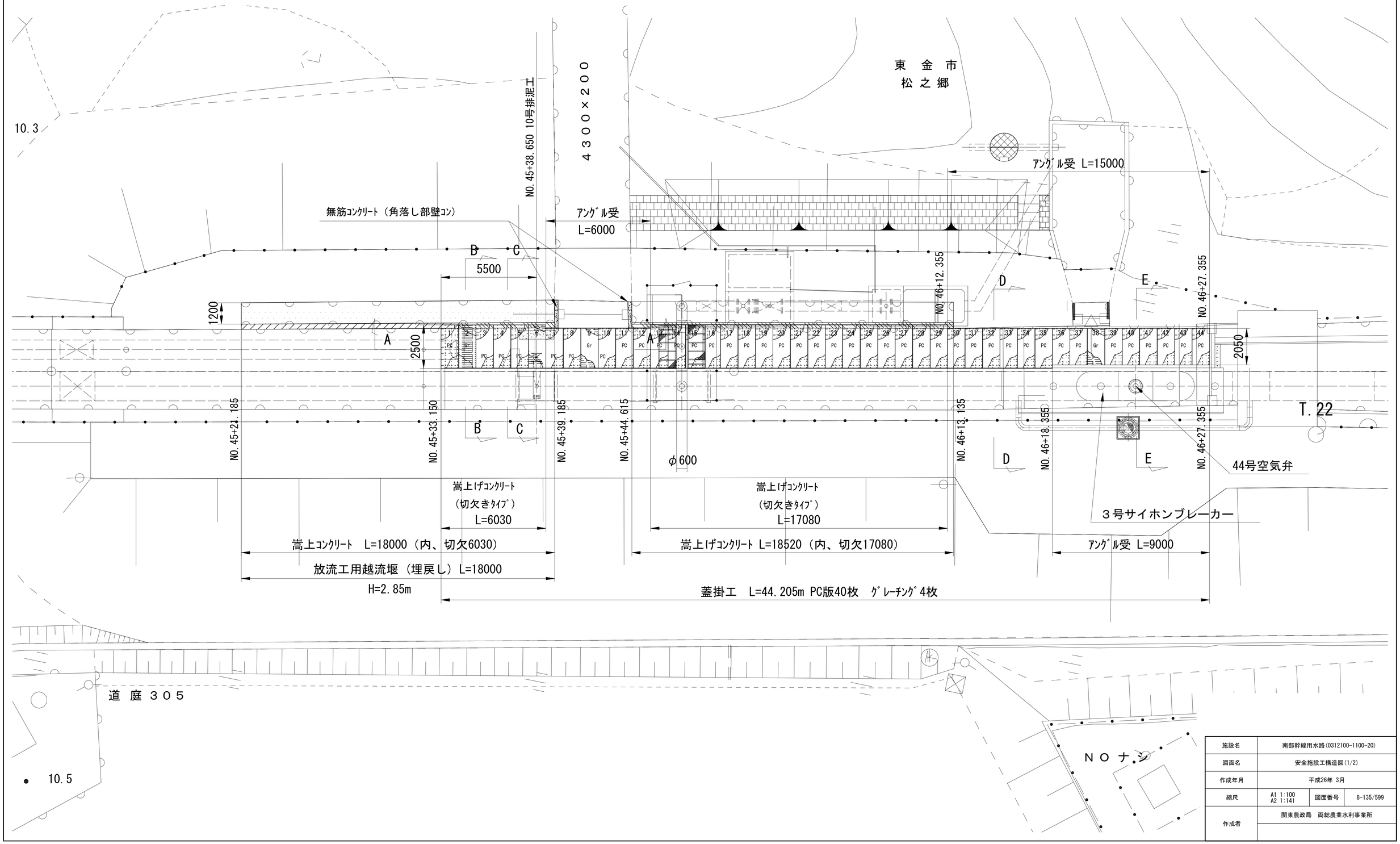

施設名	南部幹線用水路(0312100-1100-20)		
図面名	安全施設工構造図(1/2)		
作成年月	平成26年 3月		
縮尺	A1 1:100 A2 1:141	図面番号	8-135/599
作成者	関東農政局 両総農業水利事業所		

安全施設工構造図(2/2) S=1:50

A-Asec

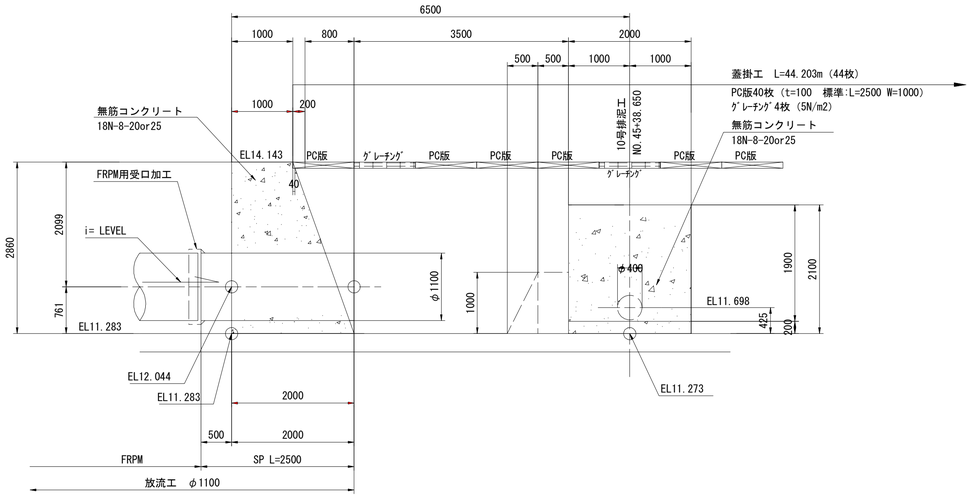

B-Bsec

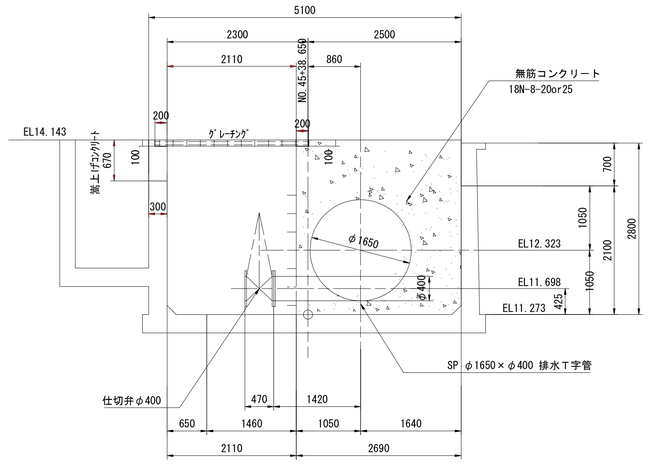

C-Csec

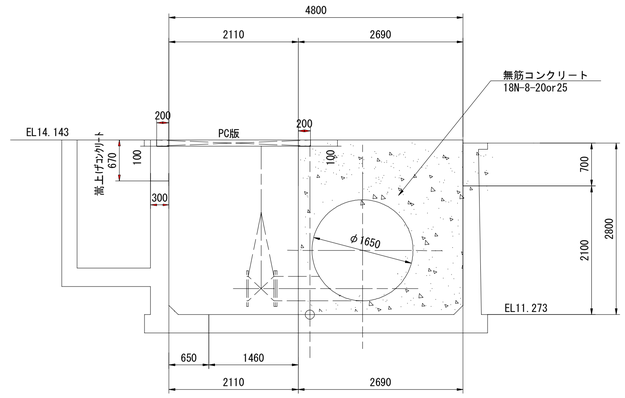

D-Dsec

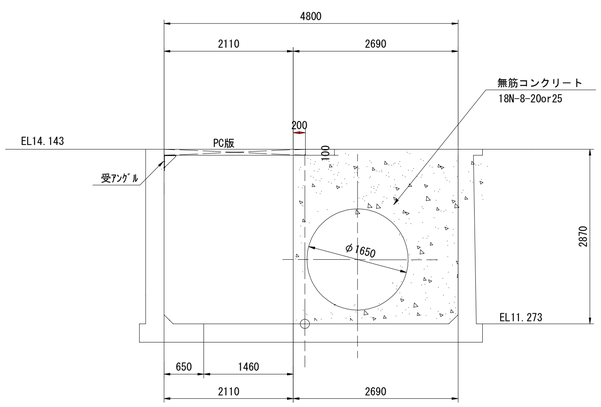

E-Esec

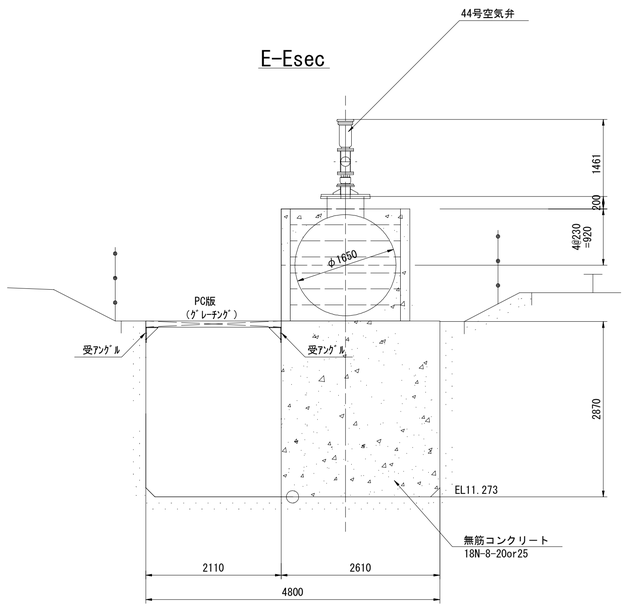

PC版幅(型式)	数量	設置番号	形状寸法
W=2500(両かかり)	21	1,3,4,5,13～29	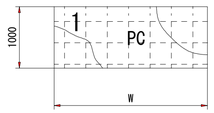
W=2300(片ｱﾝｸﾞﾙ)	11	7,8,10～12,30～35	
W=2050(両ｱﾝｸﾞﾙ)	8	36,38～44	
合計	40		

ｸﾞﾚｰﾁﾝｸﾞ幅(型式)	数量	設置番号	形状寸法
W=2500(両かかり)	1	2	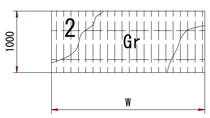
W=2300(片ｱﾝｸﾞﾙ)	2	6,9	
W=2050(両ｱﾝｸﾞﾙ)	1	37	
合計	4		

嵩上げｺﾝ詳細図 S=1:30

(通常ﾀｲﾌﾟ)

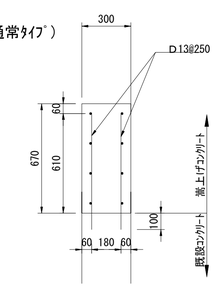

(切欠きﾀｲﾌﾟ)

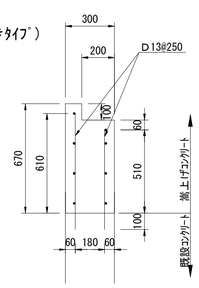

施設名	南部幹線用水路(0312100-1100-20)		
図面名	安全施設工構造図(2/2)		
作成年月	平成26年 3月		
縮尺	A1 図示	図面番号	8-136/599
作成者	関東農政局 両総農業水利事業所		

付帯工構造図

平面図 S=1:100

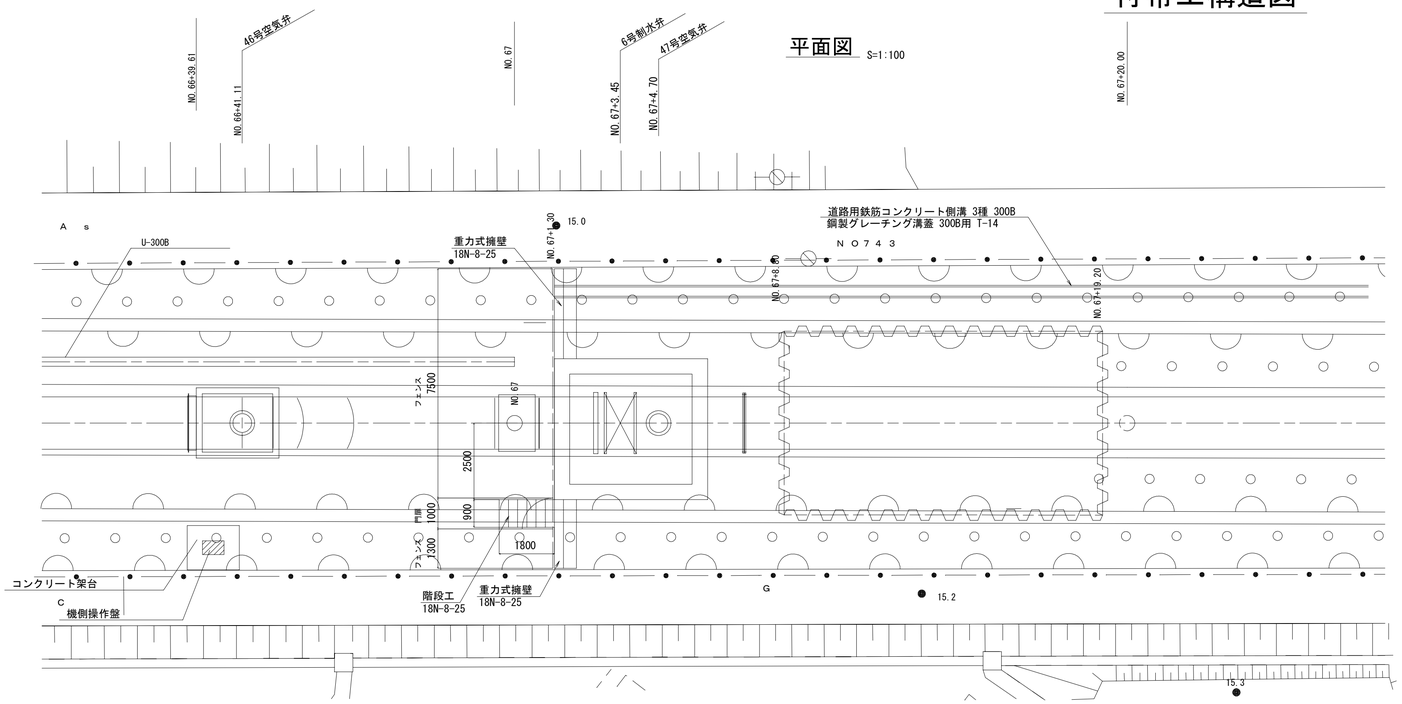

重力式擁壁展開図

No. 67

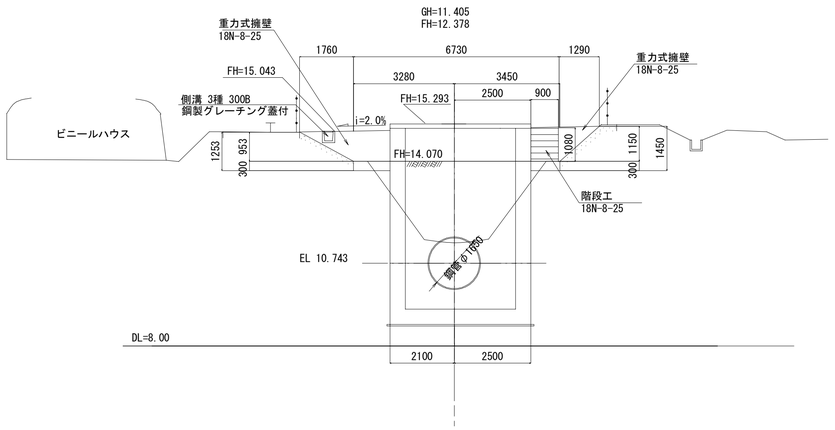

縦断図 S=1:100

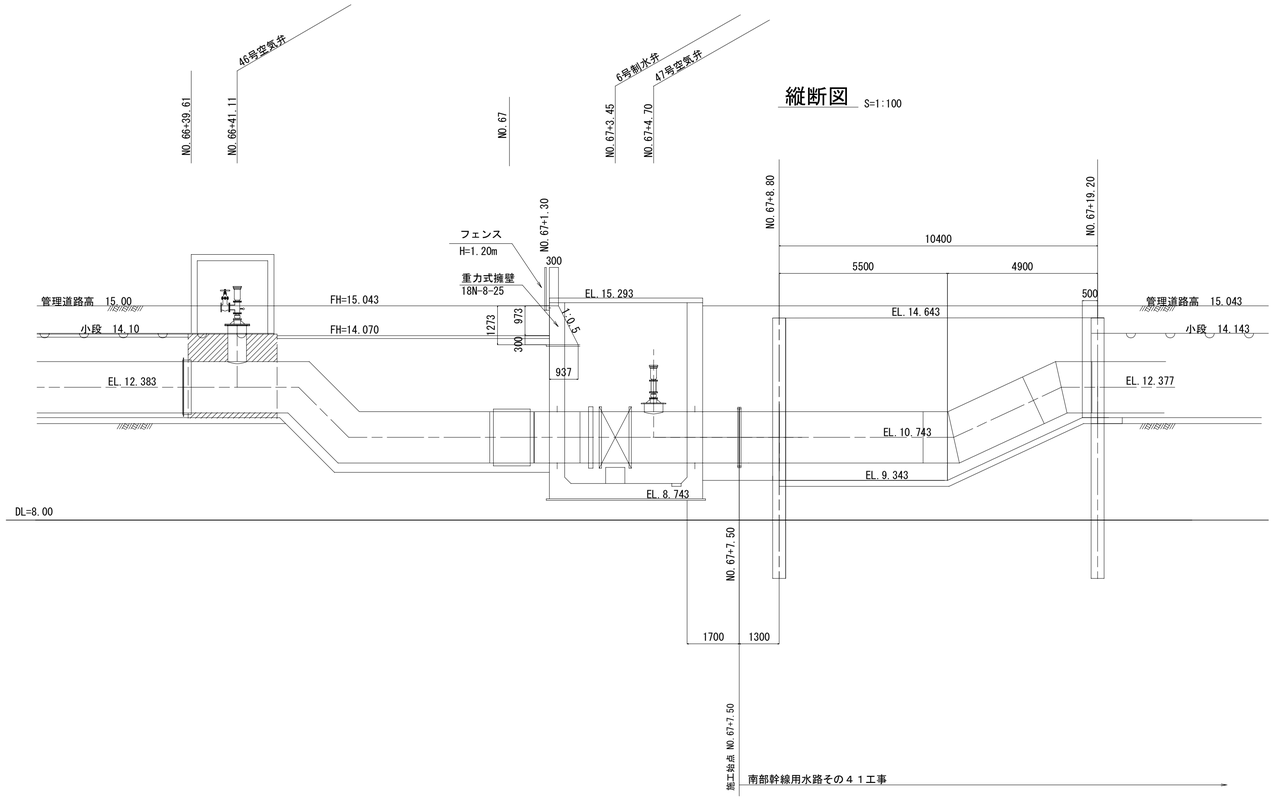

階段部断面図 S=1:50

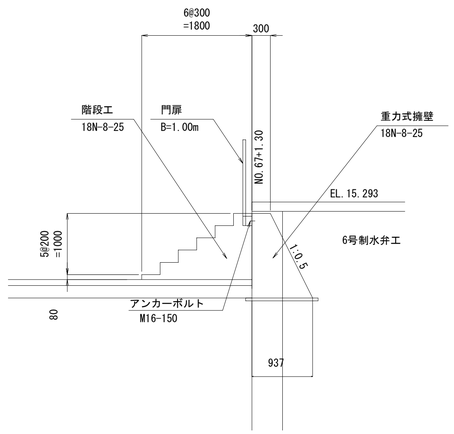

施設名	南部幹線用水路(0312100-1100-20)		
図面名	付帯工構造図		
作成年月	平成26年 3月		
縮尺	A1 図示	図面番号	8-137/599
作成者	関東農政局　両総農業水利事業所		

人孔構造図(1/2) S=1:50

人孔1号構造図

A-A

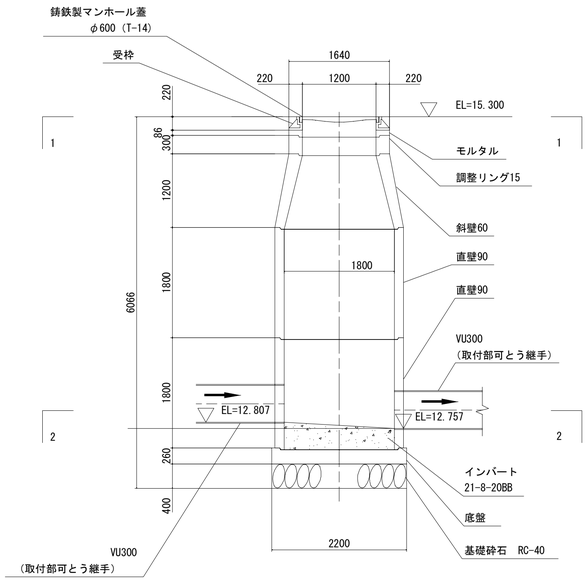

B-B

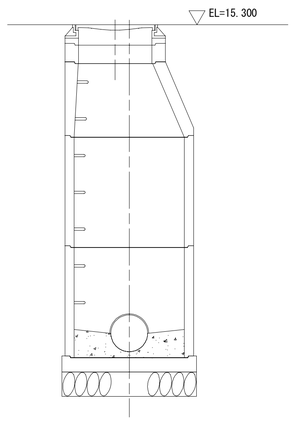

人孔2号構造図

C-C

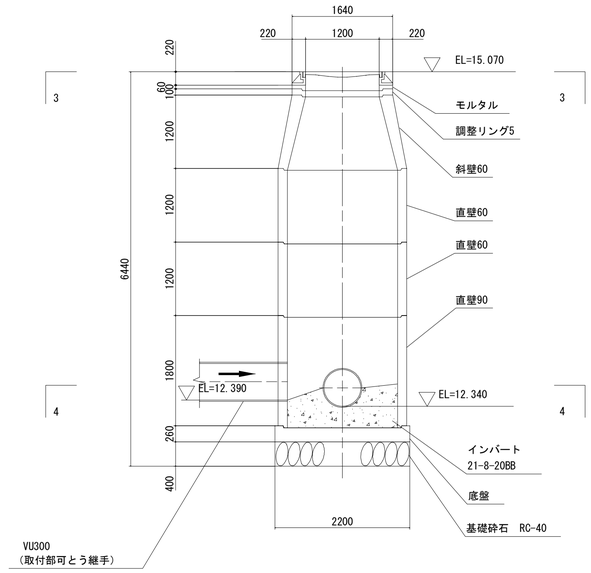

D-D

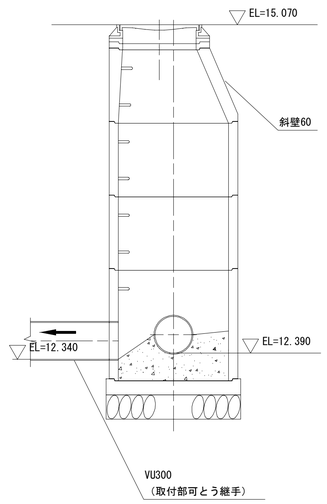

1-1

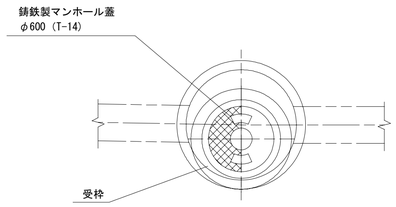

2-2

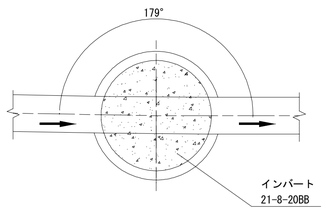

3-3

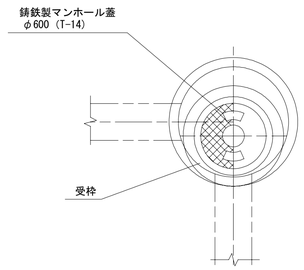

4-4

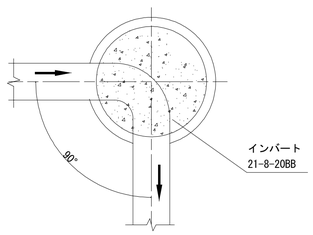

位置図

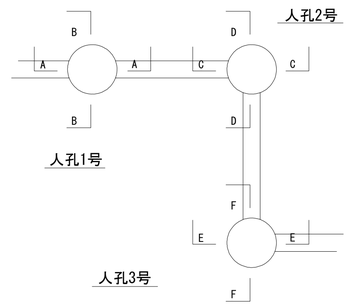

施設名	南部幹線用水路(0312100-1100-20)		
図面名	人孔構造図(1/2)		
作成年月	平成26年 3月		
縮尺	A1 1:50 A2 1:70	図面番号	8-138/599
作成者	関東農政局　両総農業水利事業所		

人孔構造図(2/2) S=1:50

人孔3号構造図

E-E

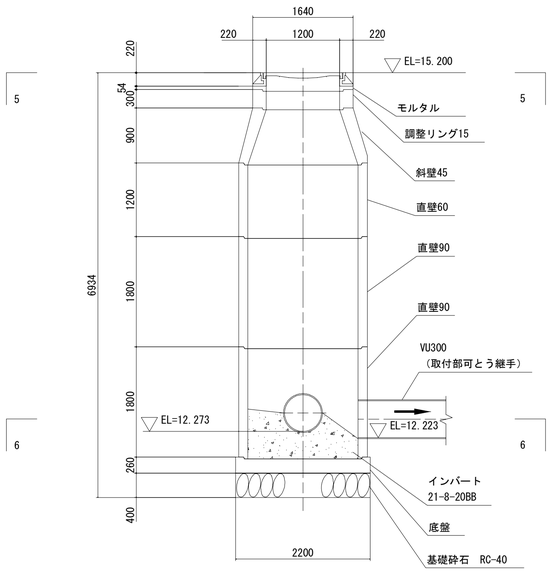

F-F

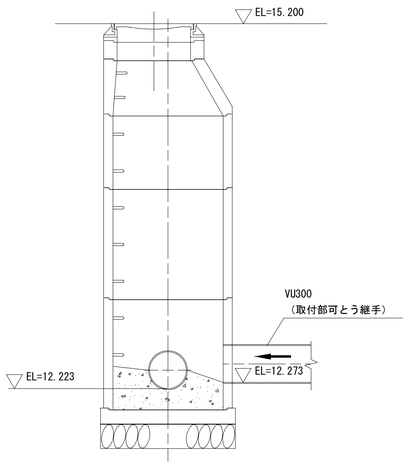

集水桝詳細図

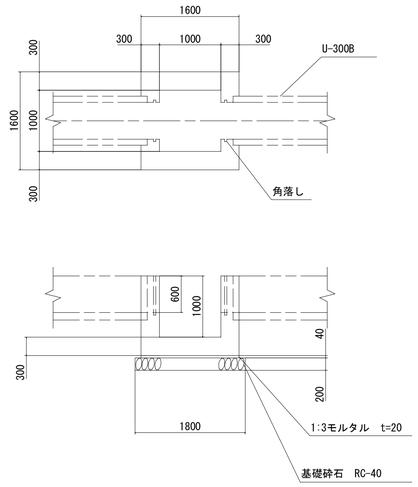

5-5

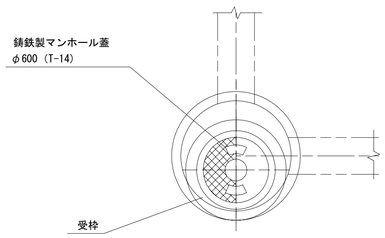

6-6

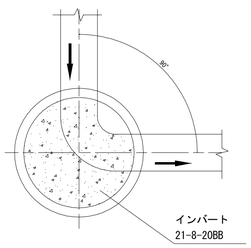

位置図

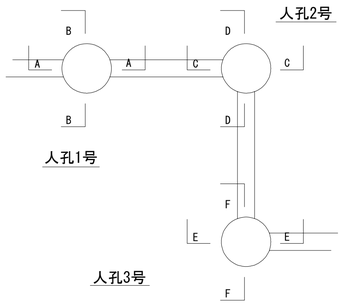

U字溝敷設標準断面図

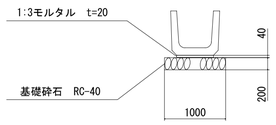

管体基礎工標準断面図

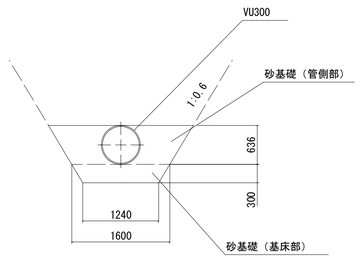

施設名	南部幹線用水路(0312100-1100-20)		
図面名	人孔構造図(2/2)		
作成年月	平成26年 3月		
縮尺	A1 1:50 A2 1:70	図面番号	8-139/599
作成者	関東農政局　両総農業水利事業所		

湧水処理工図

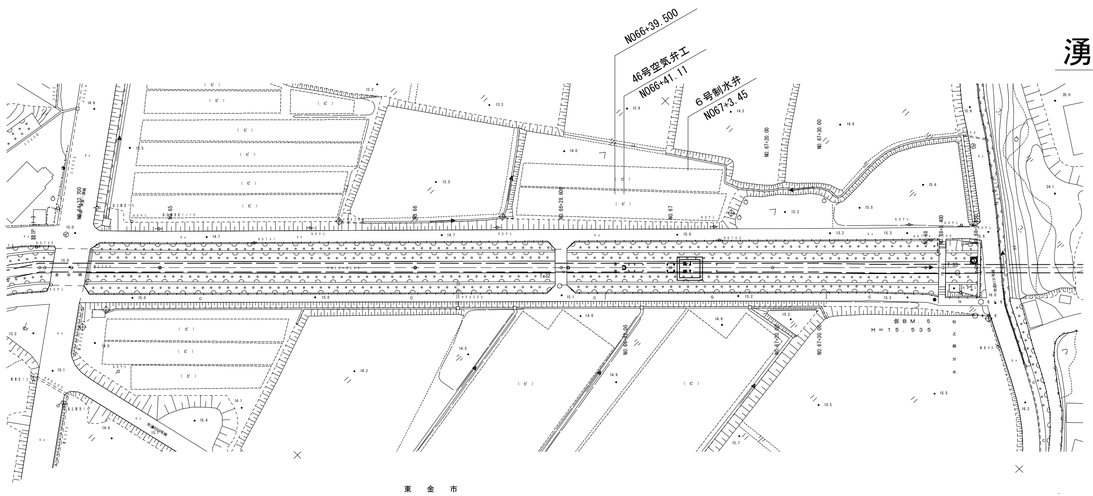

湧水処理工平面図 S=1:600

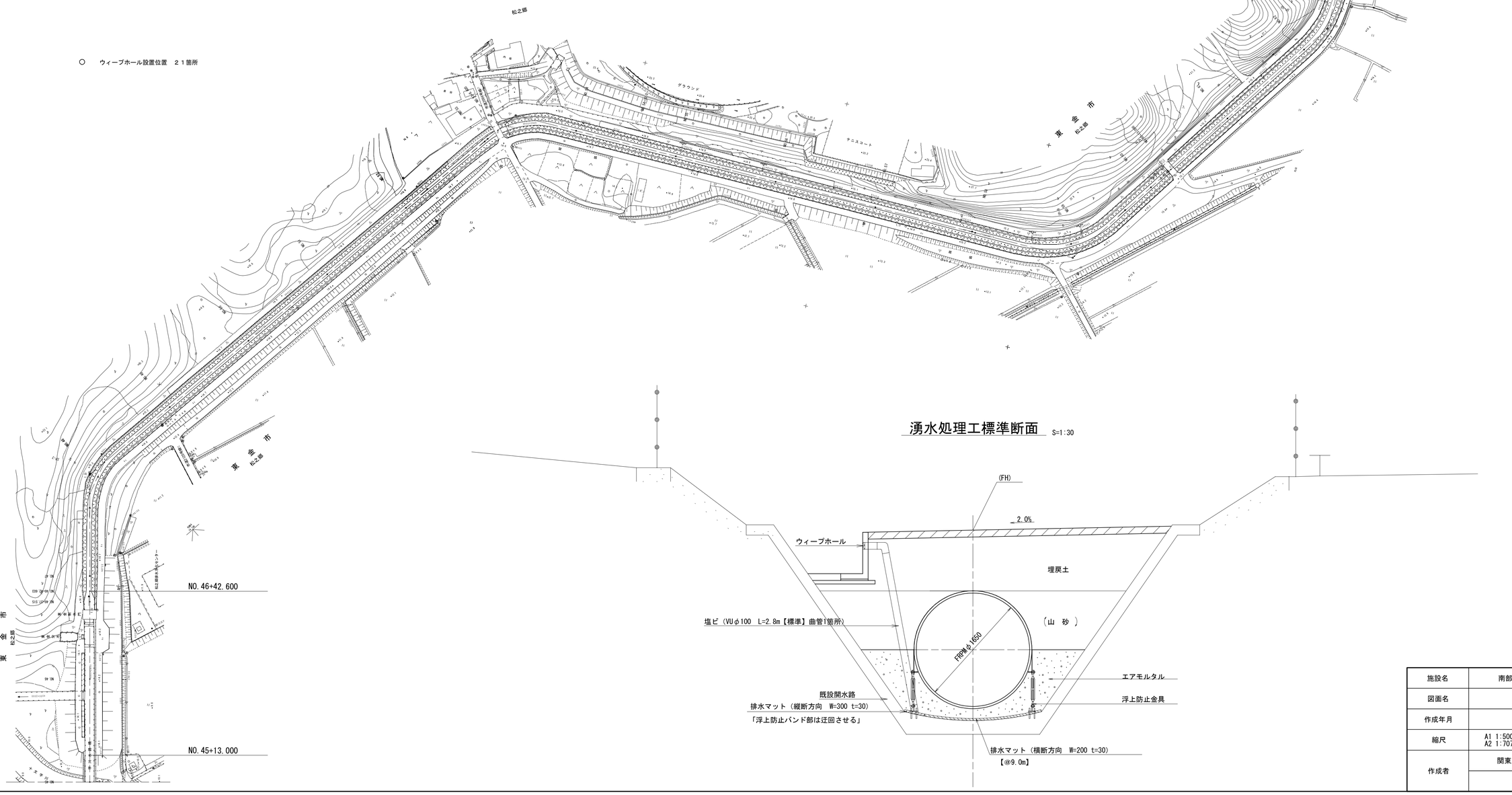

湧水処理工標準断面 S=1:30

施設名	南部幹線用水路(0312100-1100-20)		
図面名	湧水処理工図		
作成年月	平成26年 3月		
縮尺	A1 1:500 A2 1:707	図面番号	8-140/599
作成者	関東農政局　両総農業水利事業所		

管理用道路横断図(1/8)　S=1:50

No. 46　S=1:50

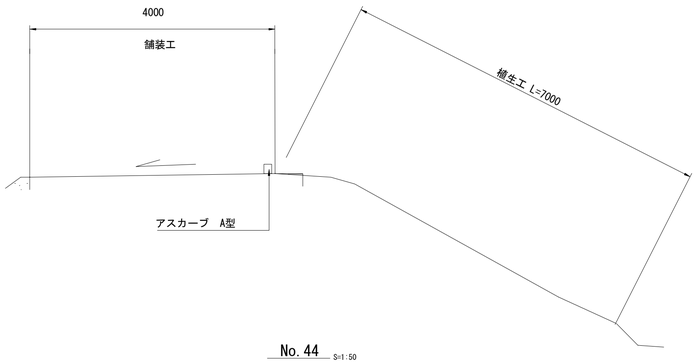

No. 49　S=1:50

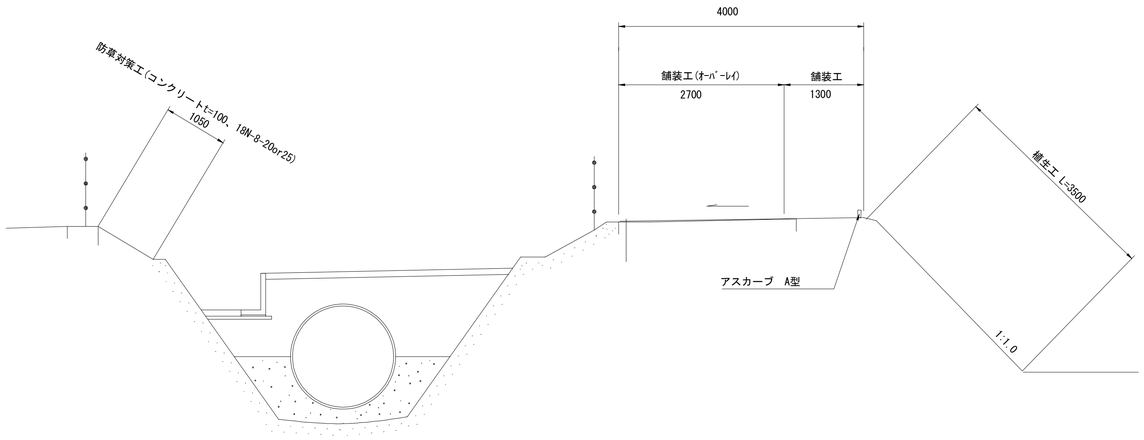

No. 44　S=1:50

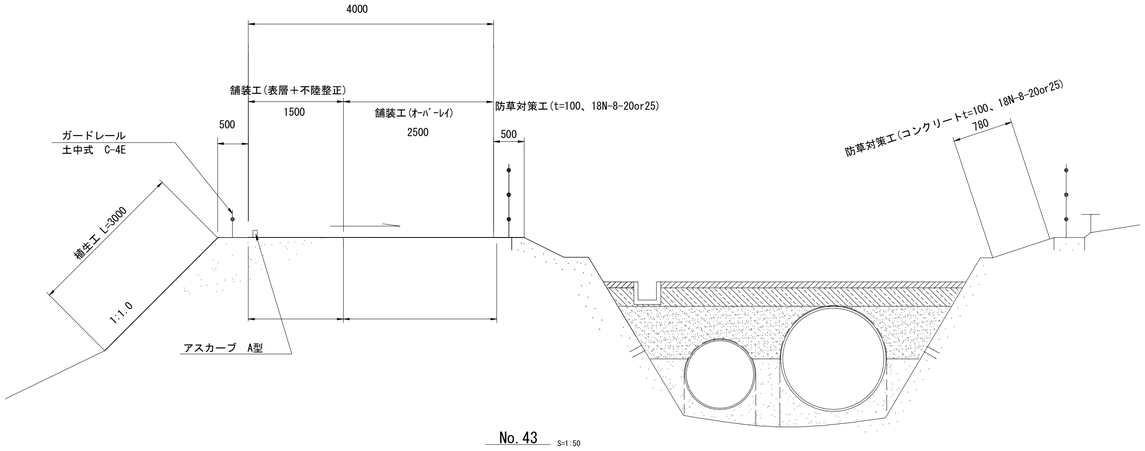

No. 48　S=1:50

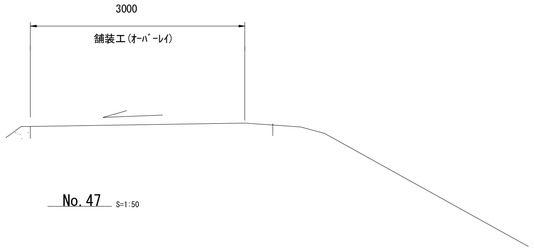

No. 43　S=1:50

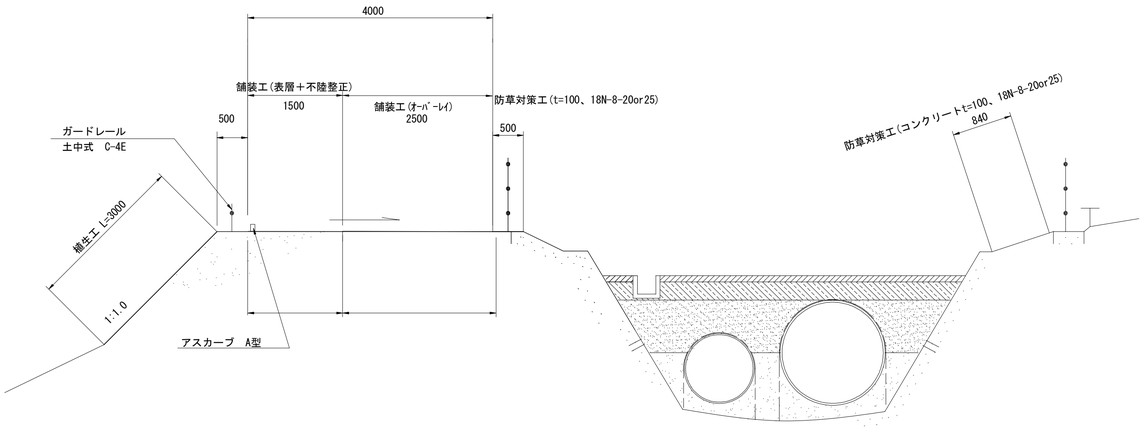

No. 47　S=1:50

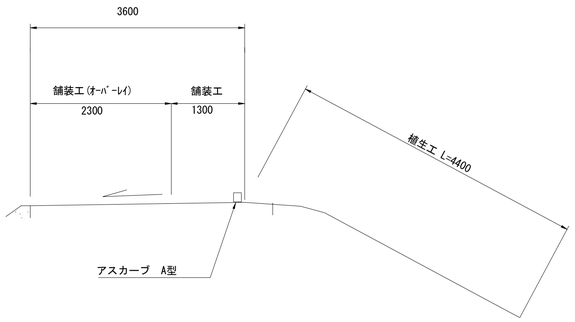

舗装工標準断面図

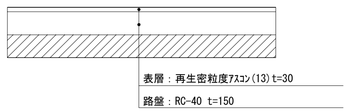

舗装工(ｵｰﾊﾞｰﾚｲ)標準断面図

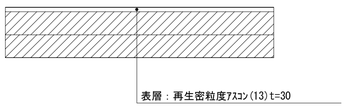

舗装工(表層+不陸整正)標準断面図

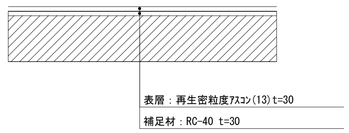

施設名	南部幹線用水路(0312100-1100-20)		
図面名	管理用道路横断図(1/8)		
作成年月	平成26年 3月		
縮尺	A1 1:50 A2 1:70	図面番号	8-141/599
作成者	関東農政局　両総農業水利事業所		

管理用道路横断図(2/8)

S=1:50

No.52 S=1:50

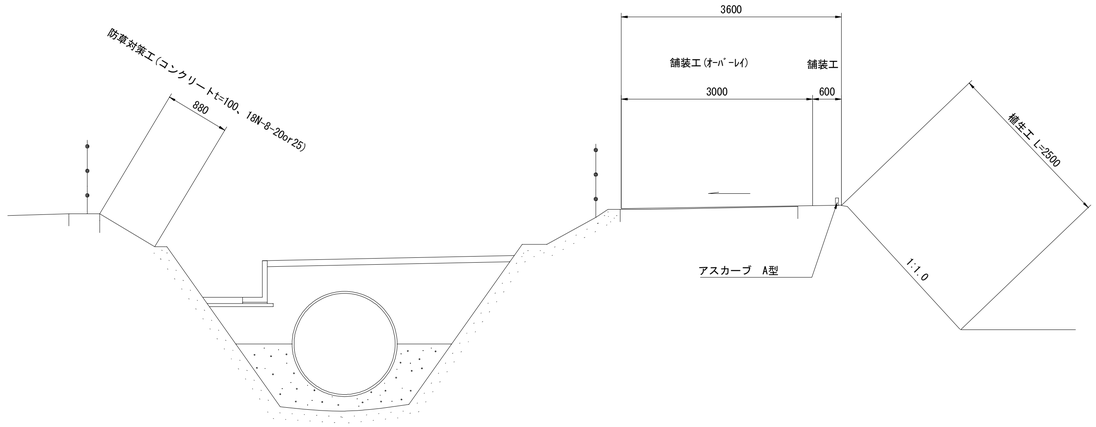

No.55 S=1:50

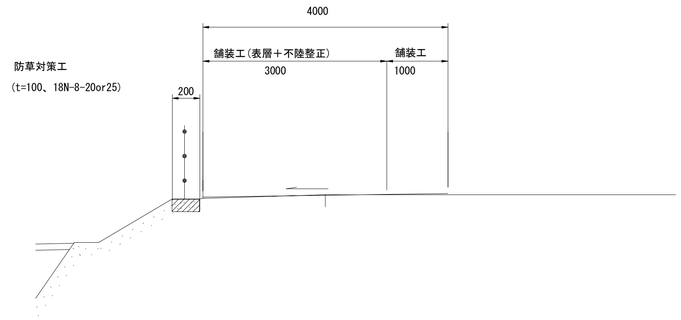

No.51 S=1:50

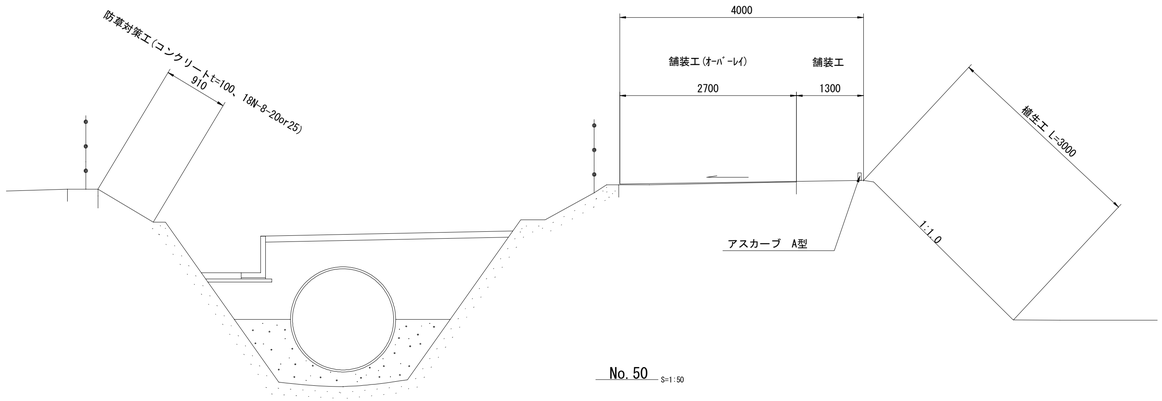

No.54 S=1:50

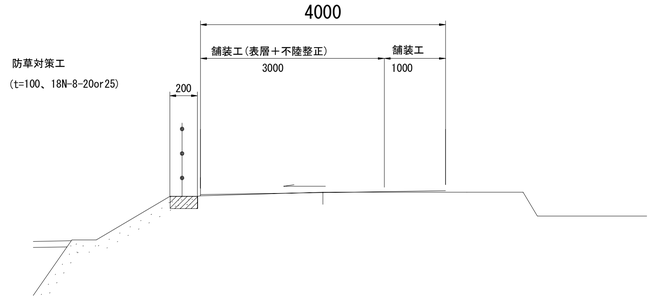

No.50 S=1:50

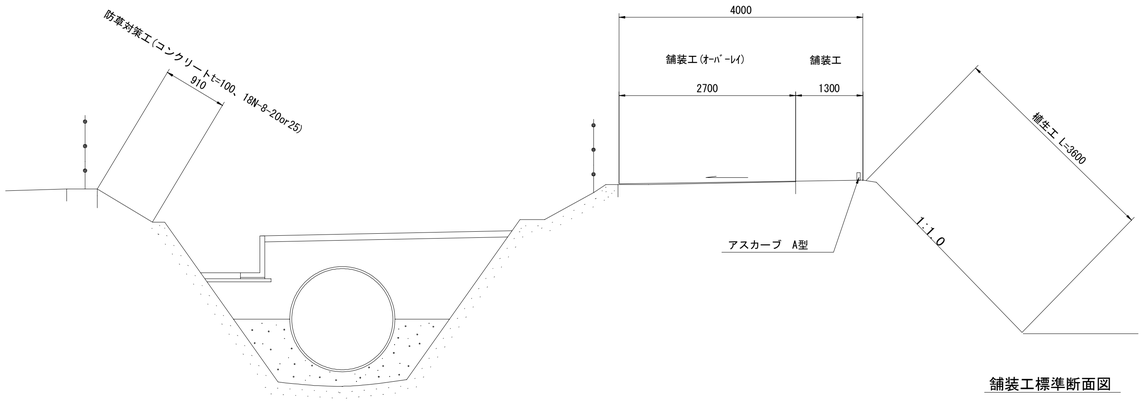

No.53 S=1:50

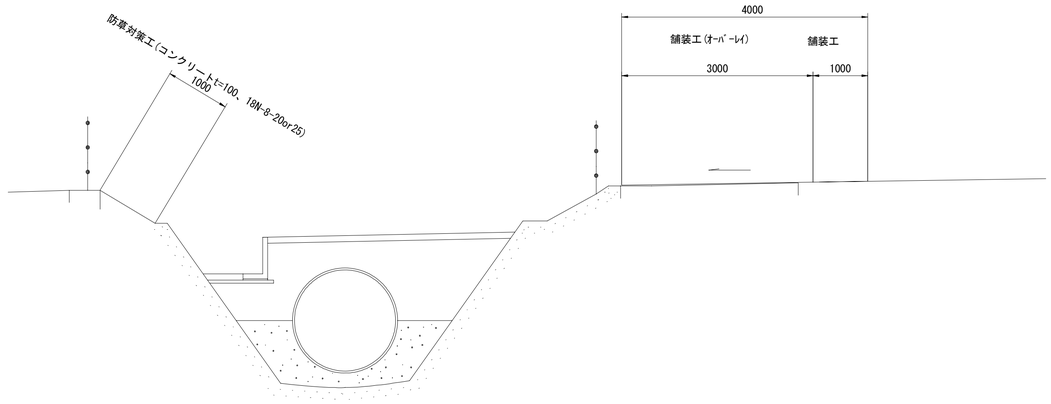

舗装工標準断面図

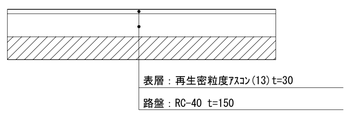

舗装工(オーバーレイ)標準断面図

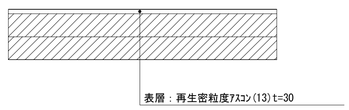

舗装工(表層+不陸整正)標準断面図

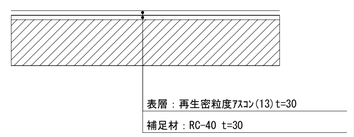

施設名	南部幹線用水路(0312100-1100-20)		
図面名	管理用道路横断図(2/8)		
作成年月	平成26年 3月		
縮尺	A1 1:50 A2 1:70	図面番号	8-142/599
作成者	関東農政局　両総農業水利事業所		

管理用道路横断図(3/8) S=1:50

No. 58 S=1:50

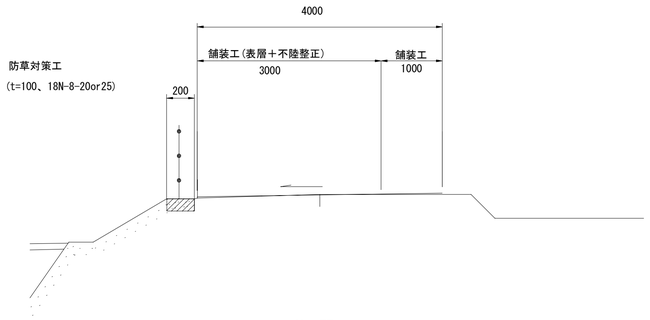

No. 57 S=1:50

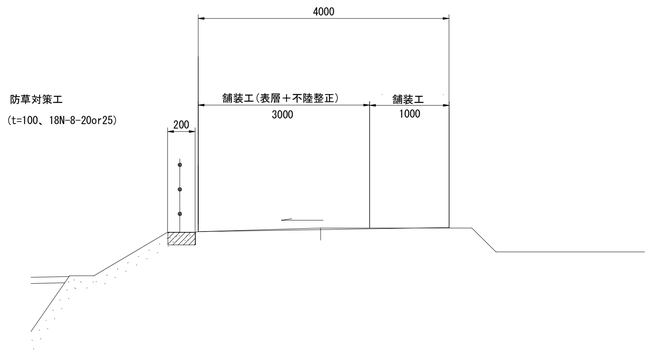

No. 56 S=1:50

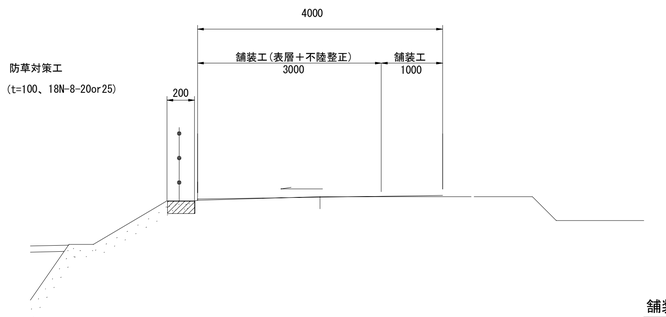

No. 61 S=1:50

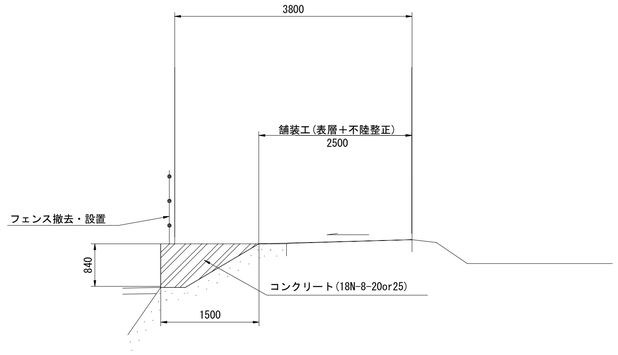

No. 60 S=1:50

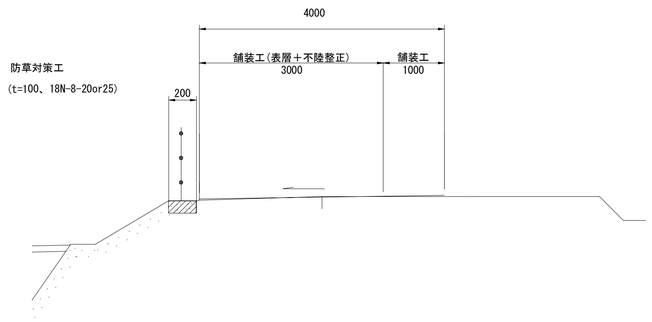

No. 59 S=1:50

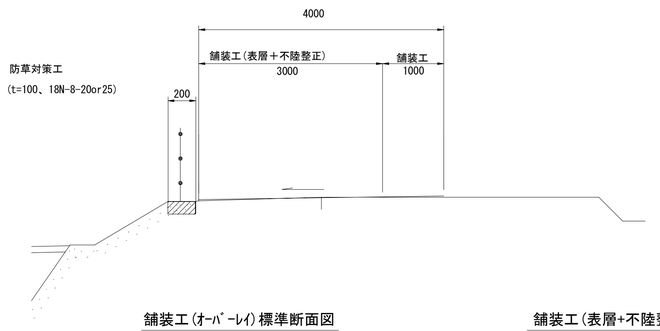

No. 64 S=1:50

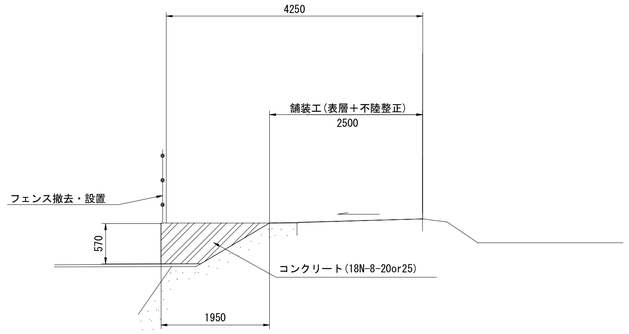

No. 63 S=1:50

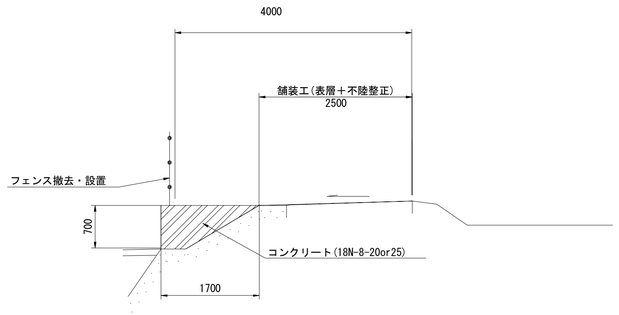

No. 62 S=1:50

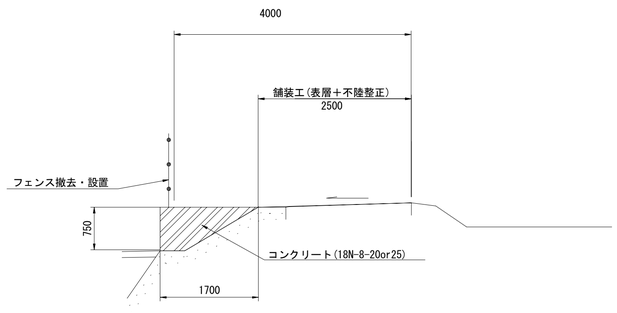

舗装工標準断面図

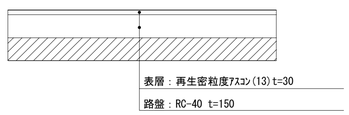

舗装工(ｵｰﾊﾞｰﾚｲ)標準断面図

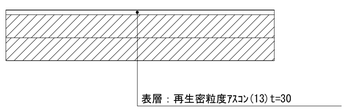

舗装工(表層+不陸整正)標準断面図

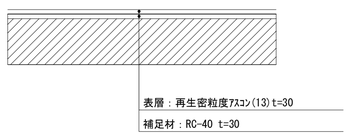

施設名	南部幹線用水路(0312100-1100-20)		
図面名	管理用道路横断図(3/8)		
作成年月	平成26年 3月		
縮尺	A1 1:50 A2 1:70	図面番号	8-143/599
作成者	関東農政局　両総農業水利事業所		

管理用道路横断図(4/8)

S=1:50

NO.65

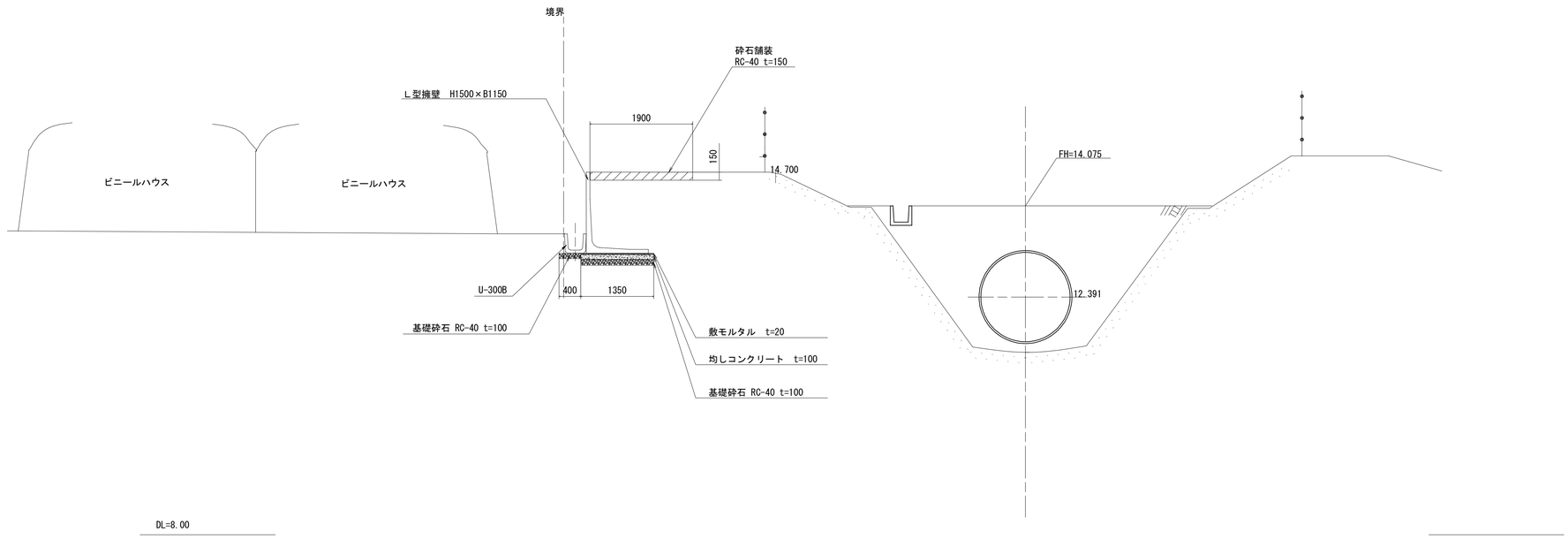

施設名	南部幹線用水路(0312100-1100-20)		
図面名	管理用道路横断図(4/8)		
作成年月	平成26年 3月		
縮尺	A1 1:50 A2 1:70	図面番号	8-144/599
作成者	関東農政局 両総農業水利事業所		

管理用道路横断図(5/8)

S=1:50

NO.66

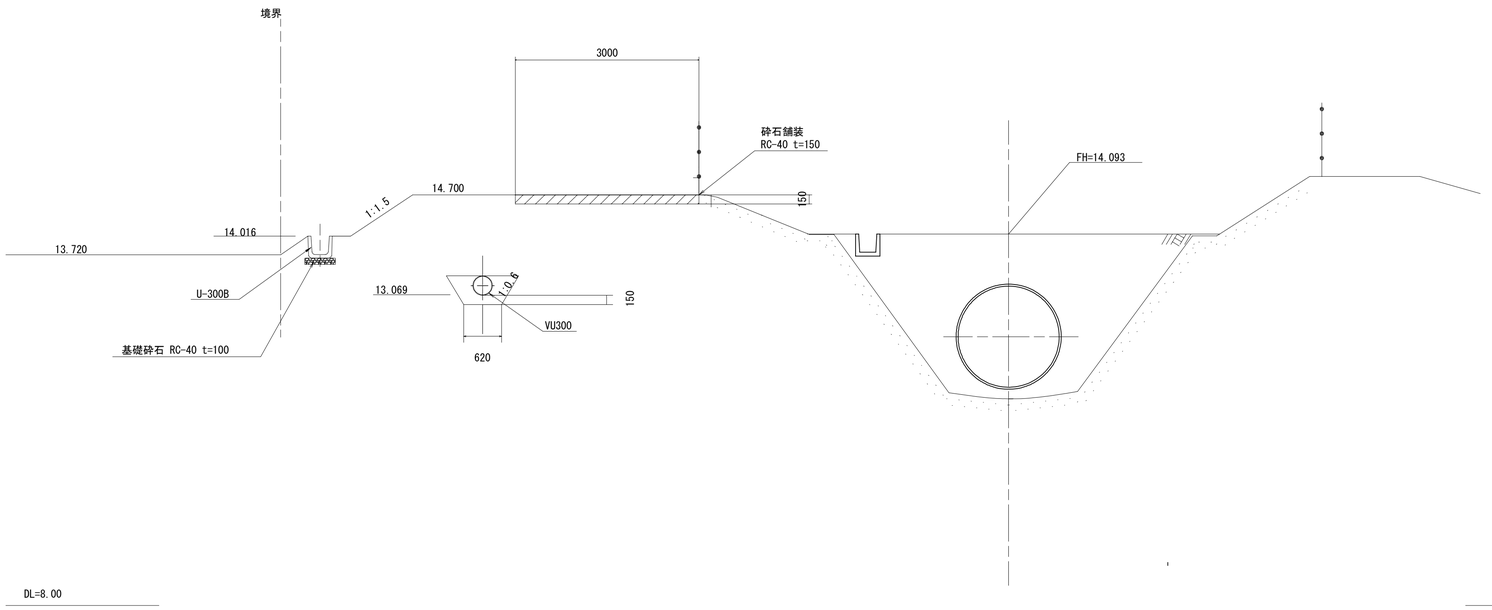

施設名	南部幹線用水路(0312100-1100-20)		
図面名	管理用道路横断図(5/8)		
作成年月	平成26年 3月		
縮尺	A1 1:50 A2 1:70	図面番号	8-145/599
作成者	関東農政局　両総農業水利事業所		

管理用道路横断図(6/8)

S=1:50

NO.67

GH=11.37
FH=10.700

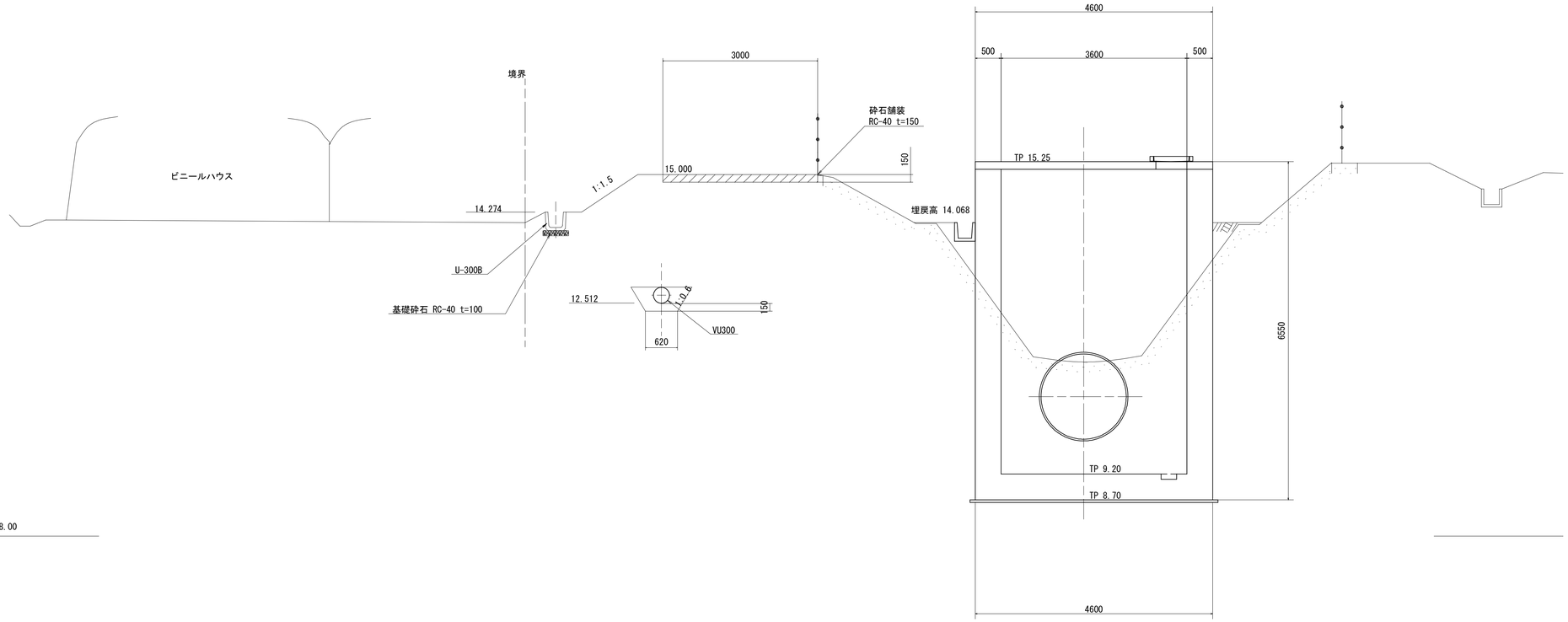

施設名	南部幹線用水路(0312100-1100-20)		
図面名	管理用道路横断図(6/8)		
作成年月	平成26年 3月		
縮尺	A1 1:50 A2 1:70	図面番号	8-146/599
作成者	関東農政局　両総農業水利事業所		

管理用道路横断図(7/8)

S=1:50

NO.67+12.05

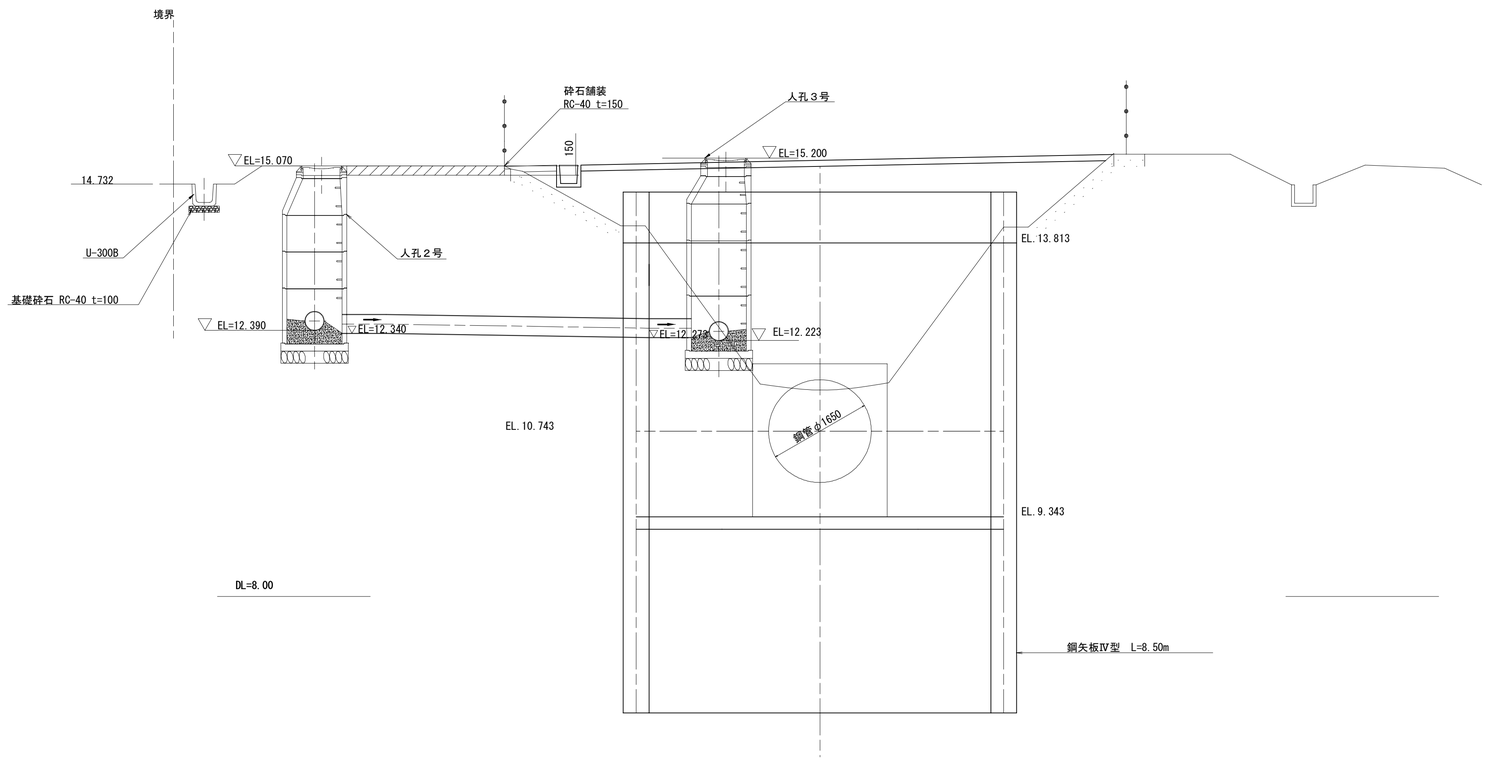

施設名	南部幹線用水路(0312100-1100-20)		
図面名	管理用道路横断図(7/8)		
作成年月	平成26年 3月		
縮尺	A1 1:50 A2 1:70	図面番号	8-147/599
作成者	関東農政局　両総農業水利事業所		

管理用道路横断図(8/8)

S=1:50

NO.68

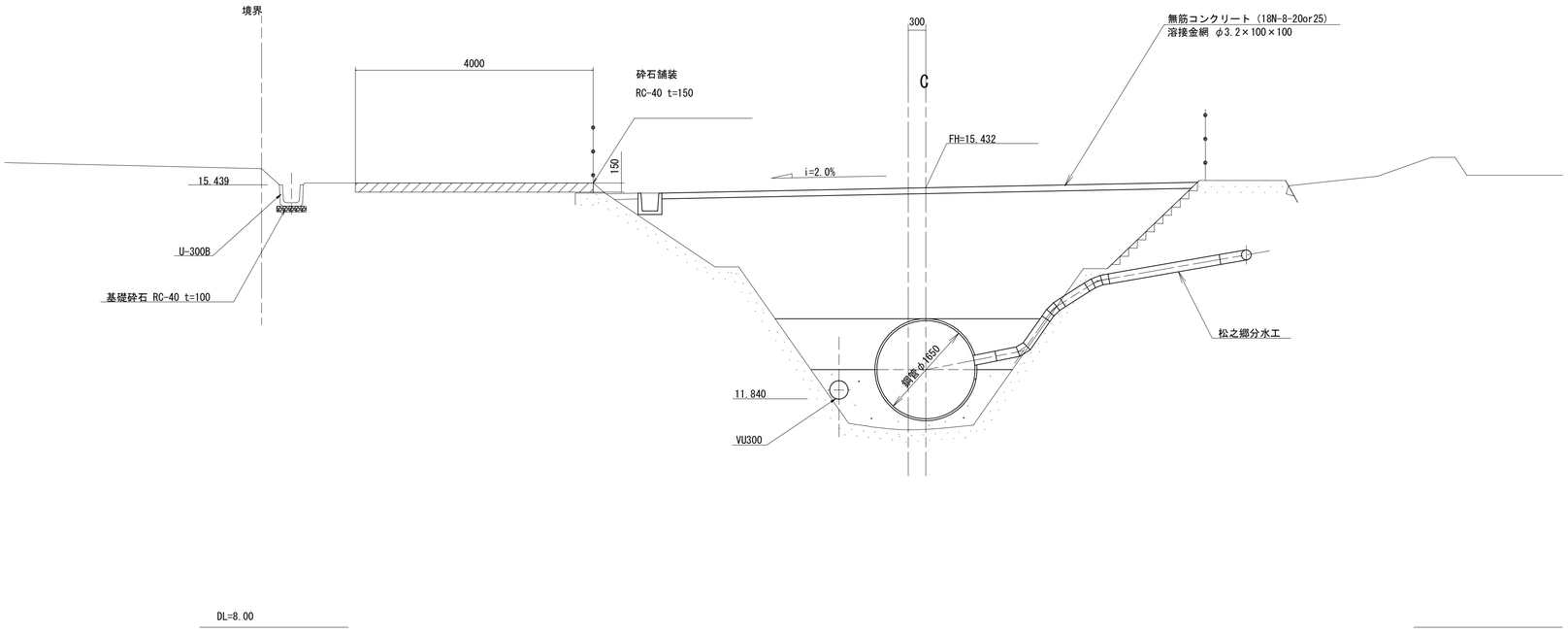

施設名	南部幹線用水路(0312100-1100-20)		
図面名	管理用道路横断図(8/8)		
作成年月	平成26年 3月		
縮尺	A1 1:50 A2 1:70	図面番号	8-148/599
作成者	関東農政局　両総農業水利事業所		

松之郷分水工構造図(1/2)

S=1：50

平 面 図

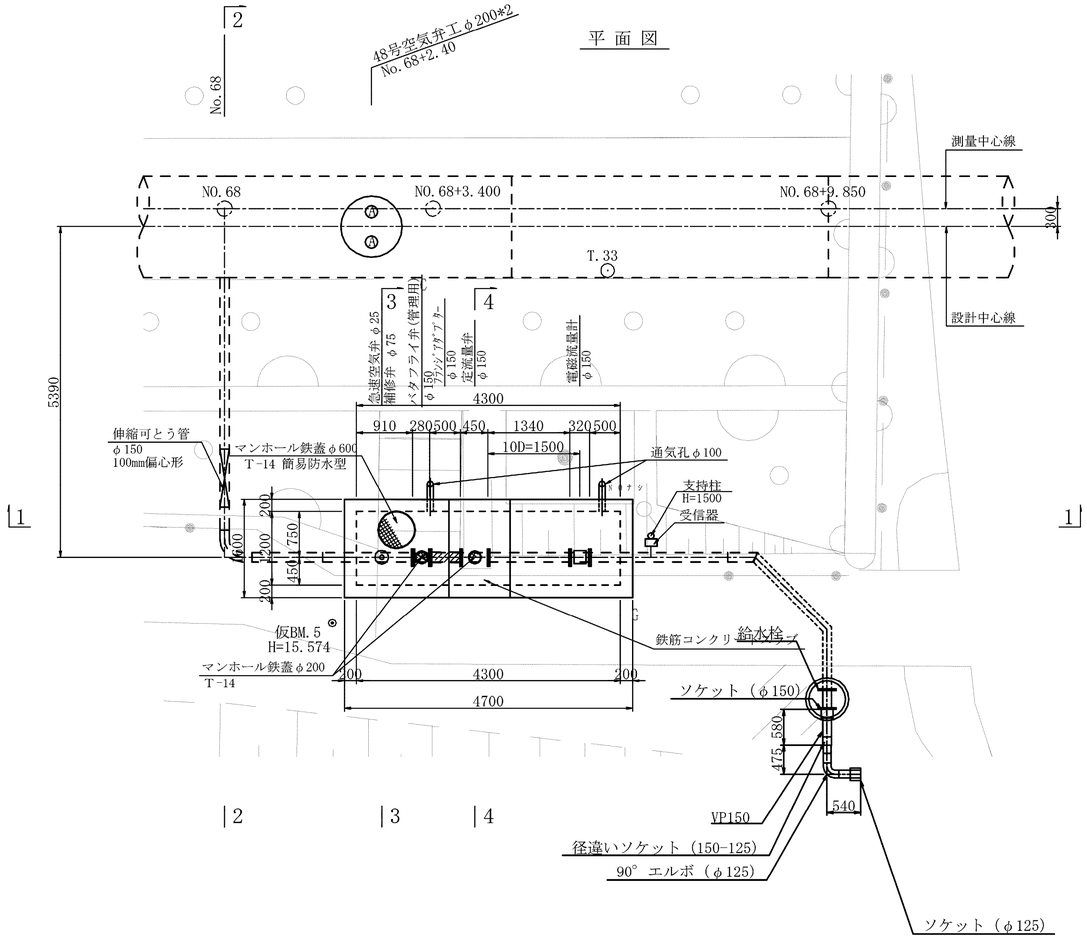

横 断 図
2－2

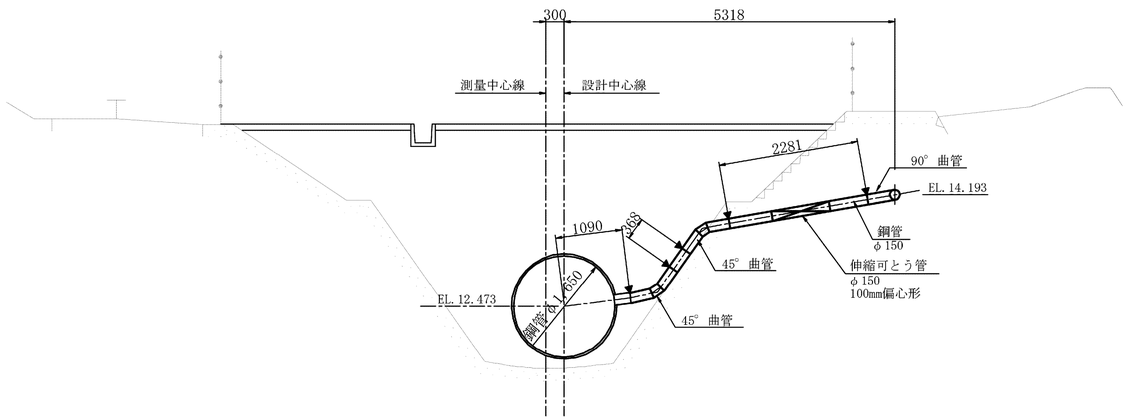

横 断 図
3－3

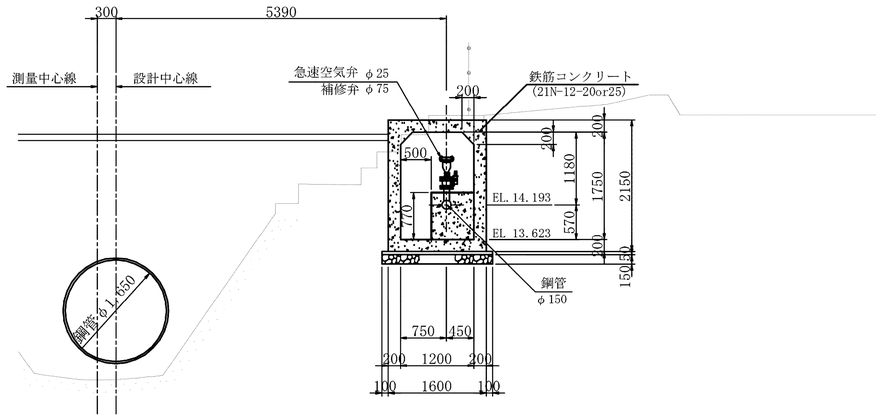

側 面 図
1－1

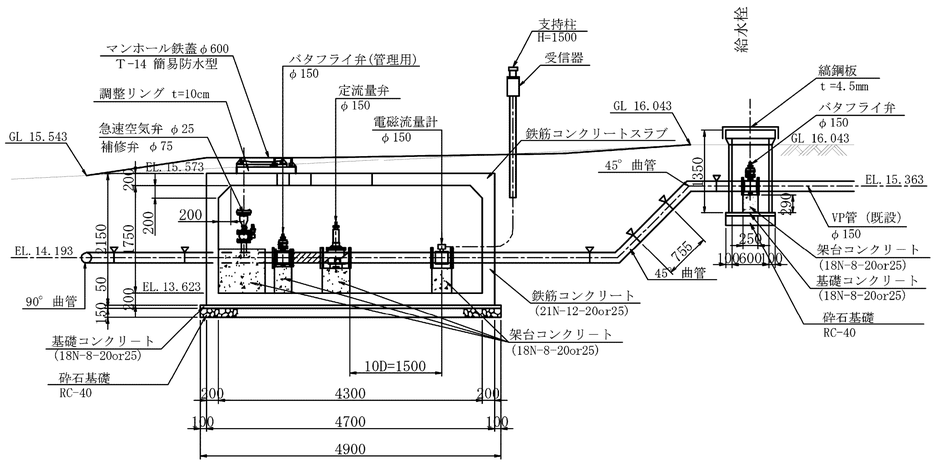

横 断 図
4－4

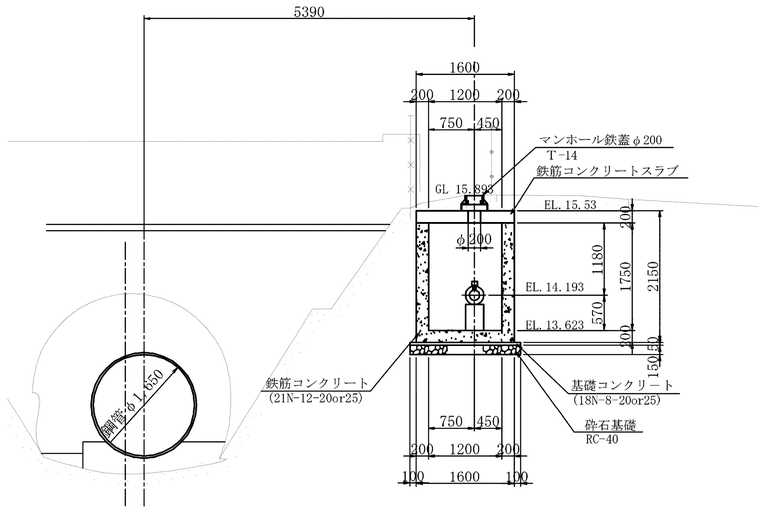

施設名	南部幹線用水路(0312100-1100-20)		
図面名	松之郷分水工構造図(1/2)		
作成年月	平成26年 3月		
縮尺	A1 1:500 A2 1:707	図面番号	8-149/599
作成者	関東農政局　両総農業水利事業所		

松之郷分水工構造図(2/2)　S=1：50

タラップ詳細図

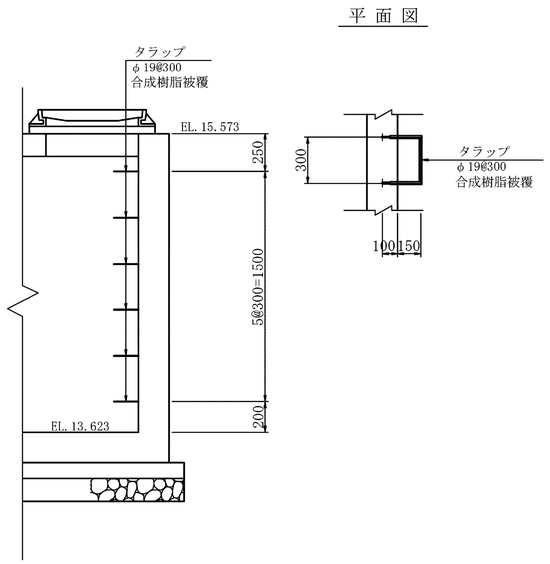

鉄筋コンクリートスラブ平面図

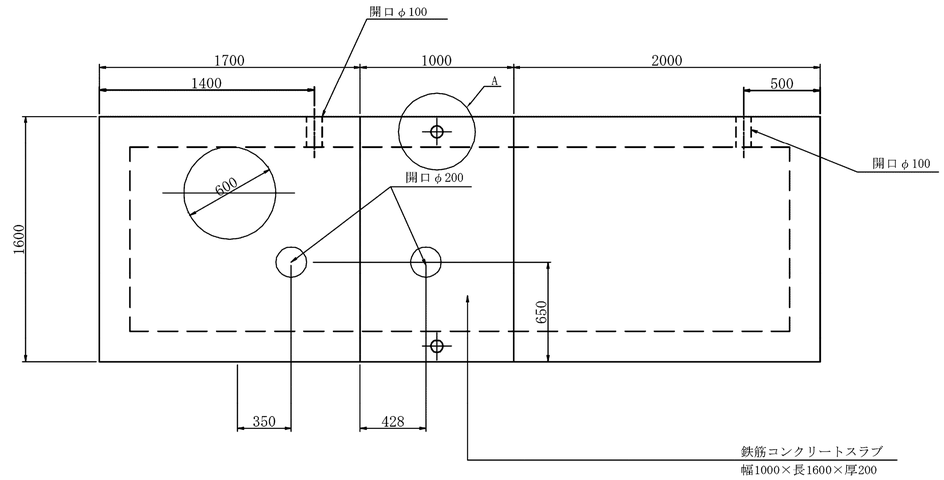

通気孔詳細図

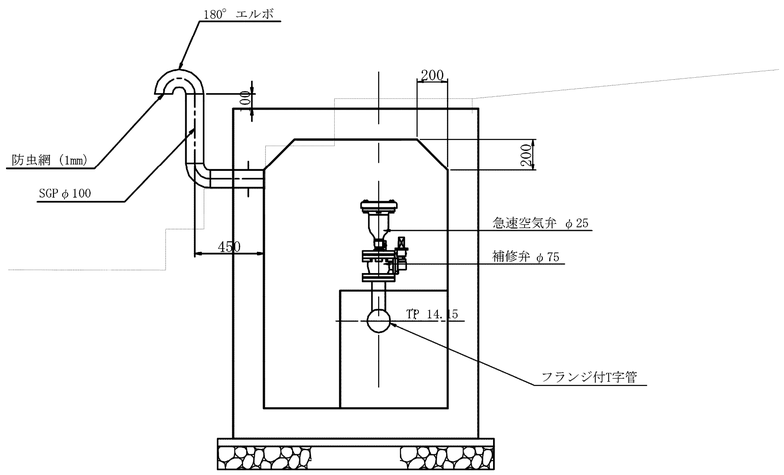

A部詳細図

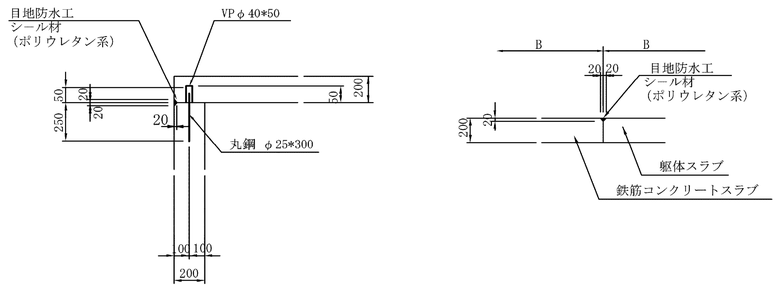

施設名	南部幹線用水路(0312100-1100-20)		
図面名	松之郷分水工構造図(2/2)		
作成年月	平成26年 3月		
縮尺	A1 1:500 A2 1:707	図面番号	8-150/599
作成者	関東農政局　両総農業水利事業所		

48号空気弁工構造図 S=1：50

A-A断面

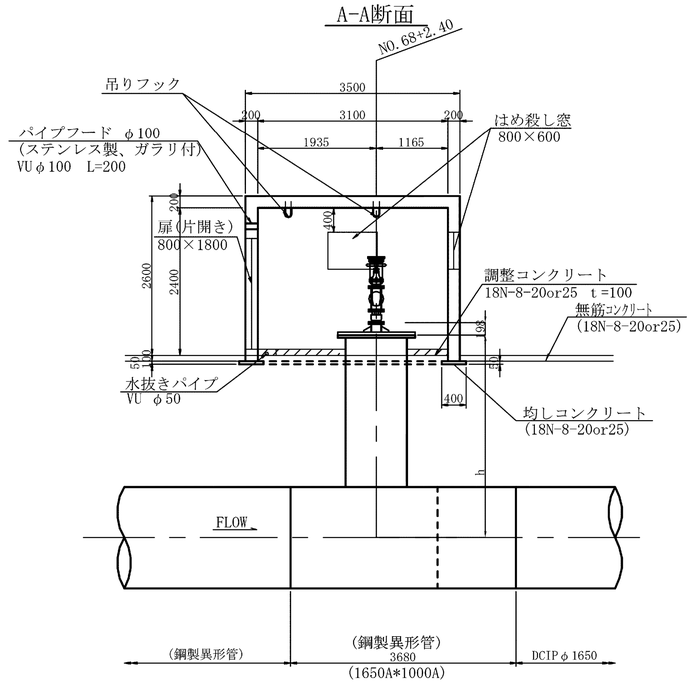

開水路内

B-B断面

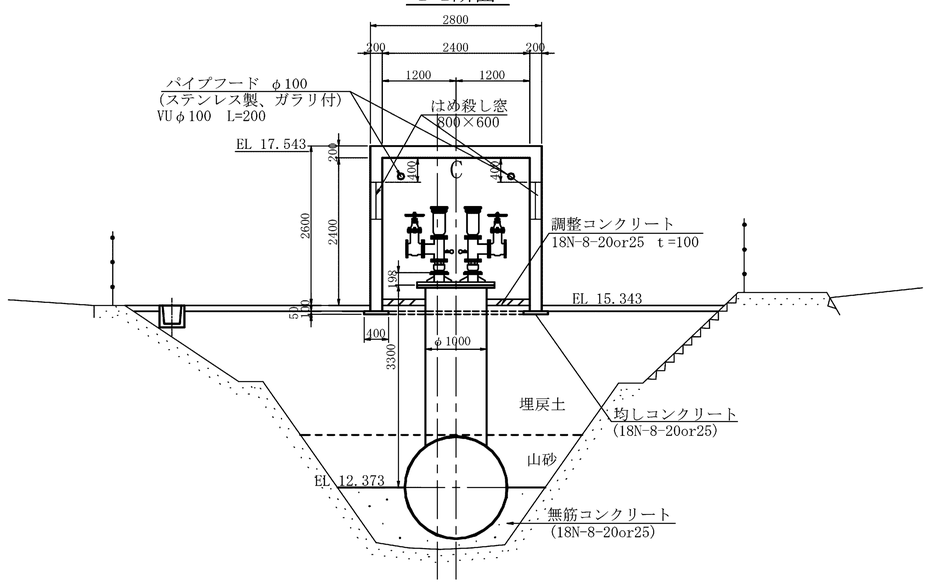

番号	管中心高	排水路標高	立上り管(h)寸法
48号空気弁工	EL 12.373	EL 15.343	3.300m

空気弁拡大図

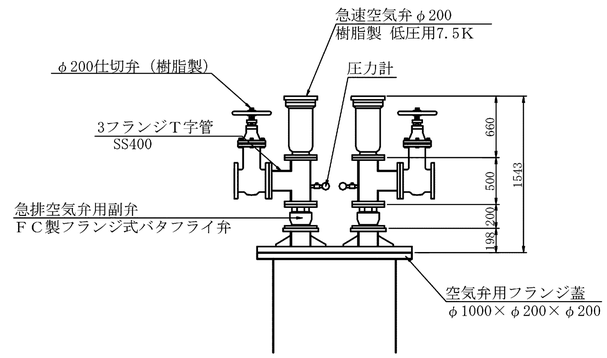

平 面 図

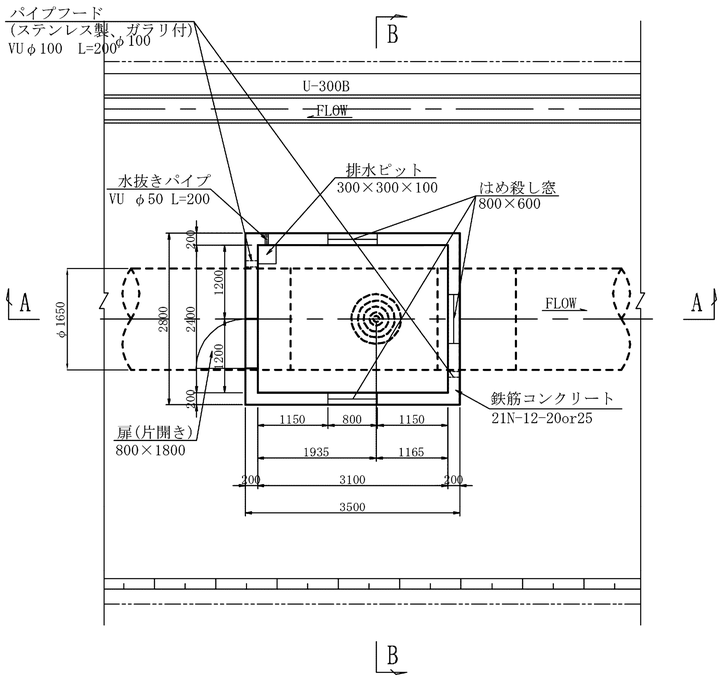

建 屋 正 面 図 S=1:50

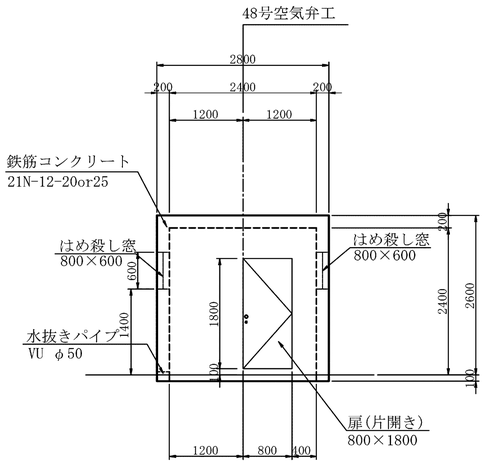

吊りフック詳細図 S=1:20

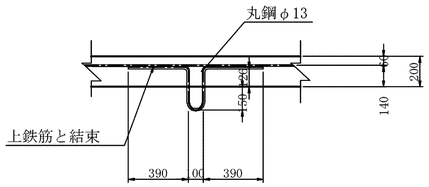

建具表

形式		片開きフラッシュドア		はめ殺し窓	
数量		1		3	
姿図		1800 / 800		600 / 800	
材質	仕上	アルミ	シルバー	ガラスブロック	
見込	硝子	枠：70 扉：35			
金物		丁番(SUS)、握玉、シリンダー錠			
備考		沓摺（下枠）ステンレス		２００×２００型	

施設名	南部幹線用水路(0312100-1100-20)		
図面名	48号空気弁工構造図		
作成年月	平成26年 3月		
縮尺	A1 1:500 A2 1:707	図面番号	8-151/599
作成者	関東農政局 両総農業水利事業所		

7号制水弁工・49号空気弁工構造図(1/3)　S=1：100

平面図　S=1:100

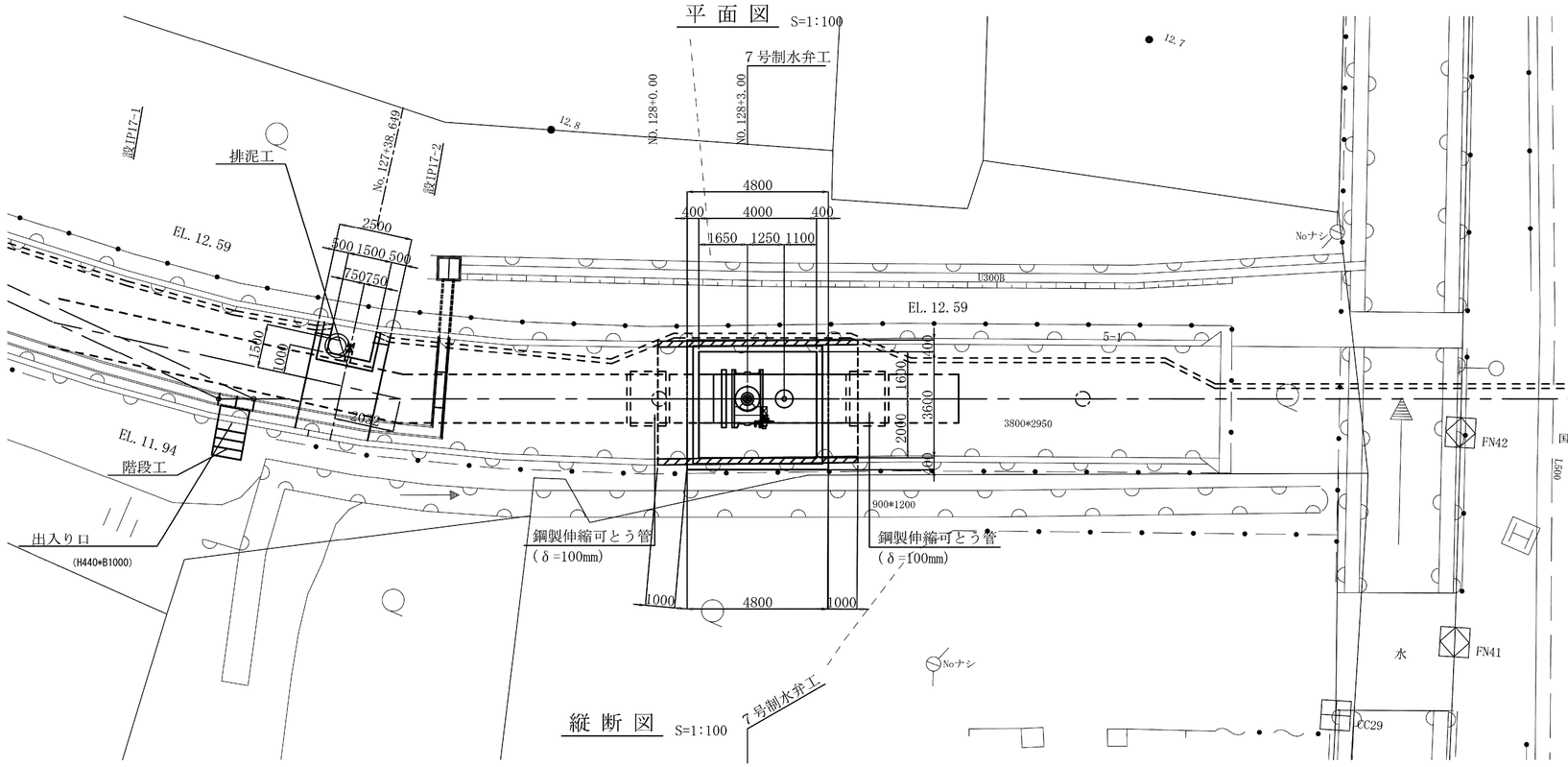

縦断図　S=1:100

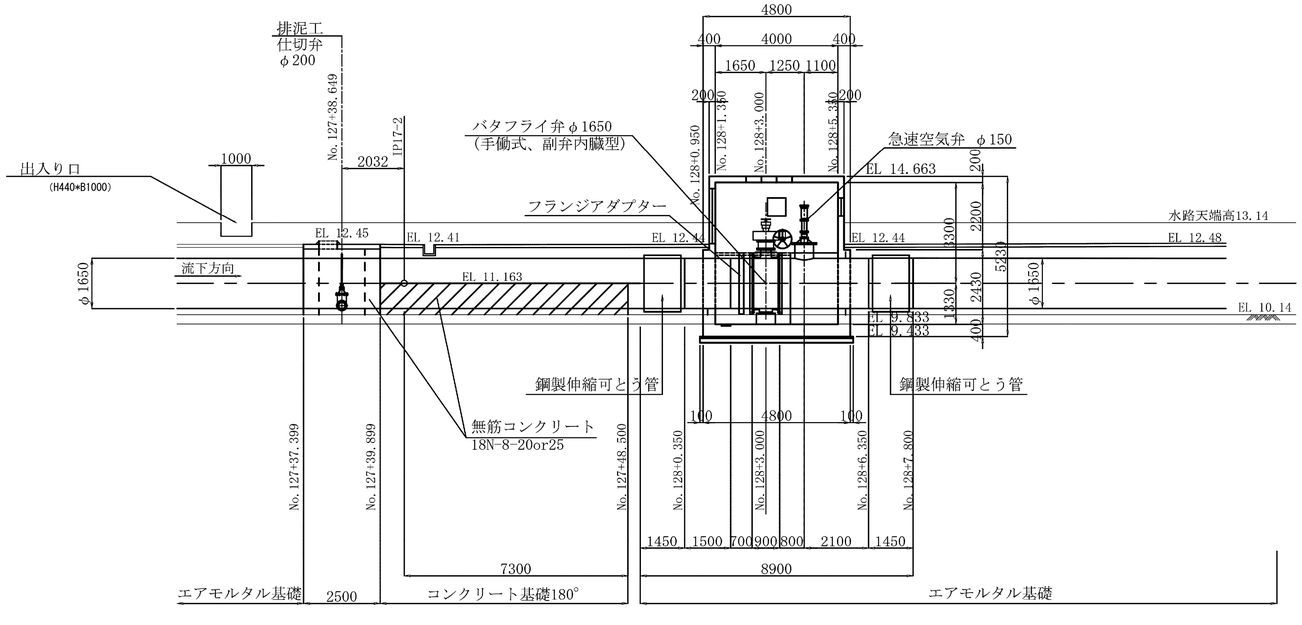

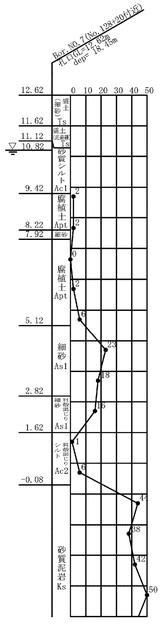

断面図(No.128+3.00)

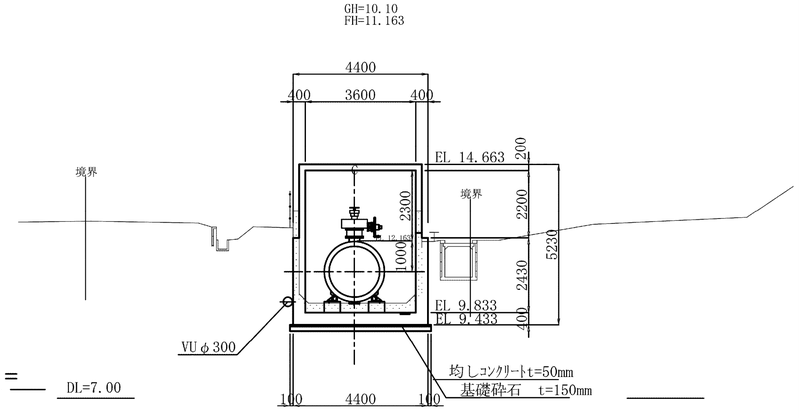

階段工

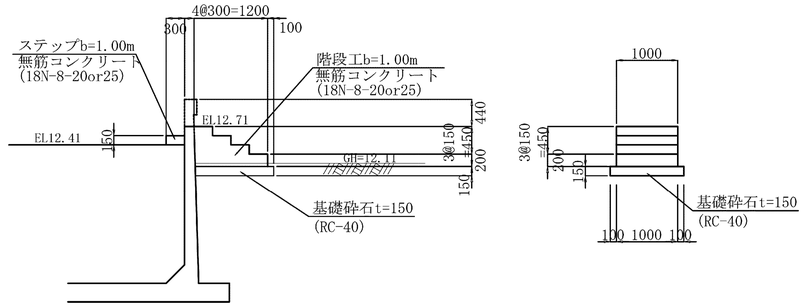

排泥工

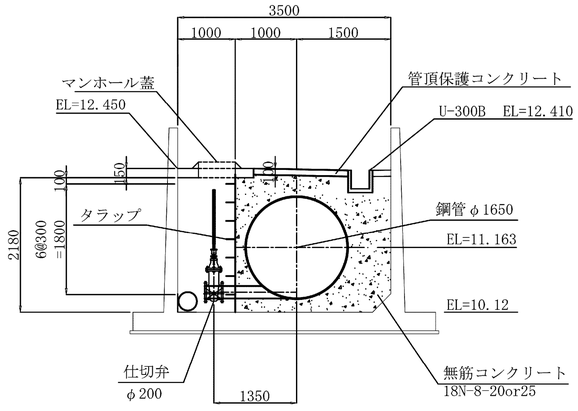

スラブ詳細

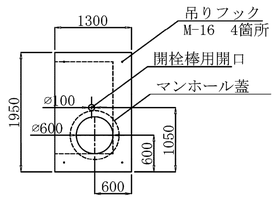

※スラブ厚t=150
※鉄筋D13@100

施設名	南部幹線用水路(0312100-1100-20)		
図面名	7号制水弁工・49号空気弁工構造図(1/3)		
作成年月	平成26年 3月		
縮尺	A1 1:500 A2 1:707	図面番号	8-152/599
作成者	関東農政局　両総農業水利事業所		

7号制水弁工・49号空気弁工構造図(2/3)

平面図 S=1:50

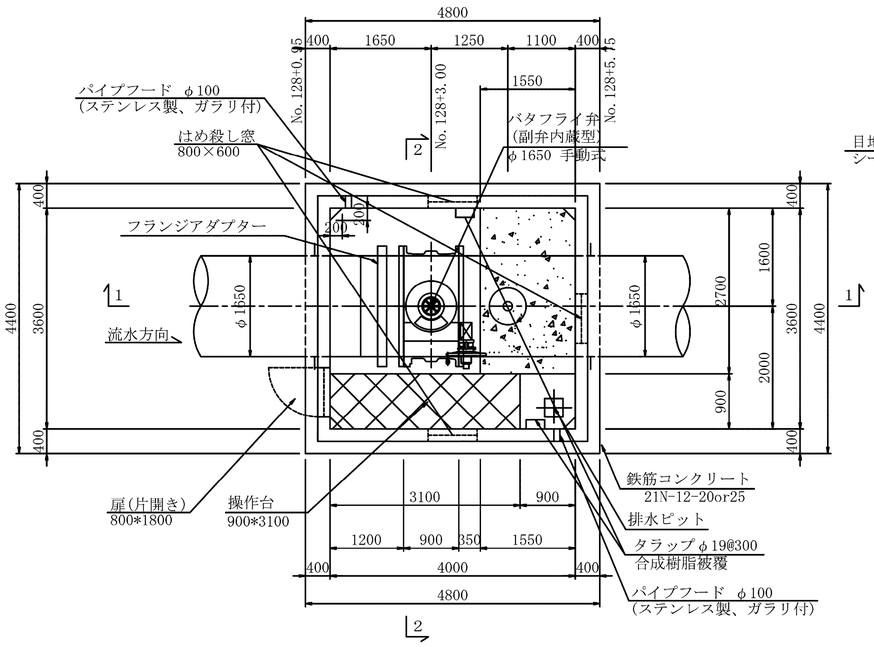

頂版平面図 S=1:50

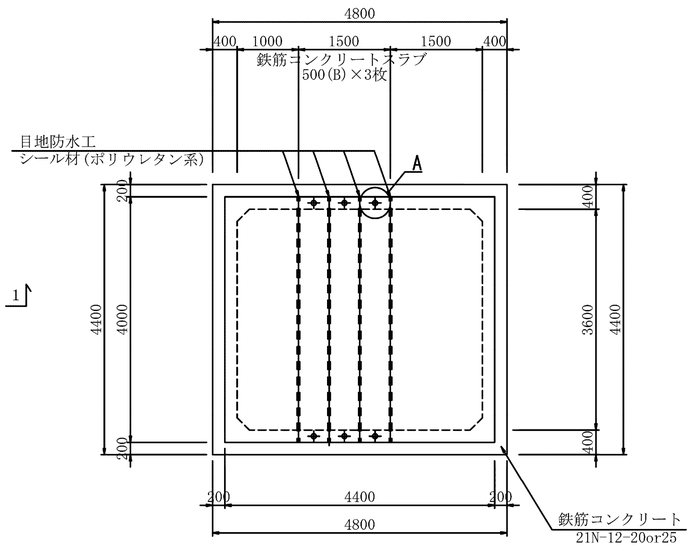

平面位置図 S=1:100

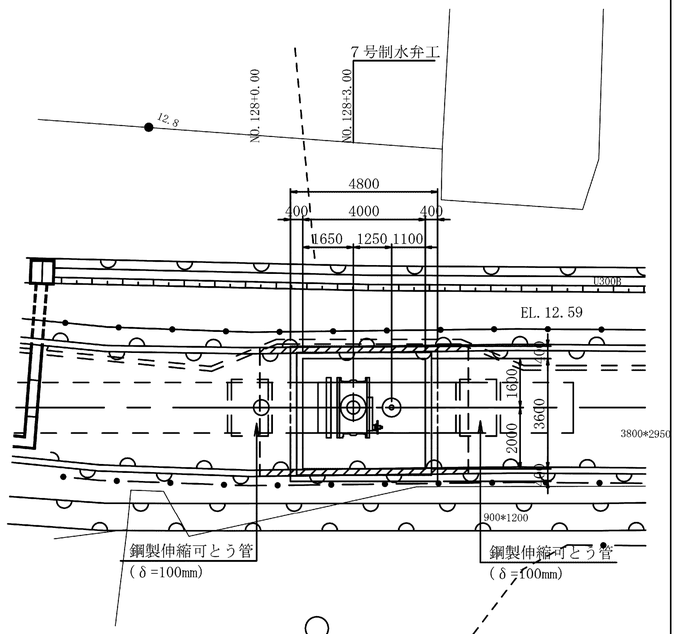

目地防水工詳細図 S=1:20

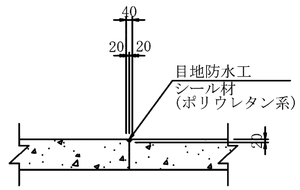

床版断面図 S=1:50

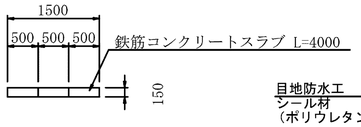

A 部詳細

S=1:20

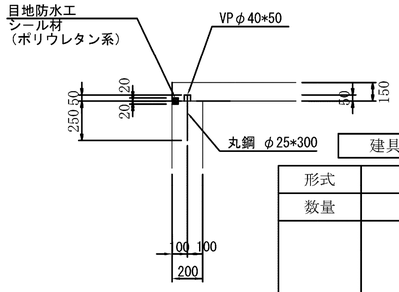

1－1 S=1:50

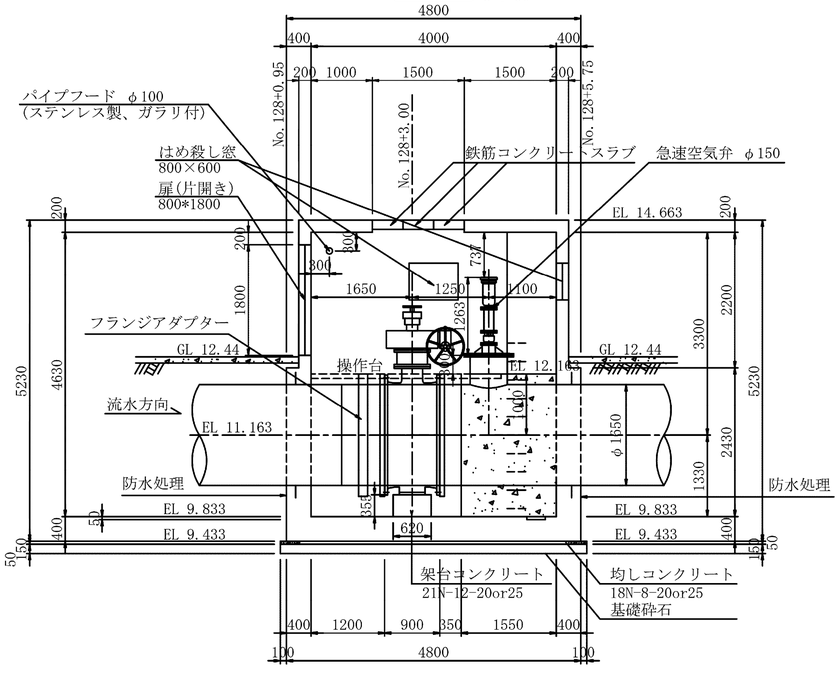

2－2 S=1:50

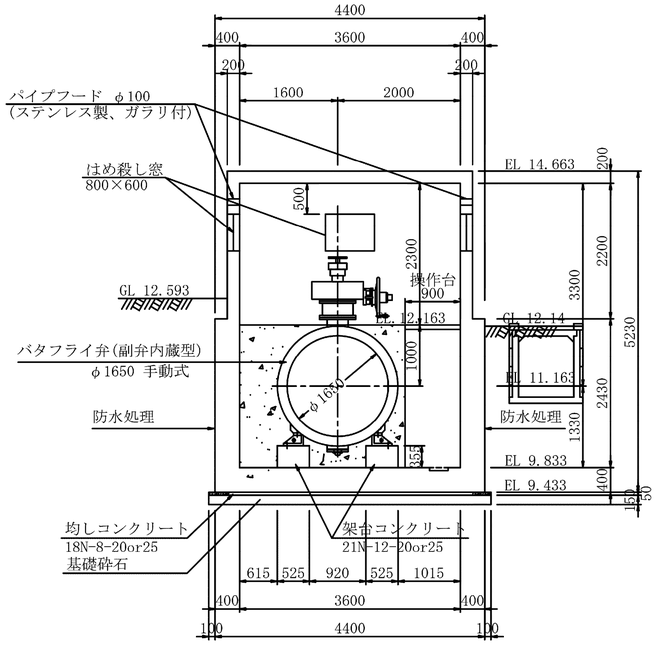

建具表

形式		片開きフラッシュドア		はめ殺し窓	
数量		1		3	
姿図		1800 / 800		600 / 800	
材質	仕上	アルミ	シルバー	ガラスブロック	
見込	硝子	枠：70 扉：35			
金物		丁番(SUS)、握玉、シリンダー錠			
備考		沓摺（下枠）ステンレス		200×200型	

空気弁詳細図

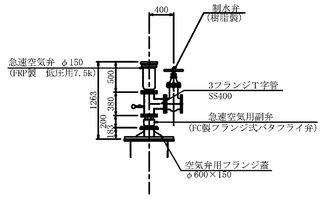

施設名	南部幹線用水路(0312100-1100-20)		
図面名	7号制水弁工・49号空気弁工構造図(2/3)		
作成年月	平成26年 3月		
縮尺	A1 1:500 A2 1:707	図面番号	8-153/599
作成者	関東農政局 両総農業水利事業所		

7号制水弁工・49号空気弁工構造図(3/3)

操作台平面図

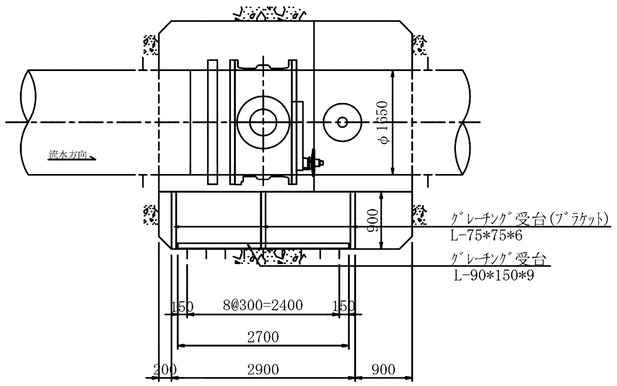

ブラケット

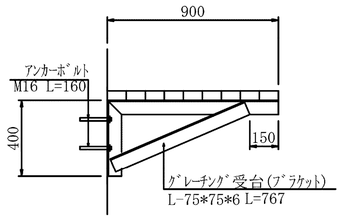

ｸﾞﾚｰﾁﾝｸﾞ受台

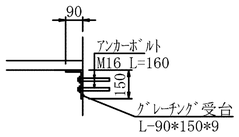

水抜工詳細図 S=1:20

平面図

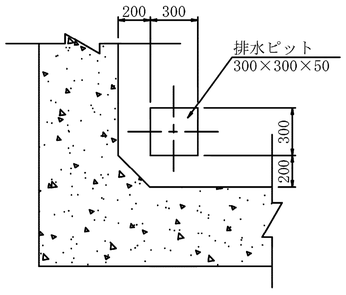

断面図

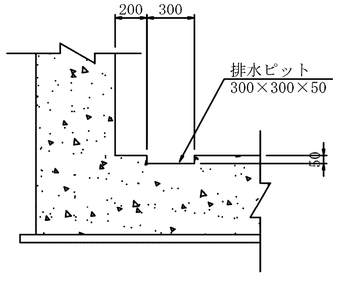

タラップ詳細図 S=1:20

平面図

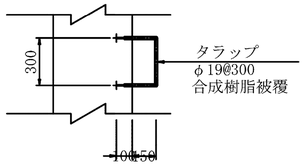

断面図

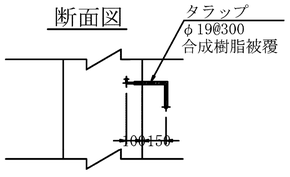

断面図 S=1:50

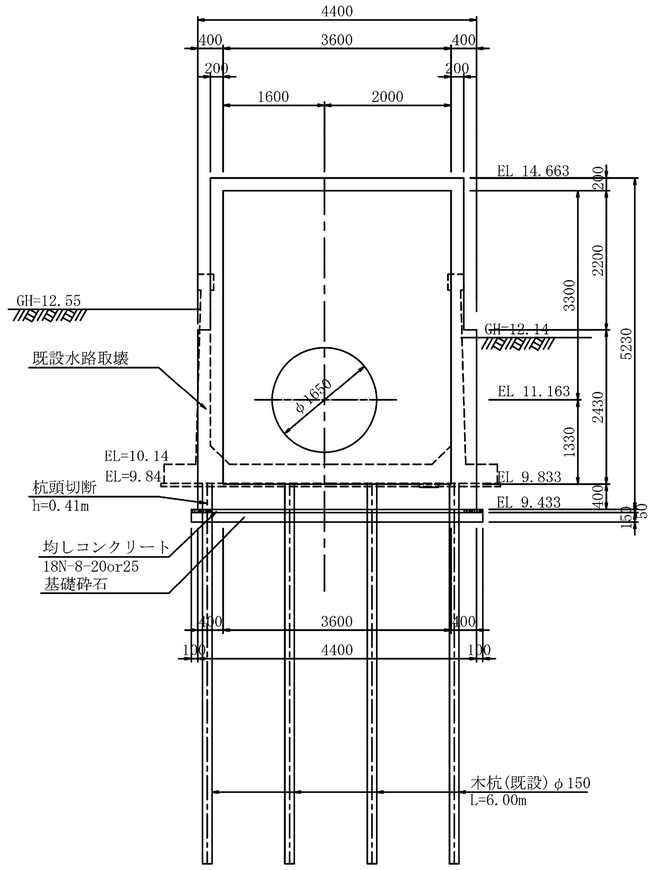

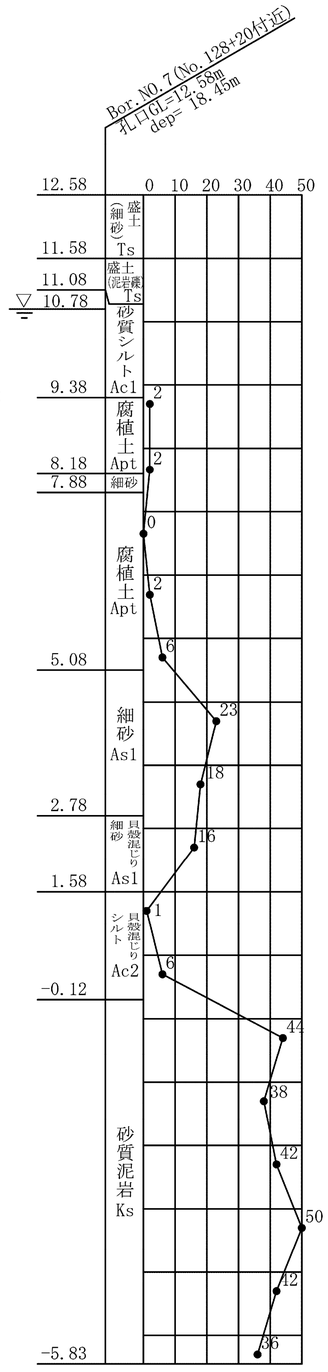

施設名	南部幹線用水路(0312100-1100-20)		
図面名	7号制水弁工・49号空気弁工構造図(3/3)		
作成年月	平成26年 3月		
縮尺	A1 1:500 A2 1:707	図面番号	8-154/599
作成者	関東農政局　両総農業水利事業所		

9号サイホン構造図

平　面　図　S=1:100

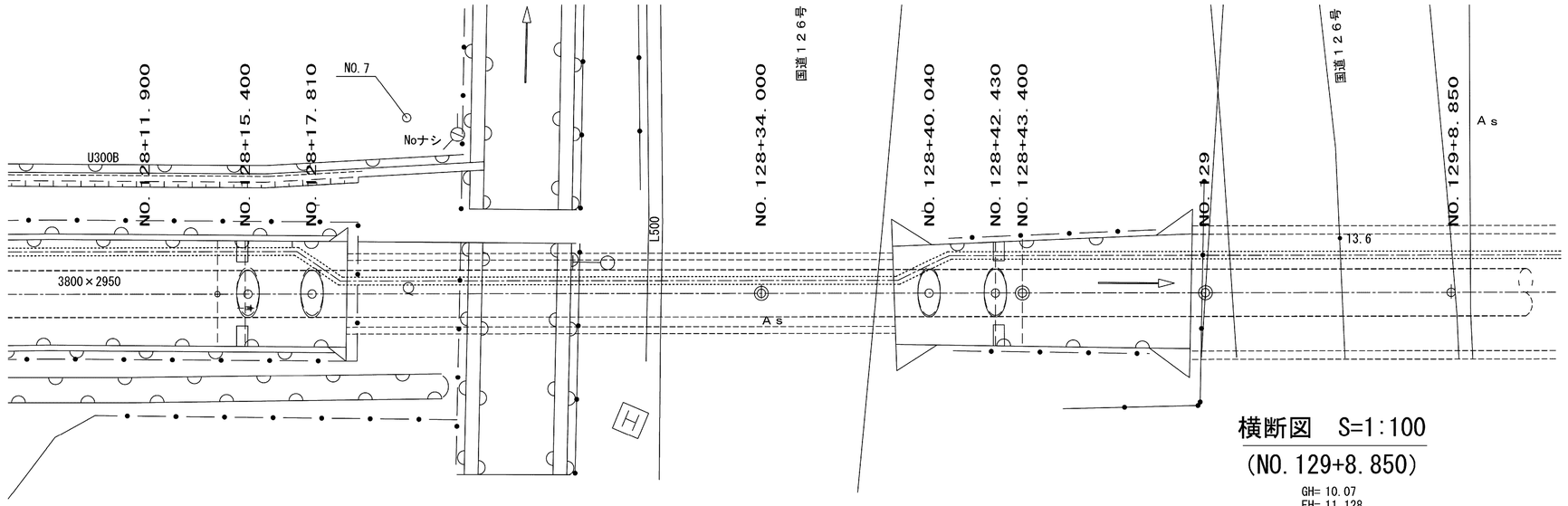

横断図　S=1:100
(NO.128+34.000)

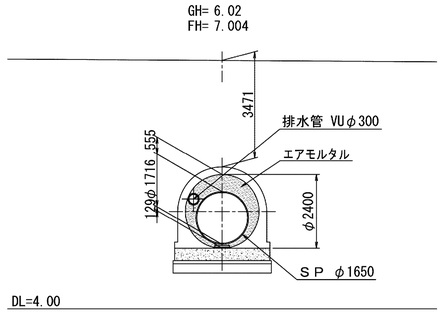

横断図　S=1:100
(NO.129+8.850)

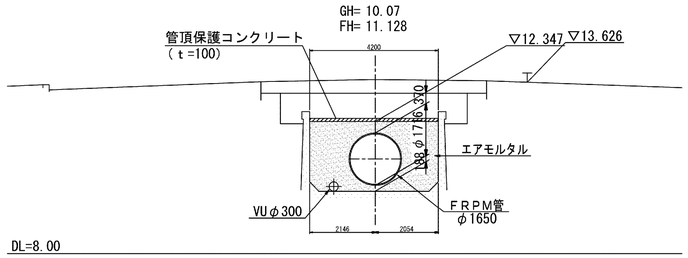

縦 断 面 図　S=1:100

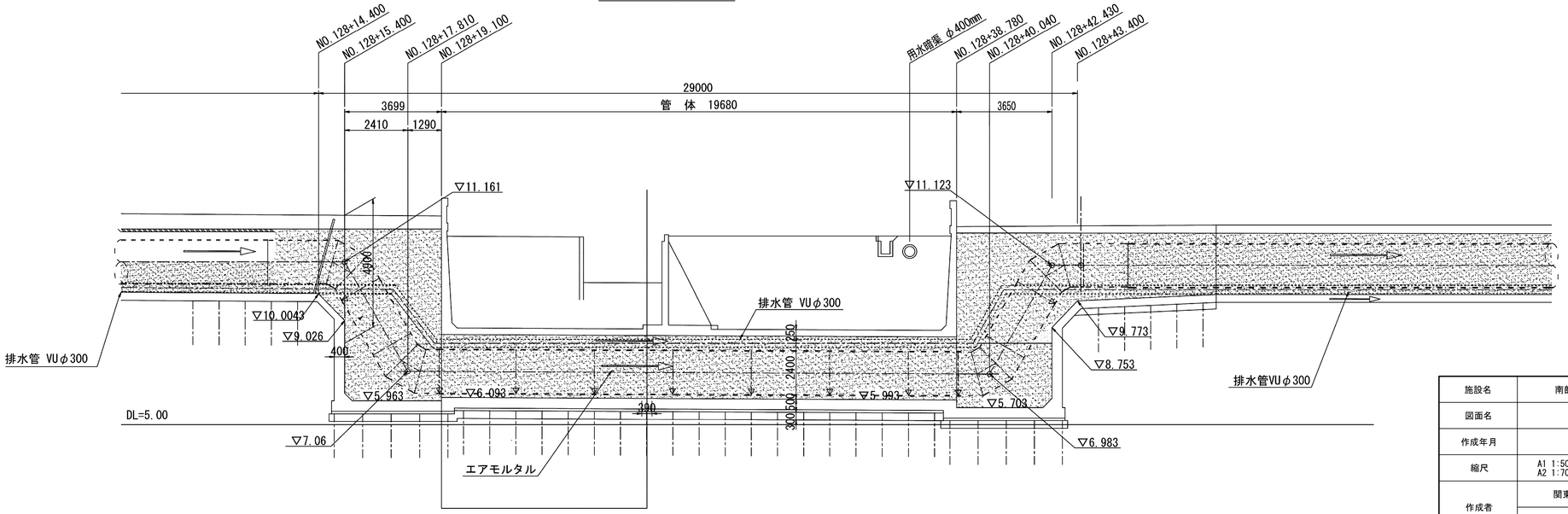

施設名	南部幹線用水路(0312100-1100-20)		
図面名	9号サイホン構造図		
作成年月	平成26年 3月		
縮尺	A1 1:500 A2 1:707	図面番号	8-155/599
作成者	関東農政局　両総農業水利事業所		

サイホン補修工図

サイホン

縦断面図 S=1:100

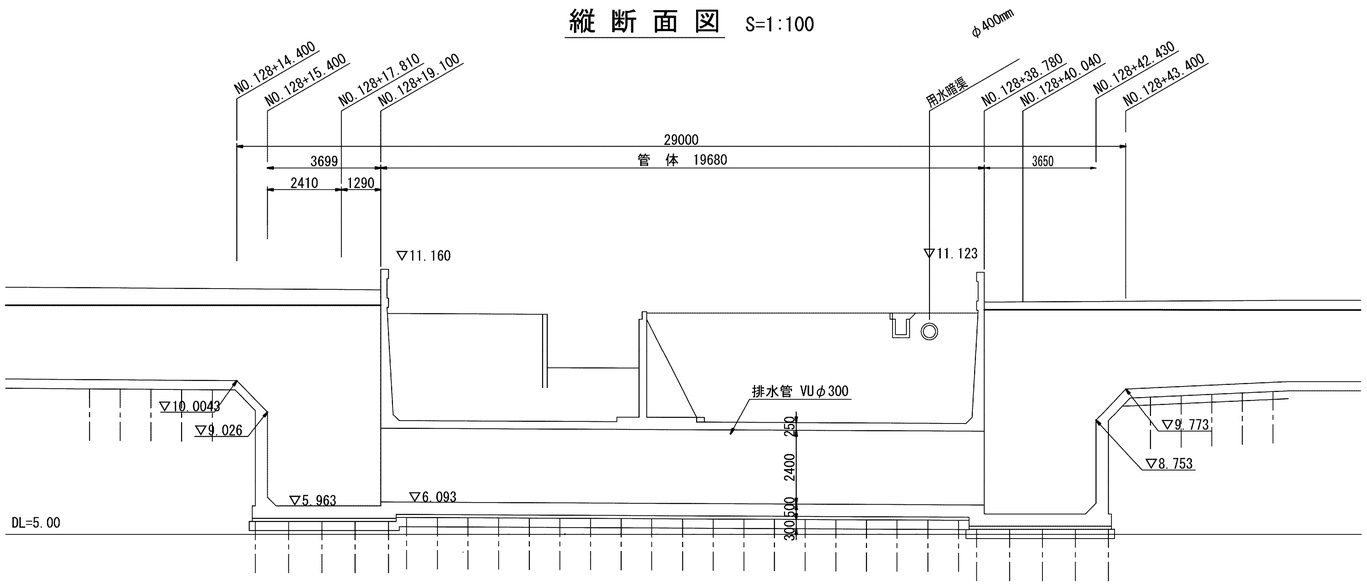

展開図 S=1:100

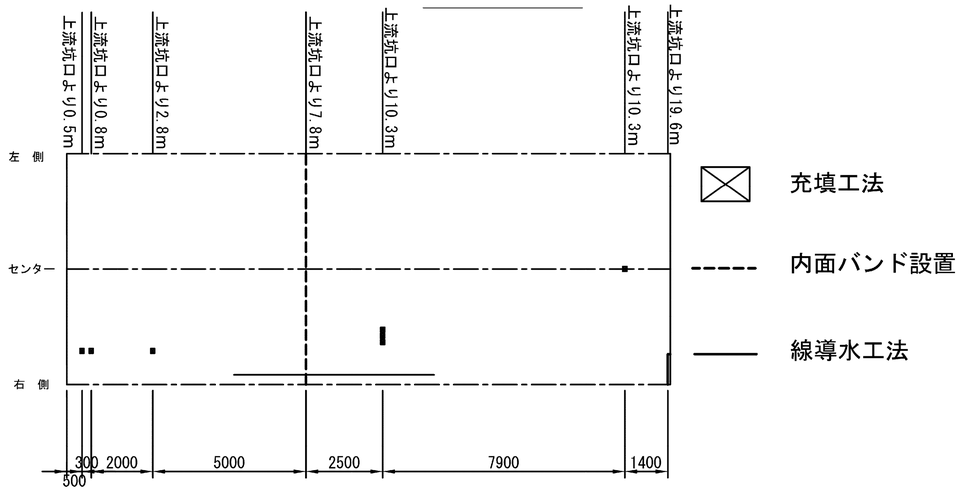

施工継目補修

線導水工法 S=1/1

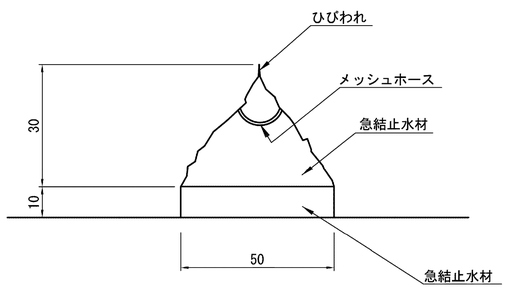

内面補修

組立図 S=1/25

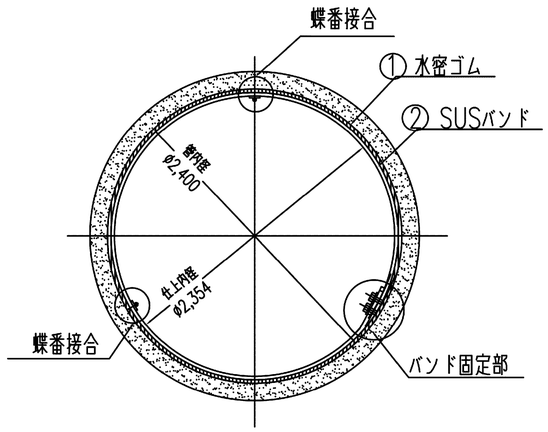

断面図 S=1/5

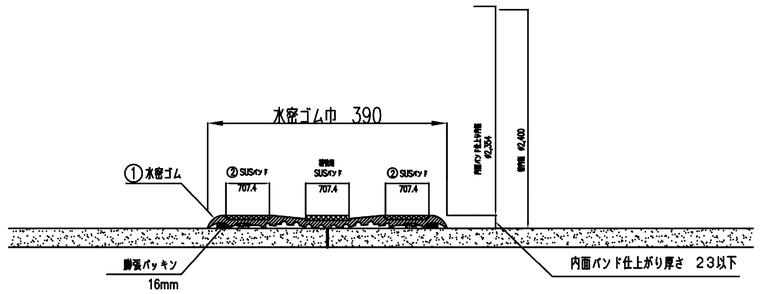

ひび割れ補修

充填工法 S=1/1

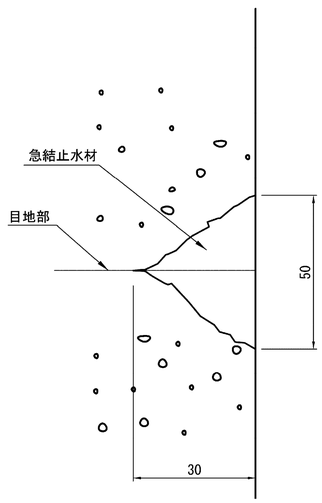

施設名	南部幹線用水路(0312100-1100-20)		
図面名	9号サイホン補修工図		
作成年月	平成26年 3月		
縮尺	A1 1:500 A2 1:707	図面番号	8-156/599
作成者	関東農政局 両総農業水利事業所		

50号空気弁工構造図(1/2) S=1：50

位　置　図
S=1/100

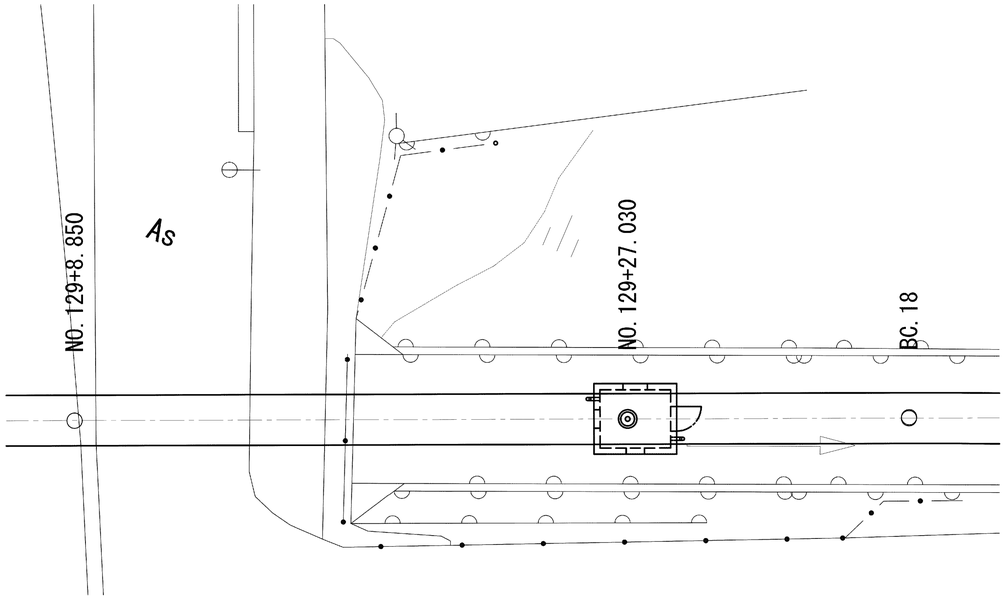

平断面図

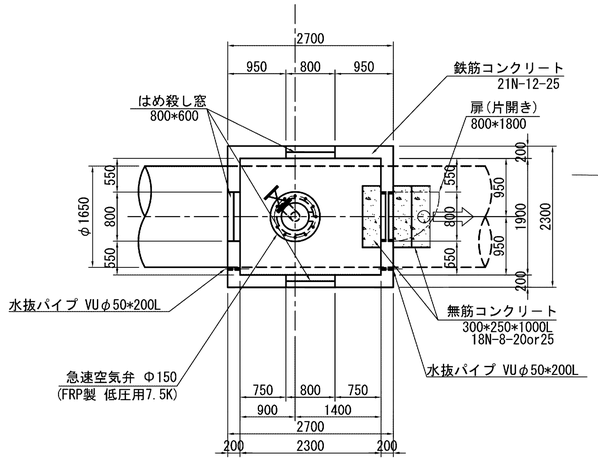

B－B

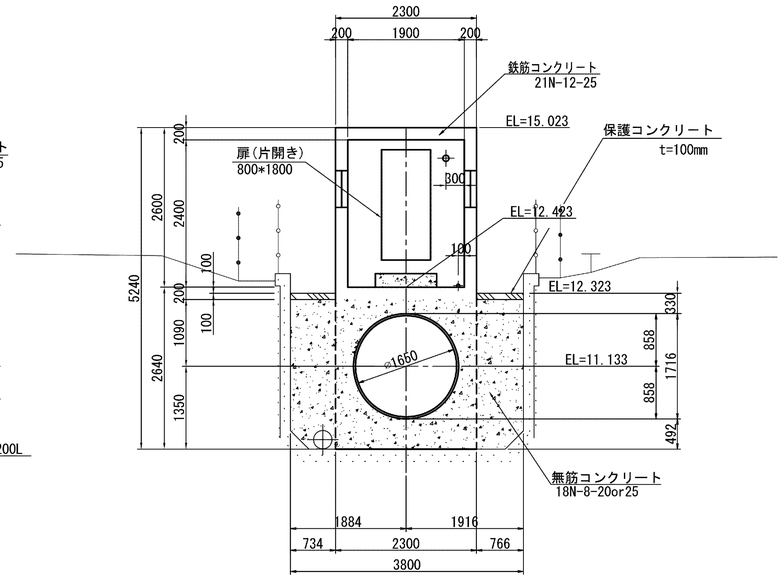

平　面　図

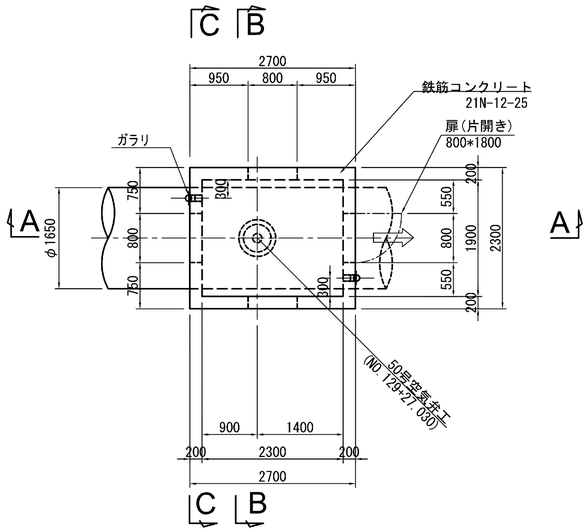

A－A

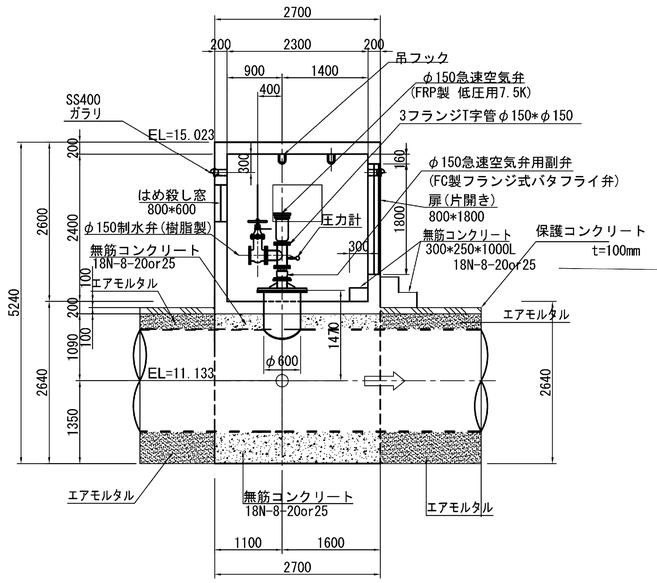

C－C

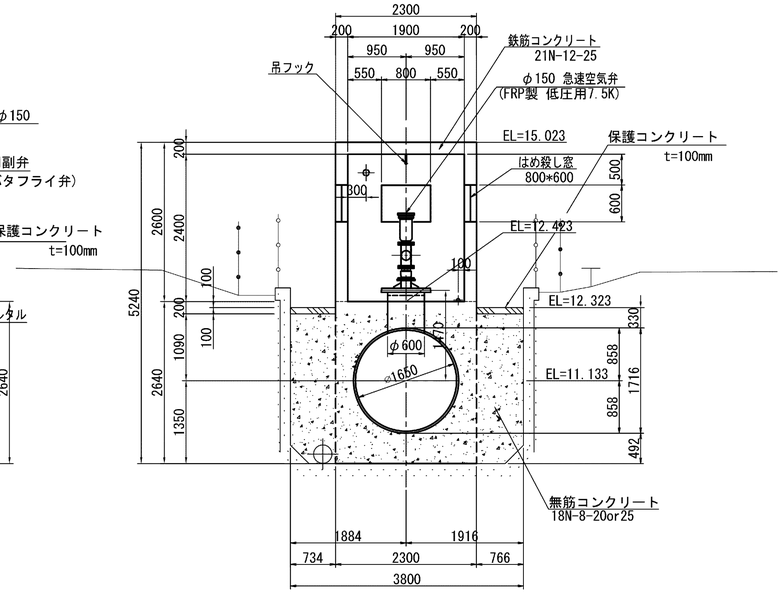

施設名	南部幹線用水路(0312100-1100-20)		
図面名	50号空気弁工構造図(1/2)		
作成年月	平成26年 3月		
縮尺	A1 1:500 A2 1:707	図面番号	8-157/599
作成者	関東農政局　両総農業水利事業所		

50号空気弁工構造図(2/2)

吊りフック詳細図

S=1:20

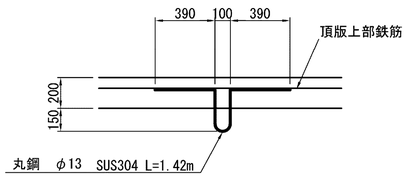

空気弁詳細図

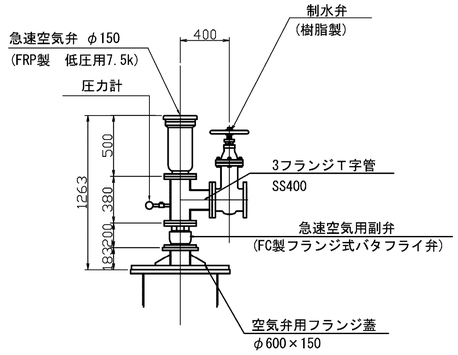

建具表

形式		片開きフラッシュドア		はめ殺し窓	
数量		1		3	
姿図		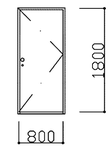		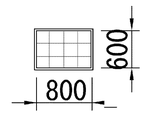	
材質	仕上	アルミ	シルバー	ガラスブロック	
見込	硝子	枠：70　扉：35			
金物		丁番(SUS)、握玉 シリンダー錠			
備考		沓摺(下枠)ステンレス		200×200型	

施設名	南部幹線用水路(0312100-1100-20)		
図面名	50号空気弁工構造図(2/2)		
作成年月	平成26年 3月		
縮尺	A1 1:500 A2 1:707	図面番号	8-158/599
作成者	関東農政局　両総農業水利事業所		

浮上防止工詳細図(1/2)

開水路部標準断面 S=1:30

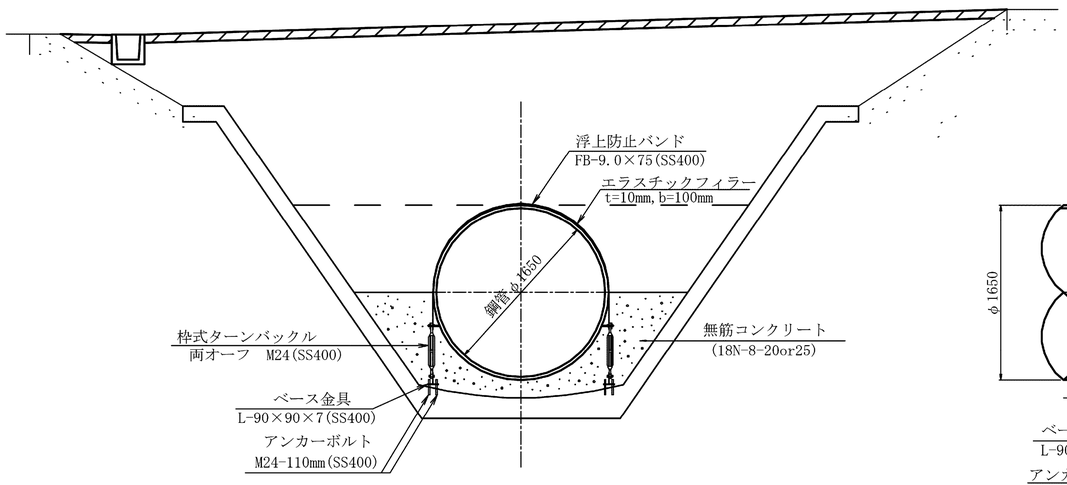

側　面　図 S=1:30

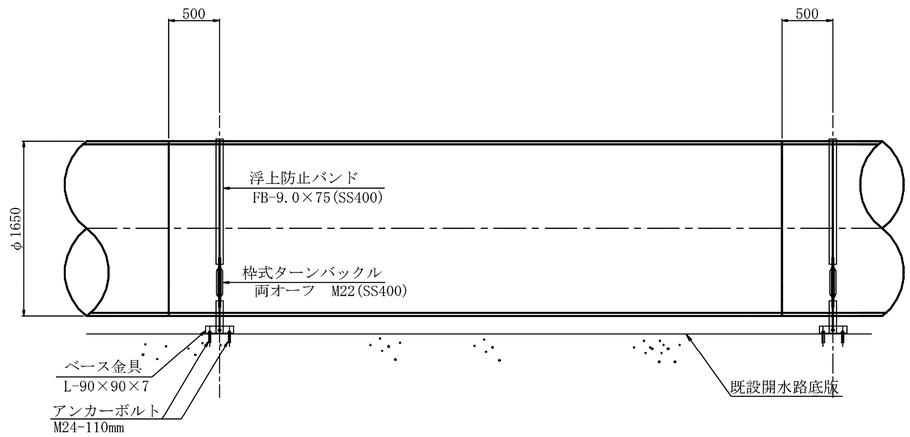

浮上防止バンド S=1:30

開水路部

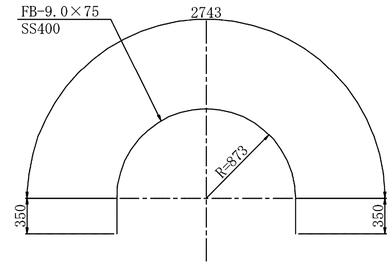

トンネル部

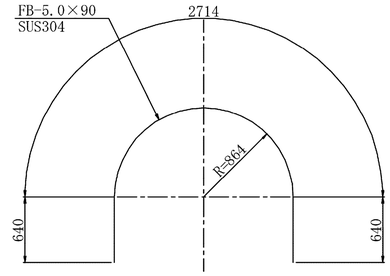

トンネル部標準断面 S=1:30

ダクタイル鋳鉄管φ1650(T形)DD種

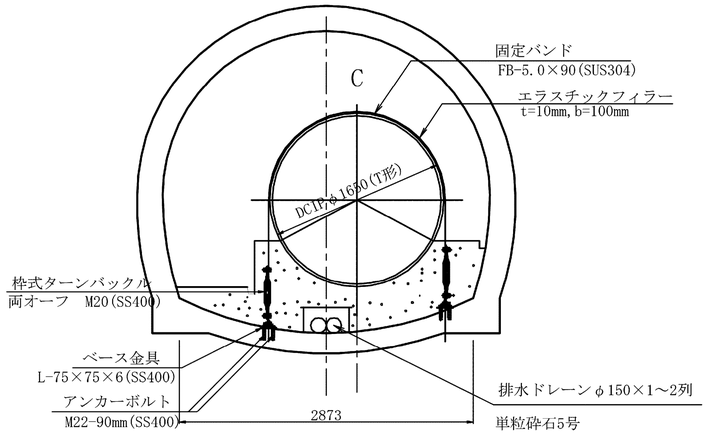

側　面　図 S=1:30

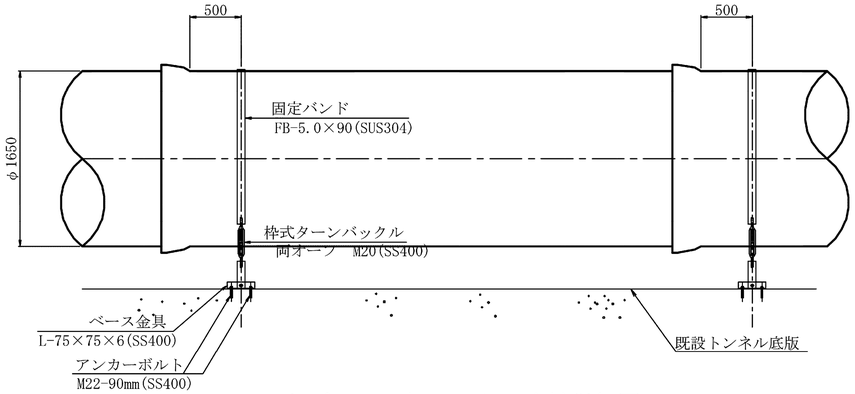

開渠部アンカー取付詳細図 S=1:10

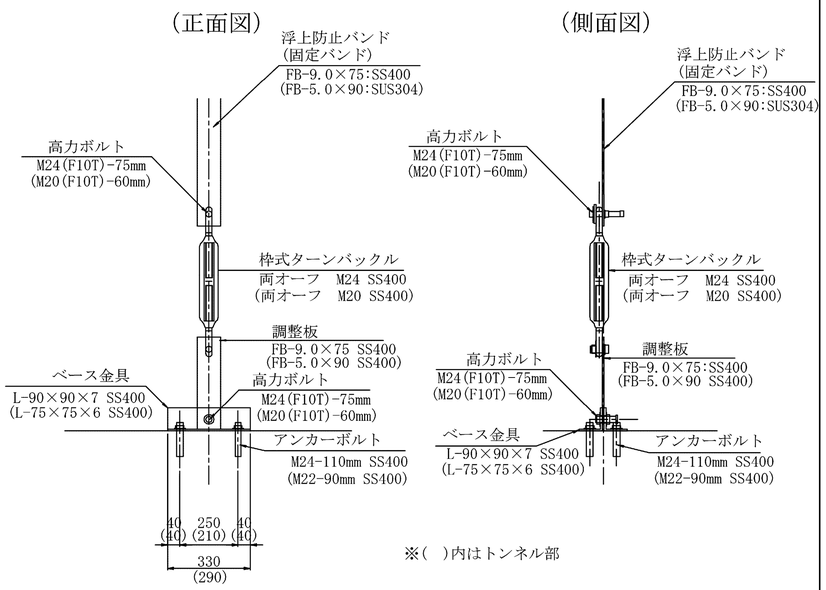

※(　)内はトンネル部

スラストブロック部アンカー取付詳細図 S=1:10

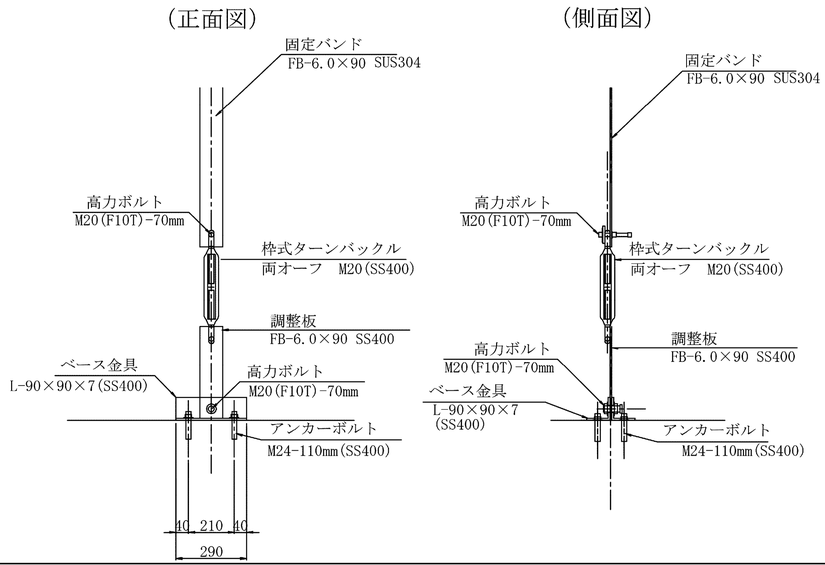

スラストブロック区間 S=1:30

ダクタイル鋳鉄管φ1650(T形)DD種

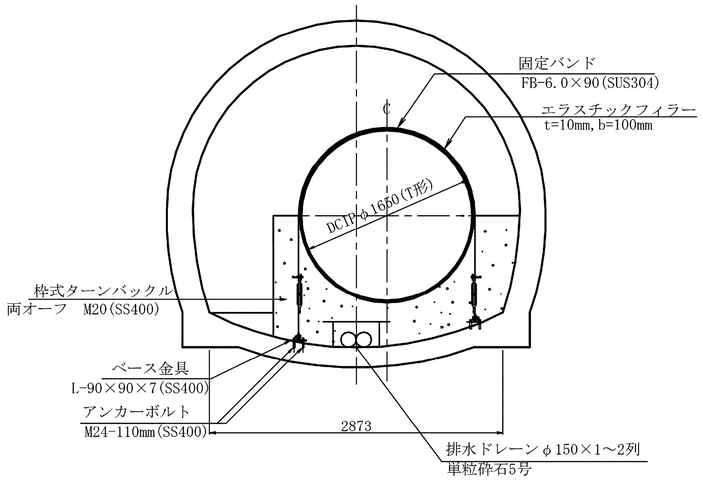

施設名	南部幹線用水路(0312100-1100-20)		
図面名	浮上防止工詳細図(1/2)		
作成年月	平成26年 3月		
縮尺	A1 1:500 A2 1:707	図面番号	8-159/599
作成者	関東農政局　両総農業水利事業所		

浮上防止工詳細図(2/2)

開水路部・サイホン部

開水路部標準断面 S=1:30
エアーモルタル360° 区間

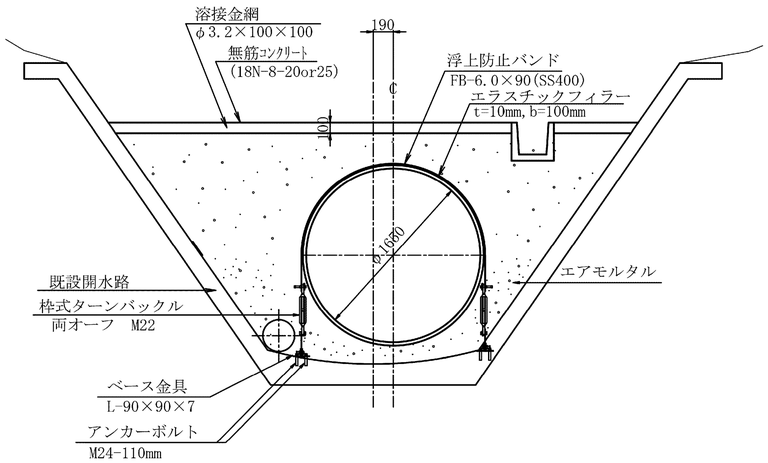

開水路部標準断面 S=1:30
無筋コンクリート180° 区間

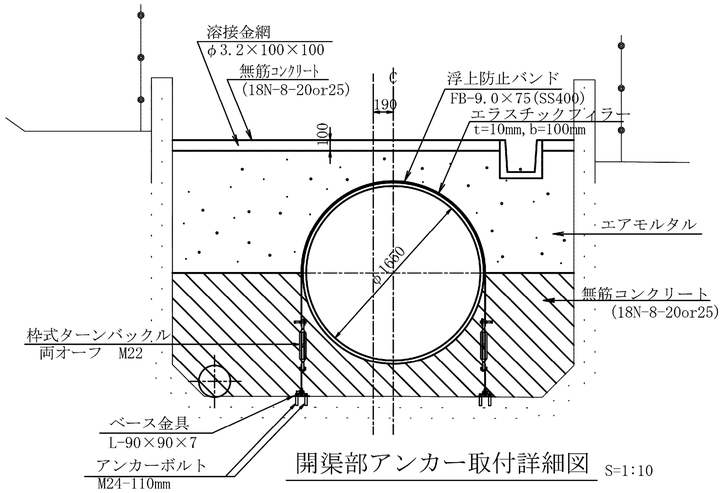

開渠部アンカー取付詳細図 S=1:10

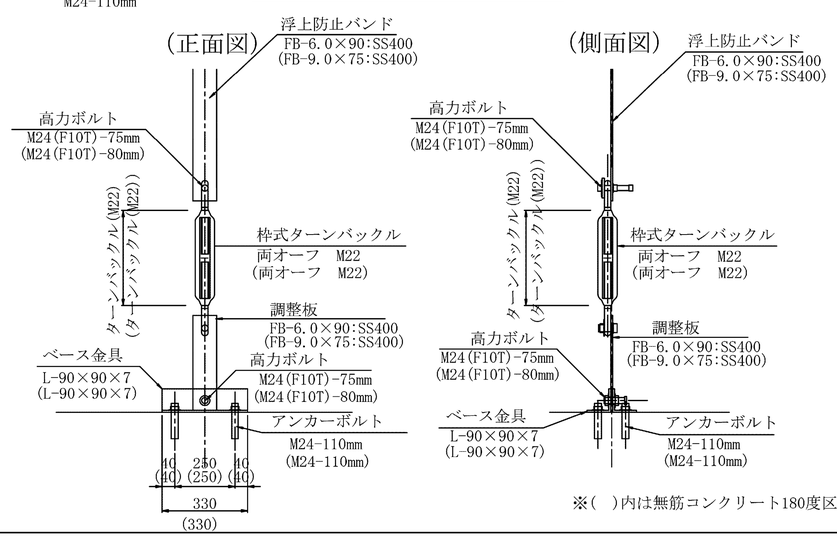

※( )内は無筋コンクリート180度区間

側 面 図 S=1:30

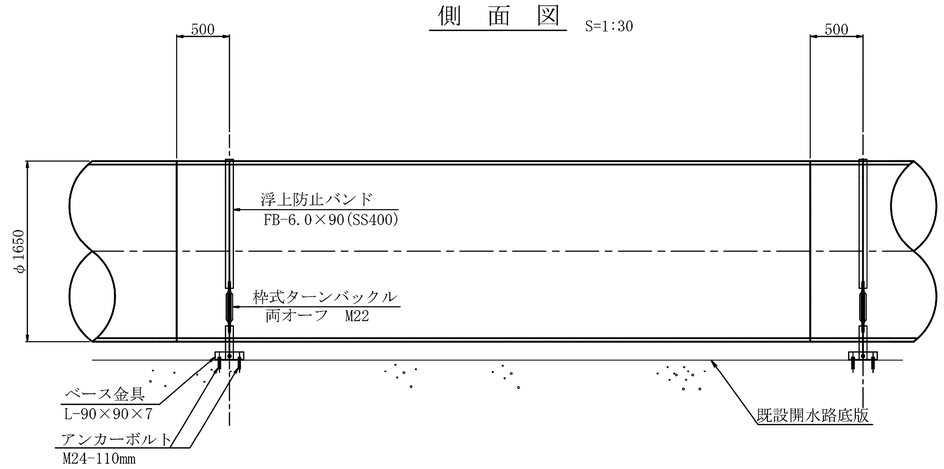

側 面 図 S=1:30

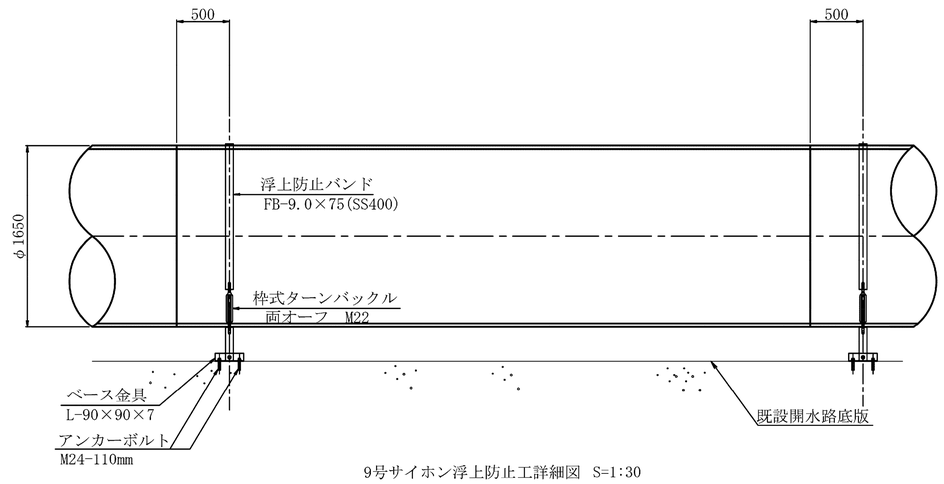

9号サイホン浮上防止工詳細図 S=1:30

(No.128+14.400～No.128+43.400)

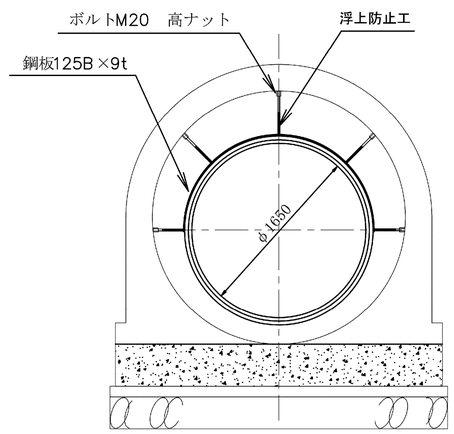

浮上防止バンド S=1:30

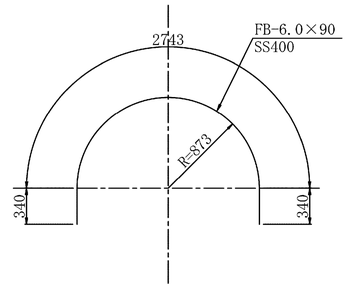

浮上防止バンド S=1:30

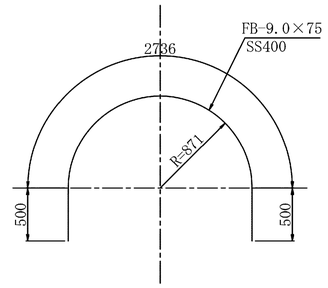

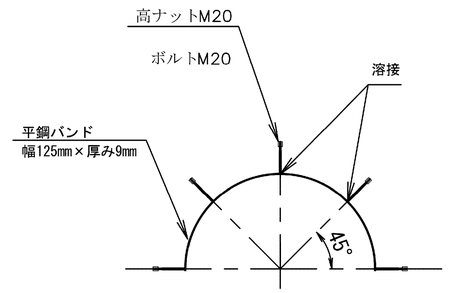

施設名	南部幹線用水路(0312100-1100-20)		
図面名	浮上防止工詳細図(2/2)		
作成年月	平成26年 3月		
縮尺	A1 1:500 A2 1:707	図面番号	8-160/599
作成者	関東農政局 両総農業水利事業所		

トンネル補修工標準図

ひび割れ補修工法

線導水工法① S=1/1

対象施設：トンネル区間
対象範囲：施工目地漏水部

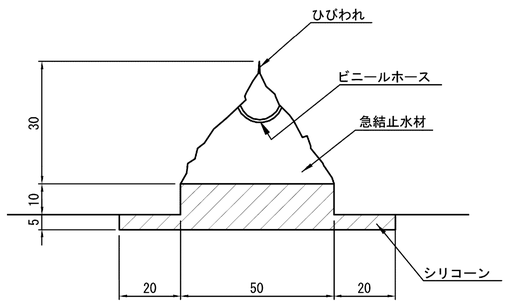

線導水工法② S=1/1

対象施設：トンネル区間
対象範囲：施工目地漏水部

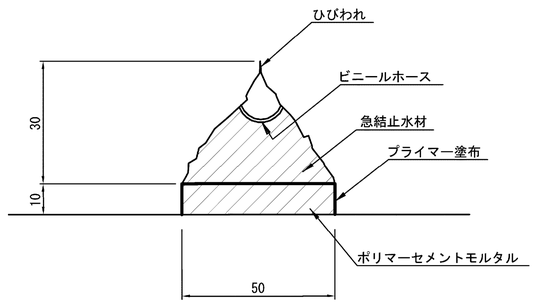

線導水工法③ S=1/1

対象施設：トンネル区間
対象範囲：施工目地漏水部

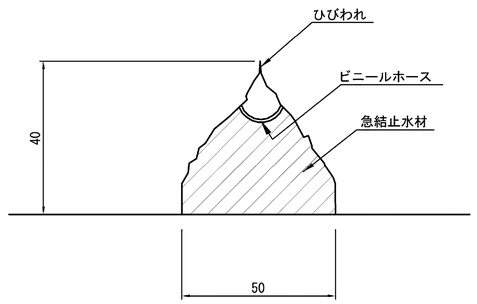

充填工法 S=1/1

対象施設：トンネル区間
対象範囲：ひび割れ幅1.0mm以上

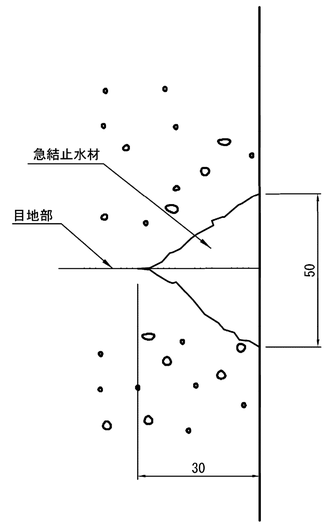

断面修復左官工法 S=1/1

対象施設：トンネル区間
対象範囲：ジャンカ、剥離剥落部

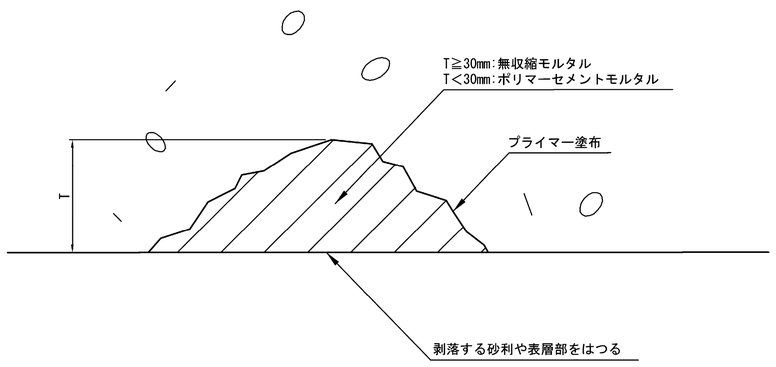

高圧注入工法 S=1/5

対象施設：トンネル区間
対象範囲：天井の漏水部（雨だれ）

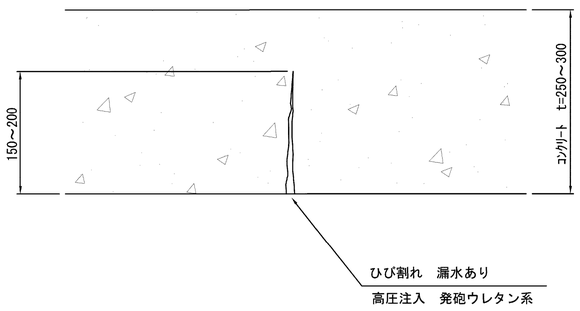

パイプ導水工法 S=1/5

対象施設：トンネル区間
対象範囲：集中的な漏水発生箇所

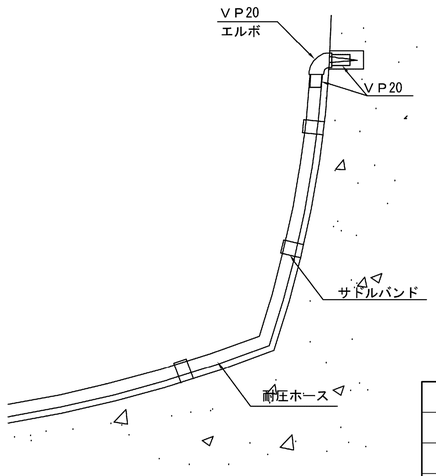

施設名	南部幹線用水路(0312100-1100-20)		
図面名	トンネル補修工標準図		
作成年月	平成26年 3月		
縮尺	A1 1:500 A2 1:707	図面番号	8-161/599
作成者	関東農政局　両総農業水利事業所		

トンネル覆工背面充填工図(1/29)

左45° 縦断図

S=1:200

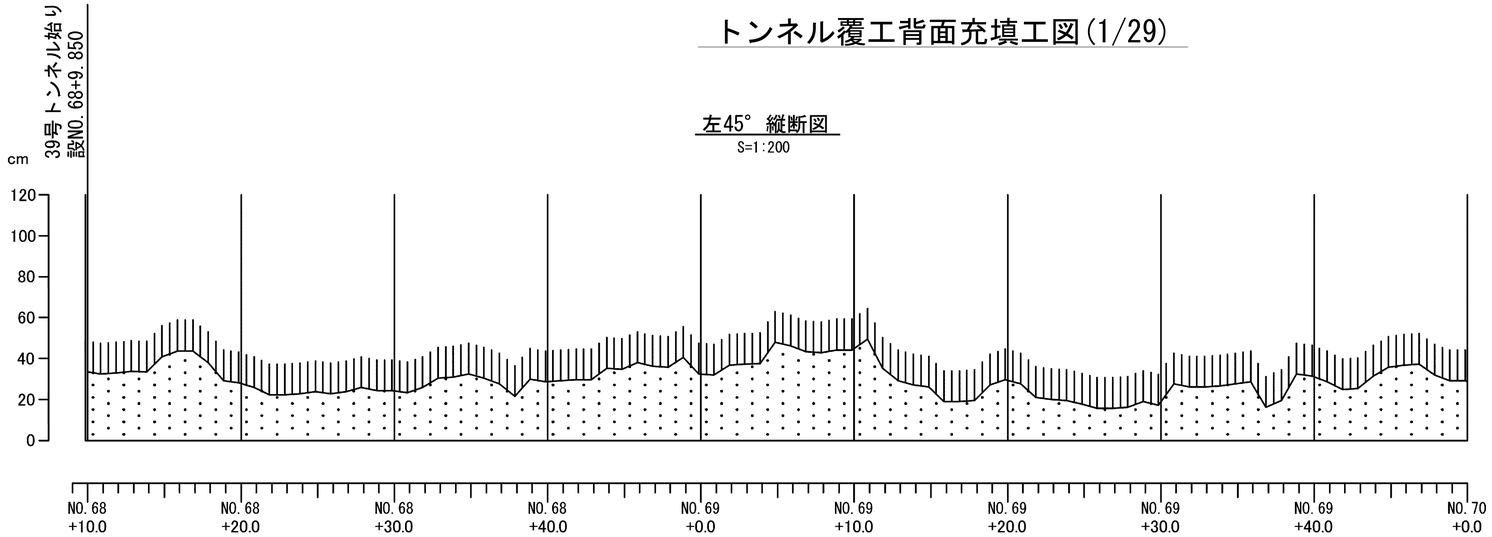

天端 縦断図

S=1:200

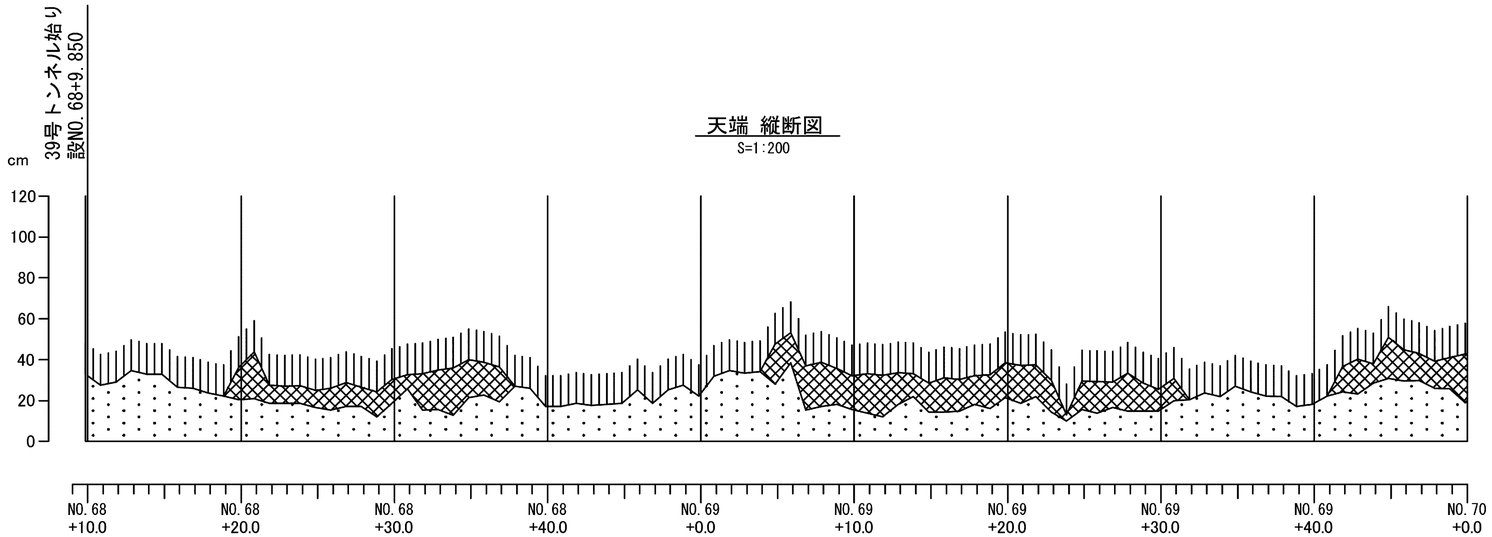

右45° 縦断図

S=1:200

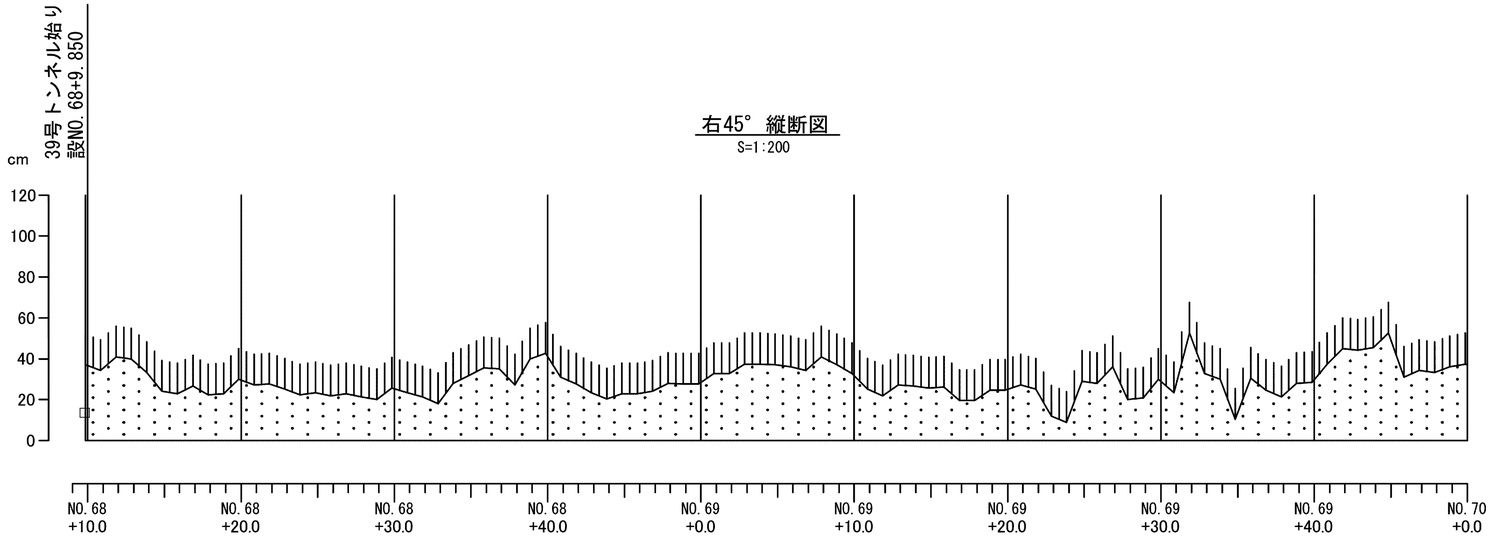

位置図

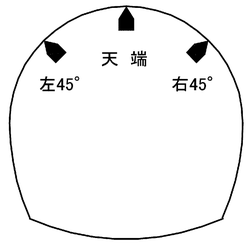

凡例

- コンクリート
- 空洞
- 地山

施設名	南部幹線用水路(0312100-1100-20)		
図面名	トンネル覆工背面充填工図(1/29)		
作成年月	平成26年 3月		
縮尺	A1 1:500 A2 1:707	図面番号	8-162/599
作成者	関東農政局　両総農業水利事業所		

トンネル覆工背面充填工図(2/29)

左45° 縦断図

S=1:200

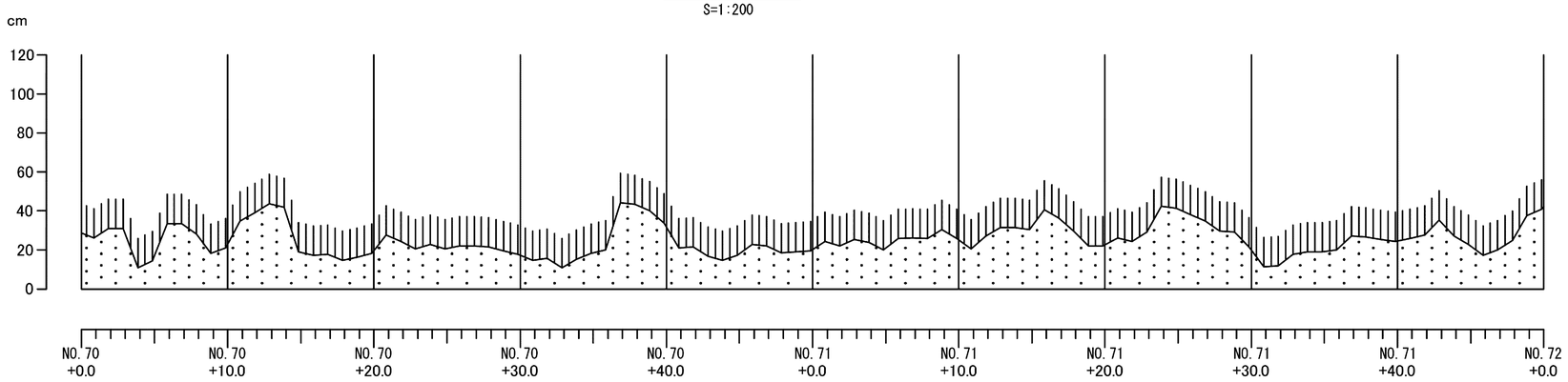

位置図

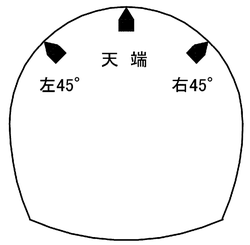

天端 縦断図

S=1:200

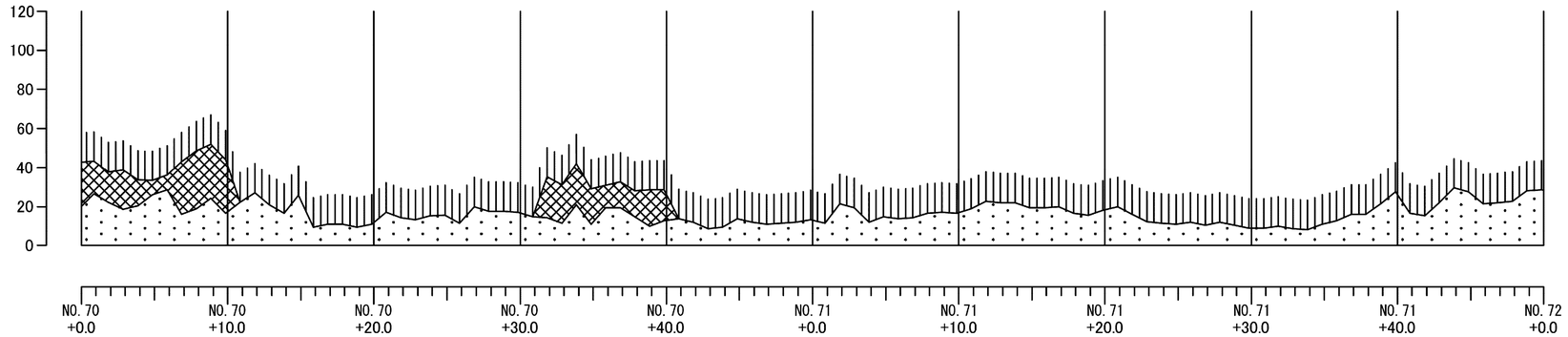

凡例

- コンクリート
- 空洞
- 地山

右45° 縦断図

S=1:200

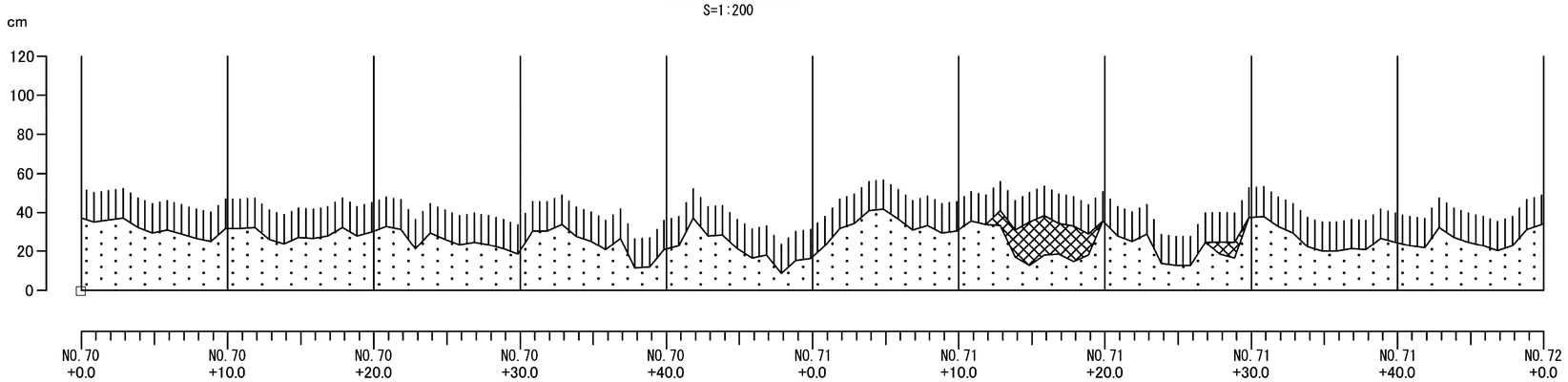

施設名	南部幹線用水路(0312100-1100-20)		
図面名	トンネル覆工背面充填工図(2/29)		
作成年月	平成26年 3月		
縮尺	A1 1:500 A2 1:707	図面番号	8-163/599
作成者	関東農政局　両総農業水利事業所		

トンネル覆工背面充填工図(3/29)

左45° 縦断図

S=1:200

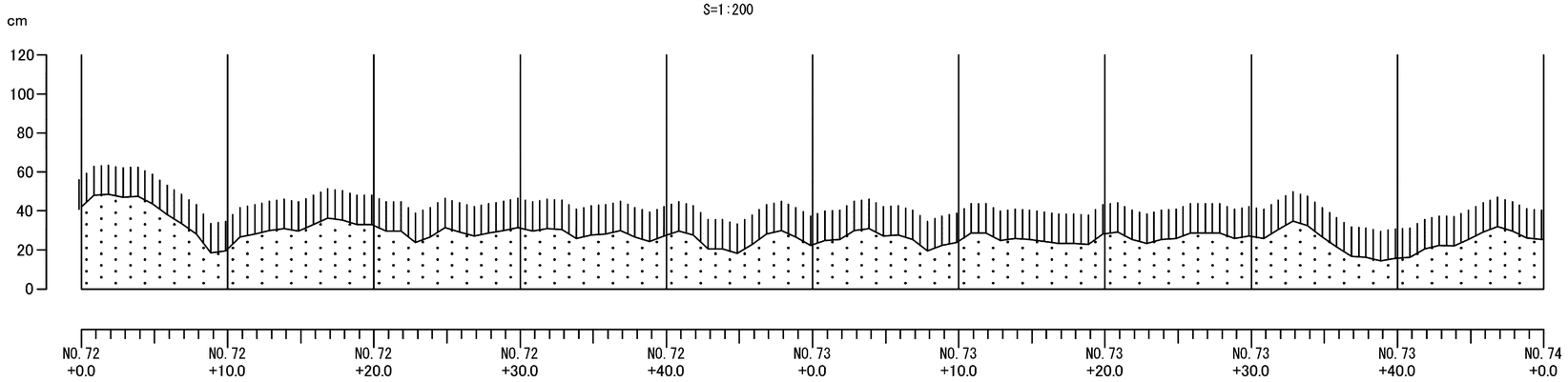

位置図

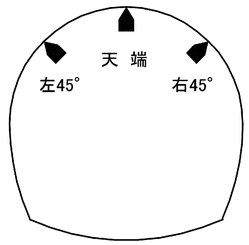

天端 縦断図

S=1:200

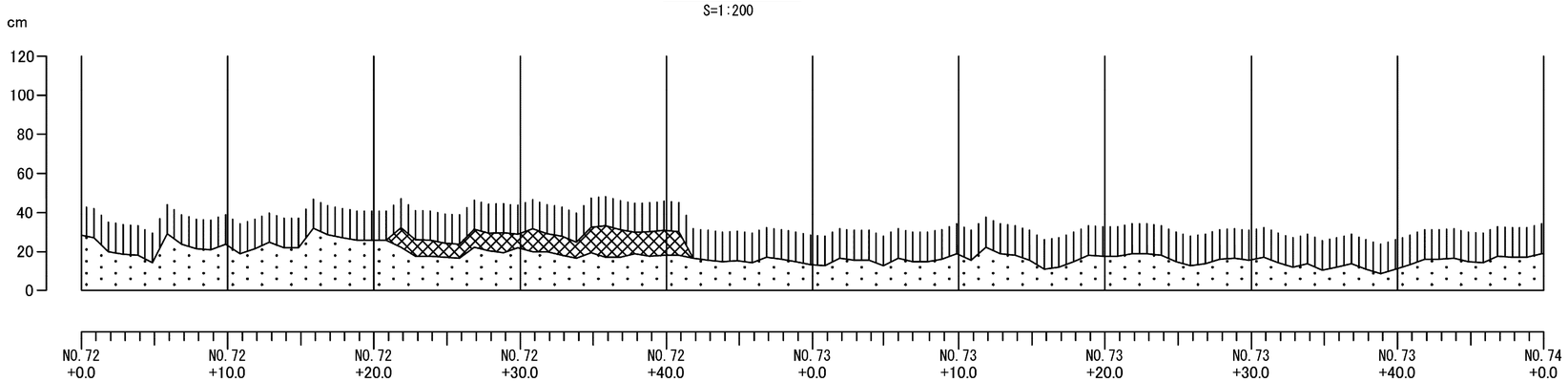

凡例

- コンクリート
- 空洞
- 地山

右45° 縦断図

S=1:200

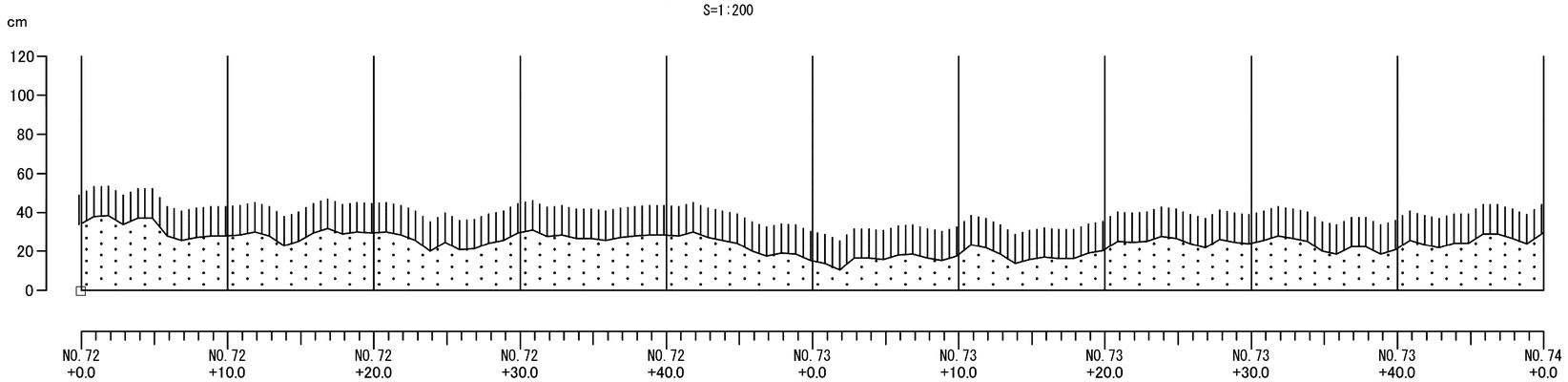

施設名	南部幹線用水路(0312100-1100-20)		
図面名	トンネル覆工背面充填工図(3/29)		
作成年月	平成26年 3月		
縮尺	A1 1:500 A2 1:707	図面番号	8-164/599
作成者	関東農政局　両総農業水利事業所		

トンネル覆工背面充填工図(4/29)

左45° 縦断図

S=1:200

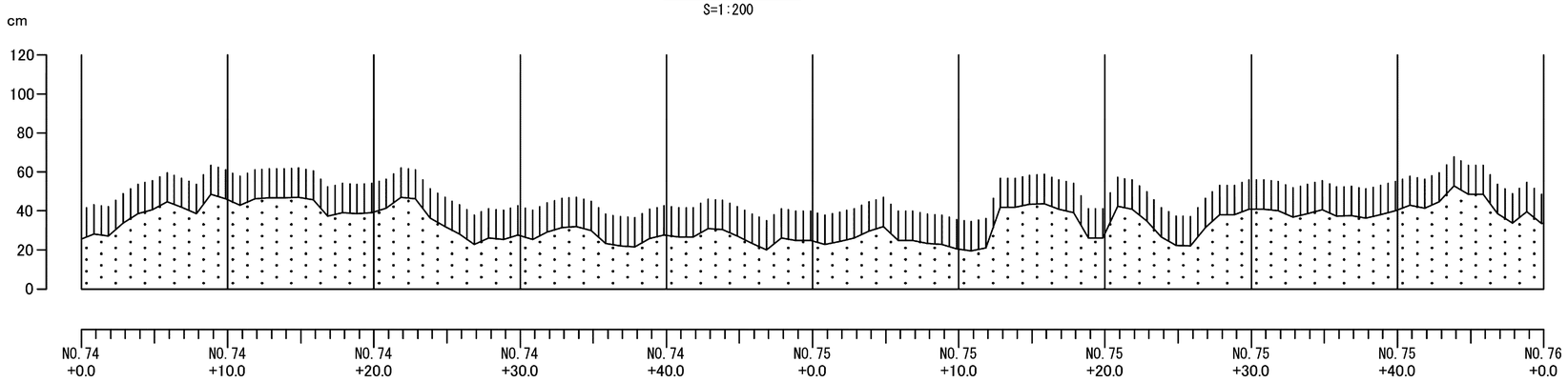

位置図

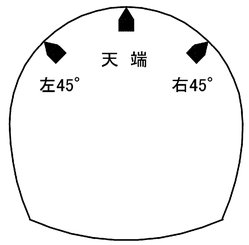

天端 縦断図

S=1:200

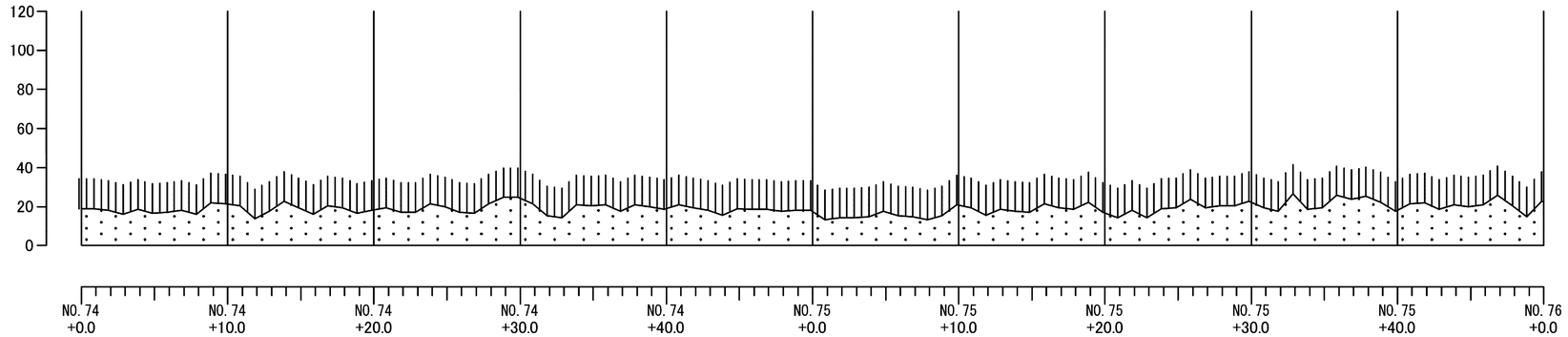

凡例

- コンクリート
- 空洞
- 地山

右45° 縦断図

S=1:200

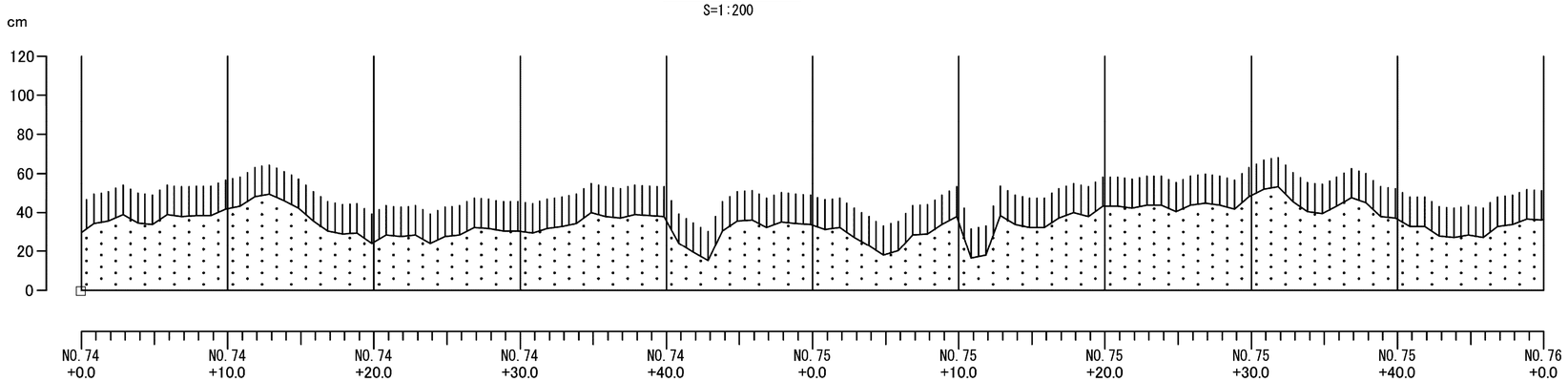

施設名	南部幹線用水路(0312100-1100-20)		
図面名	トンネル覆工背面充填工図(4/29)		
作成年月	平成26年 3月		
縮尺	A1 1:500 A2 1:707	図面番号	8-165/599
作成者	関東農政局　両総農業水利事業所		

トンネル覆工背面充填工図(5/29)

左45° 縦断図

S=1:200

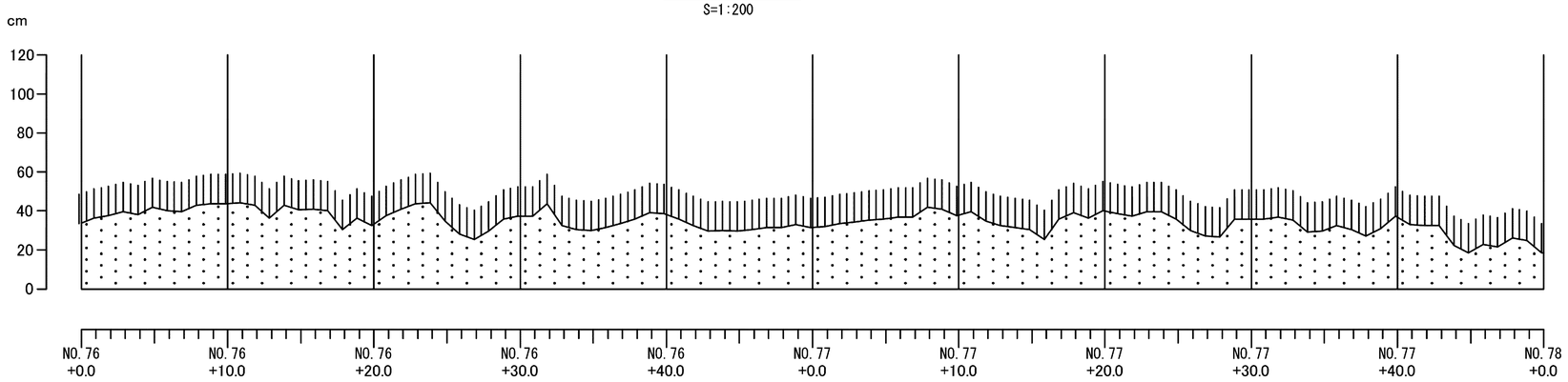

位置図

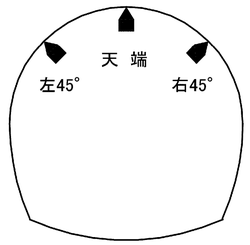

天端 縦断図

S=1:200

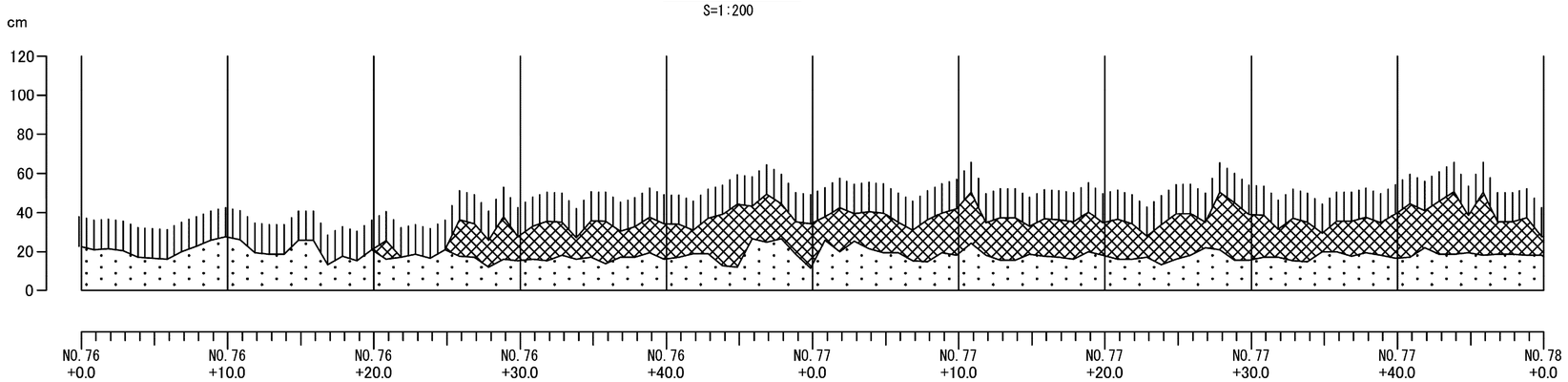

凡例

- コンクリート
- 空洞
- 地山

右45° 縦断図

S=1:200

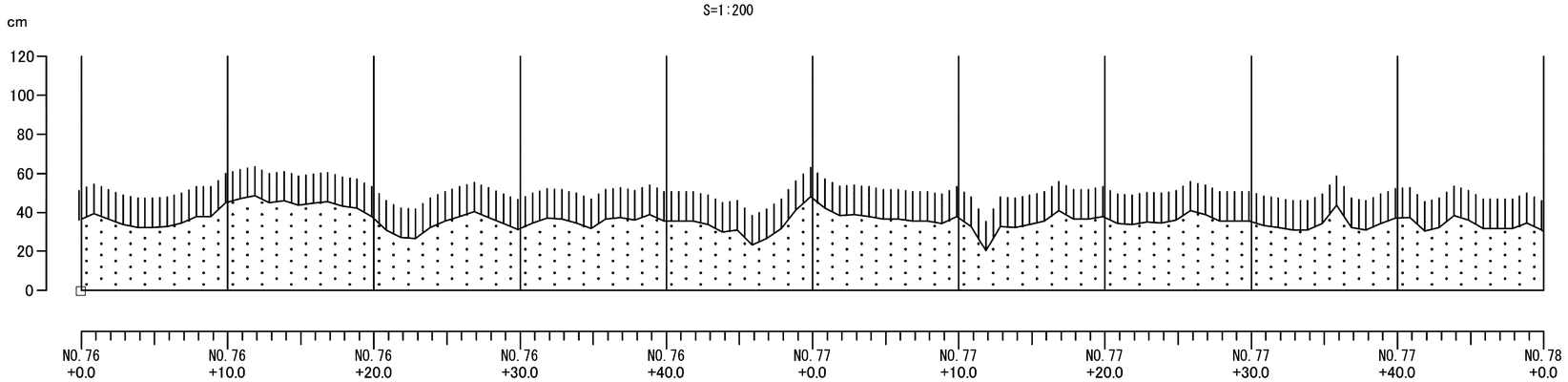

施設名	南部幹線用水路(0312100-1100-20)		
図面名	トンネル覆工背面充填工図(5/29)		
作成年月	平成26年 3月		
縮尺	A1 1:500 A2 1:707	図面番号	8-166/599
作成者	関東農政局　両総農業水利事業所		

トンネル覆工背面充填工図(6/29)

左45° 縦断図

S=1:200

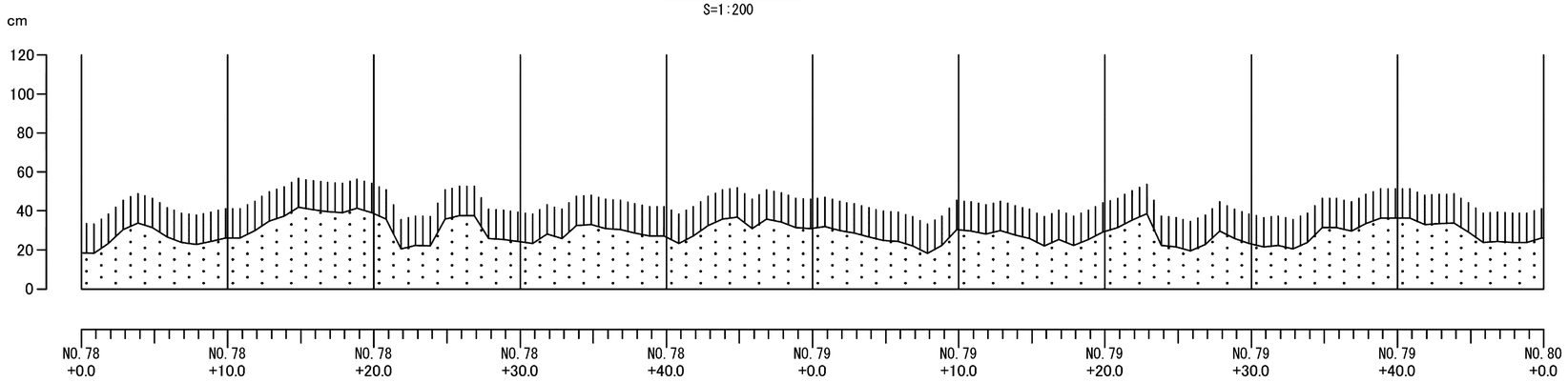

位置図

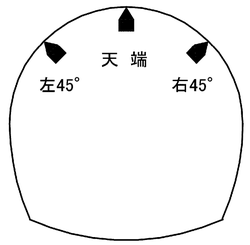

天端 縦断図

S=1:200

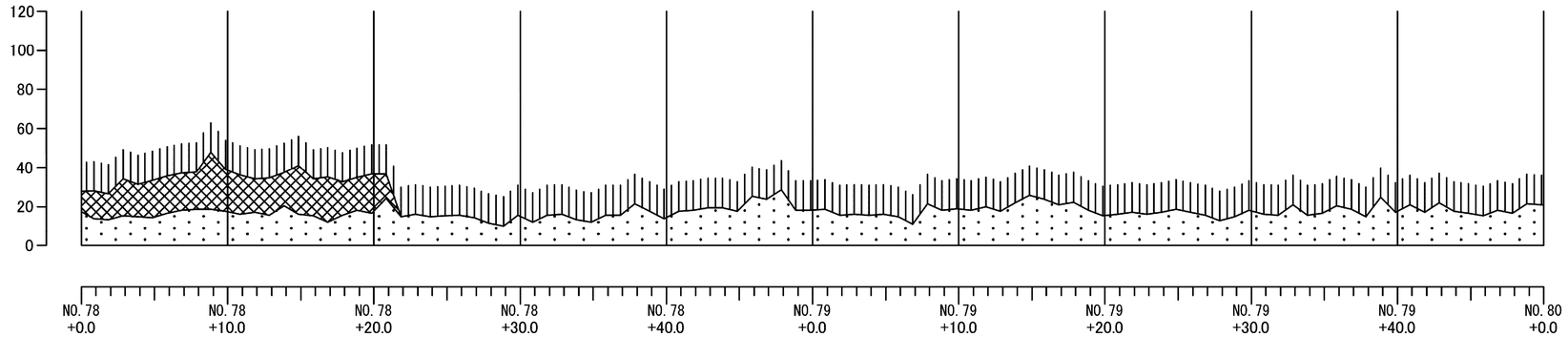

凡例

- コンクリート
- 空洞
- 地山

右45° 縦断図

S=1:200

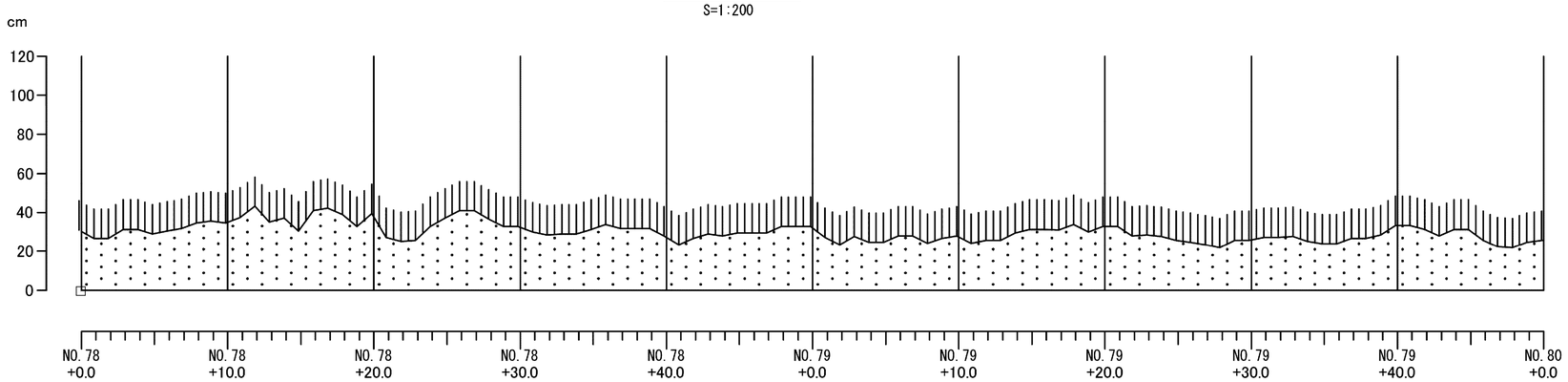

施設名	南部幹線用水路(0312100-1100-20)		
図面名	トンネル覆工背面充填工図(6/29)		
作成年月	平成26年 3月		
縮尺	A1 1:500 A2 1:707	図面番号	8-167/599
作成者	関東農政局　両総農業水利事業所		

トンネル覆工背面充填工図(7/29)

左45° 縦断図

S=1:200

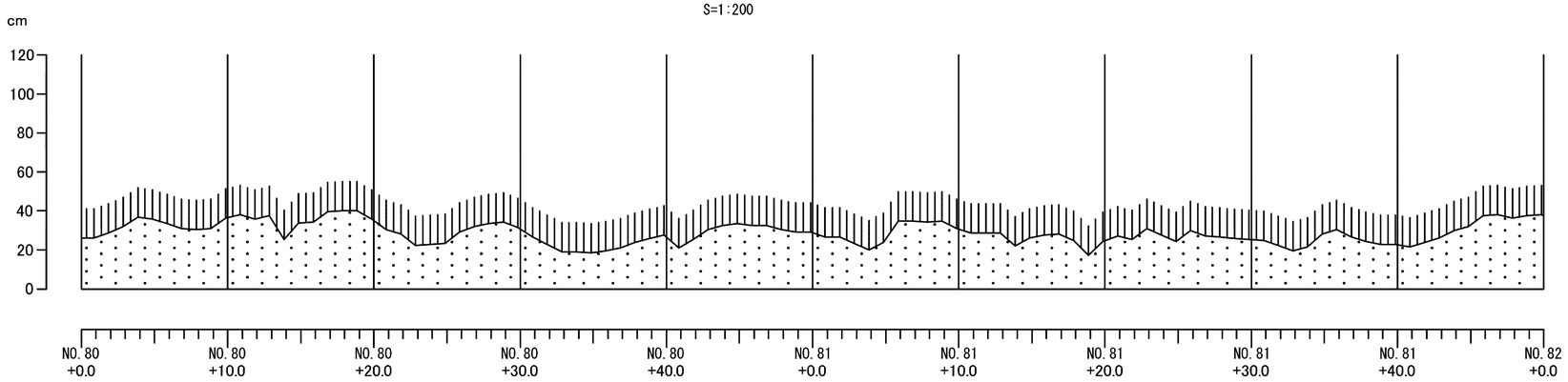

位置図

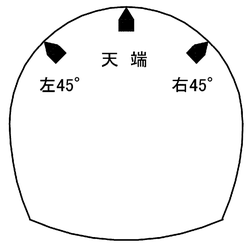

天端 縦断図

S=1:200

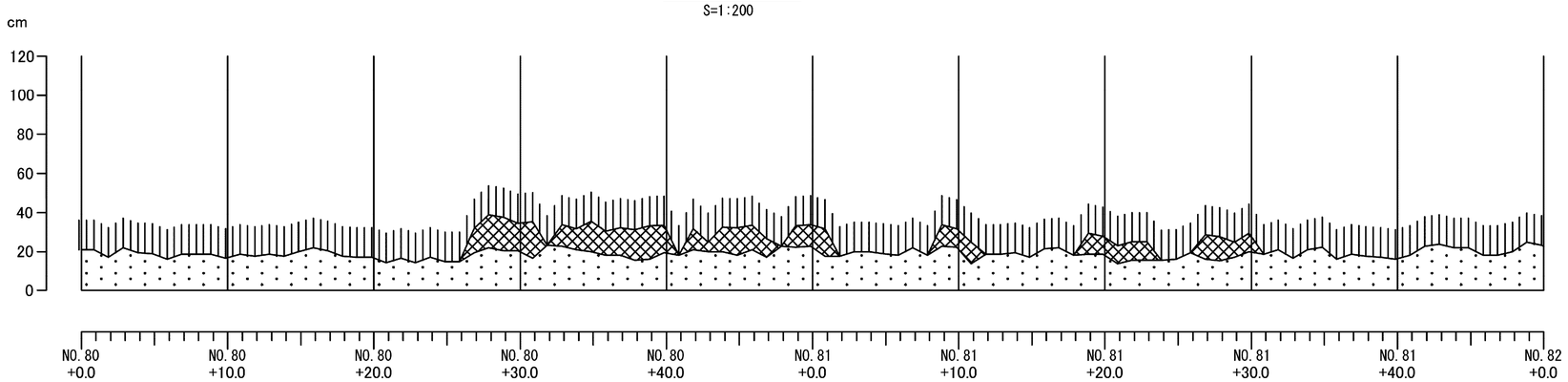

凡例

- コンクリート
- 空洞
- 地山

右45° 縦断図

S=1:200

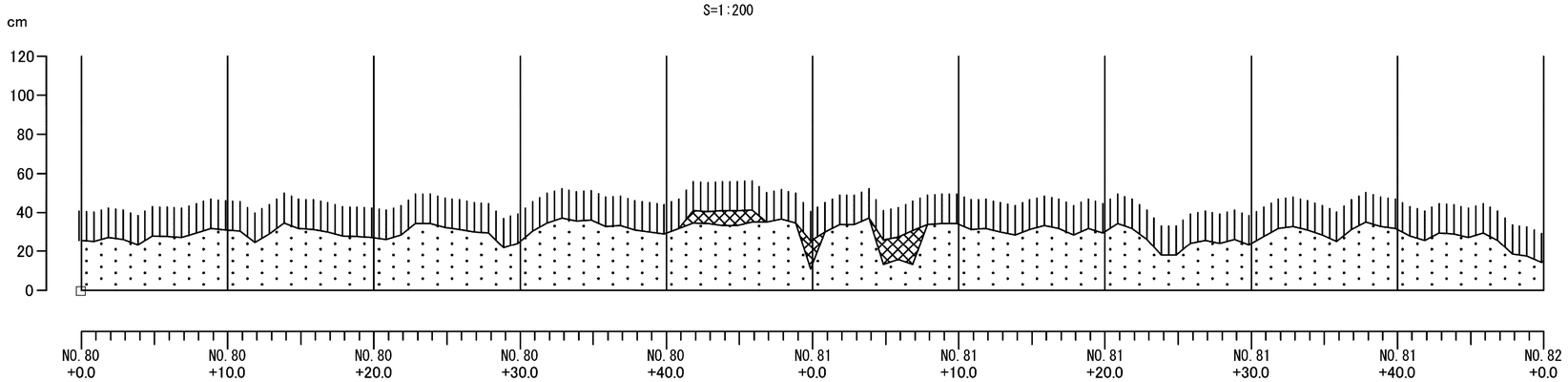

施設名	南部幹線用水路(0312100-1100-20)		
図面名	トンネル覆工背面充填工図(7/29)		
作成年月	平成26年 3月		
縮尺	A1 1:500 A2 1:707	図面番号	8-168/599
作成者	関東農政局　両総農業水利事業所		

トンネル覆工背面充填工図(8/29)

左45° 縦断図

S=1:200

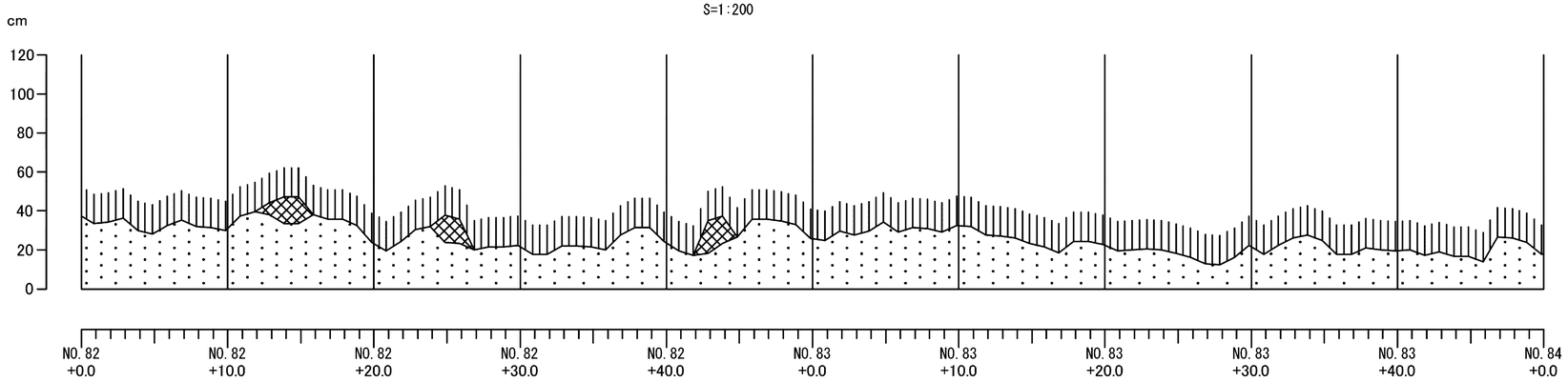

位置図

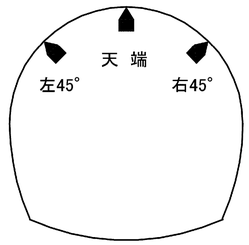

天端 縦断図

S=1:200

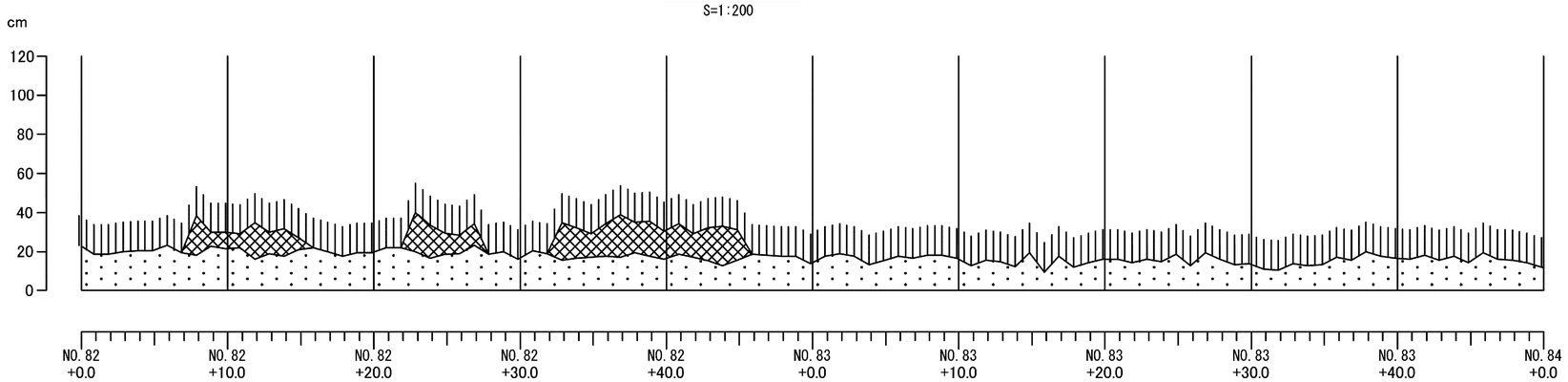

凡例

- コンクリート
- 空洞
- 地山

右45° 縦断図

S=1:200

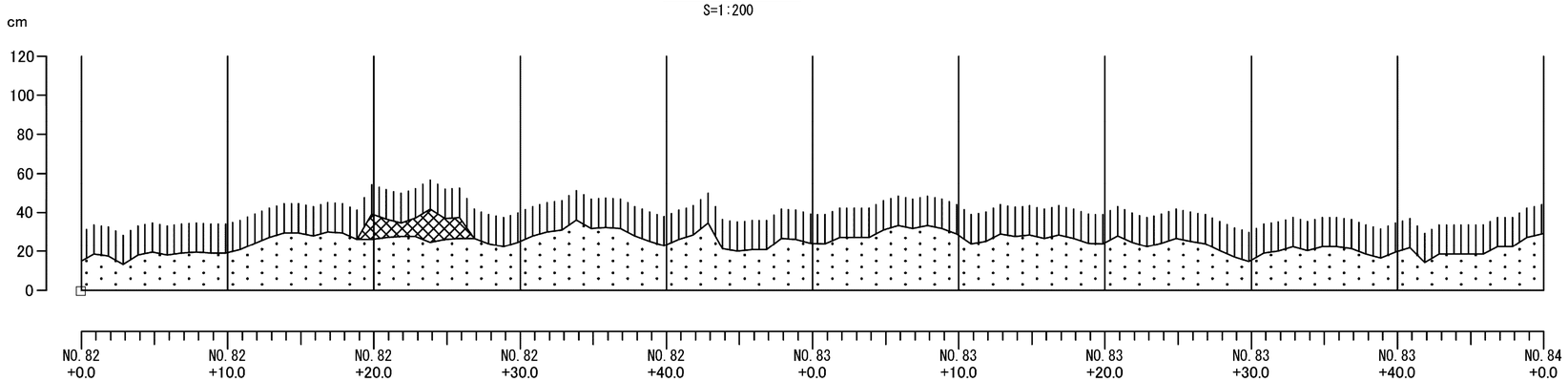

施設名	南部幹線用水路(0312100-1100-20)		
図面名	トンネル覆工背面充填工図(8/29)		
作成年月	平成26年 3月		
縮尺	A1 1:500 A2 1:707	図面番号	8-169/599
作成者	関東農政局　両総農業水利事業所		

トンネル覆工背面充填工図(9/29)

左45° 縦断図

S=1:200

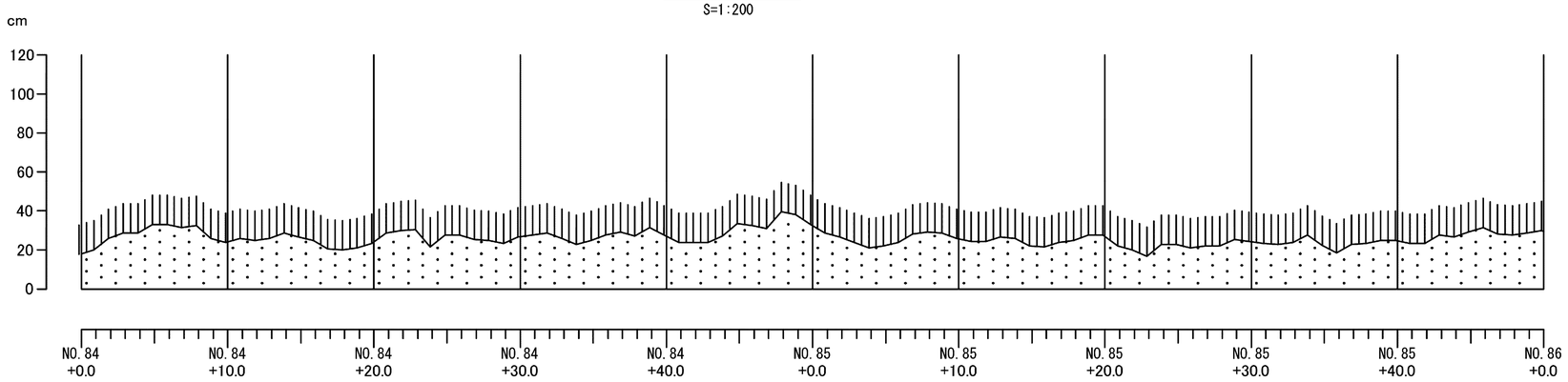

位置図

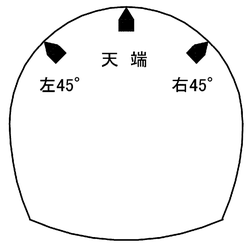

天端 縦断図

S=1:200

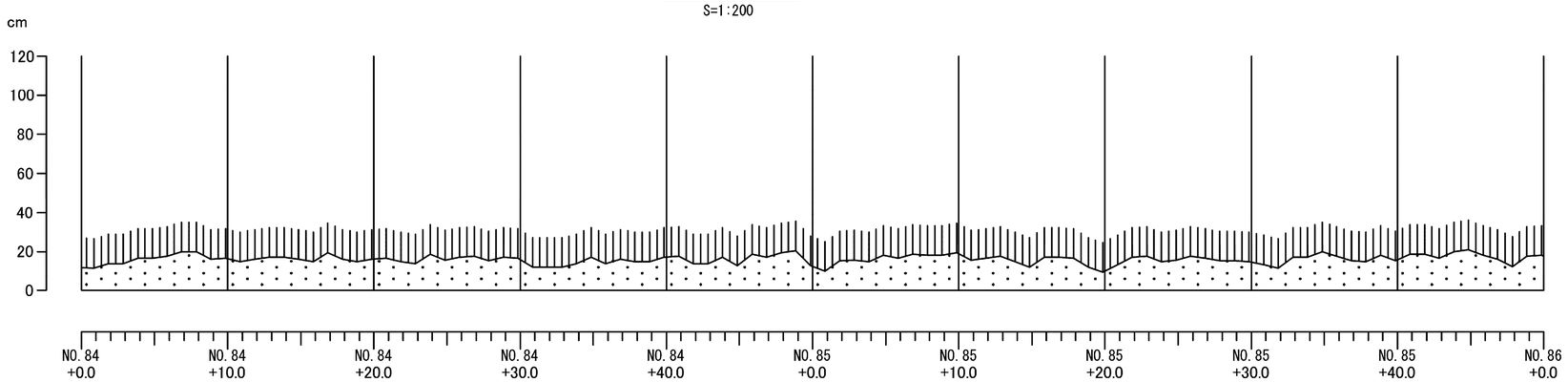

凡例

- コンクリート
- 空洞
- 地山

右45° 縦断図

S=1:200

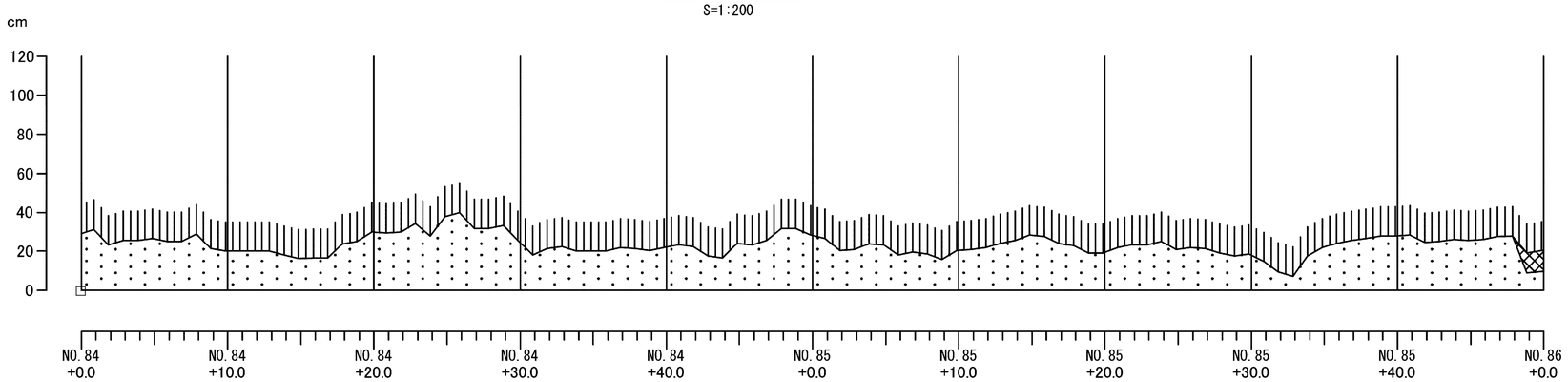

施設名	南部幹線用水路(0312100-1100-20)		
図面名	トンネル覆工背面充填工図(9/29)		
作成年月	平成26年 3月		
縮尺	A1 1:500 A2 1:707	図面番号	8-170/599
作成者	関東農政局　両総農業水利事業所		

トンネル覆工背面充填工図(10/29)

左45° 縦断図

S=1:200

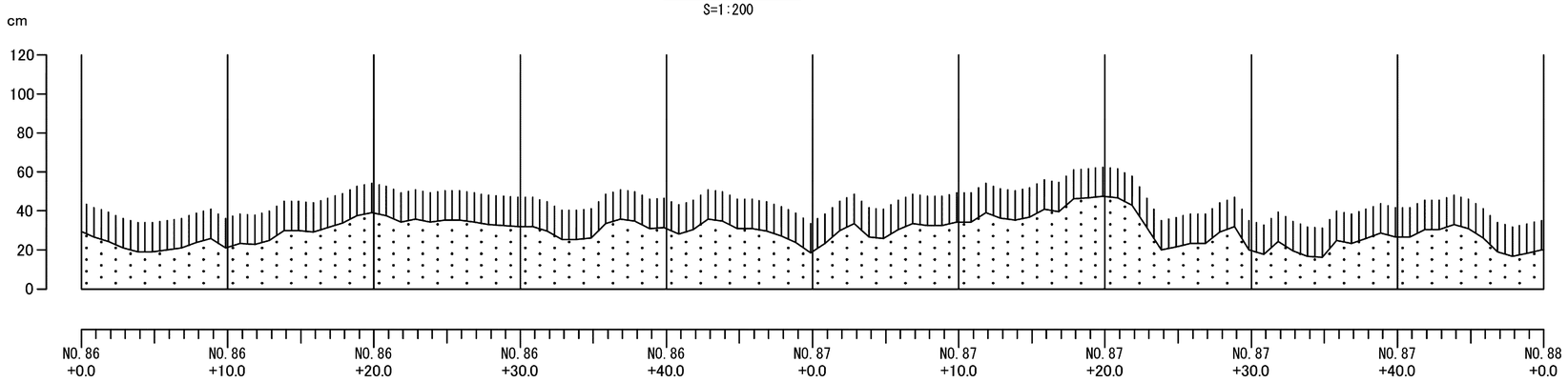

位置図

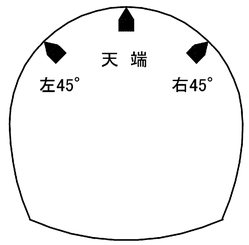

天端 縦断図

S=1:200

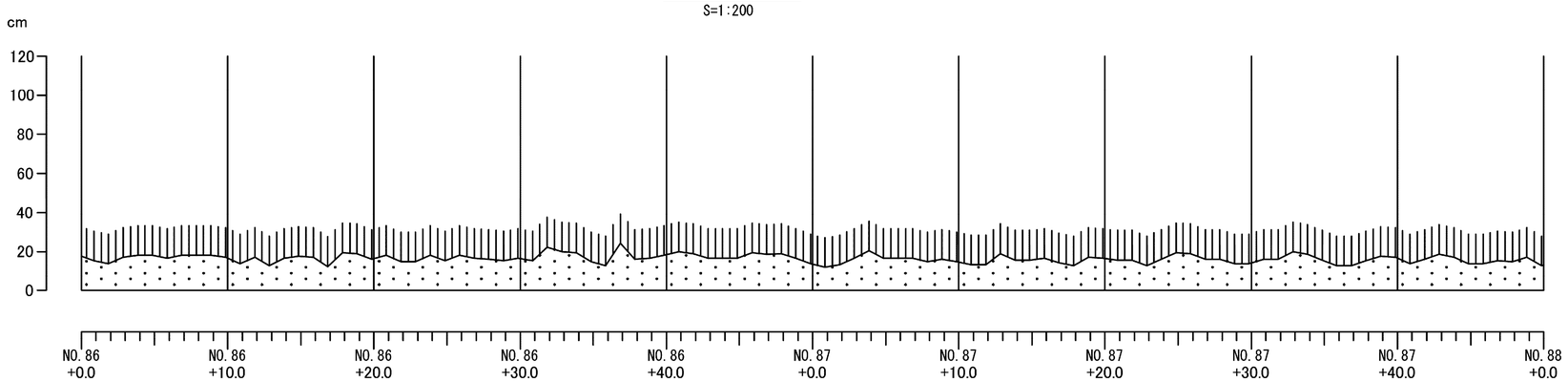

凡例

- コンクリート
- 空洞
- 地山

右45° 縦断図

S=1:200

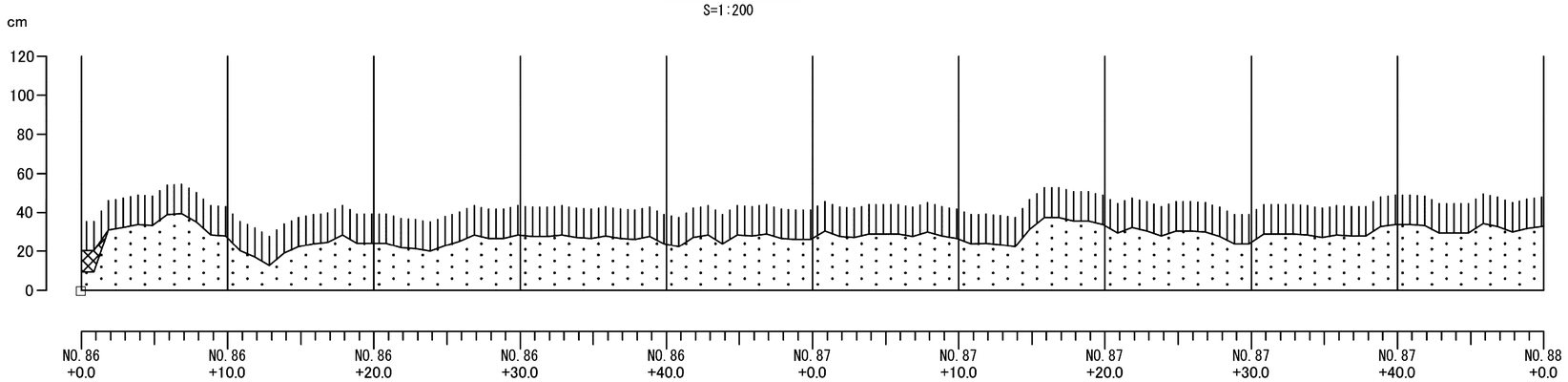

施設名	南部幹線用水路(0312100-1100-20)		
図面名	トンネル覆工背面充填工図(10/29)		
作成年月	平成26年 3月		
縮尺	A1 1:500 A2 1:707	図面番号	8-171/599
作成者	関東農政局　両総農業水利事業所		

トンネル覆工背面充填工図(11/29)

左45° 縦断図

S=1:200

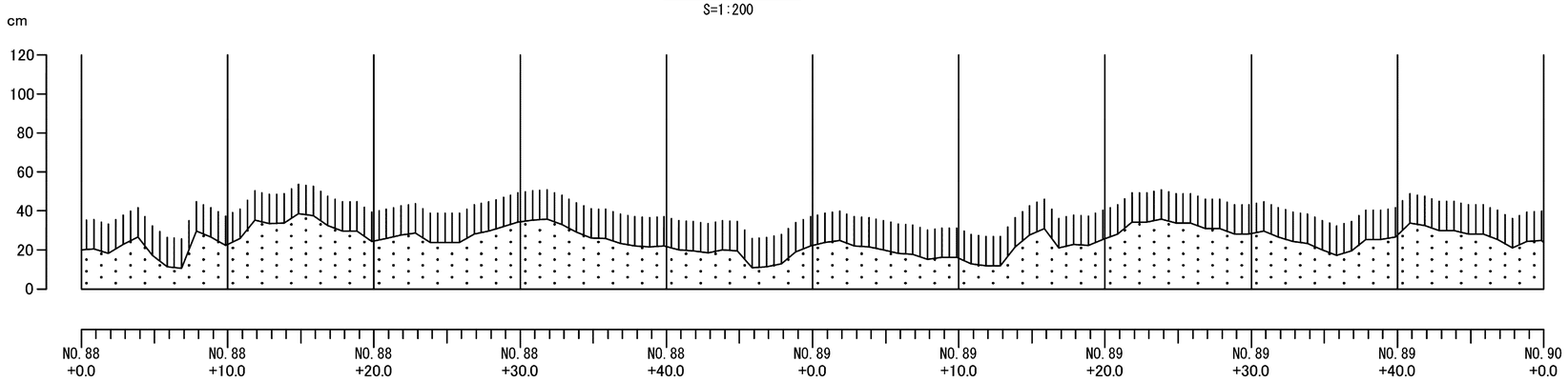

位置図

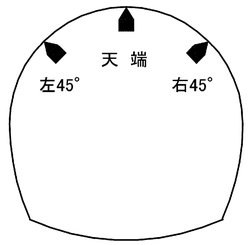

天端 縦断図

S=1:200

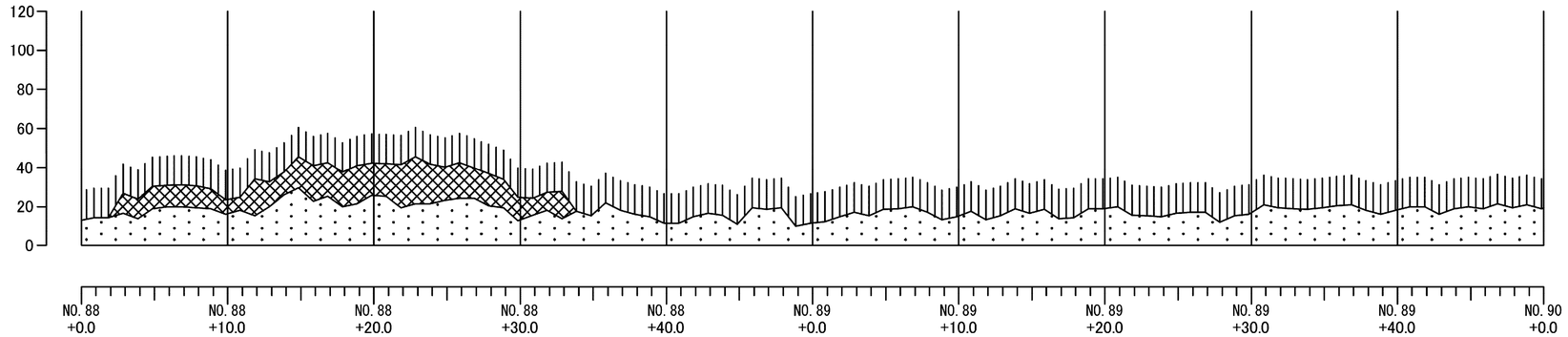

凡例

- コンクリート
- 空洞
- 地山

右45° 縦断図

S=1:200

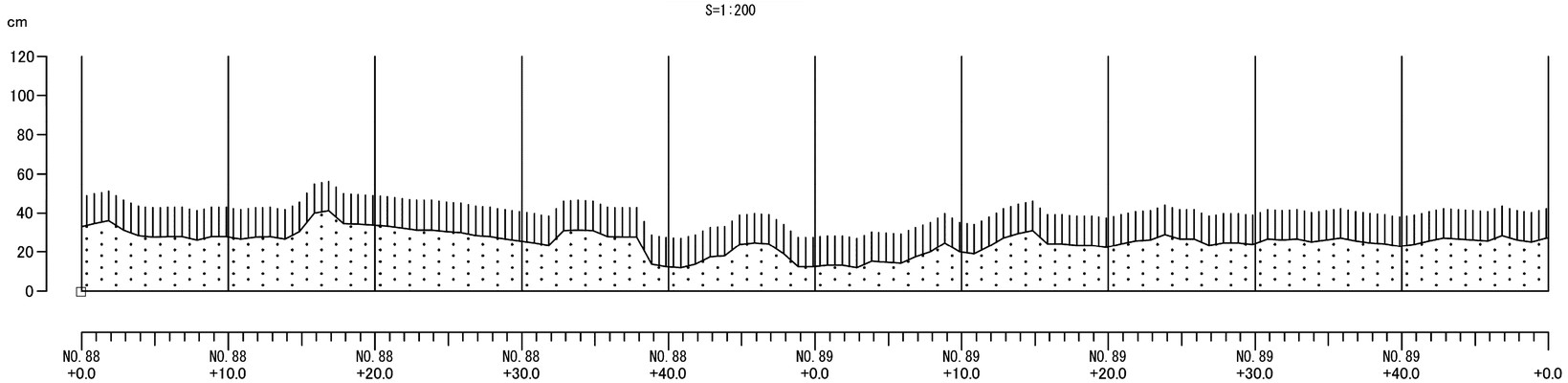

施設名	南部幹線用水路(0312100-1100-20)		
図面名	トンネル覆工背面充填工図(11/29)		
作成年月	平成26年 3月		
縮尺	A1 1:500 A2 1:707	図面番号	8-172/599
作成者	関東農政局　両総農業水利事業所		

トンネル覆工背面充填工図(12/29)

左45° 縦断図

S=1:200

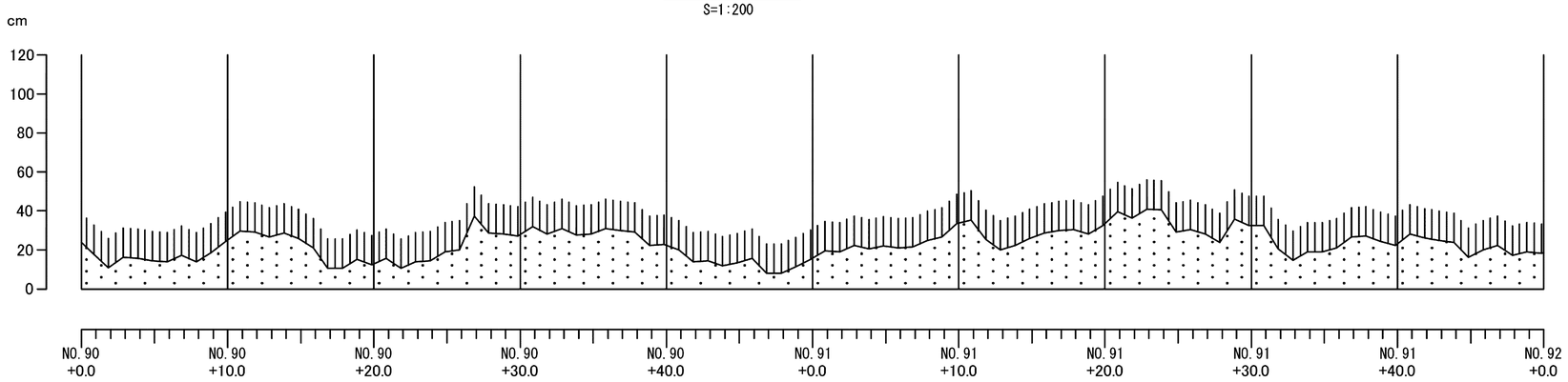

位置図

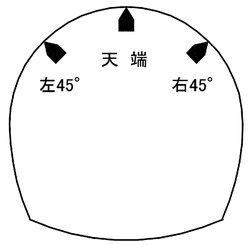

天端 縦断図

S=1:200

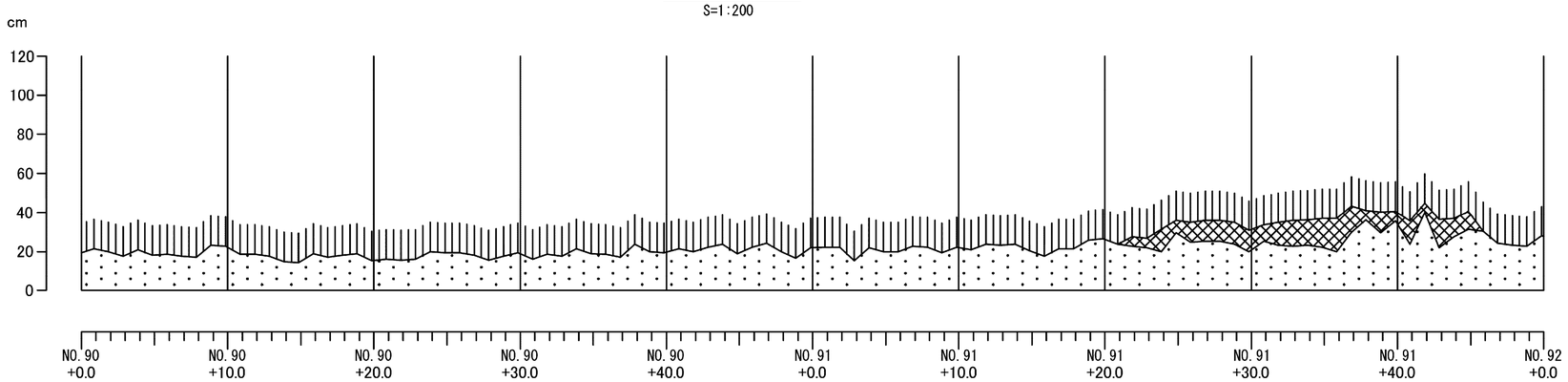

凡例

- コンクリート
- 空洞
- 地山

右45° 縦断図

S=1:200

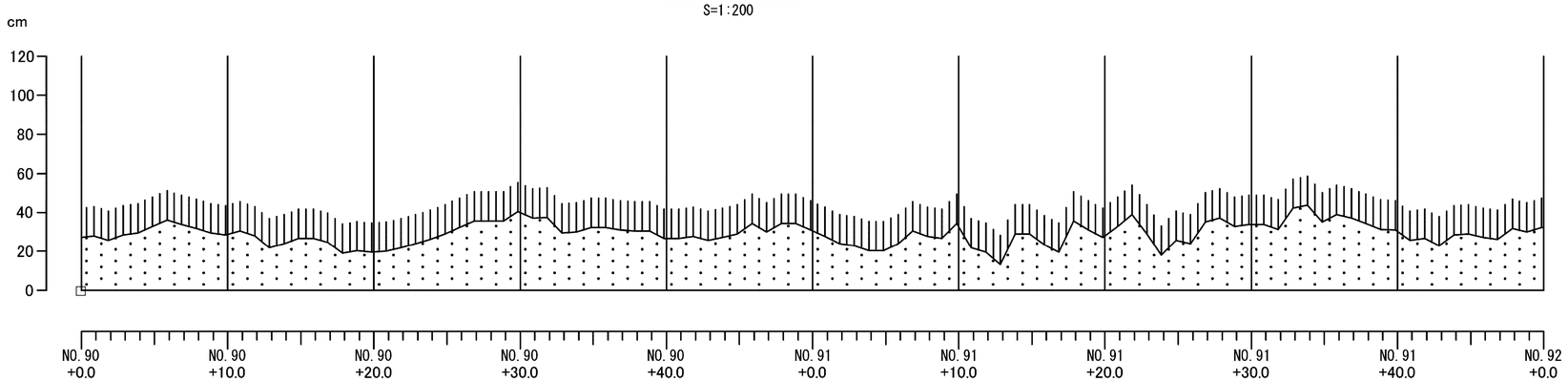

施設名	南部幹線用水路(0312100-1100-20)		
図面名	トンネル覆工背面充填工図(12/29)		
作成年月	平成26年 3月		
縮尺	A1 1:500 A2 1:707	図面番号	8-173/599
作成者	関東農政局　両総農業水利事業所		

トンネル覆工背面充填工図(13/29)

左45° 縦断図

S=1:200

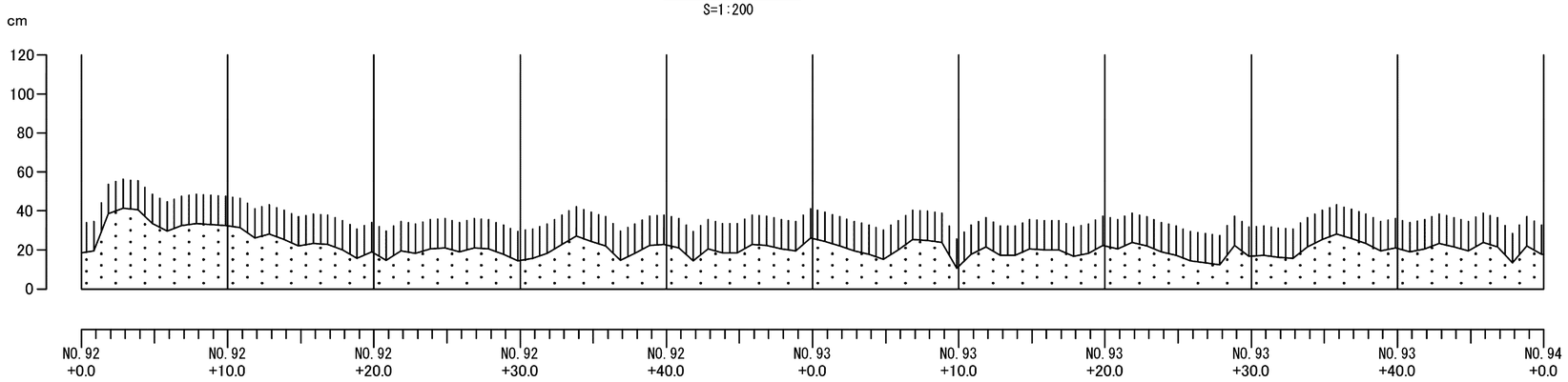

位置図

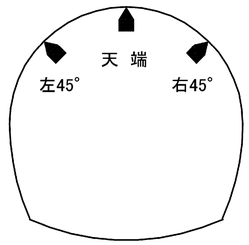

天端 縦断図

S=1:200

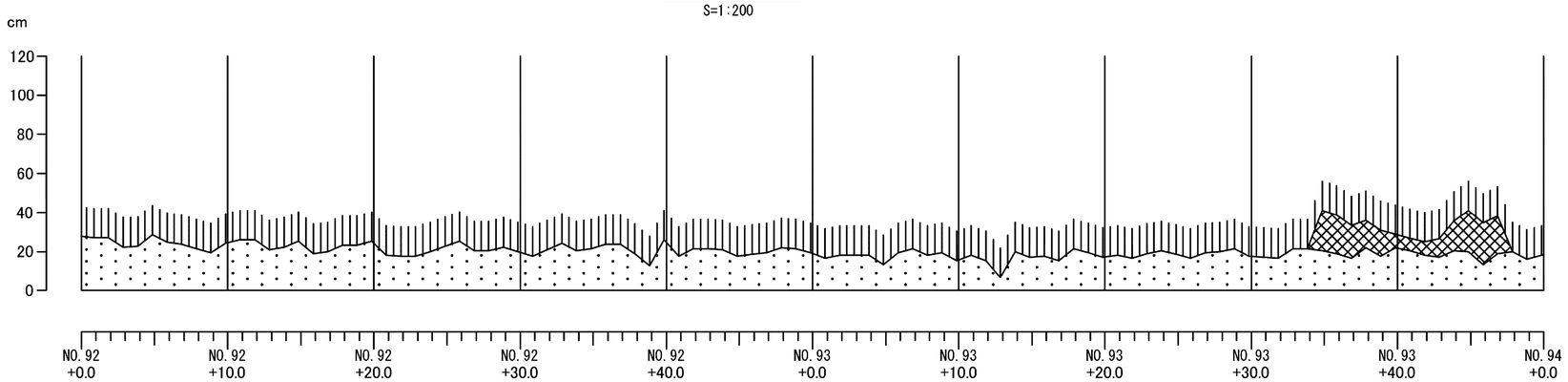

凡例

- コンクリート
- 空洞
- 地山

右45° 縦断図

S=1:200

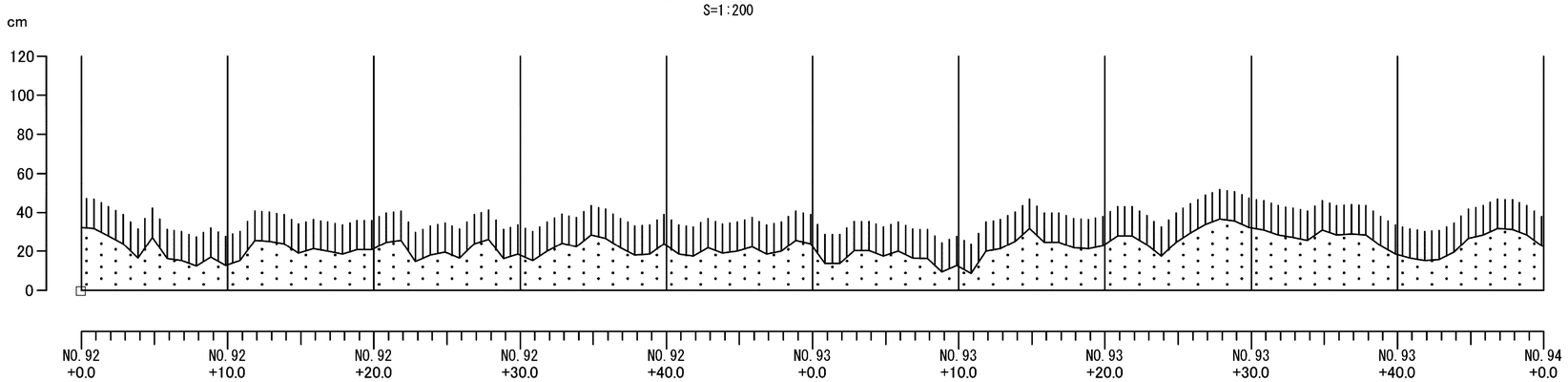

施設名	南部幹線用水路(0312100-1100-20)		
図面名	トンネル覆工背面充填工図(13/29)		
作成年月	平成26年 3月		
縮尺	A1 1:500 A2 1:707	図面番号	8-174/599
作成者	関東農政局　両総農業水利事業所		

トンネル覆工背面充填工図(14/29)

左45° 縦断図

S=1:200

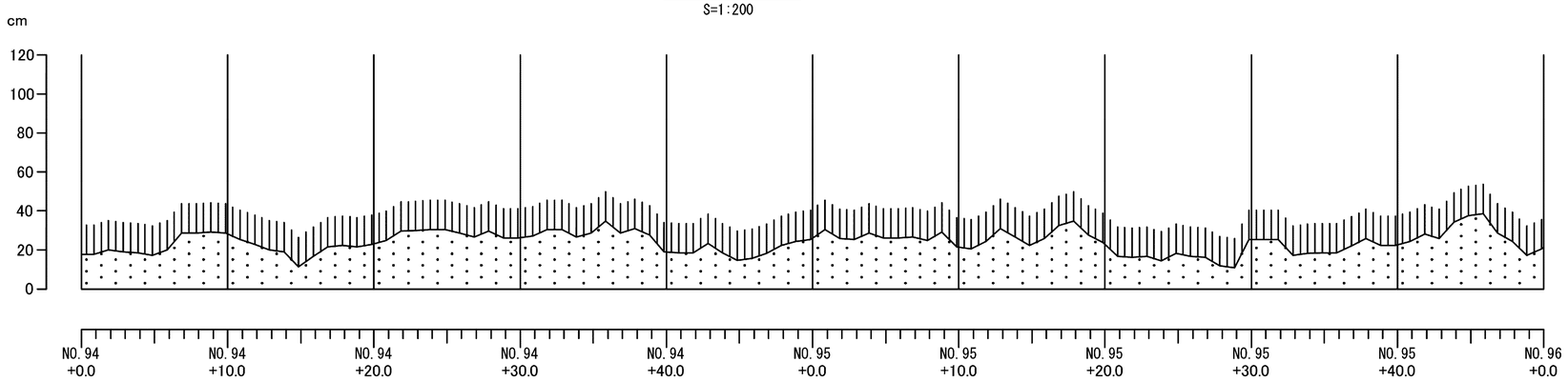

位置図

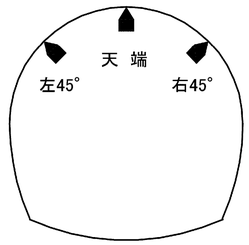

天端 縦断図

S=1:200

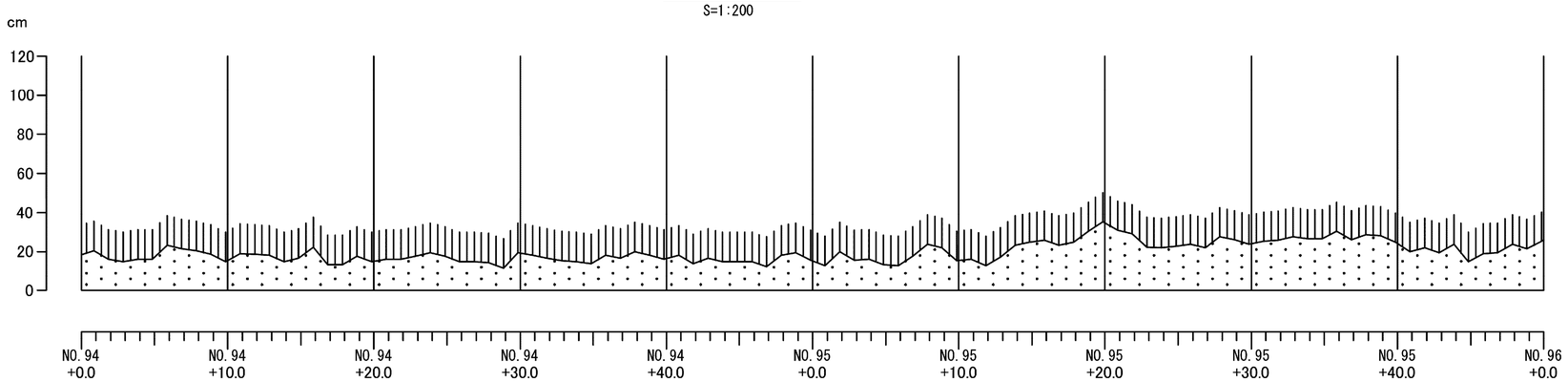

凡例

- コンクリート
- 空洞
- 地山

右45° 縦断図

S=1:200

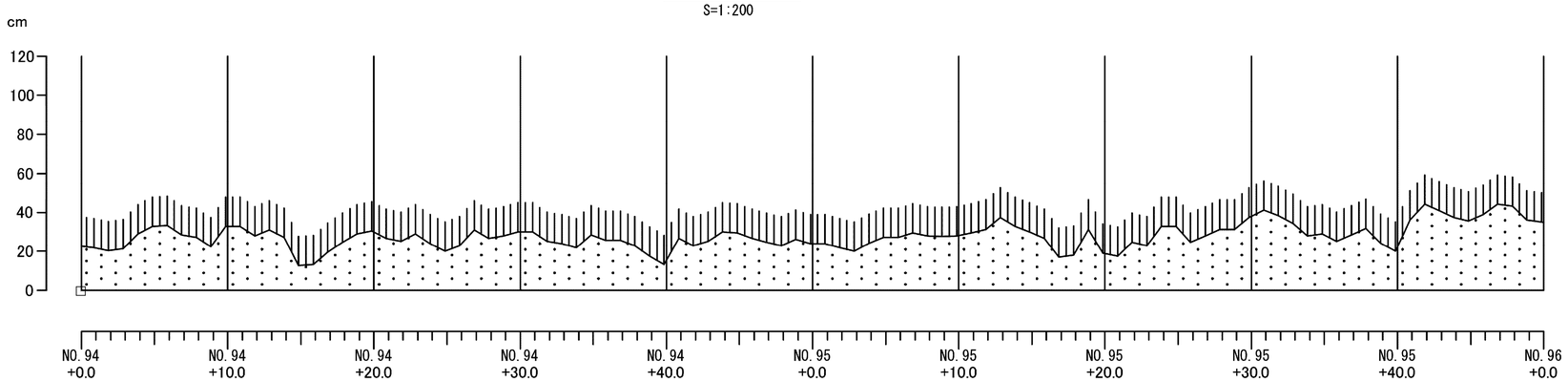

施設名	南部幹線用水路(0312100-1100-20)		
図面名	トンネル覆工背面充填工図(14/29)		
作成年月	平成26年 3月		
縮尺	A1 1:500 A2 1:707	図面番号	8-175/599
作成者	関東農政局　両総農業水利事業所		

トンネル覆工背面充填工図(15/29)

左45° 縦断図

S=1:200

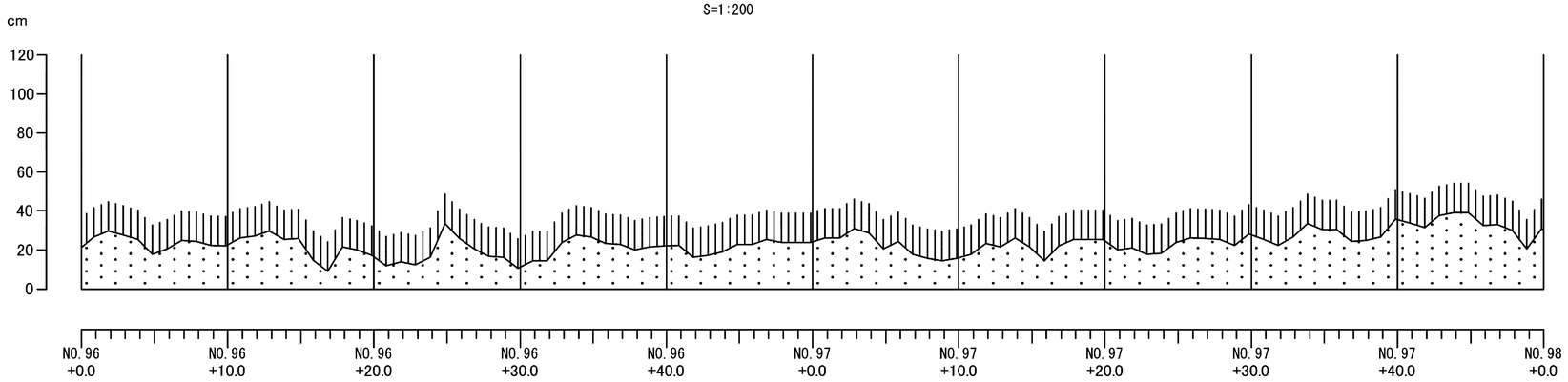

位置図

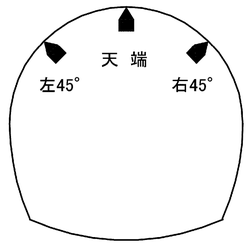

天端 縦断図

S=1:200

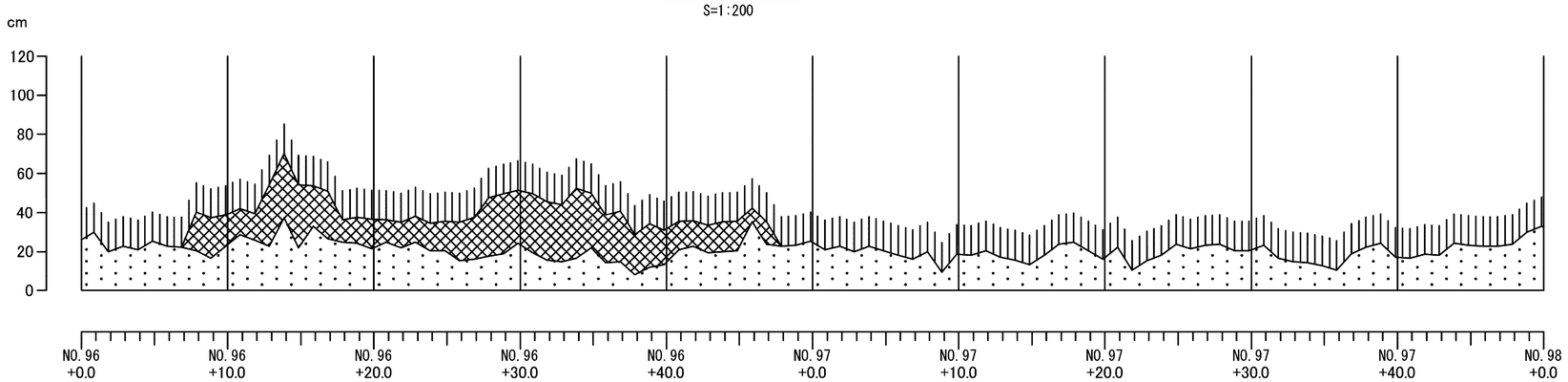

凡例

- コンクリート
- 空洞
- 地山

右45° 縦断図

S=1:200

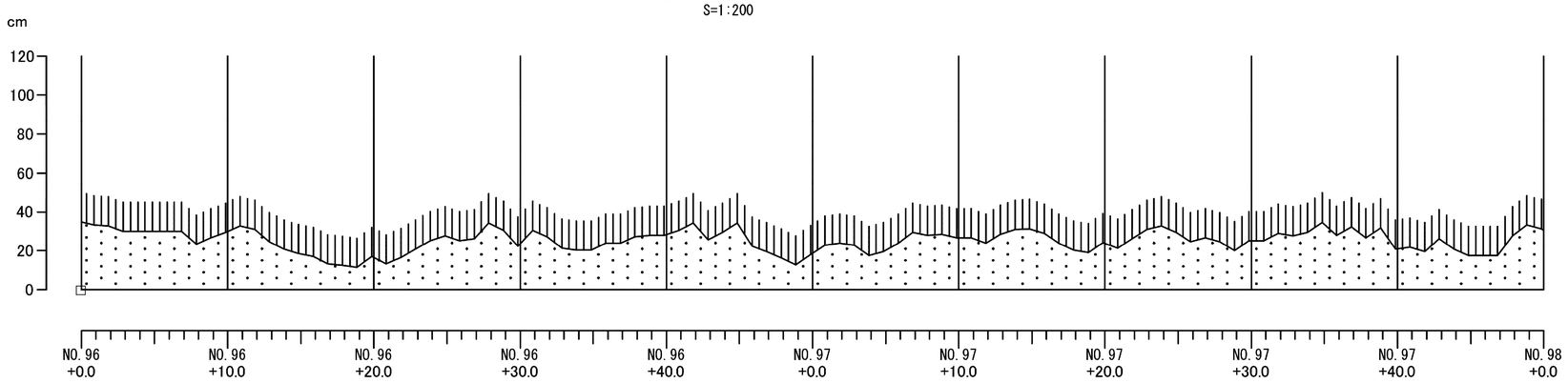

施設名	南部幹線用水路(0312100-1100-20)		
図面名	トンネル覆工背面充填工図(15/29)		
作成年月	平成26年 3月		
縮尺	A1 1:500 A2 1:707	図面番号	8-176/599
作成者	関東農政局　両総農業水利事業所		

トンネル覆工背面充填工図(16/29)

左45° 縦断図

S=1:200

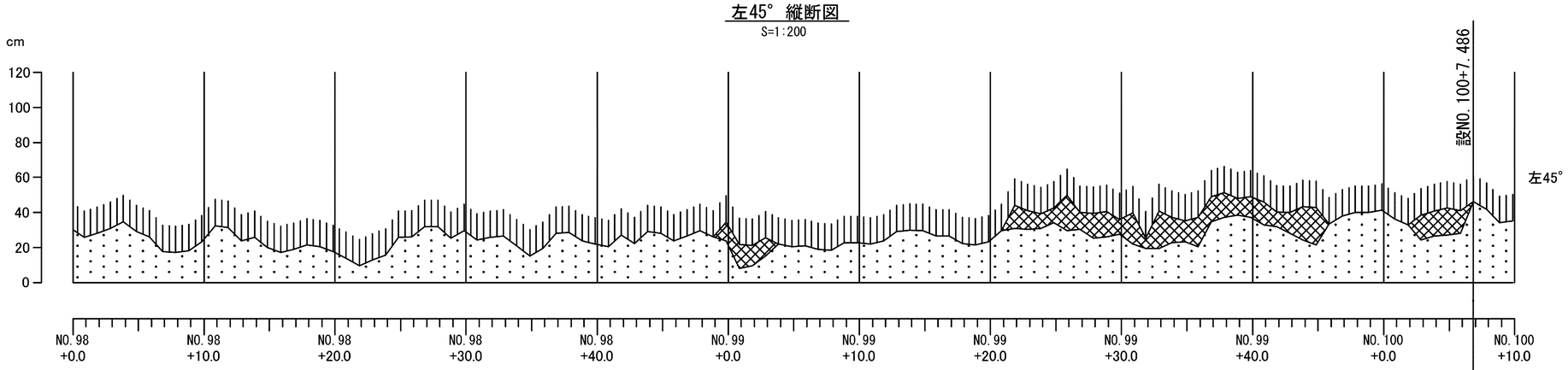

位置図

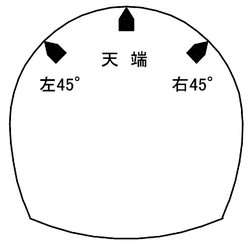

天端 縦断図

S=1:200

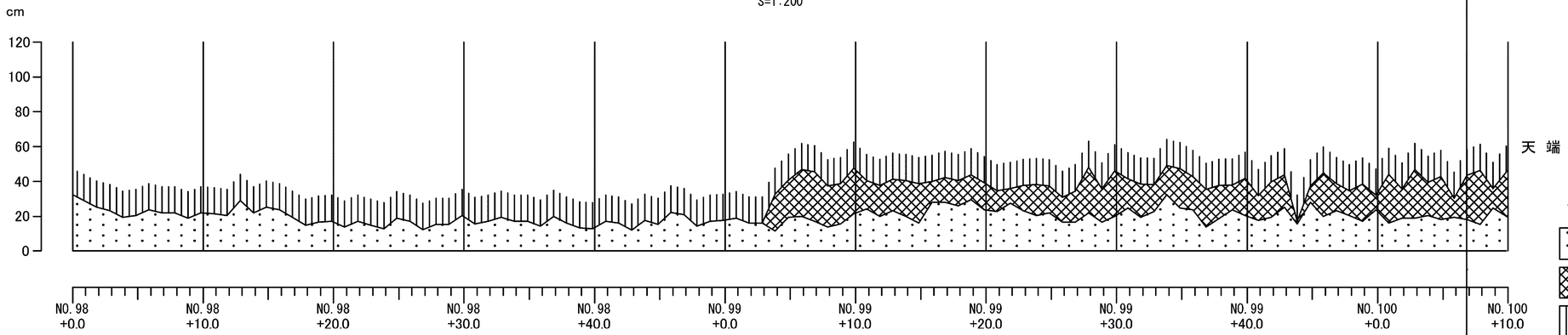

凡例

- コンクリート
- 空洞
- 地山

右45° 縦断図

S=1:200

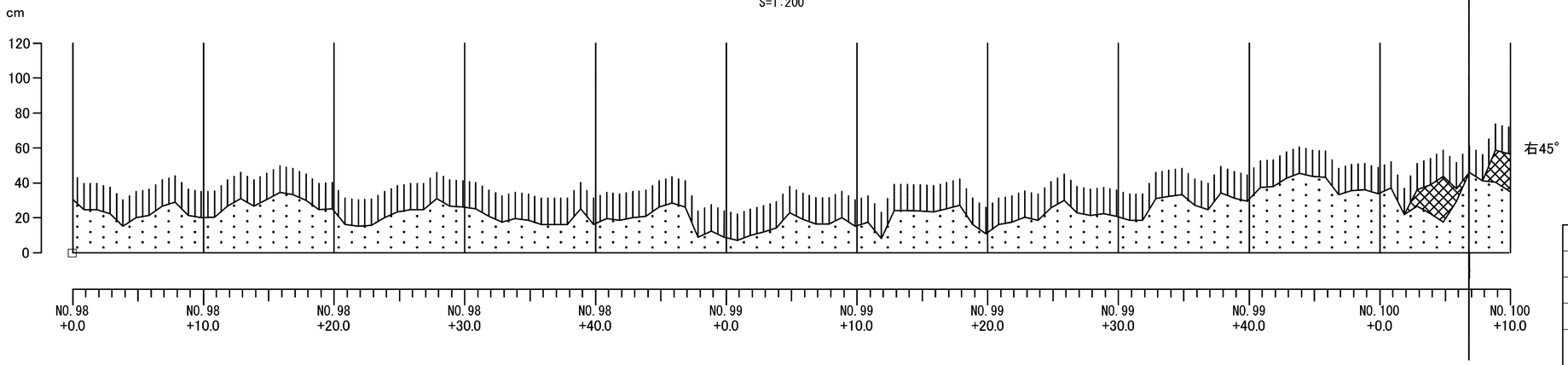

施設名	南部幹線用水路(0312100-1100-20)		
図面名	トンネル覆工背面充填工図(16/29)		
作成年月	平成26年 3月		
縮尺	A1 1:500 A2 1:707	図面番号	8-177/599
作成者	関東農政局　両総農業水利事業所		

トンネル覆工背面充填工図(17/29)

左45° 縦断図

S=1:200

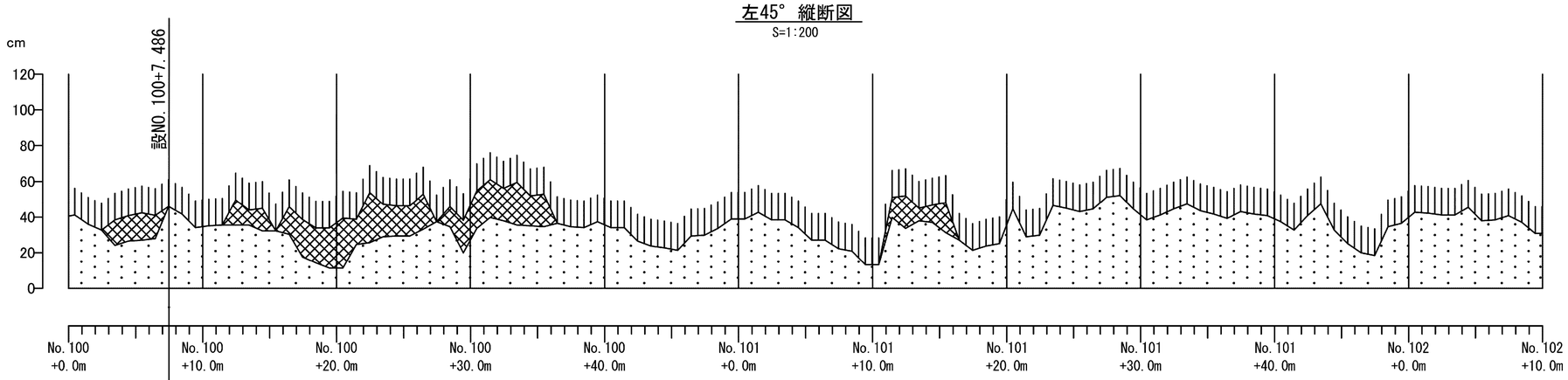

位置図

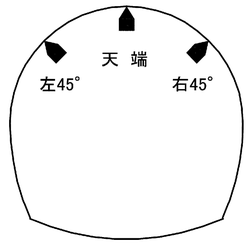

天端 縦断図

S=1:200

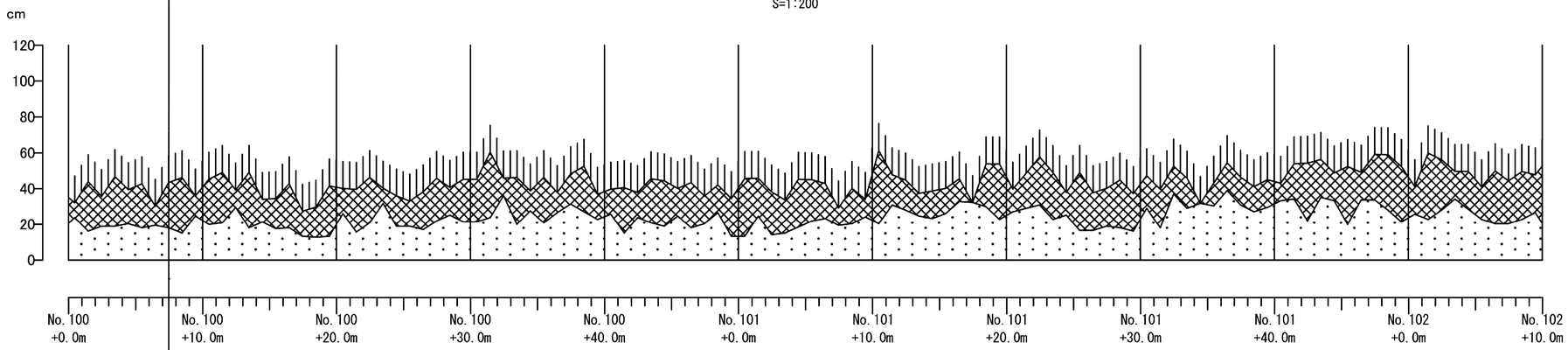

凡例

- コンクリート
- 空洞
- 地山

右45° 縦断図

S=1:200

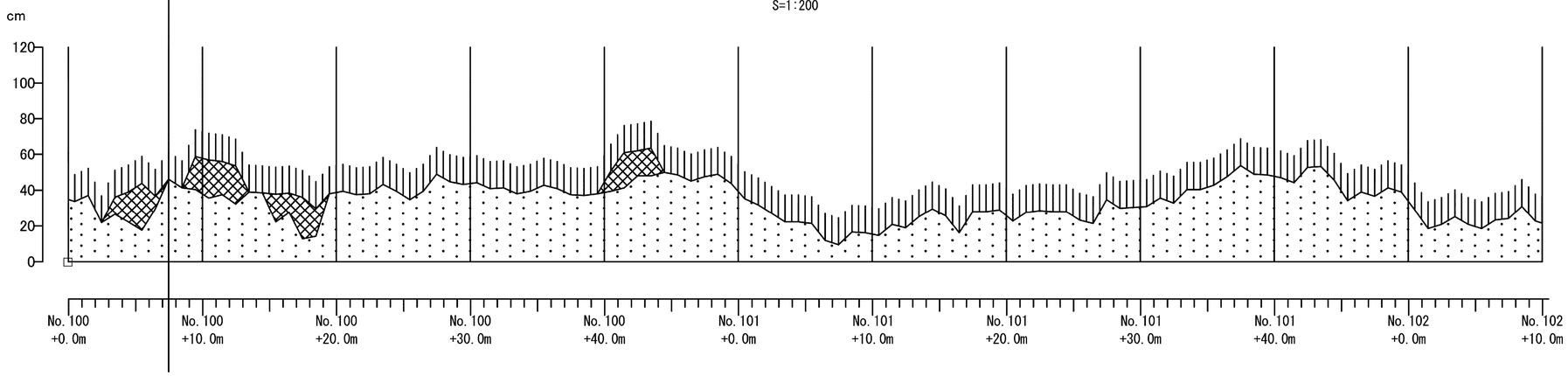

施設名	南部幹線用水路(0312100-1100-20)		
図面名	トンネル覆工背面充填工図(17/29)		
作成年月	平成26年 3月		
縮尺	A1 1:500 A2 1:707	図面番号	8-178/599
作成者	関東農政局　両総農業水利事業所		

トンネル覆工背面充填工図(6/29)

左45° 縦断図

S=1:200

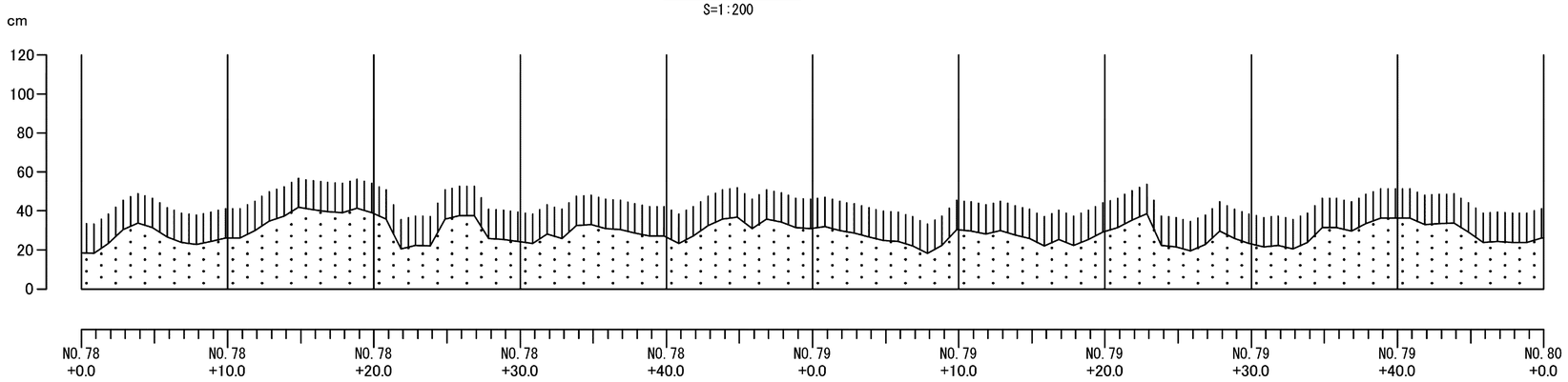

位置図

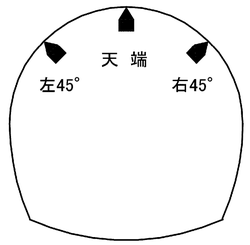

天端 縦断図

S=1:200

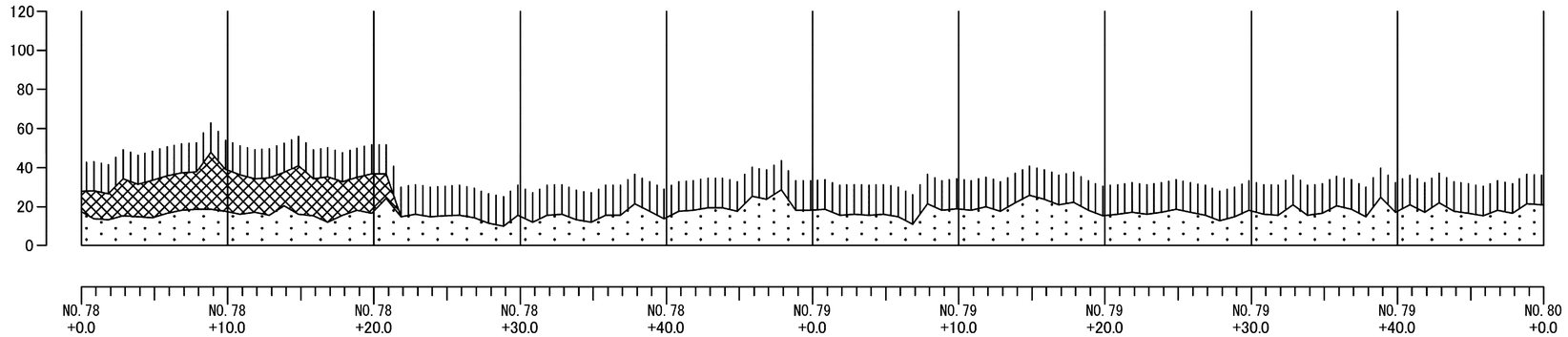

凡例

- コンクリート
- 空洞
- 地山

右45° 縦断図

S=1:200

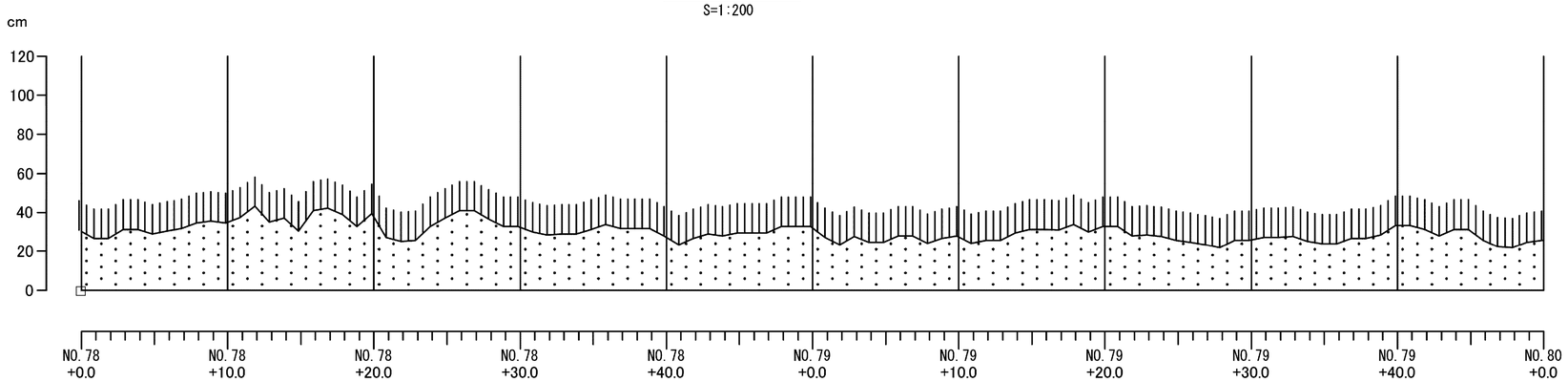

施設名	南部幹線用水路(0312100-1100-20)		
図面名	トンネル覆工背面充填工図(6/29)		
作成年月	平成26年 3月		
縮尺	A1 1:500 A2 1:707	図面番号	8-167/599
作成者	関東農政局　両総農業水利事業所		

トンネル覆工背面充填工図(19/29)

左45° 縦断図

S=1:200

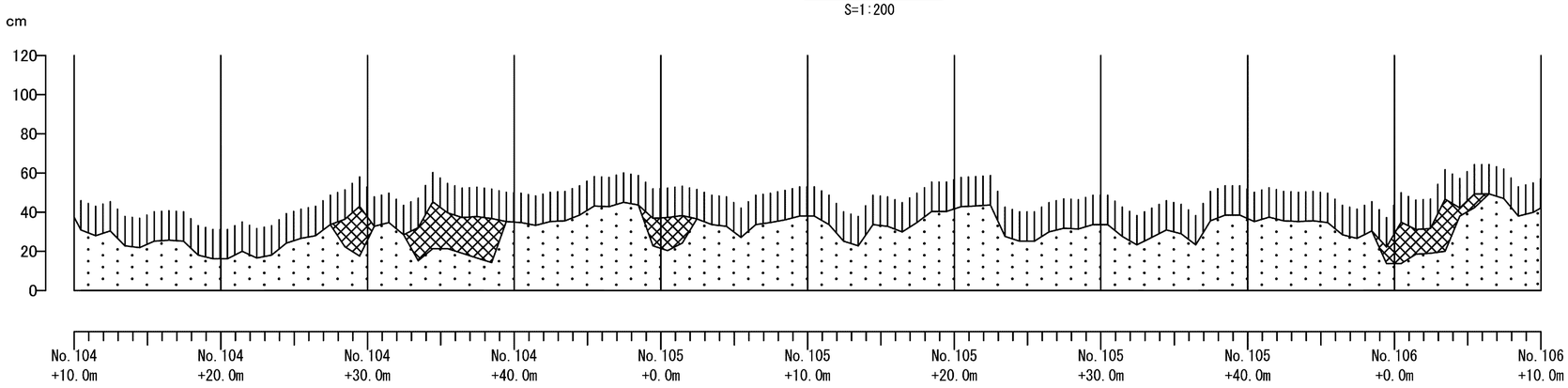

位置図

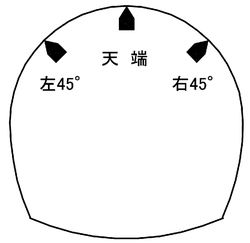

天端 縦断図

S=1:200

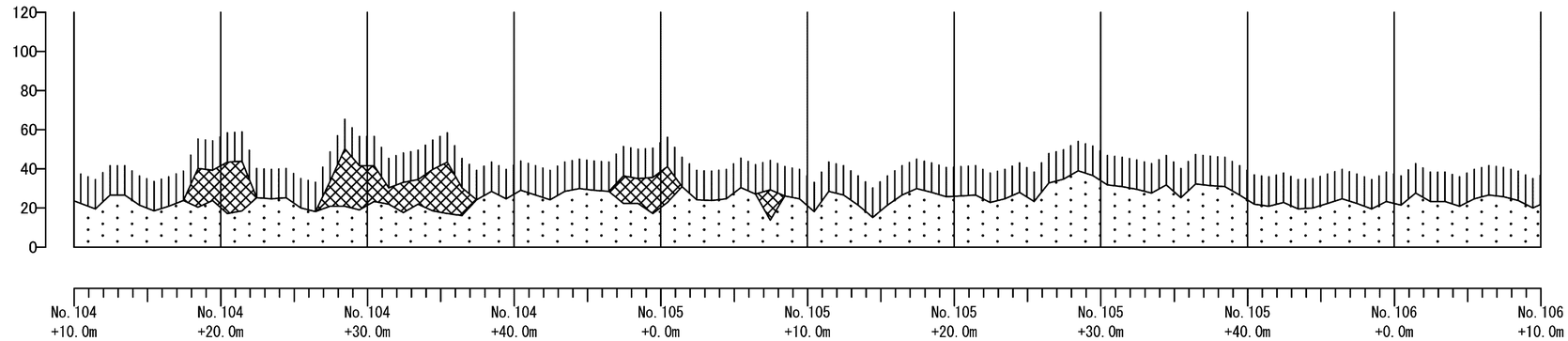

凡例

- コンクリート
- 空洞
- 地山

右45° 縦断図

S=1:200

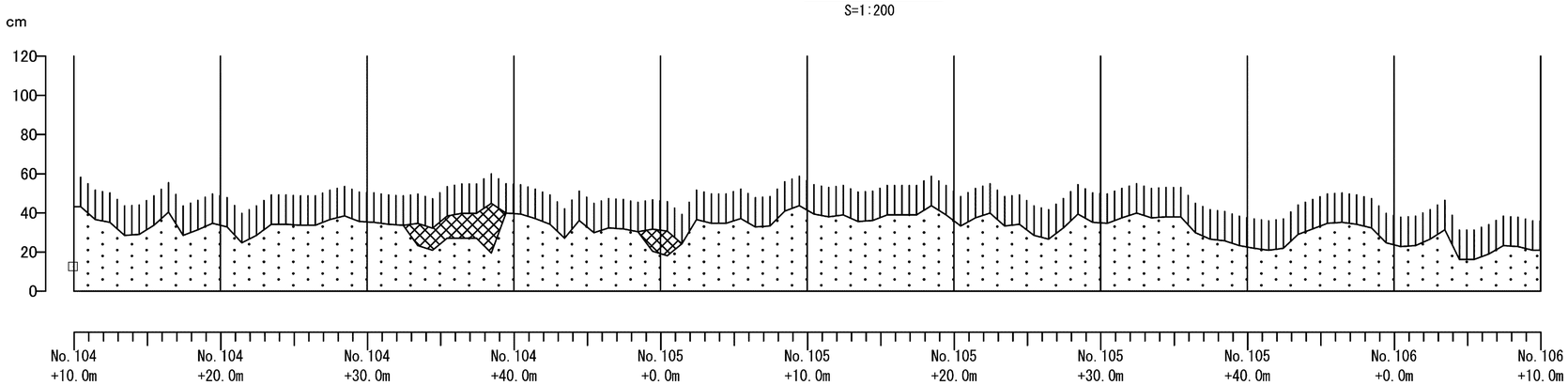

施設名	南部幹線用水路(0312100-1100-20)		
図面名	トンネル覆工背面充填工図(19/29)		
作成年月	平成26年 3月		
縮尺	A1 1:500 A2 1:707	図面番号	8-180/599
作成者	関東農政局　両総農業水利事業所		

トンネル覆工背面充填工図(20/29)

左45° 縦断図

S=1:200

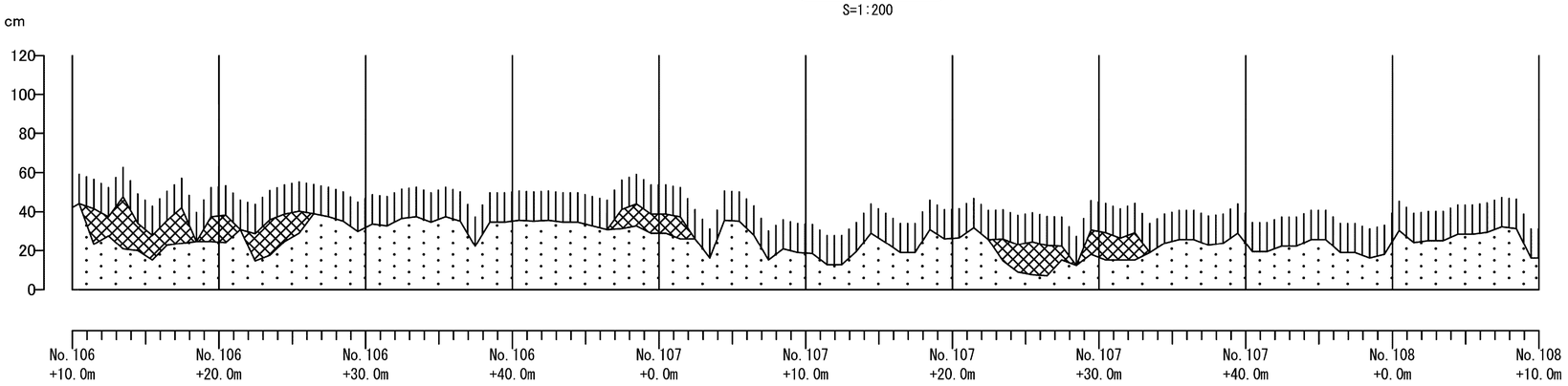

位 置 図

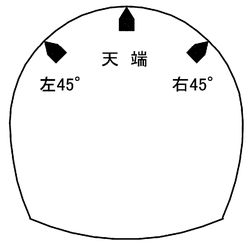

天端 縦断図

S=1:200

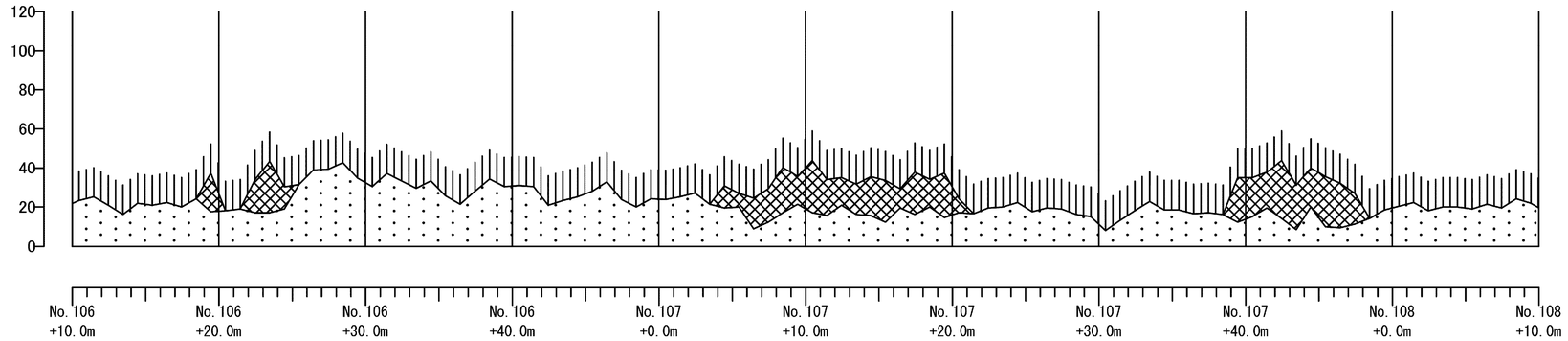

凡例

- コンクリート
- 空洞
- 地山

右45° 縦断図

S=1:200

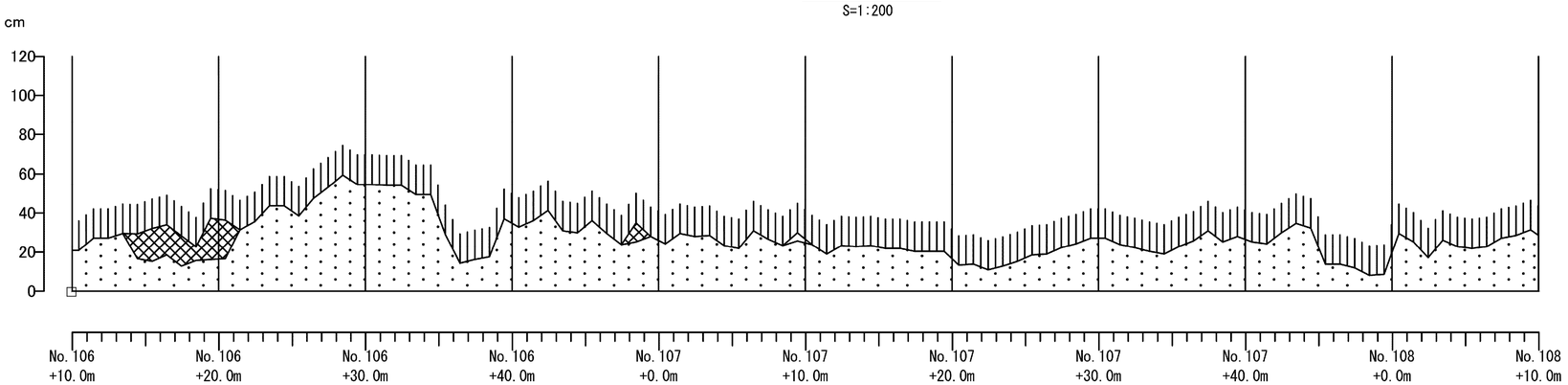

施設名	南部幹線用水路(0312100-1100-20)		
図面名	トンネル覆工背面充填工図(20/29)		
作成年月	平成26年 3月		
縮尺	A1 1:500 A2 1:707	図面番号	8-181/599
作成者	関東農政局　両総農業水利事業所		

トンネル覆工背面充填工図(21/29)

左45° 縦断図

S=1:200

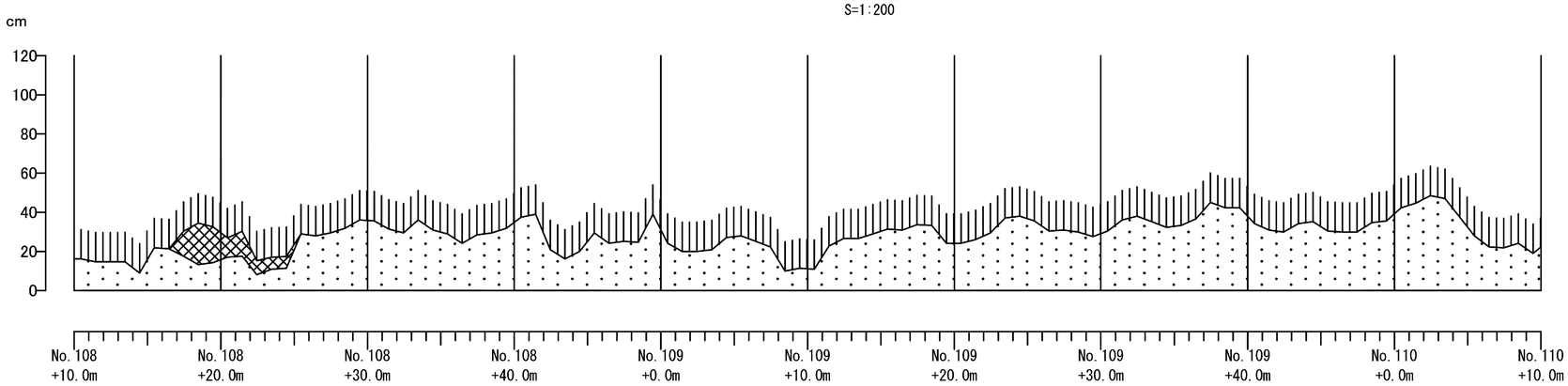

位置図

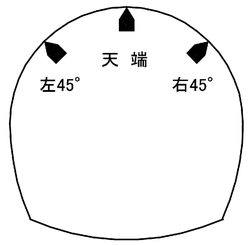

天端 縦断図

S=1:200

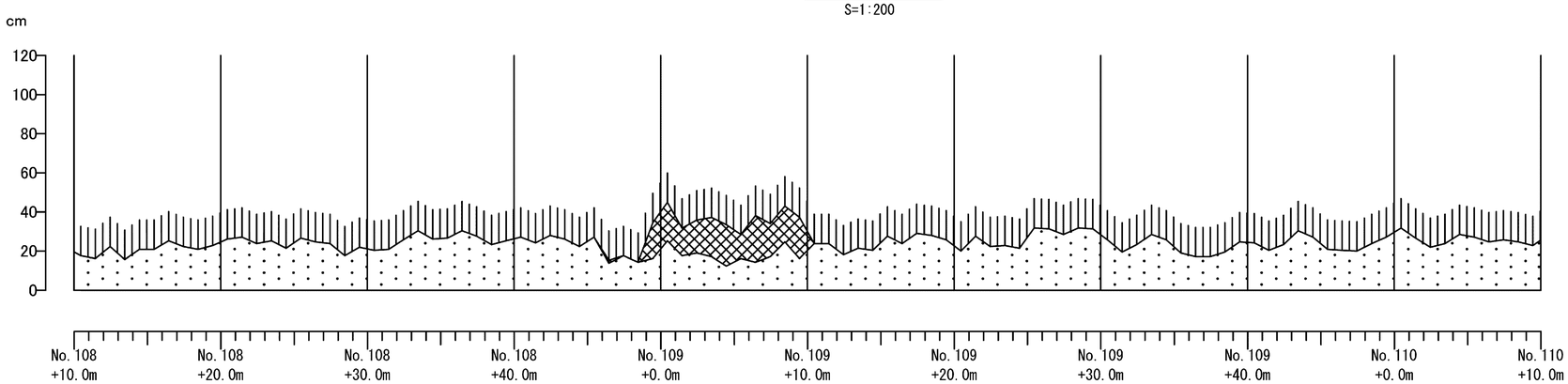

凡例

- コンクリート
- 空洞
- 地山

右45° 縦断図

S=1:200

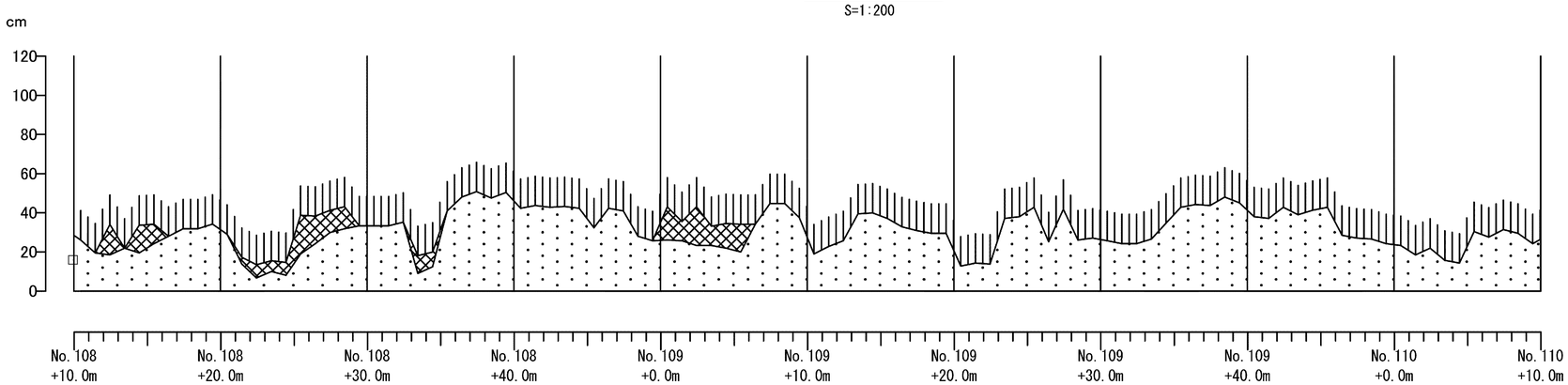

施設名	南部幹線用水路(0312100-1100-20)		
図面名	トンネル覆工背面充填工図(21/29)		
作成年月	平成26年 3月		
縮尺	A1 1:500 A2 1:707	図面番号	8-182/599
作成者	関東農政局　両総農業水利事業所		

トンネル覆工背面充填工図(22/29)

左45° 縦断図

S=1:200

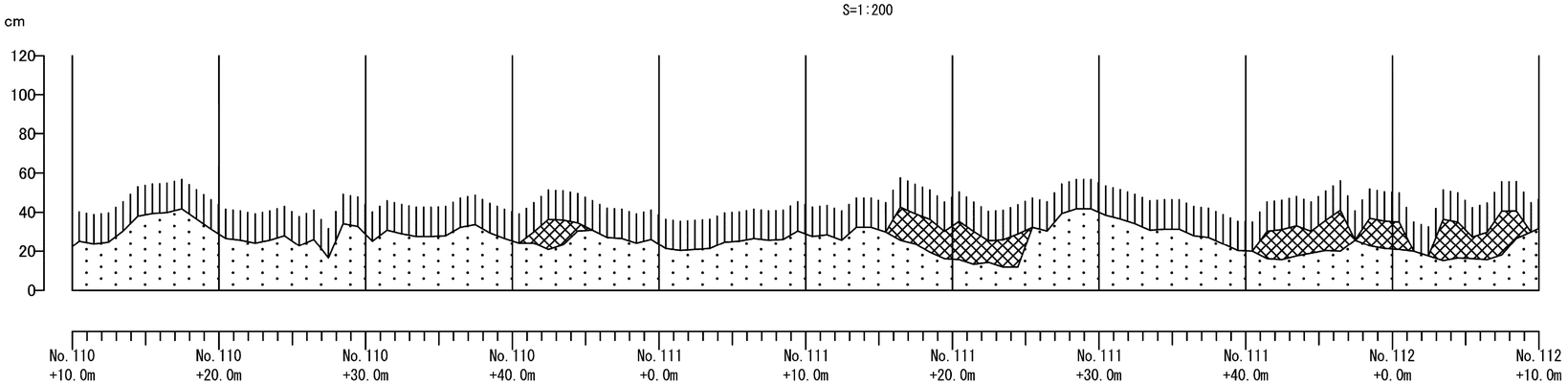

位置図

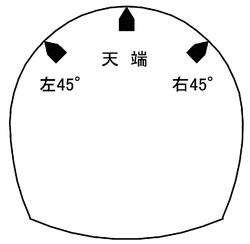

天端 縦断図

S=1:200

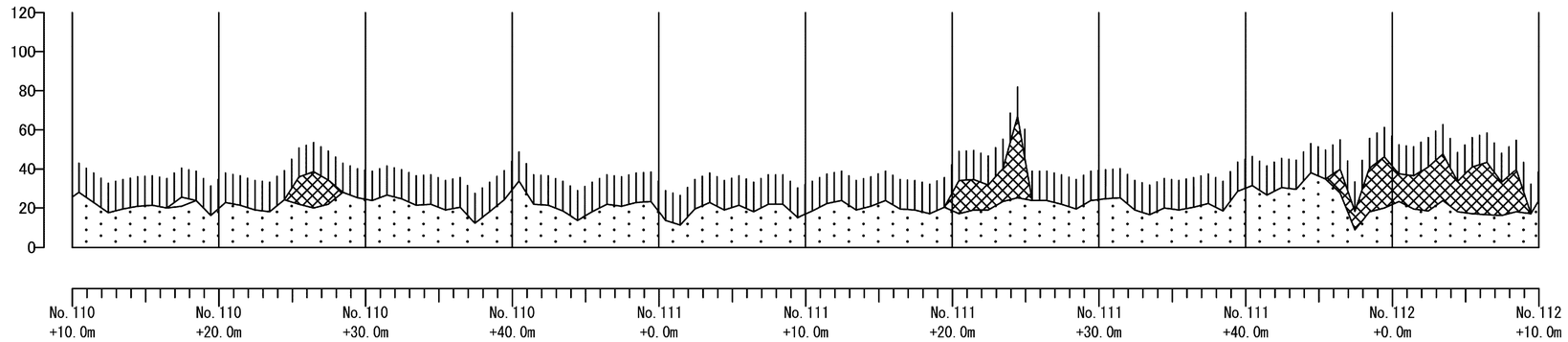

凡例

- コンクリート
- 空洞
- 地山

右45° 縦断図

S=1:200

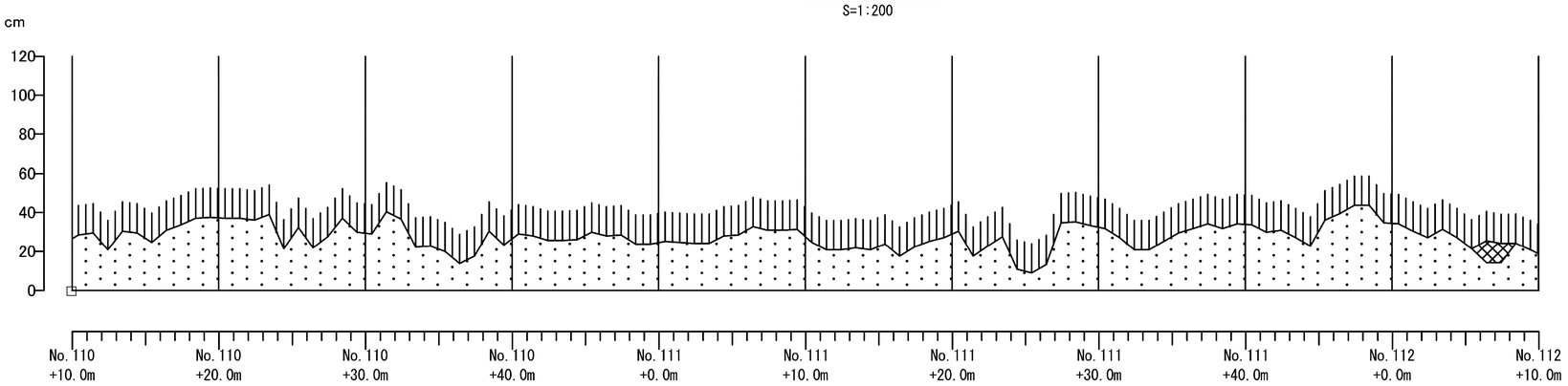

施設名	南部幹線用水路(0312100-1100-20)		
図面名	トンネル覆工背面充填工図(22/29)		
作成年月	平成26年 3月		
縮尺	A1 1:500 A2 1:707	図面番号	8-183/599
作成者	関東農政局　両総農業水利事業所		

トンネル覆工背面充填工図(23/29)

左45° 縦断図

S=1:200

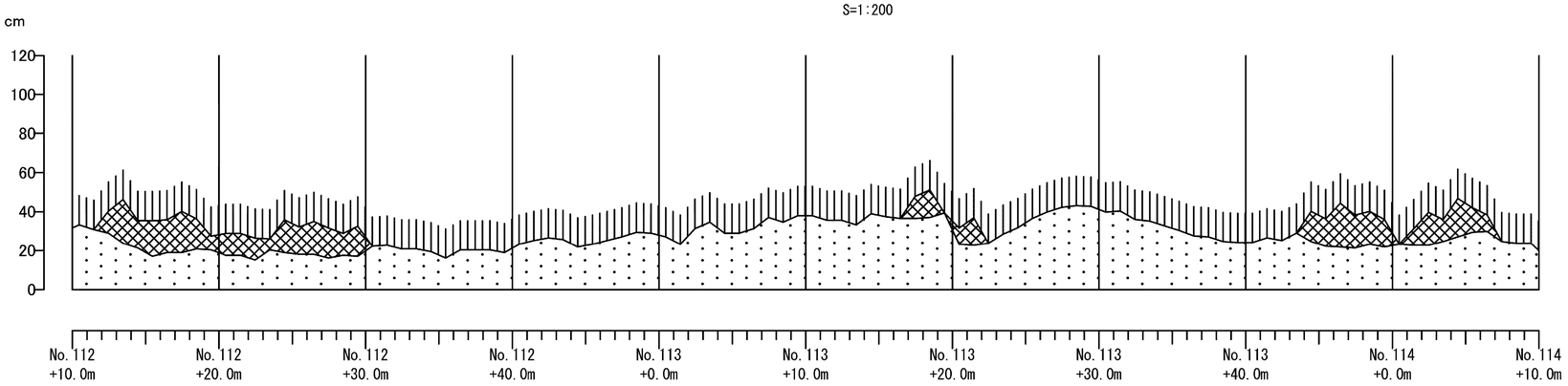

位置図

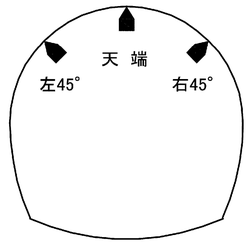

天端 縦断図

S=1:200

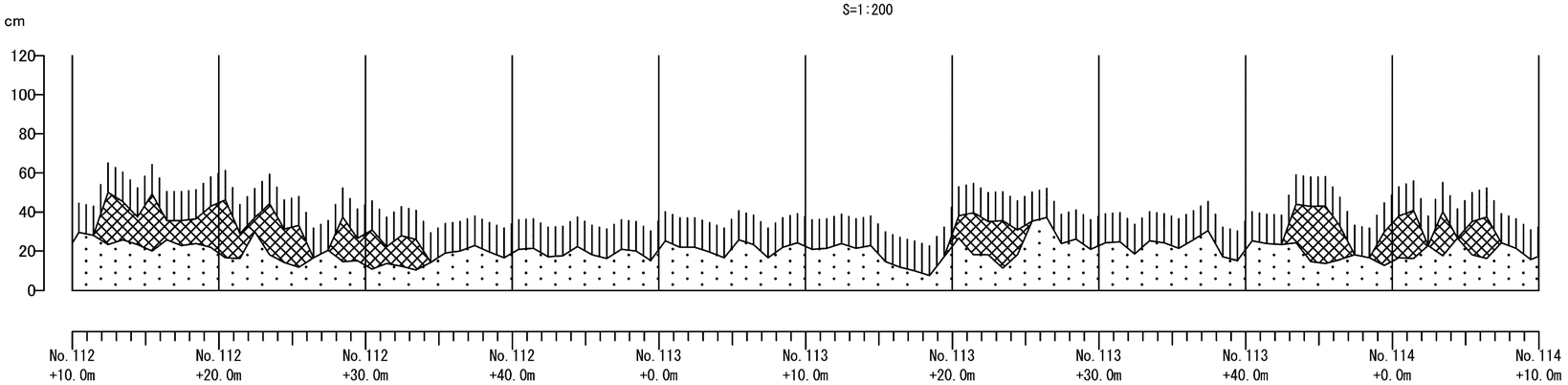

凡例

- コンクリート
- 空洞
- 地山

右45° 縦断図

S=1:200

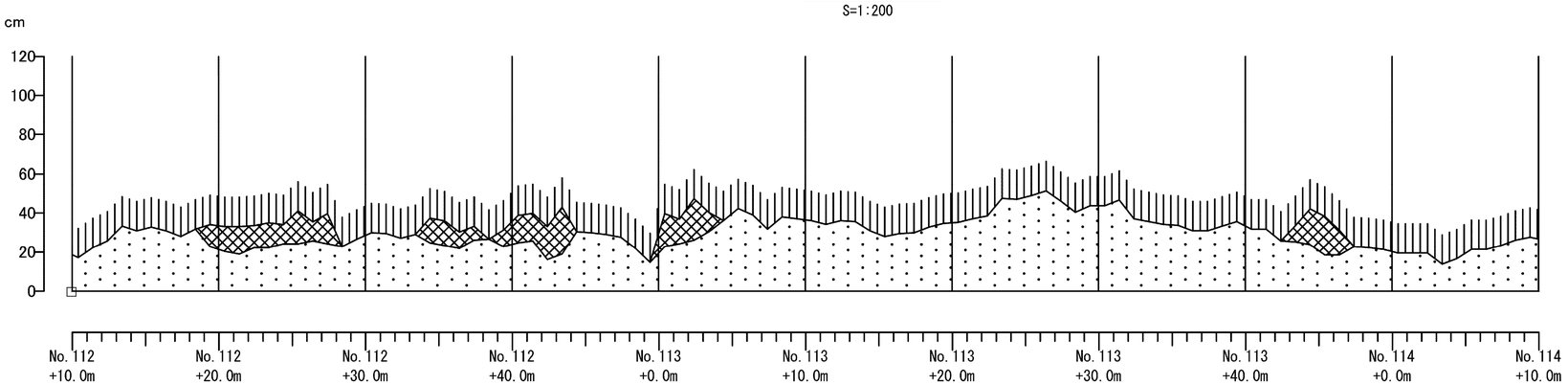

施設名	南部幹線用水路(0312100-1100-20)		
図面名	トンネル覆工背面充填工図(23/29)		
作成年月	平成26年 3月		
縮尺	A1 1:500 A2 1:707	図面番号	8-184/599
作成者	関東農政局　両総農業水利事業所		

トンネル覆工背面充填工図(24/29)

左45° 縦断図

S=1:200

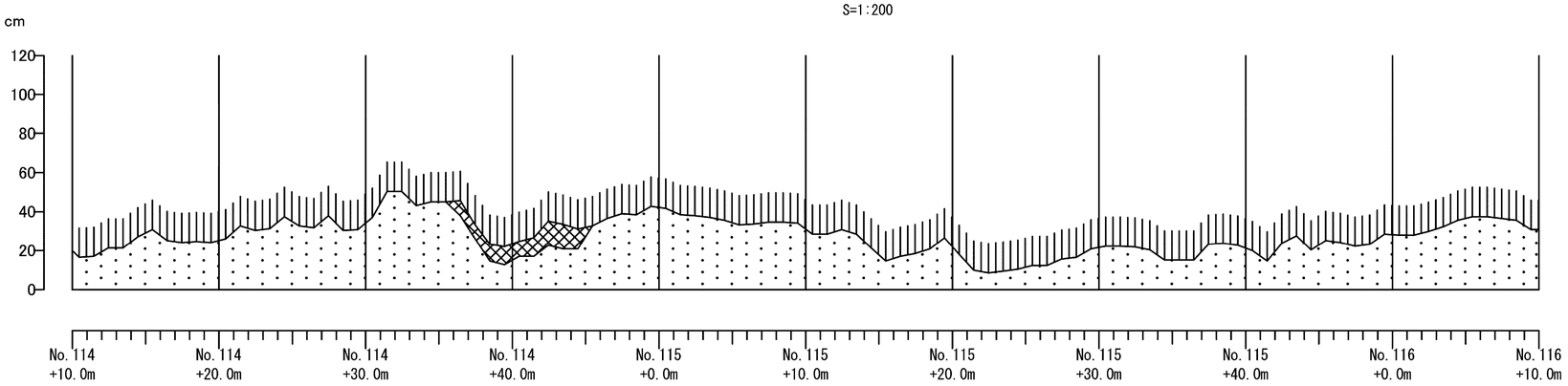

位置図

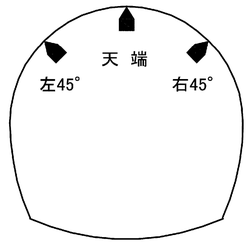

天端 縦断図

S=1:200

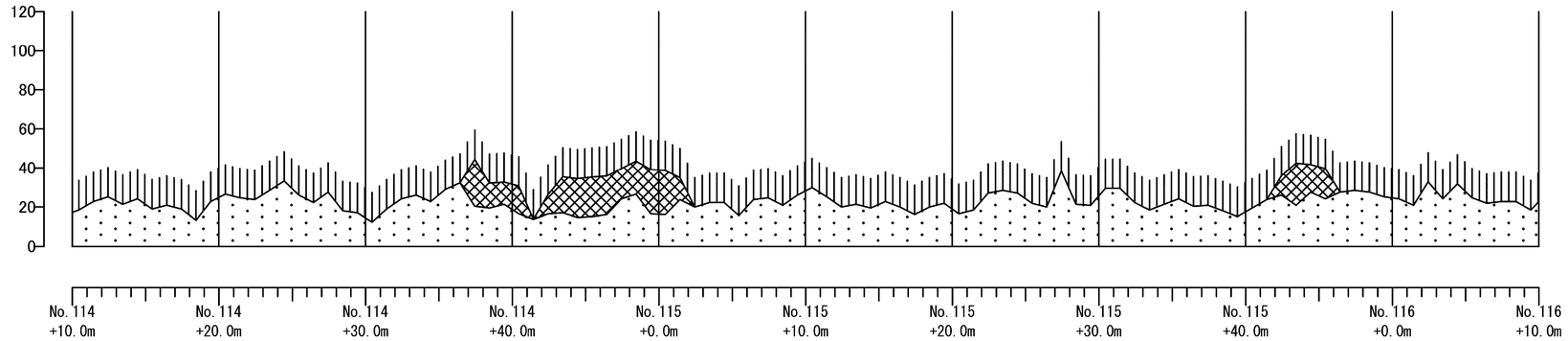

凡例

- コンクリート
- 空洞
- 地山

右45° 縦断図

S=1:200

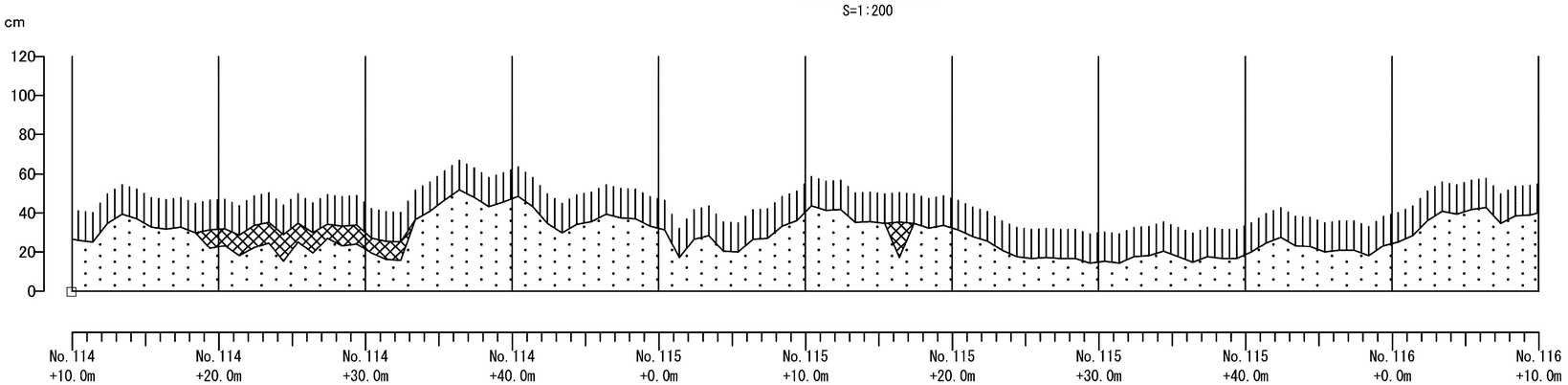

施設名	南部幹線用水路(0312100-1100-20)		
図面名	トンネル覆工背面充填工図(24/29)		
作成年月	平成26年 3月		
縮尺	A1 1:500 A2 1:707	図面番号	8-185/599
作成者	関東農政局　両総農業水利事業所		

トンネル覆工背面充填工図(25/29)

左45° 縦断図

S=1:200

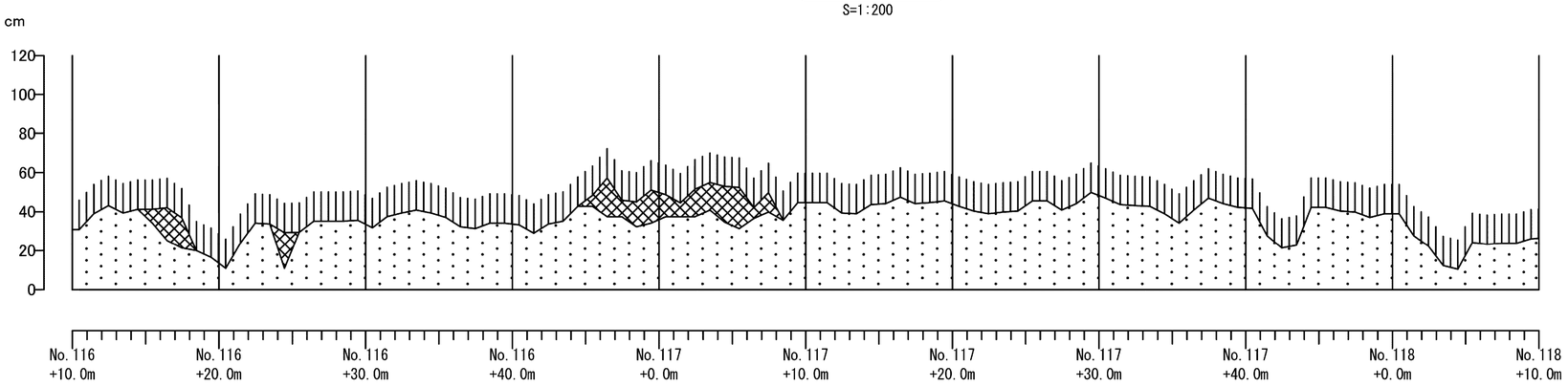

位置図

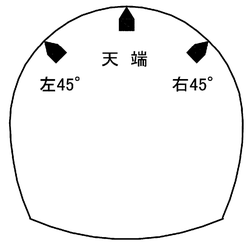

天端 縦断図

S=1:200

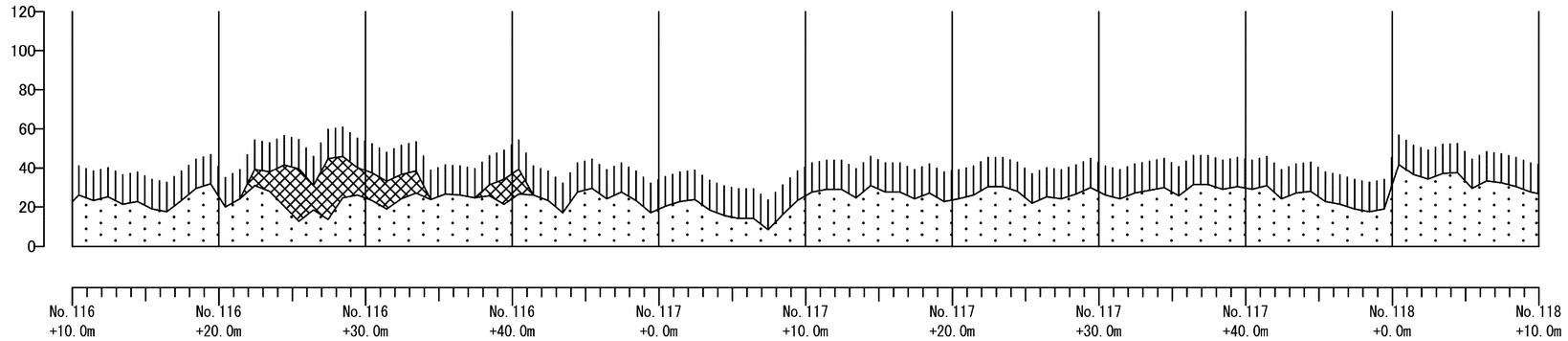

凡例

- コンクリート
- 空洞
- 地山

右45° 縦断図

S=1:200

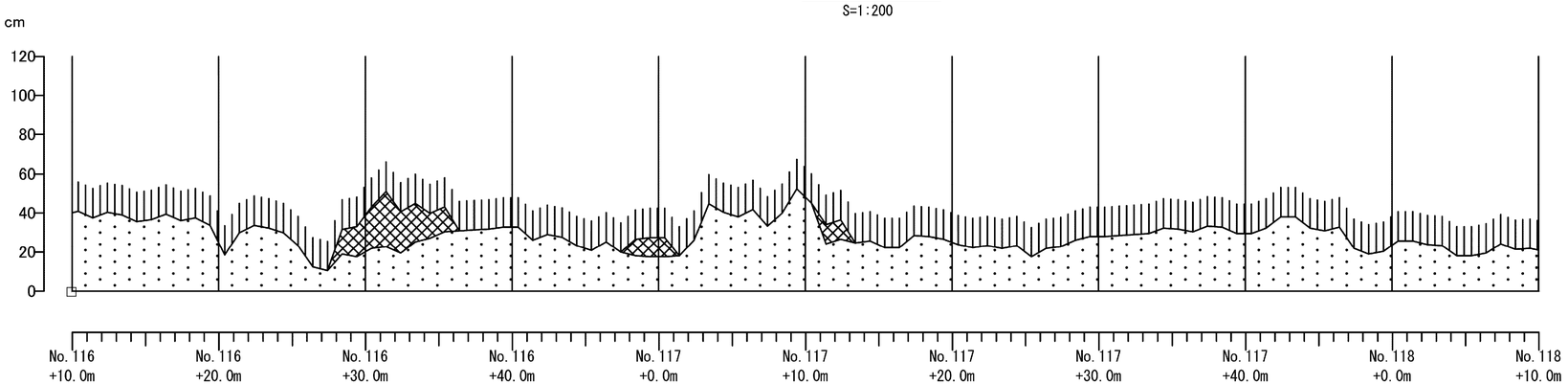

施設名	南部幹線用水路(0312100-1100-20)		
図面名	トンネル覆工背面充填工図(25/29)		
作成年月	平成26年 3月		
縮尺	A1 1:500 A2 1:707	図面番号	8-186/599
作成者	関東農政局　両総農業水利事業所		

トンネル覆工背面充填工図(26/29)

左45° 縦断図

S=1:200

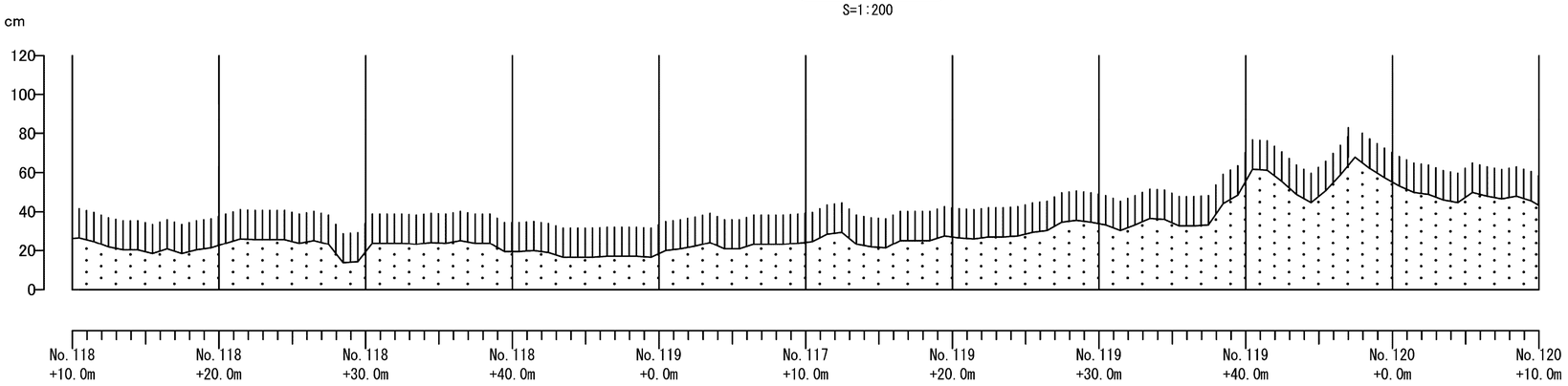

位置図

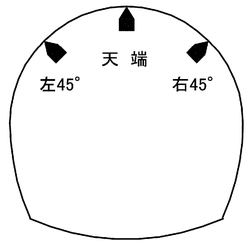

天端 縦断図

S=1:200

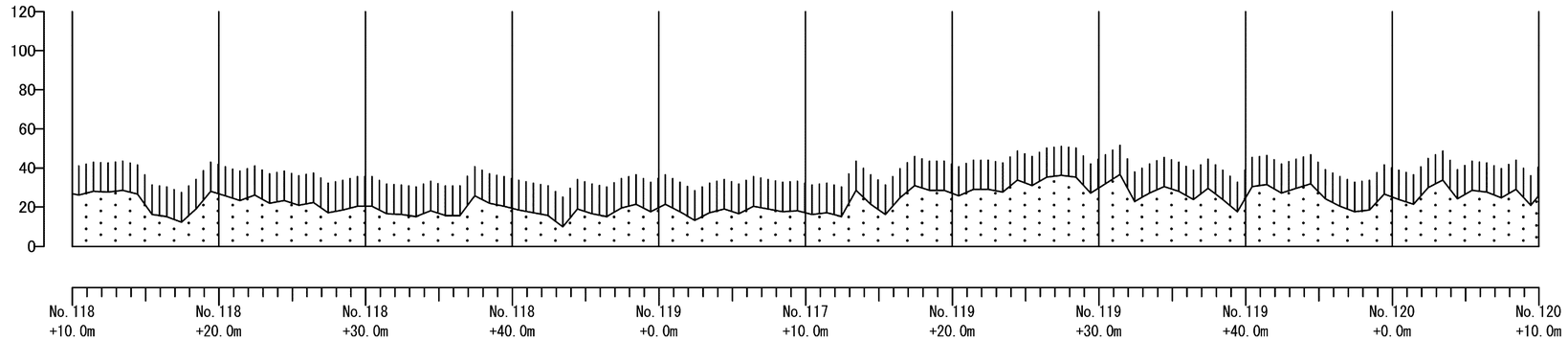

凡例

- コンクリート
- 空洞
- 地山

右45° 縦断図

S=1:200

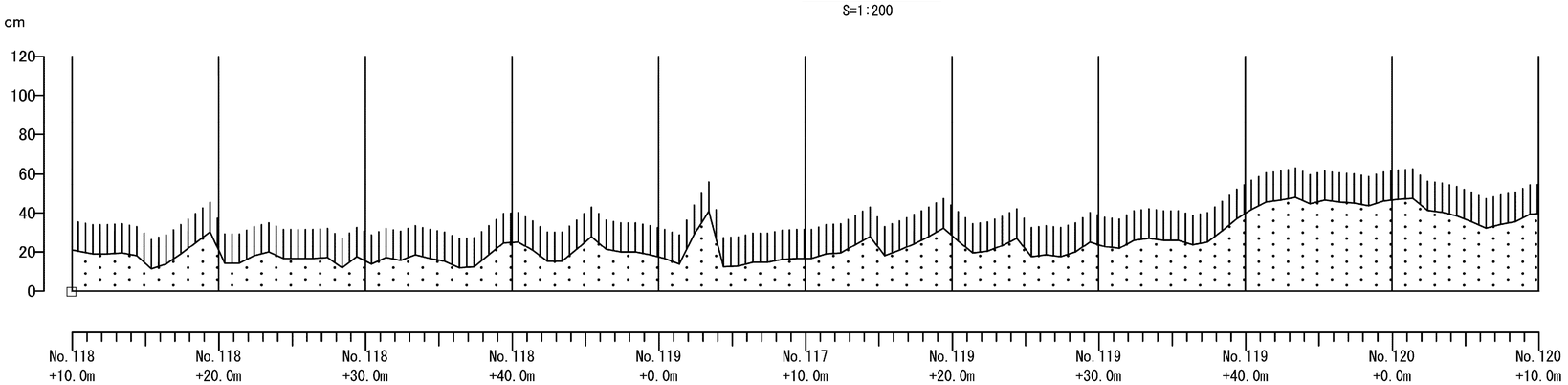

施設名	南部幹線用水路(0312100-1100-20)		
図面名	トンネル覆工背面充填工図(26/29)		
作成年月	平成26年 3月		
縮尺	A1 1:500 A2 1:707	図面番号	8-187/599
作成者	関東農政局　両総農業水利事業所		

トンネル覆工背面充填工図(27/29)

左45° 縦断図

S=1:200

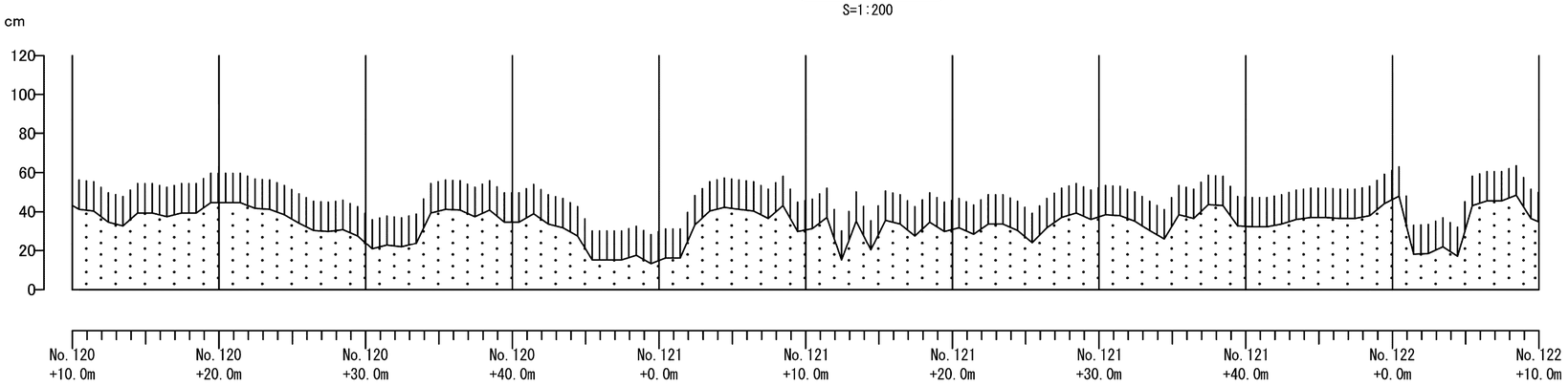

位 置 図

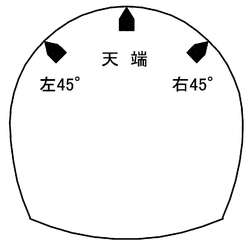

天端 縦断図

S=1:200

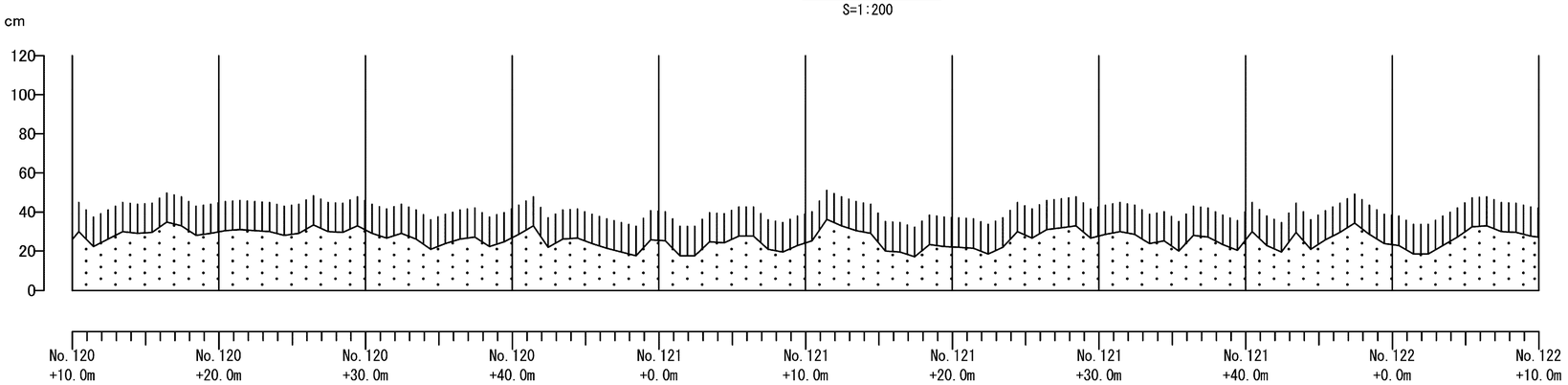

凡例

- コンクリート
- 空洞
- 地山

右45° 縦断図

S=1:200

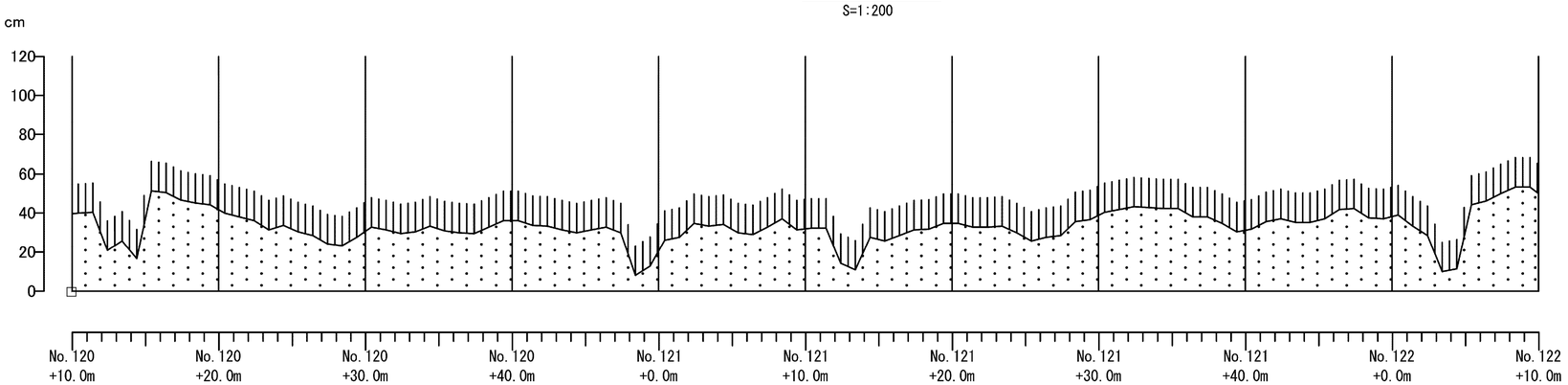

施設名	南部幹線用水路(0312100-1100-20)		
図面名	トンネル覆工背面充填工図(27/29)		
作成年月	平成26年 3月		
縮尺	A1 1:500 A2 1:707	図面番号	8-188/599
作成者	関東農政局　両総農業水利事業所		

トンネル覆工背面充填工図(28/29)

左45° 縦断図

S=1:200

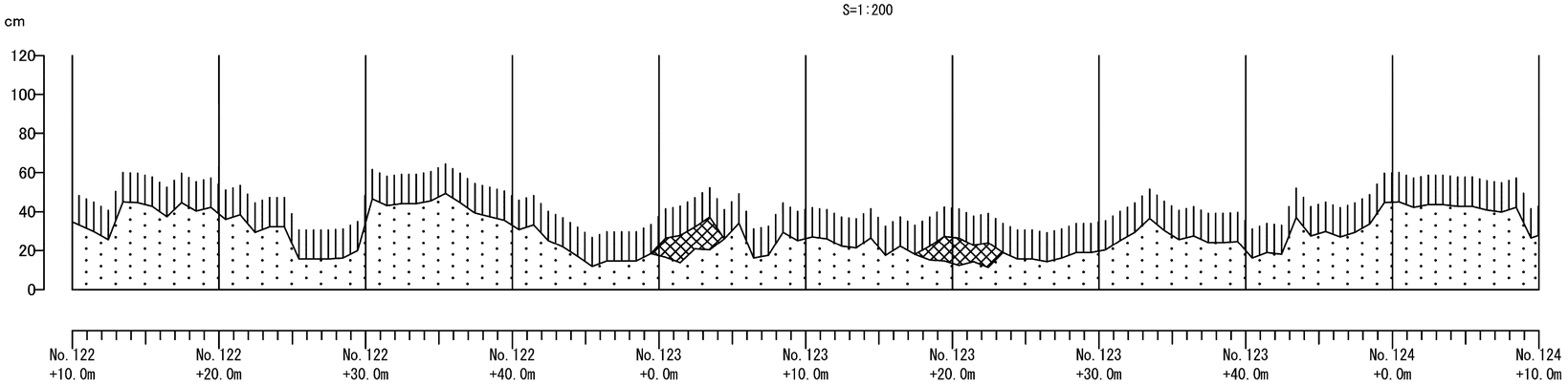

位 置 図

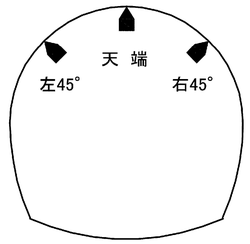

天端 縦断図

S=1:200

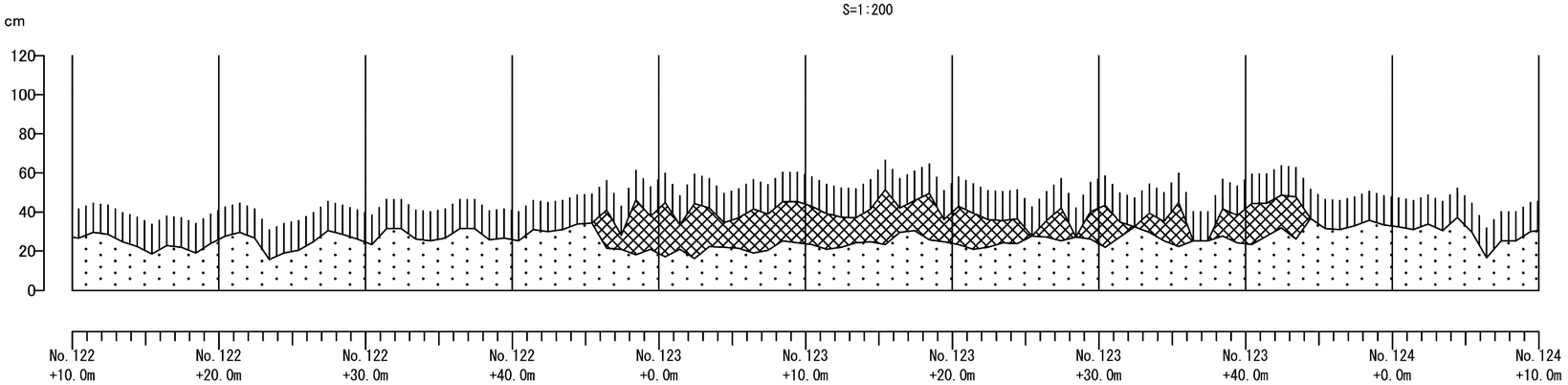

凡例

- コンクリート
- 空洞
- 地山

右45° 縦断図

S=1:200

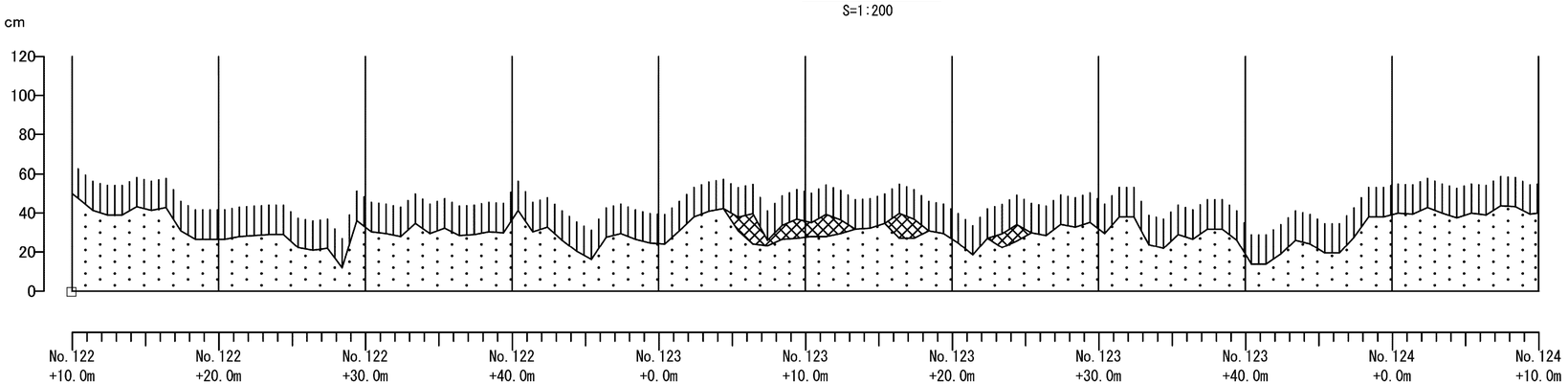

施設名	南部幹線用水路(0312100-1100-20)		
図面名	トンネル覆工背面充填工図(28/29)		
作成年月	平成26年 3月		
縮尺	A1 1:500 A2 1:707	図面番号	8-189/599
作成者	関東農政局　両総農業水利事業所		

トンネル覆工背面充填工図(29/29)

左45° 縦断図

S=1:200

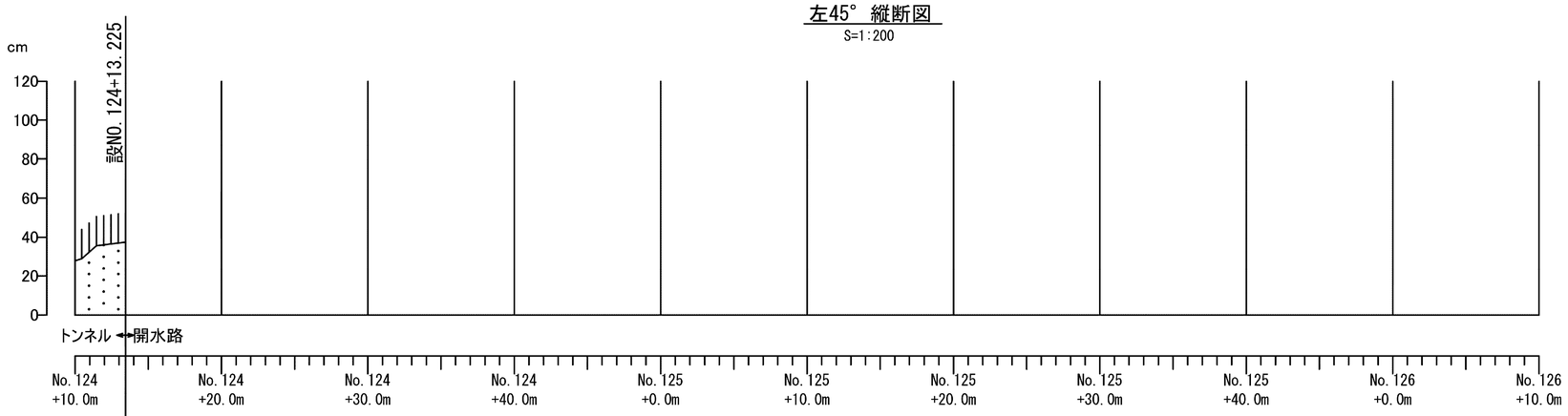

天端 縦断図

S=1:200

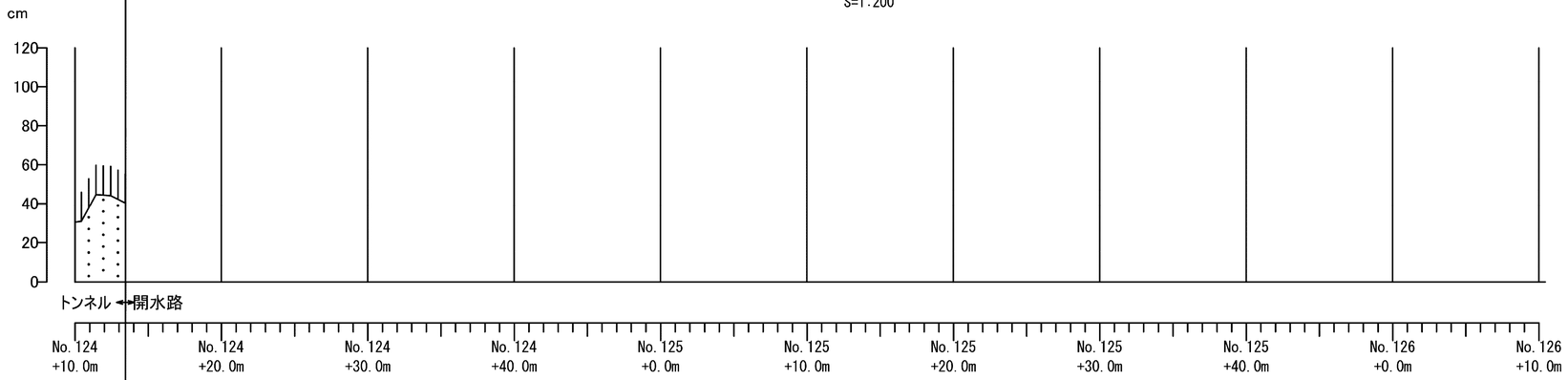

右45° 縦断図

S=1:200

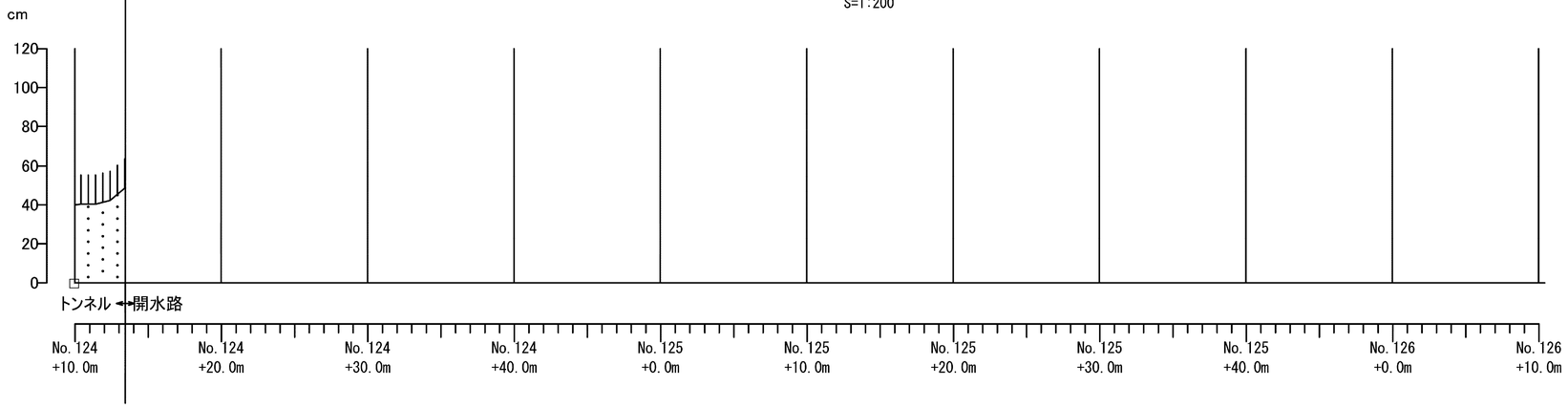

位 置 図

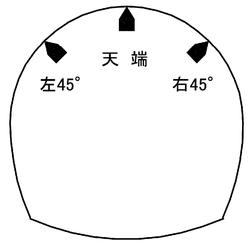

凡例

- コンクリート
- 空洞
- 地山

施設名	南部幹線用水路(0312100-1100-20)		
図面名	トンネル覆工背面充填工図(29/29)		
作成年月	平成26年 3月		
縮尺	A1 1:500 A2 1:707	図面番号	8-190/599
作成者	関東農政局　両総農業水利事業所		

坑口閉塞工構造図(1/2) S=1:50

平　面　図

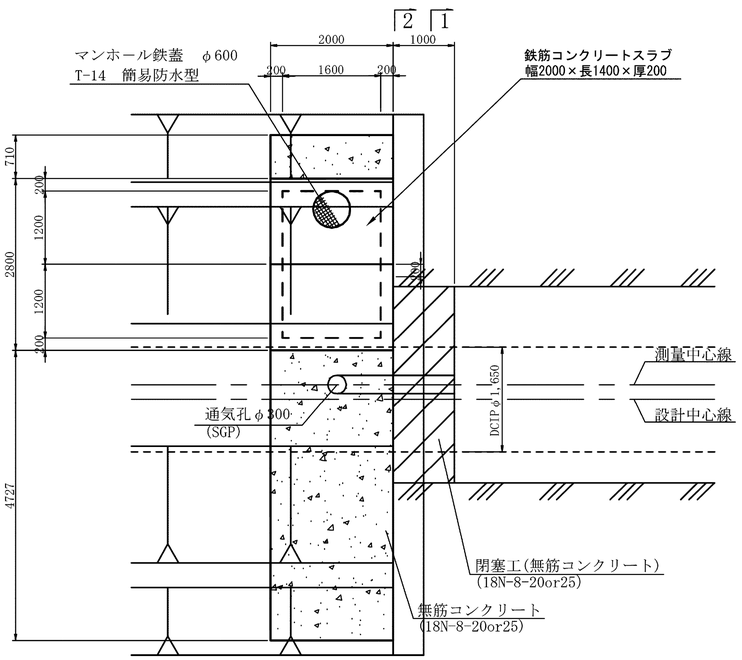

1 － 1

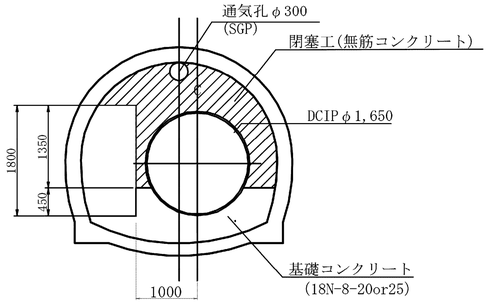

2 － 2

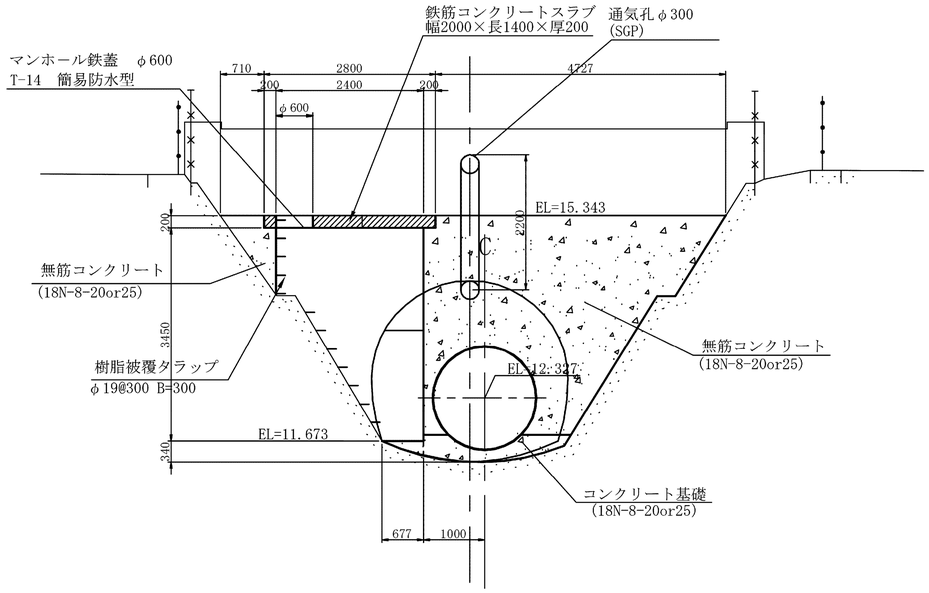

2 1
側　面　図

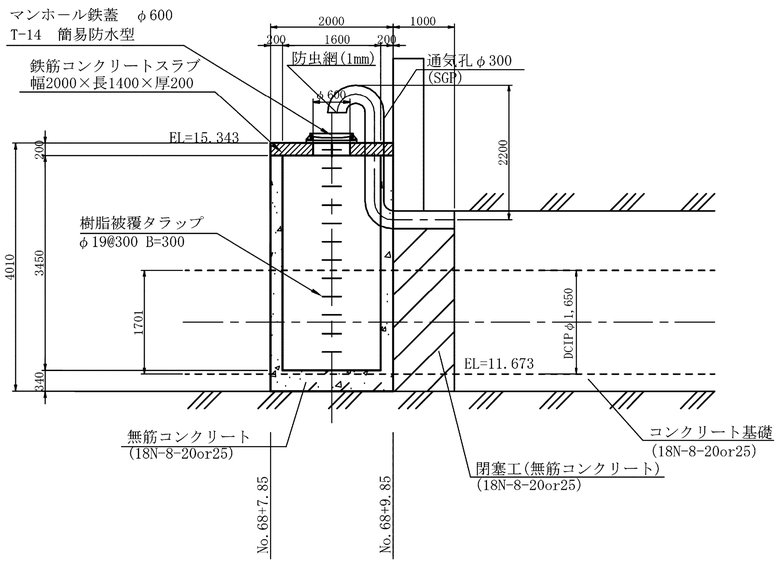

施設名	南部幹線用水路(0312100-1100-20)		
図面名	坑口閉塞工構造図(1/2)		
作成年月	平成26年 3月		
縮尺	A1 1:500 A2 1:707	図面番号	8-191/599
作成者	関東農政局　両総農業水利事業所		

坑口閉塞工構造図(2/2) S=1:50

平　面　図

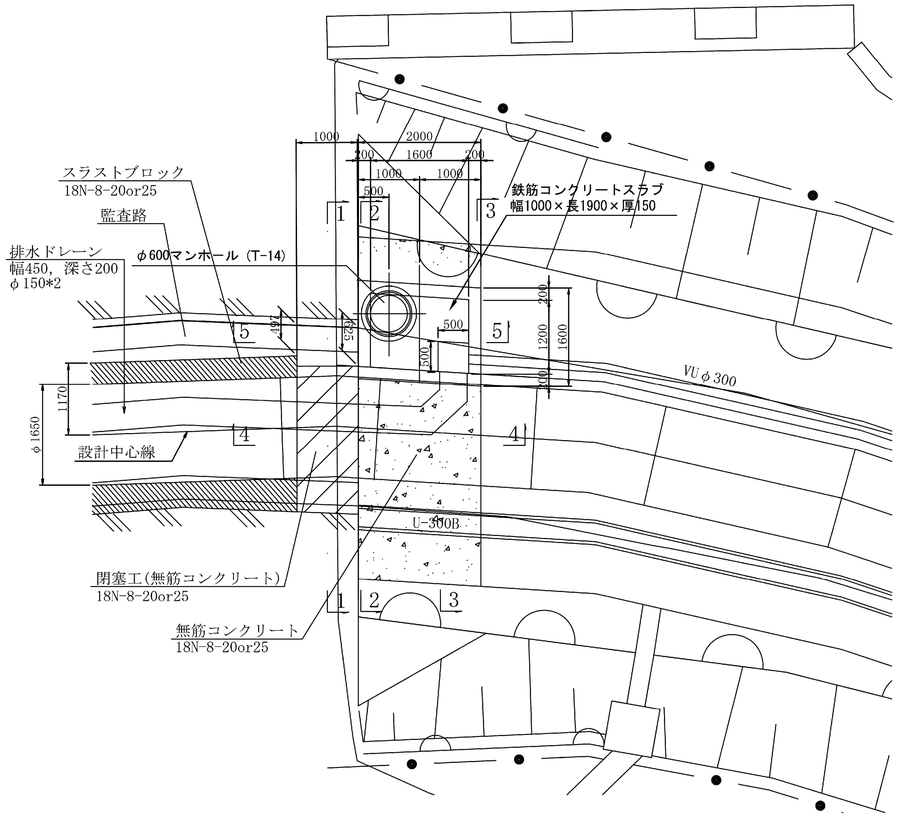

1 － 1

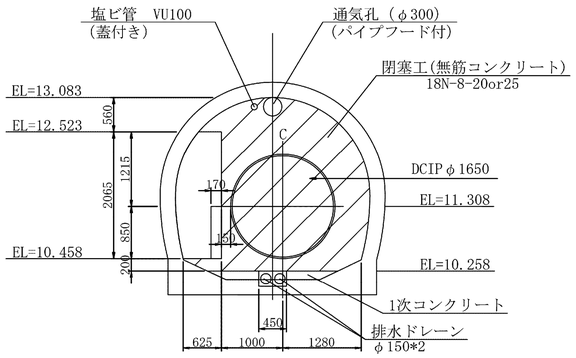

2 － 2

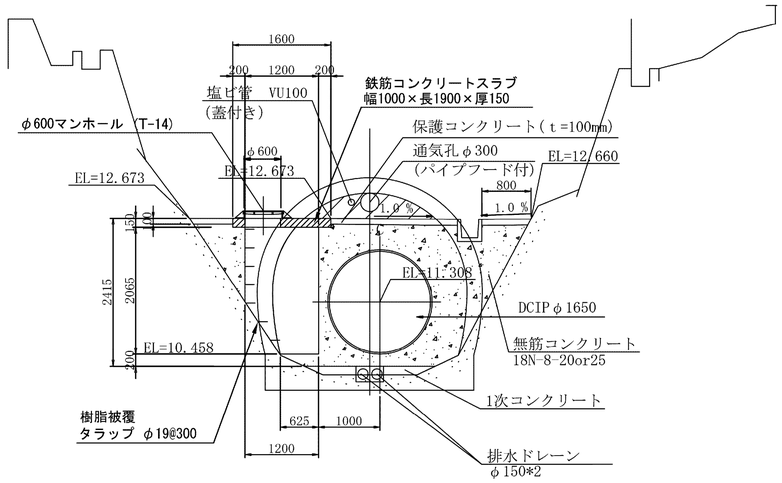

排水管取付図

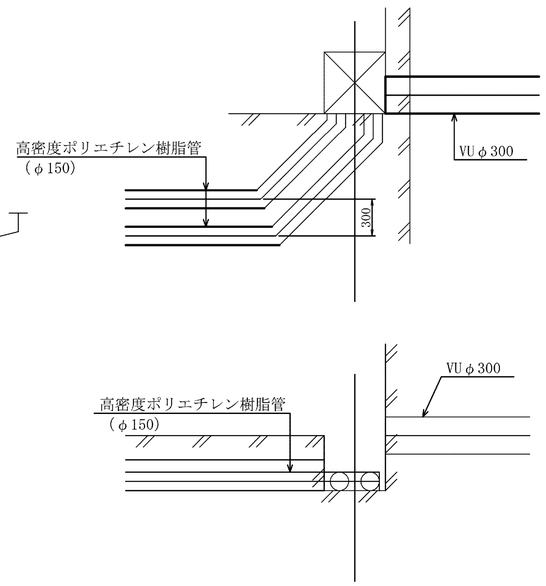

4 － 4

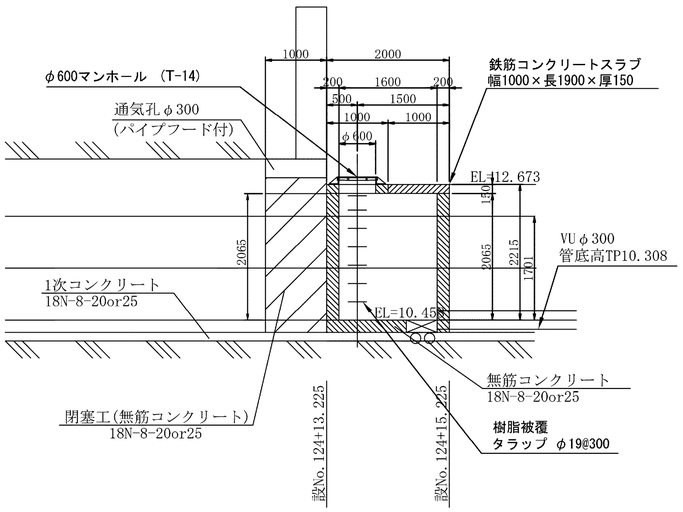

3 － 3

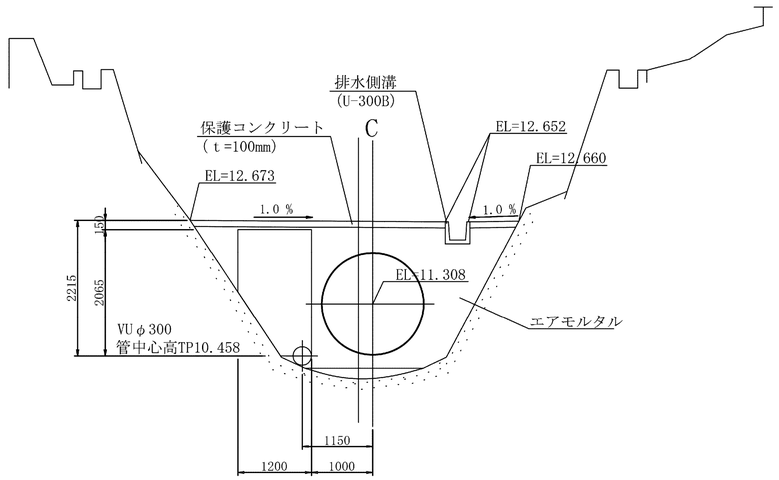

施設名	南部幹線用水路(0312100-1100-20)		
図面名	坑口閉塞工構造図(2/2)		
作成年月	平成26年 3月		
縮尺	A1 1:500 A2 1:707	図面番号	8-192/599
作成者	関東農政局　両総農業水利事業所		

付帯工構造図(1/3)

平面図 S=1:100

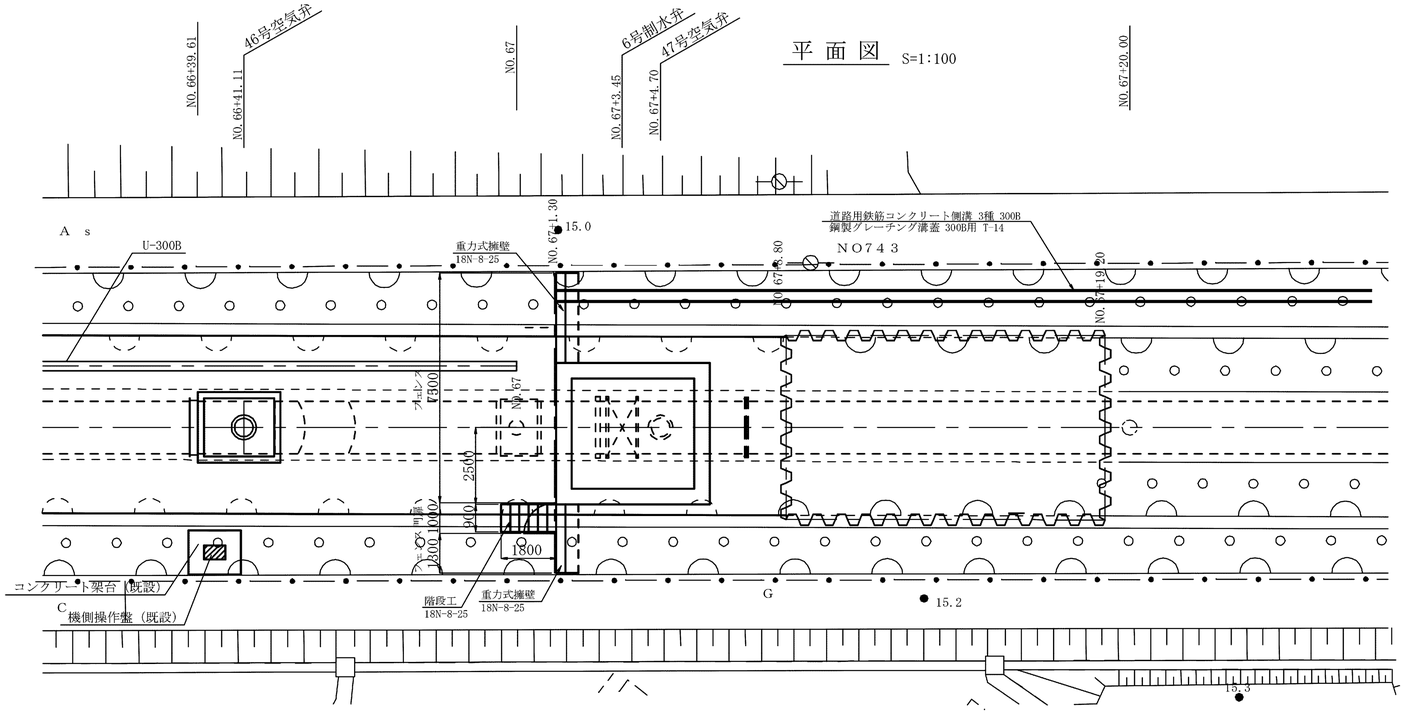

重力式擁壁展開図

No. 67

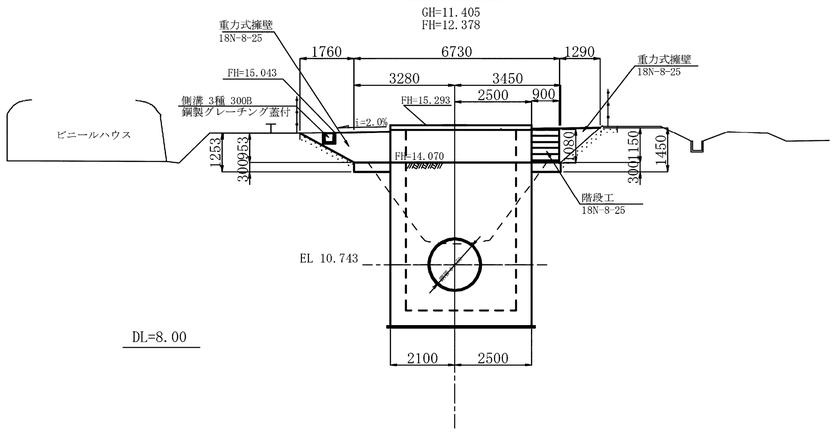

縦断図 S=1:100

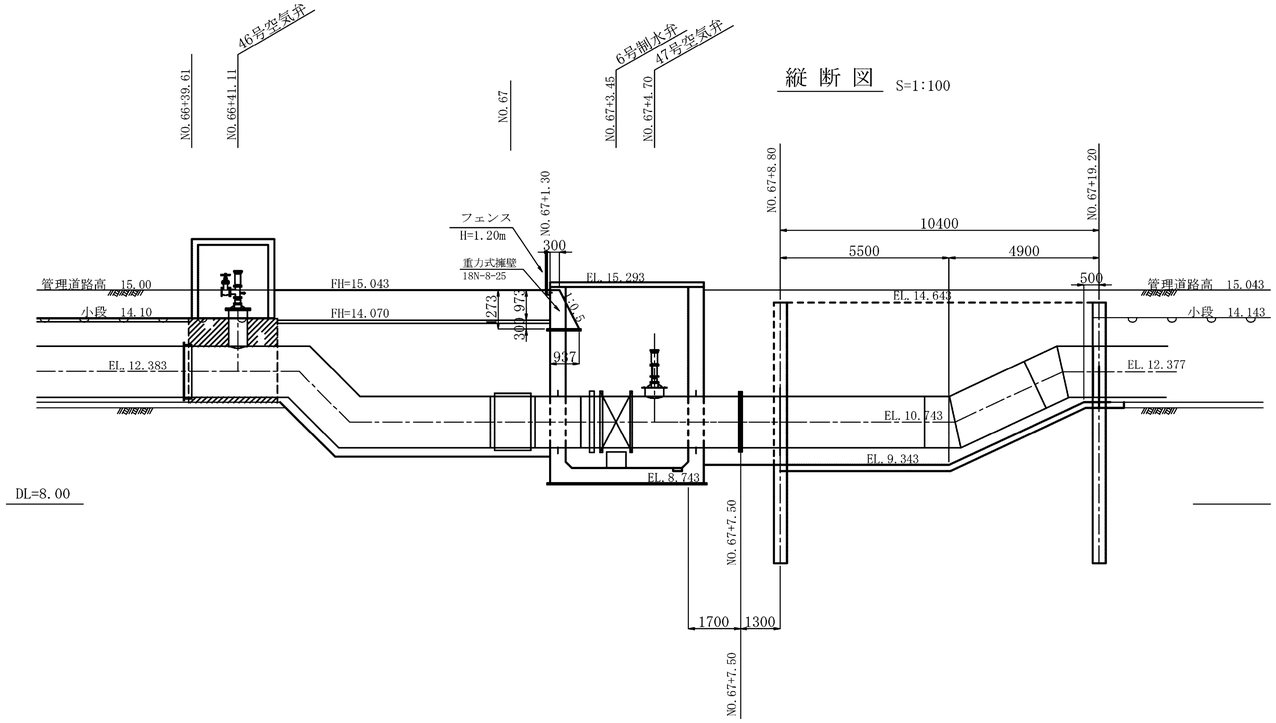

階段部断面図 S=1:50

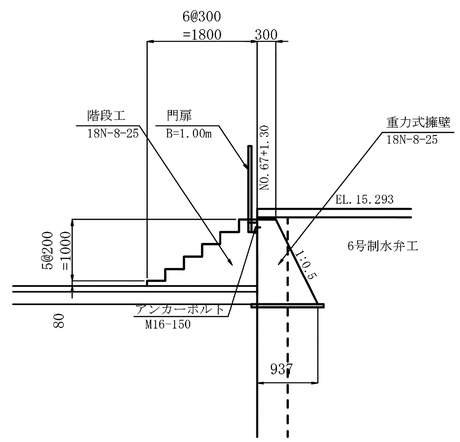

施設名	南部幹線用水路(0312100-1100-20)		
図面名	付帯工構造図(1/3)		
作成年月	平成26年 3月		
縮尺	A1 1:500 A2 1:707	図面番号	8-193/599
作成者	関東農政局　両総農業水利事業所		

付帯工構造図(2/3)

操作足場設置工図

渡り梯子詳細図 S=1:30

側 面 図

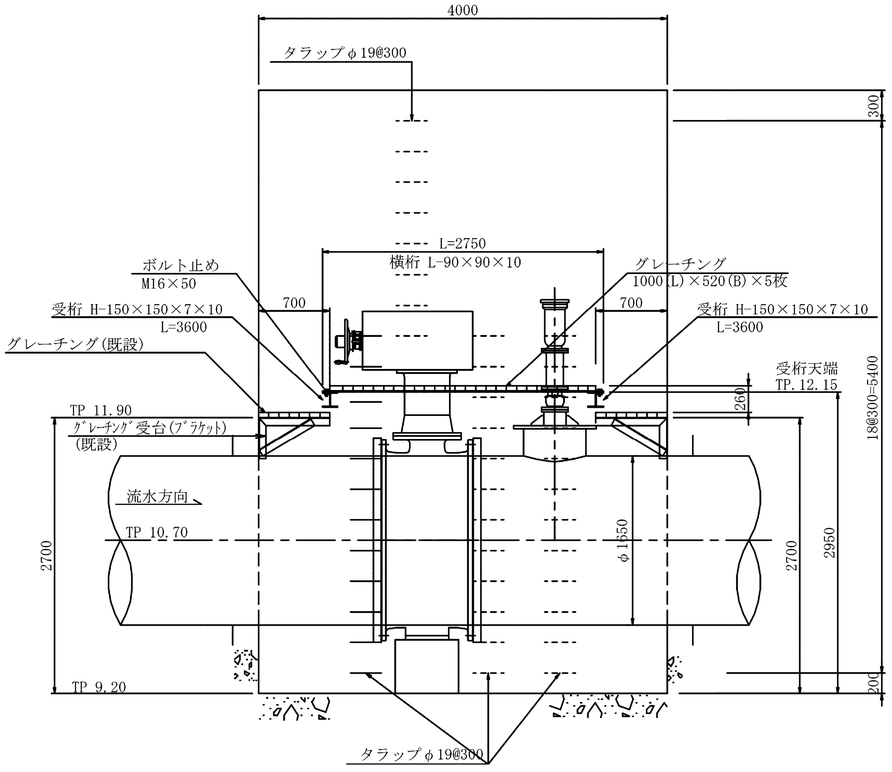

断 面 図

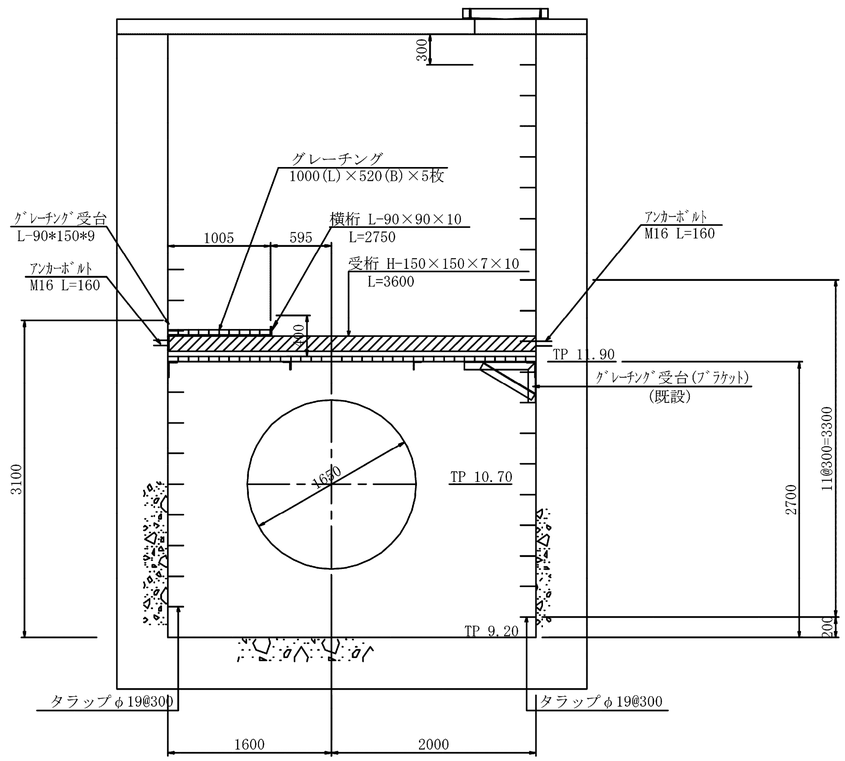

グレーチング S=1:10

クローズエンド（F B-19*3）

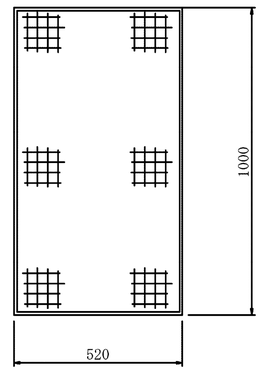

ｸﾞﾚｰﾁﾝｸﾞ受台 S=1:10

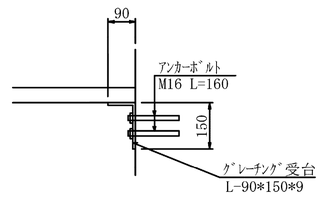

平 面 図

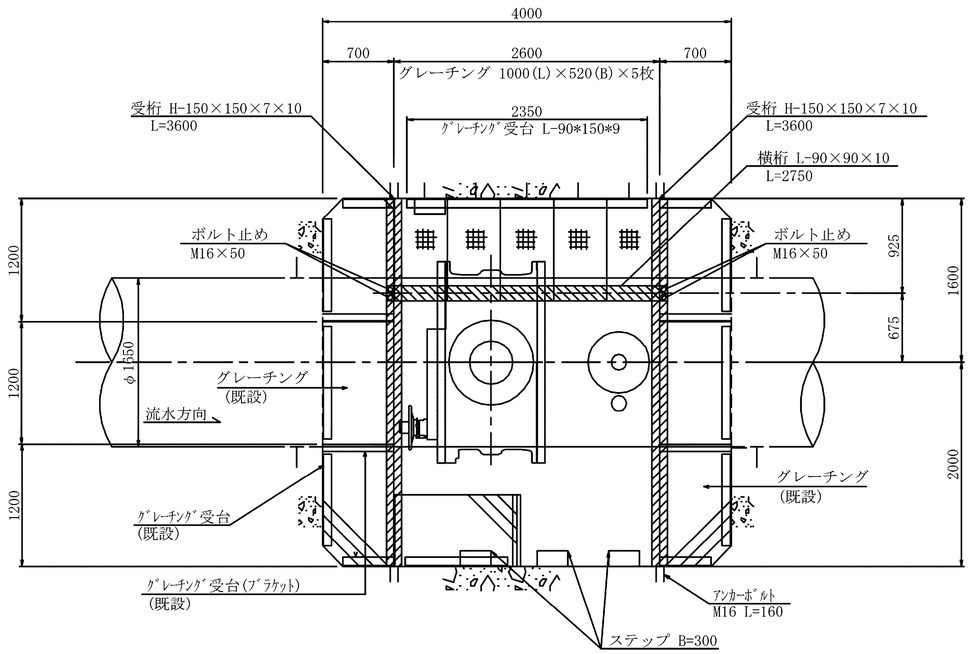

受桁端部 S=1:10

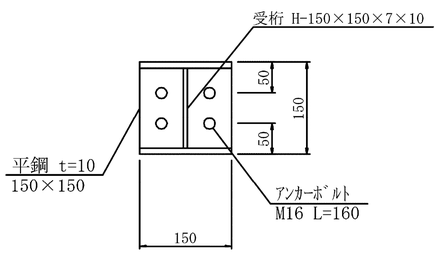

受桁・横桁固定部 S=1:10

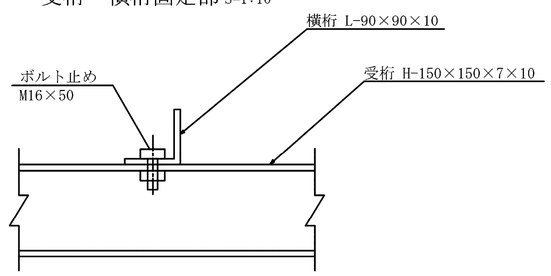

施設名	南部幹線用水路(0312100-1100-20)		
図面名	付帯工構造図(2/3)		
作成年月	平成26年 3月		
縮尺	A1 1:500 A2 1:707	図面番号	8-194/599
作成者	関東農政局　両総農業水利事業所		

付帯工構造図(3/3)

位置図 S=1:500

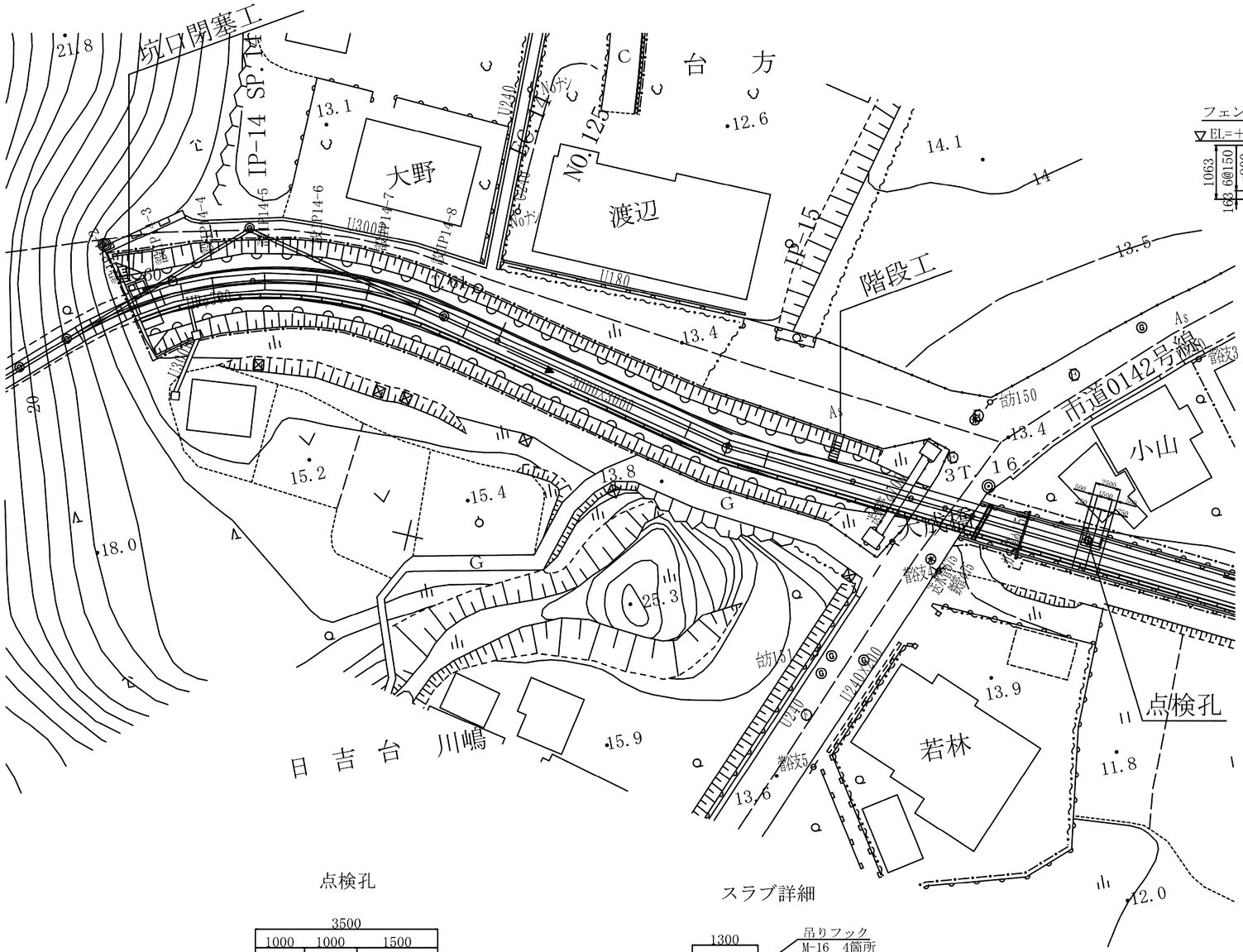

断面図 S=1:100

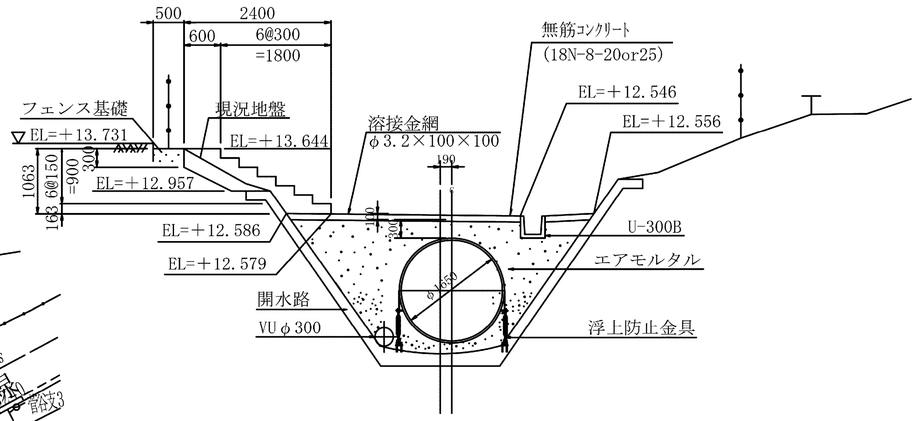

正面図 S=1:100

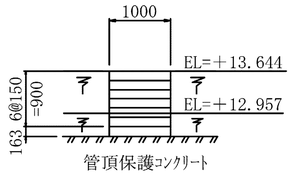

平面図 S=1:100

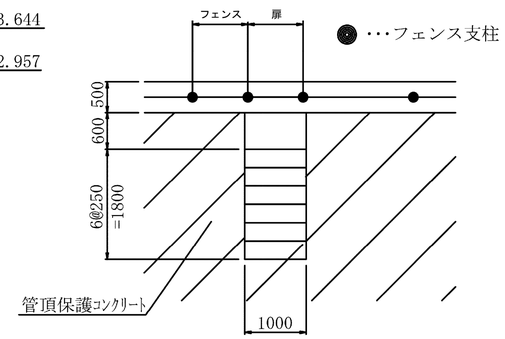

点検孔

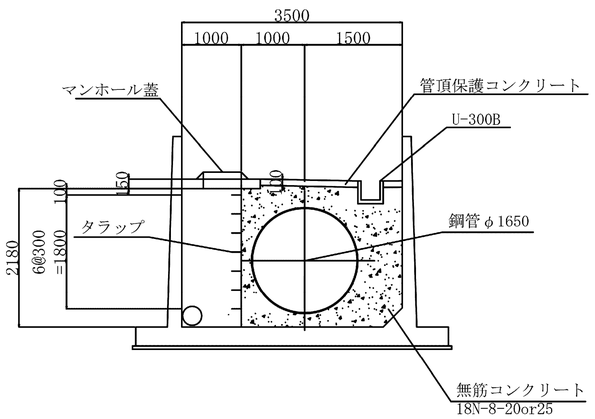

スラブ詳細

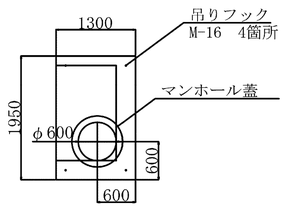

※スラブ厚t=150
※鉄筋D13@100

施設名	南部幹線用水路(0312100-1100-20)		
図面名	付帯工構造図(3/3)		
作成年月	平成26年 3月		
縮尺	A1 1:500 A2 1:707	図面番号	8-195/599
作成者	関東農政局 両総農業水利事業所		

管理用道路整備工図(1/4)

平 面 図 S=1:400

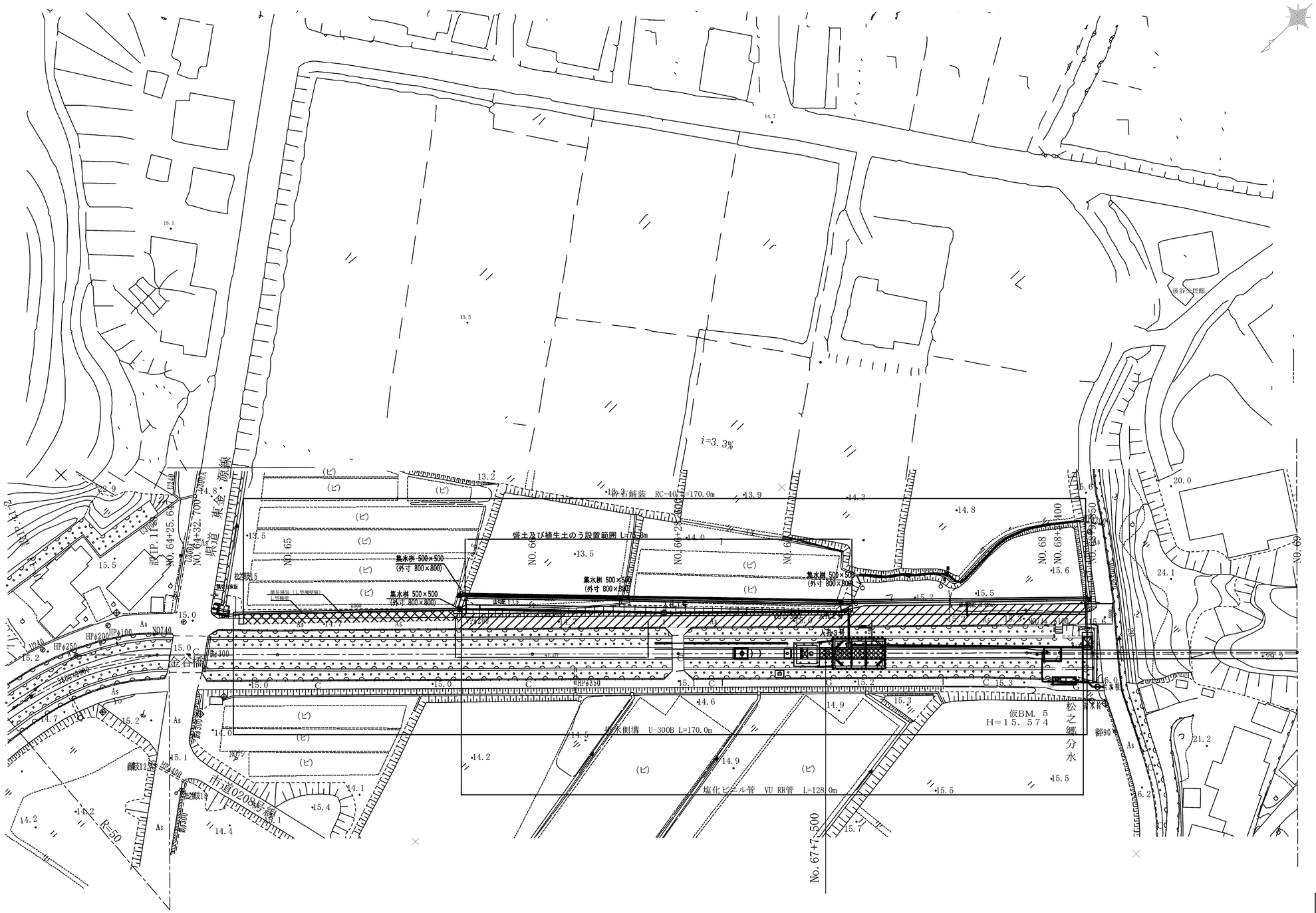

施設名	南部幹線用水路(0312100-1100-20)		
図面名	管理用道路整備工図(1/4)		
作成年月	平成26年 3月		
縮尺	A1 1:500 A2 1:707	図面番号	8-196/599
作成者	関東農政局 両総農業水利事業所		

管理用道路整備工図(2/4) S=1:100

NO.67+12.05

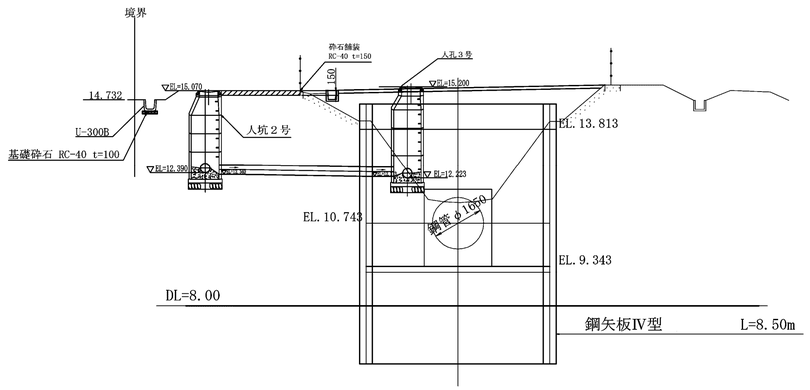

NO.67+7.50

GH=11.405
FH=10.743

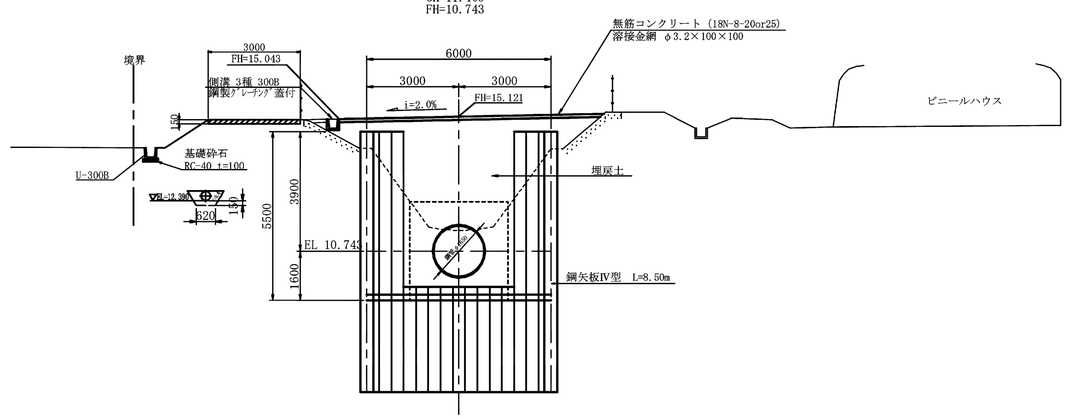

施設名	南部幹線用水路(0312100-1100-20)		
図面名	管理用道路整備工図(2/4)		
作成年月	平成26年 3月		
縮尺	A1 1:500 A2 1:707	図面番号	8-197/599
作成者	関東農政局　両総農業水利事業所		

管理用道路整備工図(3/4) S=1:100

NO.68

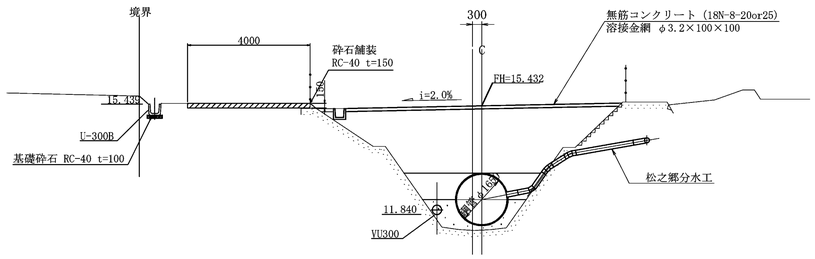

DL=8.00

施設名	南部幹線用水路(0312100-1100-20)		
図面名	管理用道路整備工図(3/4)		
作成年月	平成26年 3月		
縮尺	A1 1:500 A2 1:707	図面番号	8-198/599
作成者	関東農政局　両総農業水利事業所		

管理用道路整備工図(4/4) S=1:50

人孔１号構造図

A－A

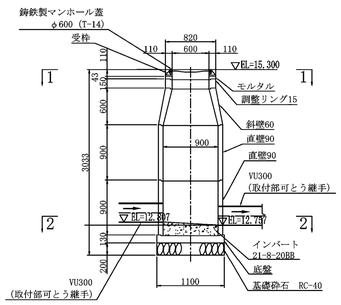

B－B

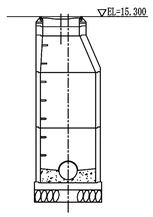

人孔２号構造図

C－C

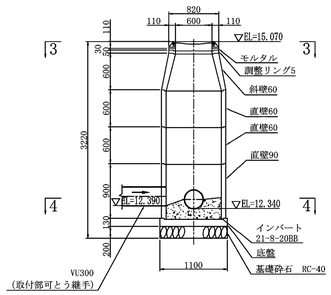

D－D

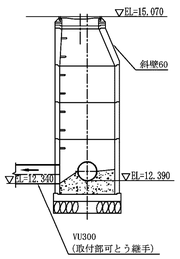

人孔３号構造図

E－E

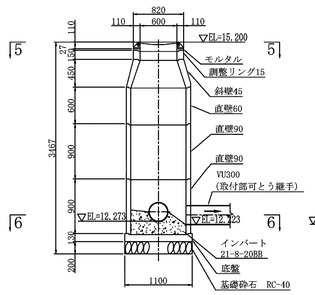

F－F

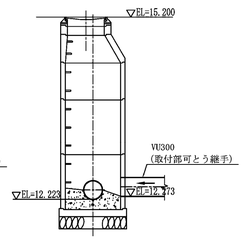

集水桝詳細図

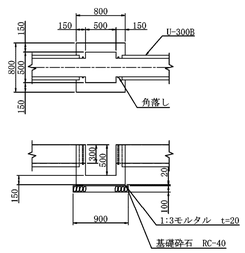

1－1

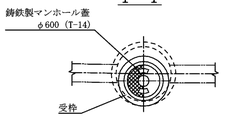

2－2

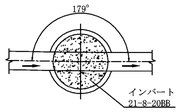

3－3

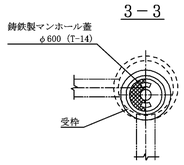

4－4

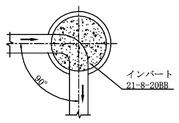

位置図

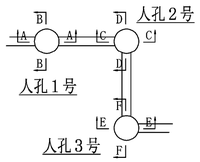

5－5

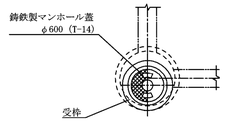

6－6

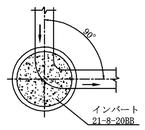

位置図

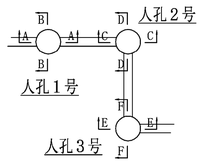

U字溝敷設標準断面図

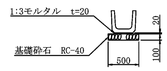

管体基礎工標準断面図

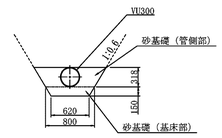

施設名	南部幹線用水路(0312100-1100-20)		
図面名	管理用道路整備工図(4/4)		
作成年月	平成26年 3月		
縮尺	A1 1:500 A2 1:707	図面番号	8-199/599
作成者	関東農政局　両総農業水利事業所		

空気弁工共通各部詳細図

建屋正面図

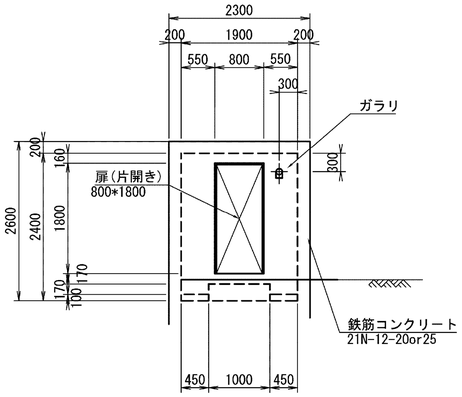

吊りフック詳細図

S=1:20

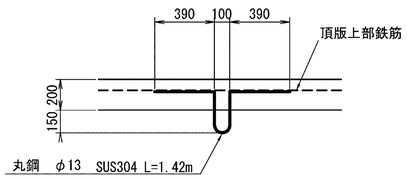

ストレーナ詳細図 S=1:5
φ150用

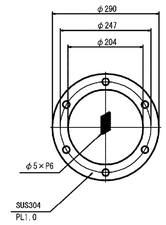

空気弁詳細図

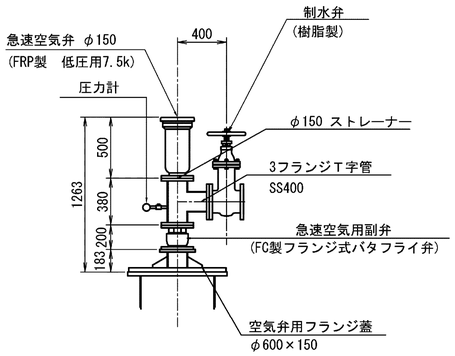

建具表

形式		片開きフラッシュドア		はめ殺し窓	
数量		1		1	
姿図		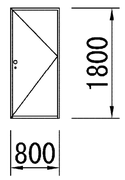		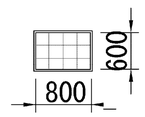	
材質	仕上	アルミ	シルバー	ガラスブロック	
見込	硝子	枠：70 扉：35			
金物		丁番(SUS)、握玉、 シリンダー錠			
備考		沓摺（下枠）ステンレス		２００×２００型	

施設名	南部幹線用水路(0312100-1100-20)		
図面名	空気弁工共通各部詳細図		
作成年月	平成26年 3月		
縮尺	A1 1:500 A2 1:707	図面番号	8-200/599
作成者	関東農政局 両総農業水利事業所		

福岡南分水工構造図(1/5) S=1:100

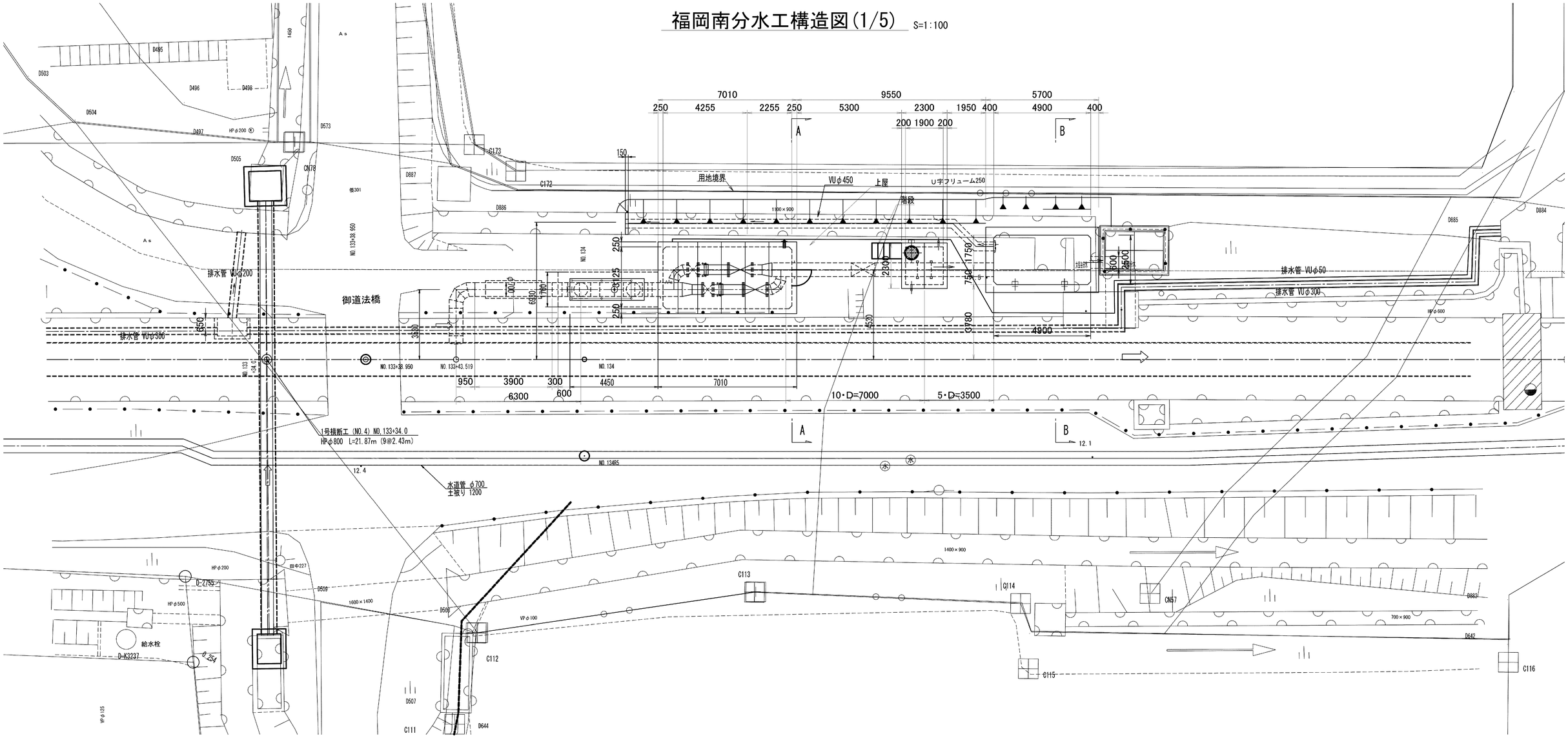

NO.133+43.519

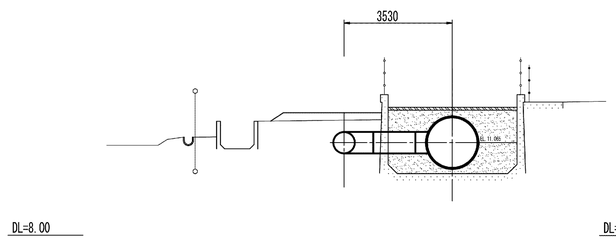

A-A 断面図
(NO.134)

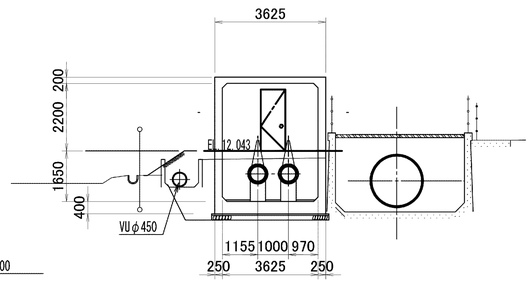

B-B 断面図

(NO.134)

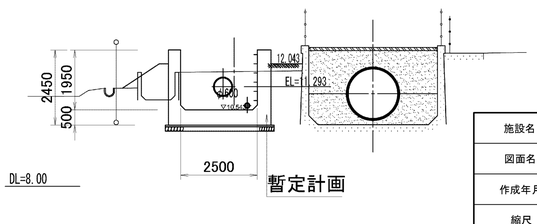

施設名	南部幹線用水路(0312100-1100-20)		
図面名	福岡南分水工構造図(1/5)		
作成年月	平成26年 3月		
縮尺	A1 1:500 A2 1:707	図面番号	8-201/599
作成者	関東農政局　両総農業水利事業所		

福岡南分水工構造図(2/5) S=1:50

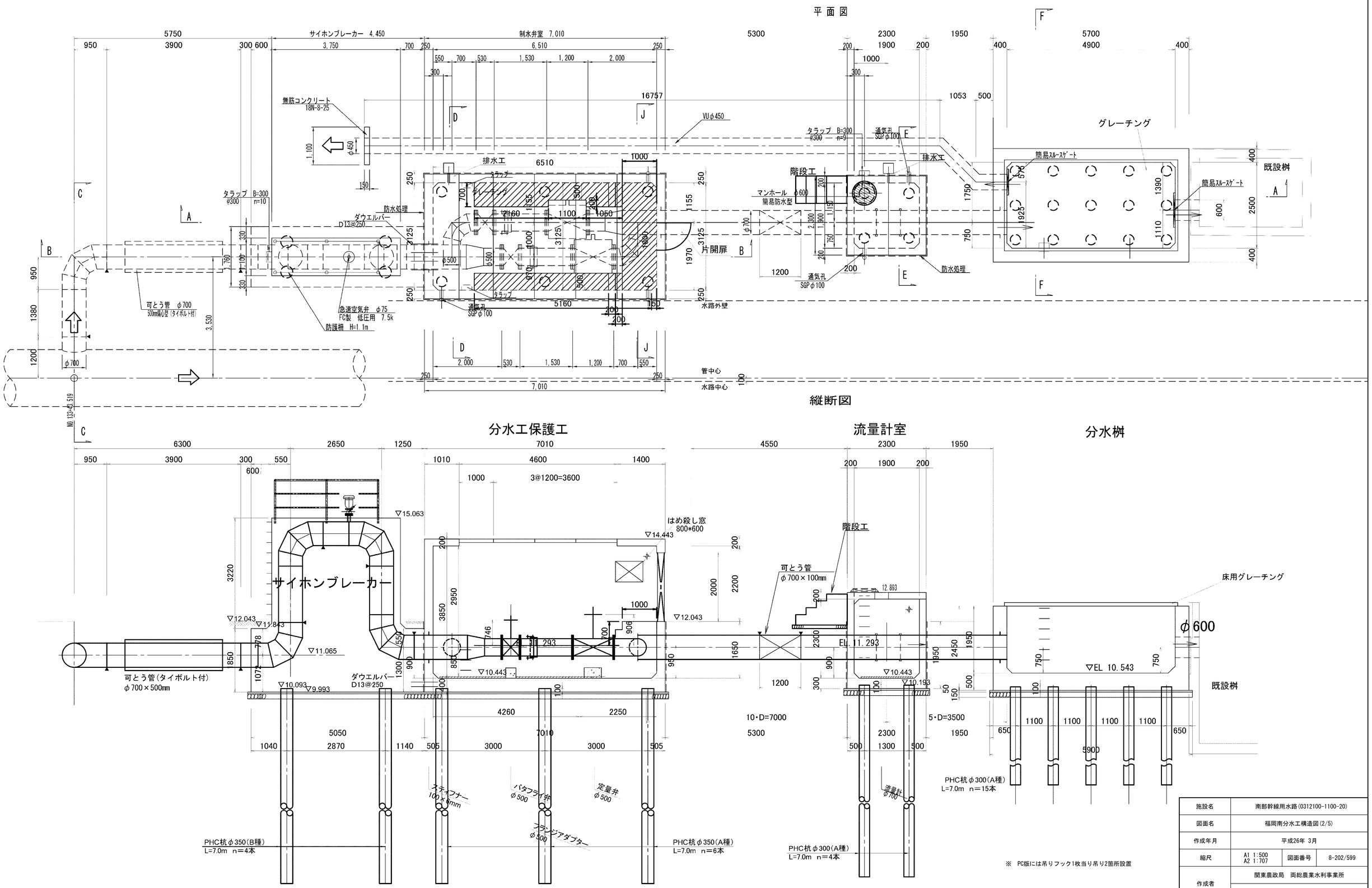

施設名	南部幹線用水路(0312100-1100-20)		
図面名	福岡南分水工構造図(2/5)		
作成年月	平成26年 3月		
縮尺	A1 1:500 A2 1:707	図面番号	8-202/599
作成者	関東農政局 両総農業水利事業所		

福岡南分水工構造図(3/5) S=1:50

C-C 断面図

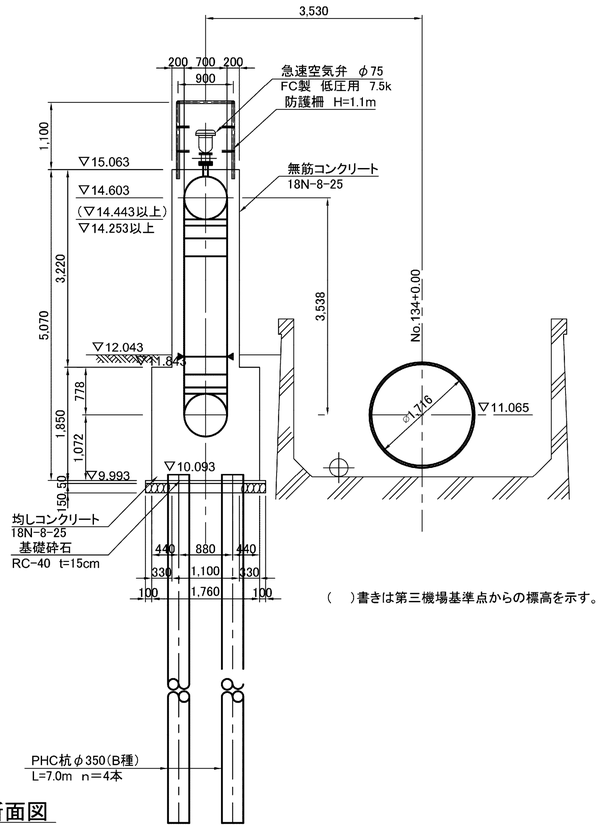

( )書きは第三機場基準点からの標高を示す。

B-B 断面図

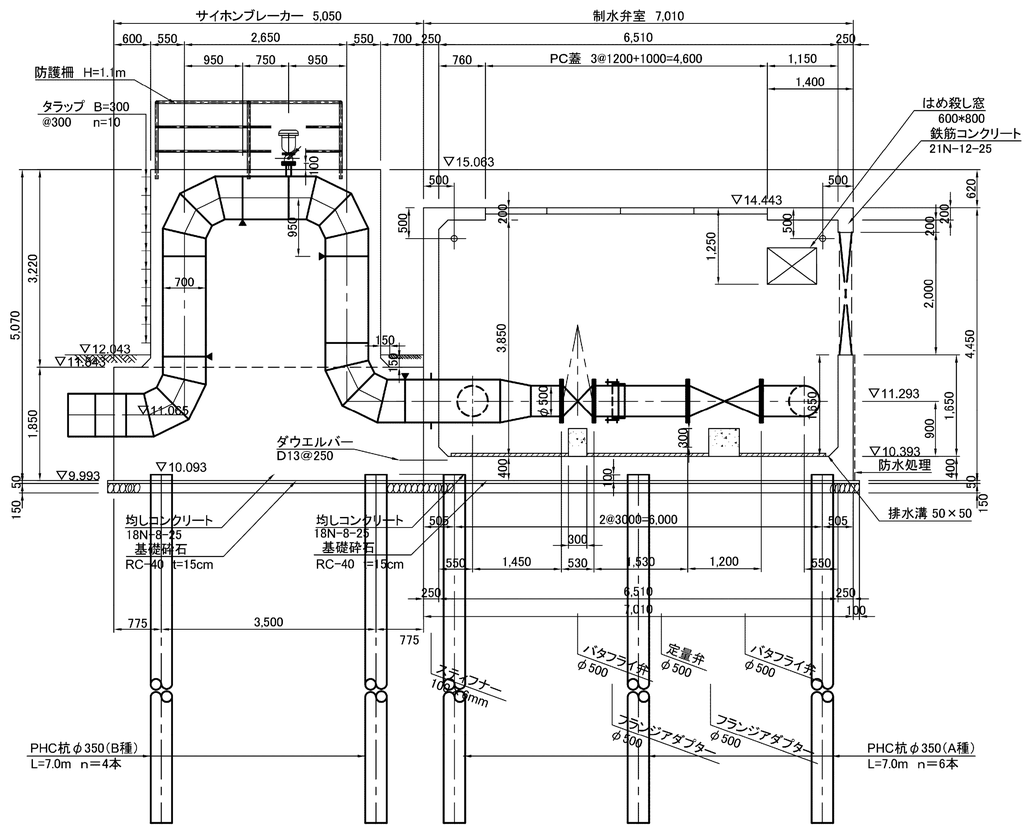

D-D 断面図

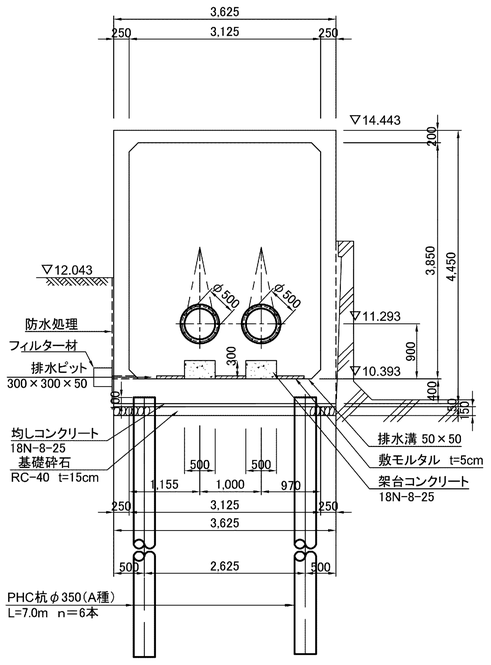

E-E 断面図

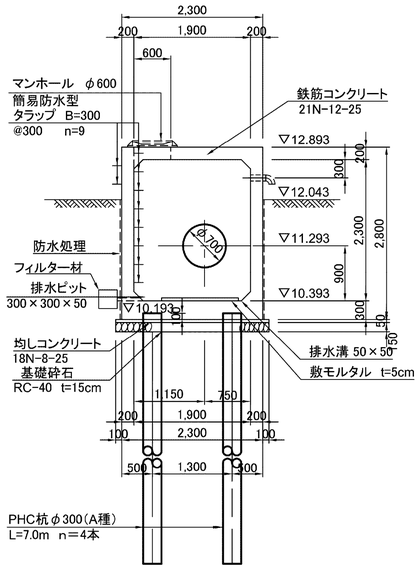

F-F 断面図

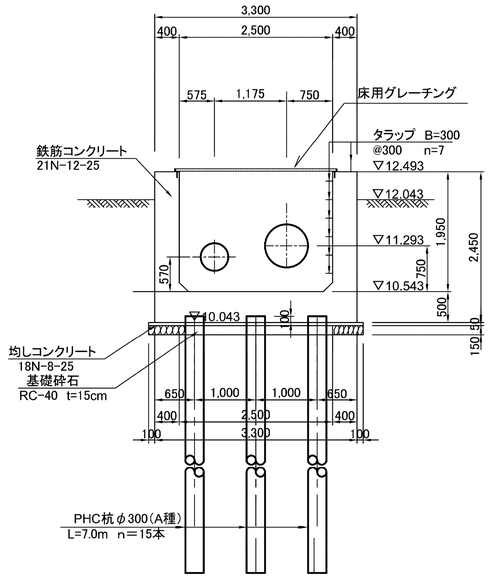

施設名	南部幹線用水路(0312100-1100-20)		
図面名	福岡南分水工構造図(3/5)		
作成年月	平成26年 3月		
縮尺	A1 1:500 A2 1:707	図面番号	8-203/599
作成者	関東農政局 両総農業水利事業所		

福岡南分水工構造図(4/5)

J-J 断面図

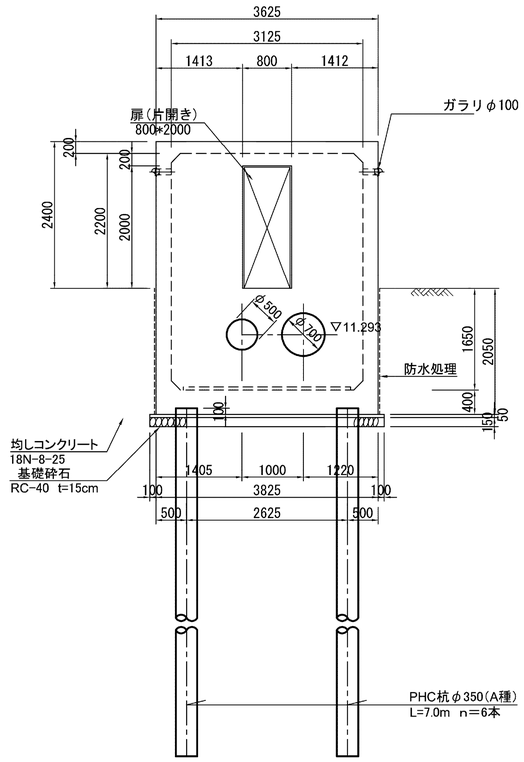

杭配置図

流量計

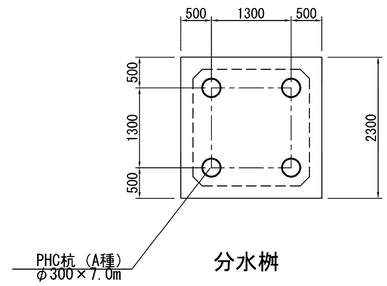

分水桝

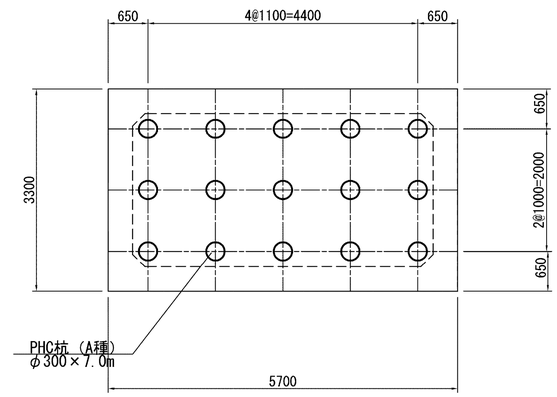

サイホンブレーカー

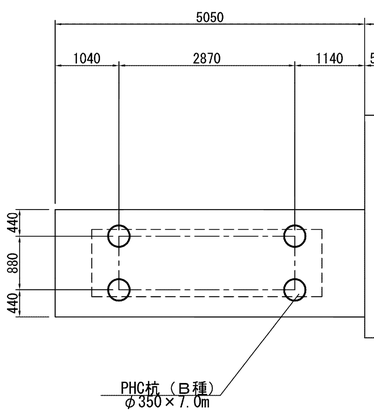

制水弁室

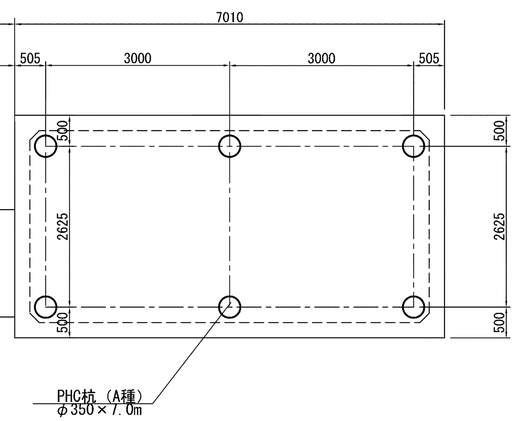

建具表

形式		片開きフラッシュドア		はめ殺し窓	
数量		1		2	
姿図		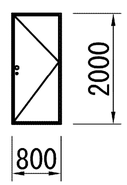		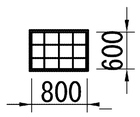	
材質	仕上	アルミ	シルバー	ガラスブロック	
見込	硝子	枠：70 扉：35			
金物		丁番(SUS)、握玉、シリンダー錠			
備考		沓摺（下枠）ステンレス		２００×２００型	

施設名	南部幹線用水路(0312100-1100-20)		
図面名	福岡南分水工構造図(4/5)		
作成年月	平成26年 3月		
縮尺	A1 1:500 A2 1:707	図面番号	8-204/599
作成者	関東農政局　両総農業水利事業所		

福岡南分水工構造図(5/5)

PC版配置図
S=1:50

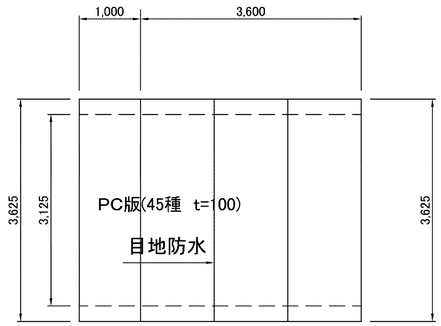

※ PC版には吊りフック1枚当り吊り2箇所設置

タラップ詳細図
S=1:10

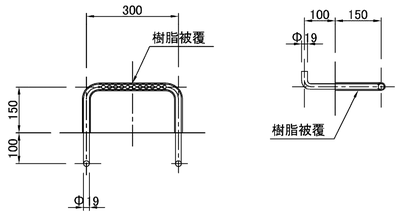

通気孔詳細図
S=1:20

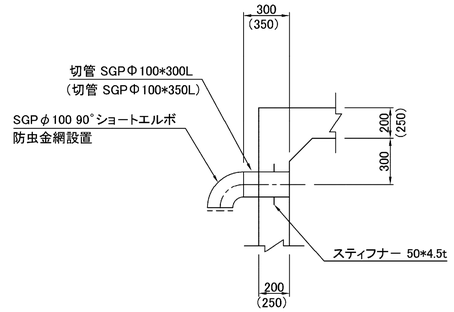

※ 亜鉛溶融メッキ塗装仕上げとする。
※ ( )書き寸法は制水弁室を示している。
※ 上屋は、ガラリを使用する。

マンホール部詳細図
S=1:20

平面図

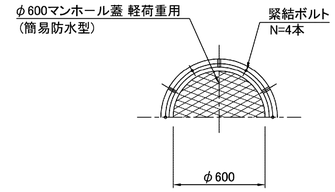

断面図

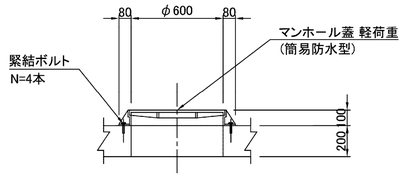

階段工

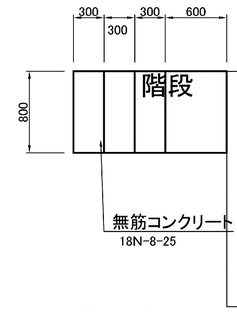

流量計室頂版
S=1:30

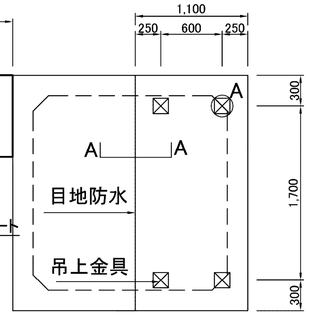

流量計室防水工
S=1:20

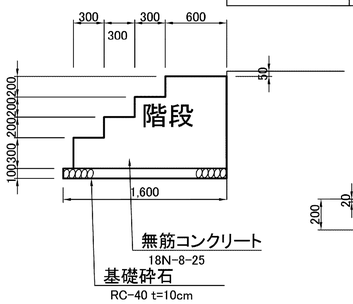

A-A断面図
S=1:20

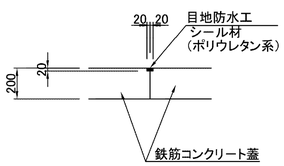

A部詳細図
S=1:20

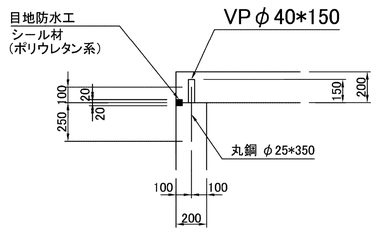

排水工詳細

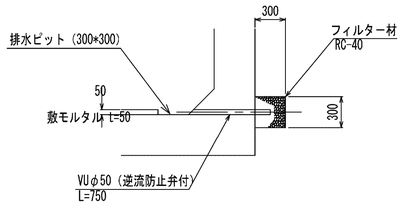

防護柵詳細図
S=1:30

正面図

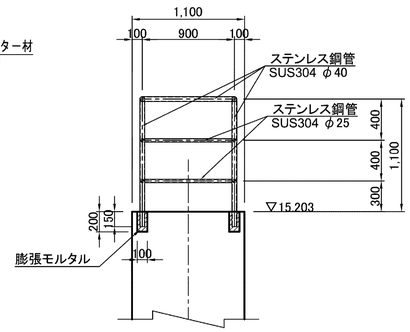

側面図

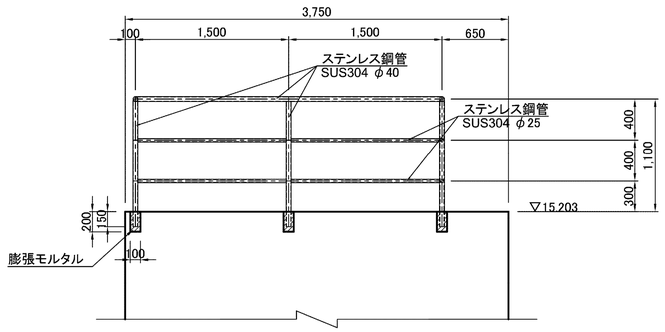

杭頭詳細(φ300)
S=1:30

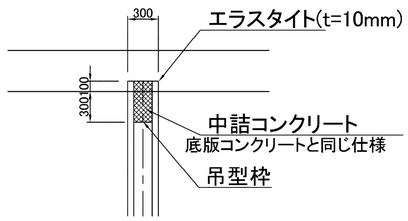

杭頭詳細(φ350)
S=1:30

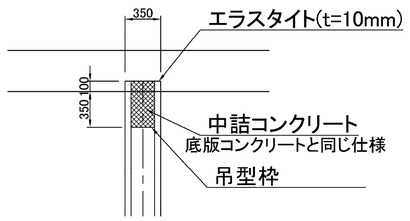

吊り上げ金具詳細図
S=1:20

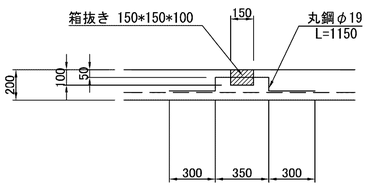

施設名	南部幹線用水路(0312100-1100-20)		
図面名	福岡南分水工構造図(5/5)		
作成年月	平成26年 3月		
縮尺	A1 1:500 A2 1:707	図面番号	8-205/599
作成者	関東農政局 両総農業水利事業所		

51号空気弁工構造図 S=1:50

位 置 図

S=1/100

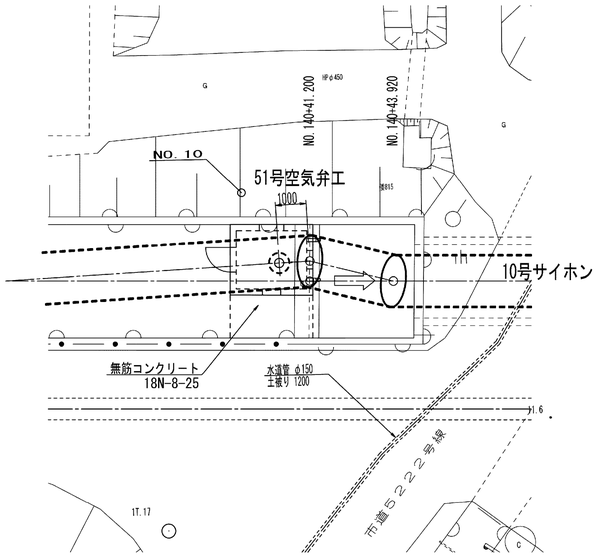

線形シフト図

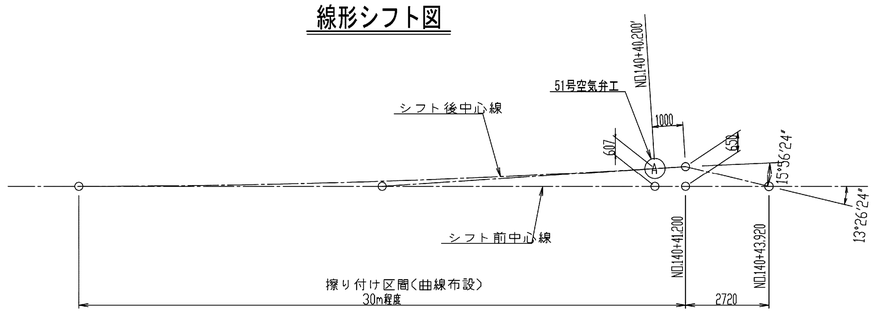

平 面 図

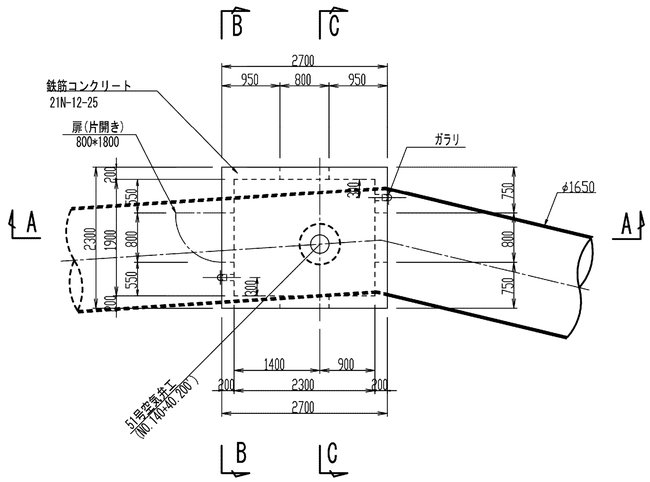

平断面図

注： 空気弁の3FT字管及び仕切弁の取付平面角度は、平断面図の角度とする。

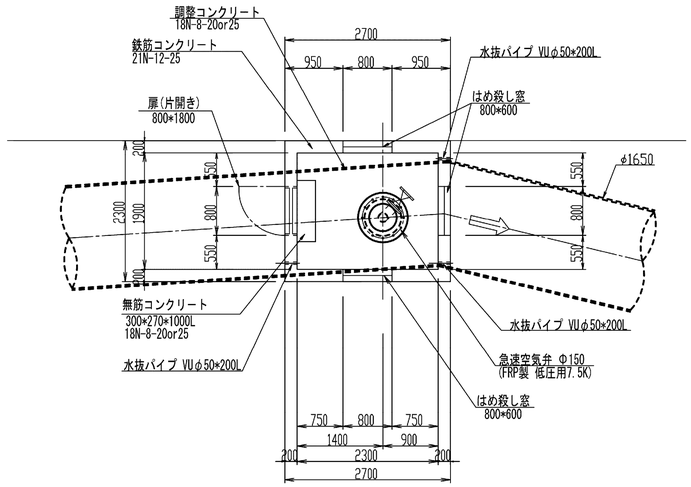

B－B

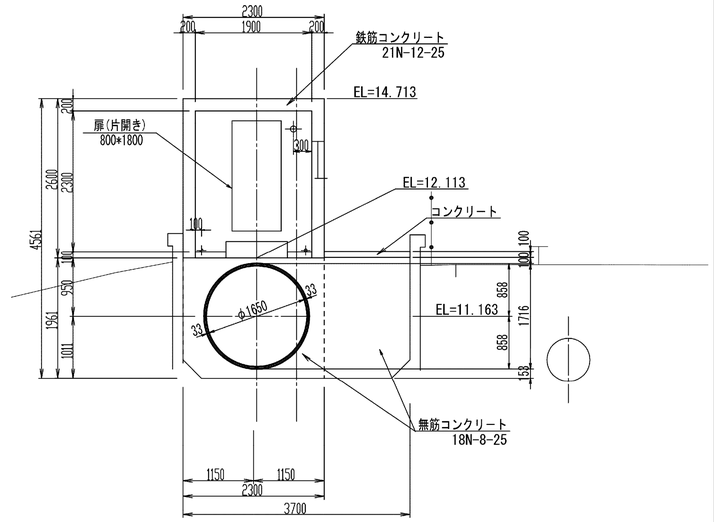

A－A

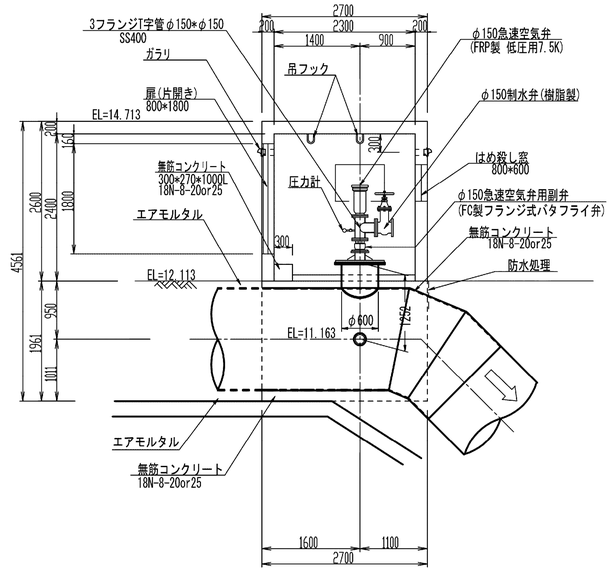

C－C

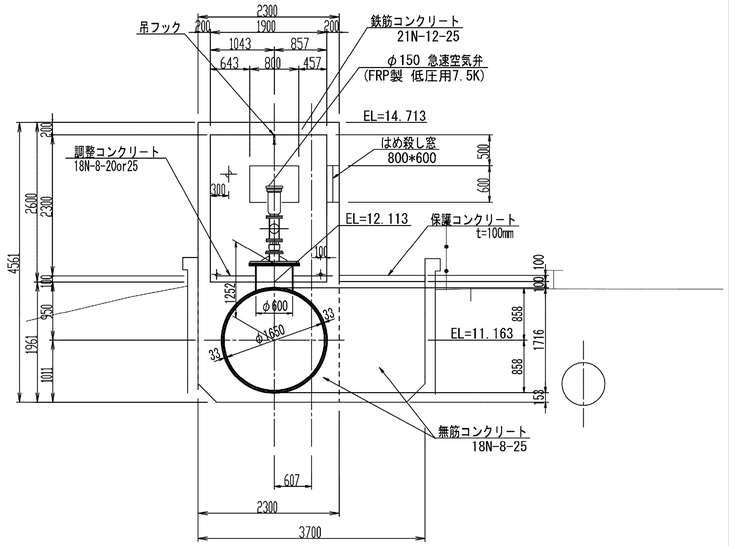

施設名	南部幹線用水路(0312100-1100-20)		
図面名	51号空気弁工構造図		
作成年月	平成26年 3月		
縮尺	A1 1:500 A2 1:707	図面番号	8-206/599
作成者	関東農政局 両総農業水利事業所		

10号サイホン構造図

平 面 図 S=1:100

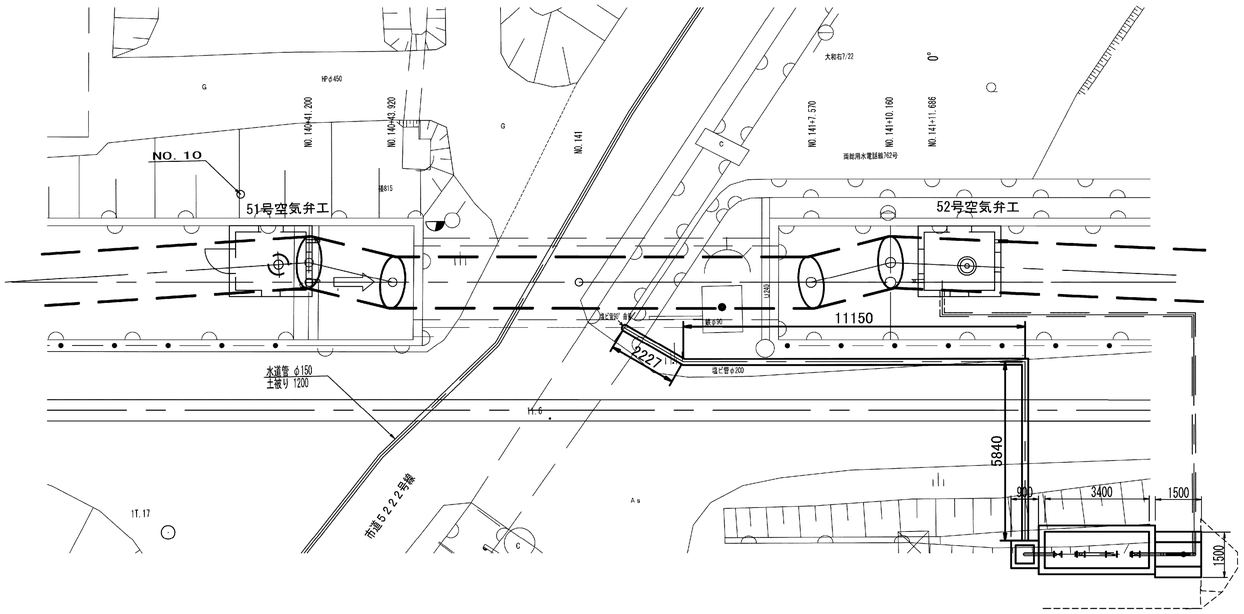

線形シフト図 S=1:200

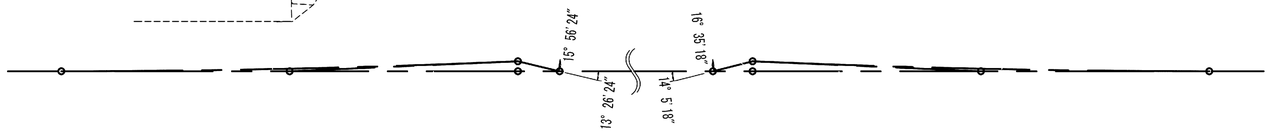

縦 断 面 図 S=1:100

※:（ ）内寸法・測点は、シフト前センターへの投影寸法・測点を示す。
ダッシュ付き測点は、シフト後センターを示す。

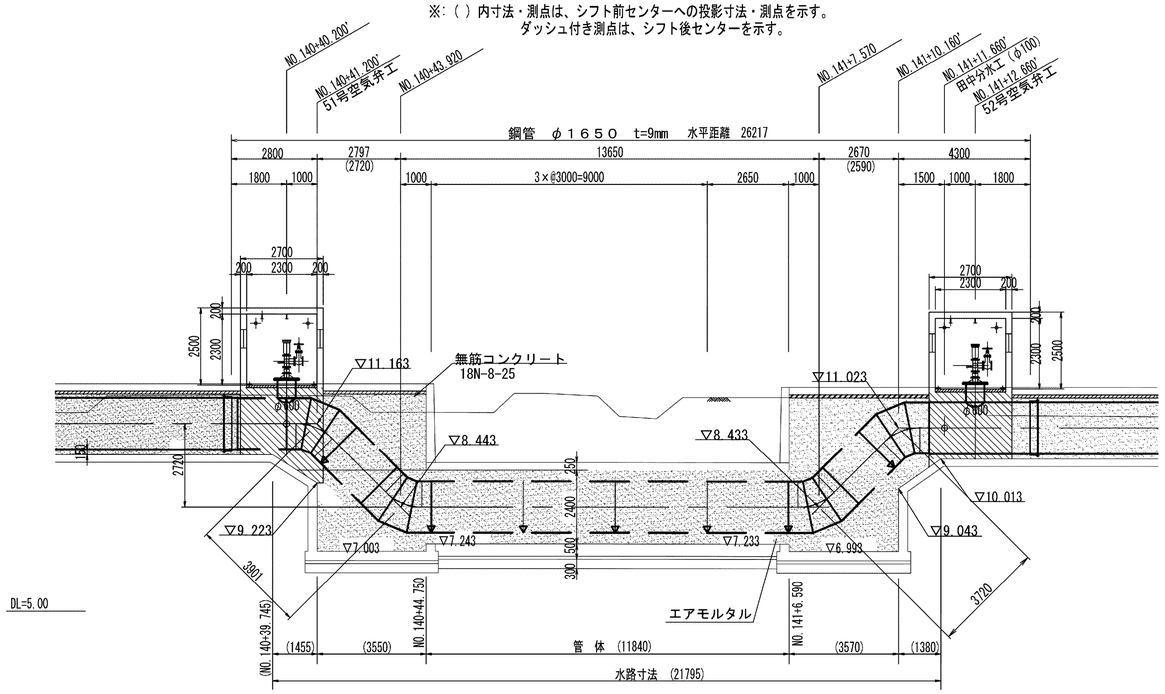

施設名	南部幹線用水路(0312100-1100-20)		
図面名	10号サイホン構造図		
作成年月	平成26年 3月		
縮尺	A1 1:500 A2 1:707	図面番号	8-207/599
作成者	関東農政局 両総農業水利事業所		

田中分水工構造図(1/3) S=1:100

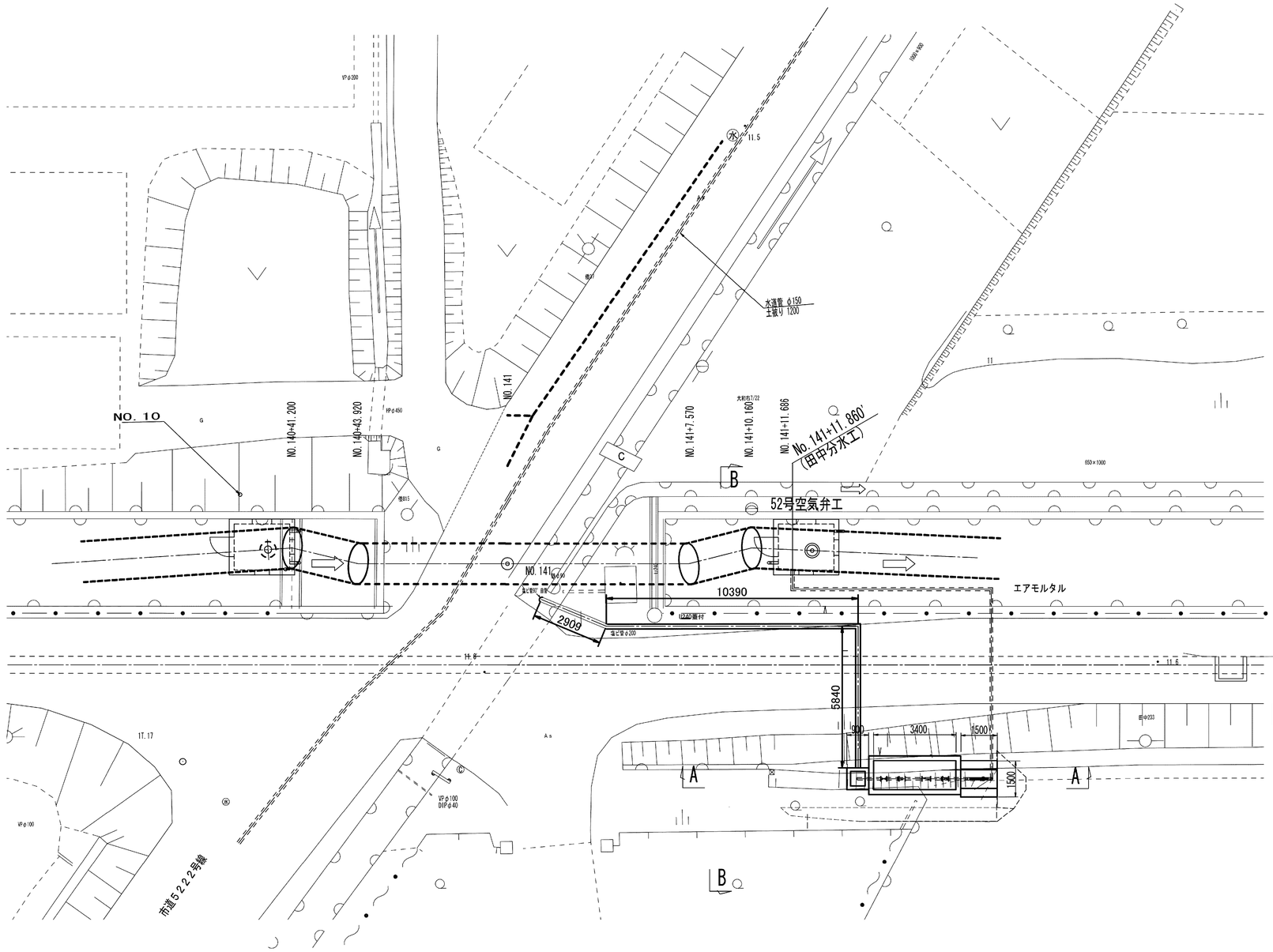

A-A断面

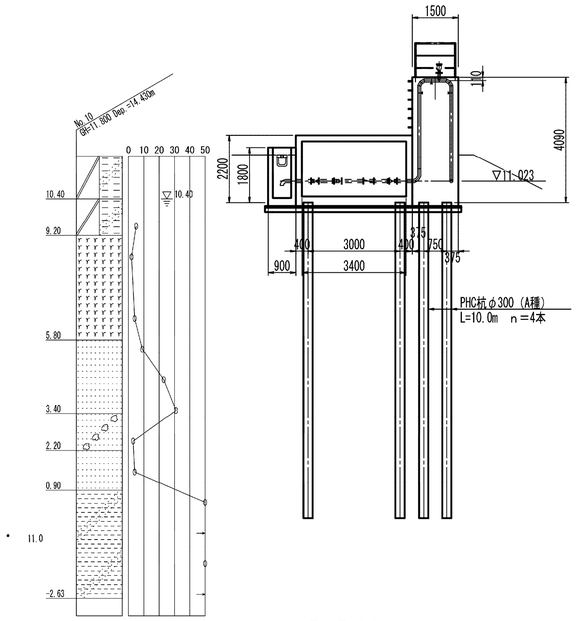

B-B断面

GH= 9.97
FH= 10.980

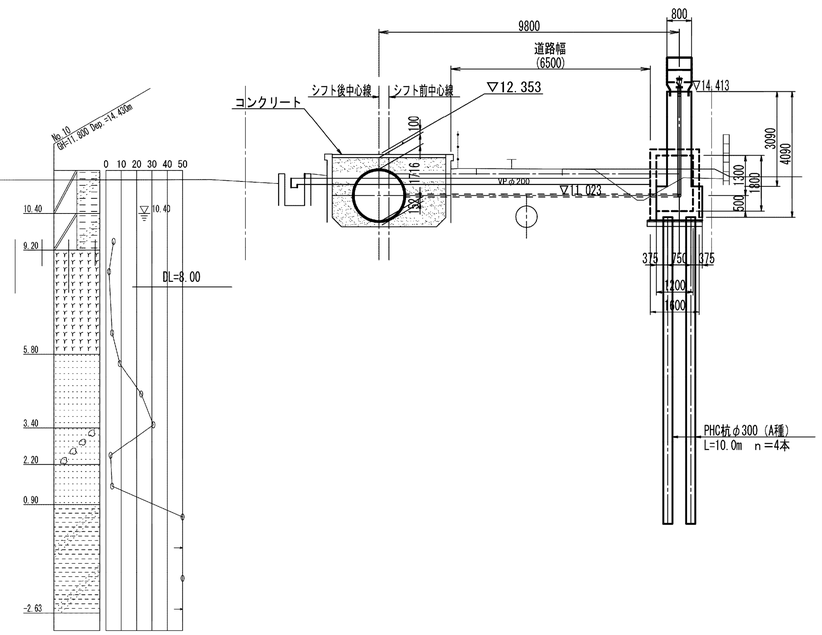

施設名	南部幹線用水路(0312100-1100-20)		
図面名	田中分水工構造図(1/3)		
作成年月	平成26年 3月		
縮尺	A1 1:500 A2 1:707	図面番号	8-208/599
作成者	関東農政局 両総農業水利事業所		

田中分水工構造図(2/3) S=1:30

平面図

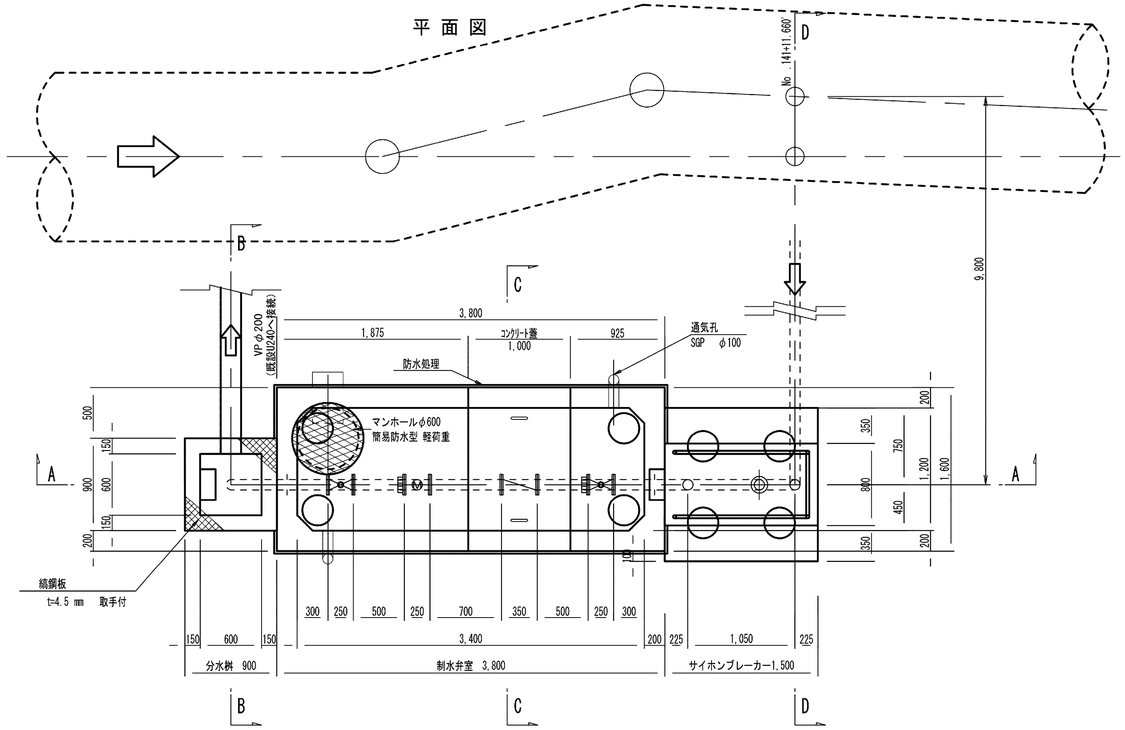

B-B 断面図

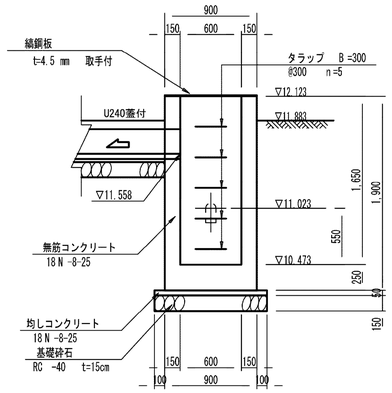

C-C 断面図

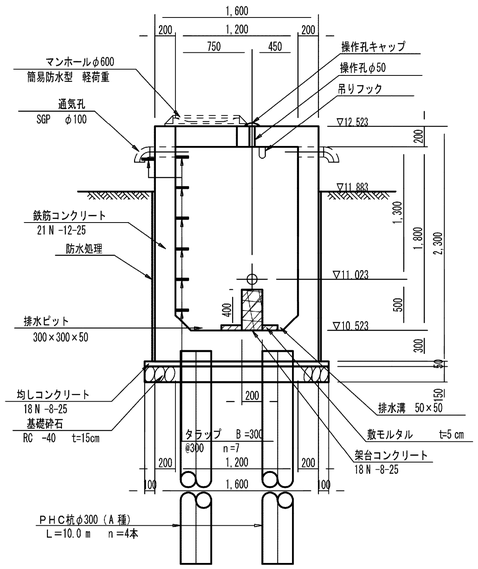

A-A 断面図

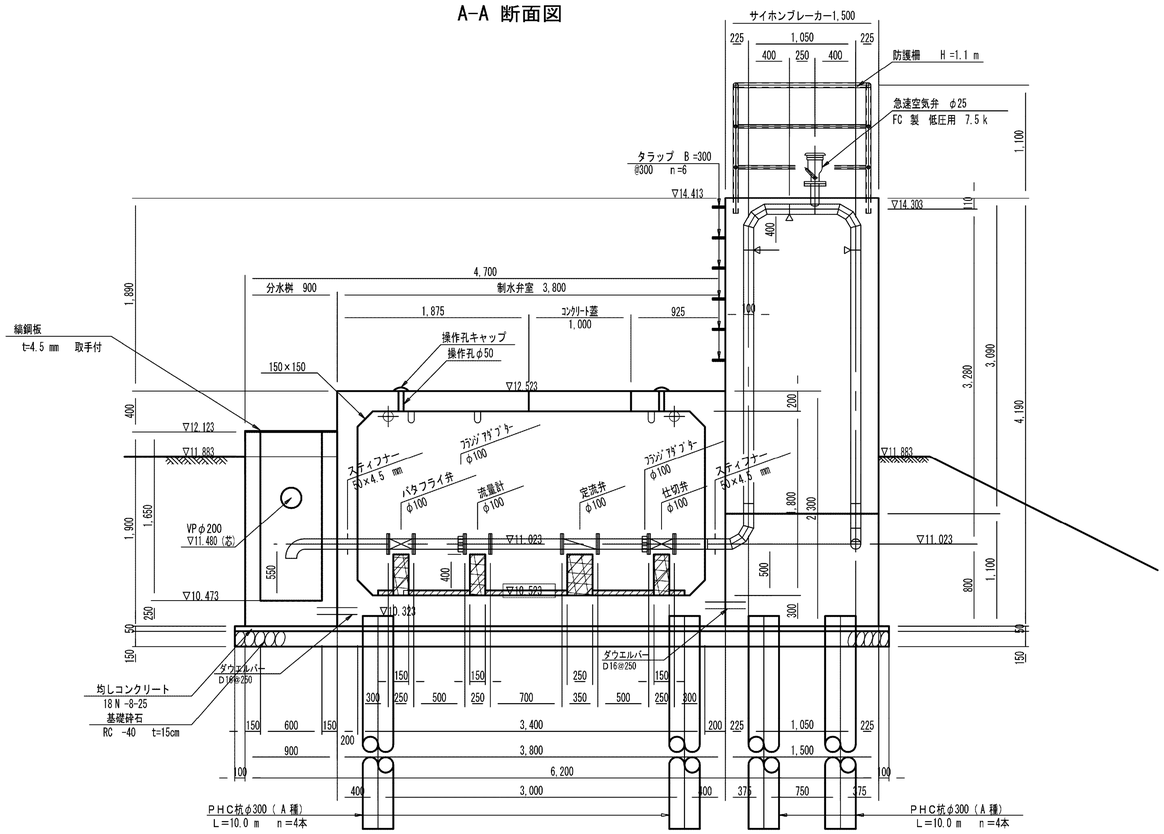

D-D 断面図

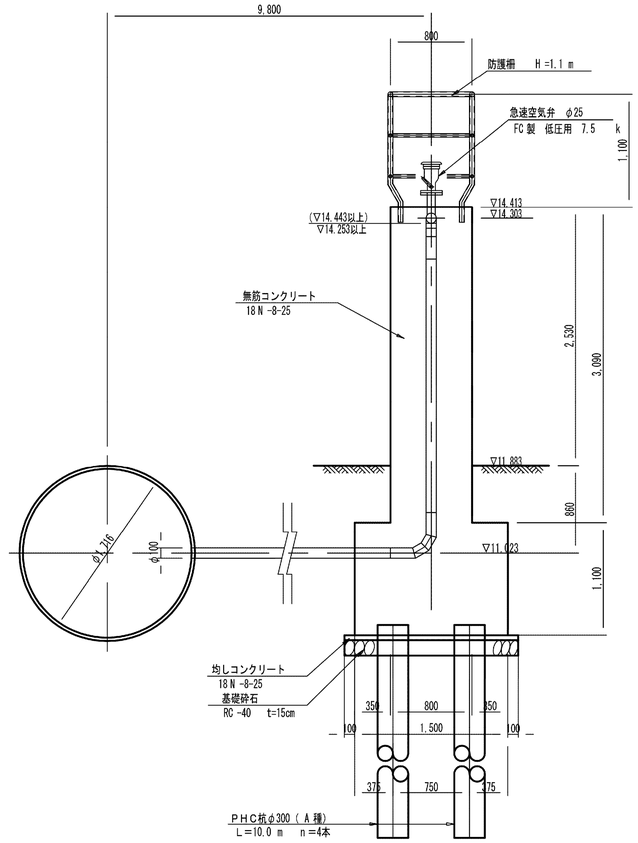

(　) 書きは第三機場基準点からの標高を示す。

施設名	南部幹線用水路(0312100-1100-20)		
図面名	田中分水工構造図(2/3)		
作成年月	平成26年 3月		
縮尺	A1 1:500 A2 1:707	図面番号	8-209/599
作成者	関東農政局　両総農業水利事業所		

田中分水工構造図(3/3)

タラップ詳細図
S=1:10

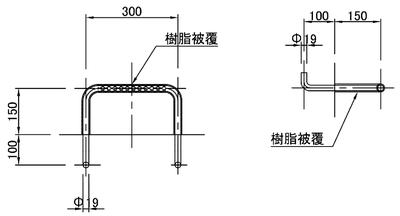

通気孔詳細図
S=1:20

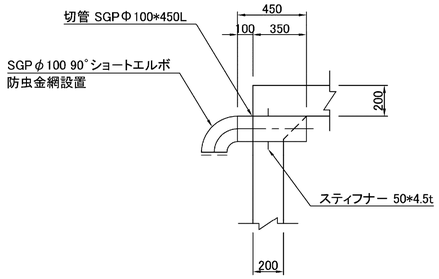

※ 亜鉛溶融メッキ塗装仕上げとする。

マンホール部詳細図
S=1:20

平面図

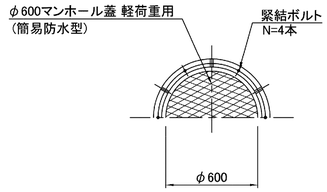

断面図

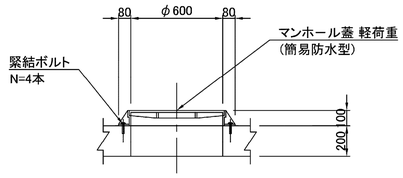

吊りフック詳細図
S=1:20

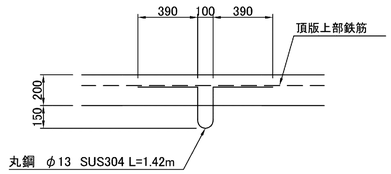

コンクリート蓋詳細図
S=1:30

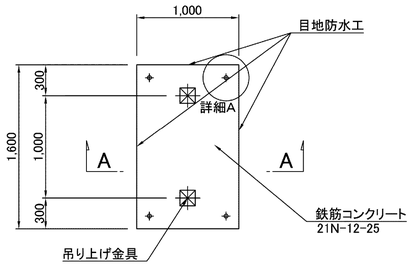

防護柵詳細図
S=1:30

正面図

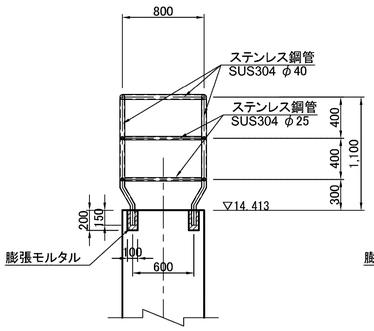

側面図

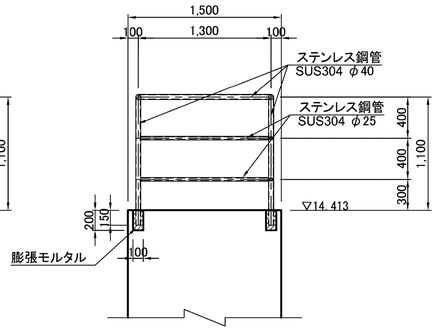

A-A断面図
S=1:20

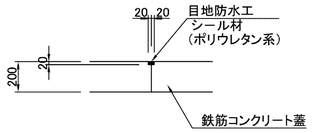

A部詳細図
S=1:20

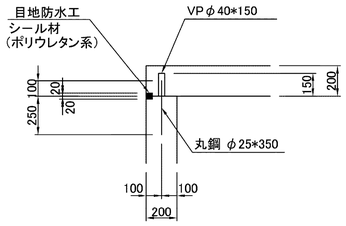

吊り上げ金具詳細図
S=1:20

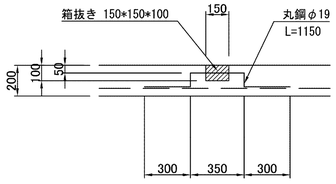

杭頭処理図
S=1:20

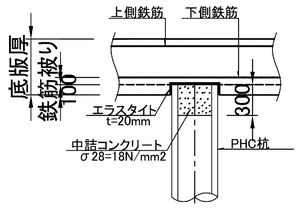

鉄筋被りは、サイホンブレーカー50mm
本体工 60mm

施設名	南部幹線用水路(0312100-1100-20)		
図面名	田中分水工構造図(3/3)		
作成年月	平成26年 3月		
縮尺	A1 1:500 A2 1:707	図面番号	8-210/599
作成者	関東農政局 両総農業水利事業所		

52号空気弁工構造図

位 置 図

S=1/100

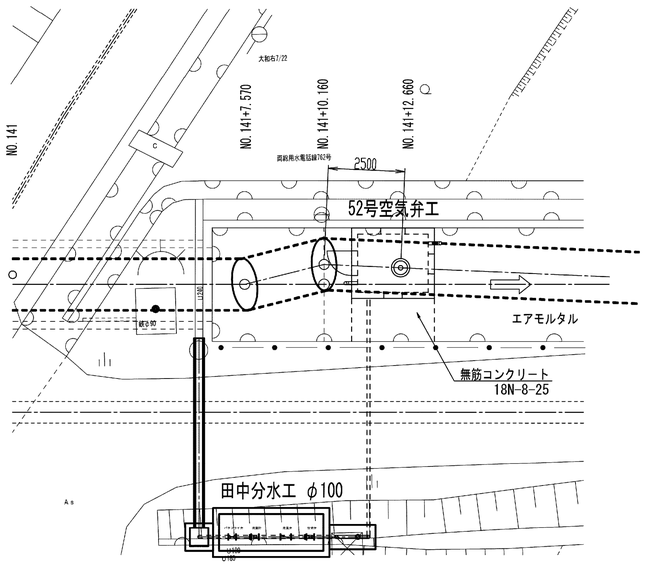

線形シフト図

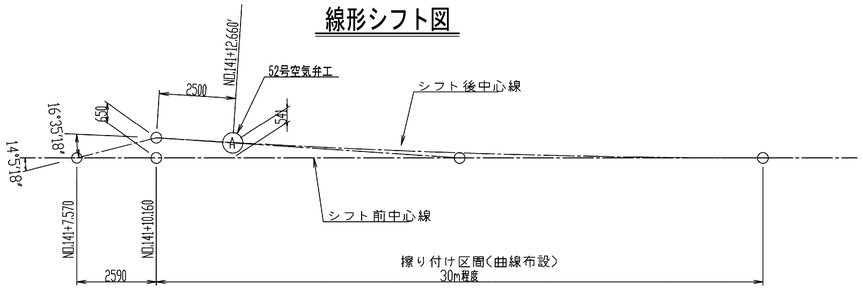

平 面 図

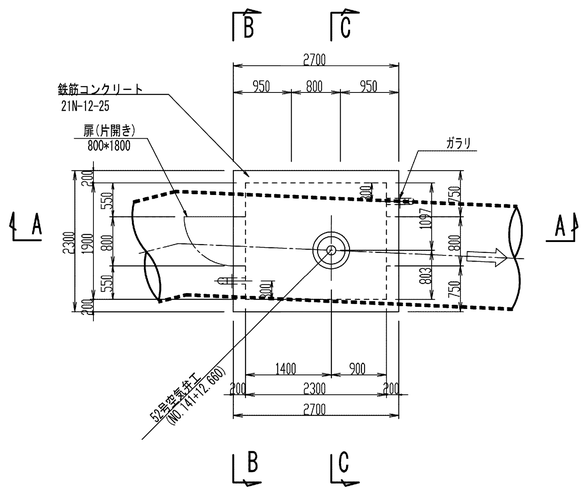

平断面図

注： 空気弁の3FT字管及び仕切弁の取付平面角度は、平断面図の角度とする。

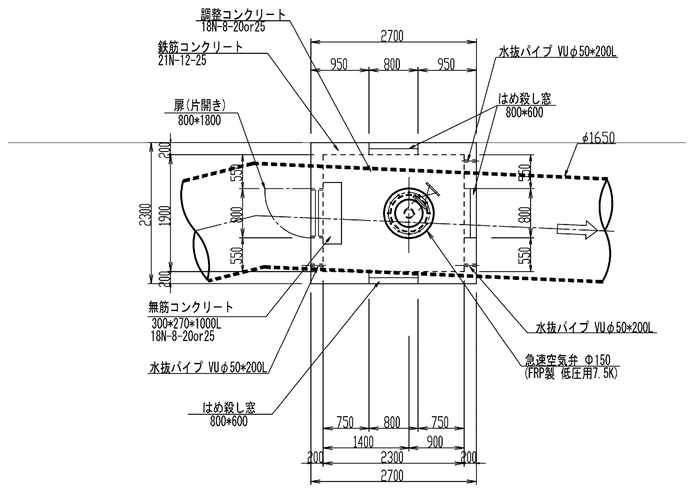

B－B

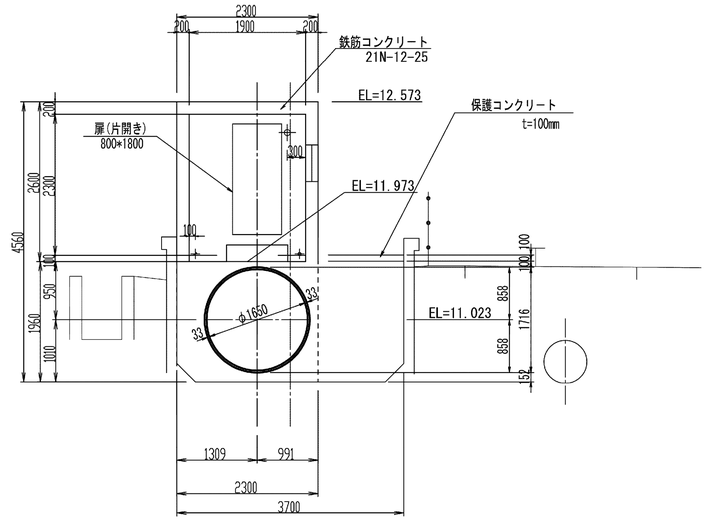

A－A

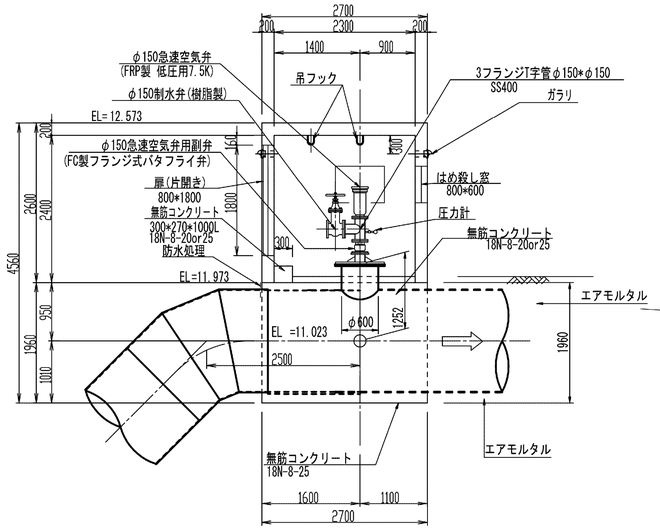

C－C

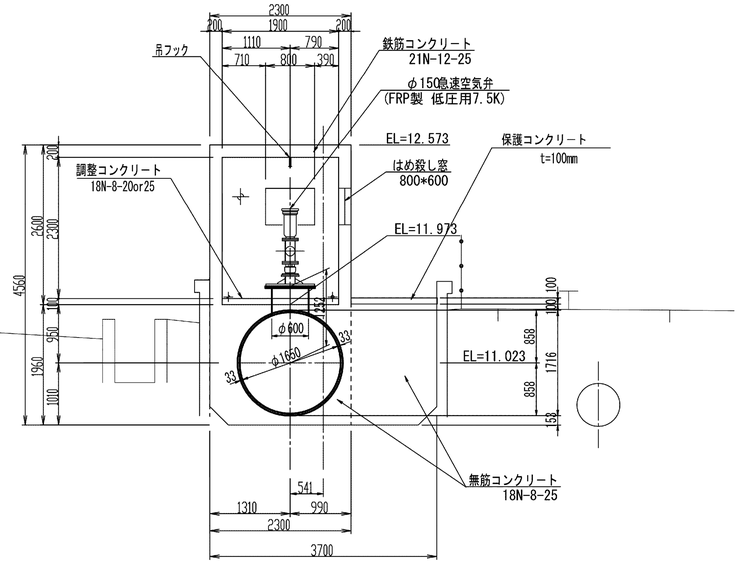

施設名	南部幹線用水路(0312100-1100-20)		
図面名	52号空気弁工構造図		
作成年月	平成26年 3月		
縮尺	A1 1:500 A2 1:707	図面番号	8-211/599
作成者	関東農政局 両総農業水利事業所		

山口分水工構造図(1/3) S=1:100

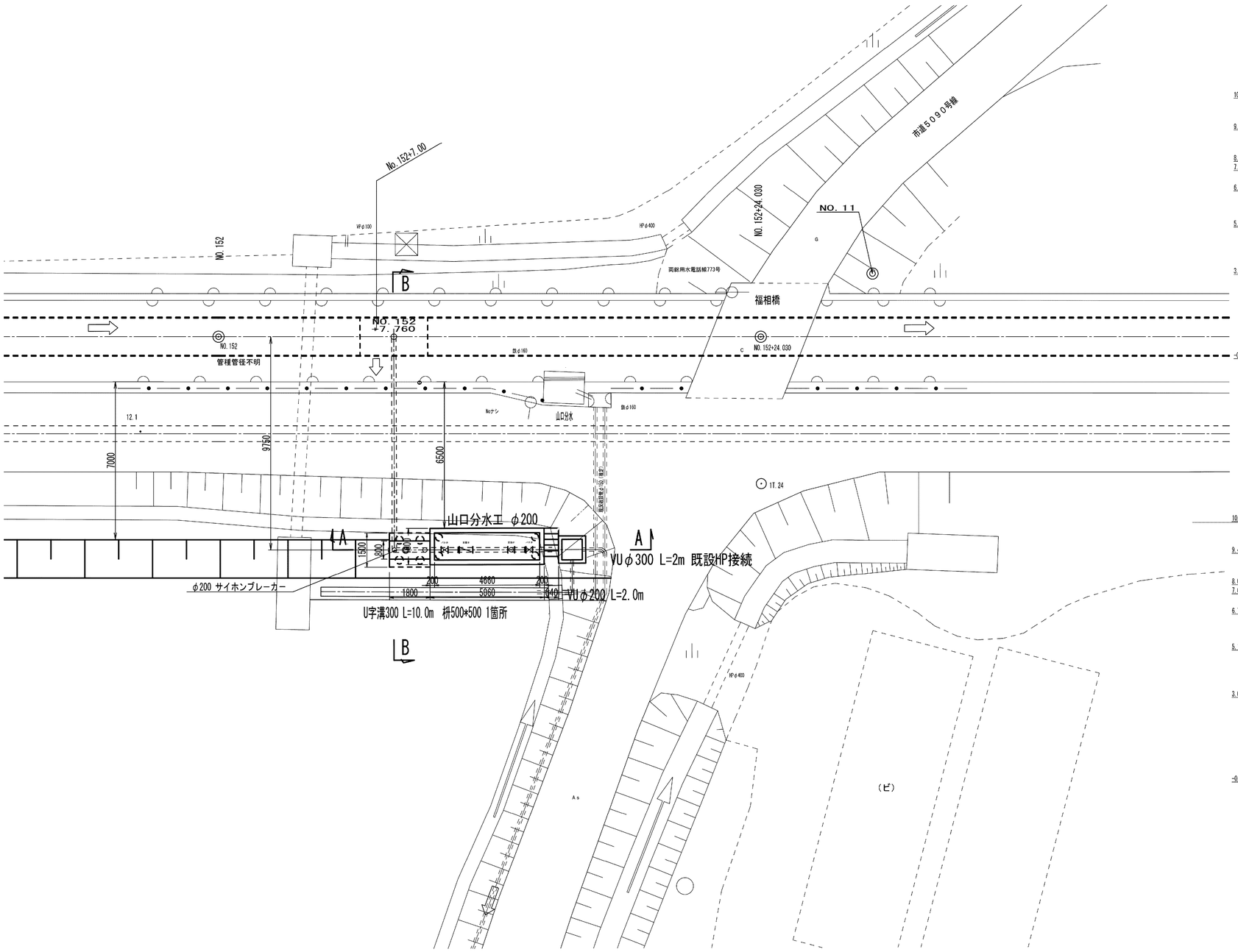

A-A断面

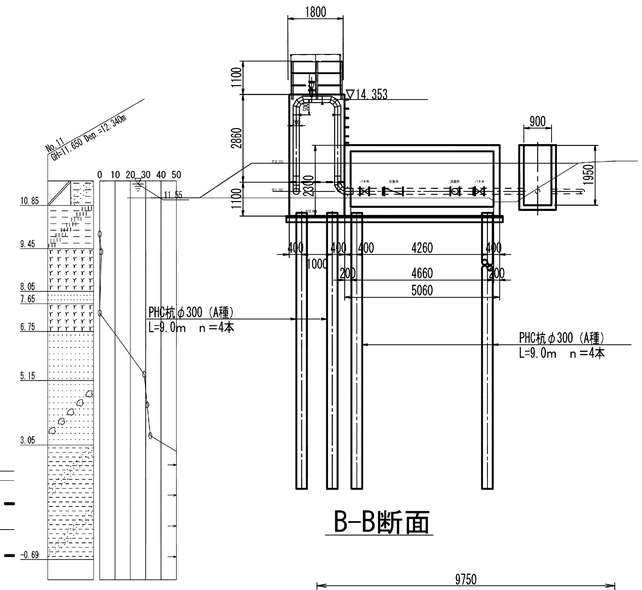

B-B断面

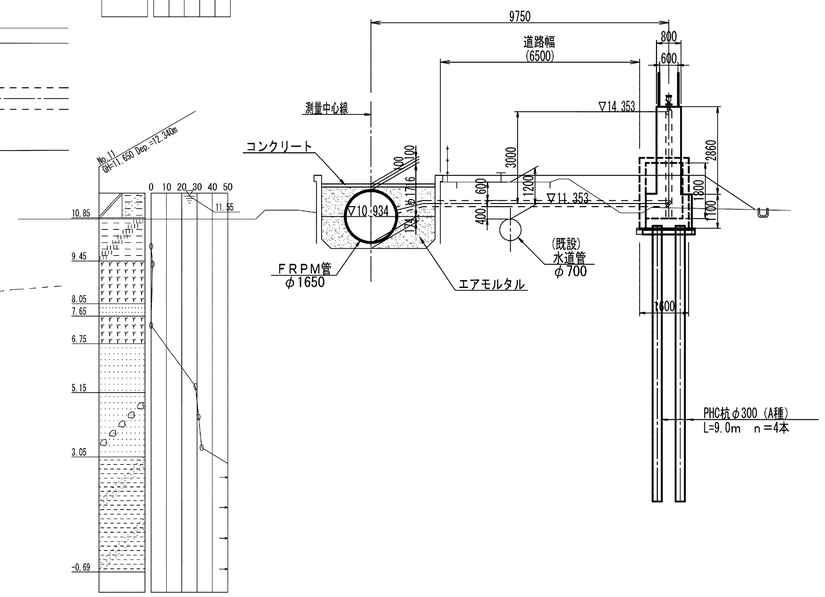

施設名	南部幹線用水路(0312100-1100-20)		
図面名	山口分水工構造図(1/3)		
作成年月	平成26年 3月		
縮尺	A1 1:500 A2 1:707	図面番号	8-212/599
作成者	関東農政局 両総農業水利事業所		

山口分水工構造図(2/3) S=1:30

平 面 図

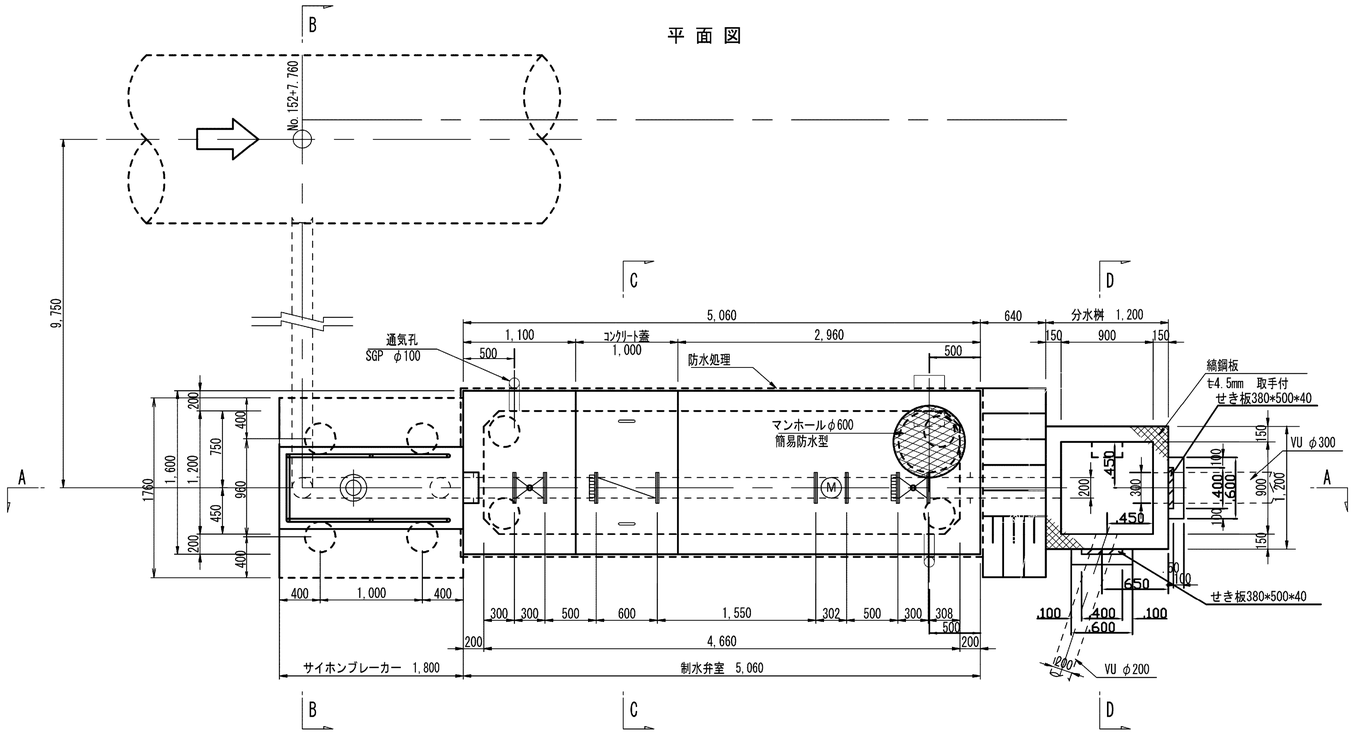

C-C 断面図

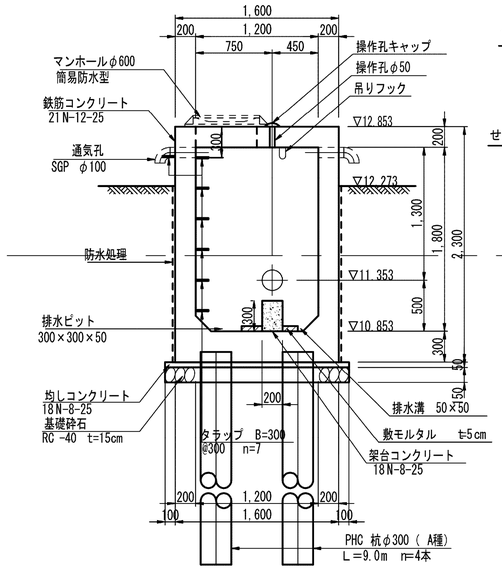

D-D 断面図

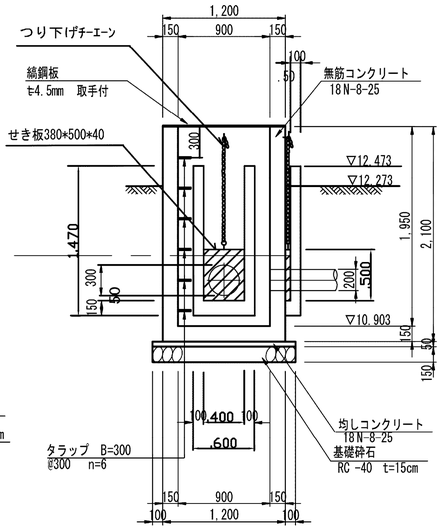

A-A 断面図

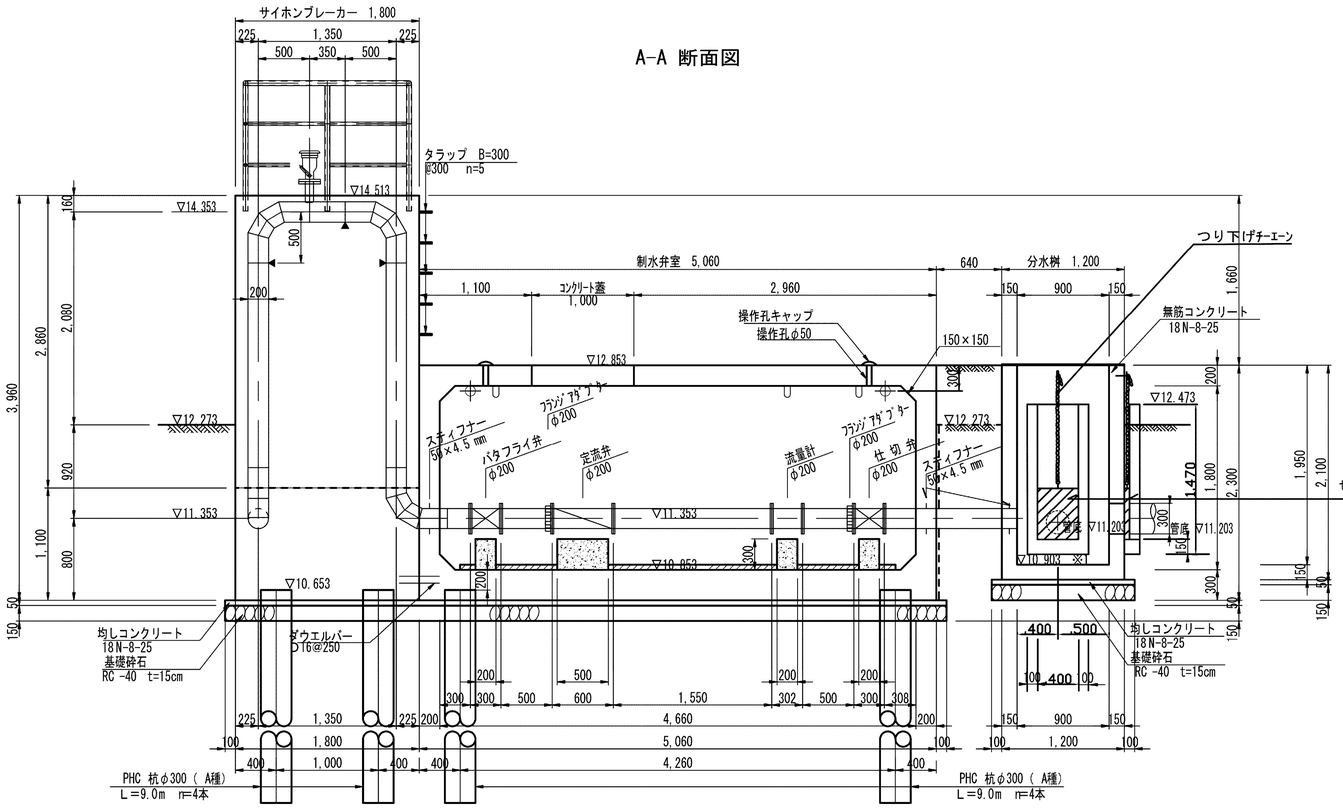

B-B 断面図

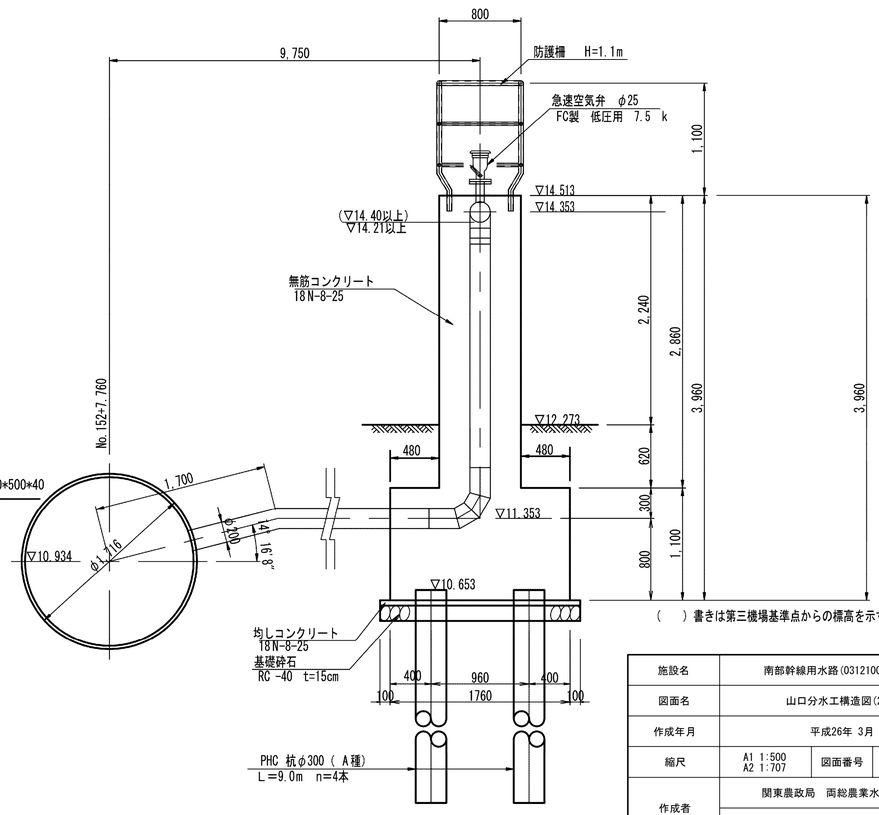

( ) 書きは第三機場基準点からの標高を示す。

施設名	南部幹線用水路(0312100-1100-20)		
図面名	山口分水工構造図(2/3)		
作成年月	平成26年 3月		
縮尺	A1 1:500 A2 1:707	図面番号	8-213/599
作成者	関東農政局 両総農業水利事業所		

山口分水工構造図(3/3)

タラップ詳細図
S=1:10

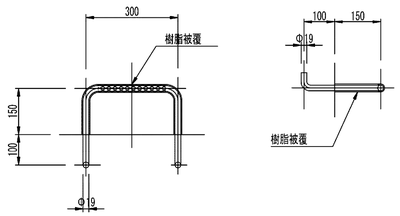

通気孔詳細図
S=1:20

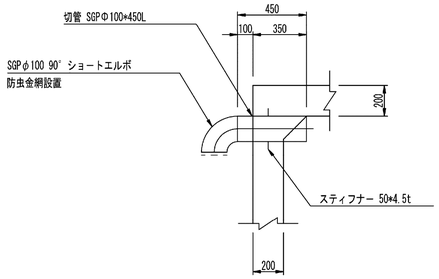

※ 亜鉛溶融メッキ塗装仕上げとする。

マンホール部詳細図
S=1:20

平面図

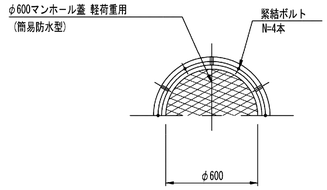

断面図

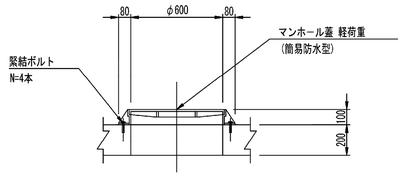

吊りフック詳細図
S=1:20

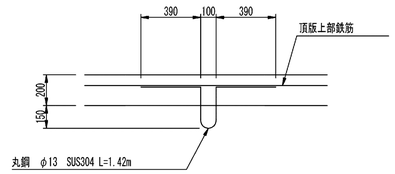

コンクリート蓋詳細図
S=1:30

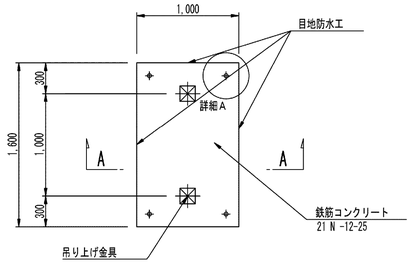

A-A断面図
S=1:20

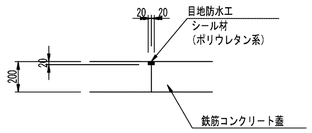

A部詳細図
S=1:20

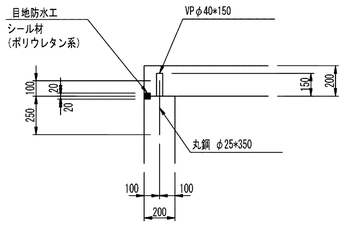

吊り上げ金具詳細図
S=1:20

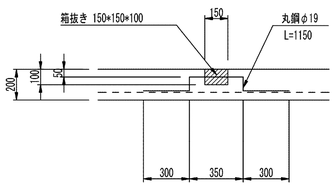

防護柵詳細図
S=1:30

正面図

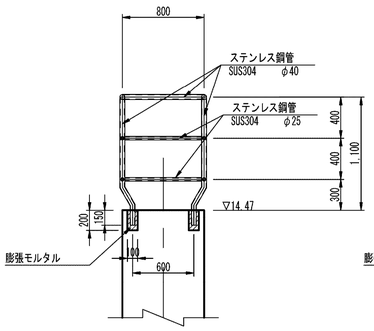

側面図

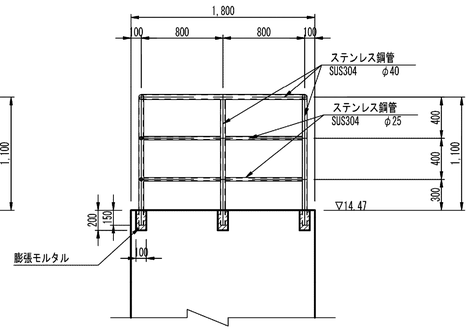

杭頭処理図
S=1:20

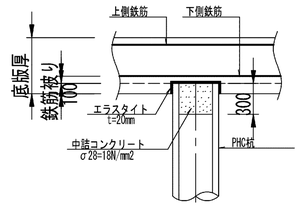

鉄筋被りは、サイホンブレーカー50mm

本体工 60mm

階段工
S=1:20

平面図

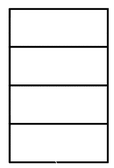

側面図

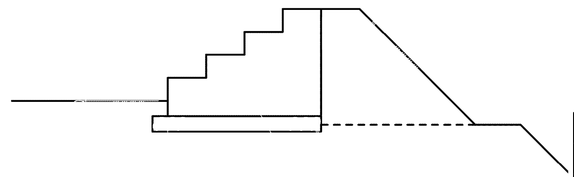

施設名	南部幹線用水路(0312100-1100-20)		
図面名	山口分水工構造図(3/3)		
作成年月	平成26年 3月		
縮尺	A1 1:500 A2 1:707	図面番号	8-214/599
作成者	関東農政局 両総農業水利事業所		

53号空気弁工構造図 S=1:50

位置図
S=1/100

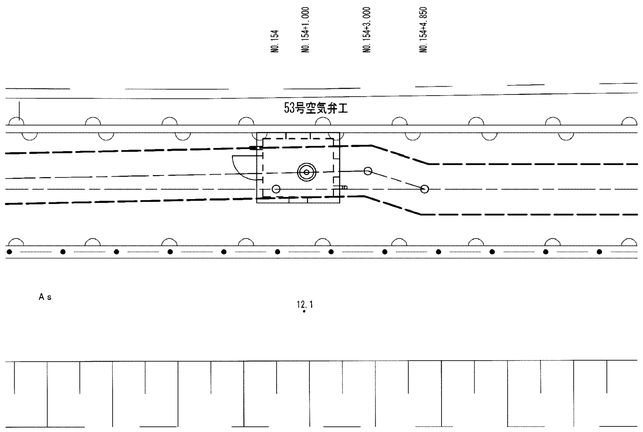

線形シフト図

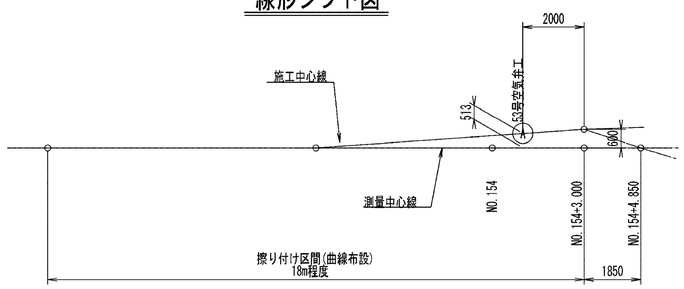

平面図
S=1:50

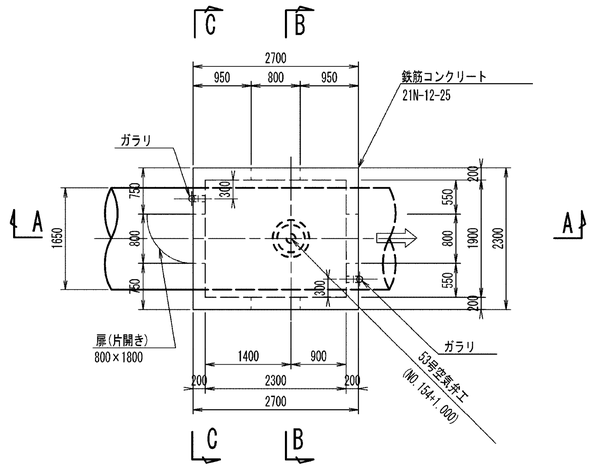

A-A断面

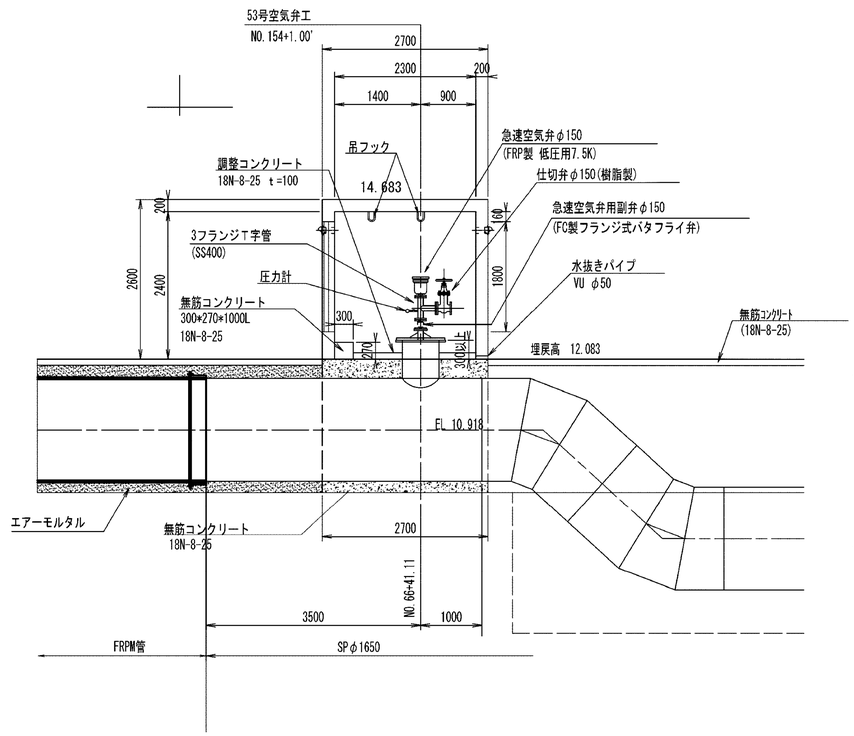

平断面図

注： 空気弁の3FT字管及び仕切弁の取付平面角度は、平断面図の角度とする。

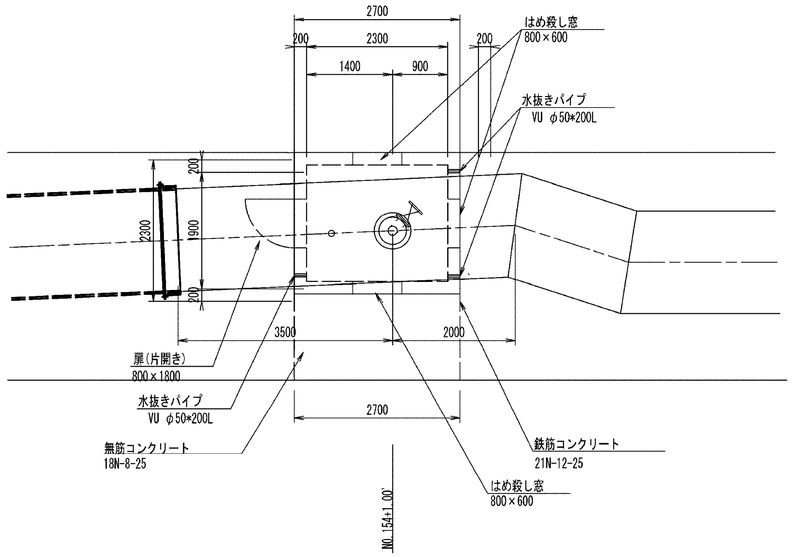

B-B断面

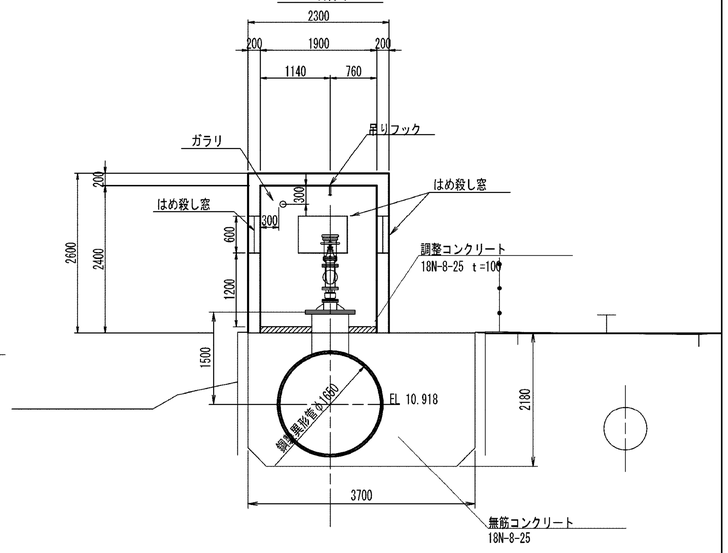

C-C断面

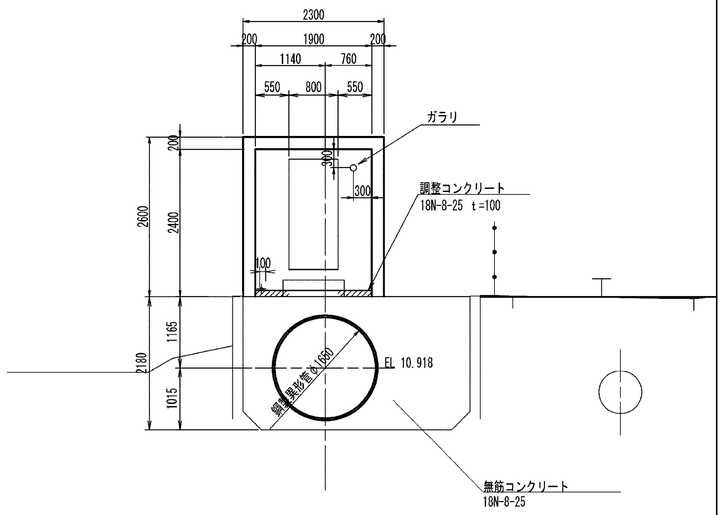

注1）本設計の標高は「H17の測量成果」によるものである。
よって、直上流区間(第3機場基準高)の標高とは一律
−19cm低い値となっている。
以上より、
・カッコあり：第3機場基準高による値
・カッコなし：H17測量成果による値

施設名	南部幹線用水路(0312100-1100-20)		
図面名	53号空気弁工構造図		
作成年月	平成26年 3月		
縮尺	A1 1:500 A2 1:707	図面番号	8-215/599
作成者	関東農政局　両総農業水利事業所		

54号空気弁工構造図 S=1:50

位 置 図

S=1/100

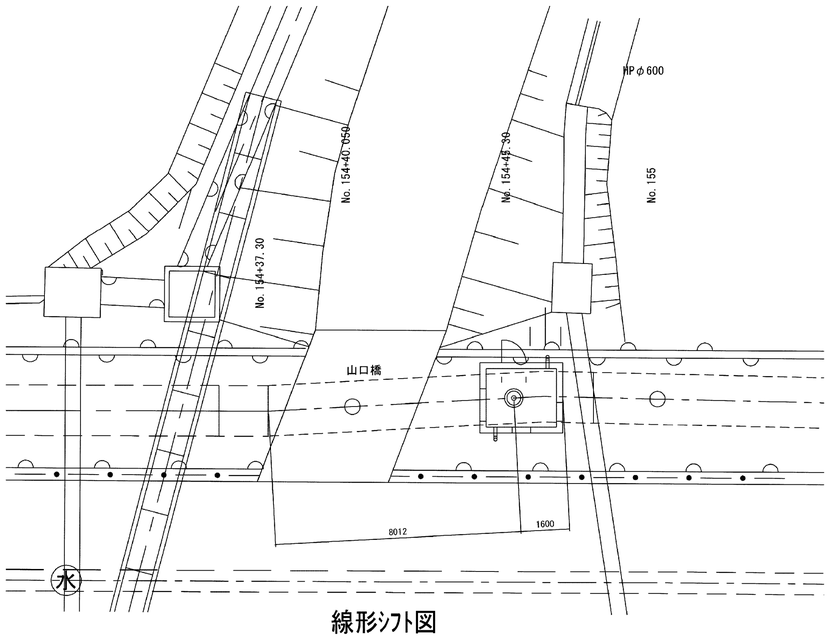

線形ｼﾞｬﾝﾌﾟ図

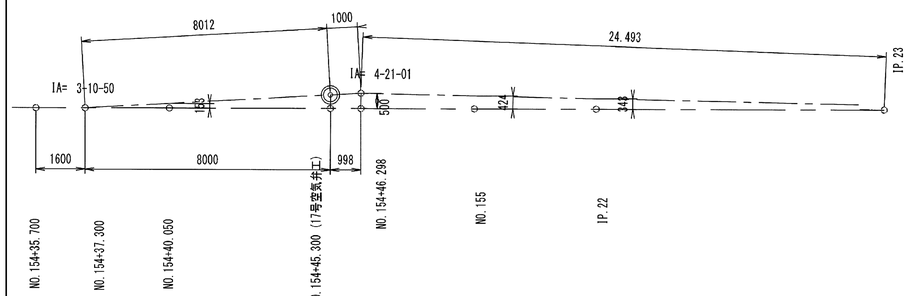

平 面 図

S=1:50

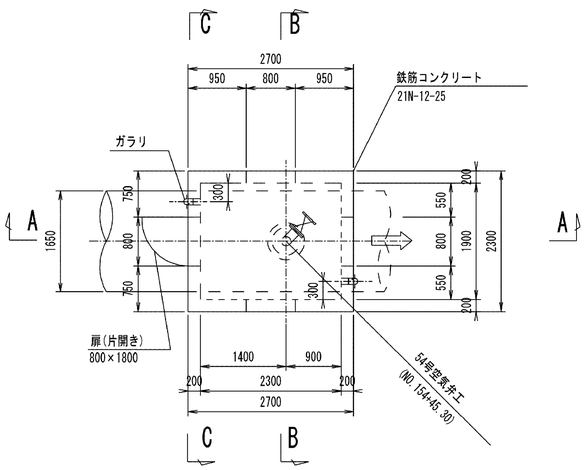

A-A断面

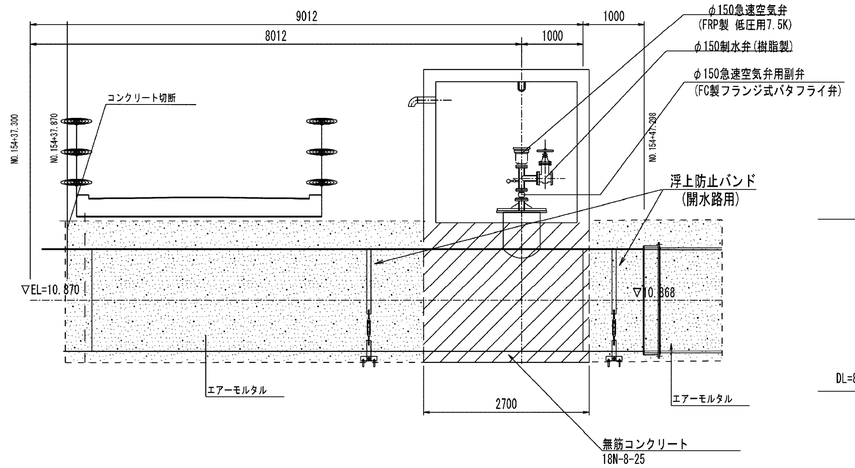

平 面 図

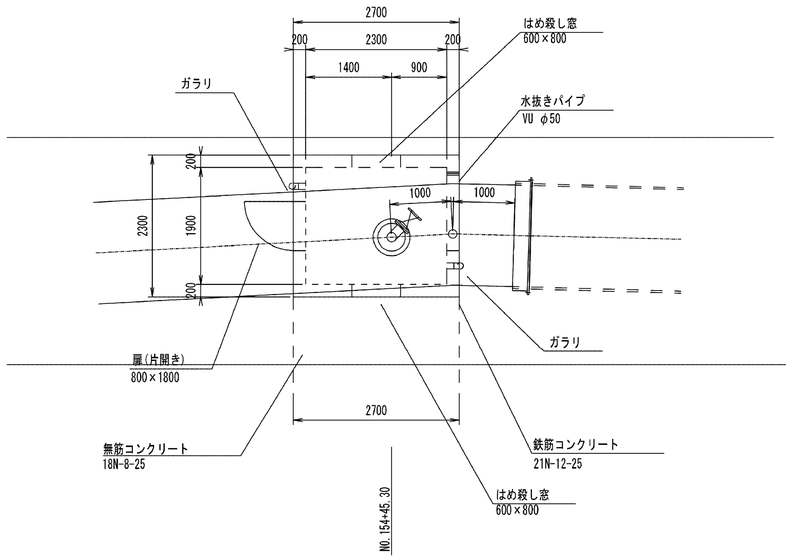

B-B断面

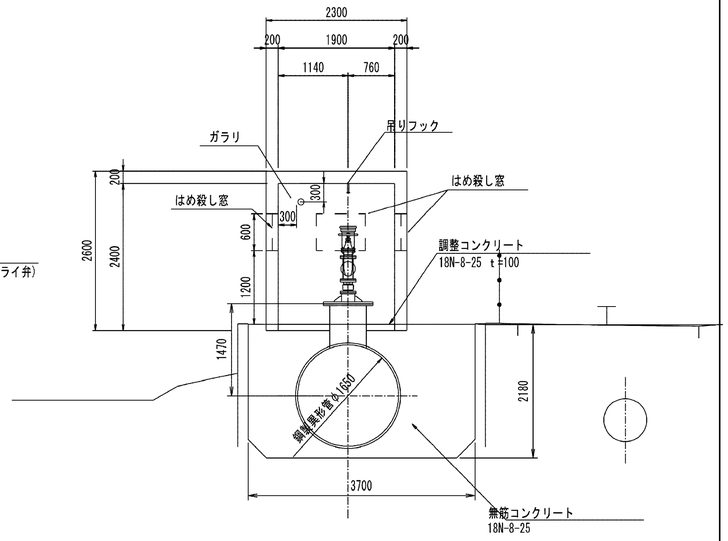

C-C断面

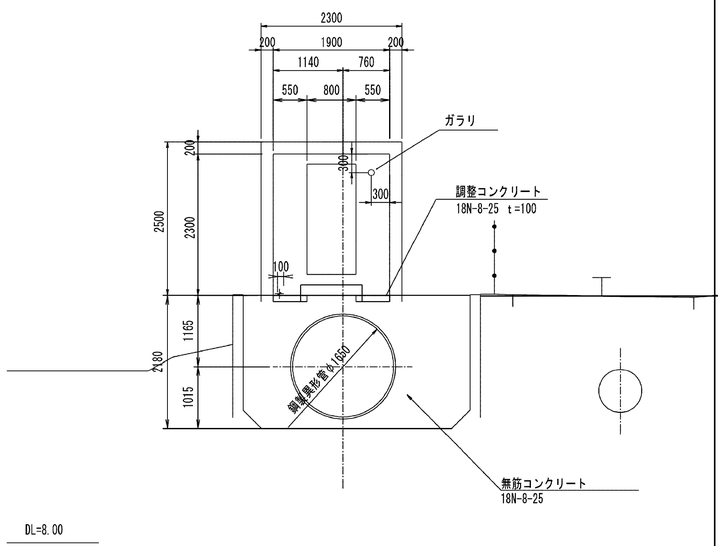

注1）本設計の標高は「H17の測量成果」によるものである。
よって、直上流区間(第3機場基準高)の標高とは一律
−19cm低い値となっている。
以上より、
・カッコあり：第3機場基準高による値
・カッコなし：H17測量成果による値

注： 空気弁の3FT字管及び仕切弁の取付平面角度は、平断面図の角度とする。

施設名	南部幹線用水路(0312100-1100-20)		
図面名	54号空気弁工構造図		
作成年月	平成26年 3月		
縮尺	A1 1:500 A2 1:707	図面番号	8-216/599
作成者	関東農政局 両総農業水利事業所		

8号制水弁工・55号空気弁工構造図(1/3)

平面図

S=1:100

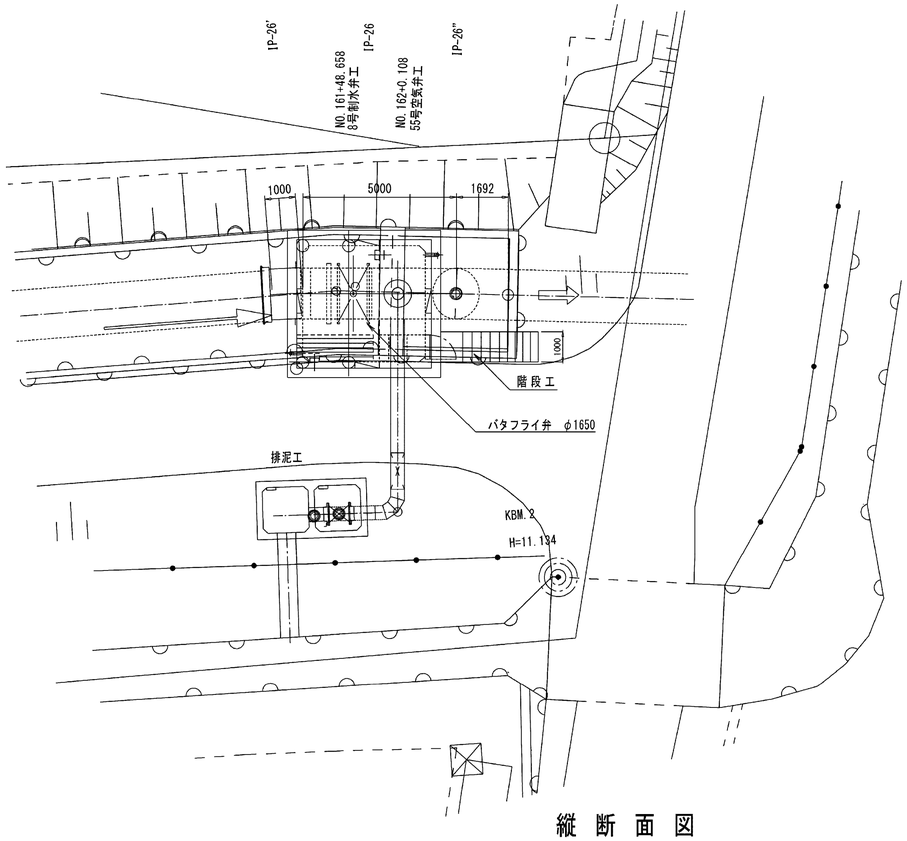

縦断面図

S=1:100

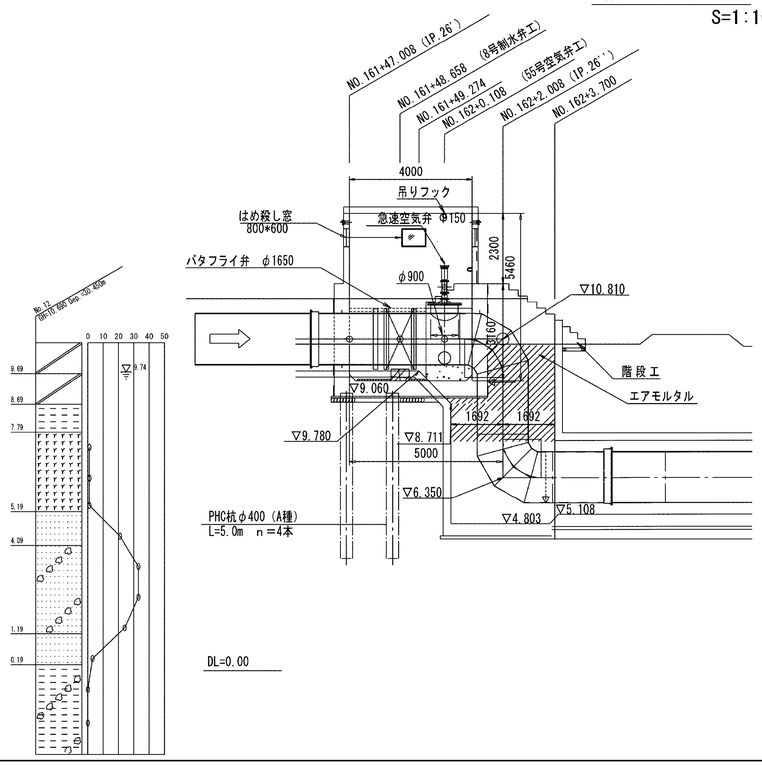

A - A

S=1:50

8号制水弁工　　55号空気弁工

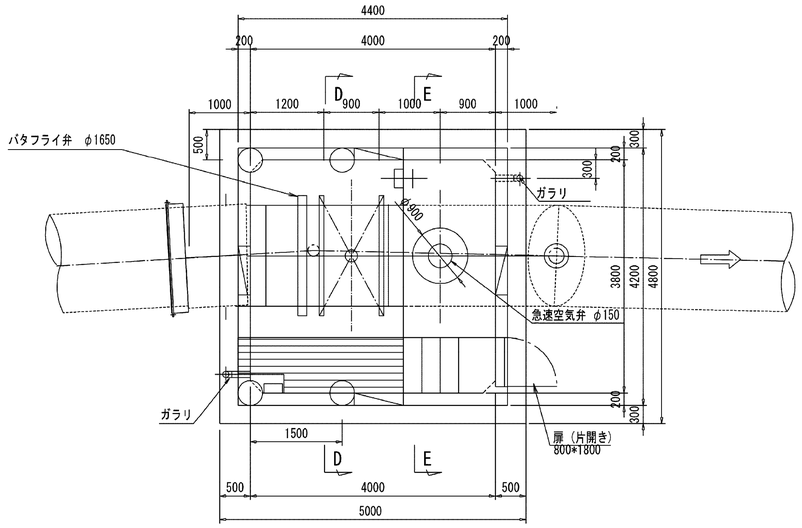

B - B

S=1:50

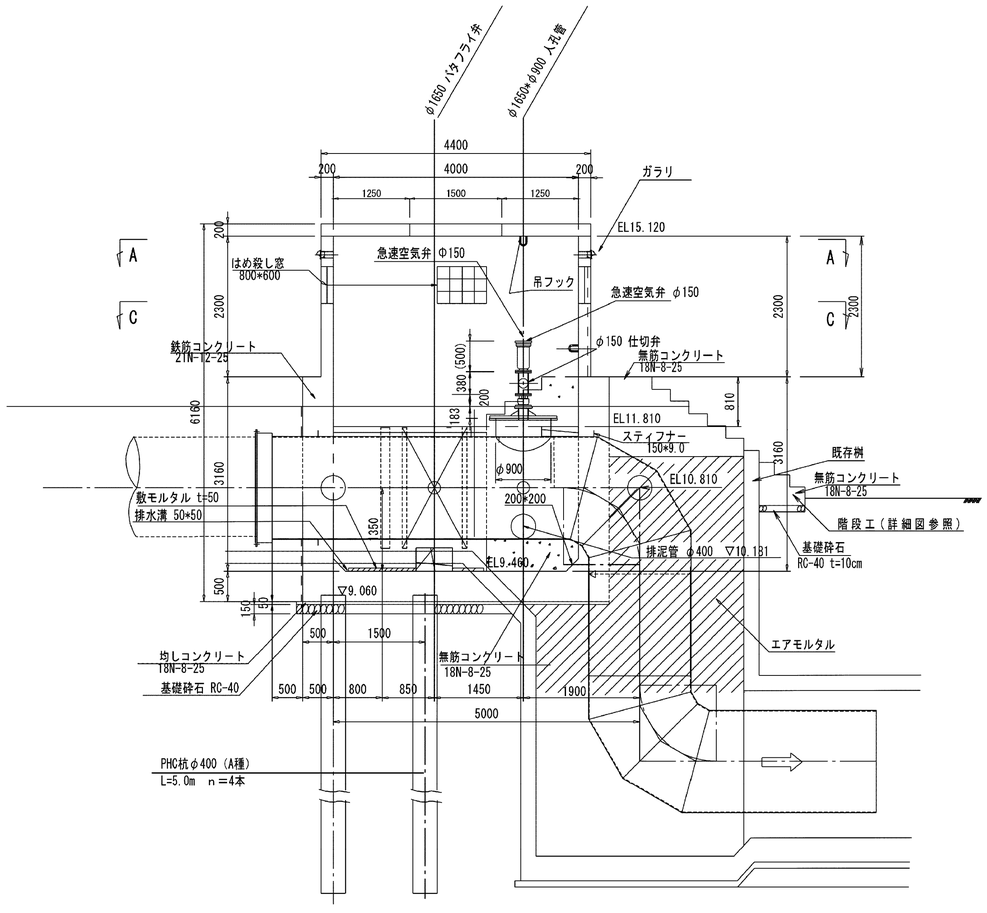

吊りフック詳細図

S=1:20

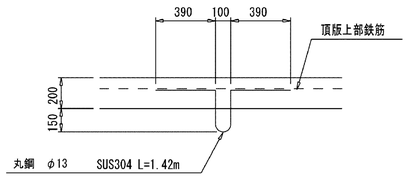

階段工詳細図

S=1:50

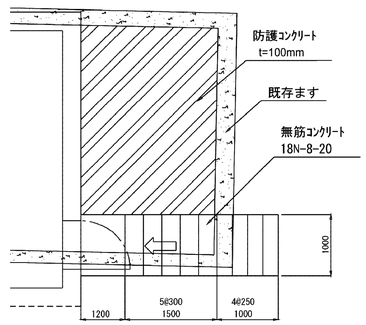

断面図

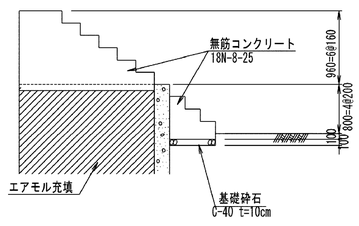

施設名	南部幹線用水路(0312100-1100-20)		
図面名	8号制水弁工・55号空気弁工構造図(1/3)		
作成年月	平成26年 3月		
縮尺	A1 1:500 A2 1:707	図面番号	8-217/599
作成者	関東農政局　両総農業水利事業所		

8号制水弁工・55号空気弁工構造図(2/3) S=1:50

C－C

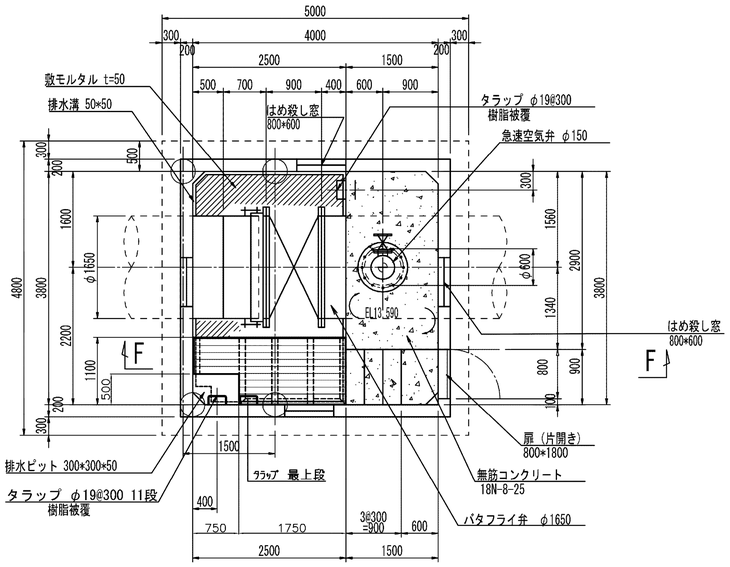

F－F

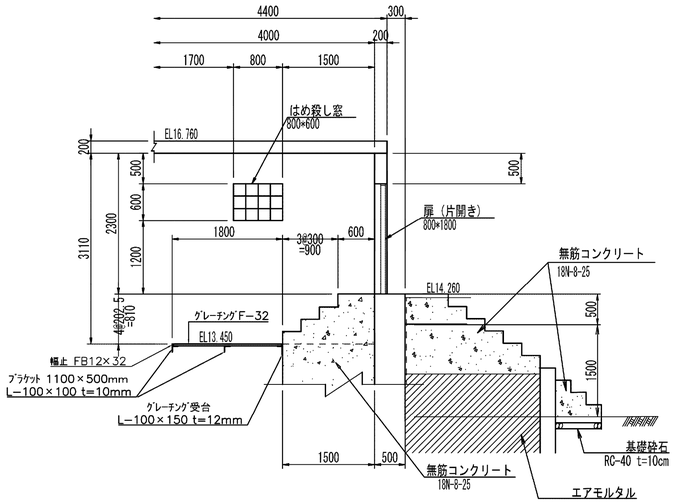

ストレーナ詳細図

φ150用

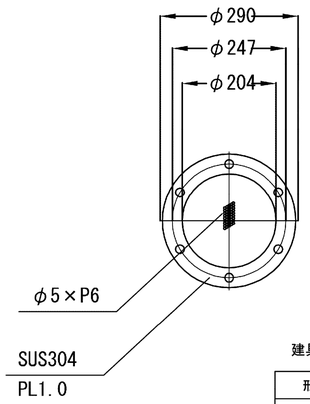

空気弁詳細図

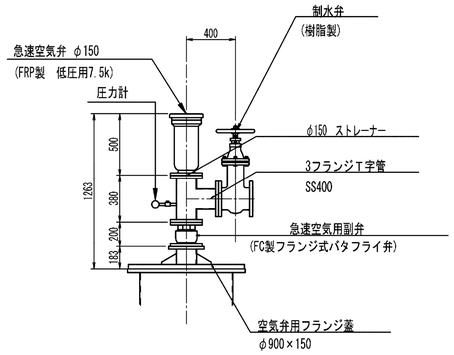

D－D

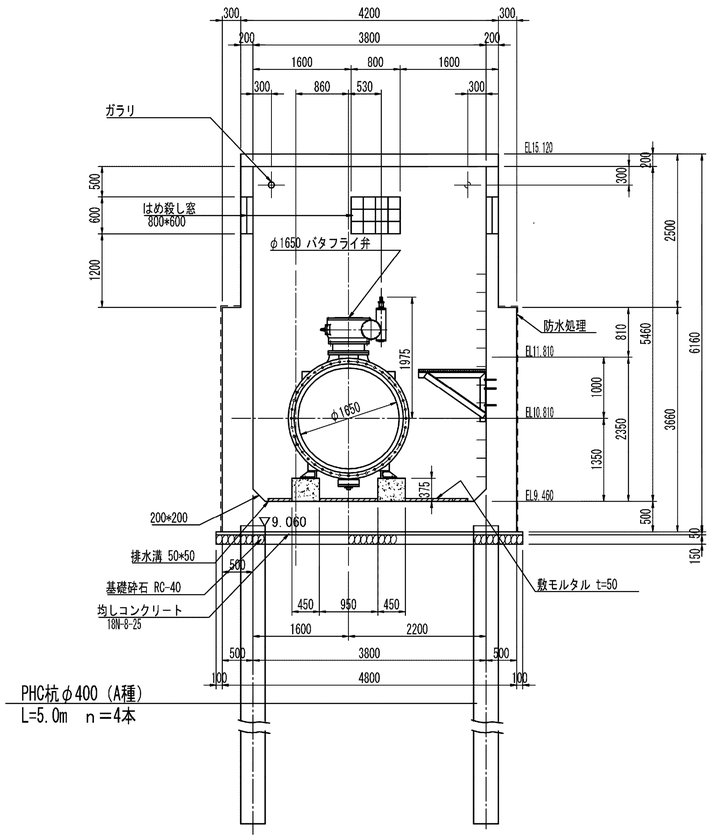

E－E

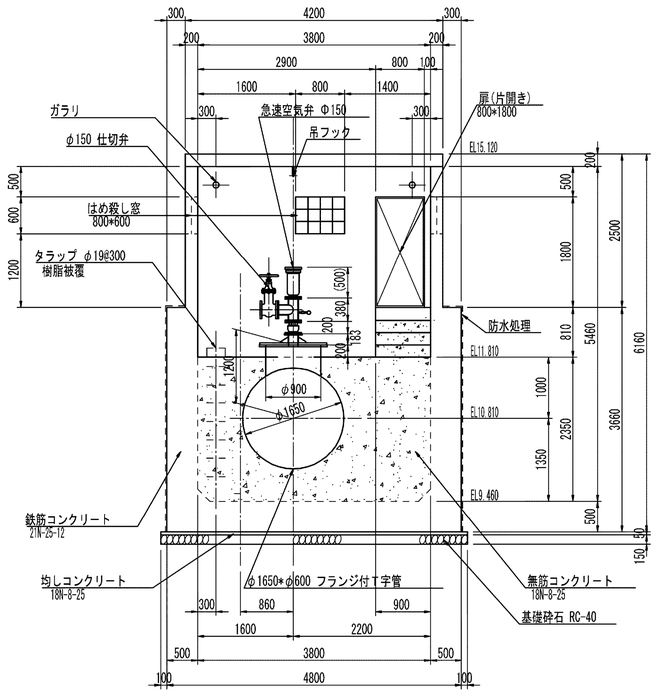

杭頭処理図

S=1:20

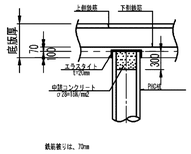

建具表

形式	片開きフラッシュドア		はめ殺し窓	
数量	1		1	
姿図	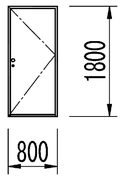		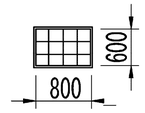	
材質	仕上	アルミ	シルバー	ガラスブロック	
見込	硝子	枠：70 扉：35			
金物		丁番(SUS)、握玉、シリンダー錠			
備考		沓摺（下枠）ステンレス		２００×２００型	

作業台詳細図

S=1:20

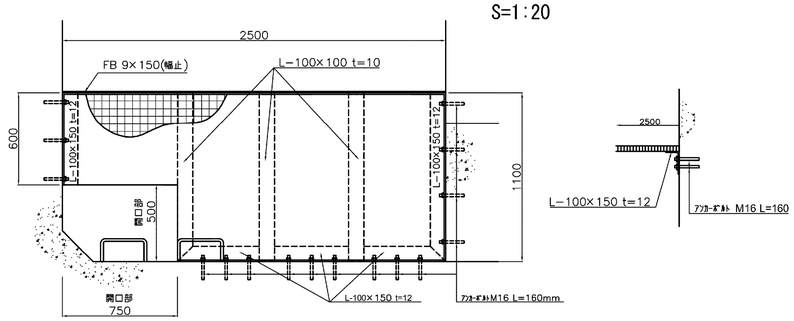

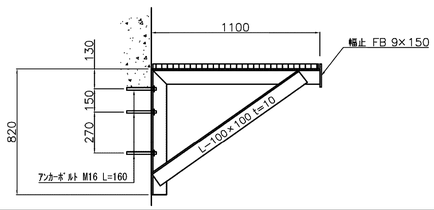

施設名	南部幹線用水路(0312100-1100-20)		
図面名	8号制水弁工・55号空気弁工構造図(2/3)		
作成年月	平成26年 3月		
縮尺	A1 1:500 A2 1:707	図面番号	8-218/599
作成者	関東農政局 両総農業水利事業所		

8号制水弁工・55号空気弁工構造図(3/3)

コンクリート蓋平面図
S=1:20

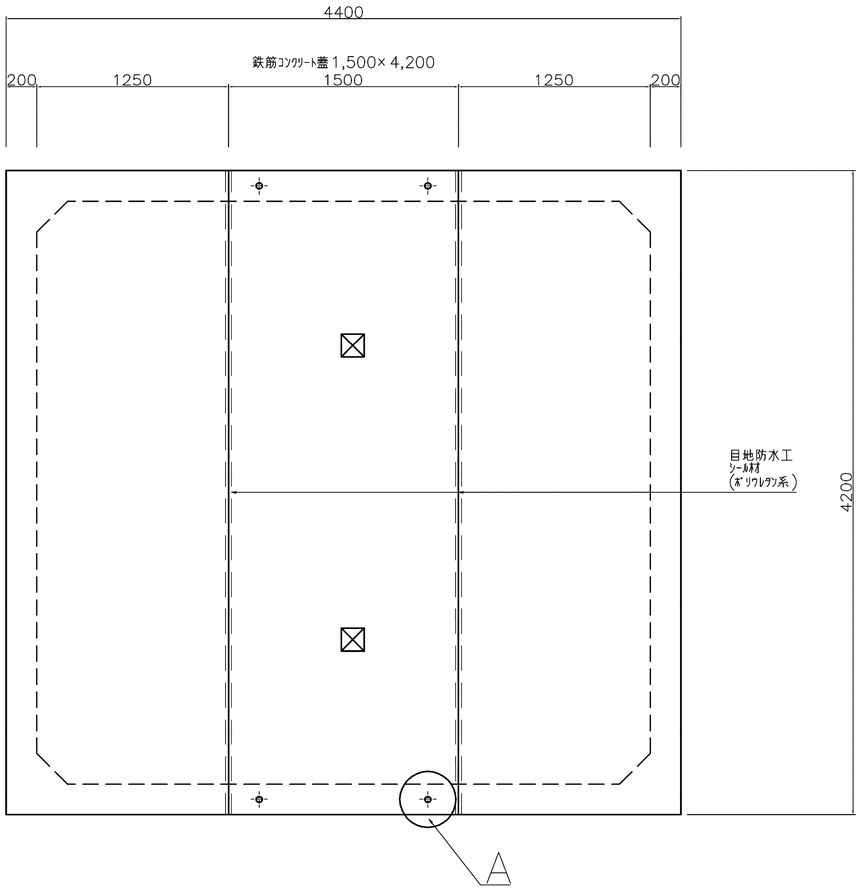

A 部詳細
S=1:20

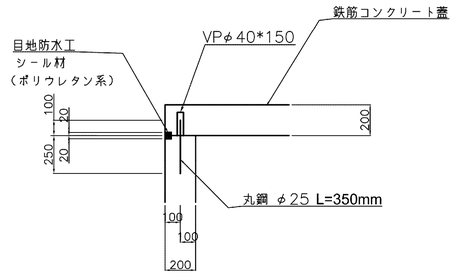

目地防水工詳細図
S=1:20

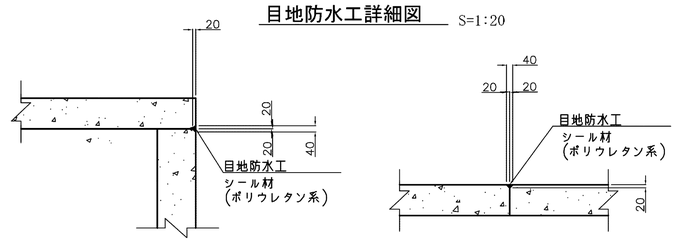

床版吊りフック詳細図
S=1:10

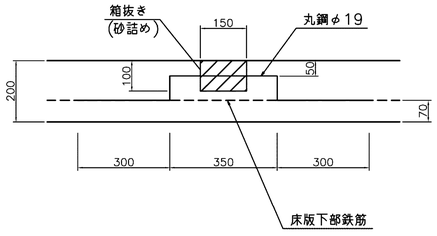

施設名	南部幹線用水路(0312100-1100-20)		
図面名	8号制水弁工・55号空気弁工構造図(3/3)		
作成年月	平成26年 3月		
縮尺	A1 1:500 A2 1:707	図面番号	8-219/599
作成者	関東農政局　両総農業水利事業所		

12号排泥工構造図

位置図
S=1/100

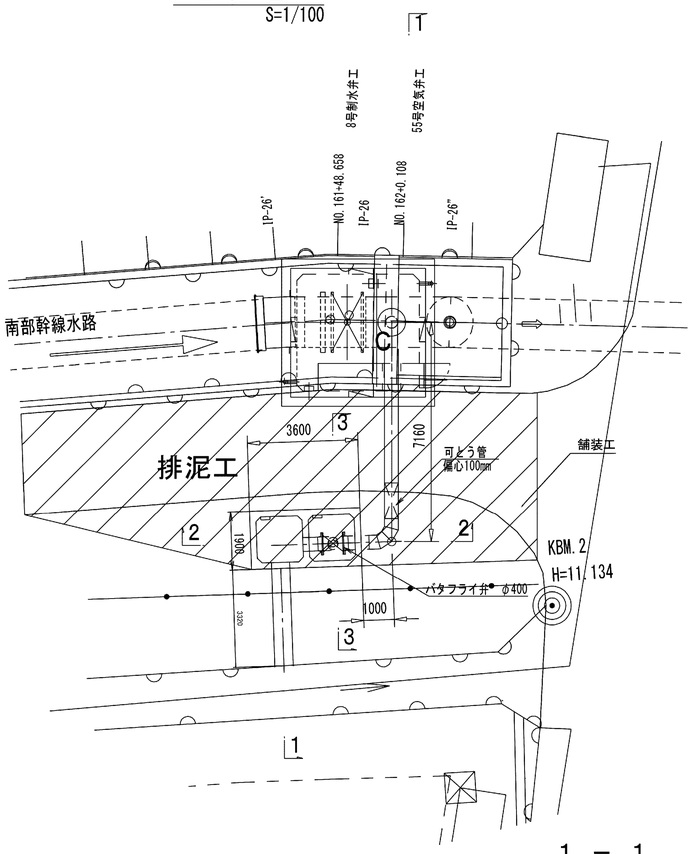

平面図
S=1:50

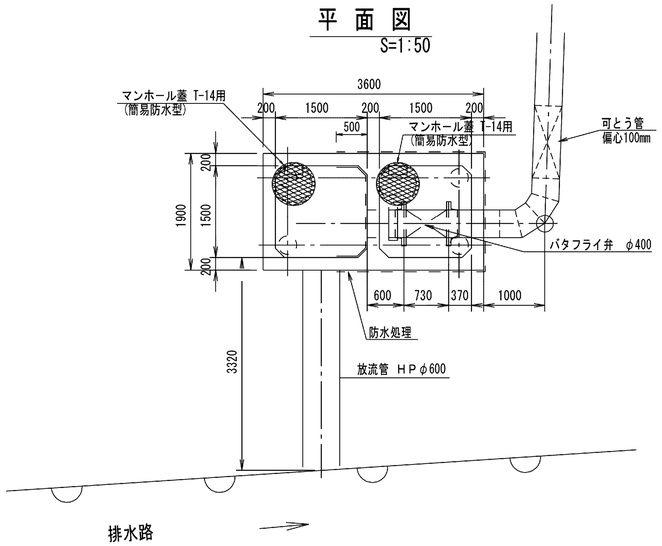

コンクリート蓋詳細図
S=1:30

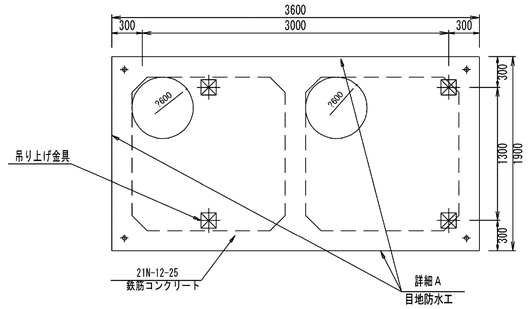

吊り上げ金具詳細図
S=1:20

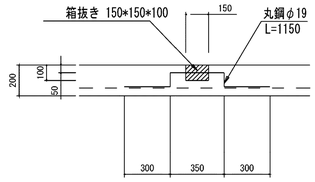

A部詳細図
S=1:20

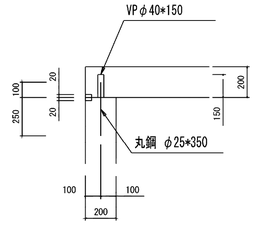

2 − 2
S=1:50

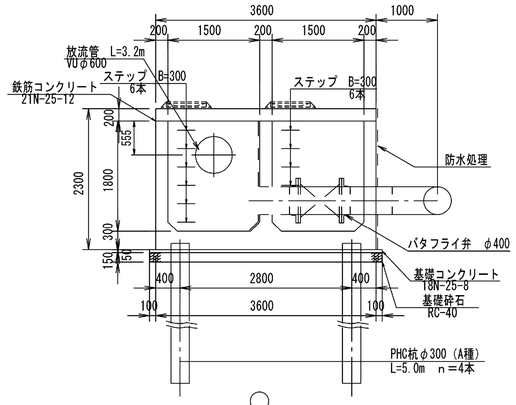

杭頭処理図
S=1:20

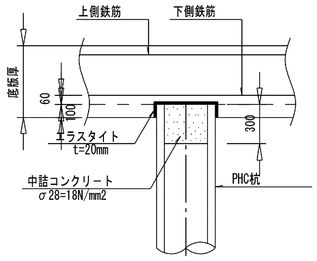

タラップ詳細図
S=1:10

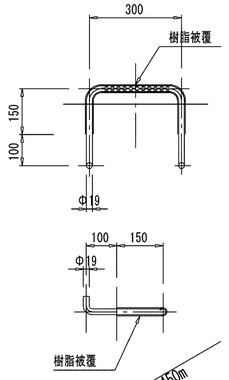

マンホール部詳細図
S=1:20

断面図

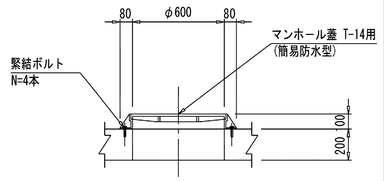

平面図

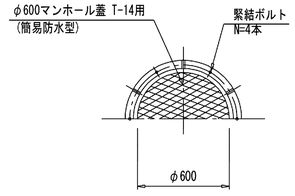

1 − 1
S=1:50

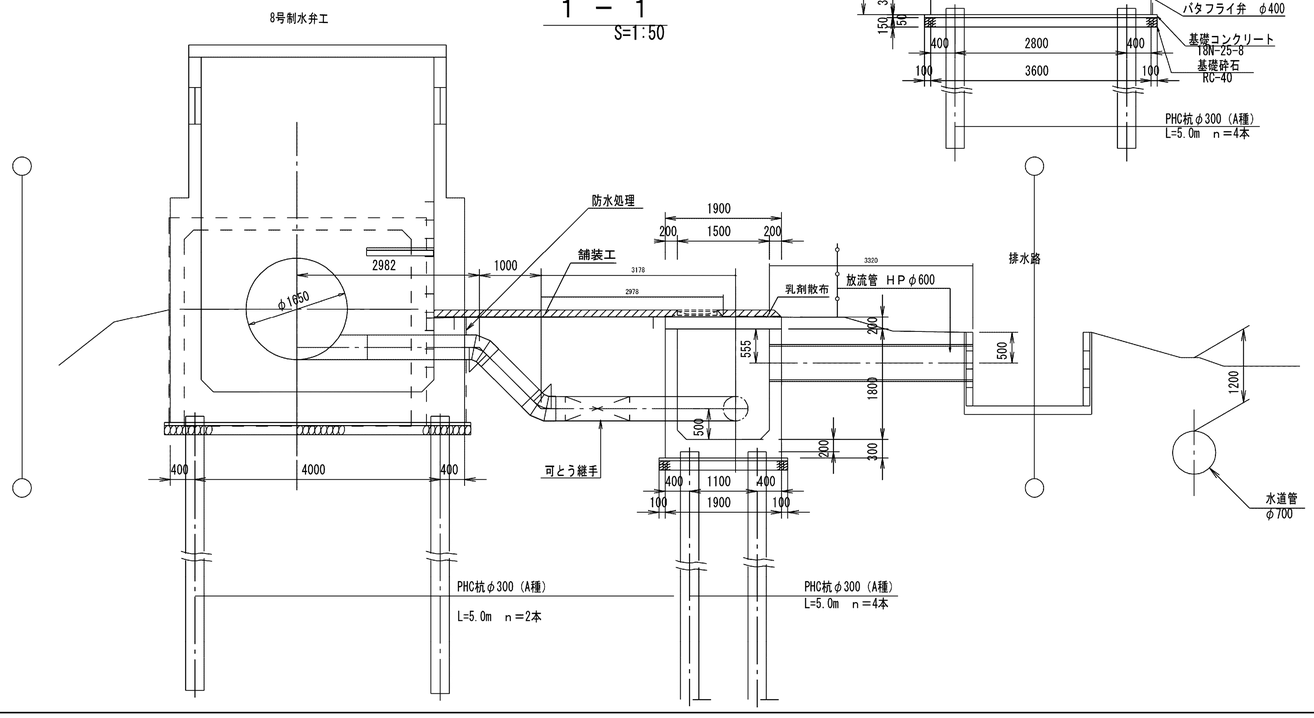

3 − 3
S=1:50

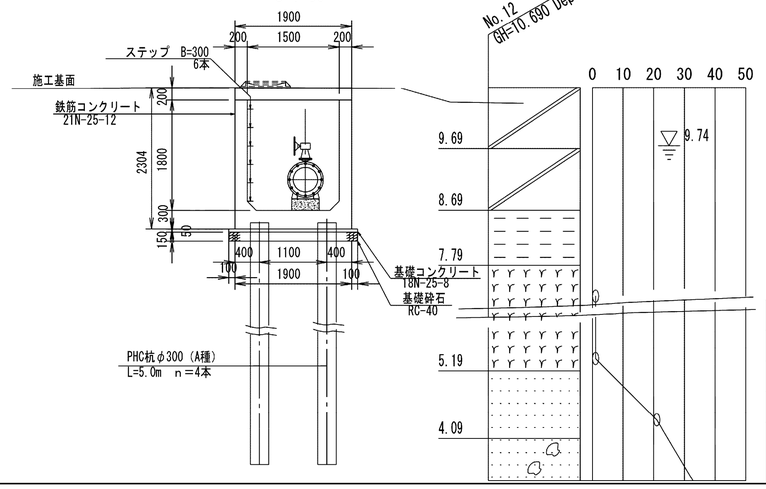

施設名	南部幹線用水路(0312100-1100-20)		
図面名	12号排泥工構造図		
作成年月	平成26年 3月		
縮尺	A1 1:500 A2 1:707	図面番号	8-220/599
作成者	関東農政局 両総農業水利事業所		

11号サイホン構造図

平面図 S=1:100

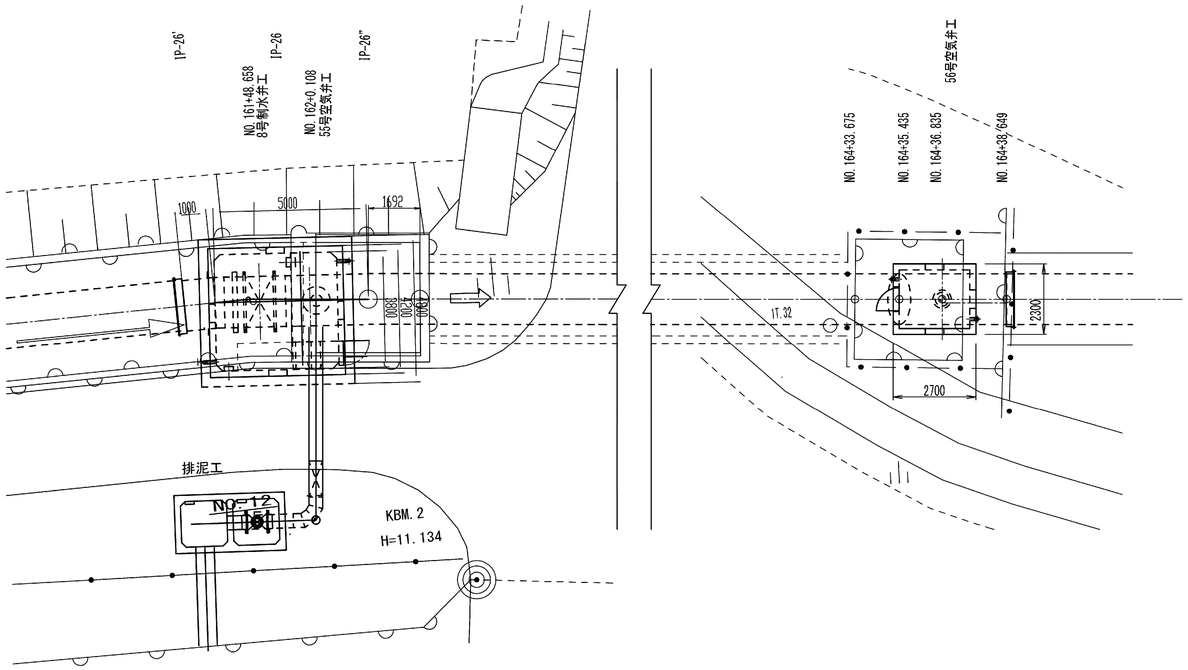

漏水対策工位置図 S=1:500

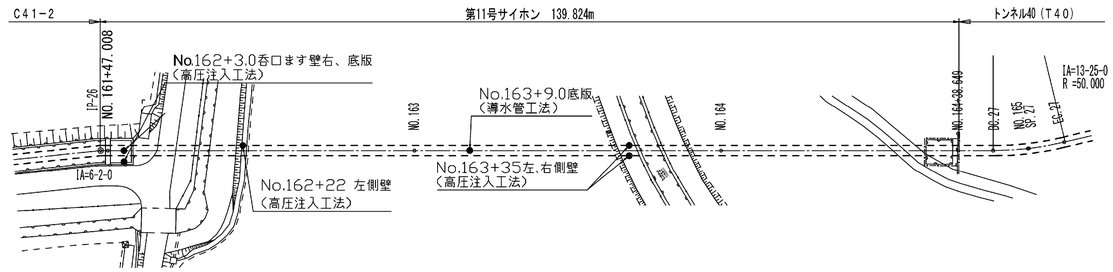

路線変更図 S=1:50

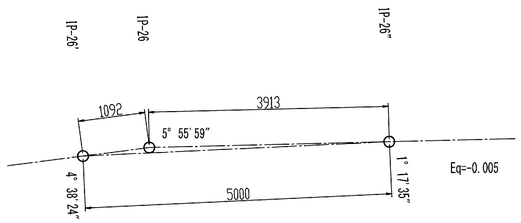

高圧注入工法 no scale

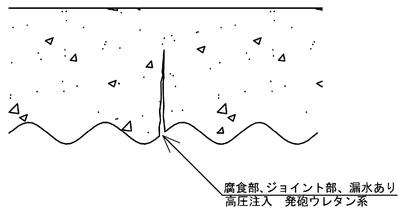

縦断面図 S=1:100

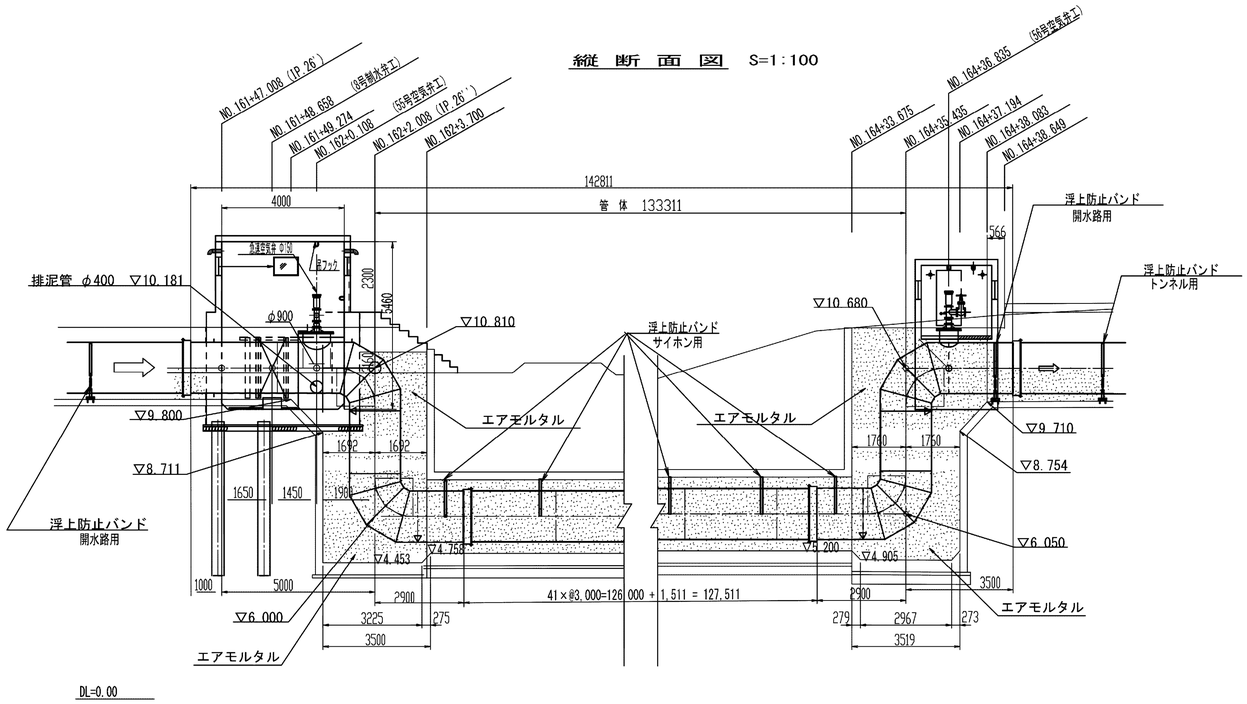

サイホン部標準断面（S11） S=1:50

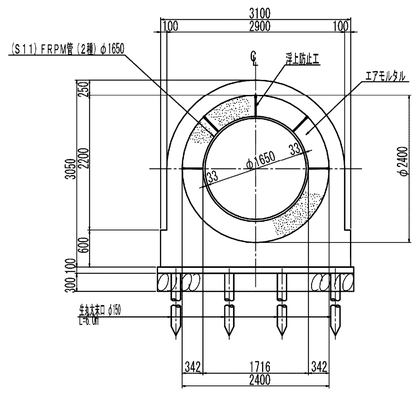

施設名	南部幹線用水路(0312100-1100-20)		
図面名	11号サイホン構造図		
作成年月	平成26年 3月		
縮尺	A1 1:500 A2 1:707	図面番号	8-221/599
作成者	関東農政局　両総農業水利事業所		

56号空気弁工構造図

階段詳細図

S=1/100

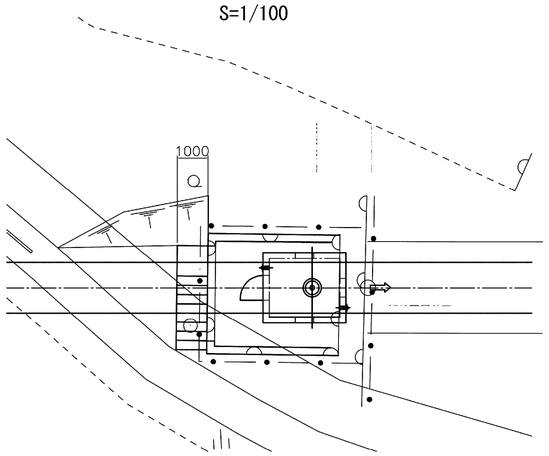

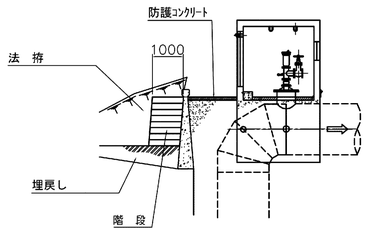

平断面図

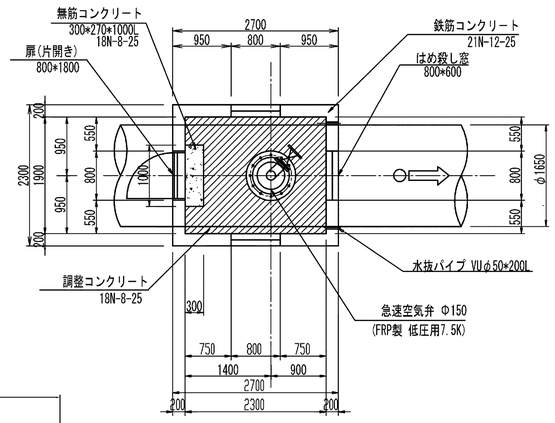

階段断面図

S=1/25

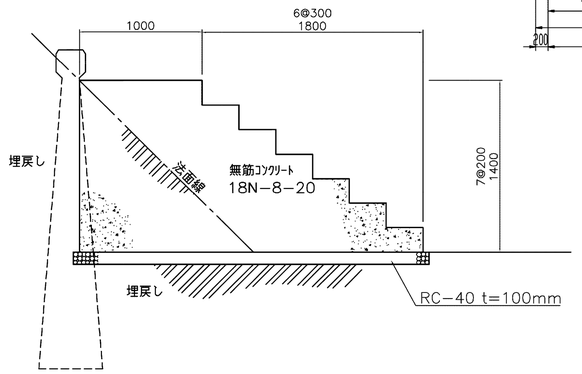

B－B

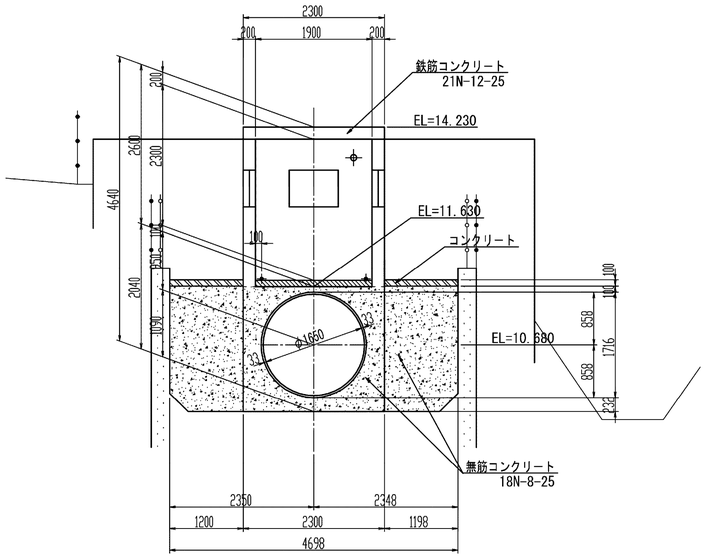

C－C

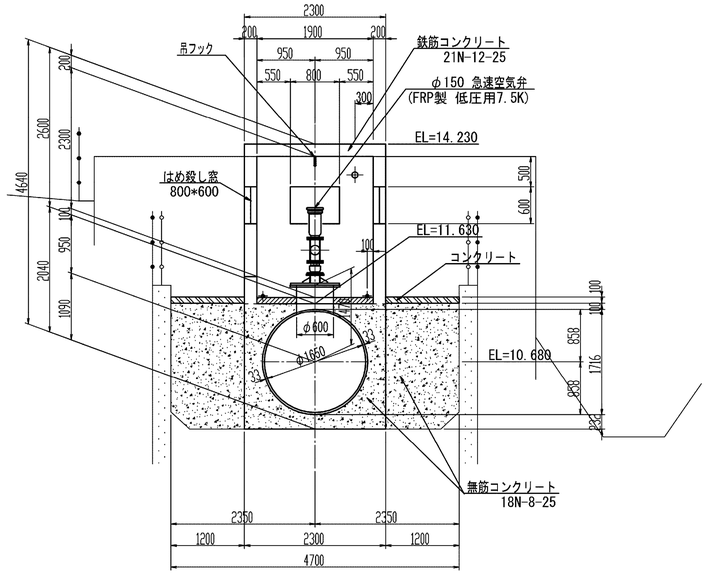

A－A

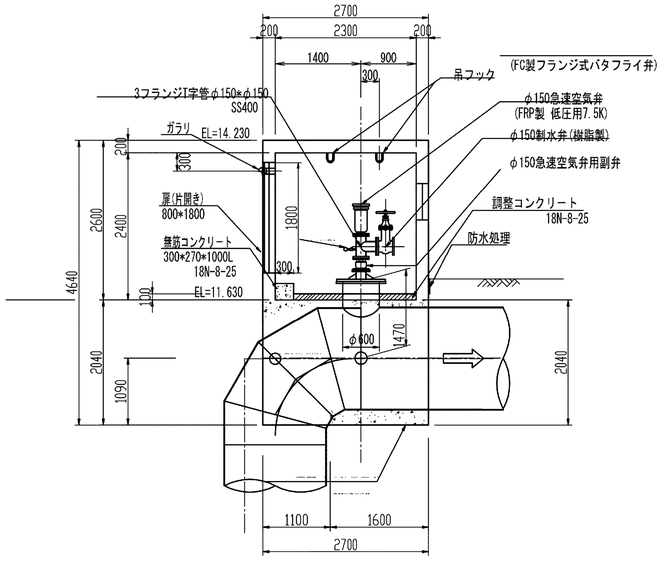

平 面 図

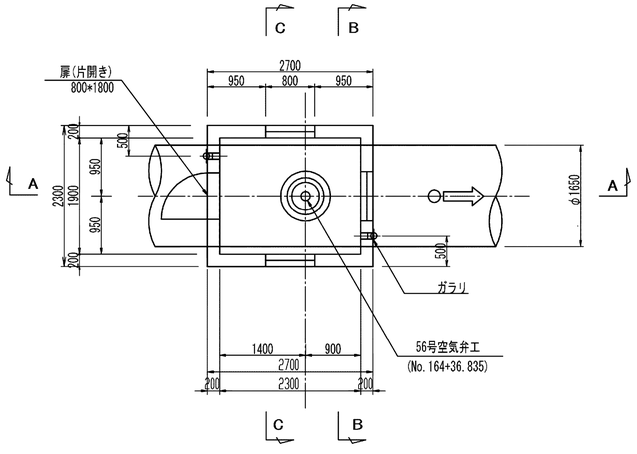

注)本設計の標高は「H17の測量成果」によるものである。
よって、上流区間(第3機場基準高)の標高とは 一律
－ 19cm低い値となっている。
以上より、主要な地点の標高のみ併記した。
・カッコあり：第3機場基準高による値
・カッコなし：H17測量成果による値

施設名	南部幹線用水路(0312100-1100-20)		
図面名	56号空気弁工構造図		
作成年月	平成26年 3月		
縮尺	A1 1:500 A2 1:707	図面番号	8-222/599
作成者	関東農政局 両総農業水利事業所		

養安寺分水工構造図(1/5) S=1:30

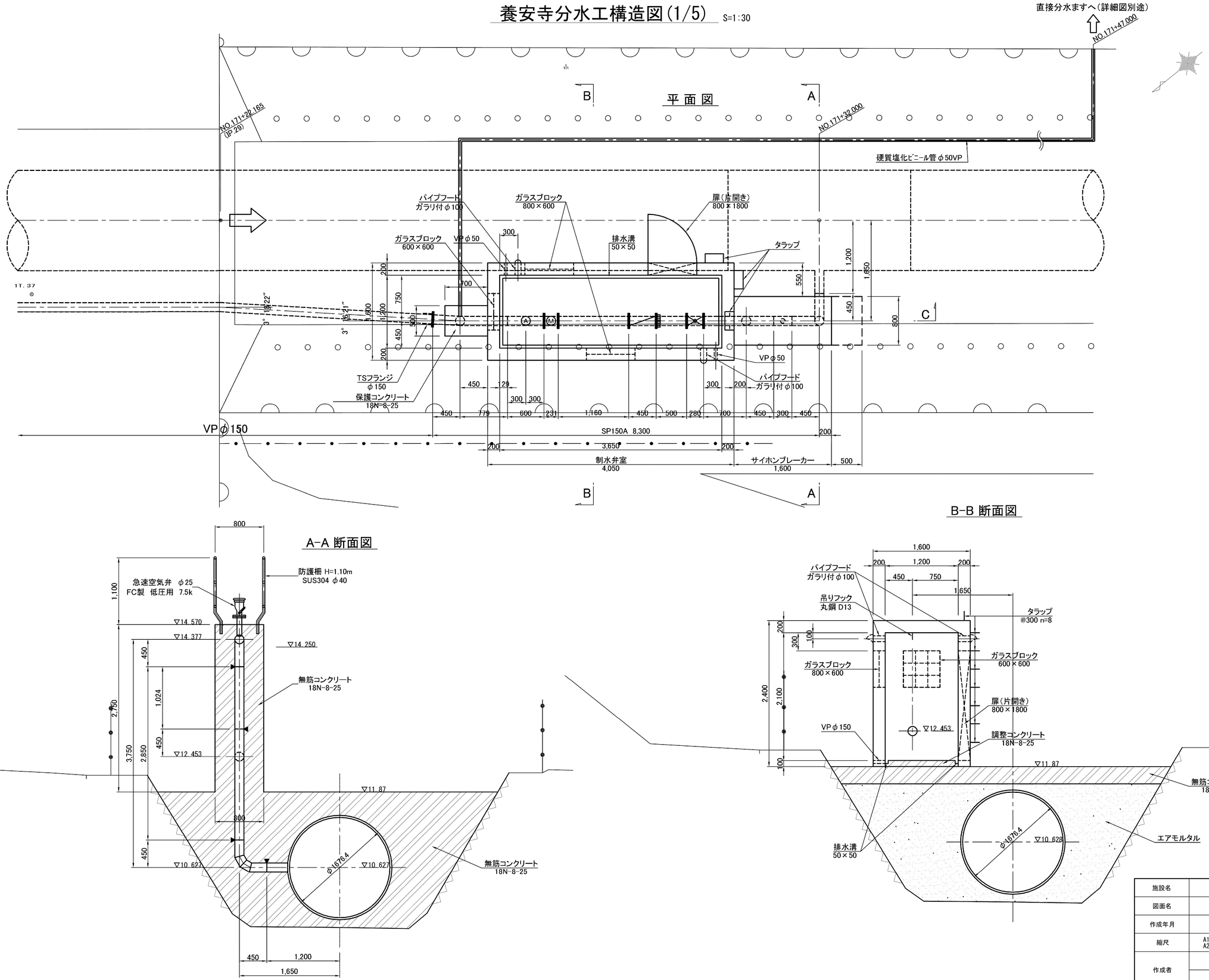

施設名	南部幹線用水路(0312100-1100-20)		
図面名	養安寺分水工構造図(1/5)		
作成年月	平成26年 3月		
縮尺	A1 1:500 A2 1:707	図面番号	8-223/599
作成者	関東農政局 両総農業水利事業所		

養安寺分水工構造図(2/5)

C-C 断面図
S=1:30

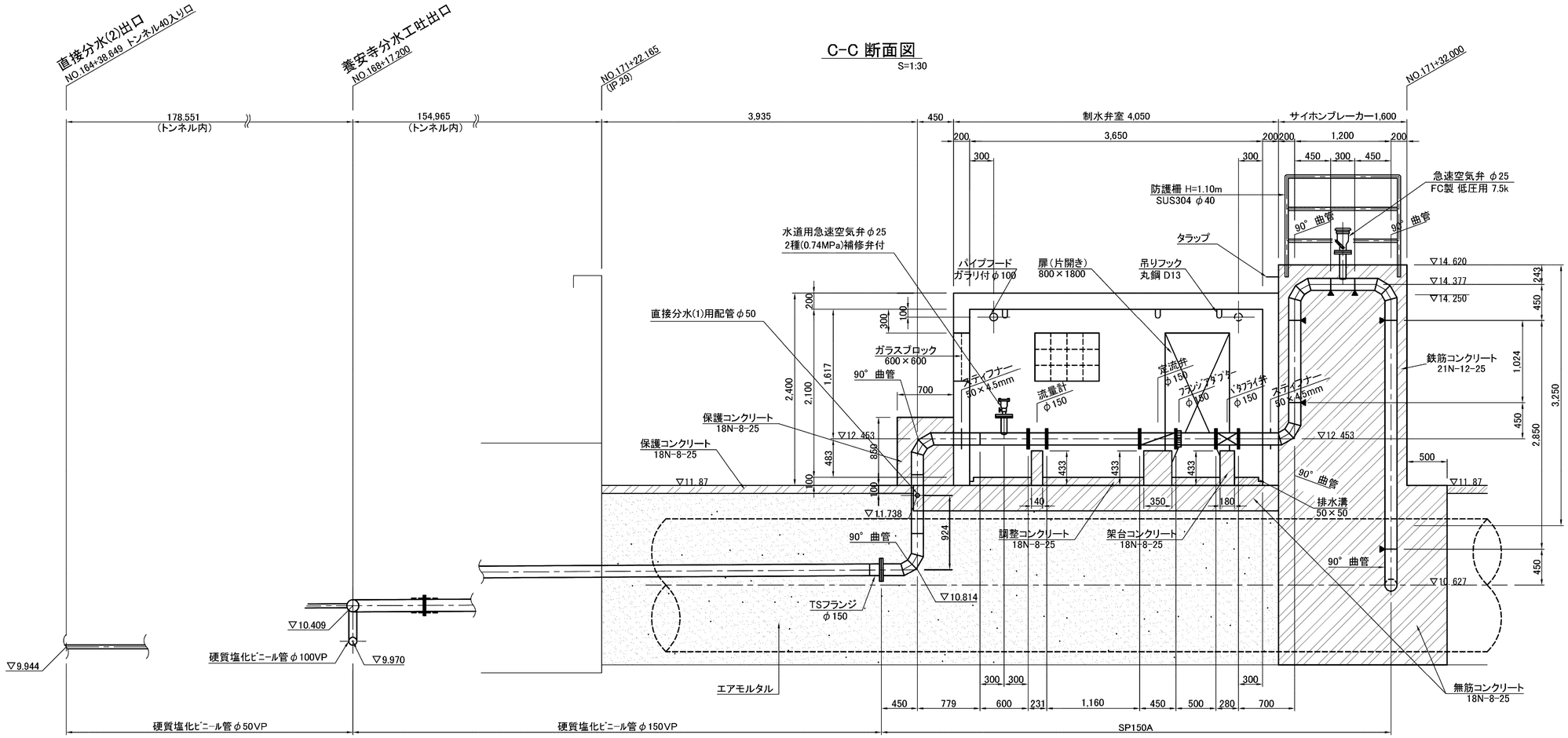

タラップ詳細図
S=1:10

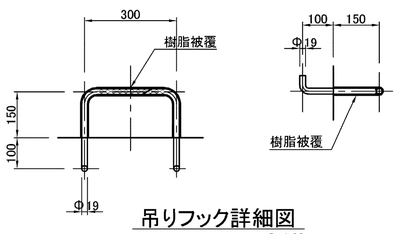

吊りフック詳細図
S=1:20

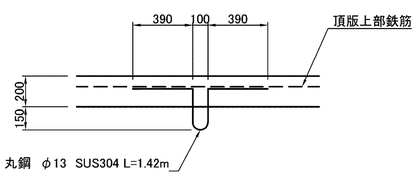

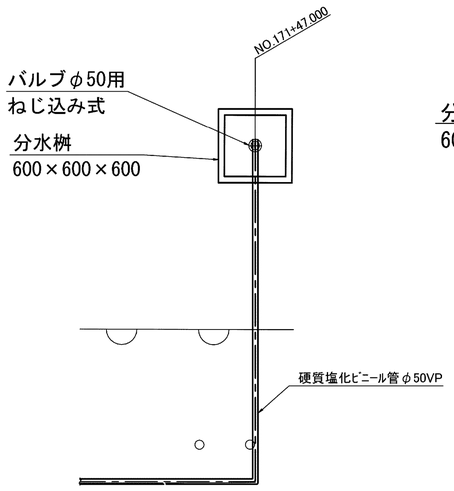

直接分水(1)詳細図

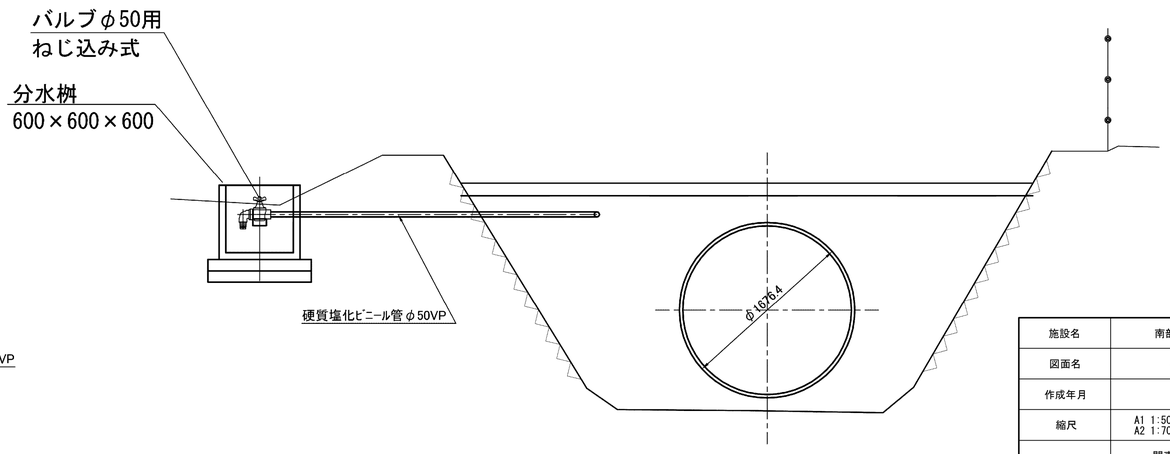

施設名	南部幹線用水路(0312100-1100-20)		
図面名	養安寺分水工構造図(2/5)		
作成年月	平成26年 3月		
縮尺	A1 1:500 A2 1:707	図面番号	8-224/599
作成者	関東農政局　両総農業水利事業所		

養安寺分水工構造図(3/5)

直接分水（2）平面図
S=1:60

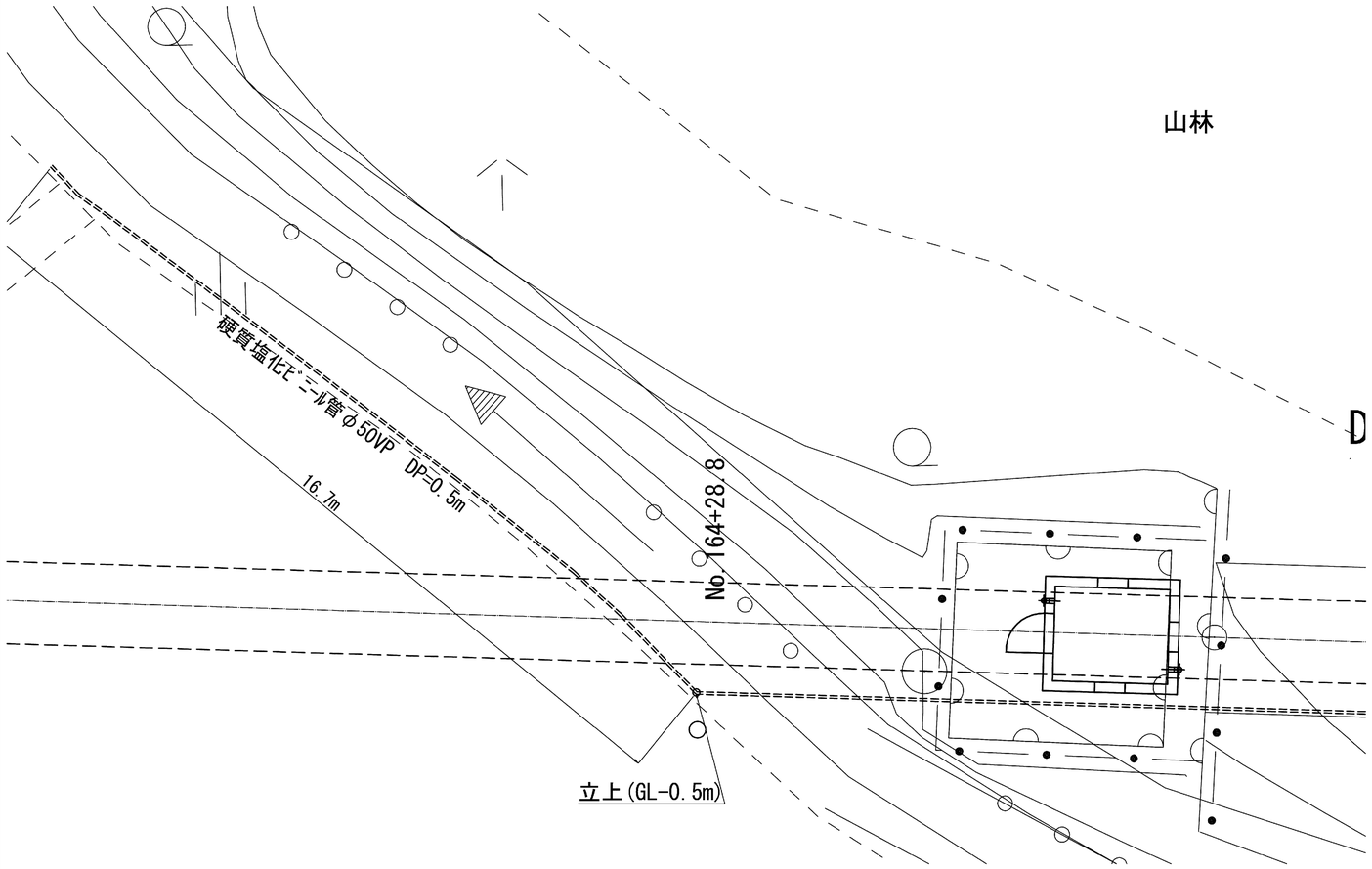

養安寺分水平面図
S=1:50

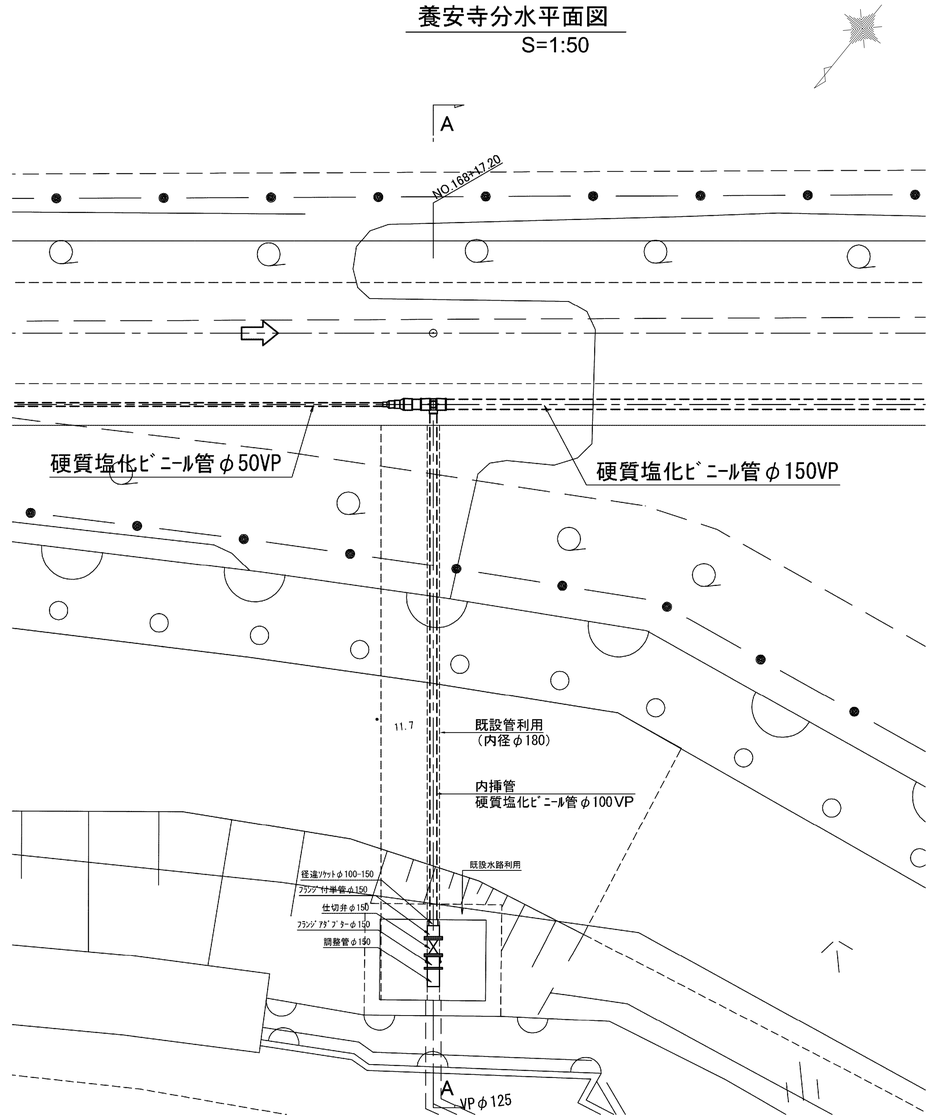

A-A 断面図
S=1:50

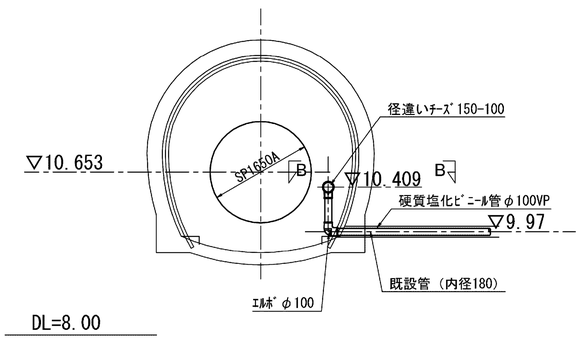

B-B断面図
S=1:40

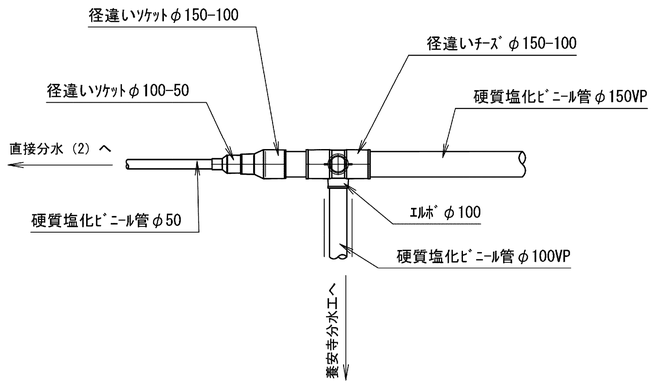

既設管連結部詳細図
S=1:50

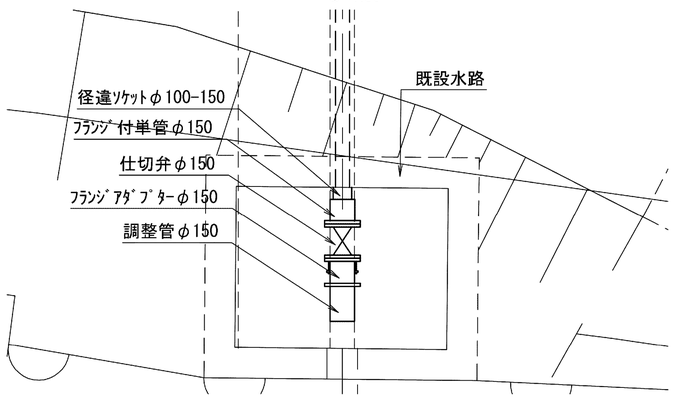

施設名	南部幹線用水路(0312100-1100-20)		
図面名	養安寺分水工構造図(3/5)		
作成年月	平成26年 3月		
縮尺	A1 1:500 A2 1:707	図面番号	8-225/599
作成者	関東農政局　両総農業水利事業所		

養安寺分水工構造図(4/5)

防護柵詳細図
S=1:30

正面図

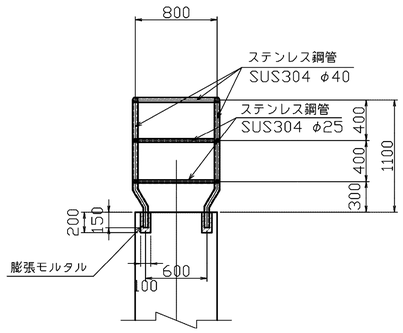

側面図

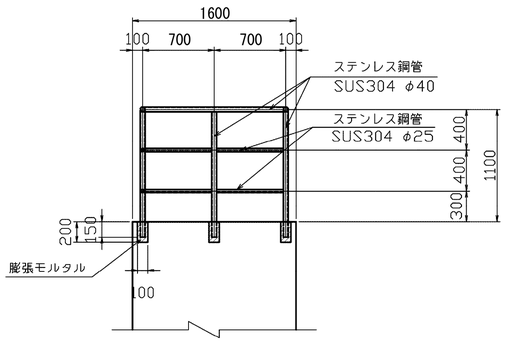

入口部

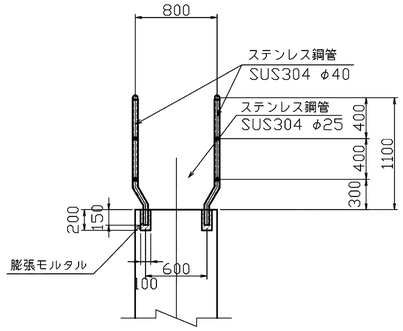

タラップ詳細図
S=1:10

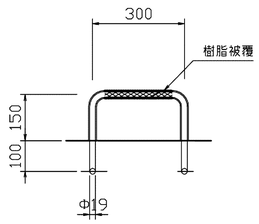

吊りフック詳細図
S=1:20

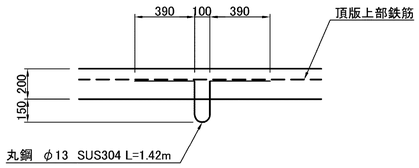

空気弁詳細図
S=1:15

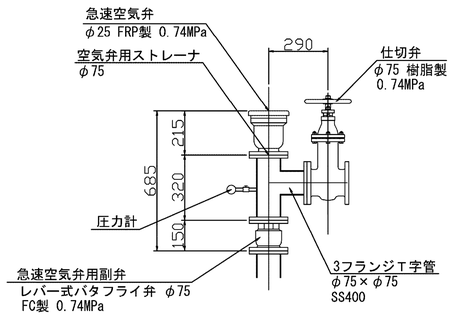

パイプフード詳細図
S=1:20

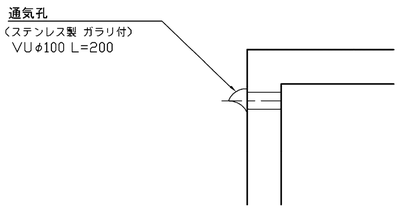

空気弁用ストレーナ詳細図
フランジストレーナ SUS φ75

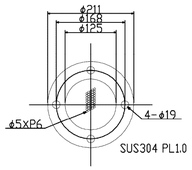

建具表

形式	片開きフラッシュドア		はめ殺し窓	
数量	1		3	
姿図	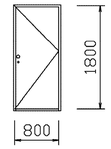		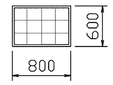	
材質	仕上	アルミ	シルバー	ガラスブロック	
見込	硝子	枠：70 扉：35			
金物		丁番(SUS)、握玉 シリンダー錠			
備考		沓摺(下枠)ステンレス		200×200型	

施設名	南部幹線用水路(0312100-1100-20)		
図面名	養安寺分水工構造図(4/5)		
作成年月	平成26年 3月		
縮尺	A1 1:500 A2 1:707	図面番号	8-226/599
作成者	関東農政局 両総農業水利事業所		

養安寺分水工構造図(5/5) S=1:200

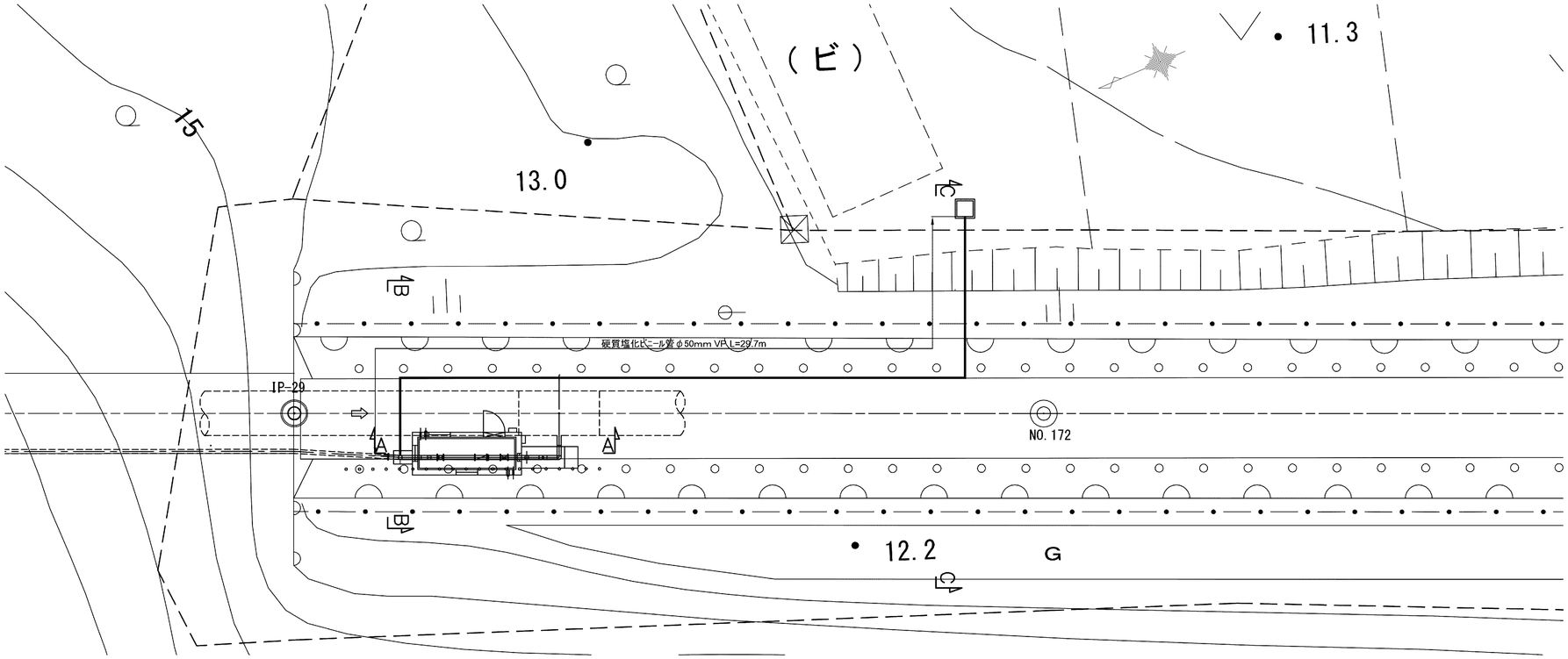

C-C断面図
S=1/100

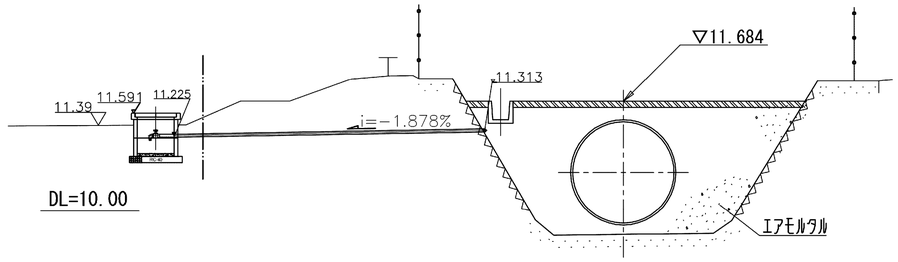

A-A断面図
S=1/100

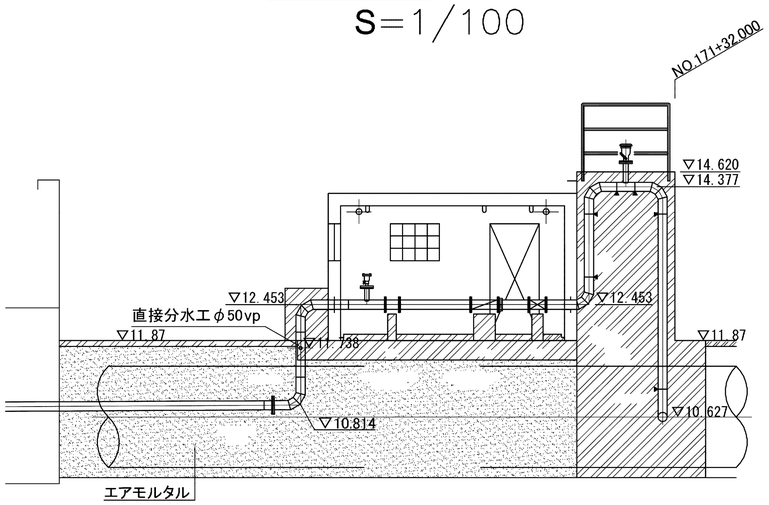

B-B断面図
S=1/100

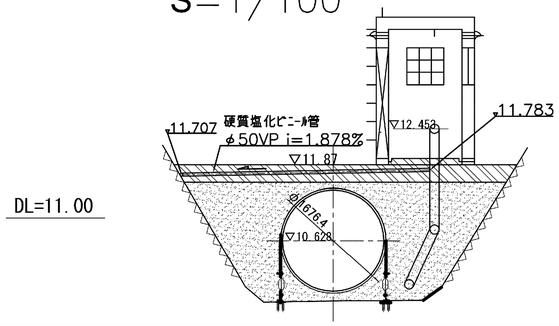

分水枡詳細図
S=1/30

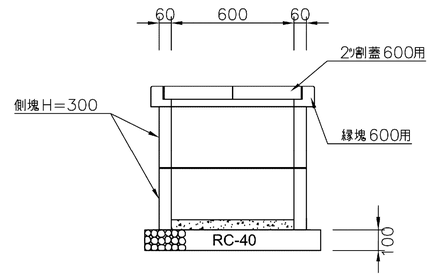

施設名	南部幹線用水路(0312100-1100-20)		
図面名	養安寺分水工構造図(5/5)		
作成年月	平成26年 3月		
縮尺	A1 1:500 A2 1:707	図面番号	8-227/599
作成者	関東農政局　両総農業水利事業所		

57号空気弁工構造図 S=1:50

位置図
S=1/100

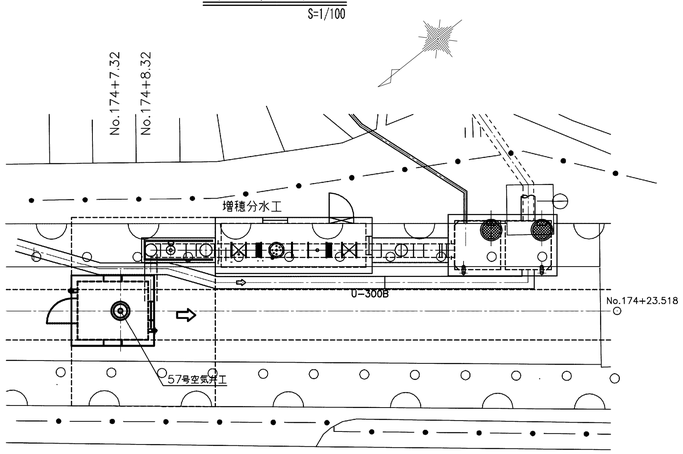

平断面図

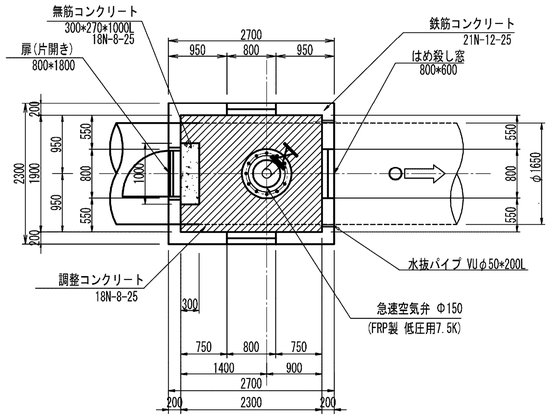

B－B

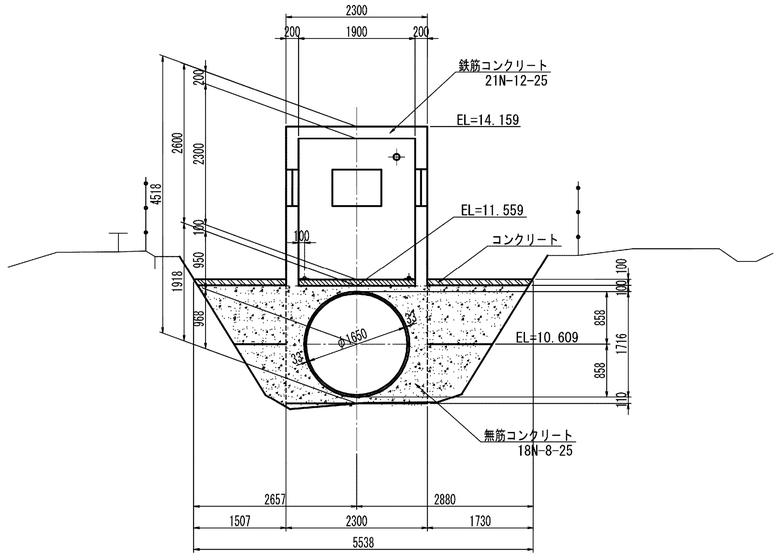

平面図

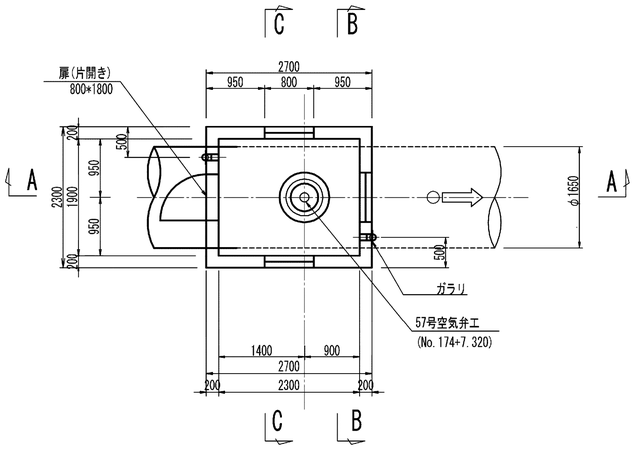

A－A

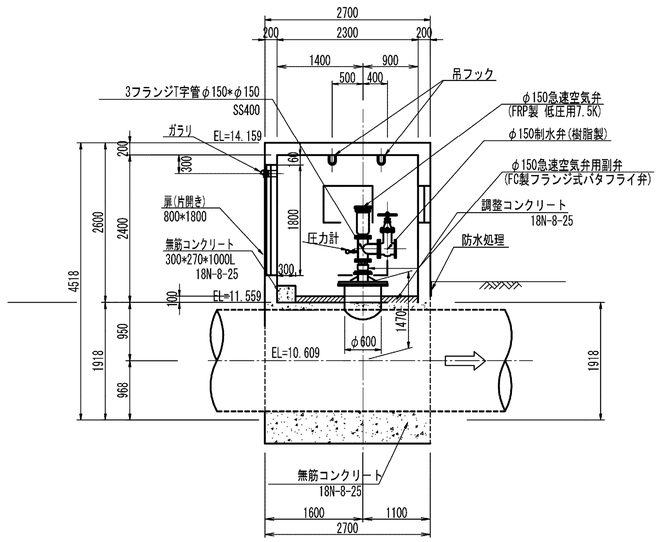

C－C

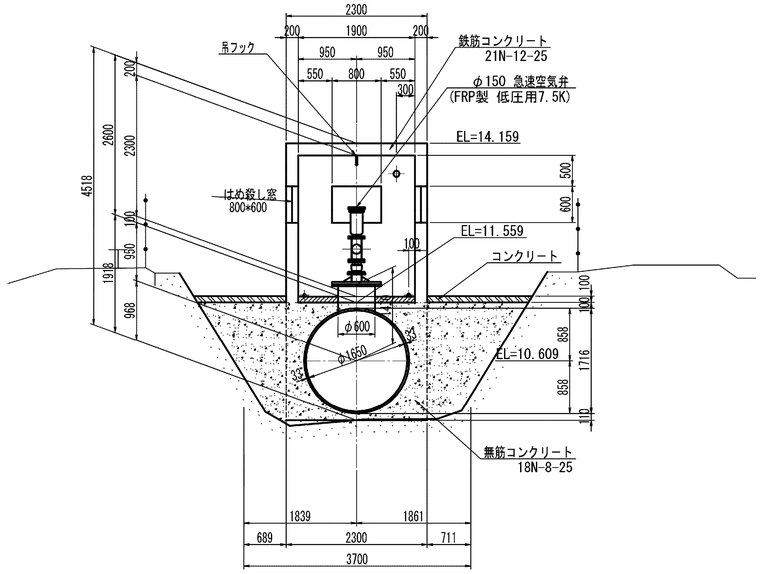

注： 空気弁の3FT字管及び仕切弁の取付平面角度は、平断面図の角度とする。

注)本設計の標高は「H17の測量成果」によるものである。
よって、上流区間(第3機場基準高)の標高とは 一律
－ 19cm低い値となっている。
以上より、主要な地点の標高のみ併記した。
・カッコあり：第3機場基準高による値
・カッコなし：H17測量成果による値

施設名	南部幹線用水路(0312100-1100-20)		
図面名	57号空気弁工構造図		
作成年月	平成26年 3月		
縮尺	A1 1:500 A2 1:707	図面番号	8-228/599
作成者	関東農政局　両総農業水利事業所		

増穂分水工構造図(1/4) S=1:100

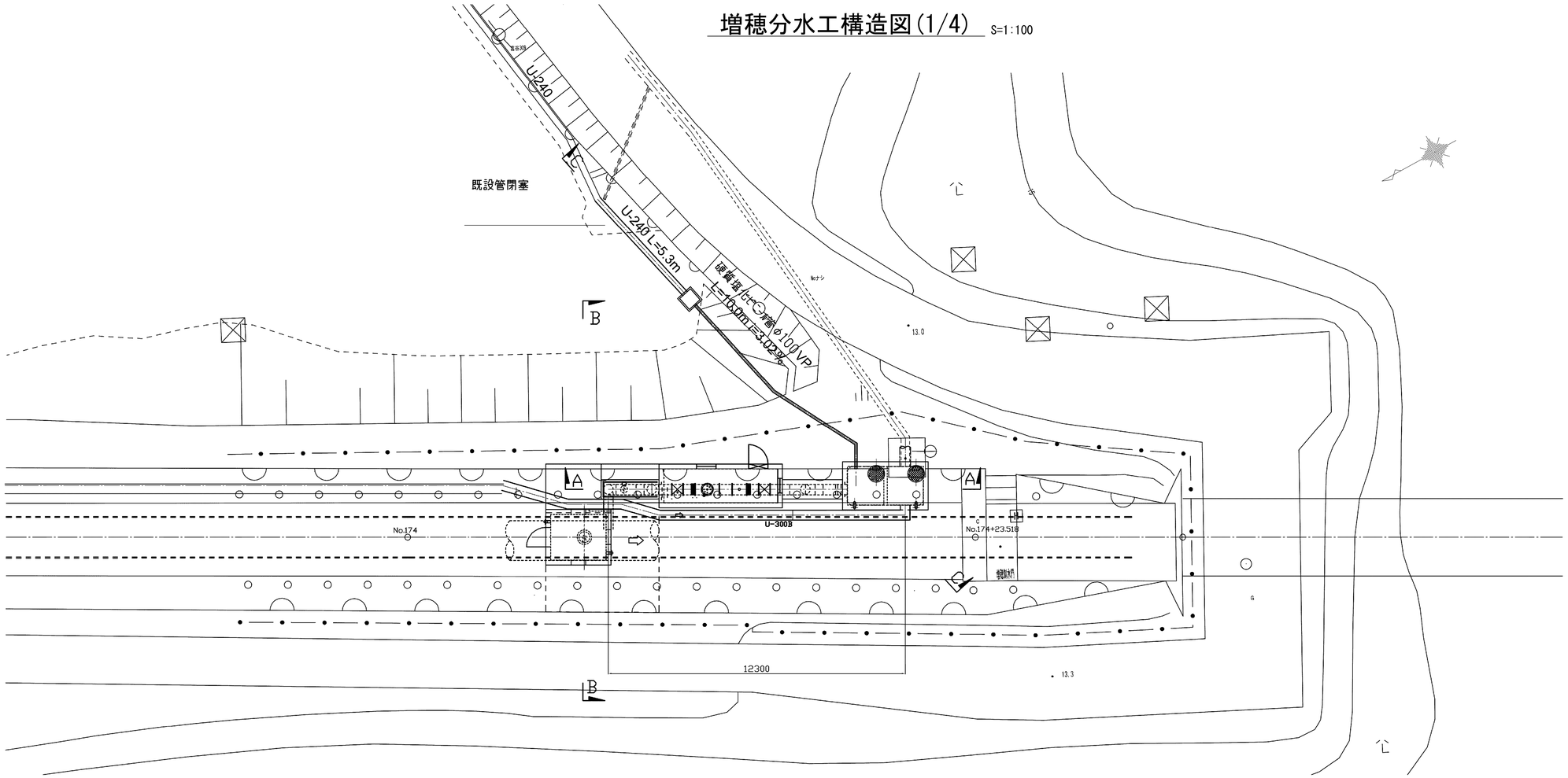

A-A断面
S=1:100

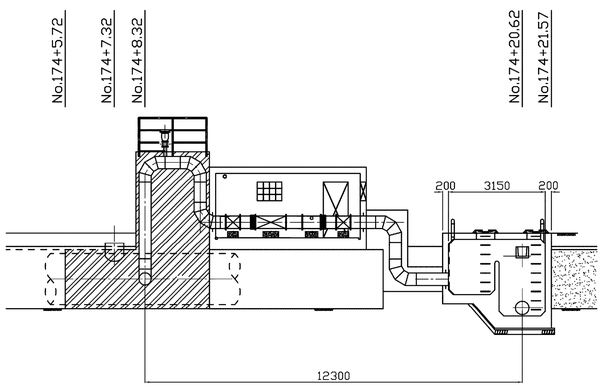

B-B断面
GH= 9.65
FH= 10.609

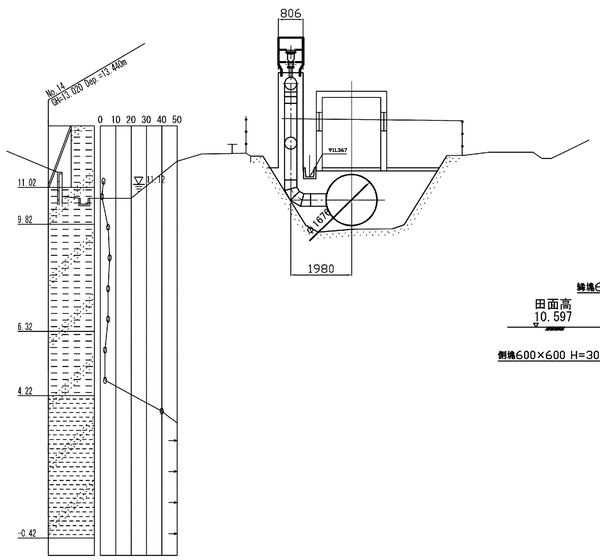

C-C断面
S=1:50

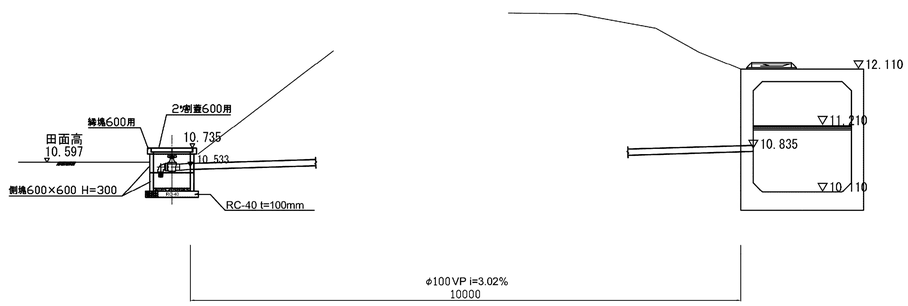

施設名	南部幹線用水路(0312100-1100-20)		
図面名	増穂分水工構造図(1/4)		
作成年月	平成26年 3月		
縮尺	A1 1:500 A2 1:707	図面番号	8-229/599
作成者	関東農政局　両総農業水利事業所		

増穂分水工構造図(2/4)

平 面 図
S=1:100

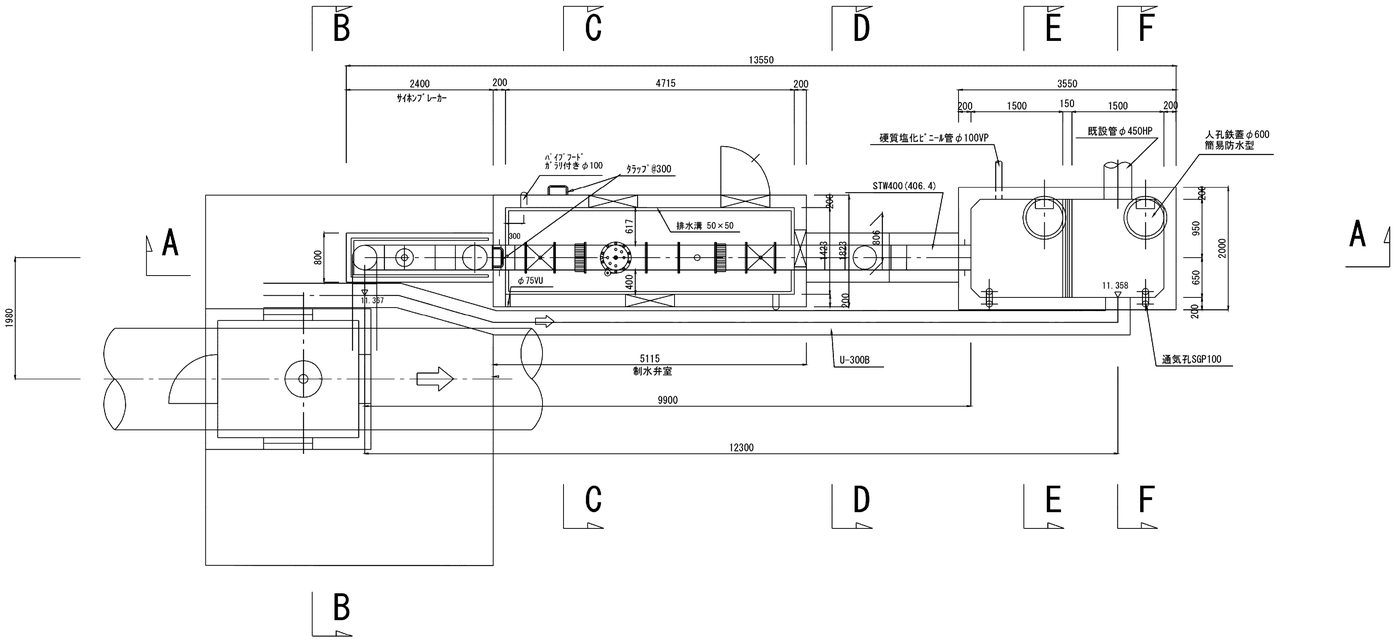

断面A-A
S=1:100

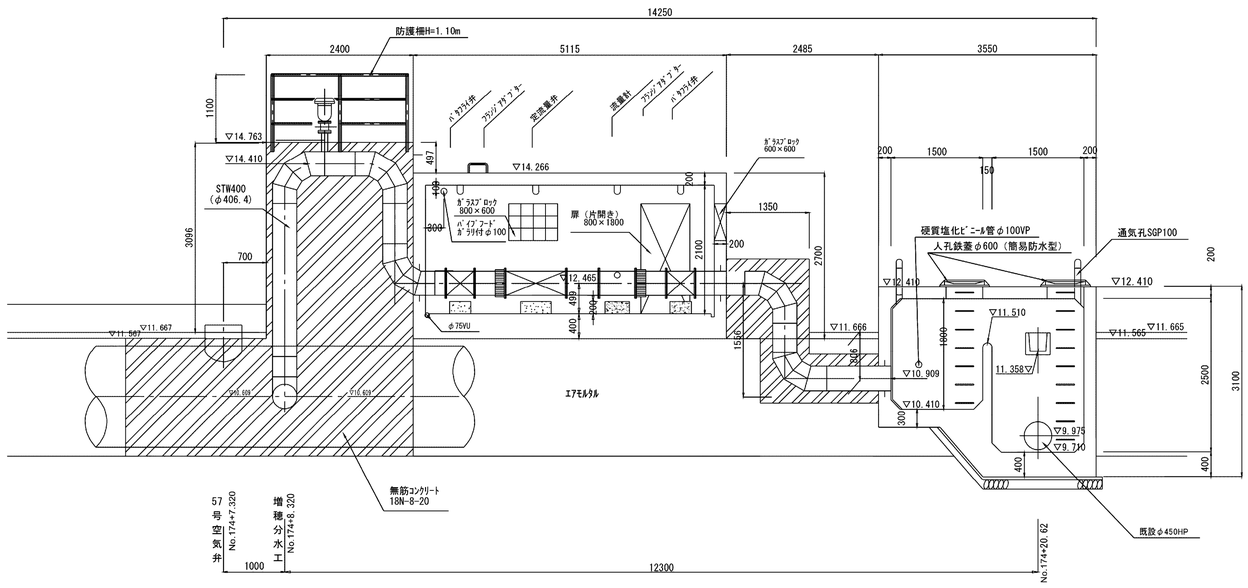

B-B 断面図
S=1:80

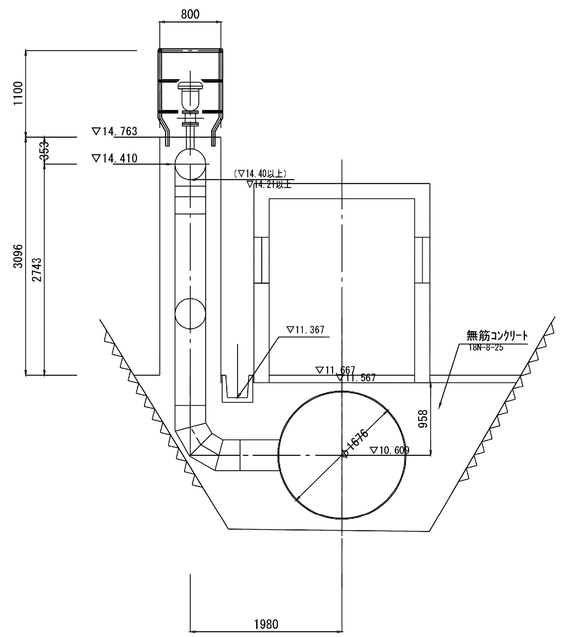

施設名	南部幹線用水路(0312100-1100-20)		
図面名	増穂分水工構造図(2/4)		
作成年月	平成26年 3月		
縮尺	A1 1:500 A2 1:707	図面番号	8-230/599
作成者	関東農政局　両総農業水利事業所		

増穂分水工構造図(3/4) S=1:50

D-D 断面

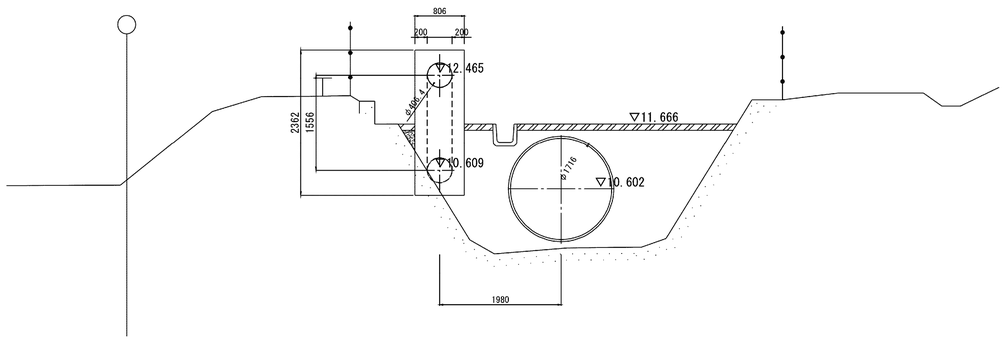

F-F 断面

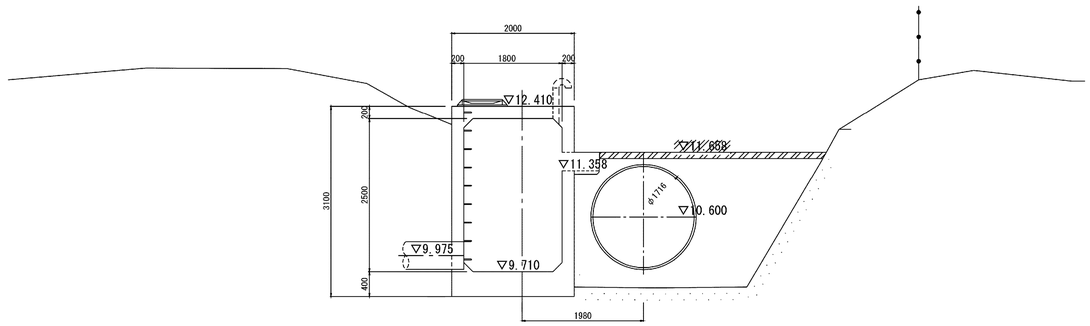

C-C 断面

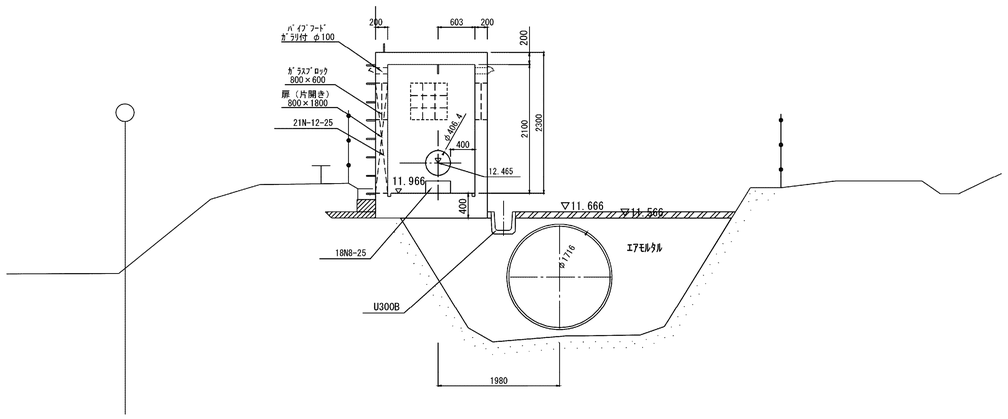

E-E 断面

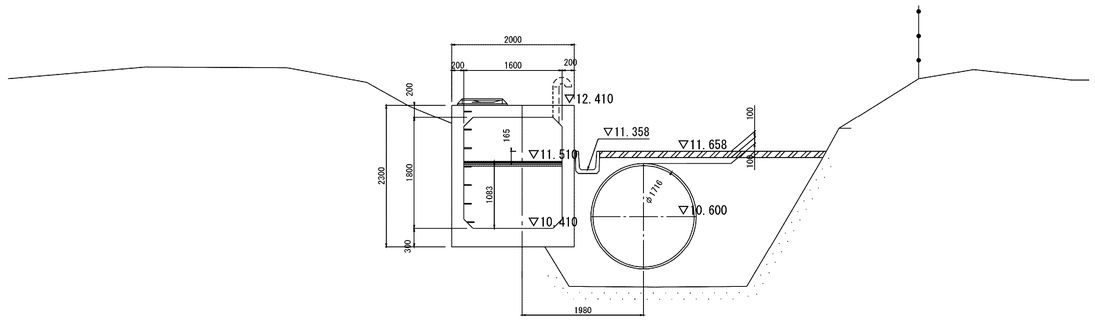

施設名	南部幹線用水路(0312100-1100-20)		
図面名	増穂分水工構造図(3/4)		
作成年月	平成26年 3月		
縮尺	A1 1:500 A2 1:707	図面番号	8-231/599
作成者	関東農政局　両総農業水利事業所		

増穂分水工構造図(4/4)

タラップ詳細図
S=1:10

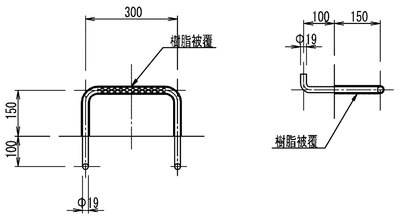

通気孔詳細図
S=1:20

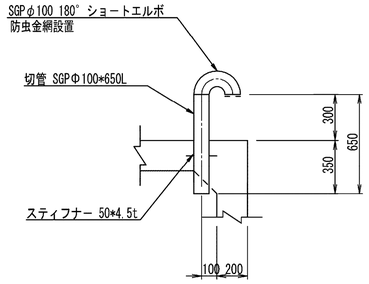

マンホール部詳細図
S=1:20

平面図

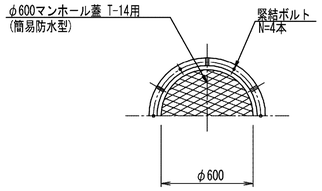

断面図

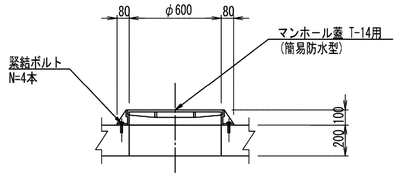

吊りフック詳細図
S=1:20

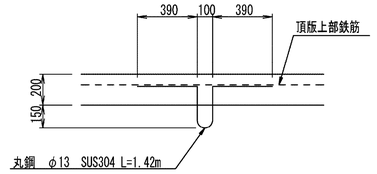

防護柵詳細図
S=1:30

正面図

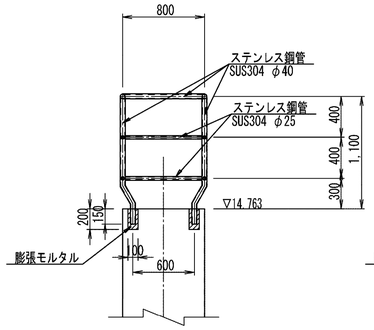

側面図

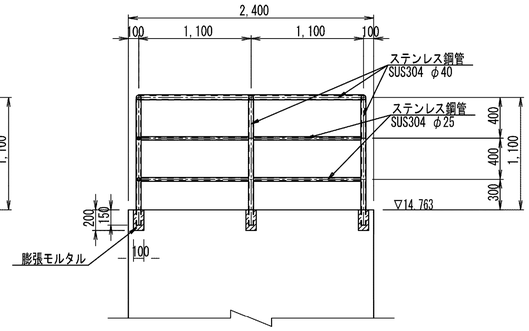

空気弁詳細図

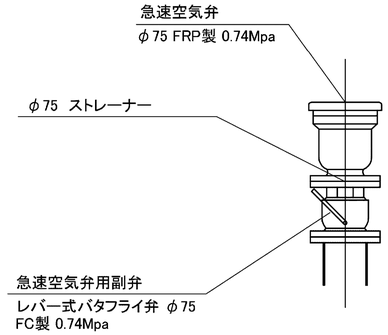

A-A断面図
S=1:20

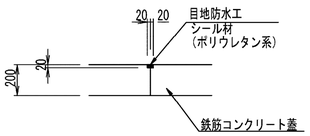

A部詳細図
S=1:20

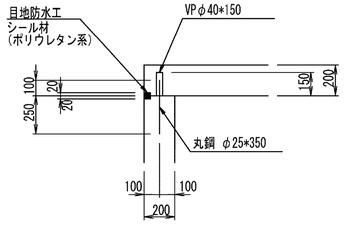

吊り上げ金具詳細図
S=1:20

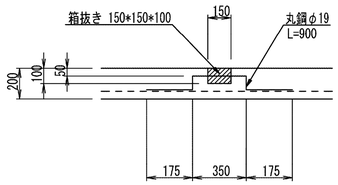

建具表

形式		片開きフラッシュドア		はめ殺し窓	
数量		1		3	
姿図		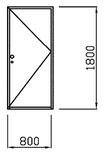		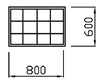	
材質	仕上	アルミ	シルバー	ガラスブロック	
見込	硝子	枠：70　扉：35			
金物		丁番(SUS)、握玉 シリンダー錠			
備考		沓摺(下枠)ステンレス		200×200型	

パイプフード詳細図
S=1:20

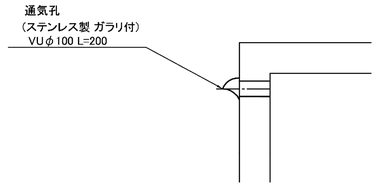

施設名	南部幹線用水路(0312100-1100-20)		
図面名	増穂分水工構造図(4/4)		
作成年月	平成26年 3月		
縮尺	A1 1:500 A2 1:707	図面番号	8-232/599
作成者	関東農政局　両総農業水利事業所		

浮上防止工詳細図

標準断面図
S=1:30

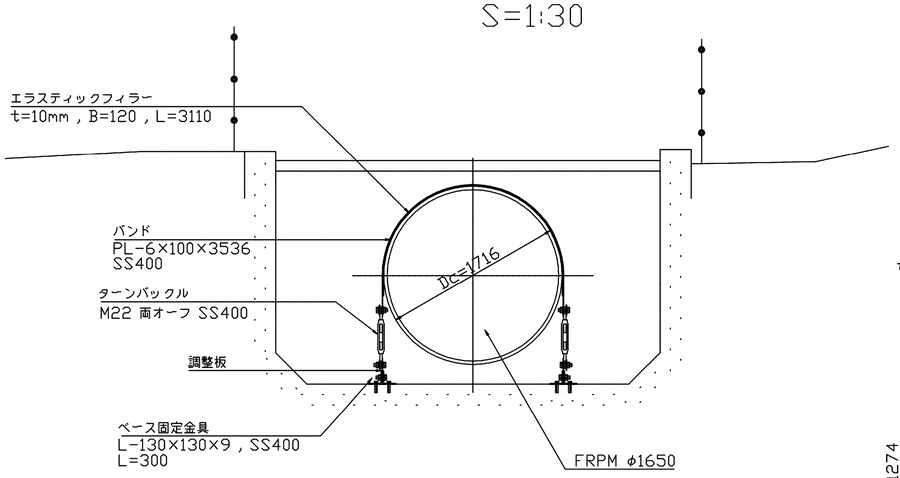

側面図
S=1:30

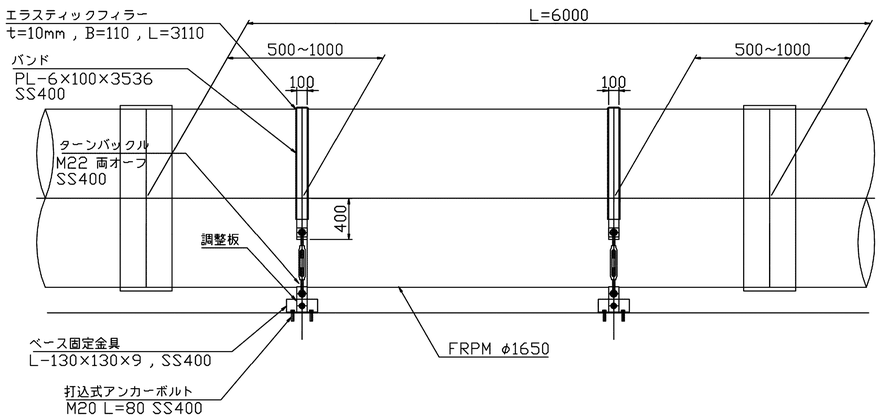

FRPMφ1650

断面図

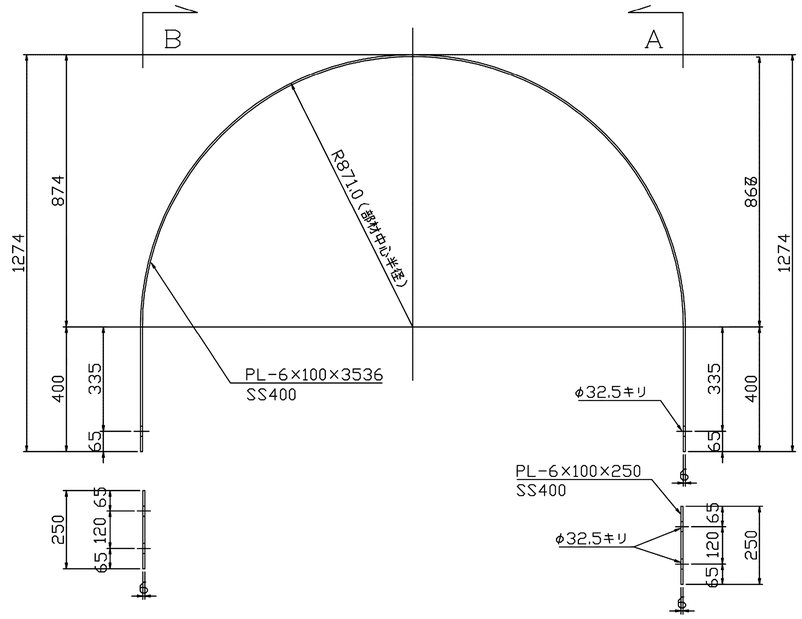

バンド詳細図
S=1:10

A－A

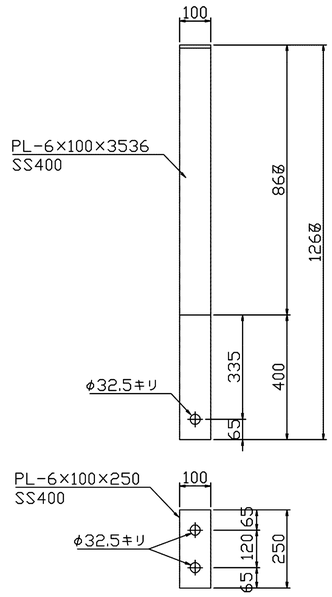

B－B

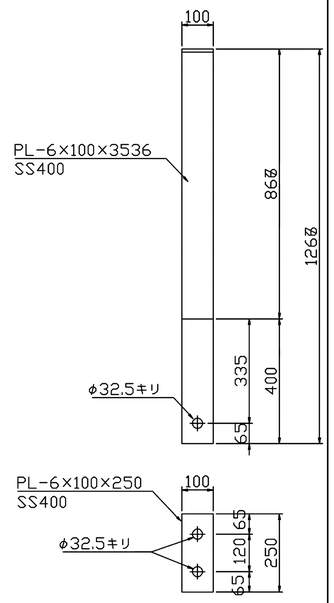

ベース固定金具
S=1:5

側面図

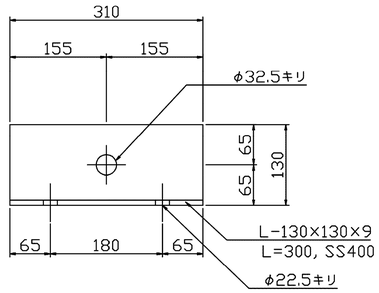

平面図

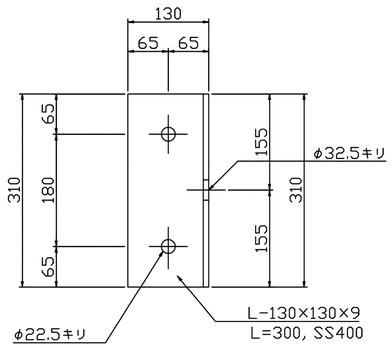

断面図

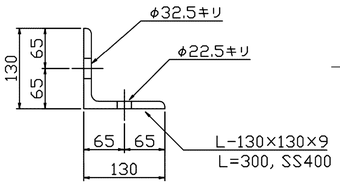

継手部詳細図
S=1:10

断面図

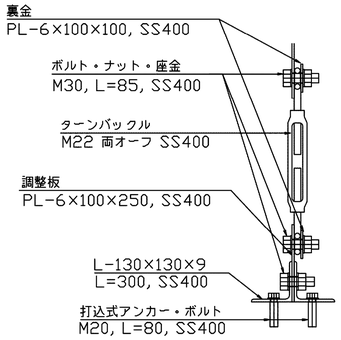

側面図

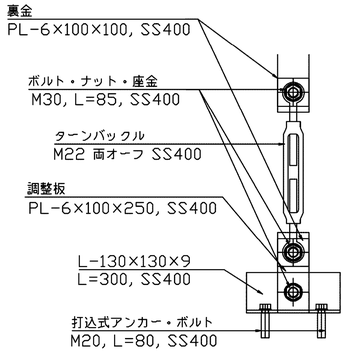

11号サイホン浮上防止工詳細図

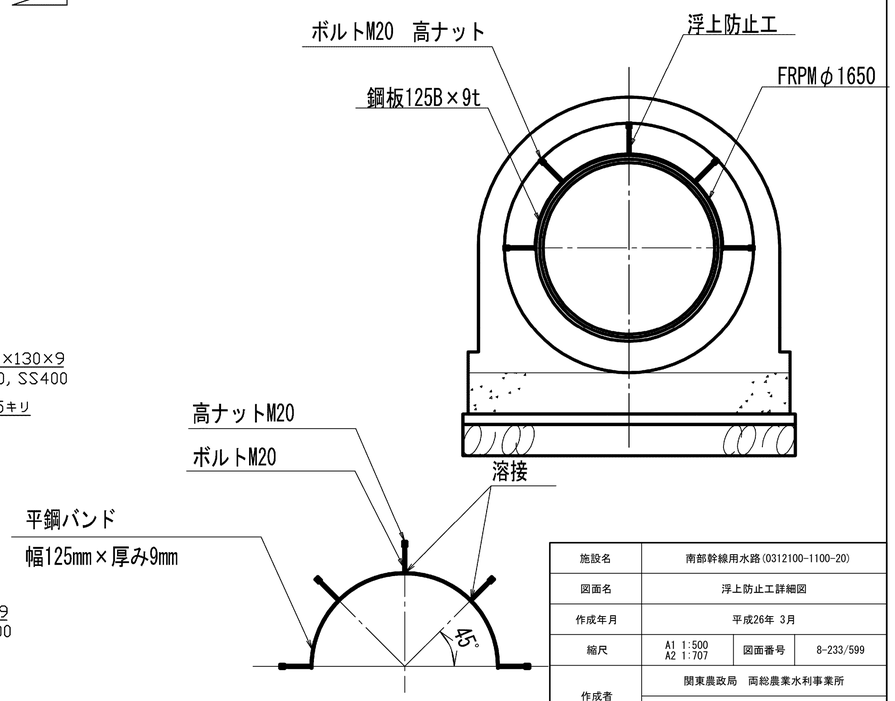

施設名	南部幹線用水路(0312100-1100-20)		
図面名	浮上防止工詳細図		
作成年月	平成26年 3月		
縮尺	A1 1:500 A2 1:707	図面番号	8-233/599
作成者	関東農政局 両総農業水利事業所		

大豆谷枡構造図 S=1:30

平面図

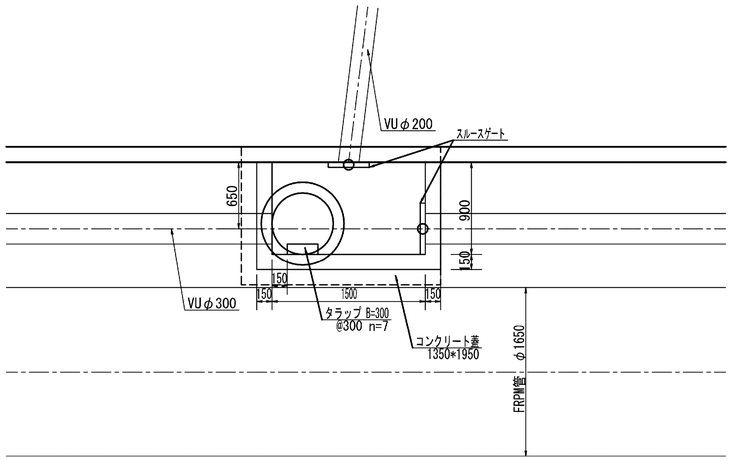

蓋詳細図

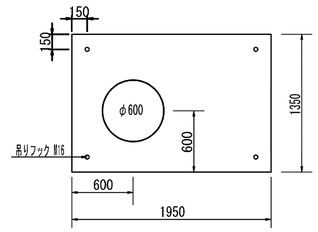

＊ 鉄筋はD13@100

断面図

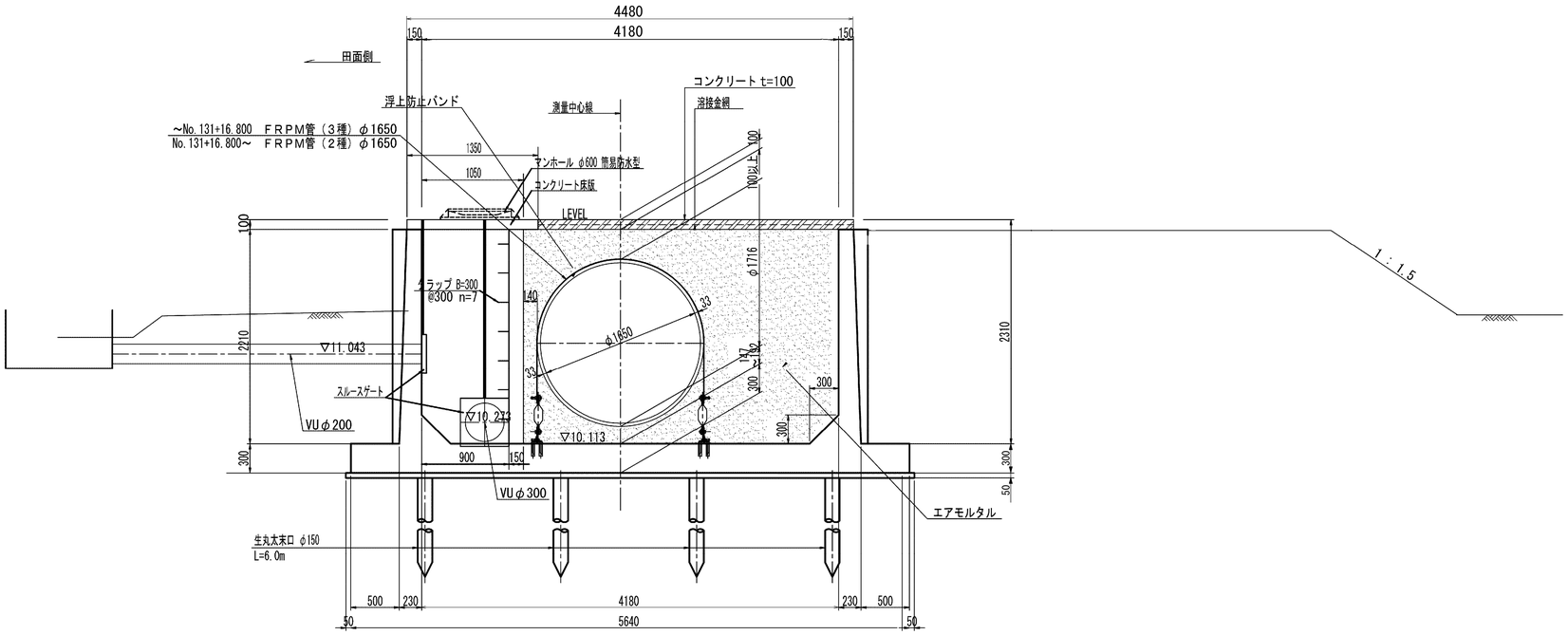

施設名	南部幹線用水路(0312100-1100-20)		
図面名	大豆谷枡構造図		
作成年月	平成26年 3月		
縮尺	A1 1:500 A2 1:707	図面番号	8-234/599
作成者	関東農政局　両総農業水利事業所		

タラップ用立入防止扉詳細図

(各分水工共通)

No.	部品名称	材質	規格	幅	長さ	数量	備考
11	進入防止扉	SUS304	PL6	480	1800	1	
12	取手	SUS304	RB16		286	1	
13	施錠金具	SUS304	FB6X25		40	1	
14	蝶番取付座	SUS304	PL6 L150X75		660	1	
15	緩衝ゴム受座	SUS304	PL6 C160X50		950	1	
16	施錠金具	SUS304	PL6	80	92.5	1	
17	ボルト・ナット	SUS304	M10			1	
21	蝶番	SUS304	B-1003-3			4	
22	錠前	ｵｳﾄﾞｳ	ﾅﾝｷﾝ,#1000-50			1	
23	緩衝ゴム	CR	C-30-RK-24			4	
24	十字穴付きなべ小ねじ	SUS304	B-M3X16J			4	
25	平座金	SUS304	W-M3F			4	
26	バネ座金	SUS304	W-M3S			4	
27	袋ナット	SUS304	N-M3C			4	
28	オールアンカー	SUS304	SC-1210			14	
31	表示板	A5083	T2X500X400			1	
32	六角ボルト	SUS304	B-M6X20			4	
33	ナット	SUS304	N-M6			4	
34	座金	SUS304	W-M6F			8	

注　記

1、表示板はT2(A5083)
2、表面は無反射スコッチカル仕上げ
3、字体はゴシック体
4、製作数は1基分

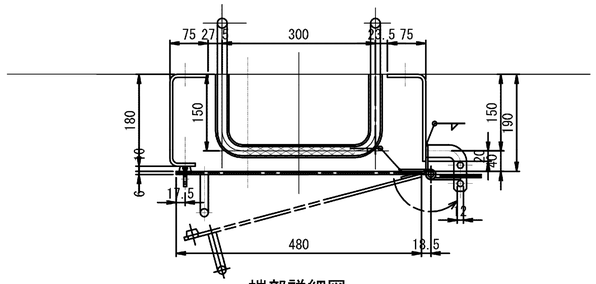

端部詳細図
S=1:6

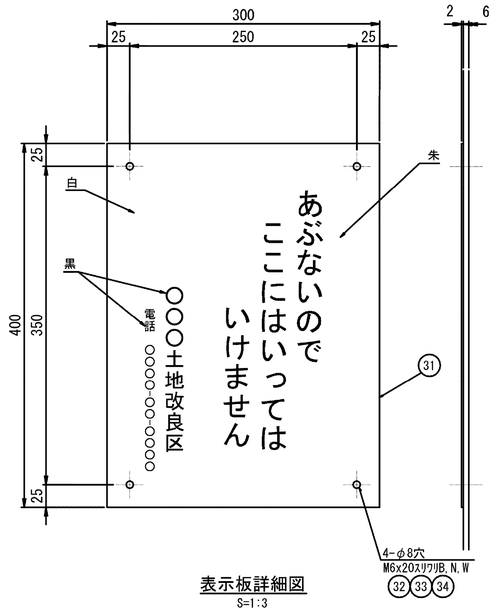

表示板詳細図
S=1:3

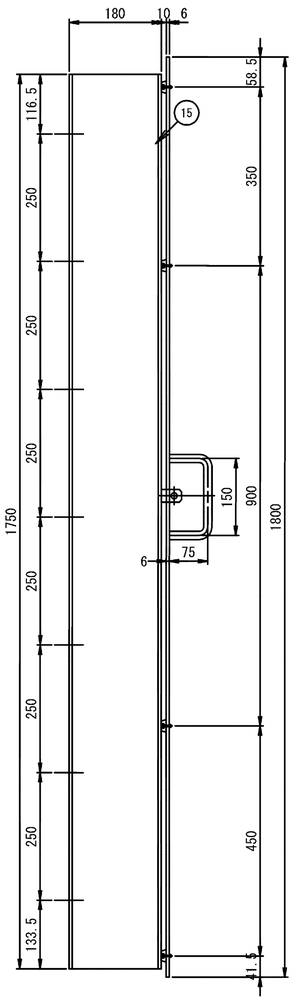

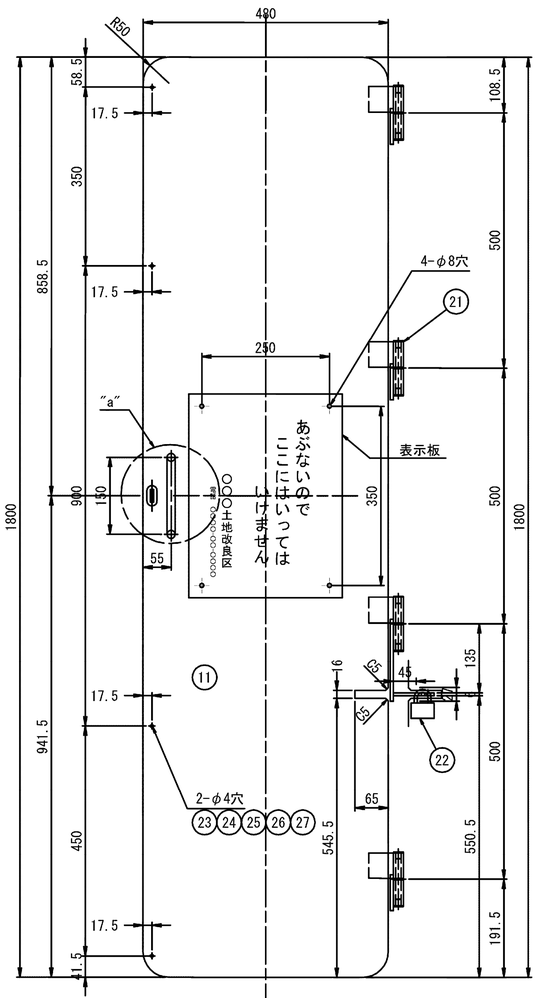

扉組立図
S=1:6

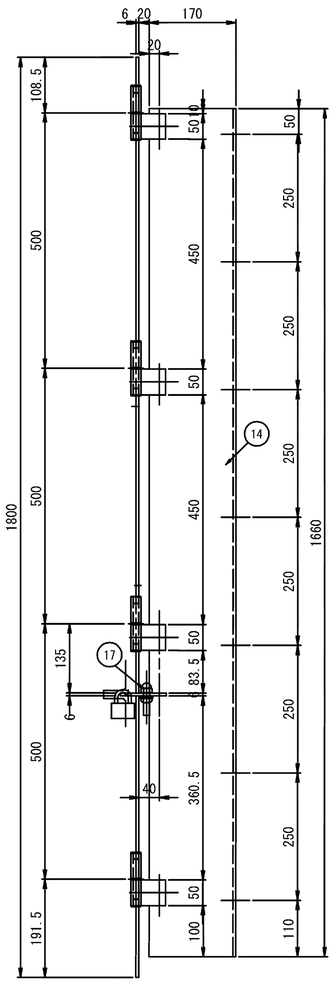

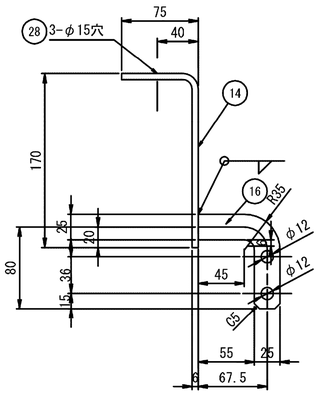

施錠金具取付図
S=1:3

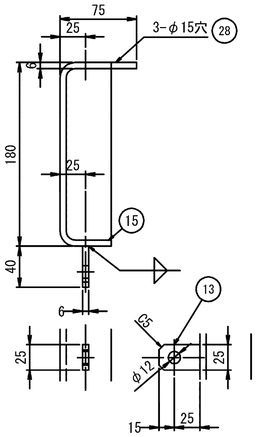

施錠金具取付図
S=1:3

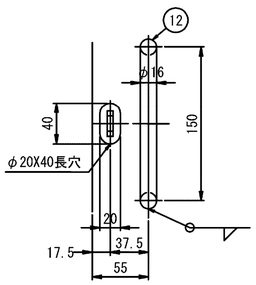

'a'部詳細図
S=1:3

施設名	南部幹線用水路(0312100-1100-20)		
図面名	タラップ用立入防止扉詳細図		
作成年月	平成26年 3月		
縮尺	A1 1:500 A2 1:707	図面番号	8-235/599
作成者	関東農政局　両総農業水利事業所		

橋梁部取付工一般図(1/10) S=1:100

大 和 橋
(NO.131+19.450)

大和橋構造図

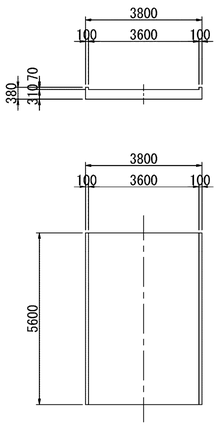

平 面 図

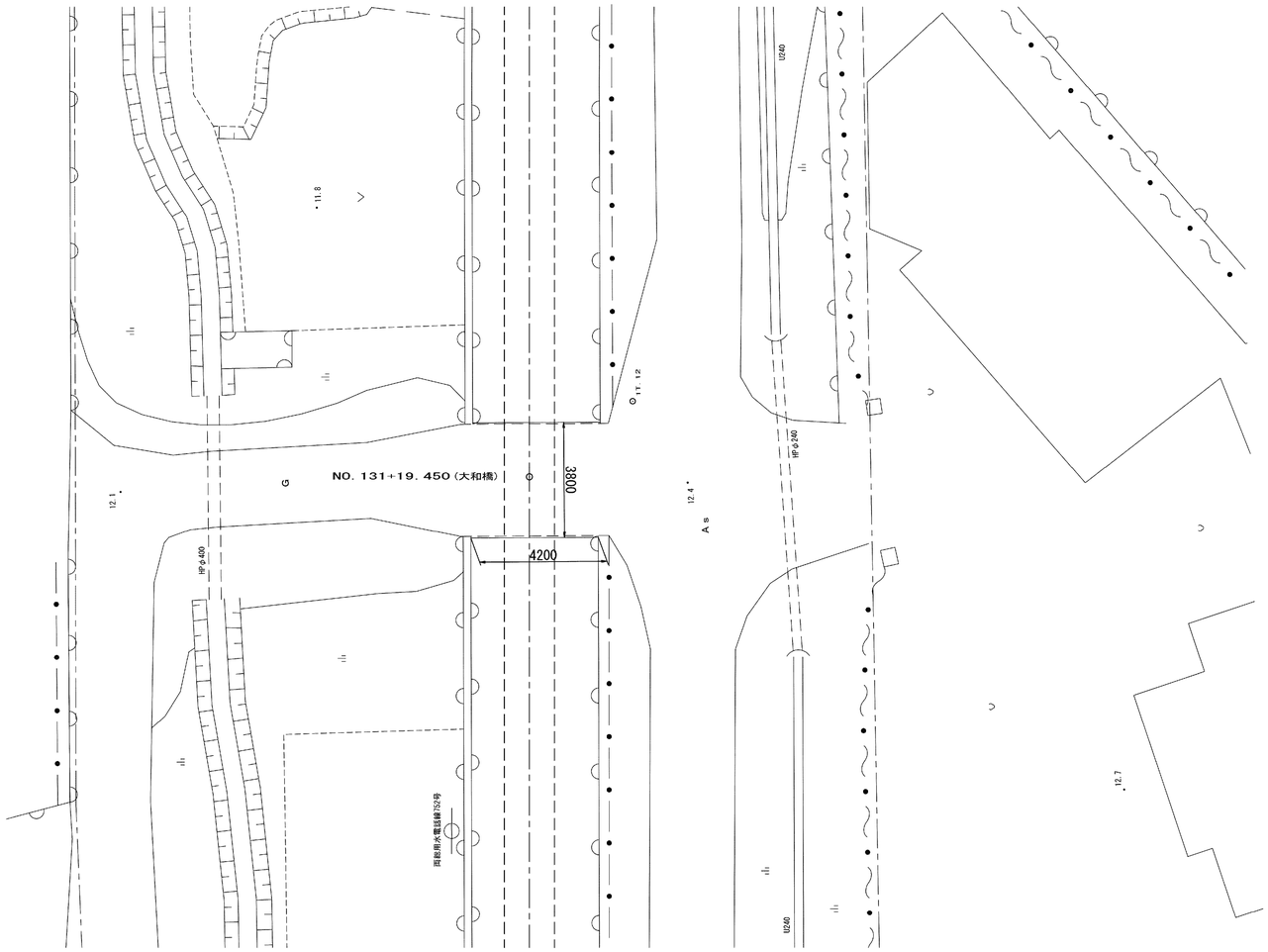

NO.131+19.450

GH= 10.06
FH= 11.094 (管中心高)

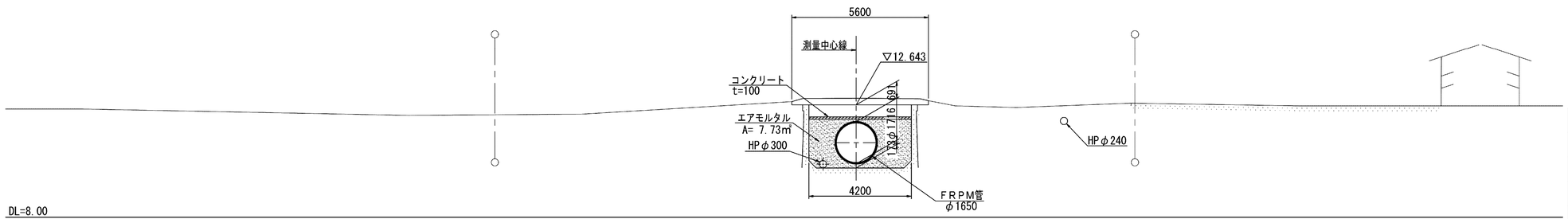

施設名	南部幹線用水路(0312100-1100-20)		
図面名	橋梁部取付工一般図(1/10)		
作成年月	平成26年 3月		
縮尺	A1 1:500 A2 1:707	図面番号	8-236/599
作成者	関東農政局　両総農業水利事業所		

橋梁部取付工一般図(2/10) S=1:100

御道法橋
(NO.133+38.950)

平 面 図

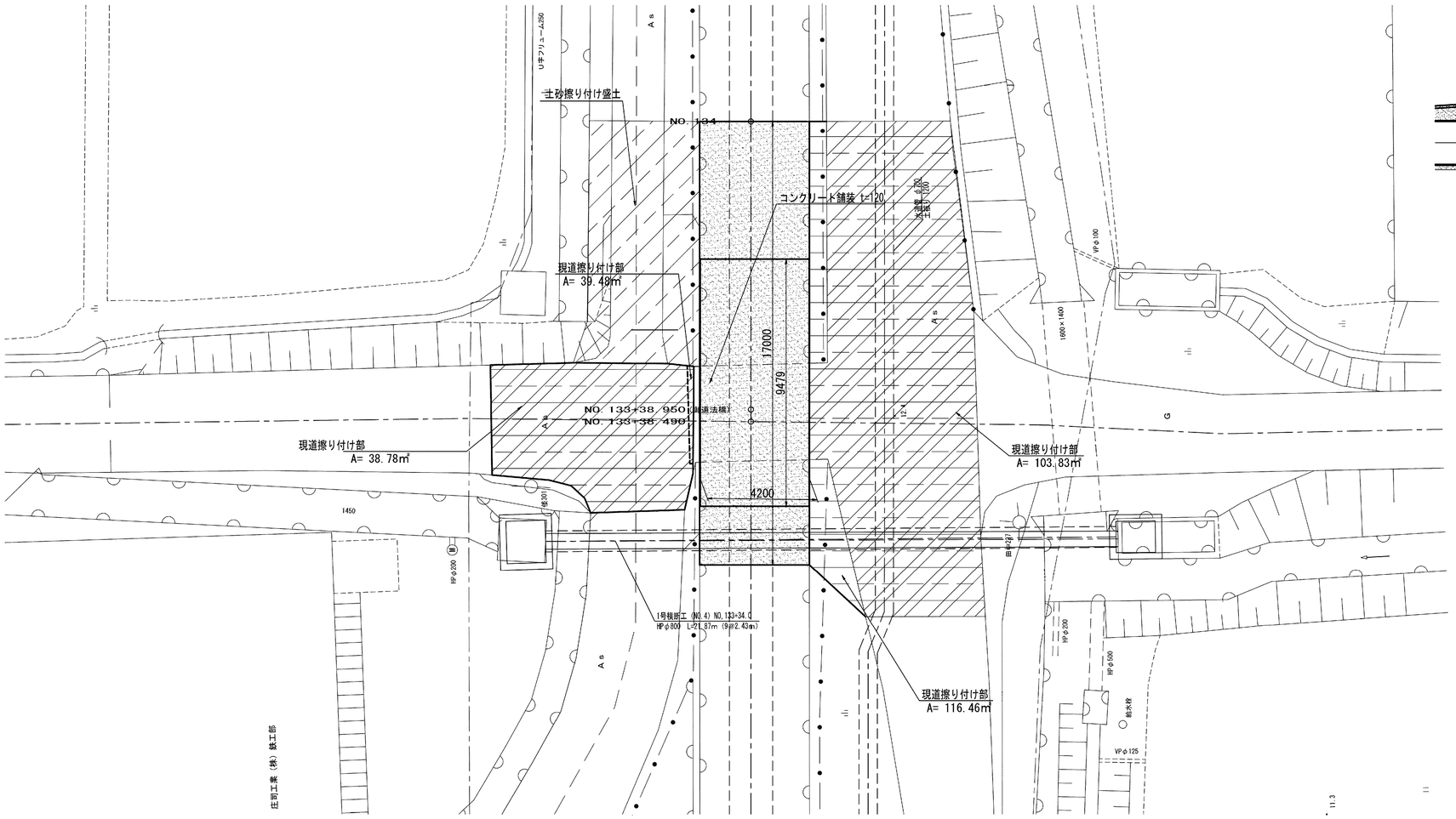

橋梁部縦断図

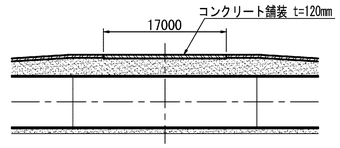

橋梁部縦断図

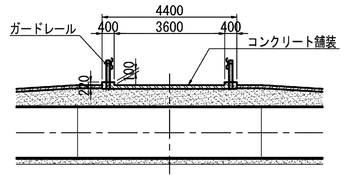

地覆部詳細図
S=1:20

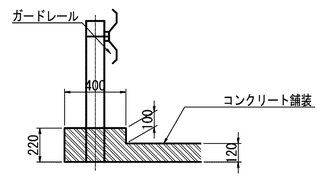

‘a’ 部詳細図
S=1:20

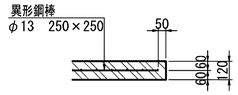

NO.133+38.490
GH= 10.04
FH= 11.068（管中心高）

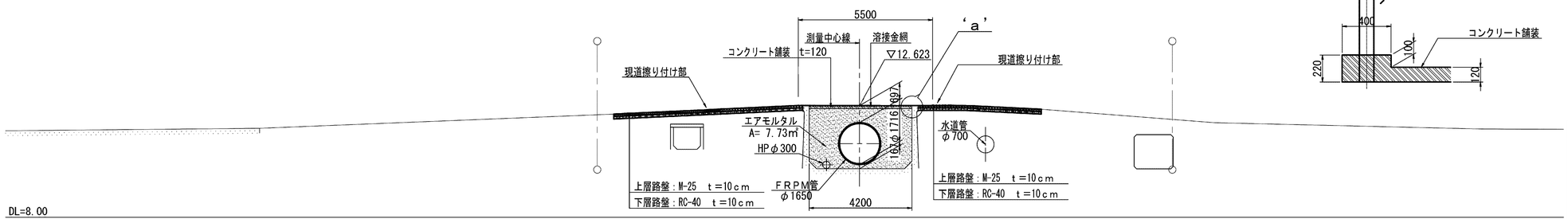

施設名	南部幹線用水路(0312100-1100-20)		
図面名	橋梁部取付工一般図(2/10)		
作成年月	平成26年 3月		
縮尺	A1 1:500 A2 1:707	図面番号	8-237/599
作成者	関東農政局 両総農業水利事業所		

橋梁部取付工一般図(3/10) S=1:100

曲 田 橋
(NO.136+8.450)

平 面 図

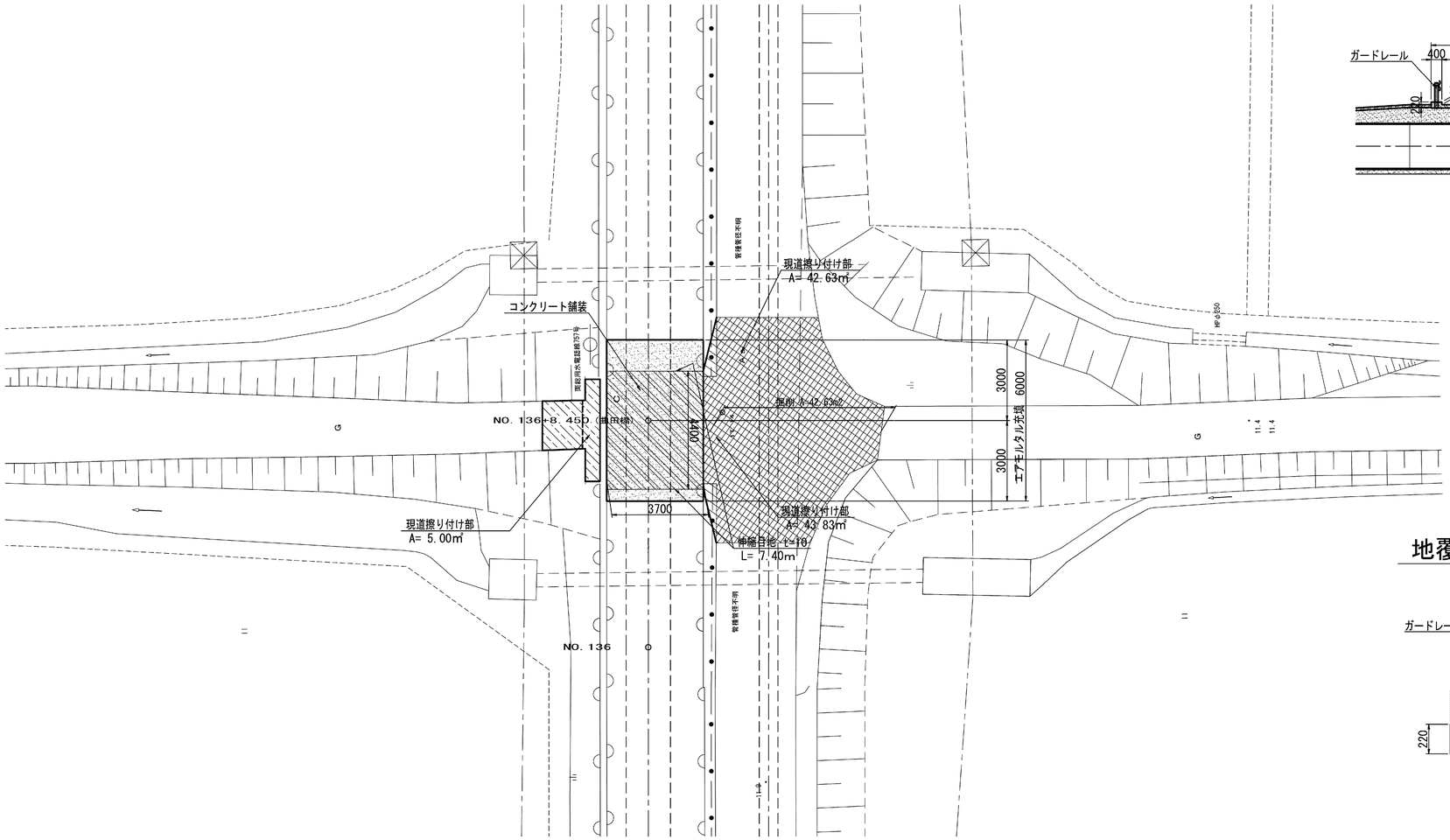

橋梁部縦断図

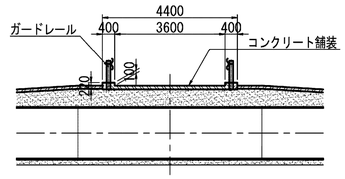

地覆部詳細図
S=1:20

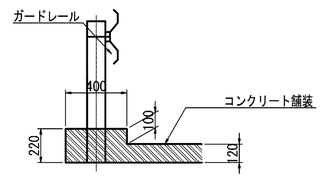

NO.136+8.450
GH= 10.24
FH= 11.251（管中心高）

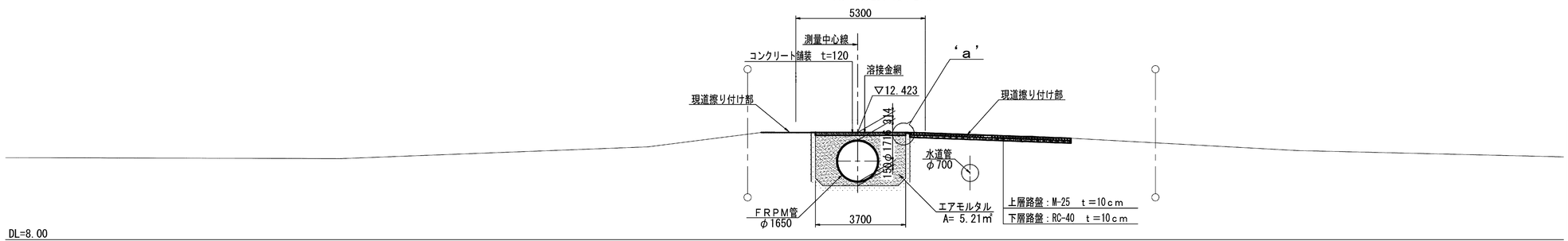

‘a’ 部詳細図
S=1:20

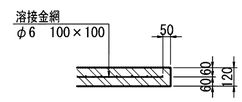

施設名	南部幹線用水路(0312100-1100-20)		
図面名	橋梁部取付工一般図(3/10)		
作成年月	平成26年 3月		
縮尺	A1 1:500 A2 1:707	図面番号	8-238/599
作成者	関東農政局 両総農業水利事業所		

橋梁部取付工一般図(4/10) S=1:100

鹿 渡 橋
(NO.138+28.000)

平 面 図

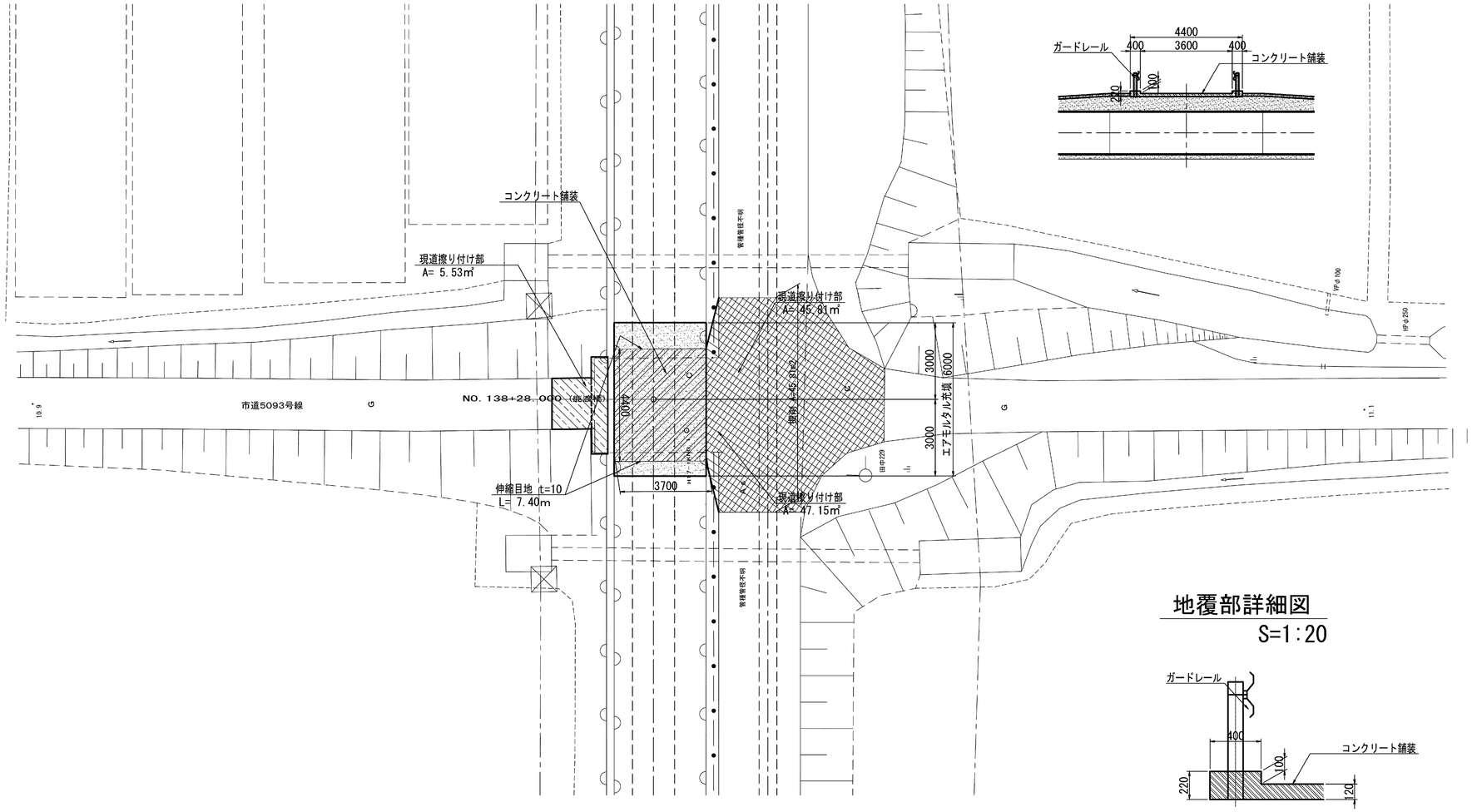

橋梁部縦断図

地覆部詳細図
S=1:20

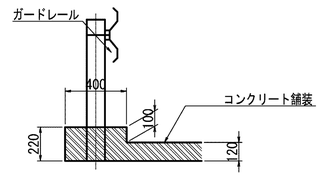

‘a’ 部詳細図
S=1:20

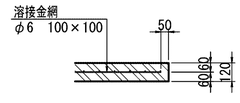

NO.138+28.000
GH= 10.12
FH= 11.206 (管中心高)

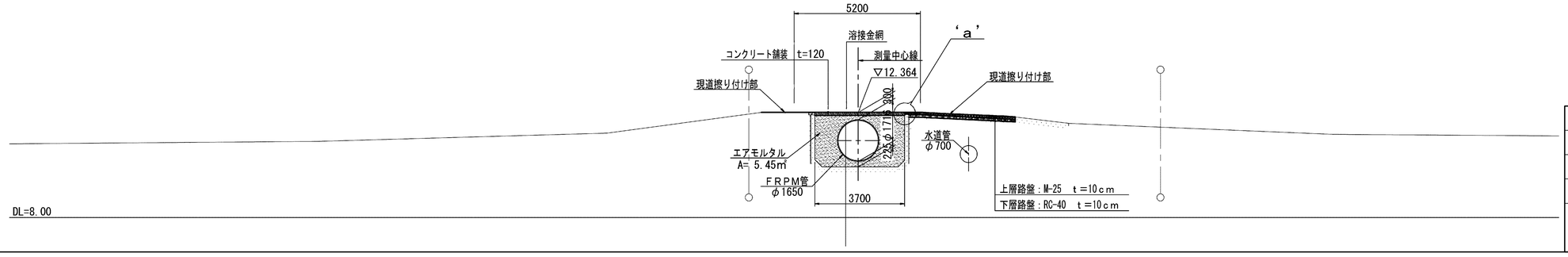

施設名	南部幹線用水路(0312100-1100-20)		
図面名	橋梁部取付工一般図(4/10)		
作成年月	平成26年 3月		
縮尺	A1 1:500 A2 1:707	図面番号	8-239/599
作成者	関東農政局 両総農業水利事業所		

橋梁部取付工一般図(5/10) S=1:100

えんまどう橋
(NO.143+16.750)

平 面 図

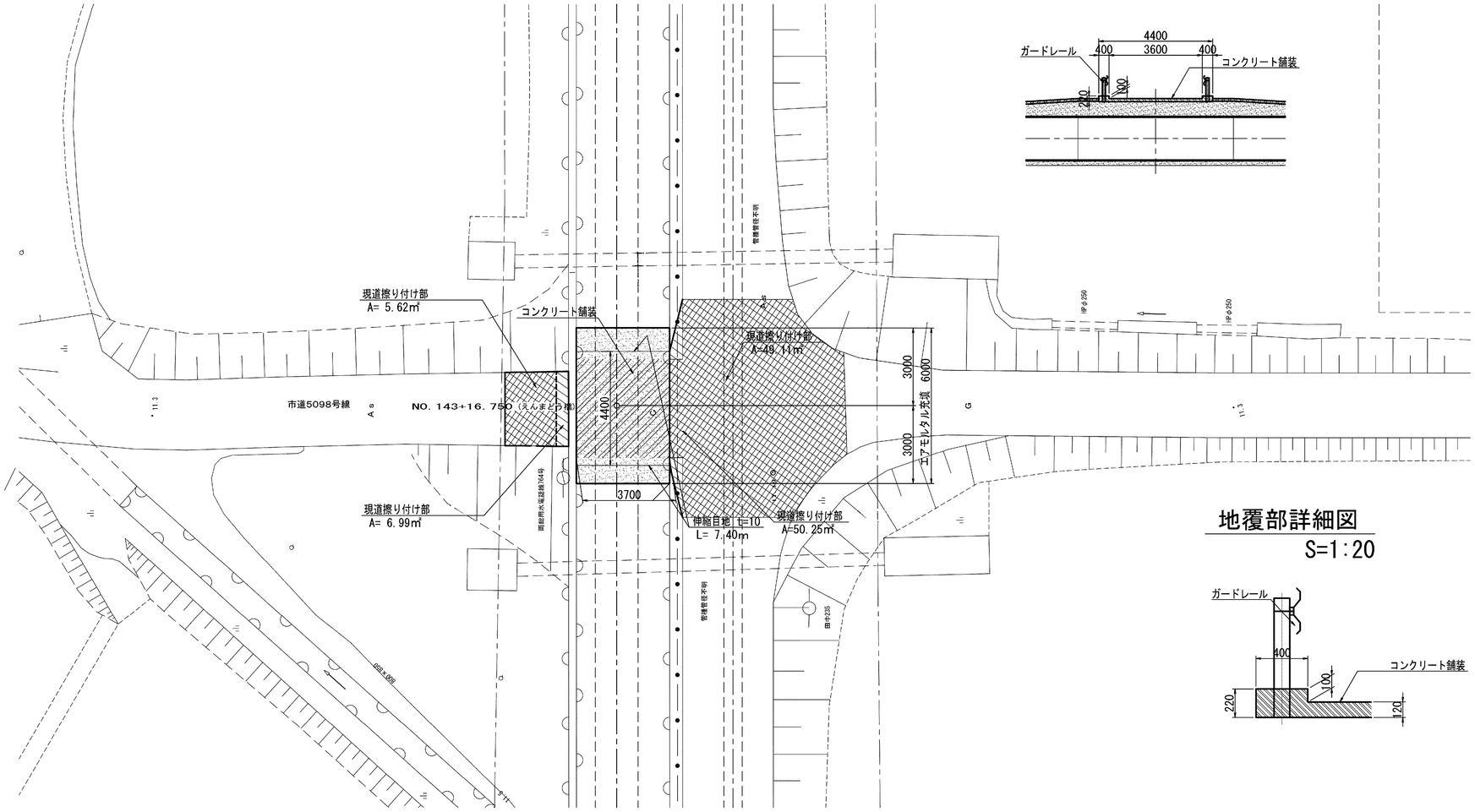

橋梁部縦断図

地覆部詳細図
S=1:20

NO.143+16.750
GH= 9.94
FH= 11.006 (管中心高)

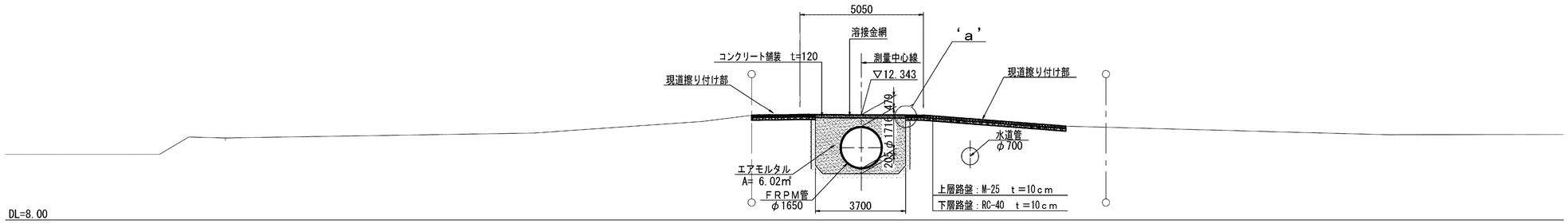

'a' 部詳細図
S=1:20

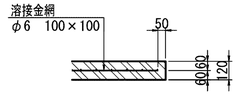

施設名	南部幹線用水路(0312100-1100-20)		
図面名	橋梁部取付工一般図(5/10)		
作成年月	平成26年 3月		
縮尺	A1 1:500 A2 1:707	図面番号	8-240/599
作成者	関東農政局 両総農業水利事業所		

橋梁部取付工一般図(6/10) S=1:100

田 中 橋
(NO.145+37.200)

平 面 図

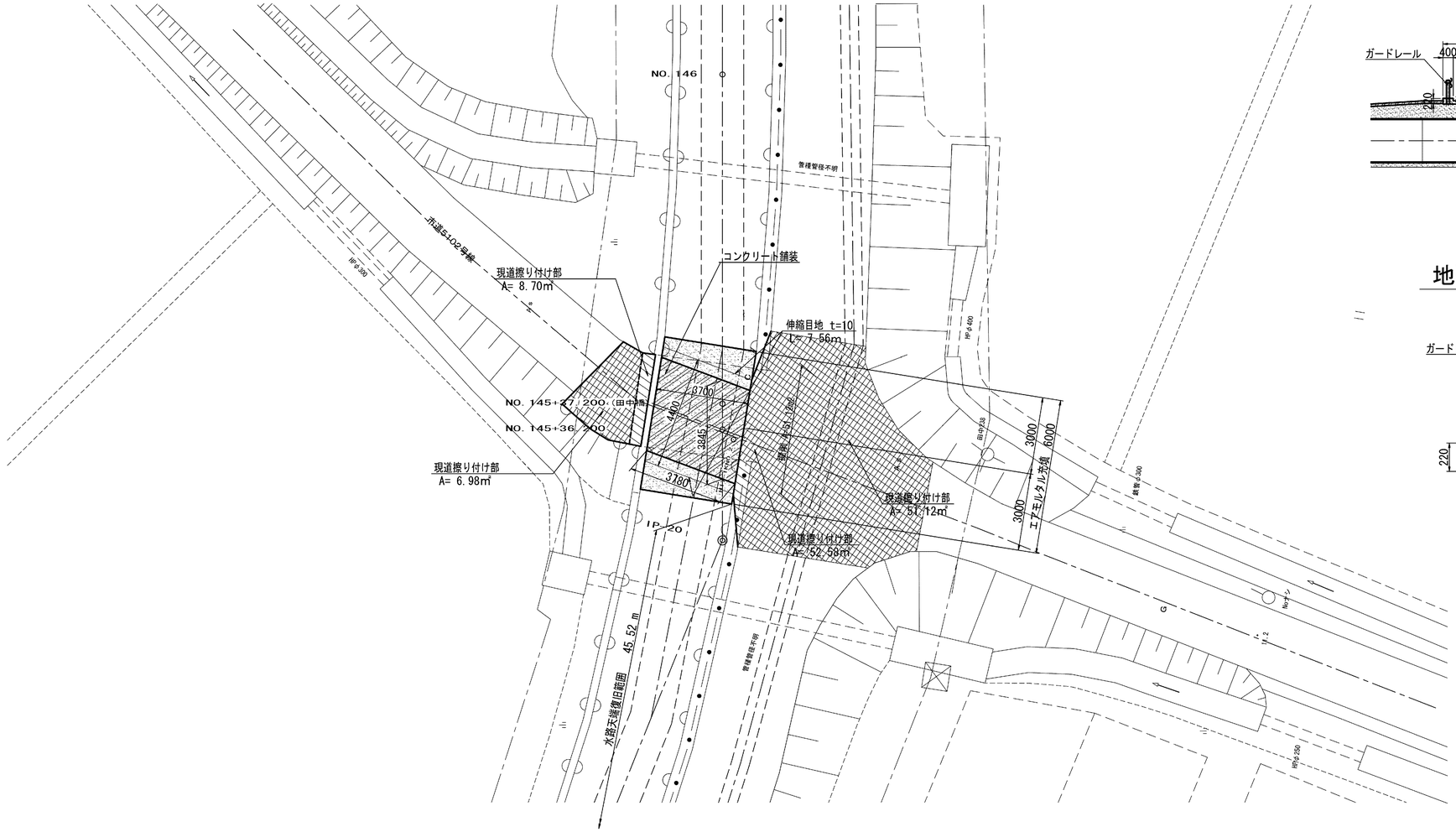

橋梁部縦断図

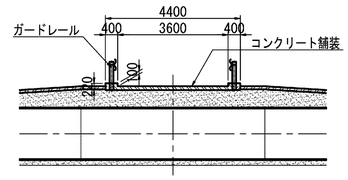

地覆部詳細図
S=1:20

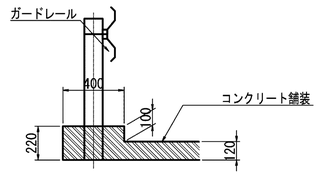

NO.145+36.200

GH= 9.90
FH= 10.986 (管中心高)

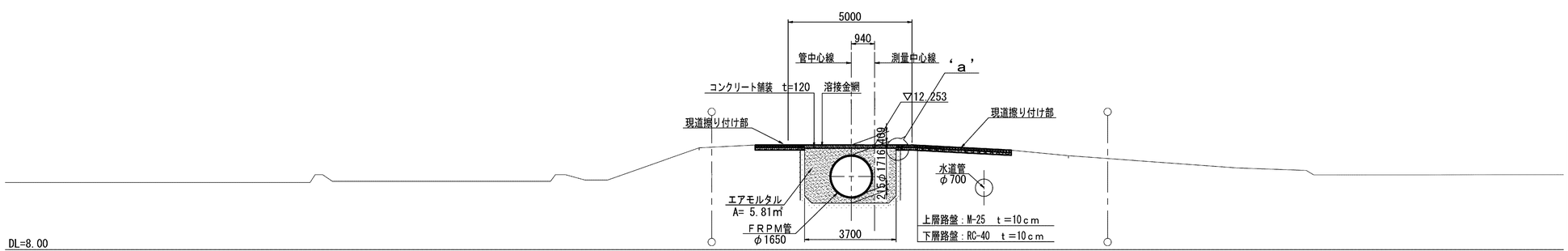

'a' 部詳細図
S=1:20

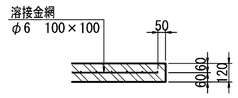

施設名	南部幹線用水路(0312100-1100-20)		
図面名	橋梁部取付工一般図(6/10)		
作成年月	平成26年 3月		
縮尺	A1 1:500 A2 1:707	図面番号	8-241/599
作成者	関東農政局 両総農業水利事業所		

橋梁部取付工一般図(7/10) S=1:100

御 嶽 橋
(NO.150+1.430)

平 面 図 S=1:100

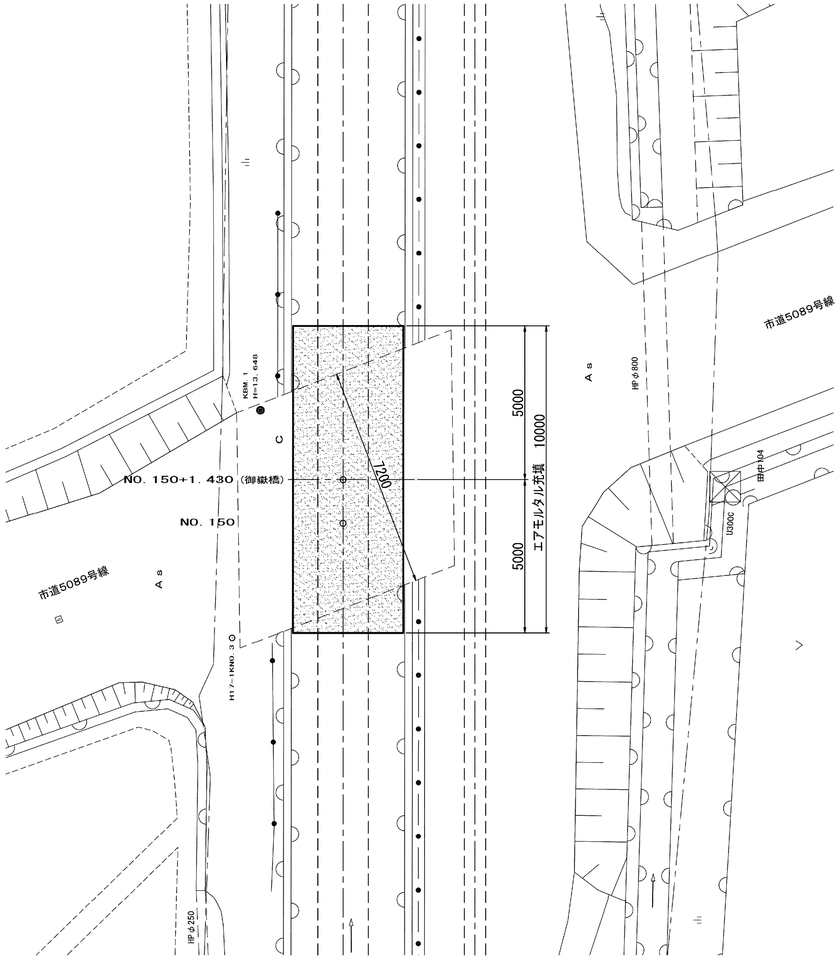

NO.150+1.430
GH= 9.95
FH= 10.951（管中心高）

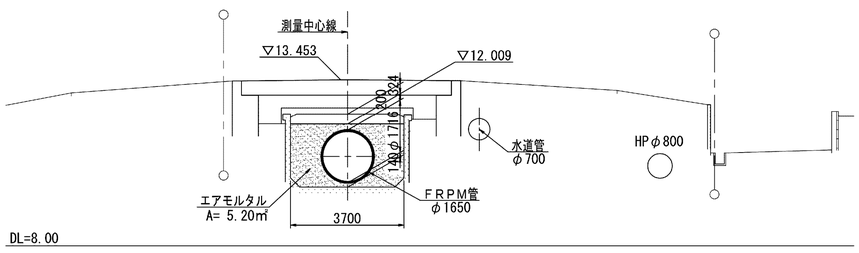

‘a’ 部平面図 S=1:100

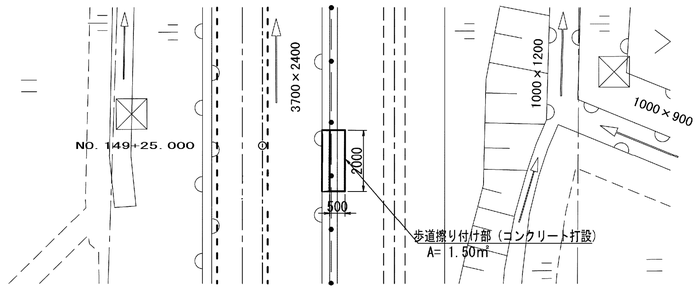

NO.149+25.000
GH= 9.96
FH= 10.955

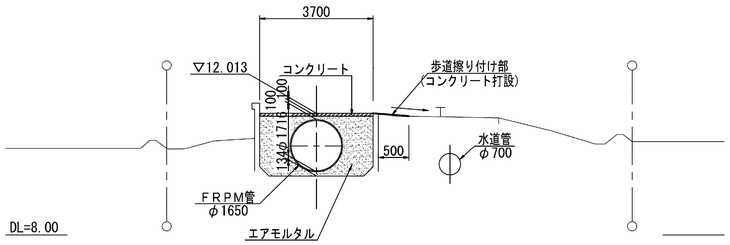

御嶽橋構造図 S=1:100

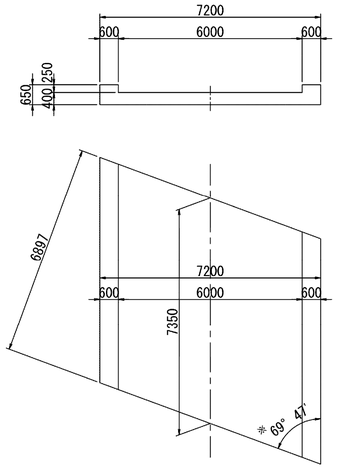

位 置 図 S=1:500

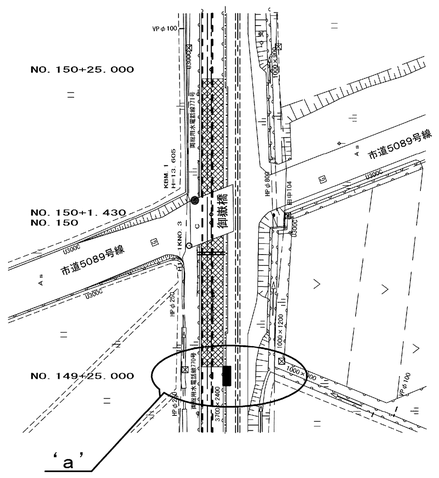

歩道通行不可

施設名	南部幹線用水路(0312100-1100-20)		
図面名	橋梁部取付工一般図(7/10)		
作成年月	平成26年 3月		
縮尺	A1 1:500 A2 1:707	図面番号	8-242/599
作成者	関東農政局　両総農業水利事業所		

橋梁部取付工一般図(8/10) S=1:100

福 相 橋
(NO.152+24.030)

平 面 図

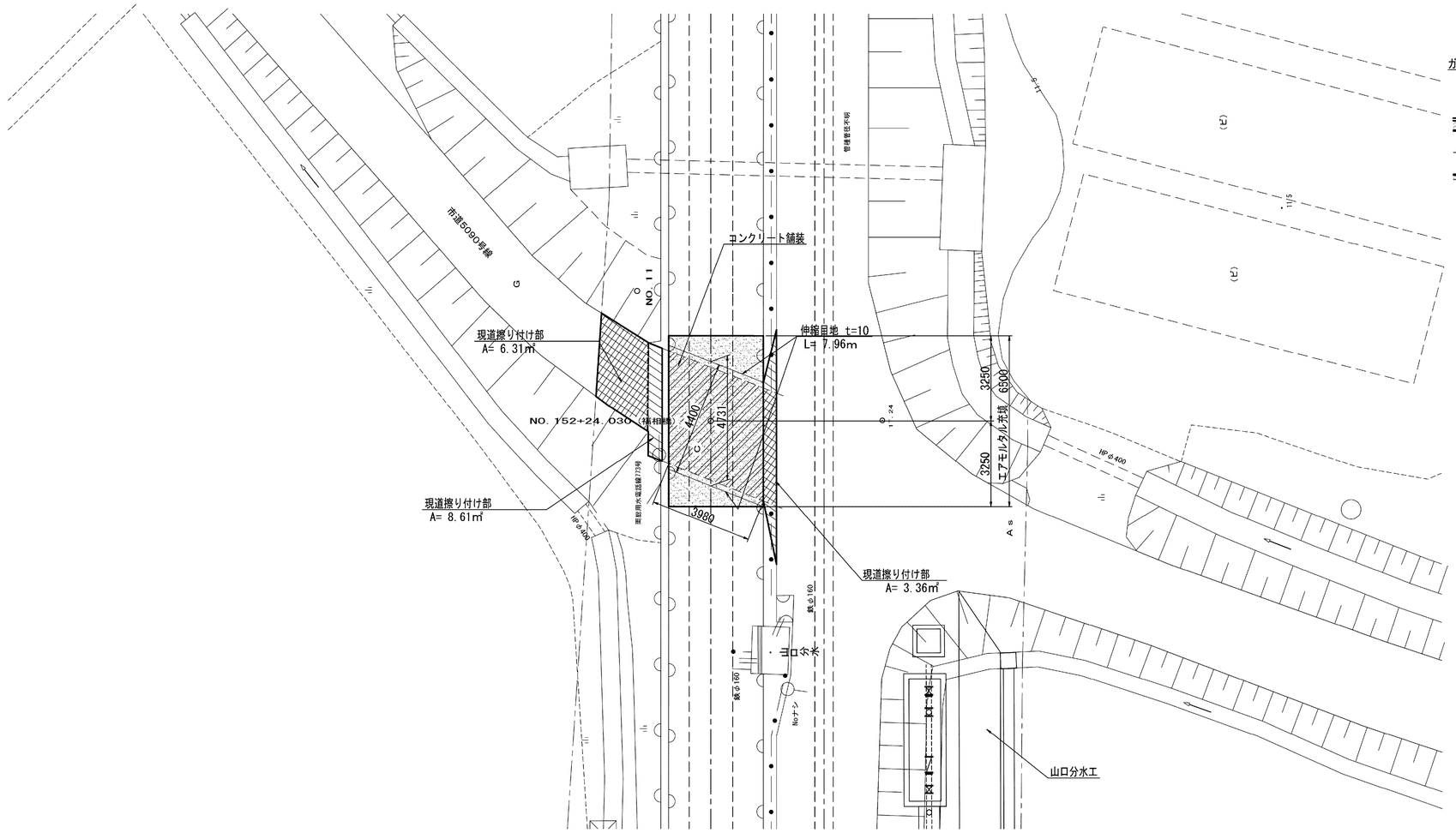

橋梁部縦断図

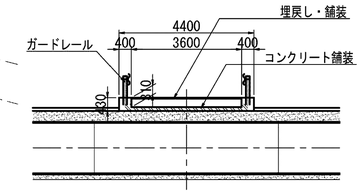

地覆部詳細図
S=1:20

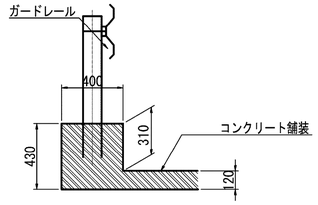

‘a’ 部詳細図
S=1:20

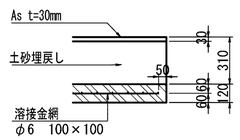

NO.152+24.030
GH= 9.94
FH= 10.931 (管中心高)

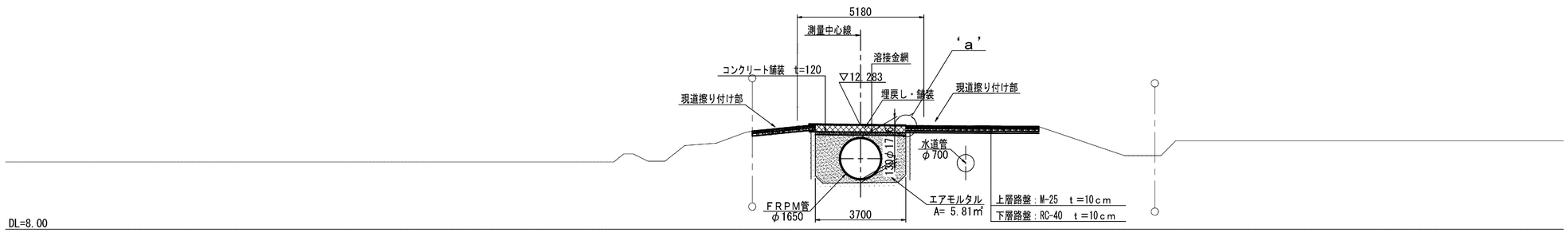

施設名	南部幹線用水路(0312100-1100-20)		
図面名	橋梁部取付工一般図(8/10)		
作成年月	平成26年 3月		
縮尺	A1 1:500 A2 1:707	図面番号	8-243/599
作成者	関東農政局 両総農業水利事業所		

橋梁部取付工一般図(9/10) S=1:100

御 版 橋
(NO.157+11.450)

平 面 図

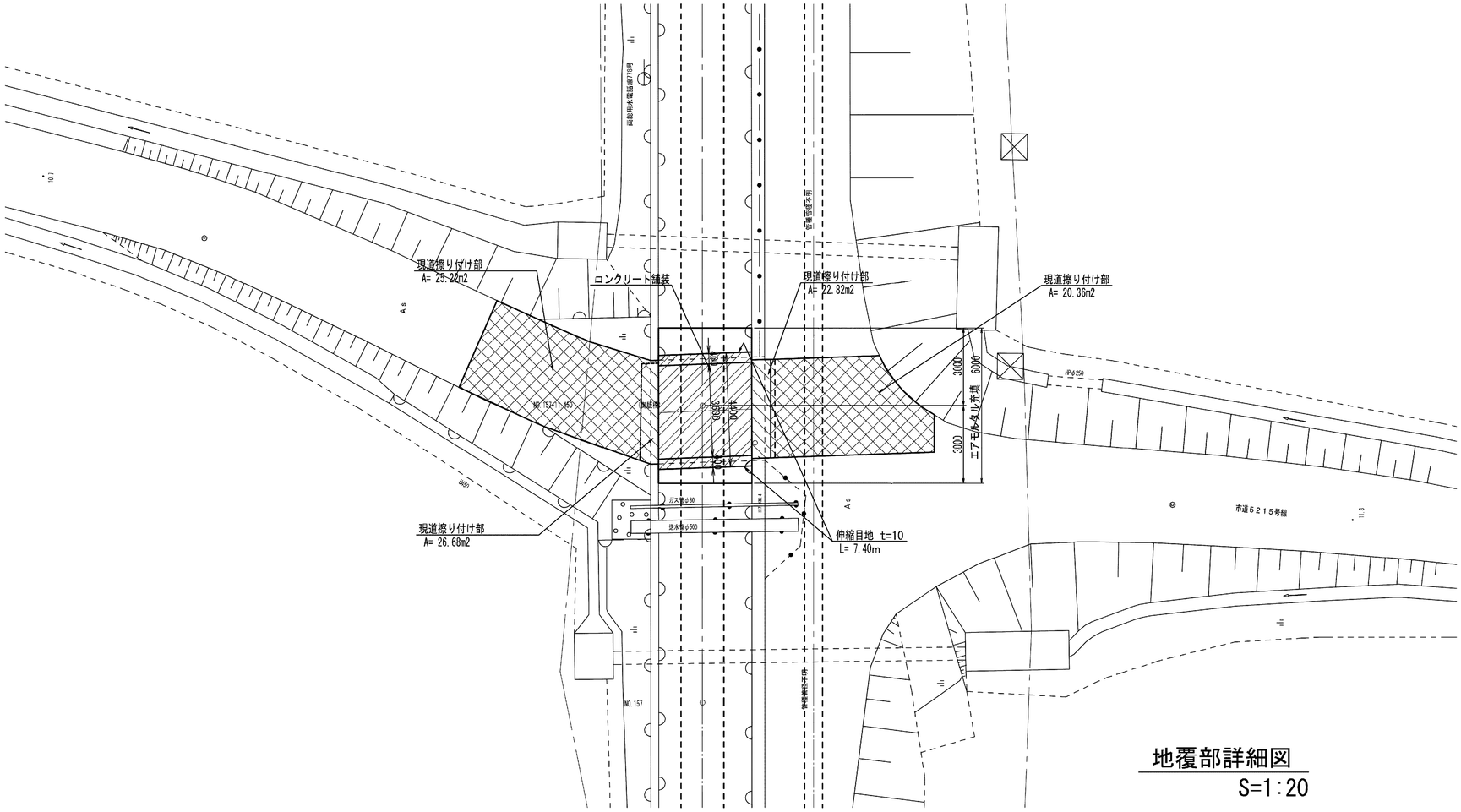

地覆部詳細図
S=1:20

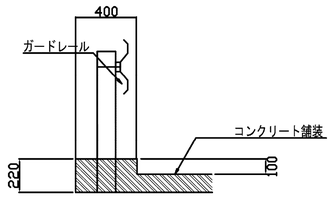

NO.157+11.450
GH= 9.86
FH= 10.850 (管中心高)

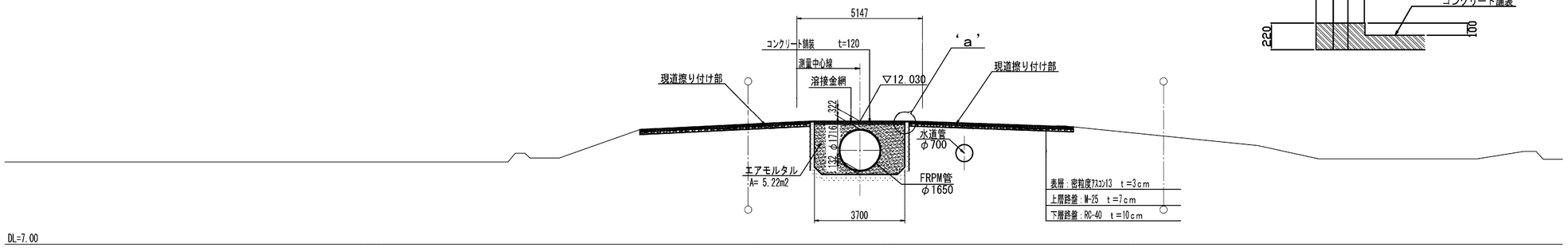

‘a’ 部詳細図

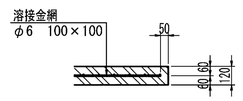

施設名	南部幹線用水路(0312100-1100-20)		
図面名	橋梁部取付工一般図(9/10)		
作成年月	平成26年 3月		
縮尺	A1 1:500 A2 1:707	図面番号	8-244/599
作成者	関東農政局 両総農業水利事業所		

橋梁部取付工一般図(10/10) S=1:100

鷹 掌 橋
(NO.159+34.000)

平 面 図

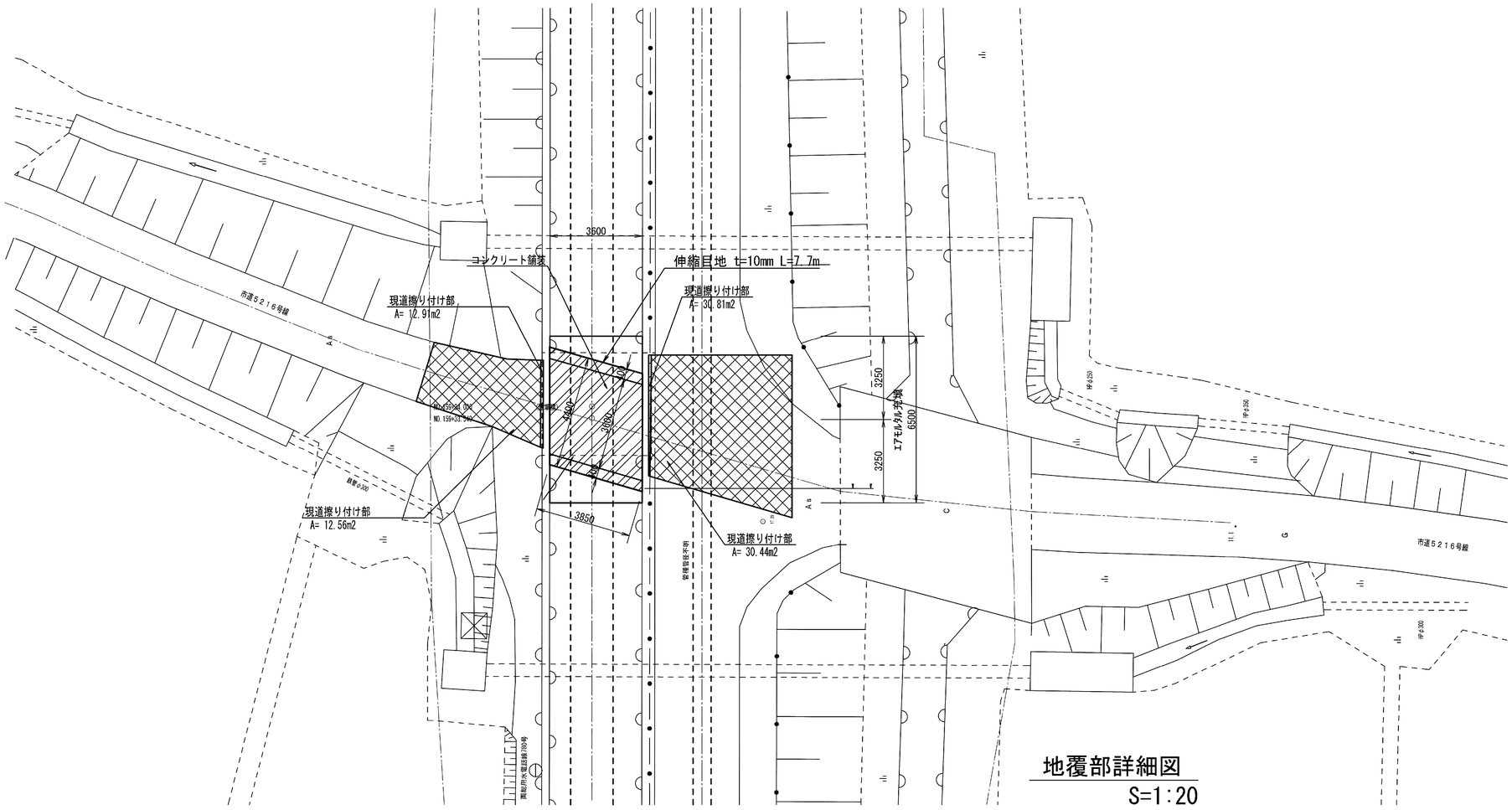

地覆部詳細図
S=1:20

NO.159+33.540
GH= 9.82
FH= 10.829 (管中心高)

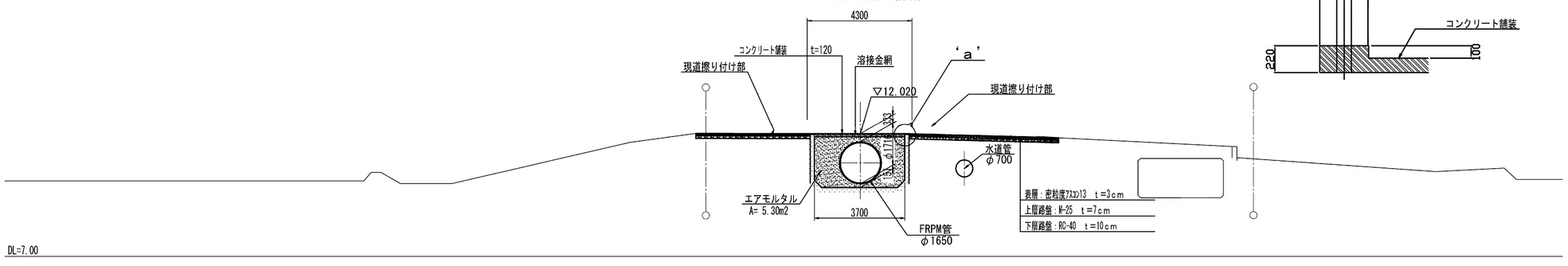

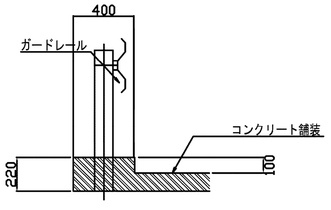

'a' 部詳細図

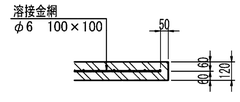

施設名	南部幹線用水路(0312100-1100-20)		
図面名	橋梁部取付工一般図(10/10)		
作成年月	平成26年 3月		
縮尺	A1 1:500 A2 1:707	図面番号	8-245/599
作成者	関東農政局 両総農業水利事業所		

補修工標準図

漏水対策工位置図

S=1:500

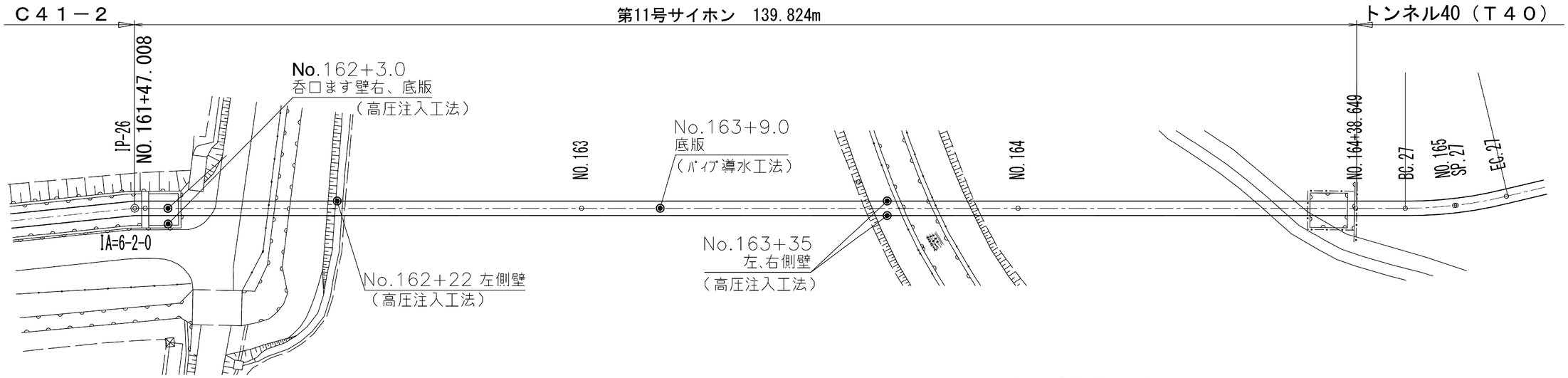

パイプ導水工法 S=1:5

対象施設：11号ｻｲﾎﾝ区間
対象範囲：集中的な漏水発生箇所

高圧注入工法 S=1:5

対象施設：11号ｻｲﾎﾝ区間
対象範囲：天井の漏水部（雨だれ）

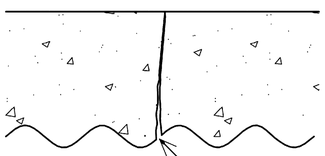

腐食部、ジョイント部、漏水箇所
高圧注入　発砲ウレタン系

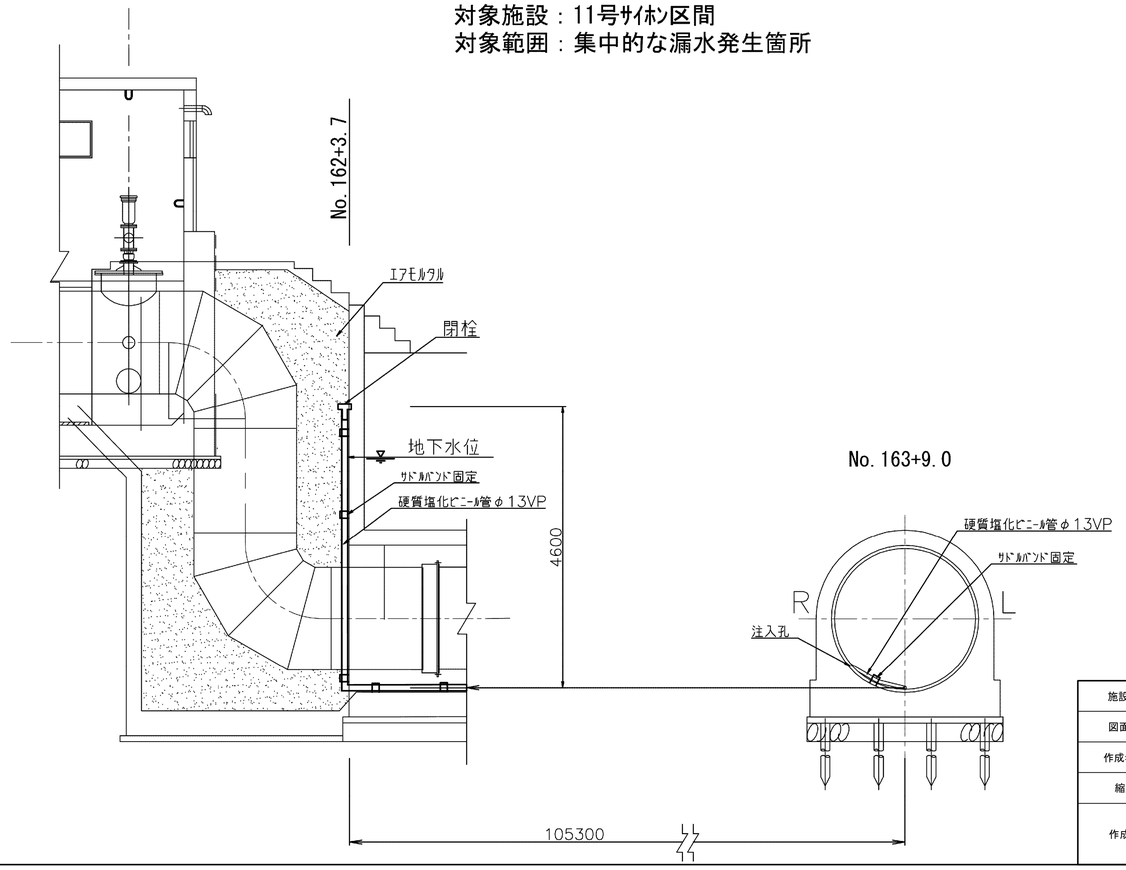

施設名	南部幹線用水路(0312100-1100-20)		
図面名	補修工標準図		
作成年月	平成26年 3月		
縮尺	A1 1:500 A2 1:707	図面番号	8-246/599
作成者	関東農政局　両総農業水利事業所		

3号横断工構造図(1/2)

平面図 S=1：250

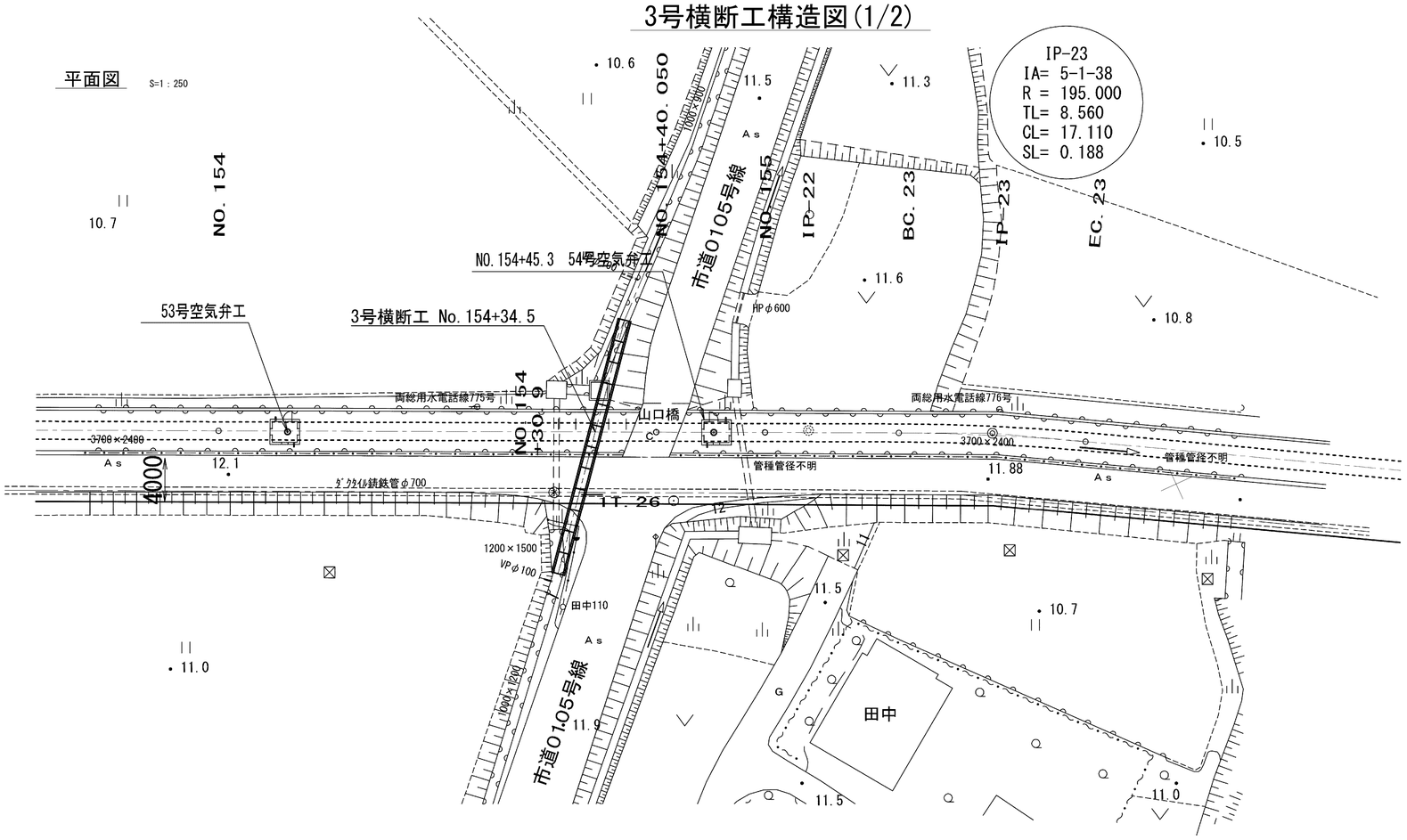

縦断図 S=1：50

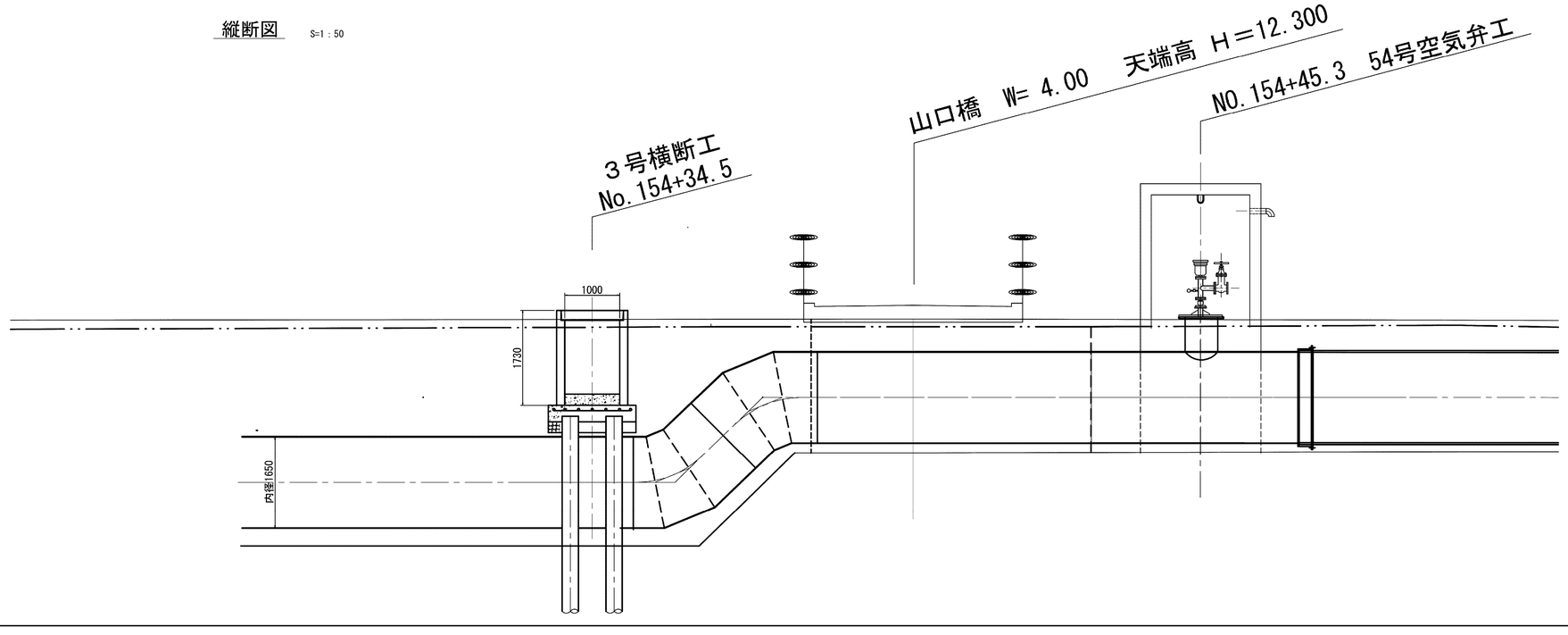

施設名	南部幹線用水路(0312100-1100-20)		
図面名	3号横断工構造図(1/2)		
作成年月	平成26年 3月		
縮尺	A1 1:500 A2 1:707	図面番号	8-247/599
作成者	関東農政局 両総農業水利事業所		

3号横断工構造図(2/2)

杭配置図

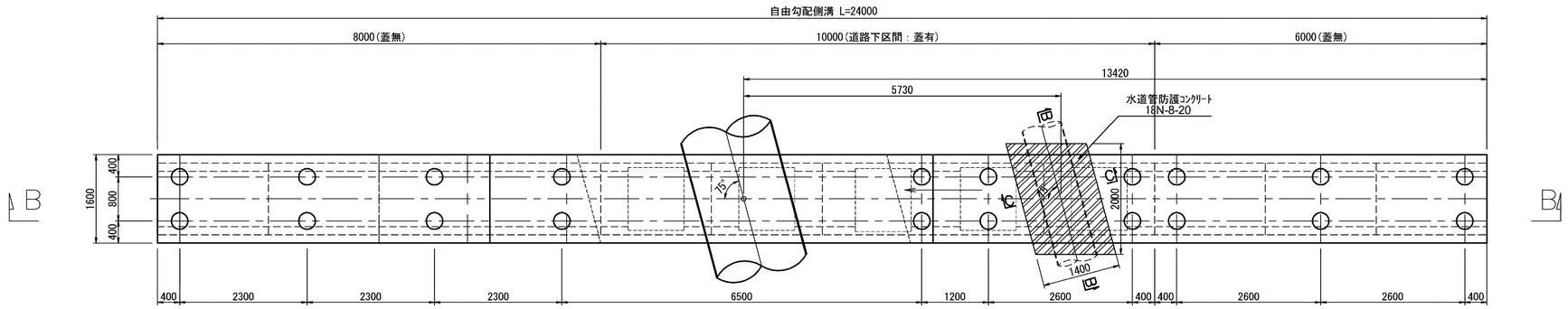

B-B断面図

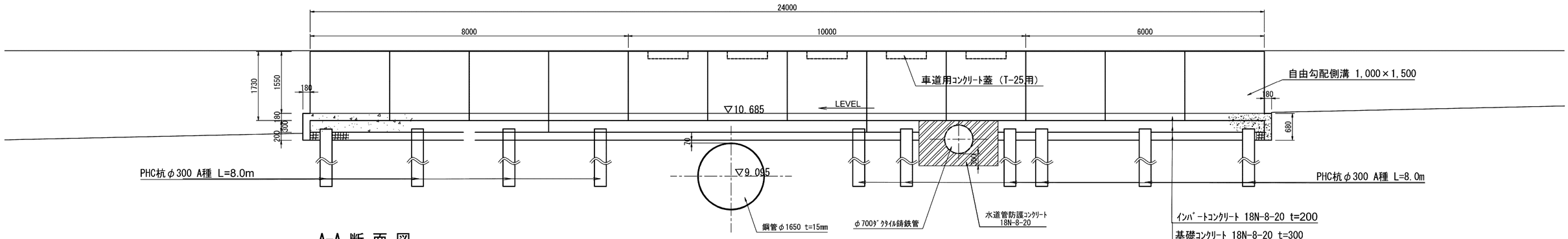

A-A 断 面 図

S=1:100

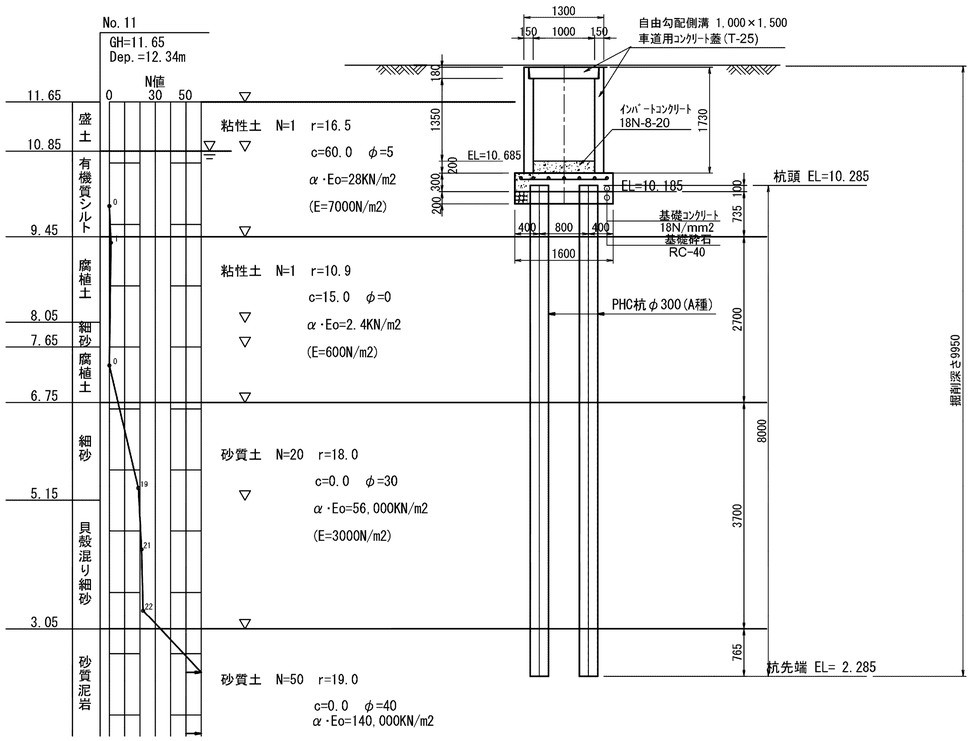

水道管防護詳細図

S=1:50

B-B 断 面 図

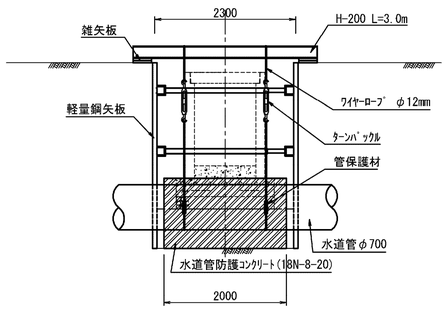

C-C 断 面 図

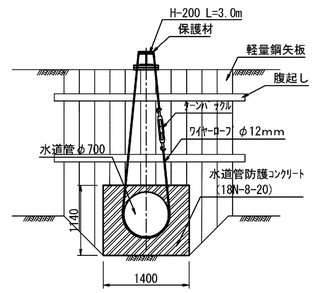

杭頭処理図

S=1:50

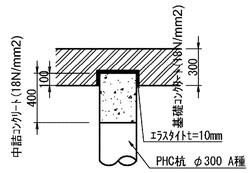

施設名	南部幹線用水路(0312100-1100-20)		
図面名	3号横断工構造図(2/2)		
作成年月	平成26年 3月		
縮尺	A1 1:500 A2 1:707	図面番号	8-248/599
作成者	関東農政局 両総農業水利事業所		

空気弁工共通各部詳細図

空気弁詳細図

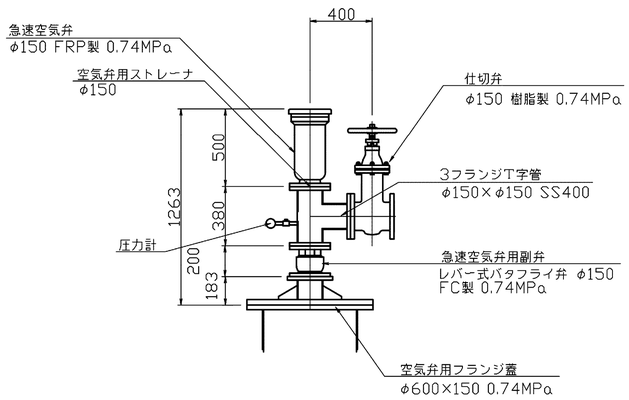

空気弁用ストレーナ詳細図

フランジストレーナ SUS φ150

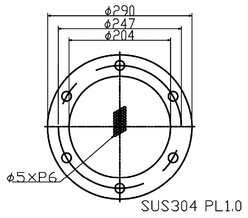

吊りフック詳細図

S=1:20

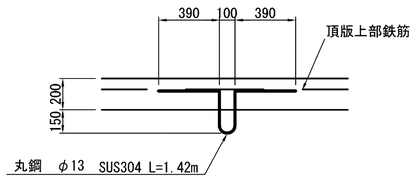

建具表

形式		片開きフラッシュドア		はめ殺し窓	
数量		1		3	
姿図		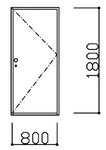		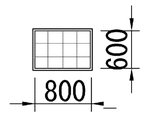	
材質	仕上	アルミ	シルバー	ガラスブロック	
見込	硝子	枠：70 扉：35			
金物		丁番(SUS)、握玉 シリンダー錠			
備考		沓摺(下枠)ステンレス		200×200型	

施設名	南部幹線用水路(0312100-1100-20)		
図面名	空気弁工共通各部詳細図		
作成年月	平成26年 3月		
縮尺	A1 1:500 A2 1:707	図面番号	8-249/599
作成者	関東農政局 両総農業水利事業所		

58号空気弁工構造図 S=1:50

位置図
S=1:100

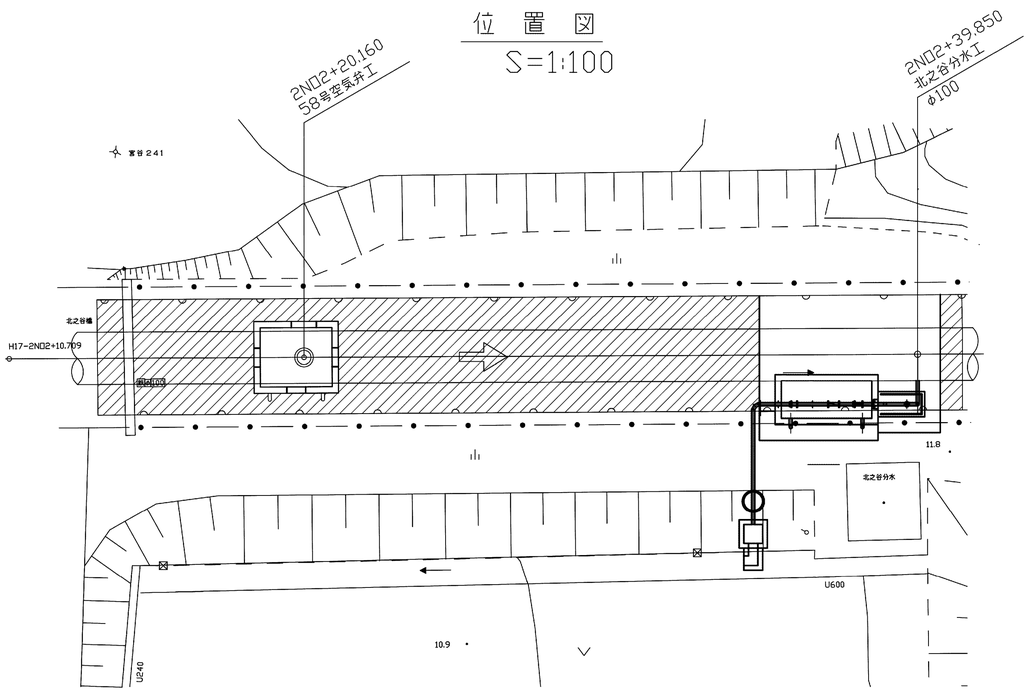

58号空気弁工

平断面図

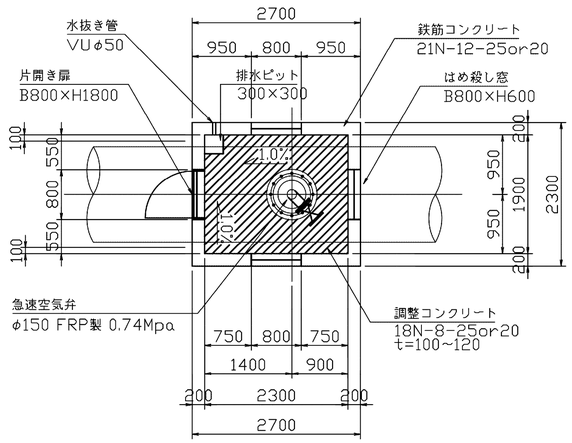

B － B

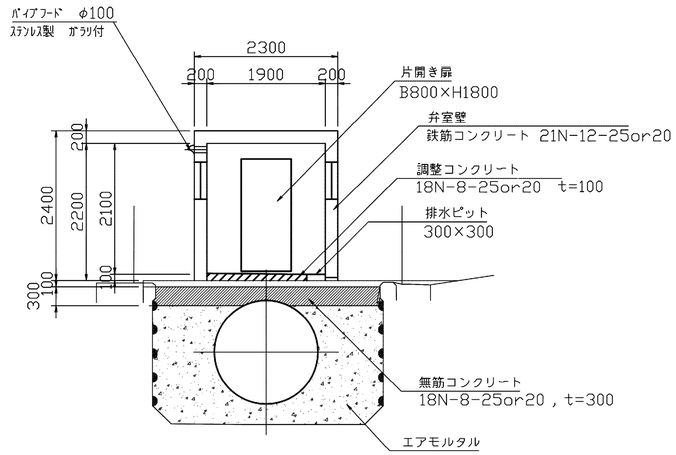

平面図

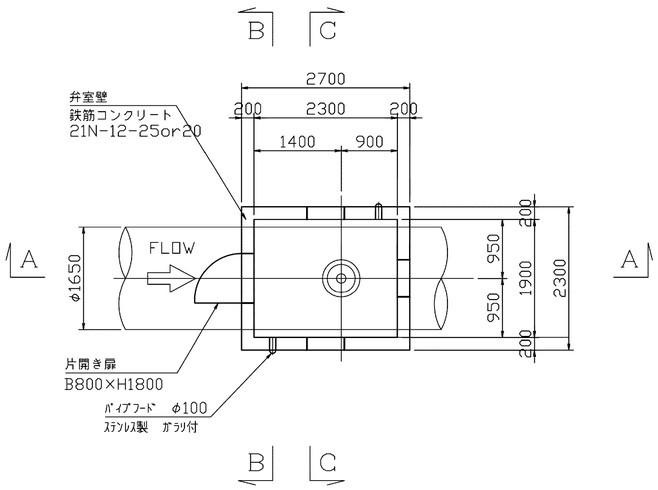

A － A

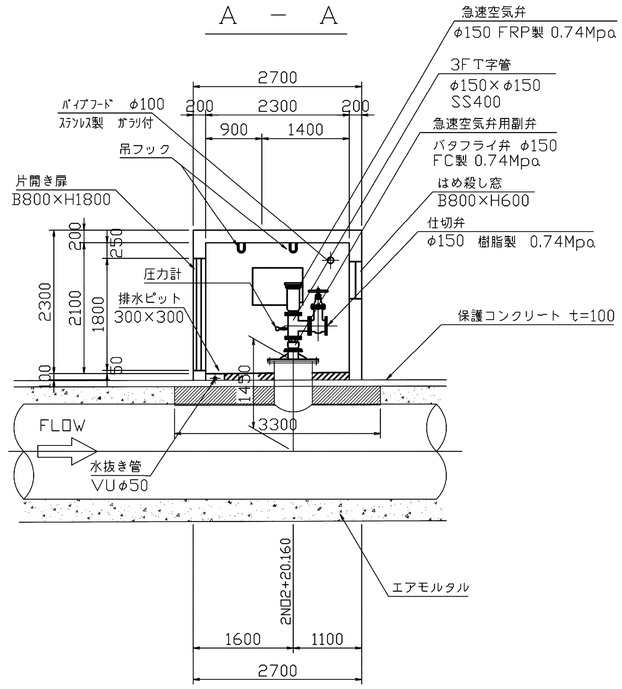

C － C

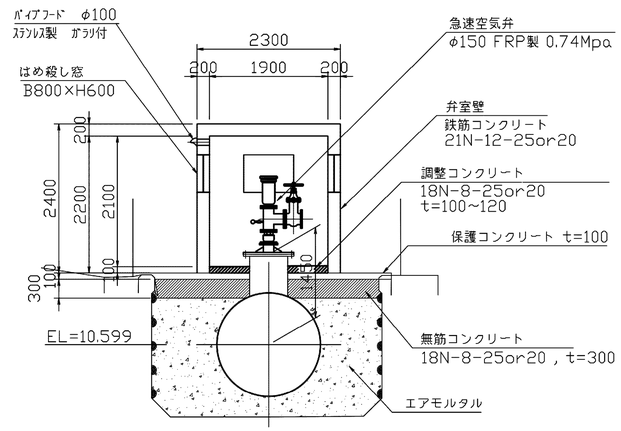

施設名	南部幹線用水路(0312100-1100-20)		
図面名	58号空気弁工構造図		
作成年月	平成26年 3月		
縮尺	A1 1:500 A2 1:707	図面番号	8-250/599
作成者	関東農政局 両総農業水利事業所		

北之谷分水工構造図(1/5)

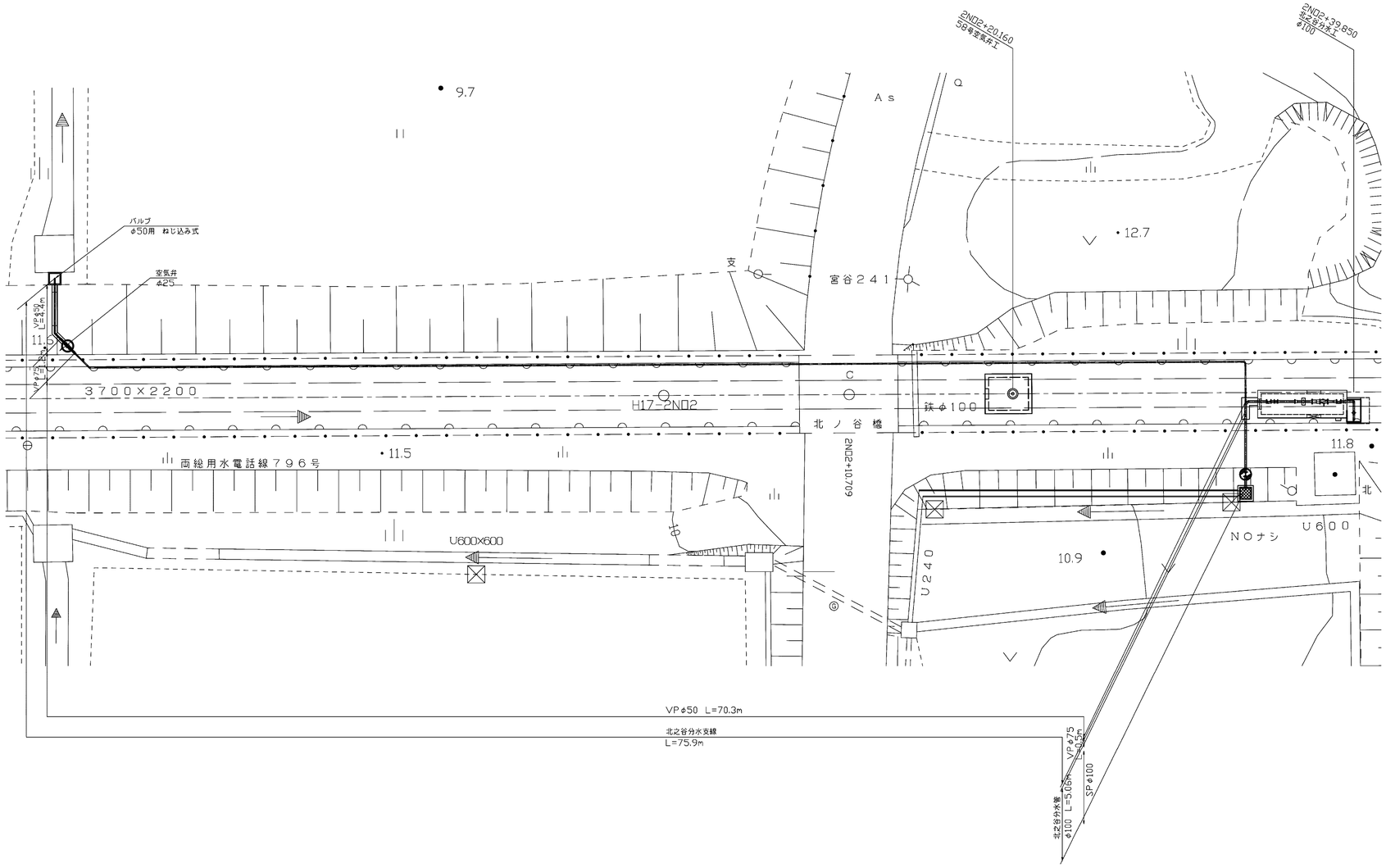

施設名	南部幹線用水路(0312100-1100-20)		
図面名	北之谷分水工構造図(1/5)		
作成年月	平成26年 3月		
縮尺	A1 1:150 A2 1:212	図面番号	8-251/599
作成者	関東農政局　両総農業水利事業所		

北之谷分水工構造図(2/5)

平　面　図

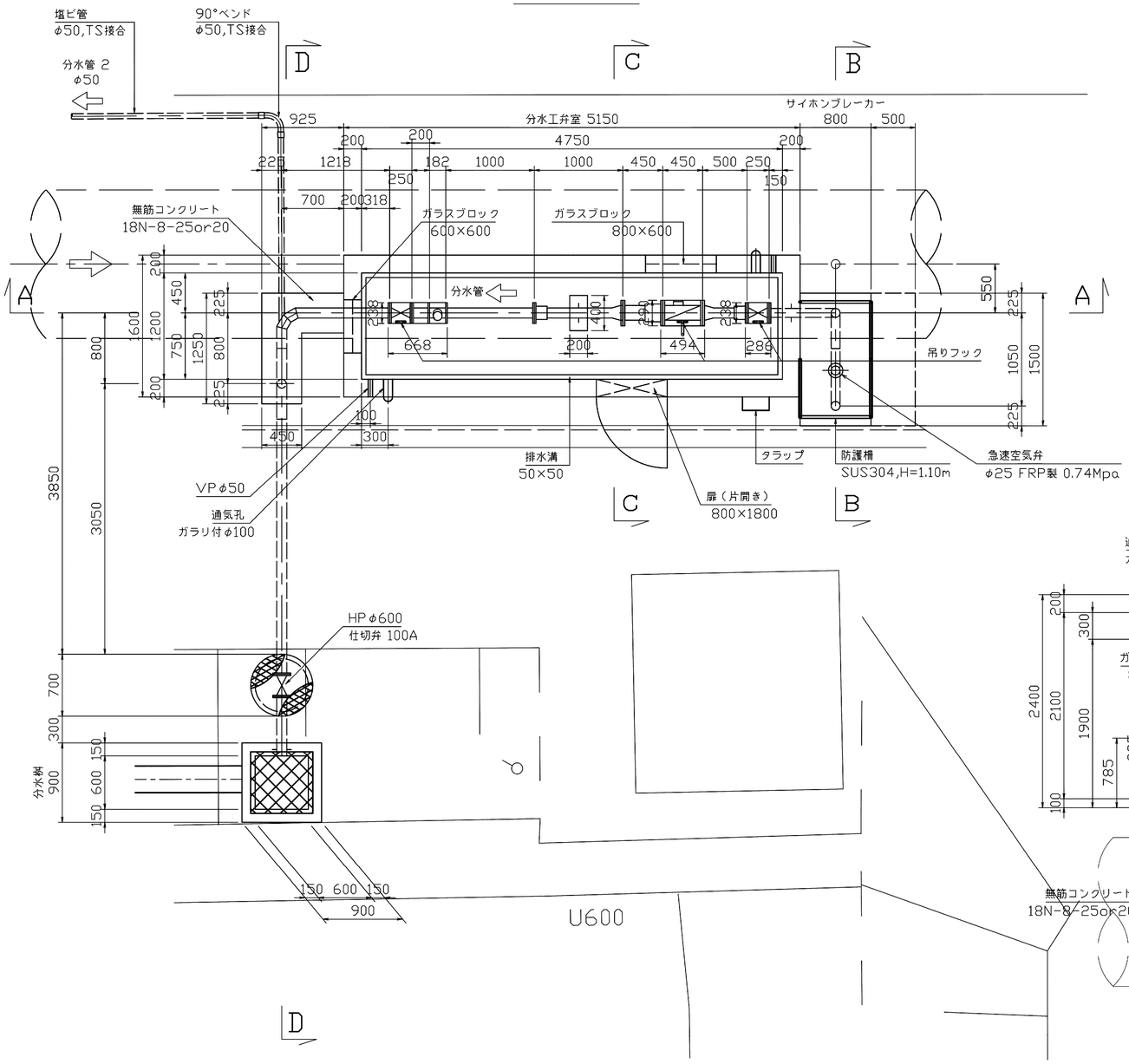

A　－　A

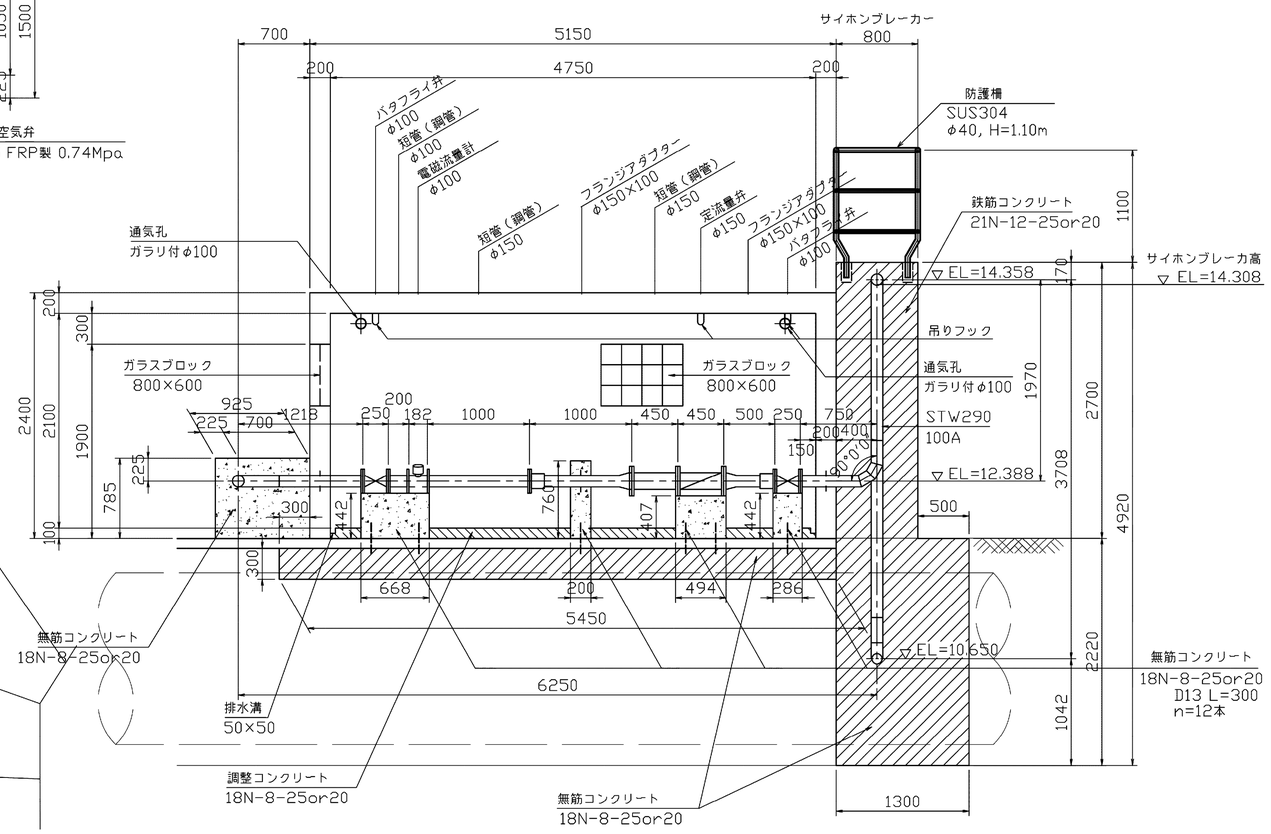

施設名	南部幹線用水路(0312100-1100-20)		
図面名	北之谷分水工構造図(2/5)		
作成年月	平成26年 3月		
縮尺	A1 1:500 A2 1:707	図面番号	8-252/599
作成者	関東農政局　両総農業水利事業所		

北之谷分水工構造図(3/5)

B － B

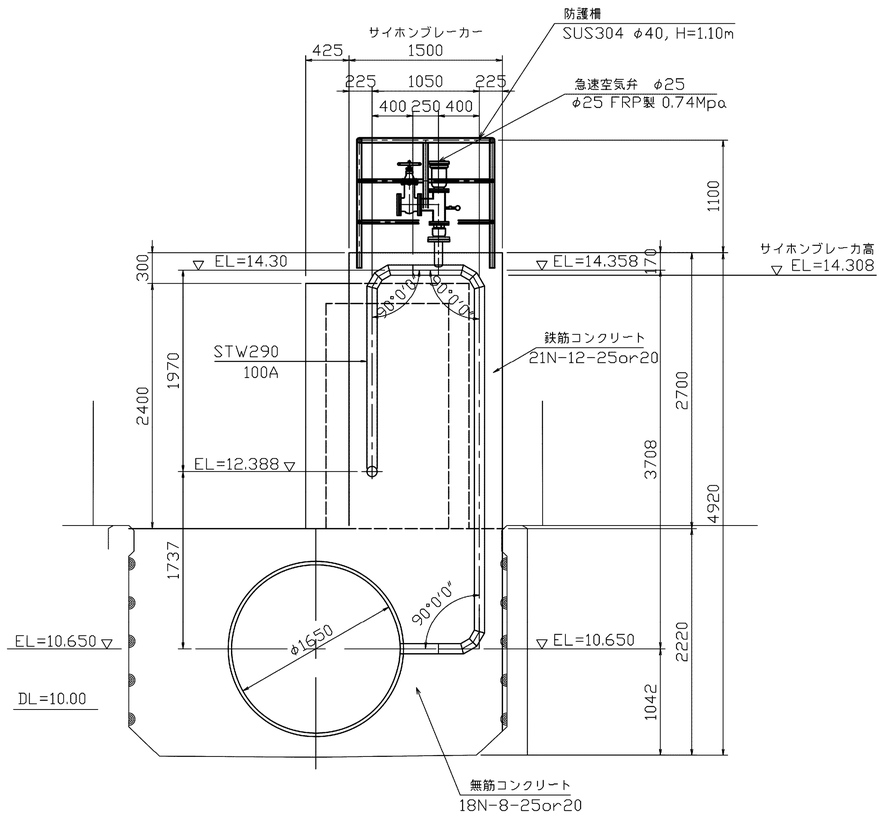

C － C

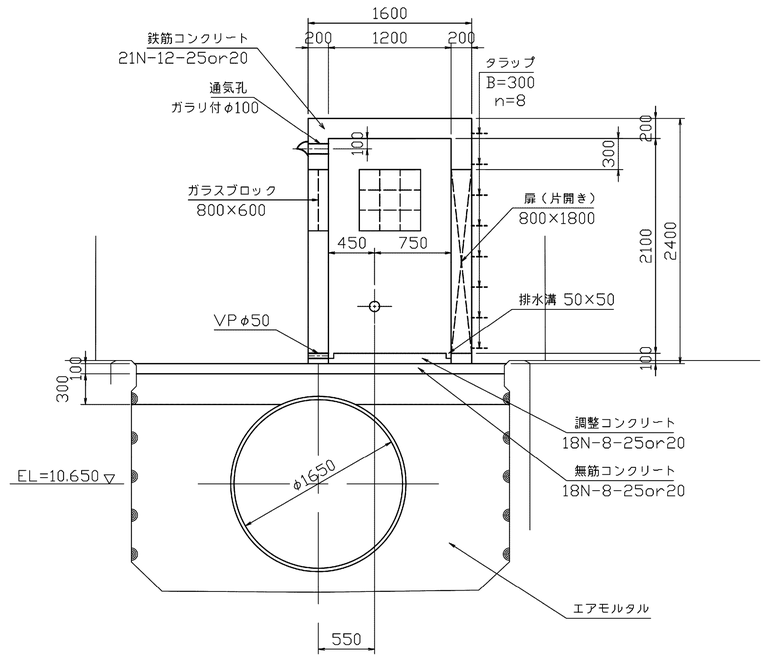

D － D

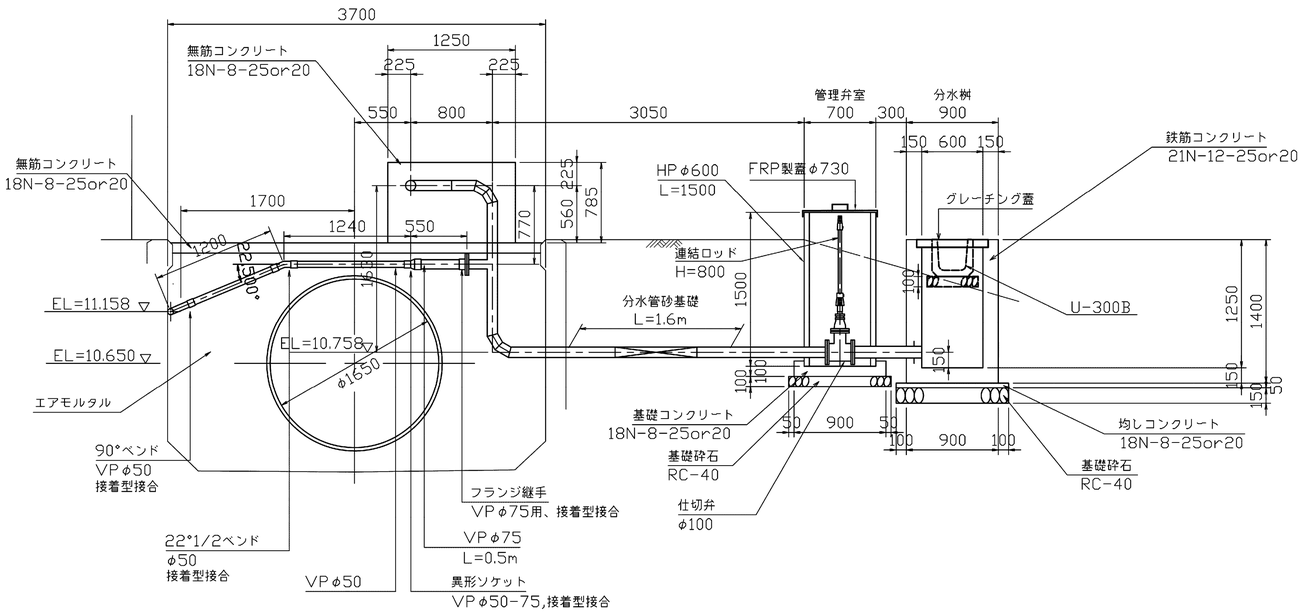

施設名	南部幹線用水路(0312100-1100-20)		
図面名	北之谷分水工構造図(3/5)		
作成年月	平成26年 3月		
縮尺	A1 1:500 A2 1:707	図面番号	8-253/599
作成者	関東農政局　両総農業水利事業所		

北之谷分水工構造図(4/5)

平　面　図

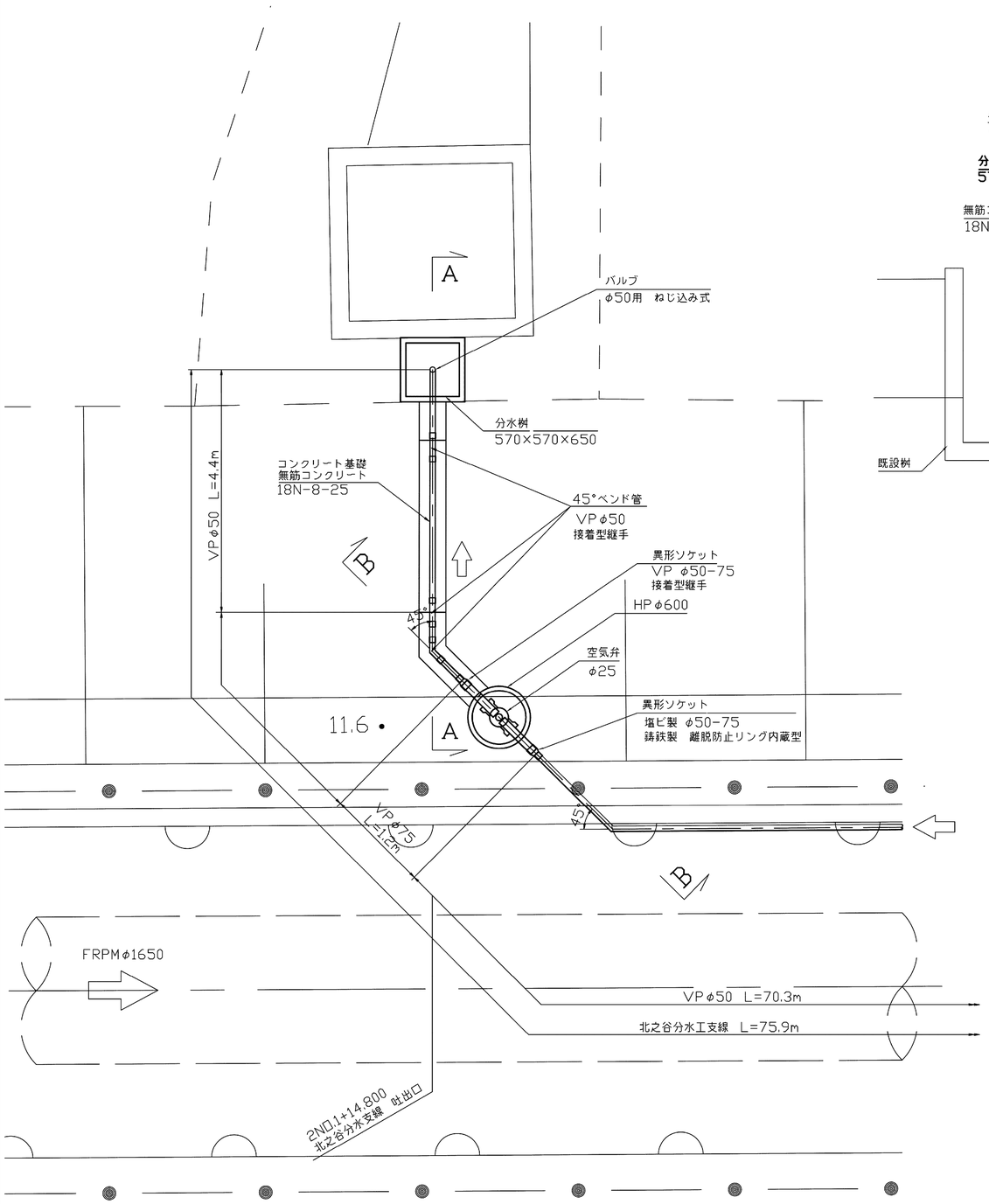

A　－　A

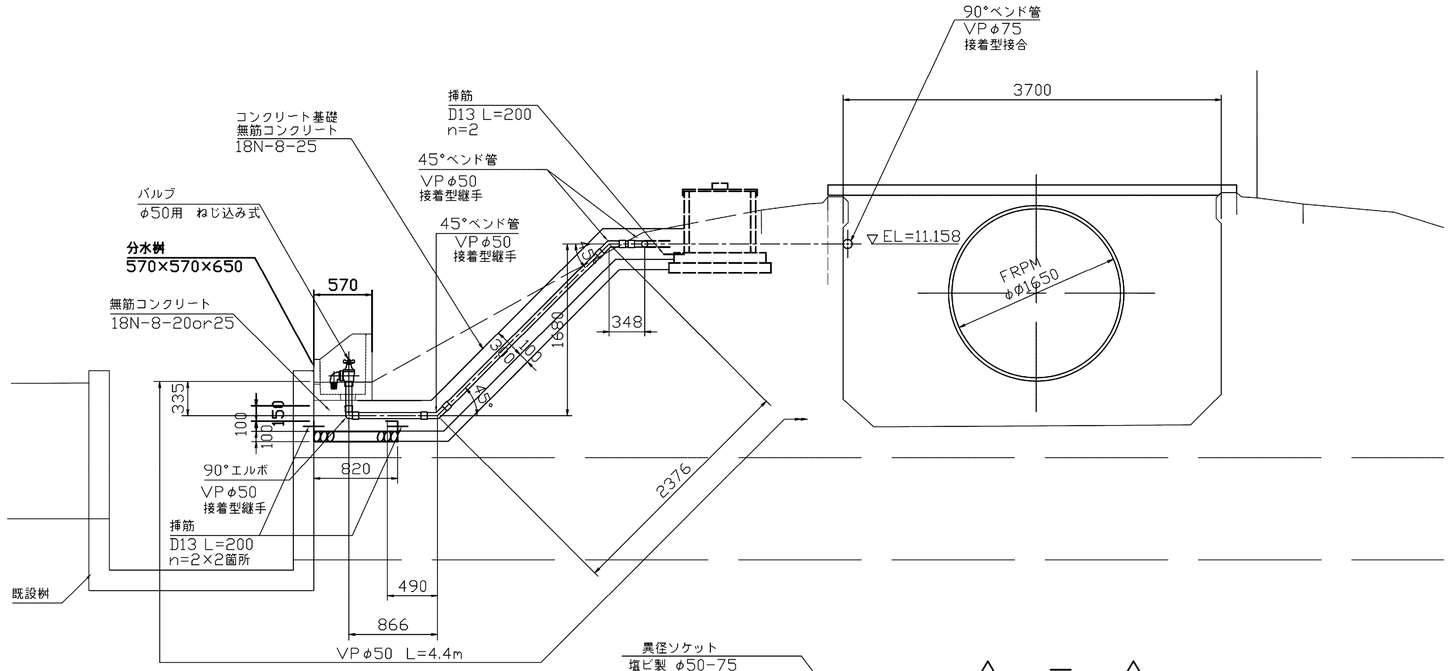

A　－　A

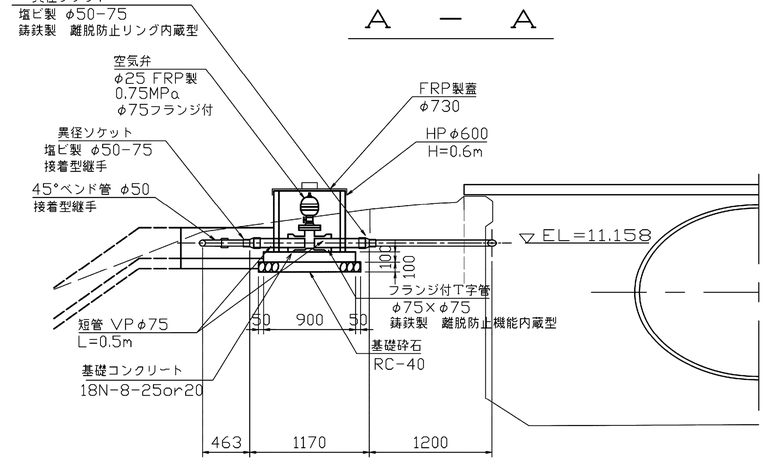

法部埋設区間標準断面

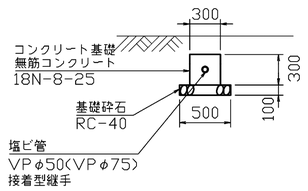

配　筋　図

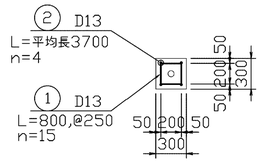

施設名	南部幹線用水路(0312100-1100-20)		
図面名	北之谷分水工構造図(4/5)		
作成年月	平成26年 3月		
縮尺	A1 1:500 A2 1:707	図面番号	8-254/599
作成者	関東農政局　両総農業水利事業所		

北之谷分水工構造図(5/5)

防護柵詳細図
S=1:30

正 面 図

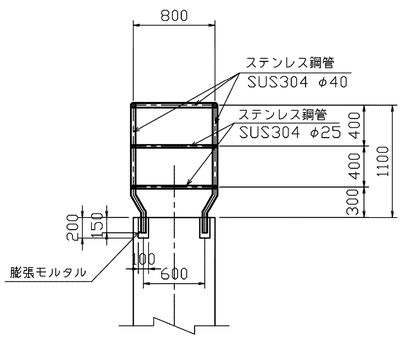

側 面 図

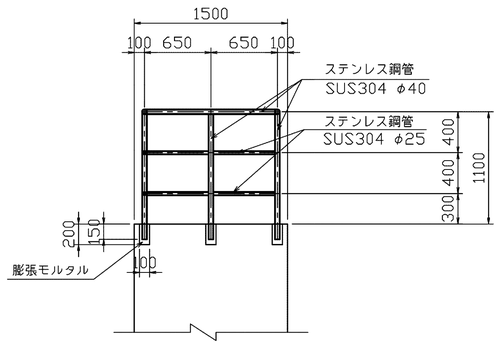

タラップ詳細図
S=1:10

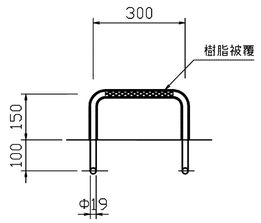

吊りフック詳細図
S=1:20

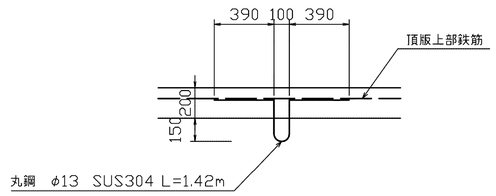

空気弁詳細図
S=1:15

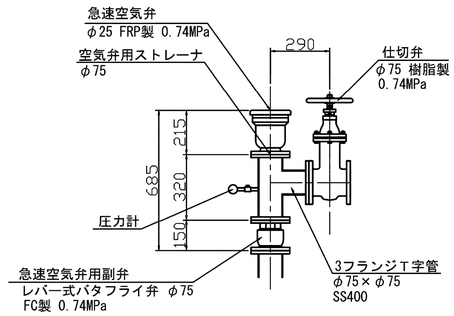

FRP製蓋詳細図
S=1:20

平 面 図

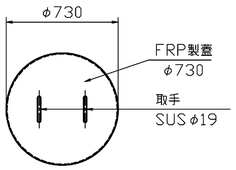

側 面 図

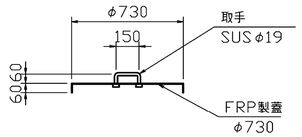

空気弁用ストレーナ詳細図
フランジストレーナ SUS φ75

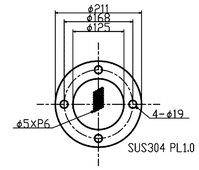

入 口 部 側 面 図

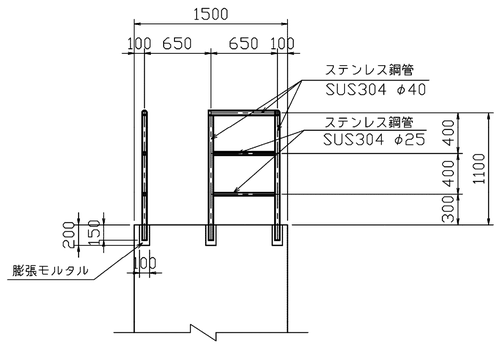

連結ロッド
S=1:10

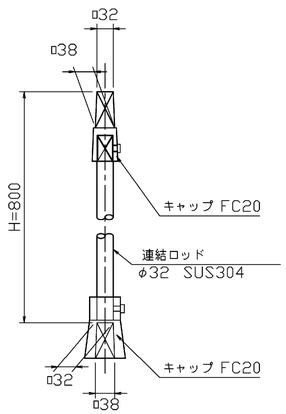

塩ビ管支持金具詳細図
S=1:5

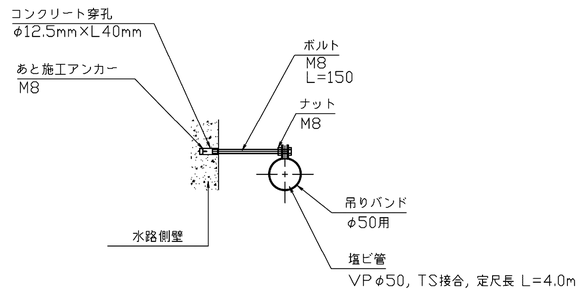

（注意事項）
支持金具は、塩ビ管1本（4.0m）当たり1箇所

分水管砂基礎

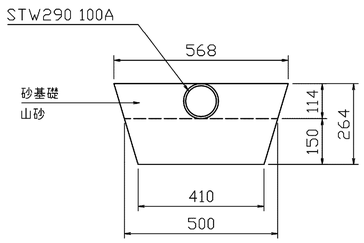

施設名	南部幹線用水路(0312100-1100-20)		
図面名	北之谷分水工構造図(5/5)		
作成年月	平成26年 3月		
縮尺	A1 1:500 A2 1:707	図面番号	8-255/599
作成者	関東農政局 両総農業水利事業所		

竹之下分水工構造図(1/5)

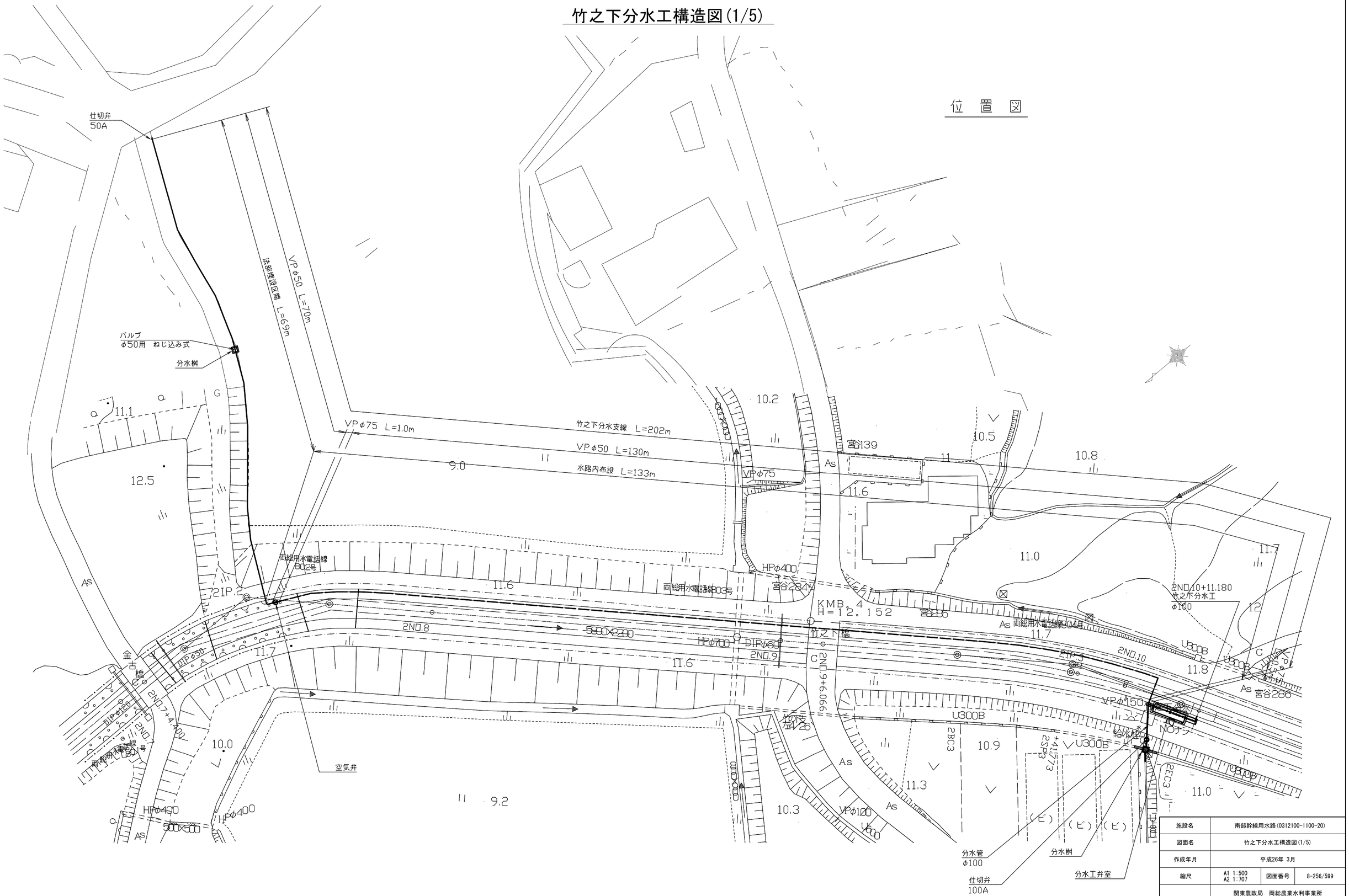

施設名	南部幹線用水路(0312100-1100-20)		
図面名	竹之下分水工構造図(1/5)		
作成年月	平成26年 3月		
縮尺	A1 1:500 A2 1:707	図面番号	8-256/599
作成者	関東農政局 両総農業水利事業所		

竹之下分水工構造図(2/5)

平　面　図

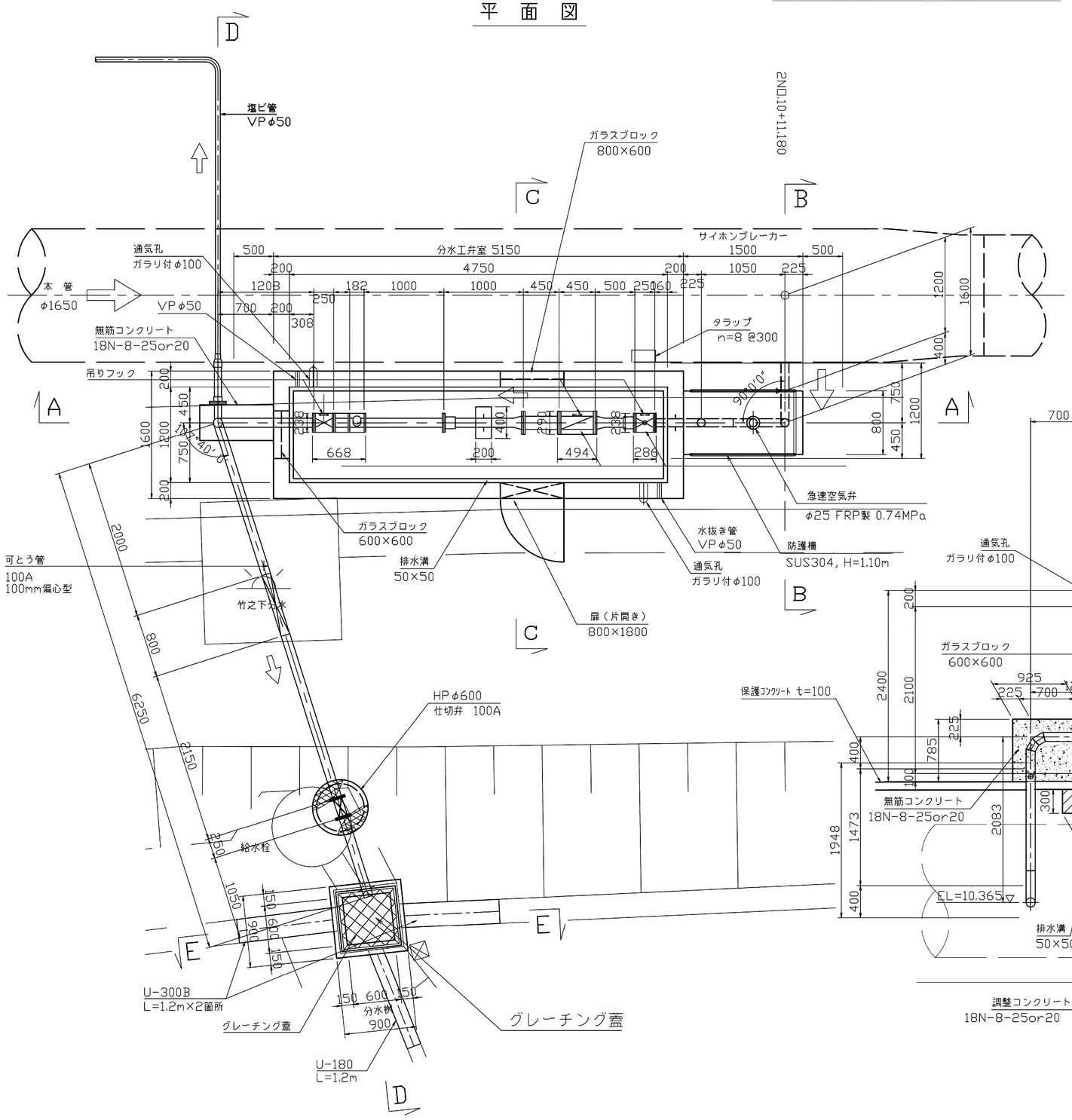

A － A

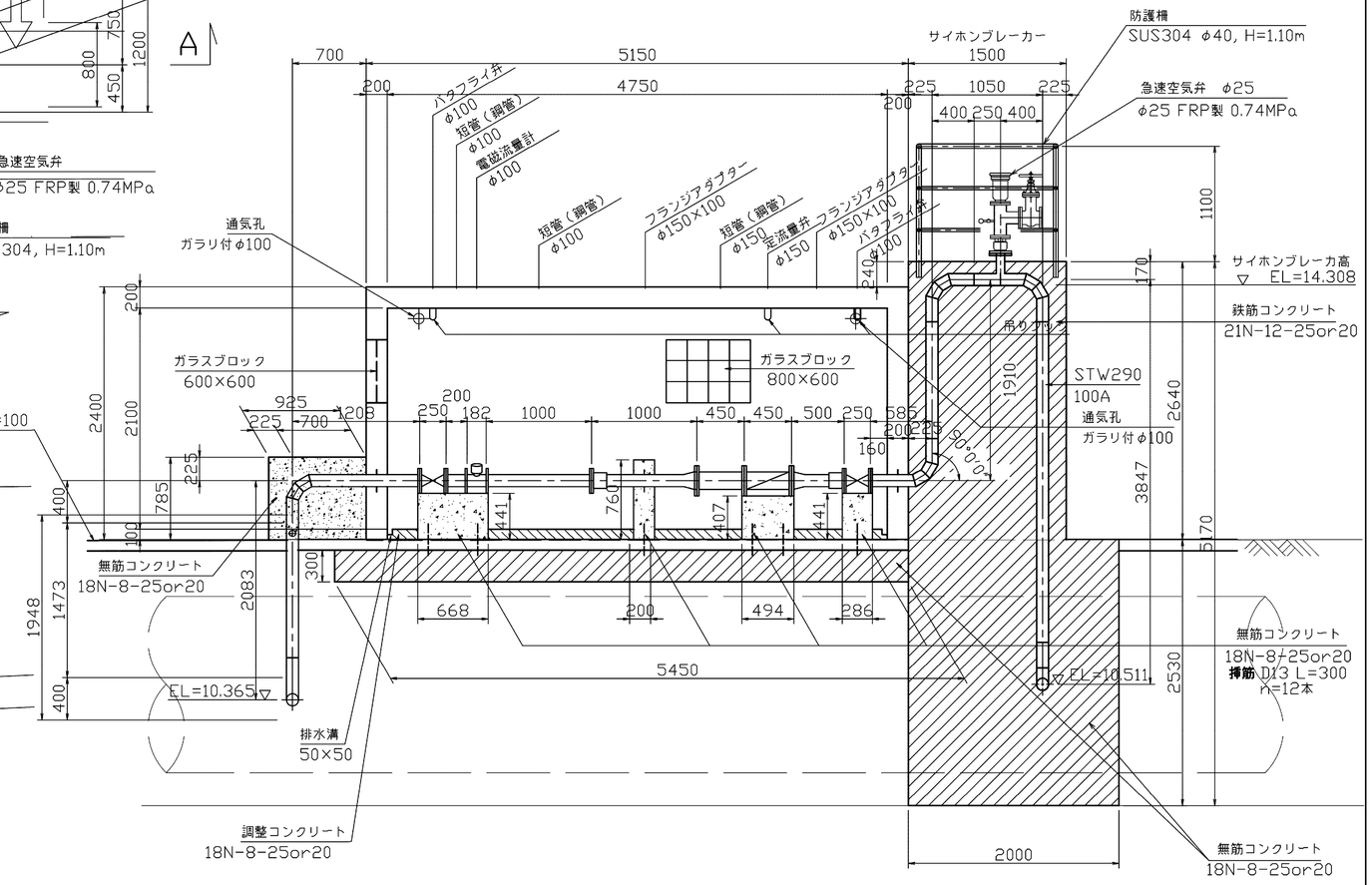

施設名	南部幹線用水路(0312100-1100-20)		
図面名	竹之下分水工構造図(2/5)		
作成年月	平成26年 3月		
縮尺	A1 1:500 A2 1:707	図面番号	8-257/599
作成者	関東農政局　両総農業水利事業所		

竹之下分水工構造図(3/5)

B － B

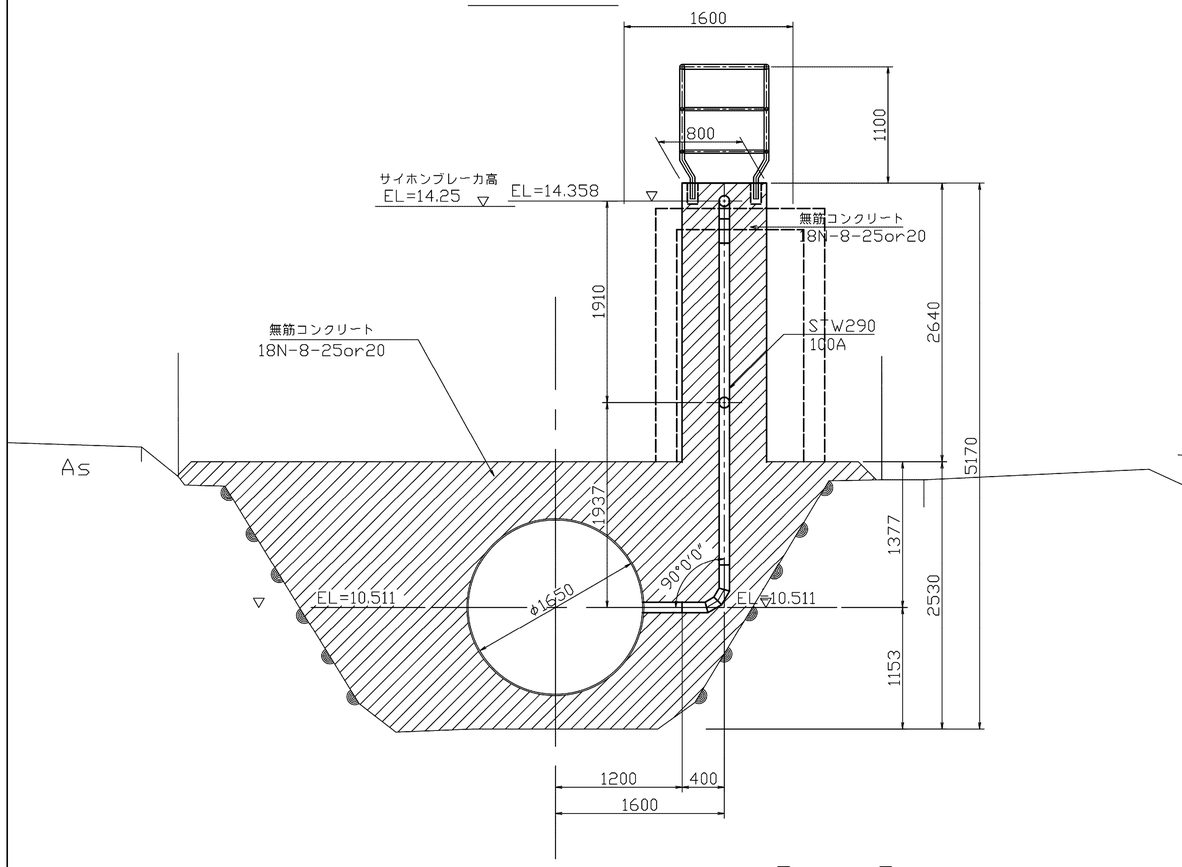

C － C

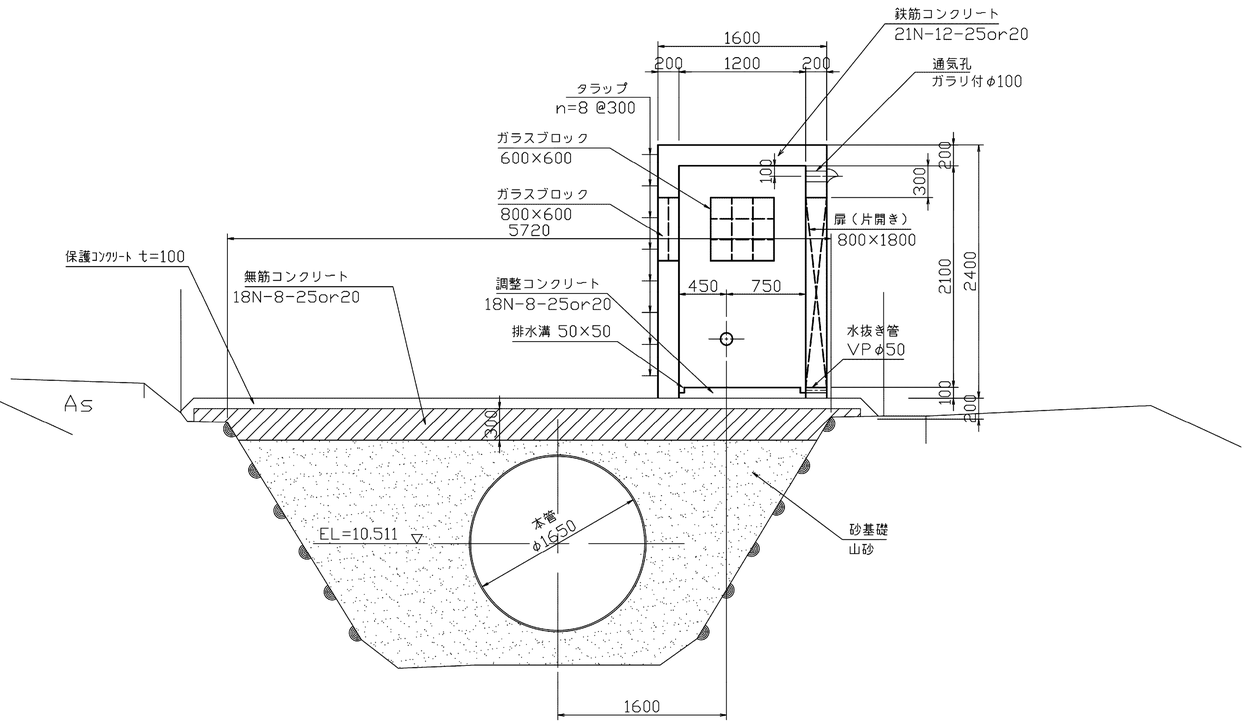

D － D

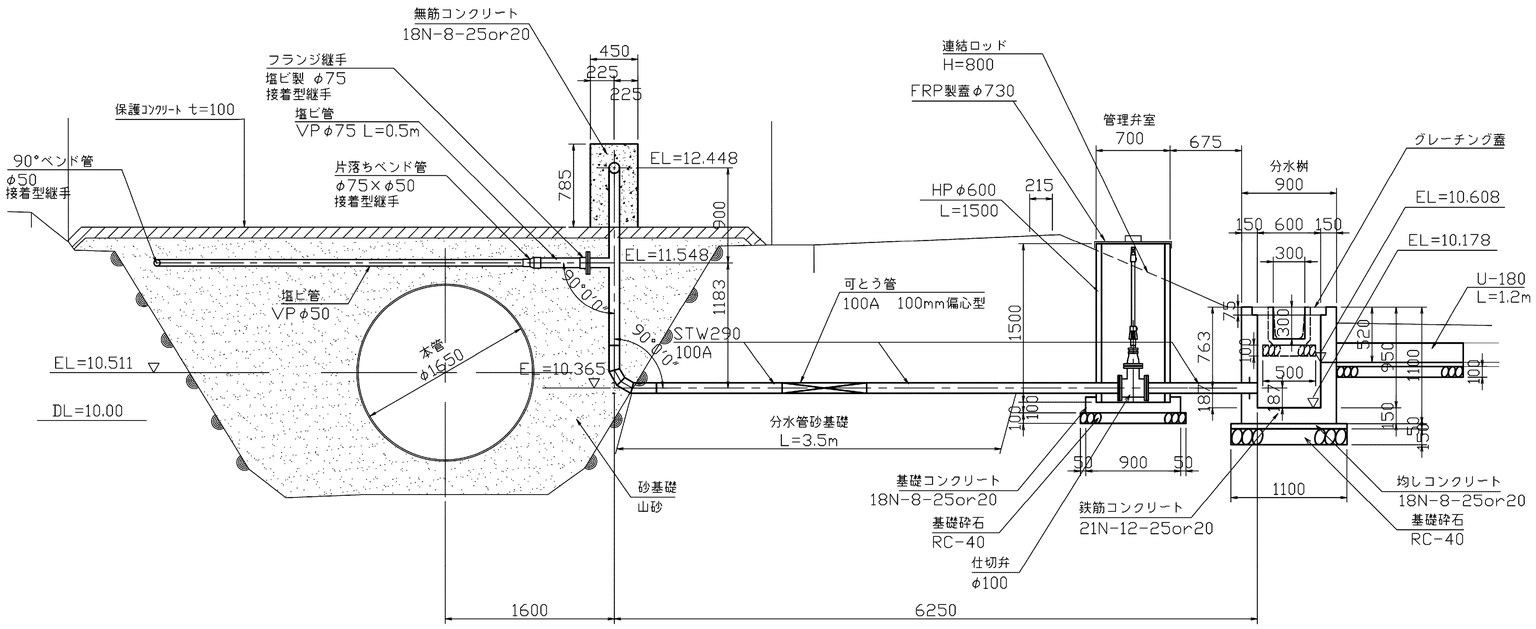

E － E

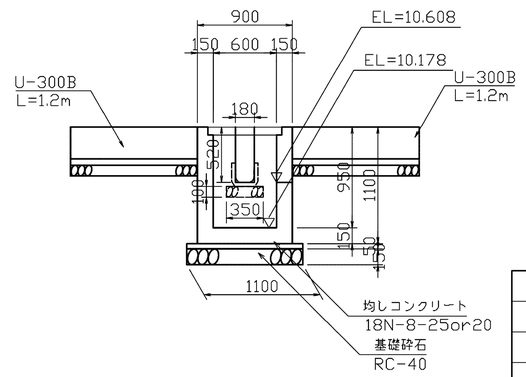

施設名	南部幹線用水路(0312100-1100-20)		
図面名	竹之下分水工構造図(3/5)		
作成年月	平成26年 3月		
縮尺	A1 1:500 A2 1:707	図面番号	8-258/599
作成者	関東農政局　両総農業水利事業所		

竹之下分水工構造図(4/5)

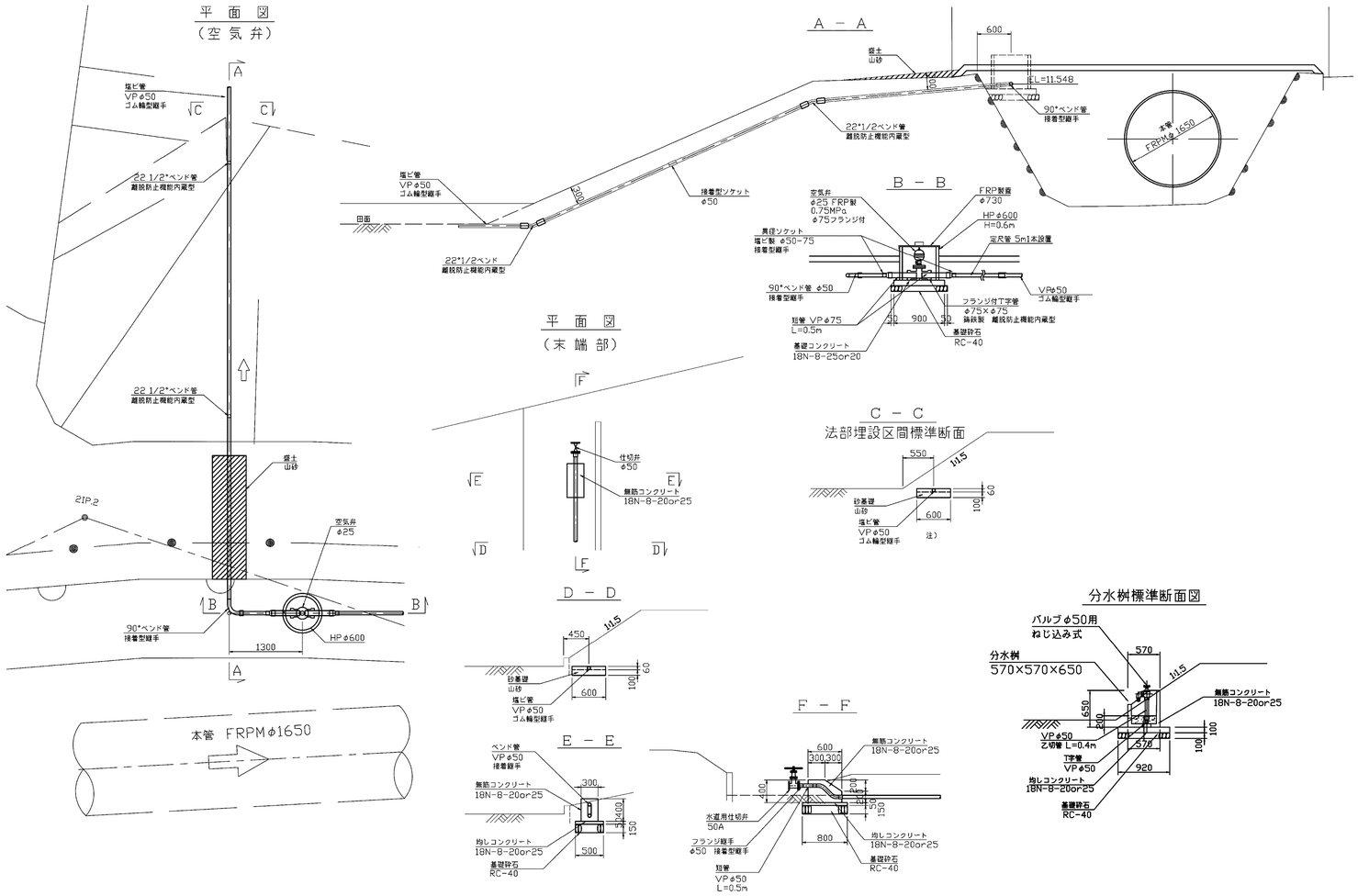

施設名	南部幹線用水路(0312100−1100−20)		
図面名	竹之下分水工構造図(4/5)		
作成年月	平成26年 3月		
縮尺	A1 1:500 A2 1:707	図面番号	8−259/599
作成者	関東農政局　両総農業水利事業所		

竹之下分水工構造図(5/5)

防護柵詳細図
S=1:30

正 面 図

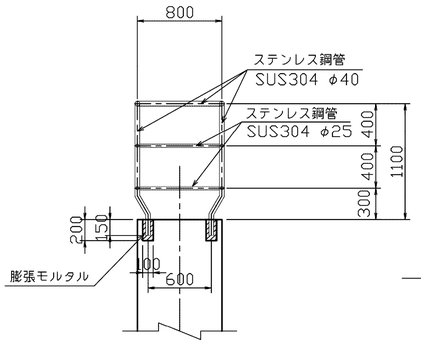

側 面 図

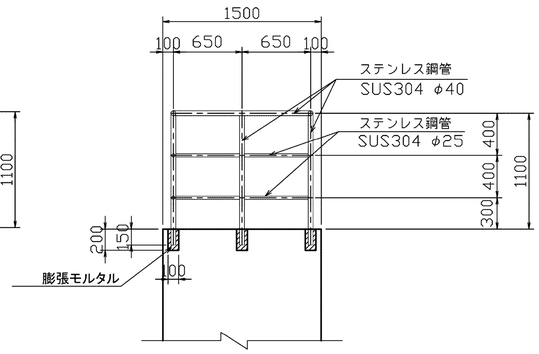

タラップ詳細図
S=1:10

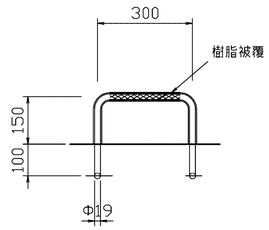

吊りフック詳細図
S=1:20

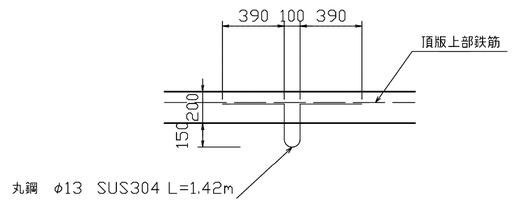

空気弁詳細図
S=1:15

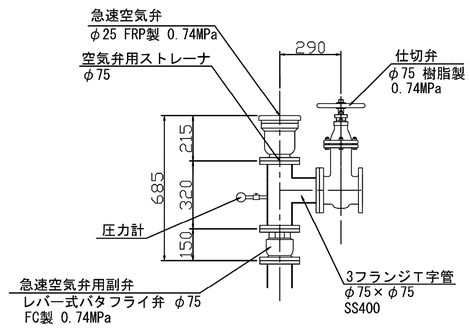

ＦＲＰ製蓋詳細図
S=1:20

平 面 図

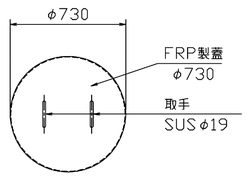

側 面 図

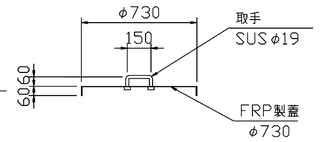

空気弁用ストレーナ詳細図
フランジストレーナ SUS φ75

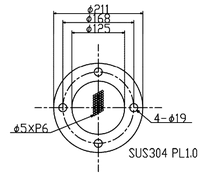

連結ロッド
S=1:10

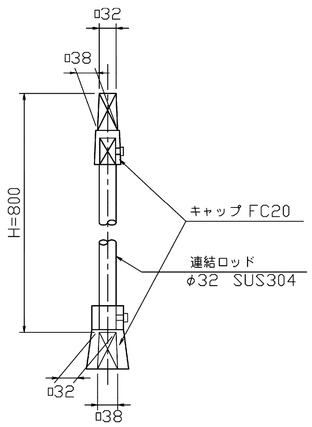

分水管砂基礎

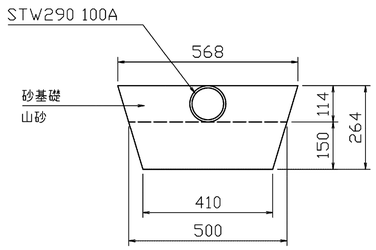

施設名	南部幹線用水路(0312100-1100-20)		
図面名	竹之下分水工構造図(5/5)		
作成年月	平成26年 3月		
縮尺	A1 1:500 A2 1:707	図面番号	8-260/599
作成者	関東農政局 両総農業水利事業所		

59号空気弁工構造図

位置図
S=1:100

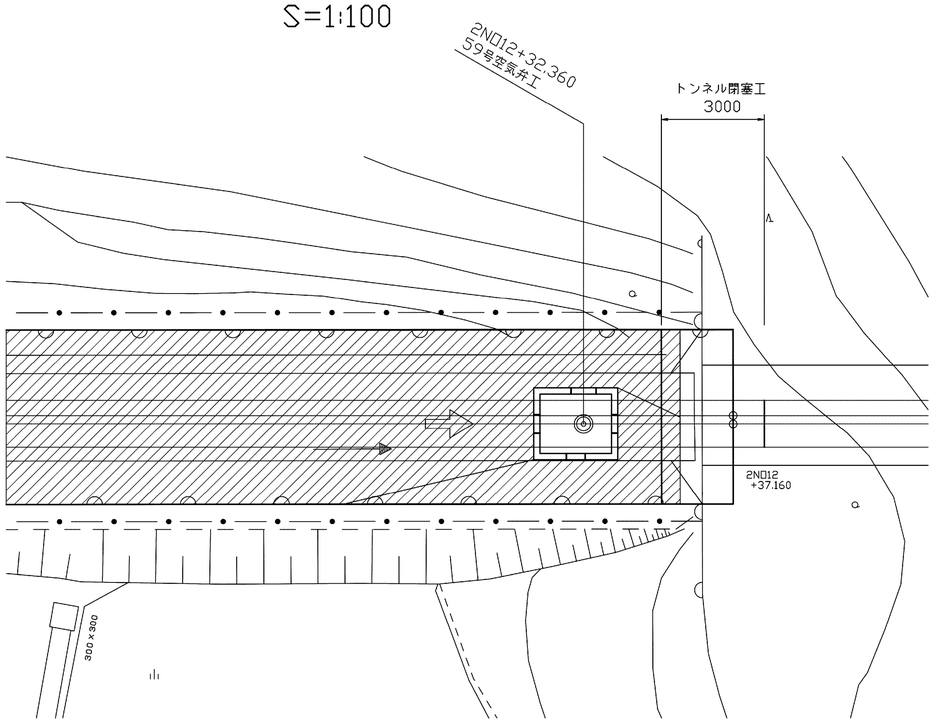

平断面図

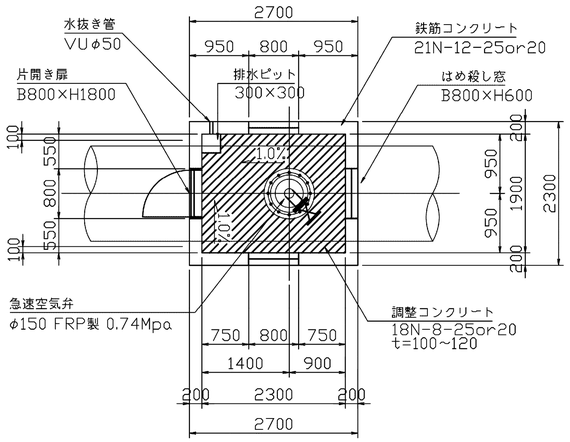

B − B

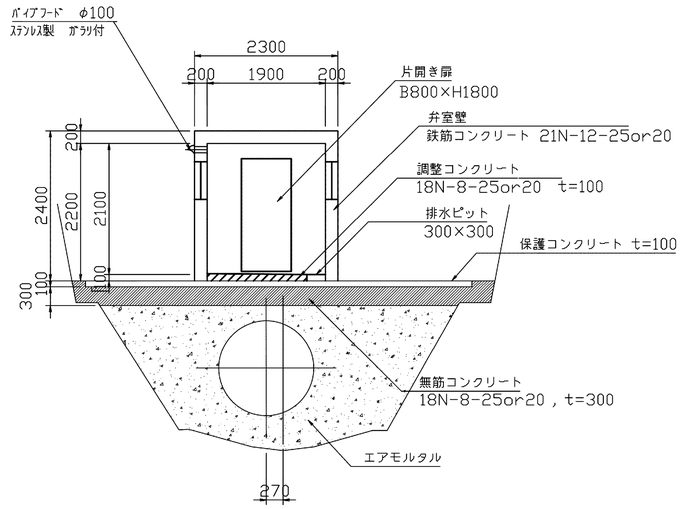

平面図

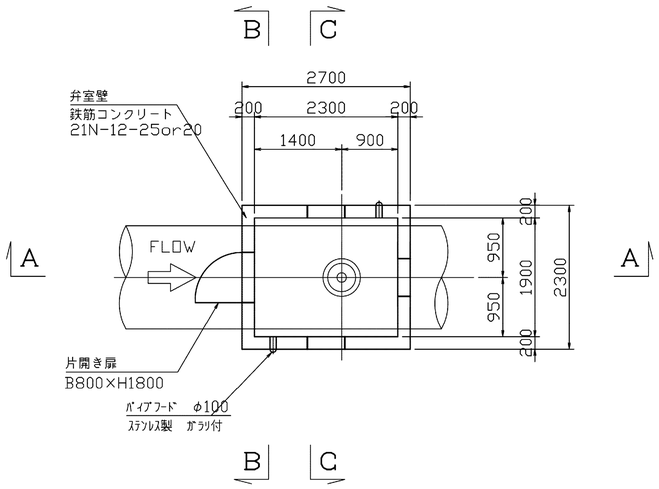

A − A

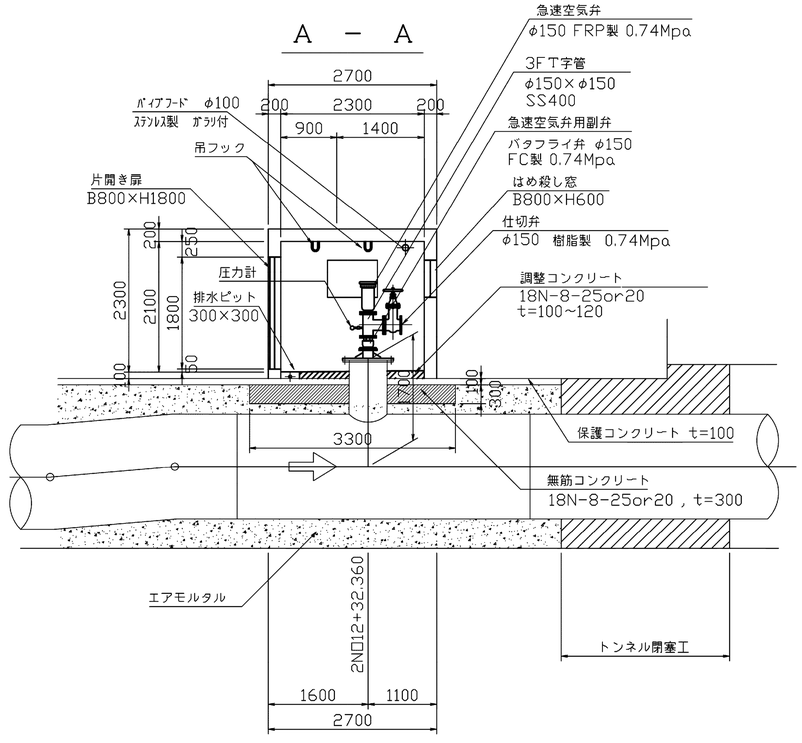

C − C

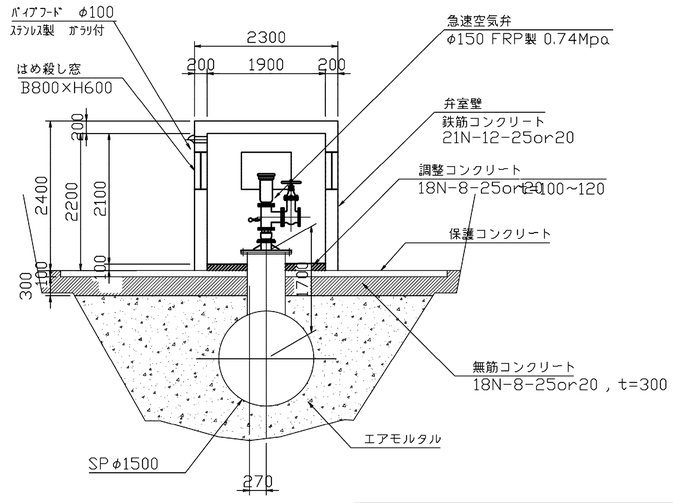

施設名	南部幹線用水路(0312100-1100-20)		
図面名	59号空気弁工構造図		
作成年月	平成26年 3月		
縮尺	A1 1:500 A2 1:707	図面番号	8-261/599
作成者	関東農政局 両総農業水利事業所		

前島分水工構造図(1/5)

位 置 図

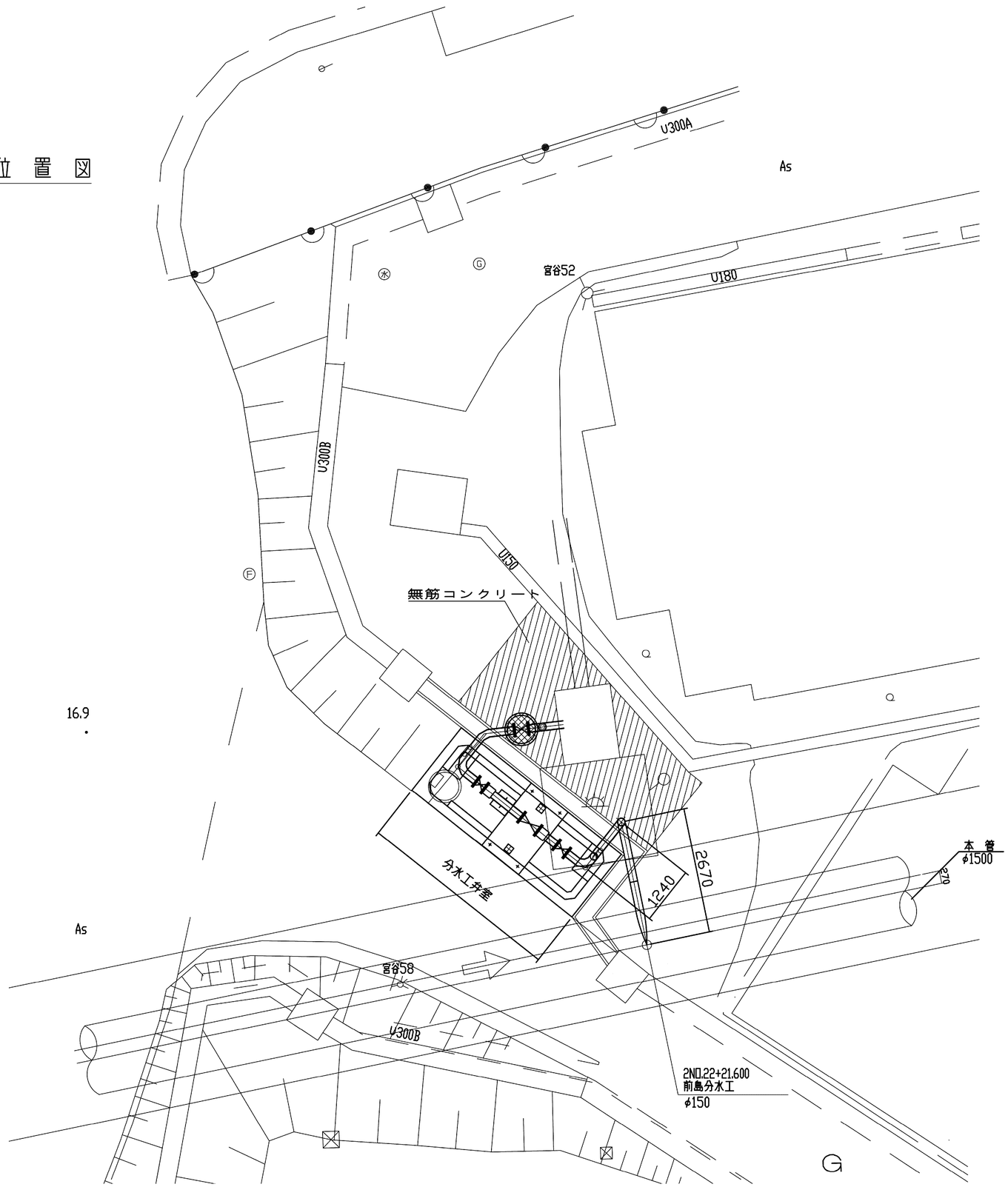

施設名	南部幹線用水路(0312100-1100-20)		
図面名	前島分水工構造図(1/5)		
作成年月	平成26年 3月		
縮尺	A1 1:500 A2 1:707	図面番号	8-262/599
作成者	関東農政局　両総農業水利事業所		

前島分水工構造図(2/5)

平　面　図

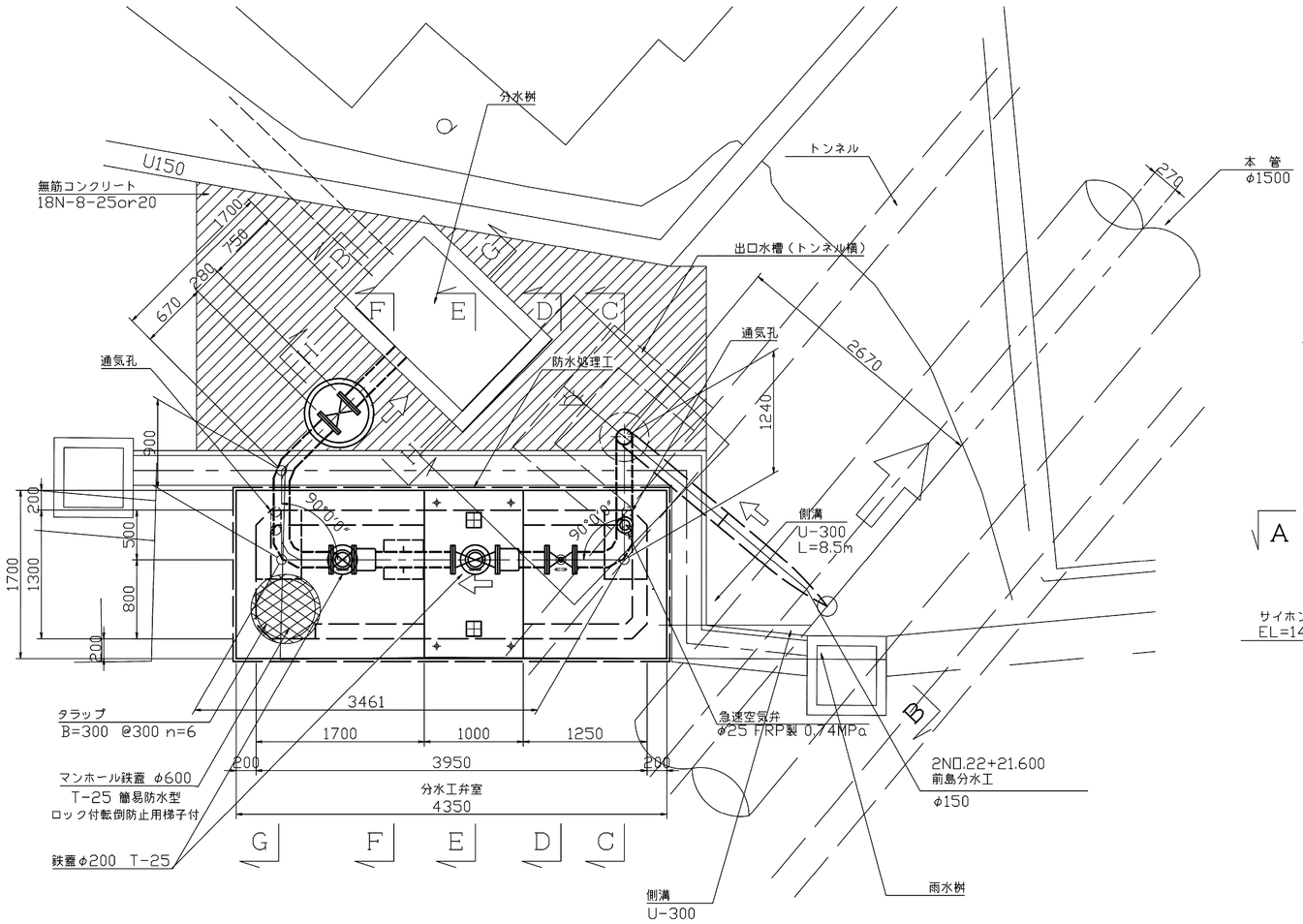

A　－　A

縦　断　図

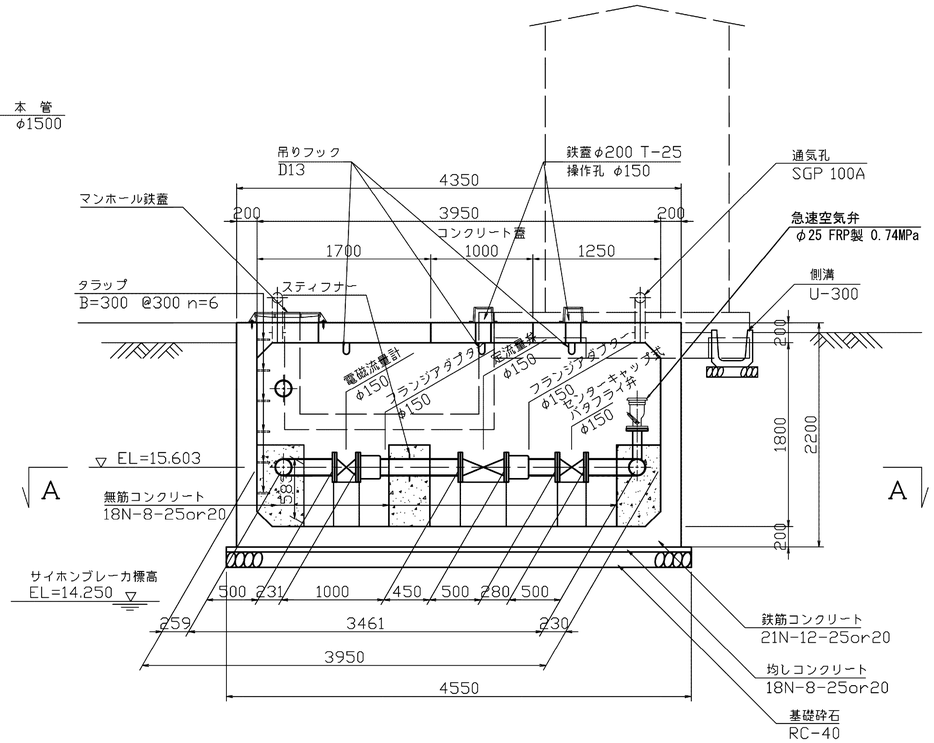

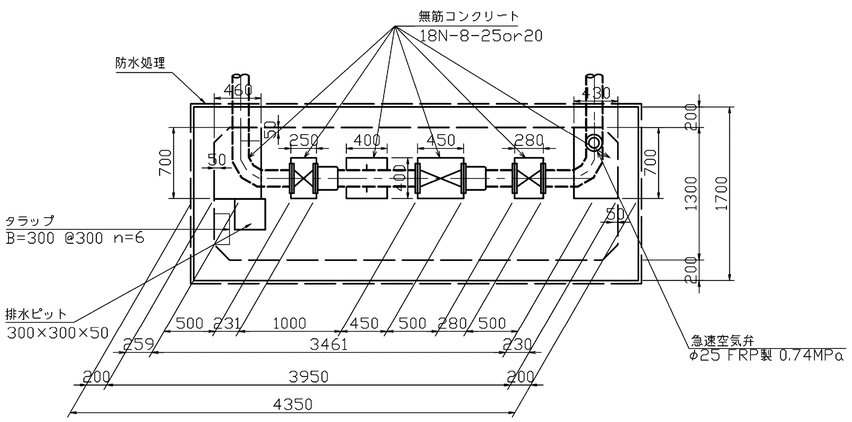

施設名	南部幹線用水路(0312100-1100-20)		
図面名	前島分水工構造図(2/5)		
作成年月	平成26年 3月		
縮尺	A1 1:500 A2 1:707	図面番号	8-263/599
作成者	関東農政局　両総農業水利事業所		

前島分水工構造図(3/5)

B － B

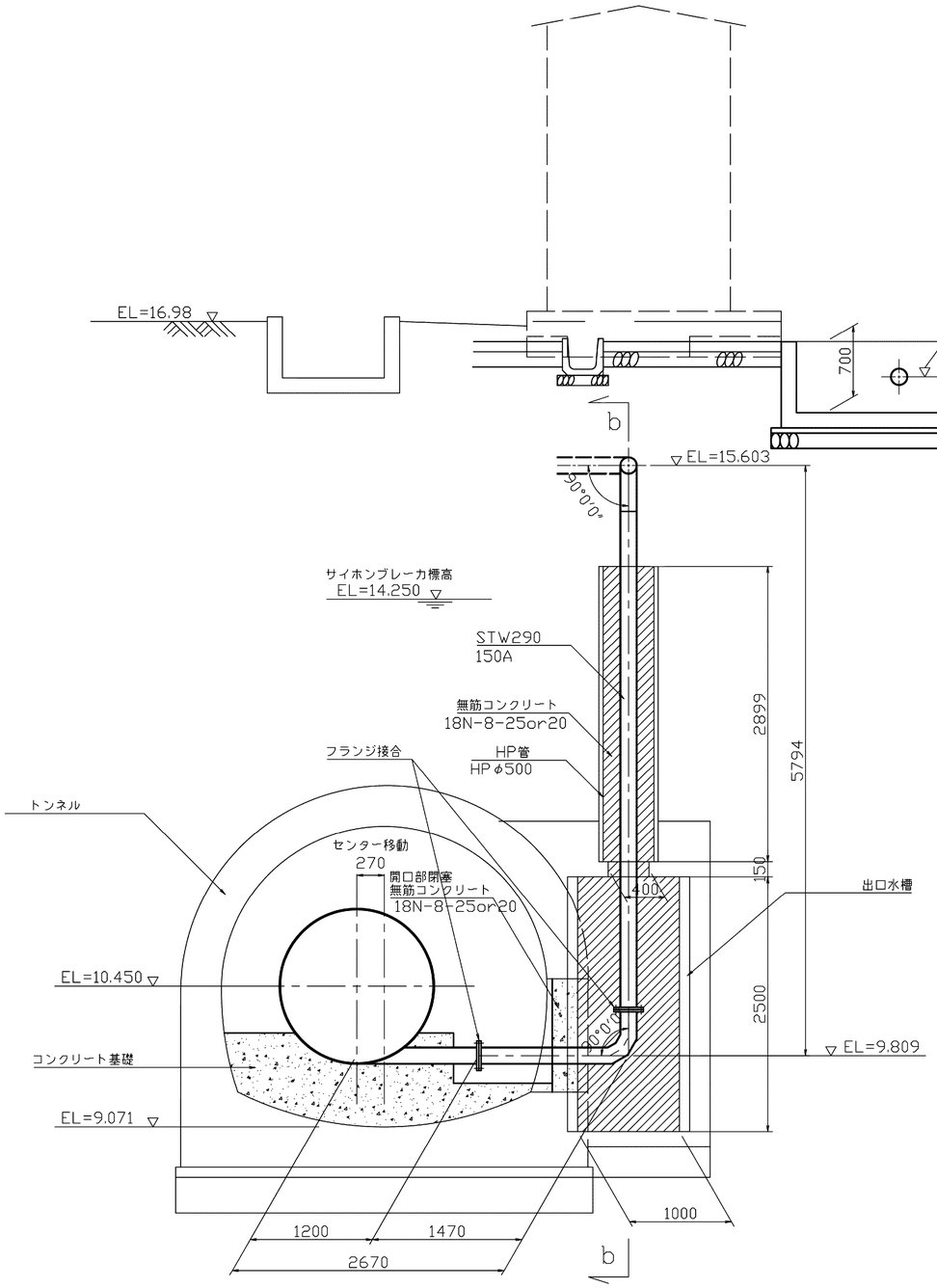

b － b

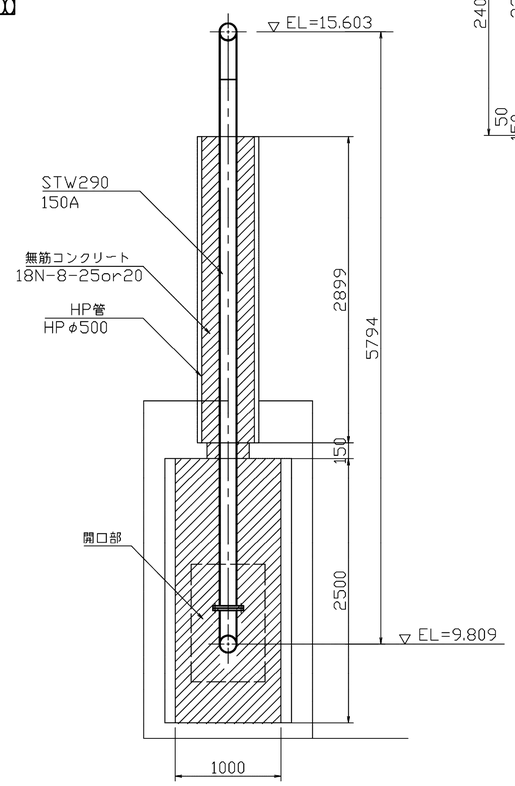

C － C

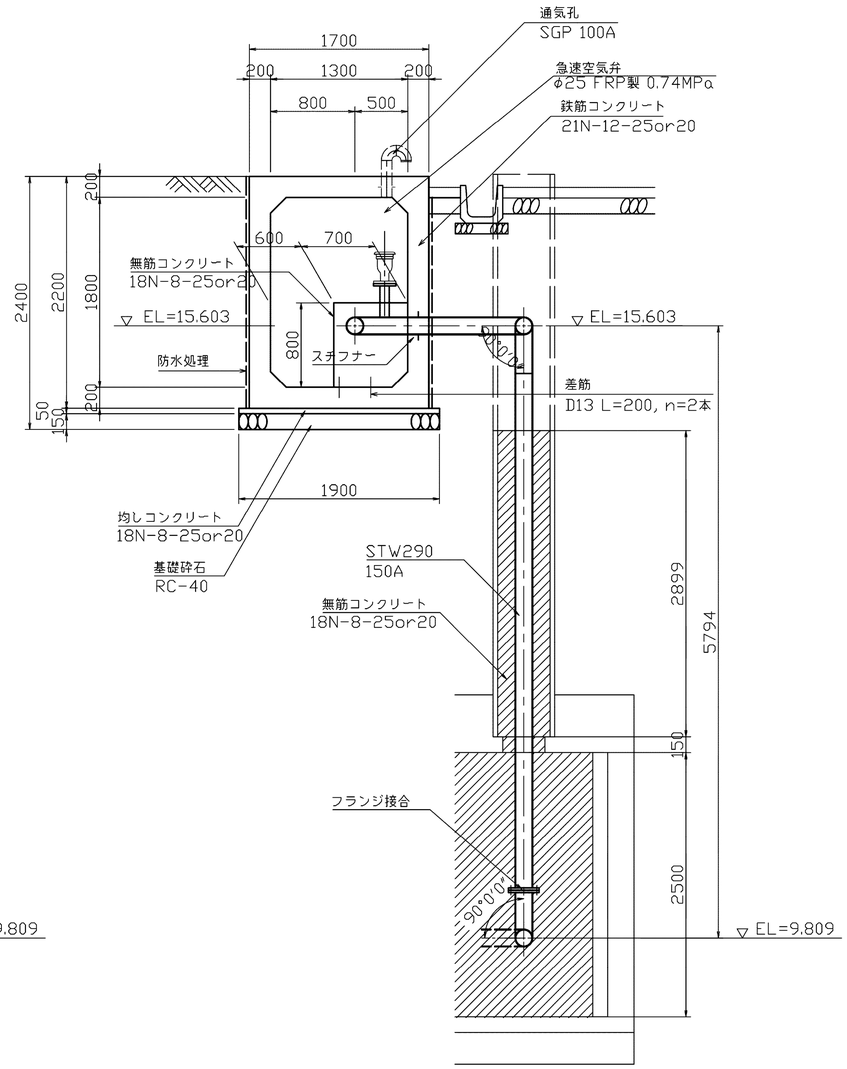

施設名	南部幹線用水路(0312100-1100-20)		
図面名	前島分水工構造図(3/5)		
作成年月	平成26年 3月		
縮尺	A1 1:500 A2 1:707	図面番号	8-264/599
作成者	関東農政局　両総農業水利事業所		

前島分水工構造図(4/5)

D － D

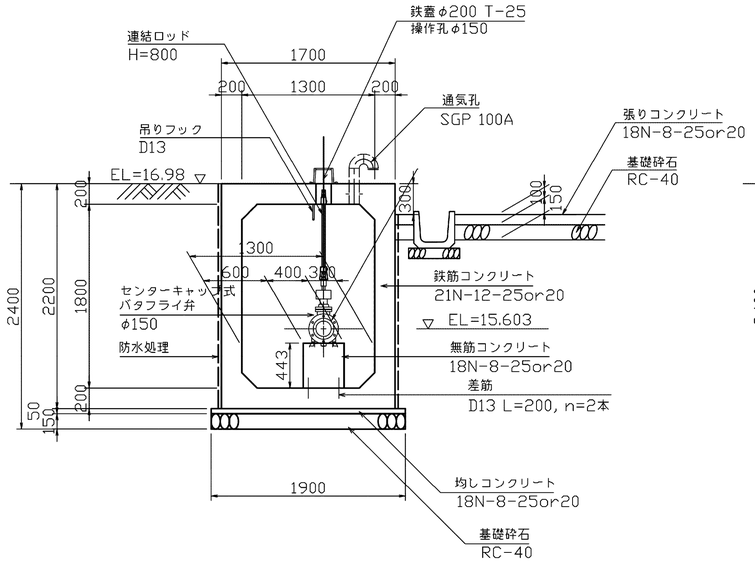

E － E

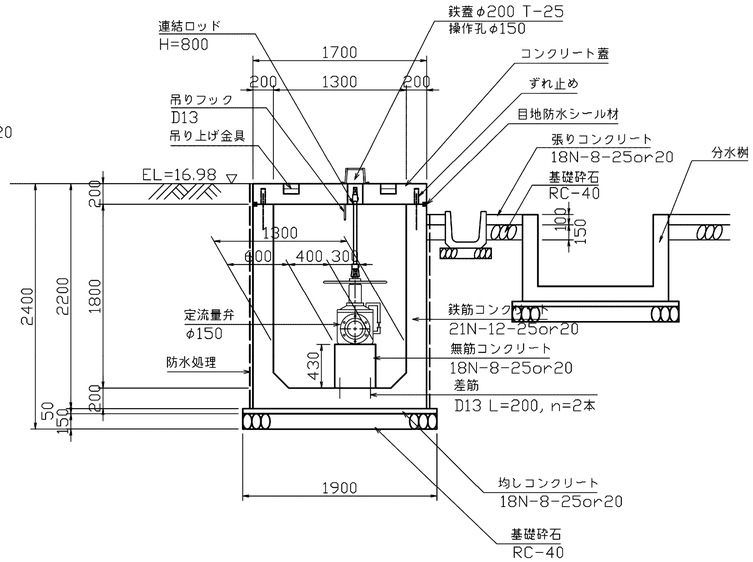

F － F

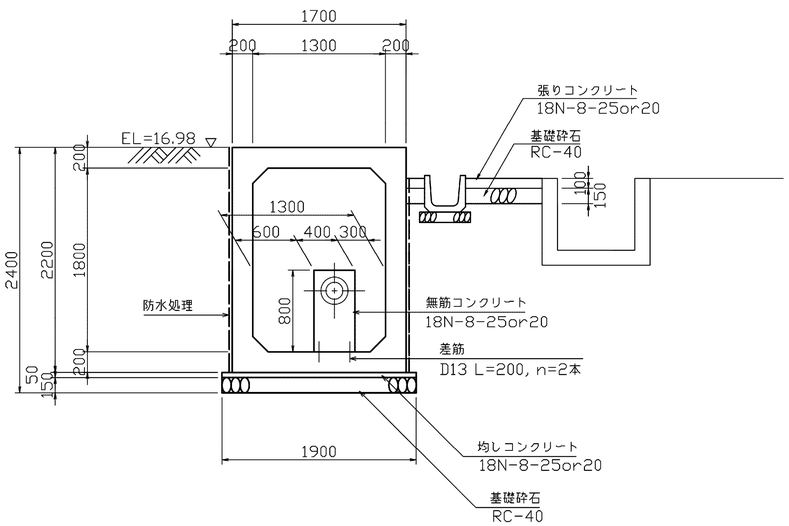

G － G

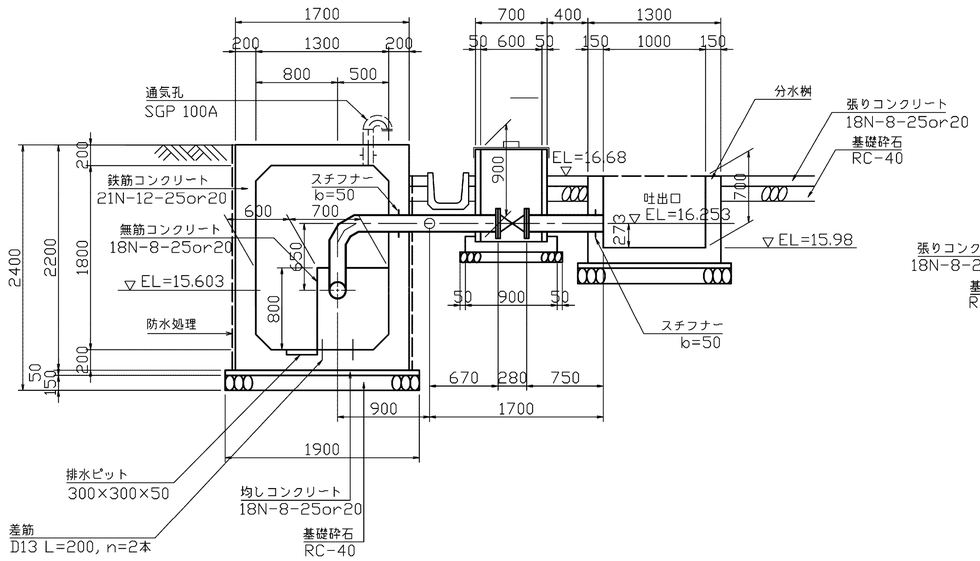

H － H

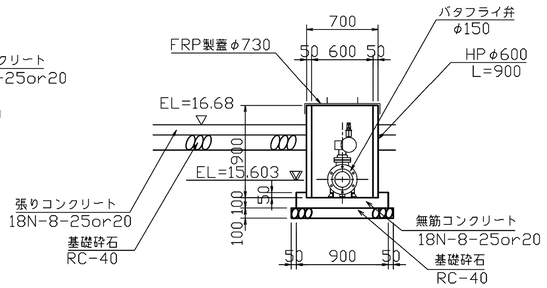

施設名	南部幹線用水路(0312100-1100-20)		
図面名	前島分水工構造図(4/5)		
作成年月	平成26年 3月		
縮尺	A1 1:500 A2 1:707	図面番号	8-265/599
作成者	関東農政局　両総農業水利事業所		

前島分水工構造図(5/5)

連結ロッド
S=1:10

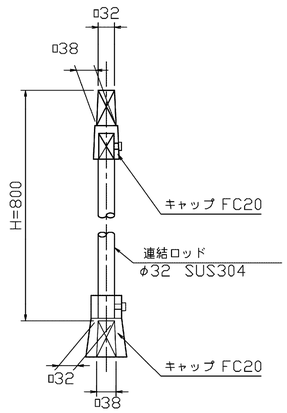

通気孔詳細図
S=1:20

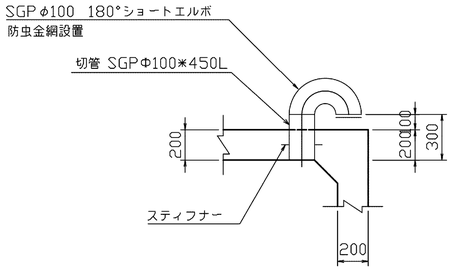

※ SGP管、及び金網は亜鉛溶融メッキ塗装仕上

マンホール詳細図
S=1:20

平 面 図　　断 面 図

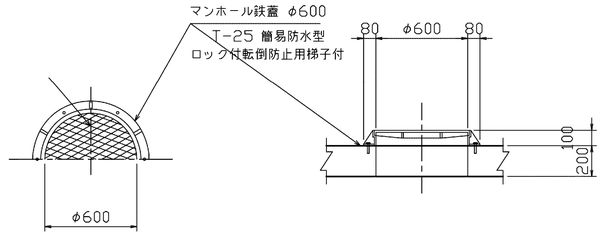

吊りフック詳細図
S=1:20

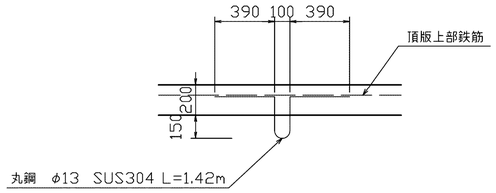

コンクリート蓋詳細図
S=1:30

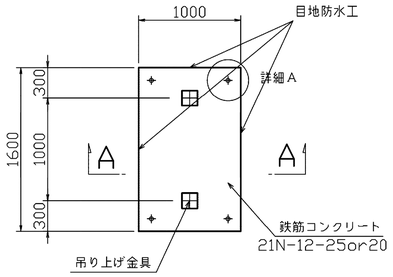

A部詳細図
S=1:20

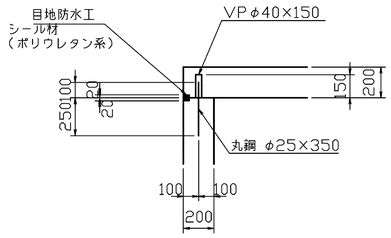

分水桝構造図
S=1:20

平 面 図

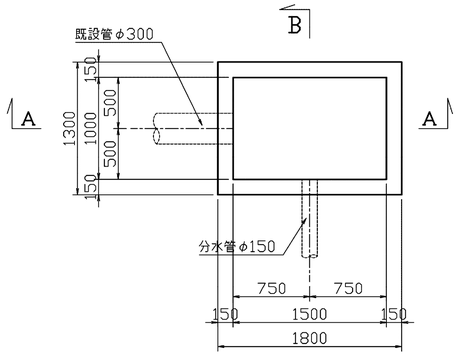

A−A断面

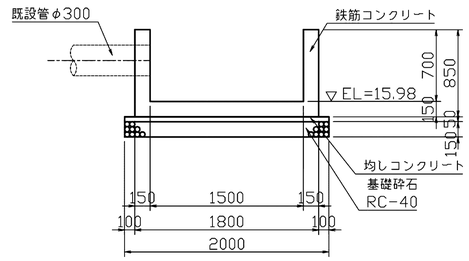

B−B断面

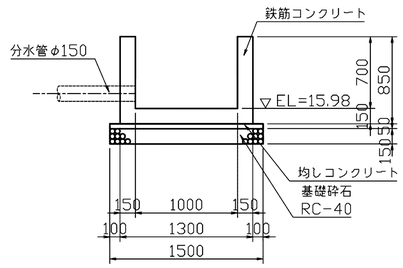

吊り上げ金具詳細図
S=1:20

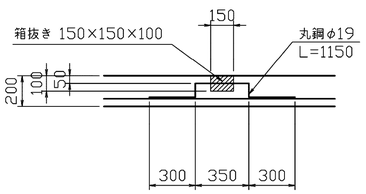

分水桝配筋図
S=1:20

平 面 図

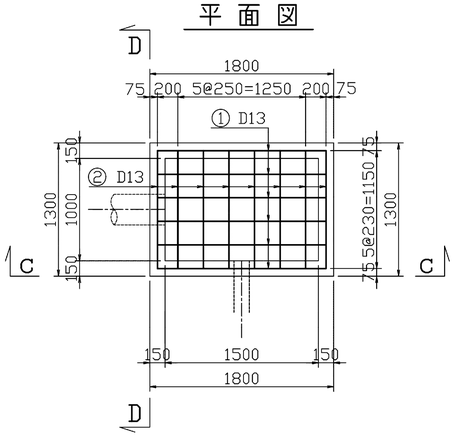

C−C断面

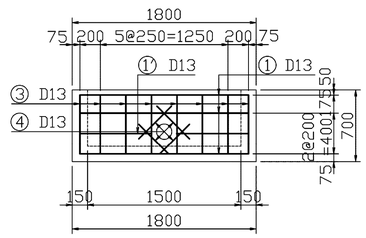

D−D断面

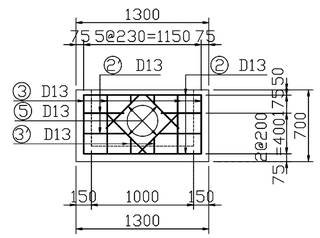

A−A断面図
S=1:20

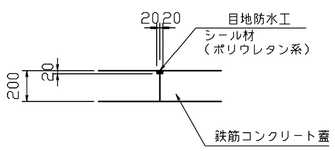

タラップ詳細図
S=1:10

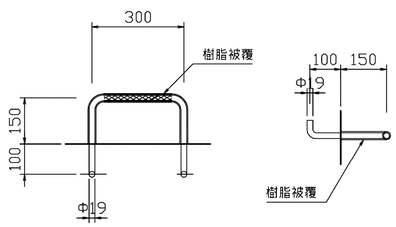

FRP製蓋詳細図
S=1:20

平 面 図　　側 面 図

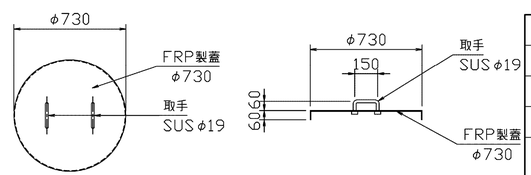

分水管砂基礎

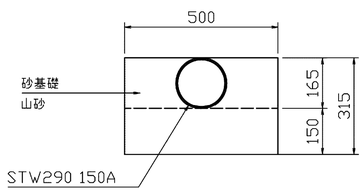

施設名	南部幹線用水路(0312100-1100-20)		
図面名	前島分水工構造図(5/5)		
作成年月	平成26年 3月		
縮尺	A1 1:500 A2 1:707	図面番号	8-266/599
作成者	関東農政局 両総農業水利事業所		

60号空気弁工構造図

位置図
S=1:100

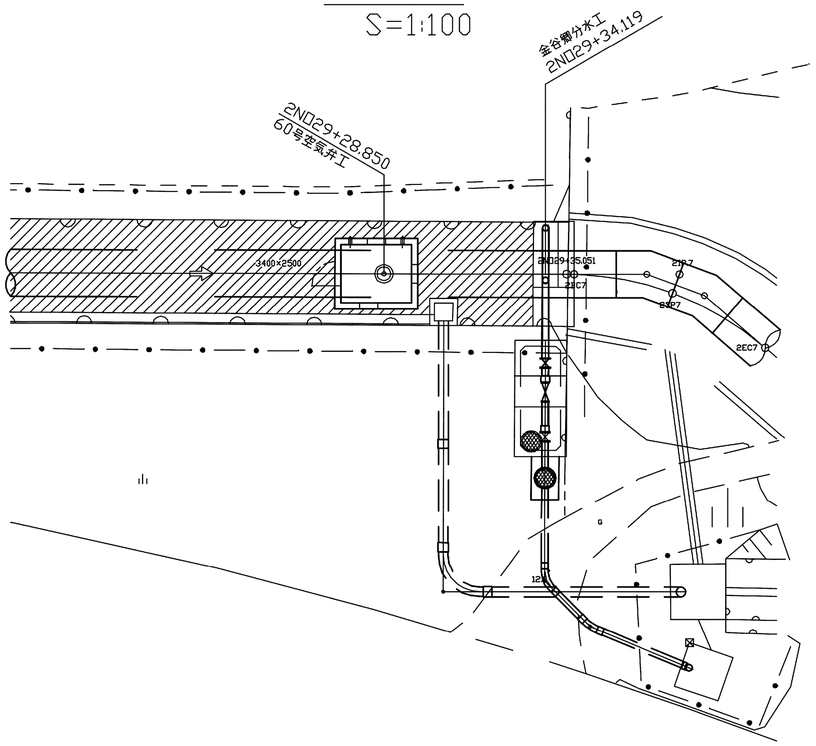

平断面図

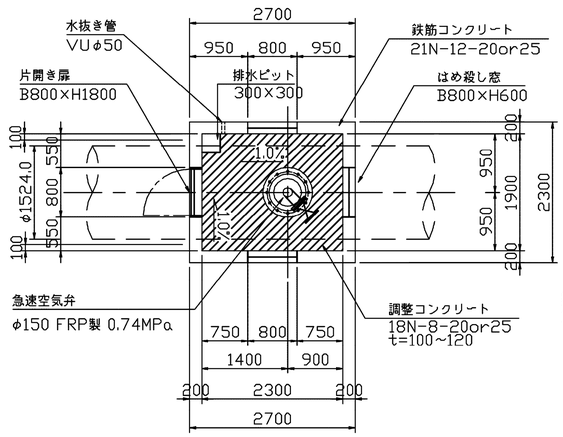

B − B

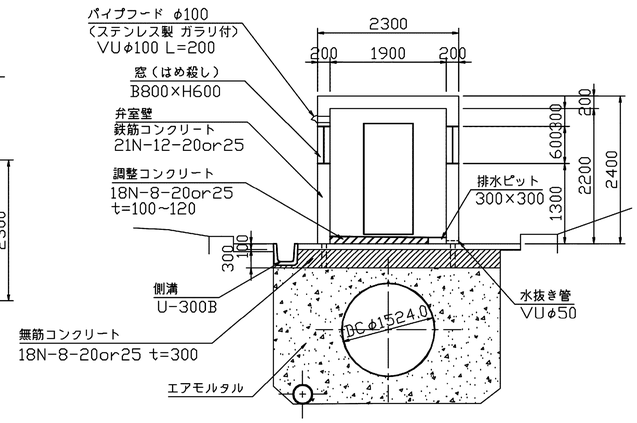

平面図

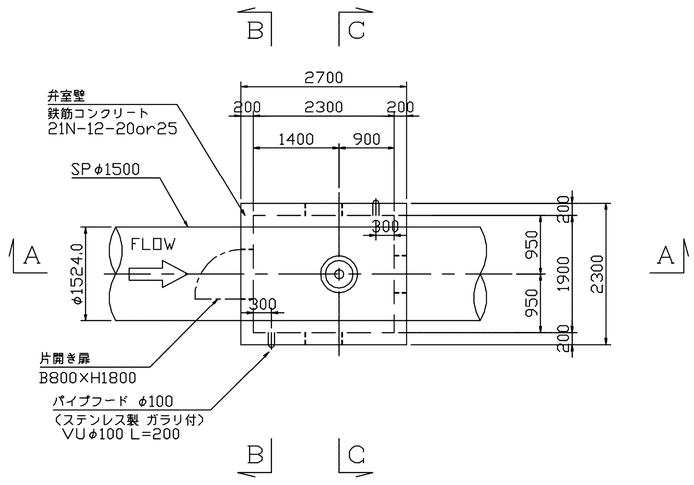

A − A

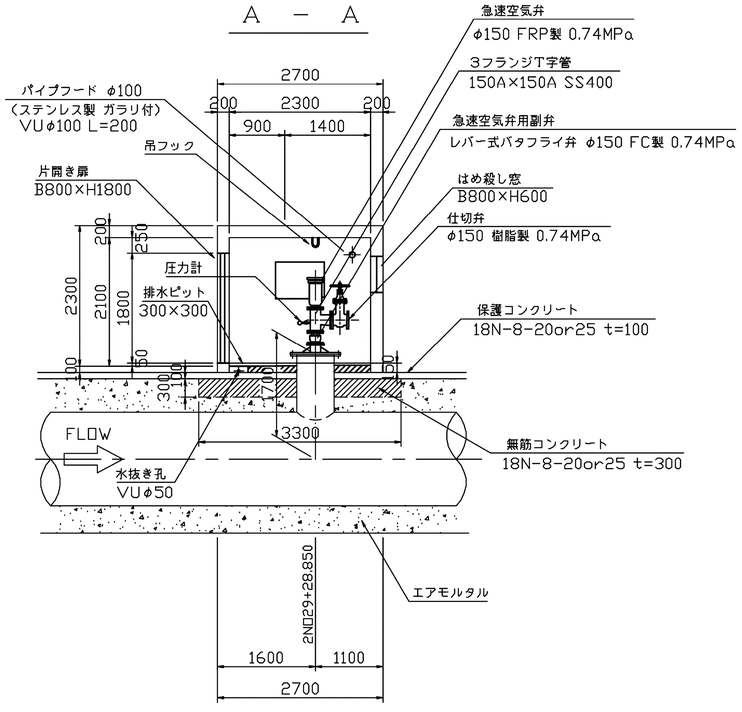

C − C

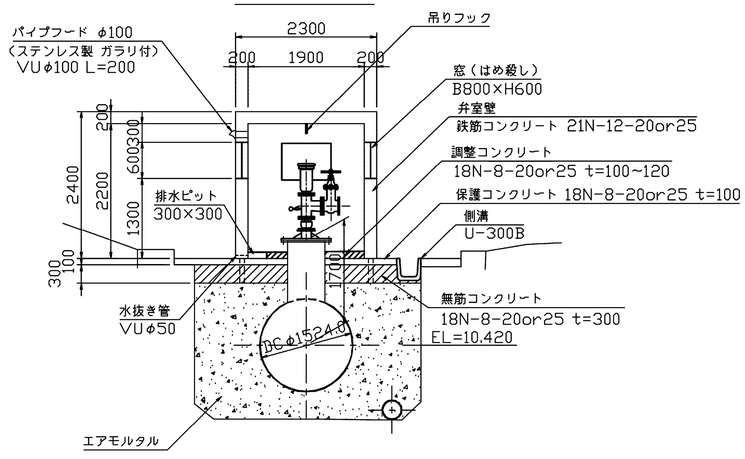

施設名	南部幹線用水路(0312100-1100-20)		
図面名	60号空気弁工構造図		
作成年月	平成26年 3月		
縮尺	A1 1:500 A2 1:707	図面番号	8-267/599
作成者	関東農政局　両総農業水利事業所		

金谷郷分水工構造図(1/5)

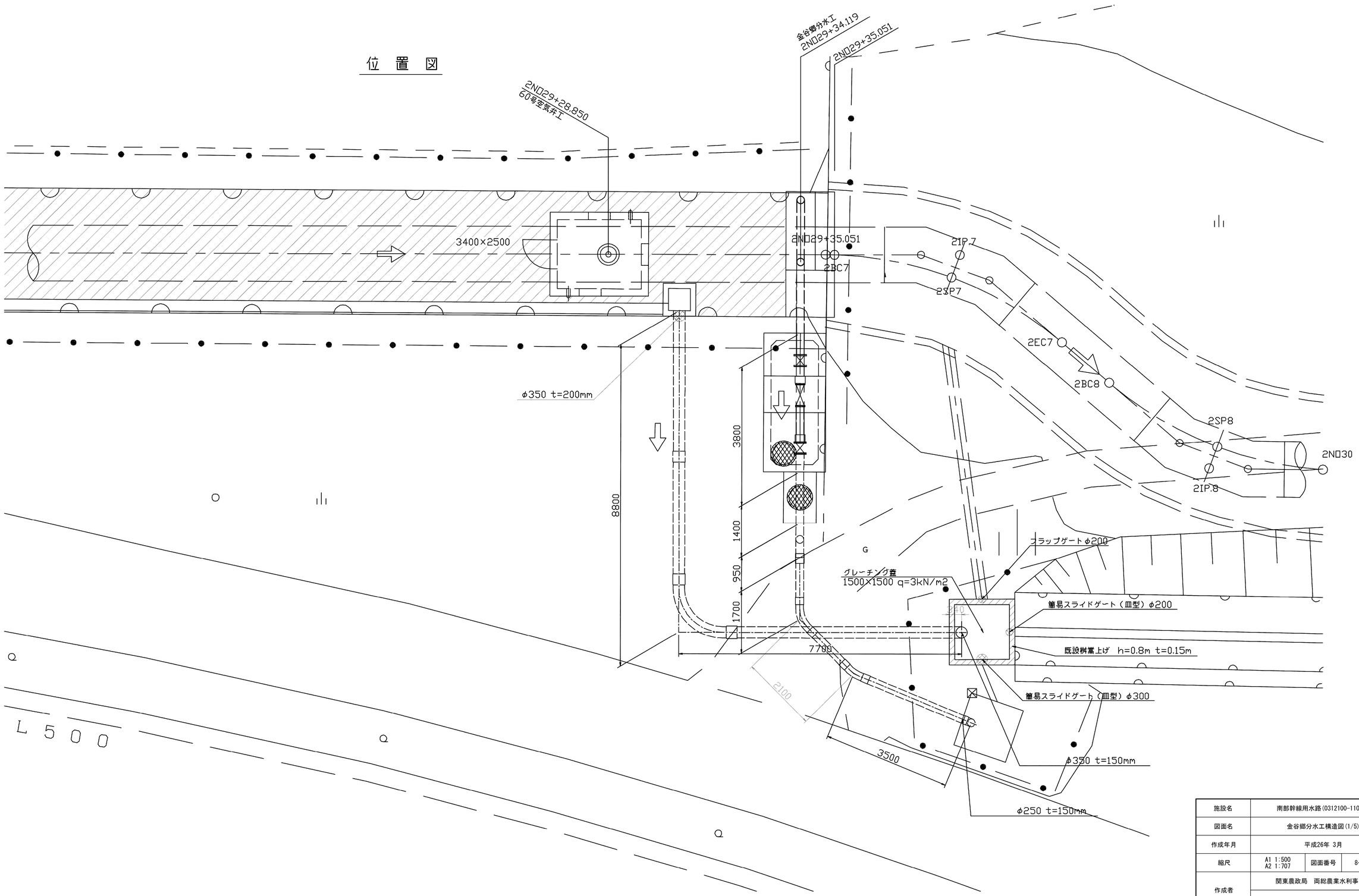

施設名	南部幹線用水路(0312100-1100-20)		
図面名	金谷郷分水工構造図(1/5)		
作成年月	平成26年 3月		
縮尺	A1 1:500 A2 1:707	図面番号	8-268/599
作成者	関東農政局　両総農業水利事業所		

金谷郷分水工構造図(2/5)

平　面　図

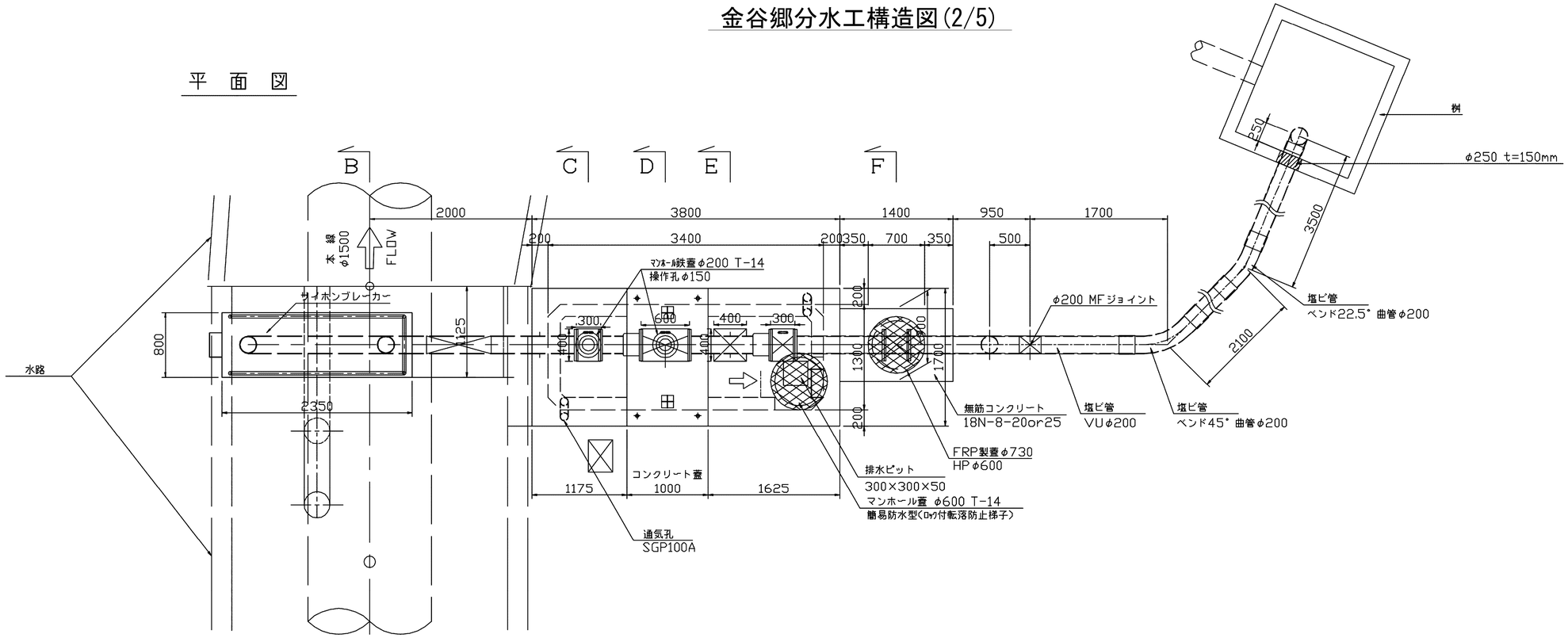

縦　断　図

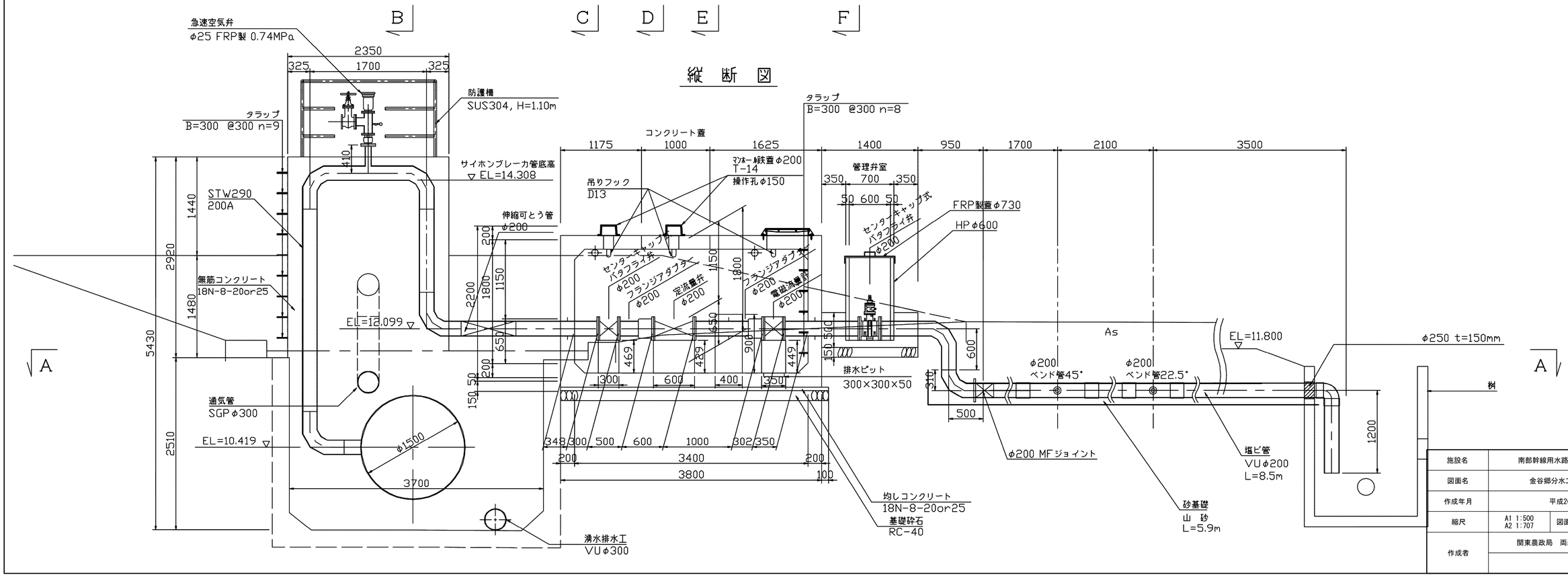

施設名	南部幹線用水路(0312100-1100-20)		
図面名	金谷郷分水工構造図(2/5)		
作成年月	平成26年 3月		
縮尺	A1 1:500 A2 1:707	図面番号	8-269/599
作成者	関東農政局　両総農業水利事業所		

金谷郷分水工構造図(3/5)

A － A

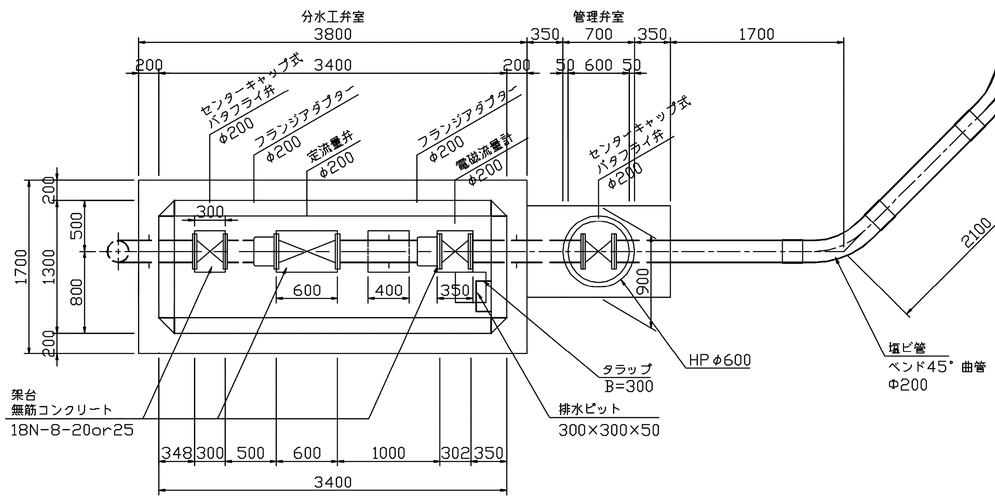

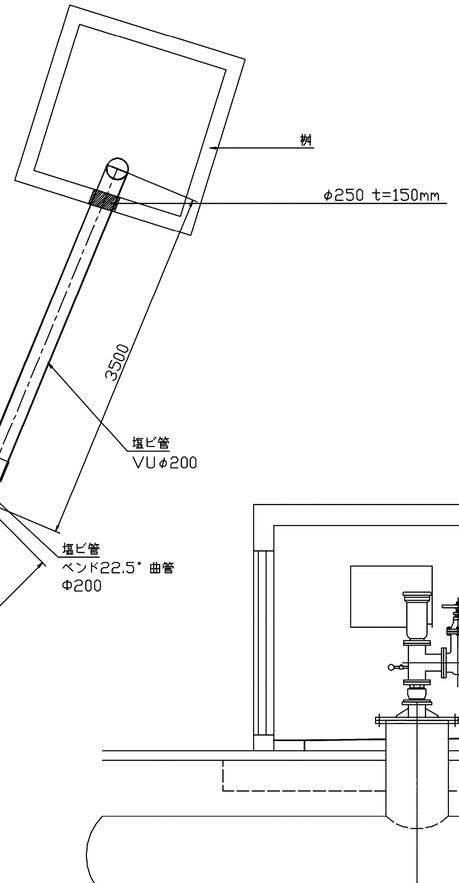

B － B

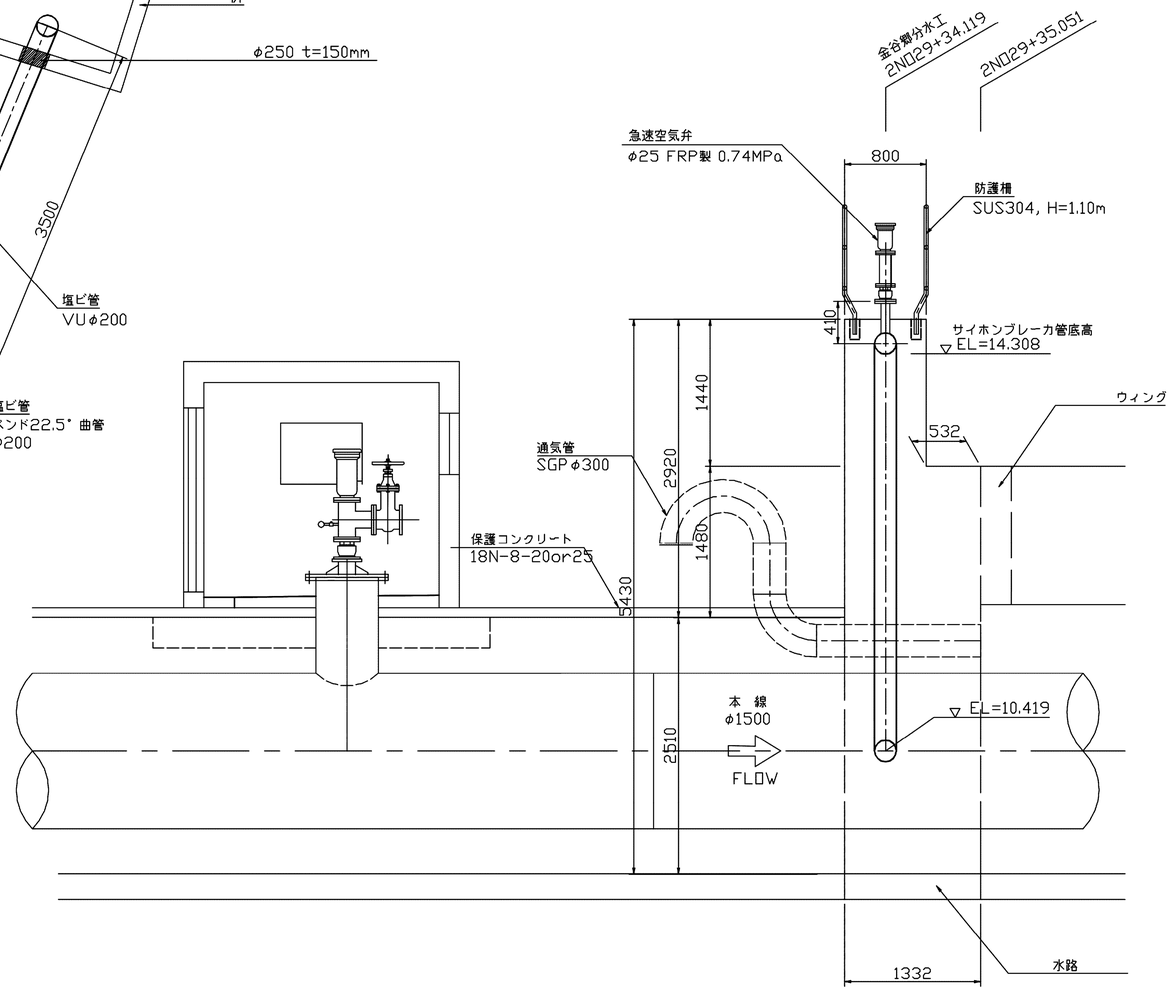

施設名	南部幹線用水路(0312100-1100-20)		
図面名	金谷郷分水工構造図(3/5)		
作成年月	平成26年 3月		
縮尺	A1 1:500 A2 1:707	図面番号	8-270/599
作成者	関東農政局　両総農業水利事業所		

金谷郷分水工構造図(4/5)

C － C

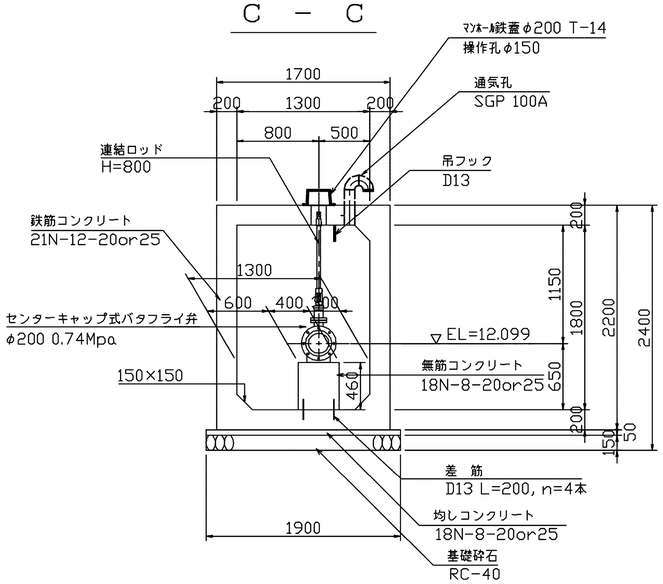

D － D

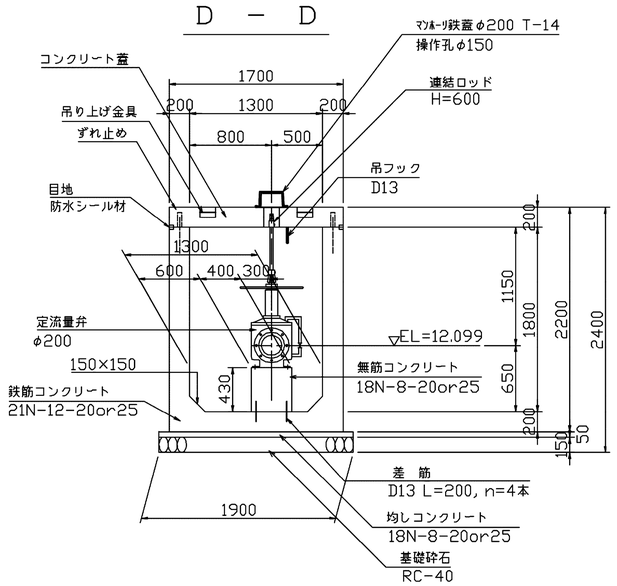

E － E

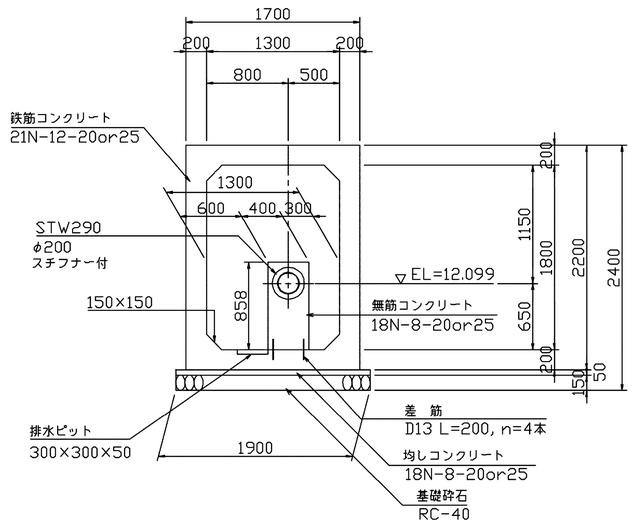

F － F

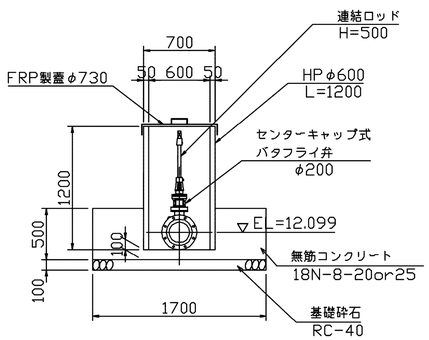

VUφ200標準断面図

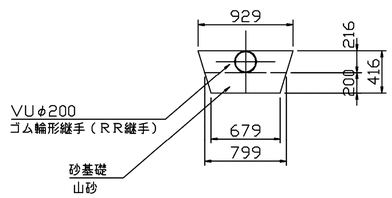

施設名	南部幹線用水路(0312100-1100-20)		
図面名	金谷郷分水工構造図(4/5)		
作成年月	平成26年 3月		
縮尺	A1 1:500 A2 1:707	図面番号	8-271/599
作成者	関東農政局　両総農業水利事業所		

金谷郷分水工構造図(5/5)

連結ロッド
S=1:10

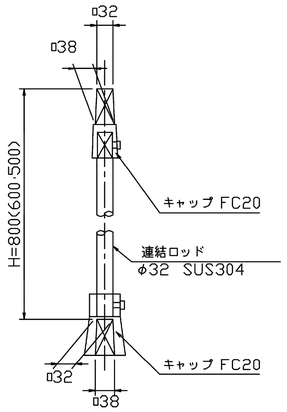

通気孔詳細図
S=1:20

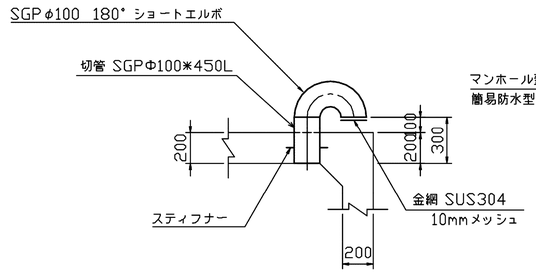

※ SGP管は亜鉛溶融メッキ塗装仕上

マンホール詳細図
S=1:20

平面図

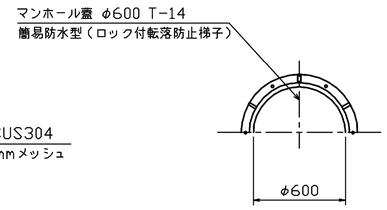

断面図

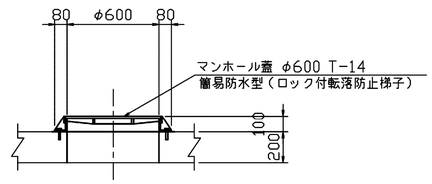

吊りフック詳細図
S=1:20

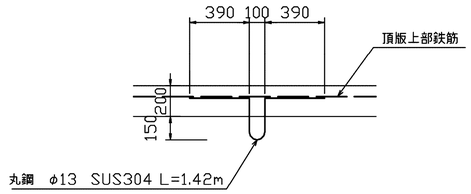

コンクリート蓋詳細図
S=1:30

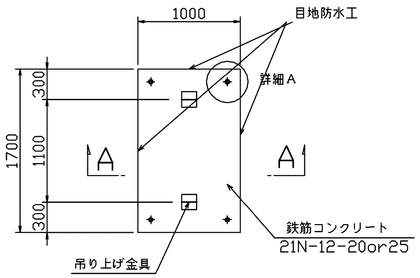

防護柵詳細図
S=1:30

正面図

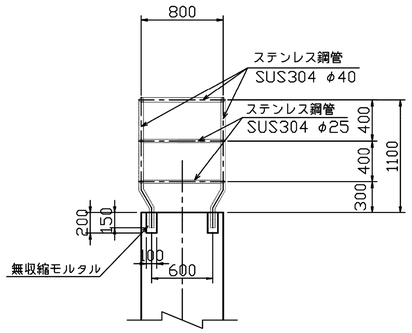

側面図

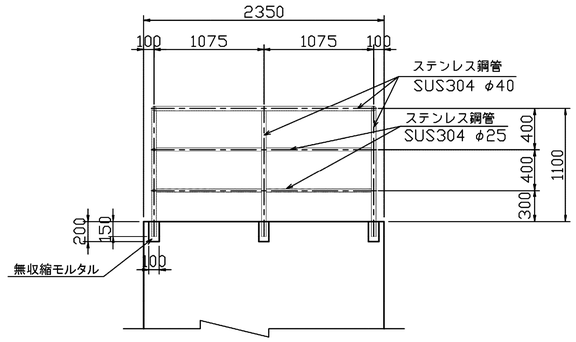

空気弁詳細図
S=1:15

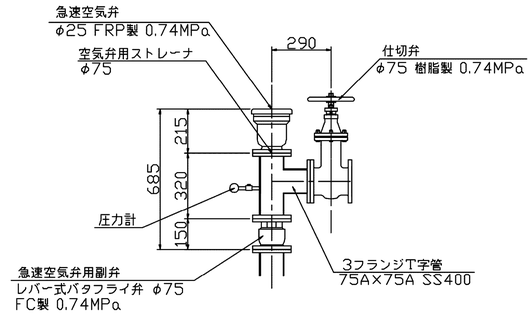

A−A断面図
S=1:20

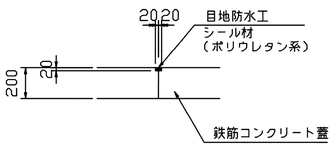

A部詳細図
S=1:20

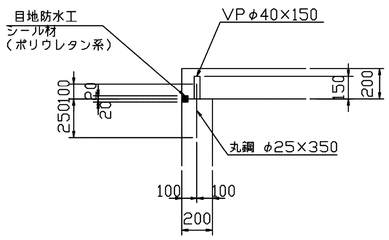

FRP製蓋詳細図
S=1:20

平面図

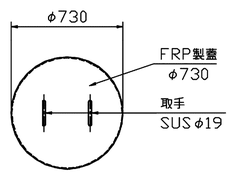

側面図

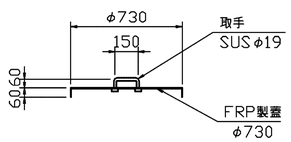

通気管詳細図(暗渠部)

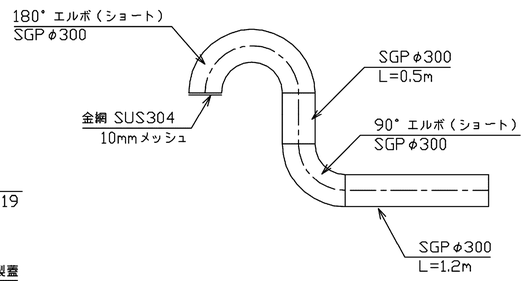

<注意事項> SGP管は溶融亜鉛メッキ仕上

空気弁用ストレーナ詳細図
フランジストレーナ SUS φ75

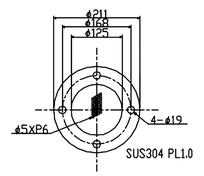

吊り上げ金具詳細図
S=1:20

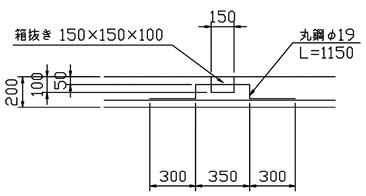

タラップ詳細図
S=1:10

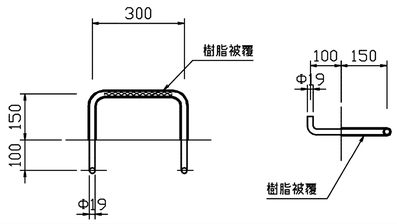

施設名	南部幹線用水路(0312100-1100-20)		
図面名	金谷郷分水工構造図(5/5)		
作成年月	平成26年 3月		
縮尺	A1 1:500 A2 1:707	図面番号	8-272/599
作成者	関東農政局 両総農業水利事業所		

大網南分水工構造図(1/6)

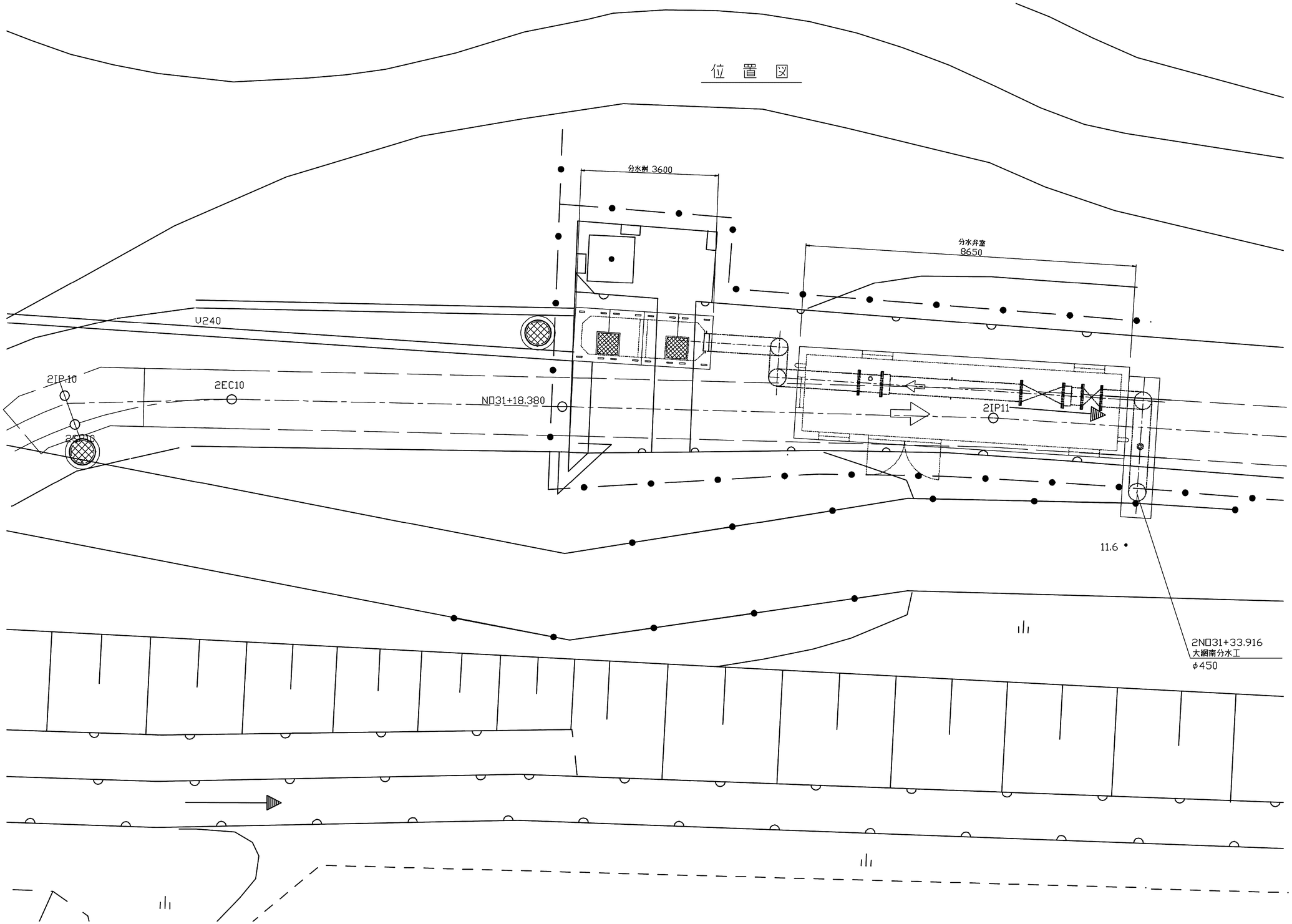

施設名	南部幹線用水路(0312100-1100-20)		
図面名	大網南分水工構造図(1/6)		
作成年月	平成26年 3月		
縮尺	A1 1:500 A2 1:707	図面番号	8-273/599
作成者	関東農政局　両総農業水利事業所		

大網南分水工構造図(2/6)

平 面 図

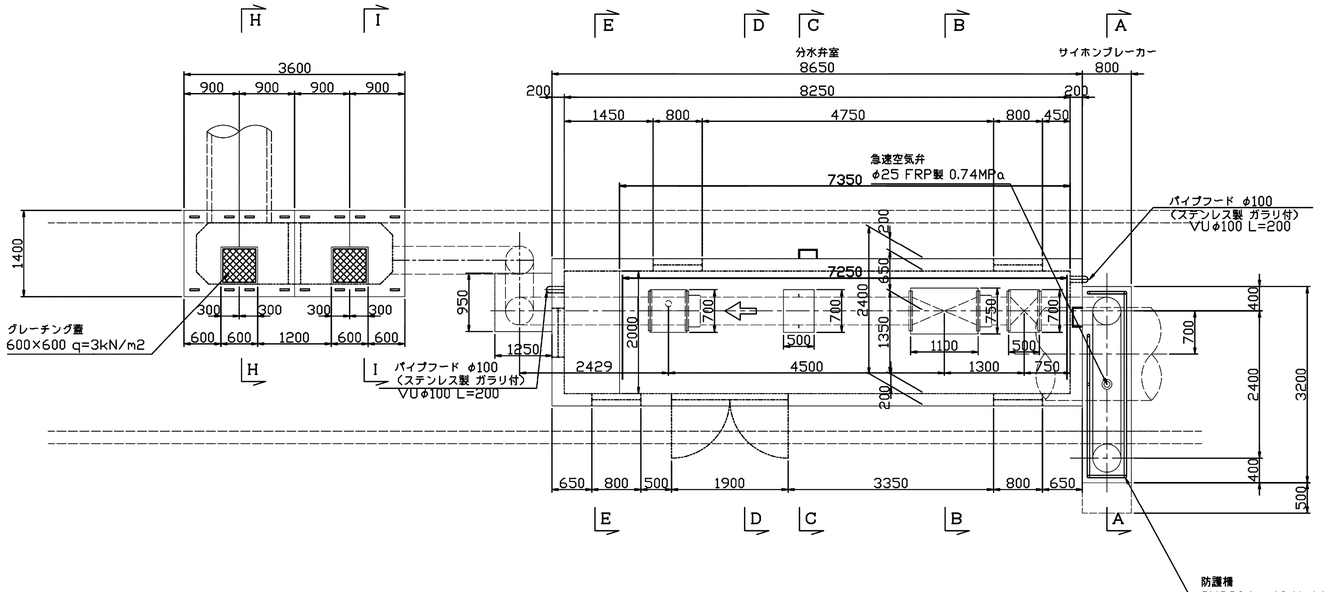

A − A

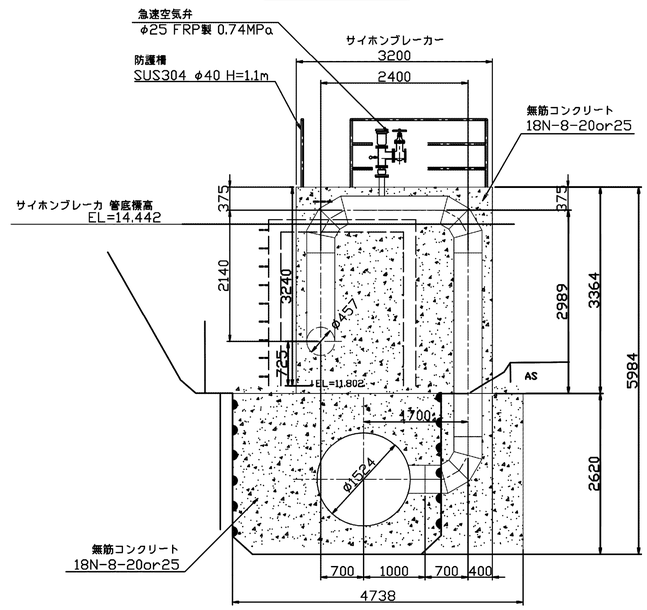

縦 断 図

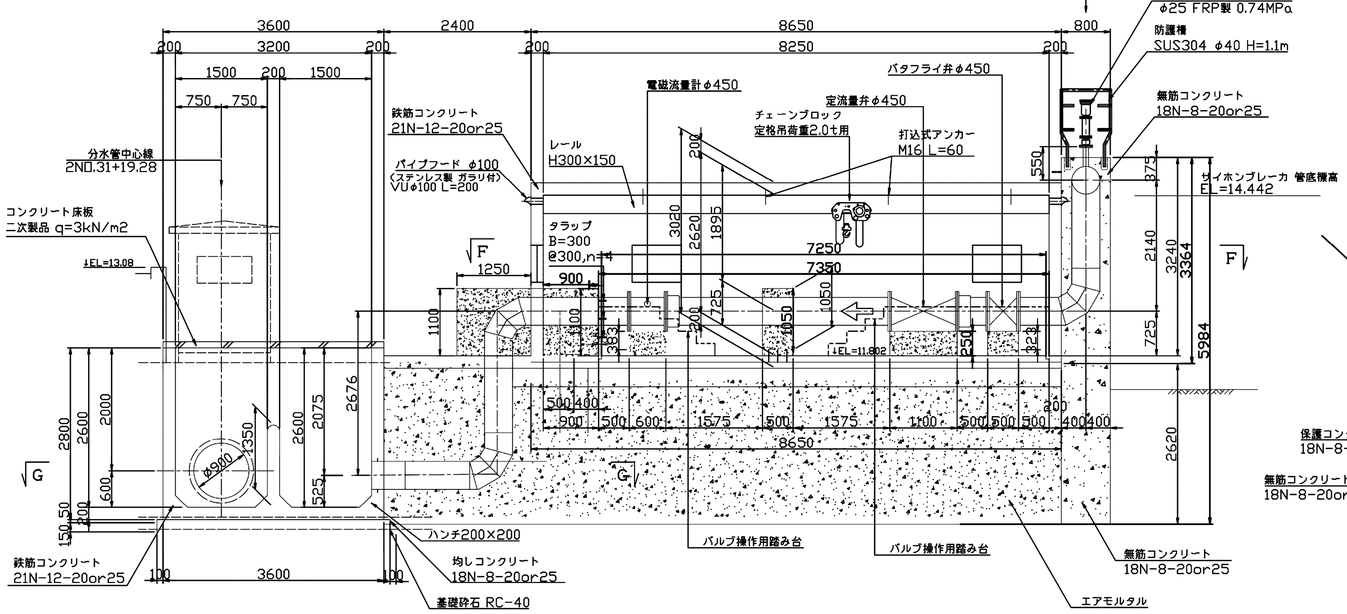

B − B

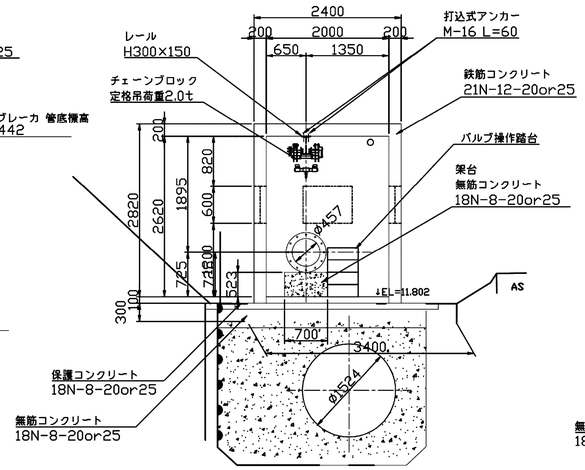

C − C

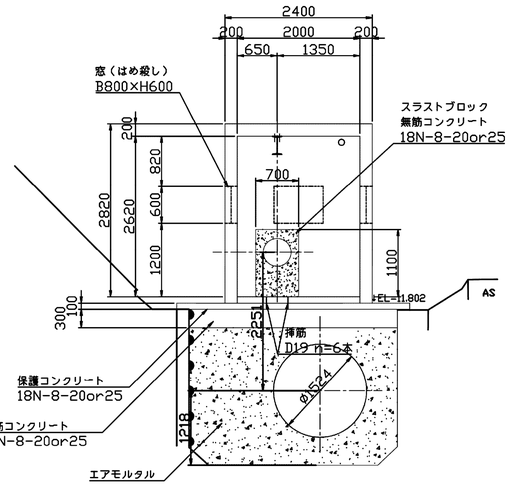

施設名	南部幹線用水路(0312100-1100-20)		
図面名	大網南分水工構造図(2/6)		
作成年月	平成26年 3月		
縮尺	A1 1:500 A2 1:707	図面番号	8-274/599
作成者	関東農政局 両総農業水利事業所		

大網南分水工構造図(3/6)

D － D

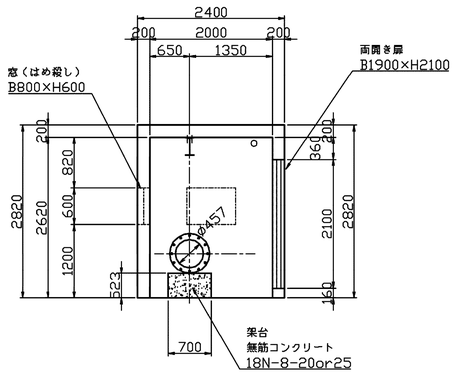

E － E

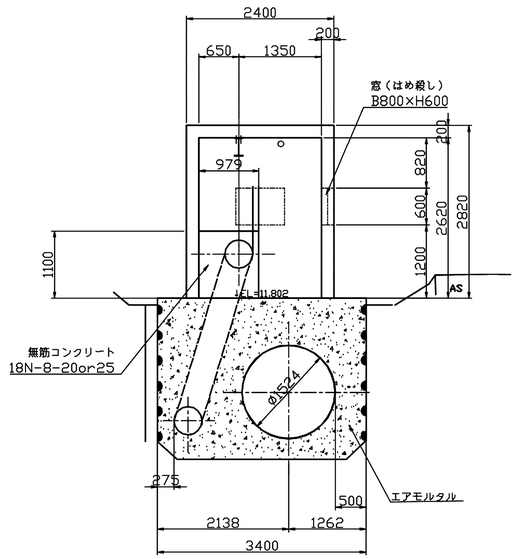

F － F

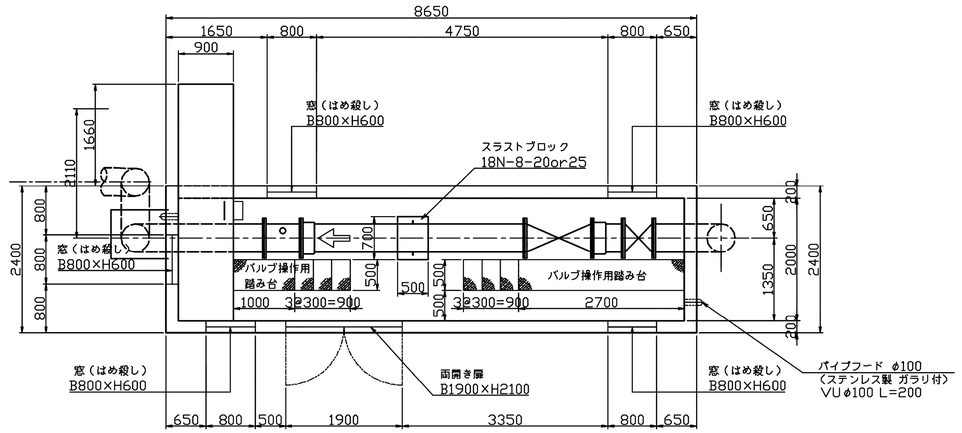

建具表

形式		両開きフラッシュドア		はめ殺し窓	
数量		1		5	
姿図		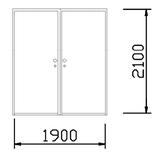		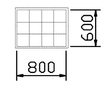	
材質	仕上	アルミ	シルバー	ガラスブロック	
見込	硝子	枠：70 扉：35			
金物		丁番(SUS)、握玉、 シリンダー錠			
備考		沓摺（下枠）ステンレス		200×200型	

G － G

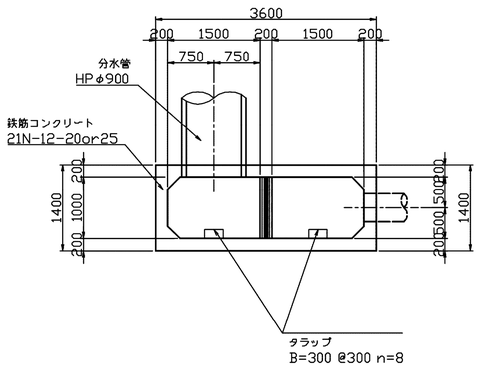

H － H

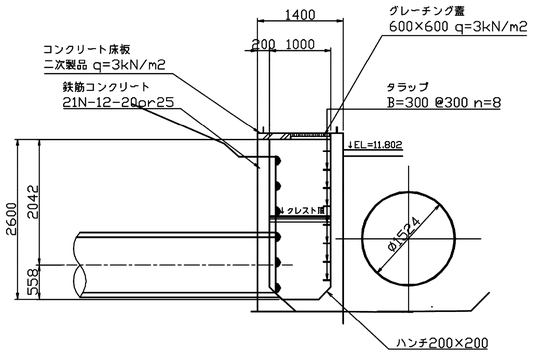

I － I

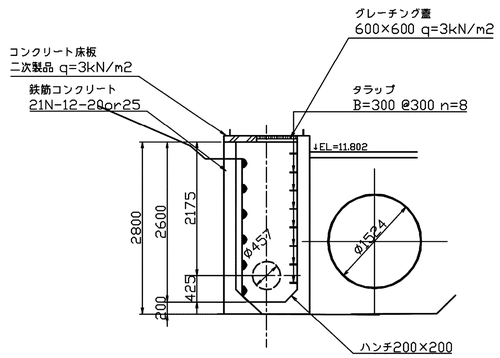

施設名	南部幹線用水路(0312100-1100-20)		
図面名	大網南分水工構造図(3/6)		
作成年月	平成26年 3月		
縮尺	A1 1:500 A2 1:707	図面番号	8-275/599
作成者	関東農政局　両総農業水利事業所		

大網南分水工構造図(4/6)

タラップ詳細図
S=1:10

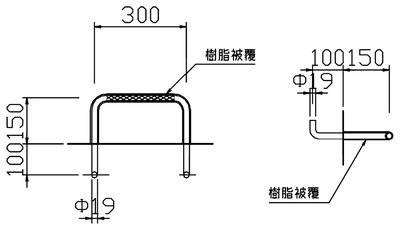

空気弁詳細図
S=1:20

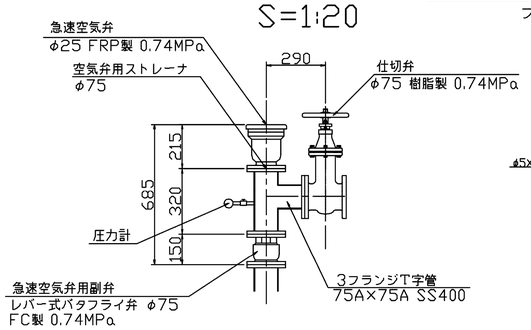

空気弁用ストレーナ詳細図
フランジストレーナ SUS φ75

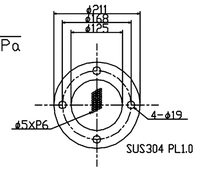

バルブ操作用踏み台詳細図
S=1:30
（上流側）

正面図

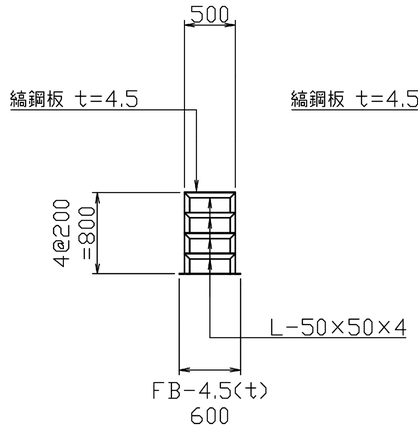

側面図

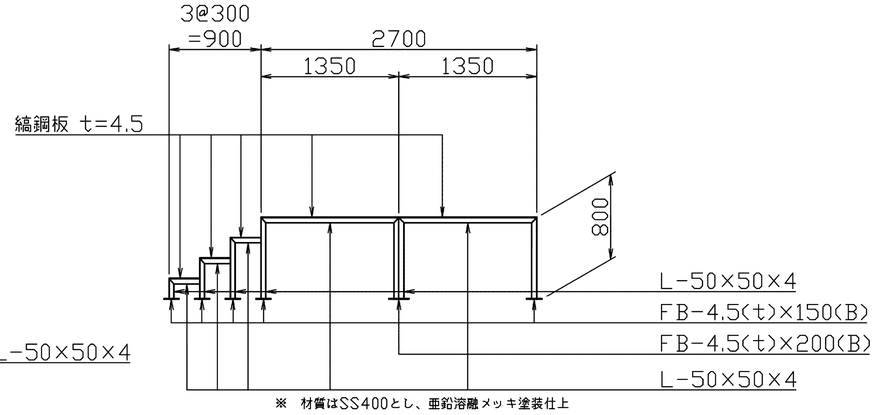

平面図

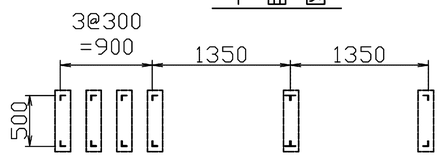

（下流側）

正面図

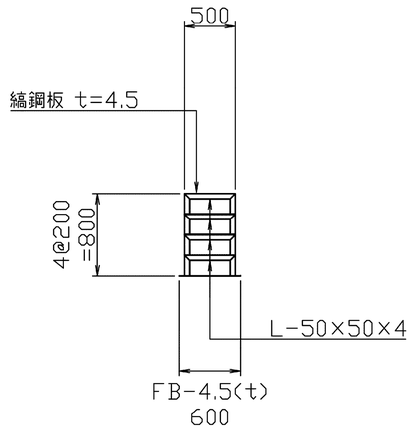

側面図

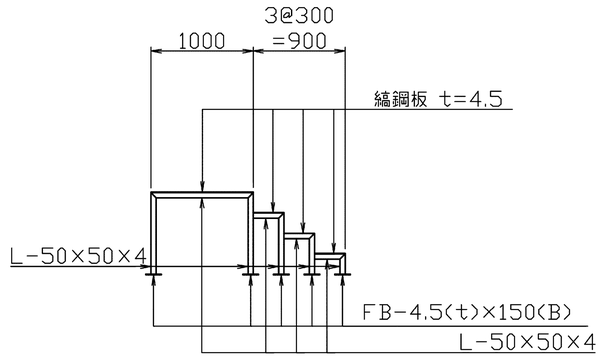

防護柵詳細図
S=1:30

正面図

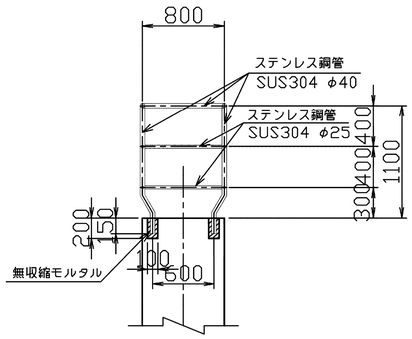

側面図

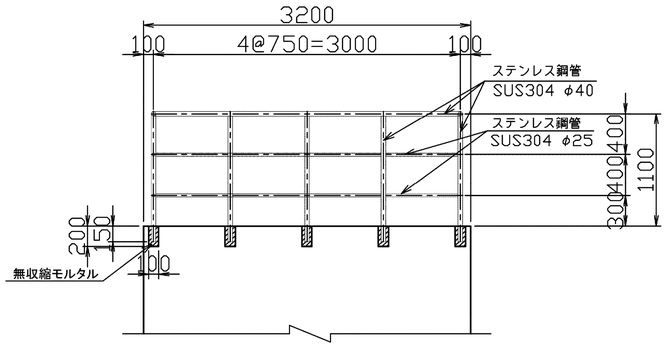

側面図
（昇降口側）

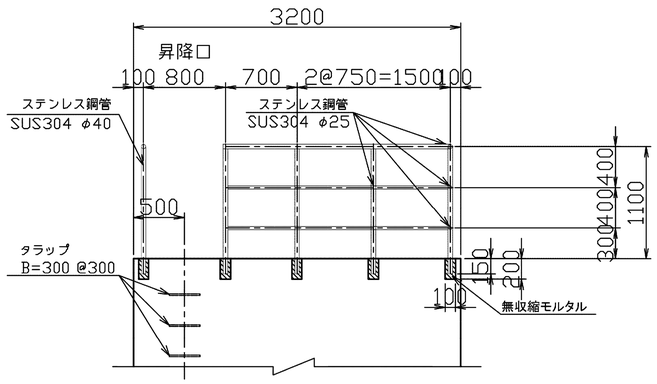

施設名	南部幹線用水路(0312100-1100-20)		
図面名	大網南分水工構造図(4/6)		
作成年月	平成26年 3月		
縮尺	A1 1:500 A2 1:707	図面番号	8-276/599
作成者	関東農政局 両総農業水利事業所		

大網南分水工構造図(5/6)

平　面　図

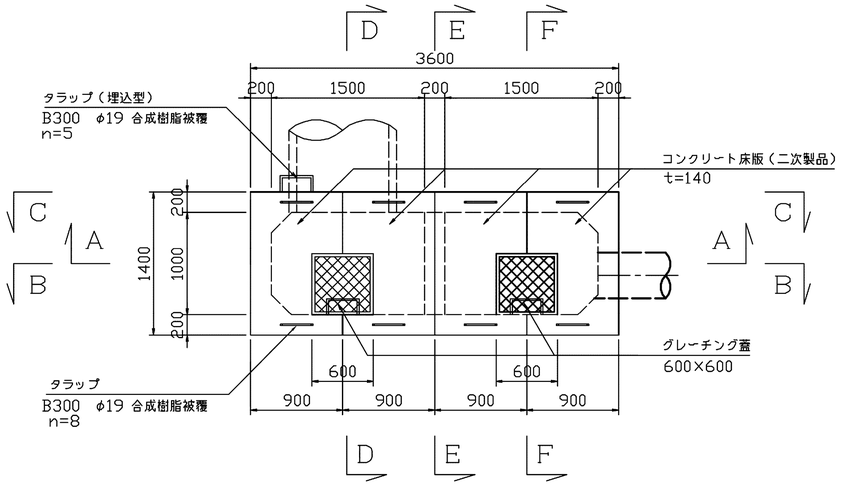

A　－　A

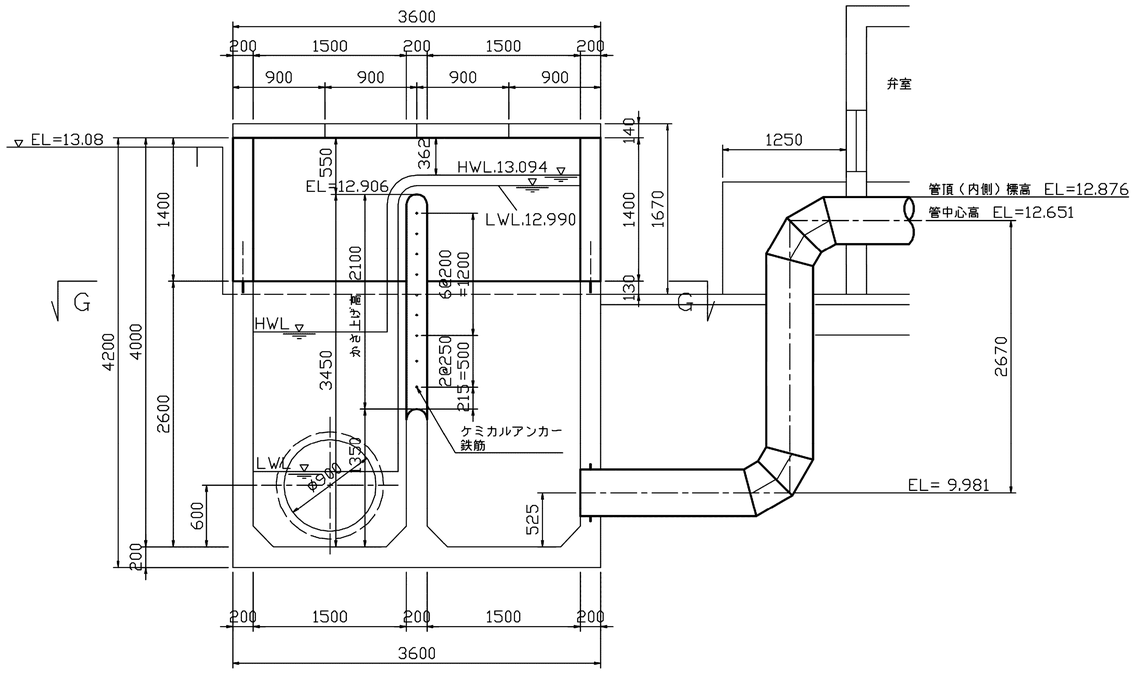

施設名	南部幹線用水路(0312100-1100-20)		
図面名	大網南分水工構造図(5/6)		
作成年月	平成26年 3月		
縮尺	A1 1:500 A2 1:707	図面番号	8-277/599
作成者	関東農政局　両総農業水利事業所		

大網南分水工構造図(6/6)

B － B

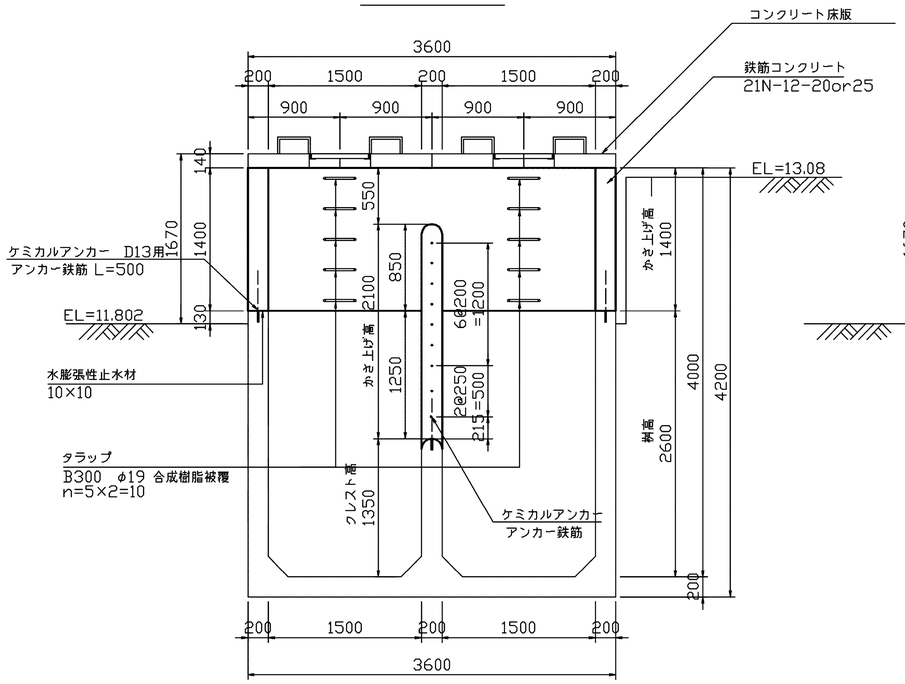

C － C

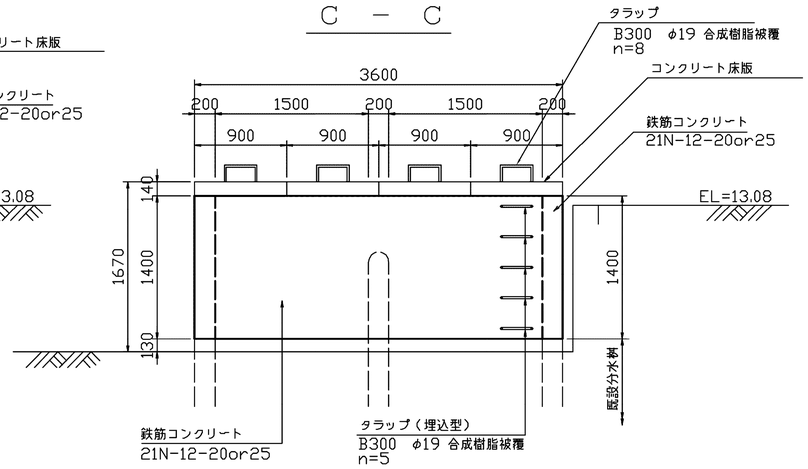

G － G

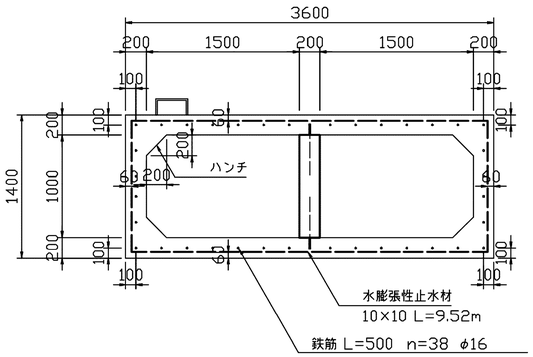

D － D

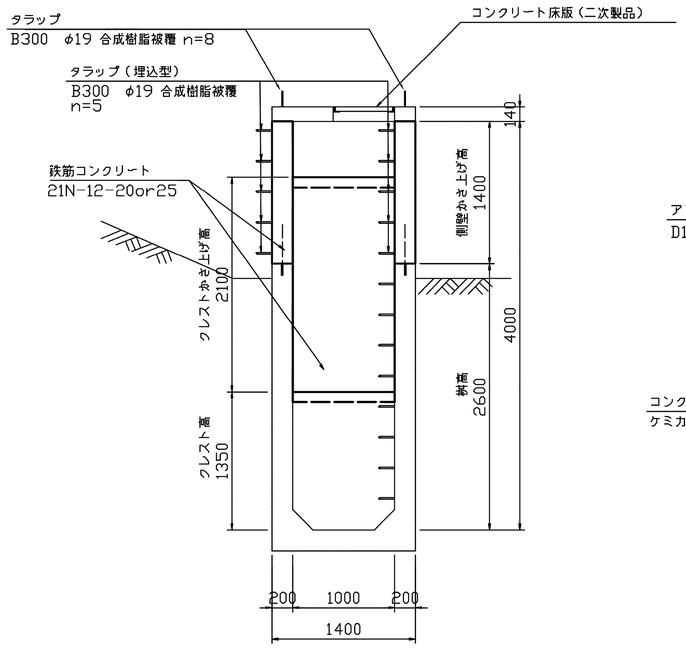

E － E

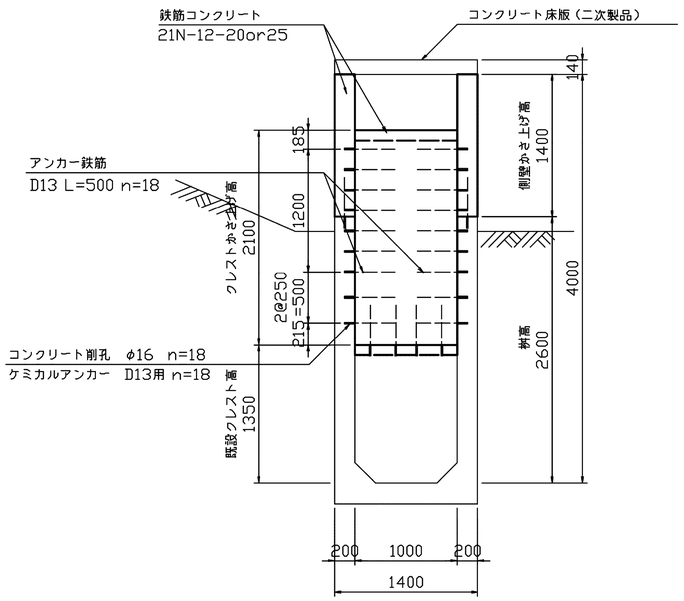

F － F

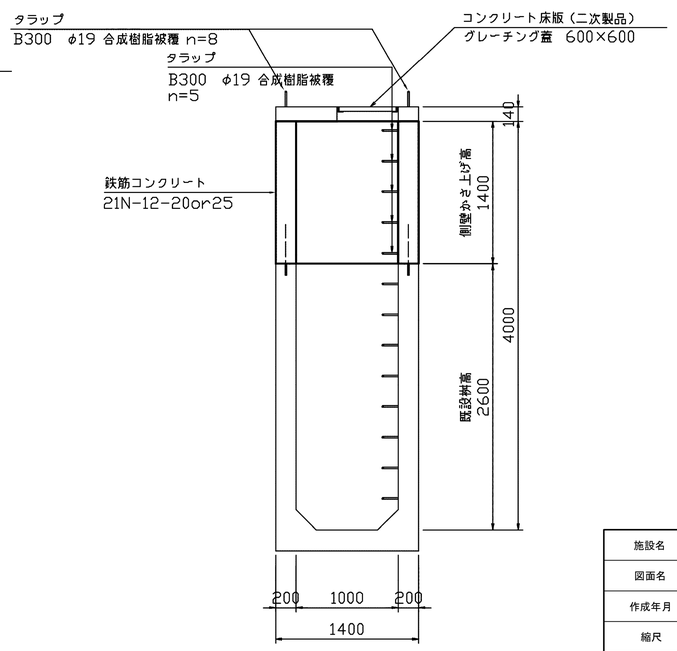

施設名	南部幹線用水路(0312100-1100-20)		
図面名	大網南分水工構造図(6/6)		
作成年月	平成26年 3月		
縮尺	A1 1:500 A2 1:707	図面番号	8-278/599
作成者	関東農政局　両総農業水利事業所		

13号排泥工構造図

平 面 図
S=1:100

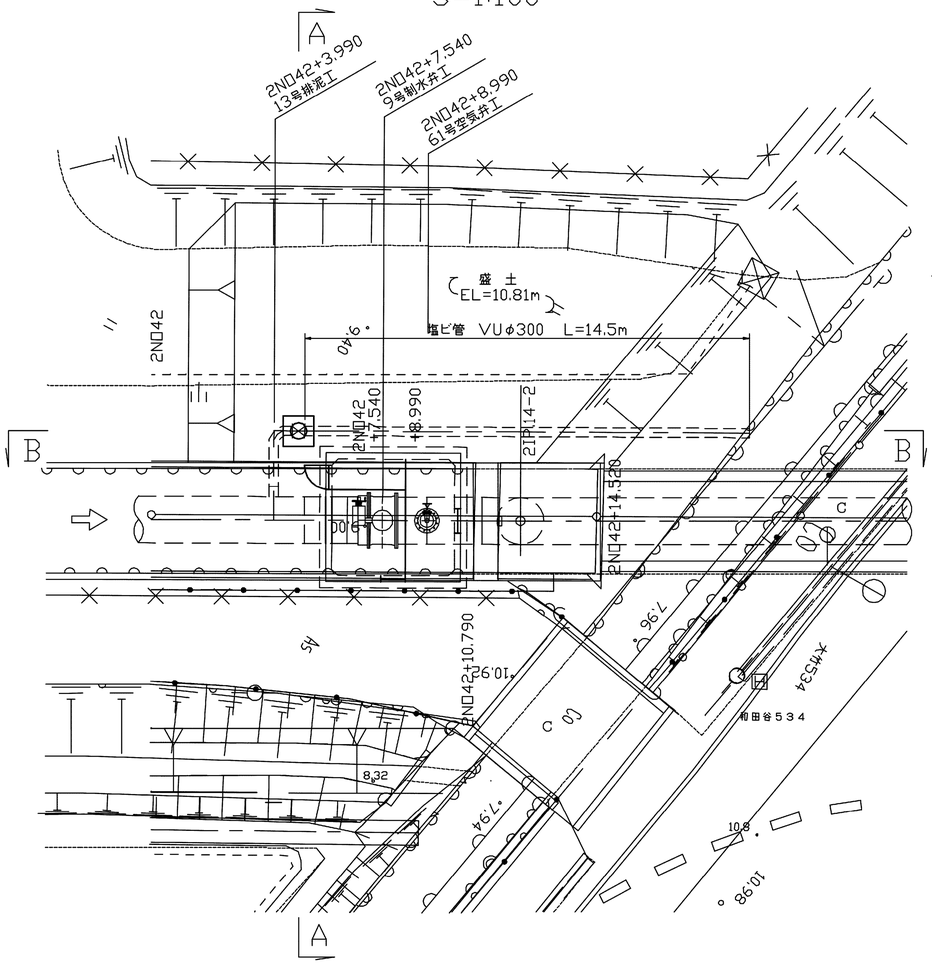

A － A
S=1:50

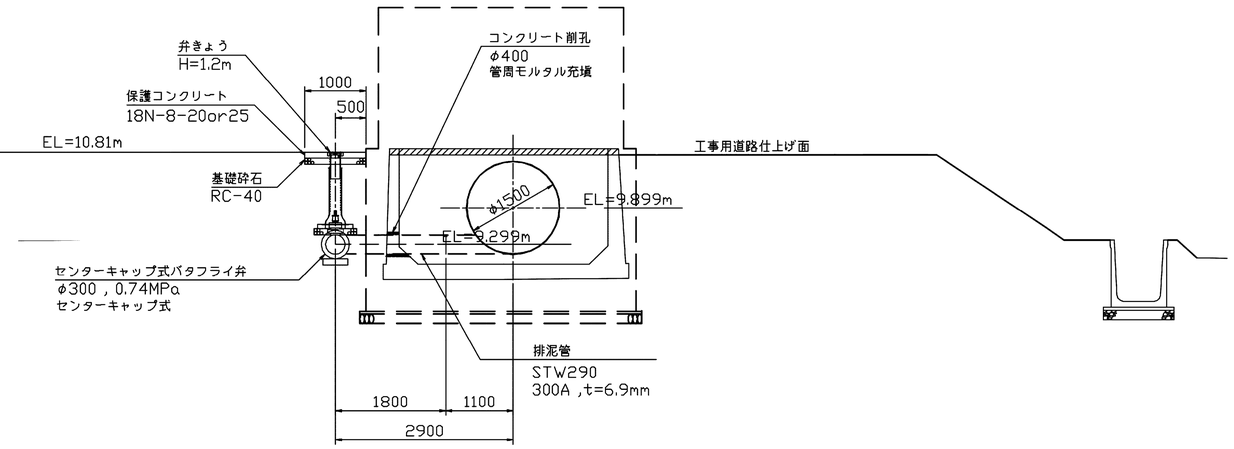

B － B
S=1:50

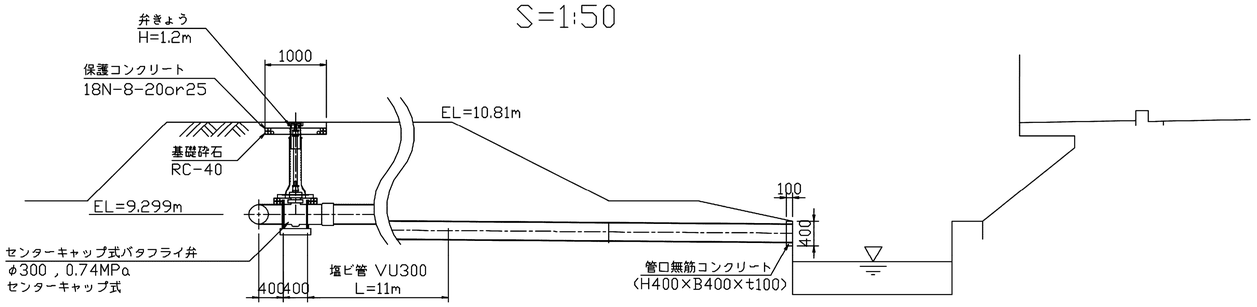

# 排泥弁構造図
S=1:20

縦 断 図

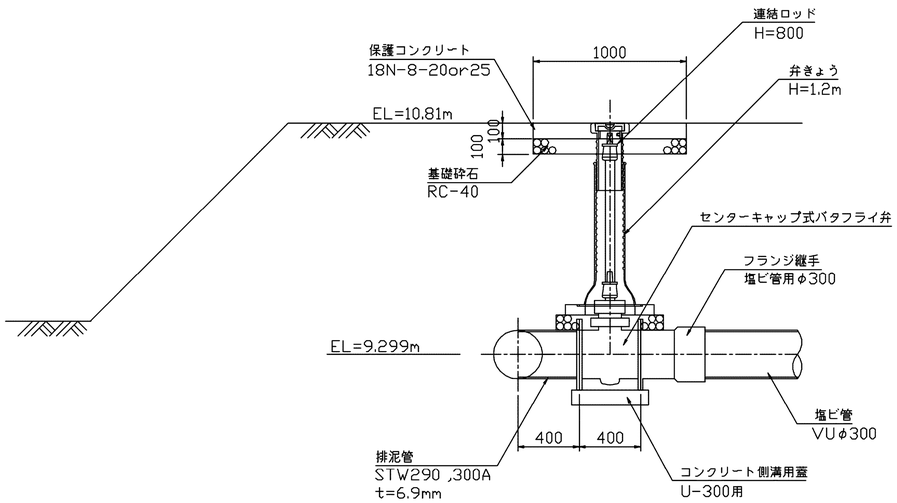

平 面 図

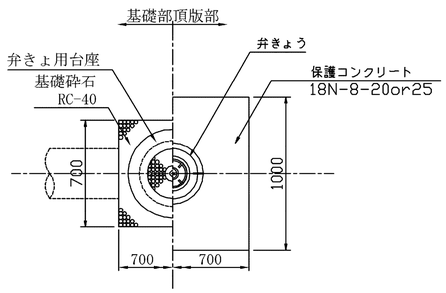

施設名	南部幹線用水路(0312100-1100-20)		
図面名	13号排泥工構造図		
作成年月	平成26年 3月		
縮尺	A1 1:500 A2 1:707	図面番号	8-279/599
作成者	関東農政局　両総農業水利事業所		

9号制水弁工・61号空気弁工構造図(1/2)

S=1:50

平面図

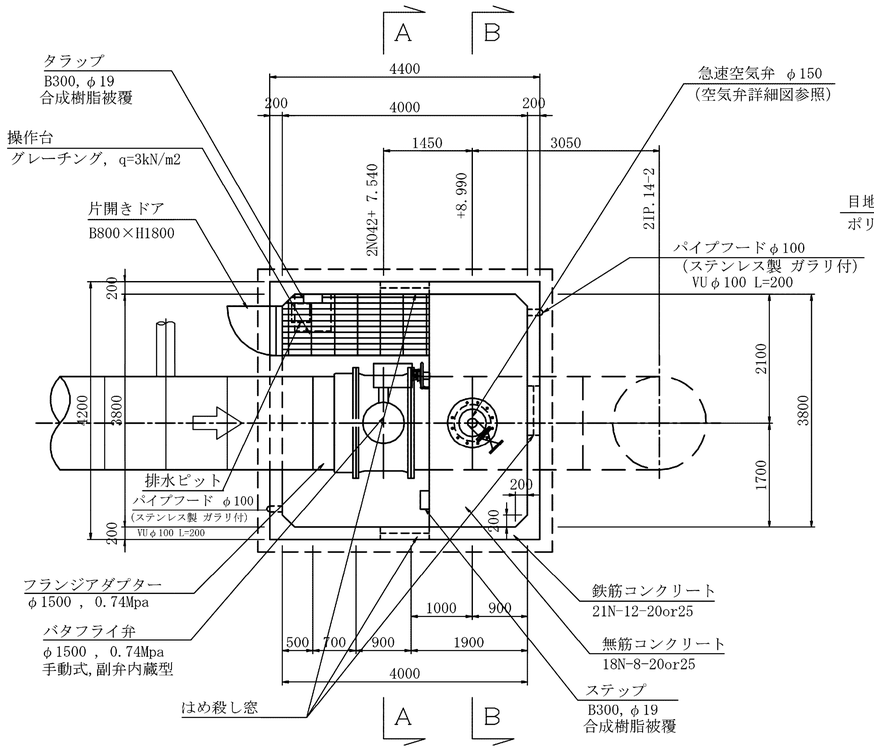

縦断図

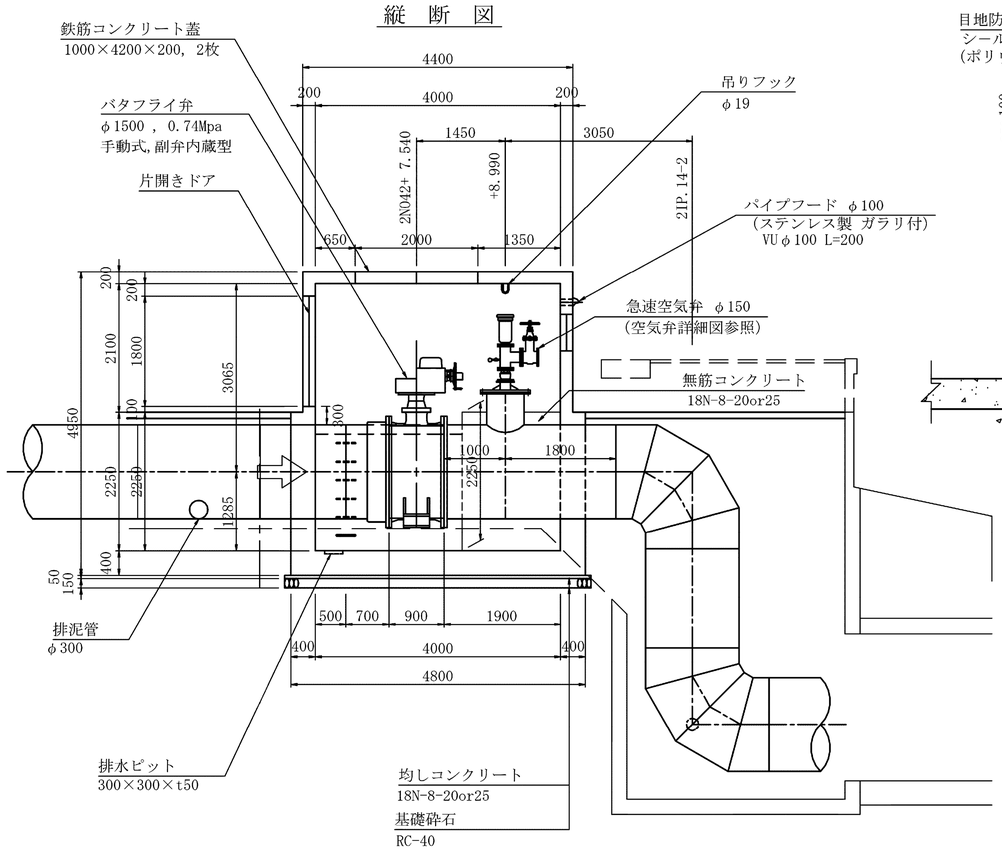

頂版平面図

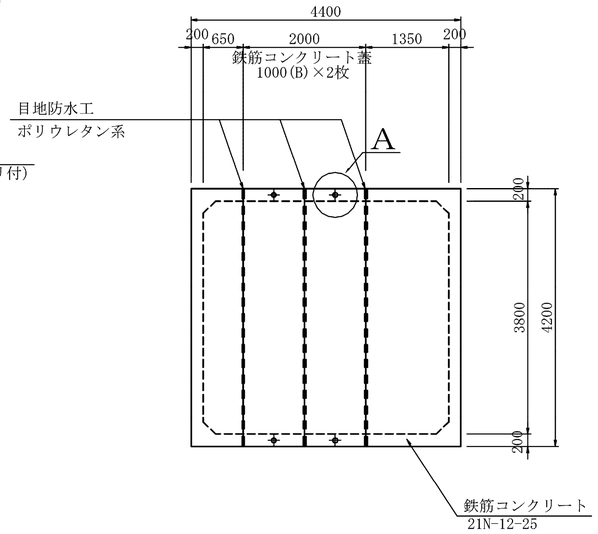

A 部詳細

S=1:20

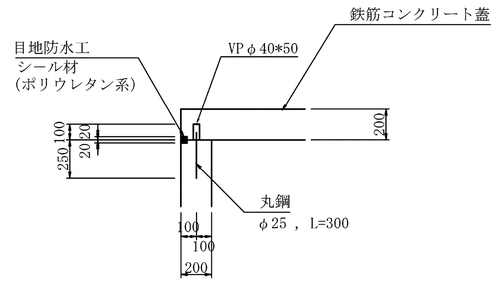

目地防水工詳細図

S=1:20

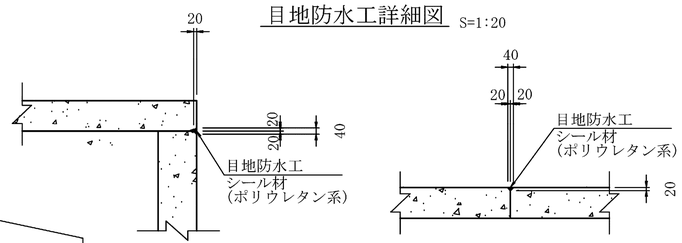

位置図

S=1:100

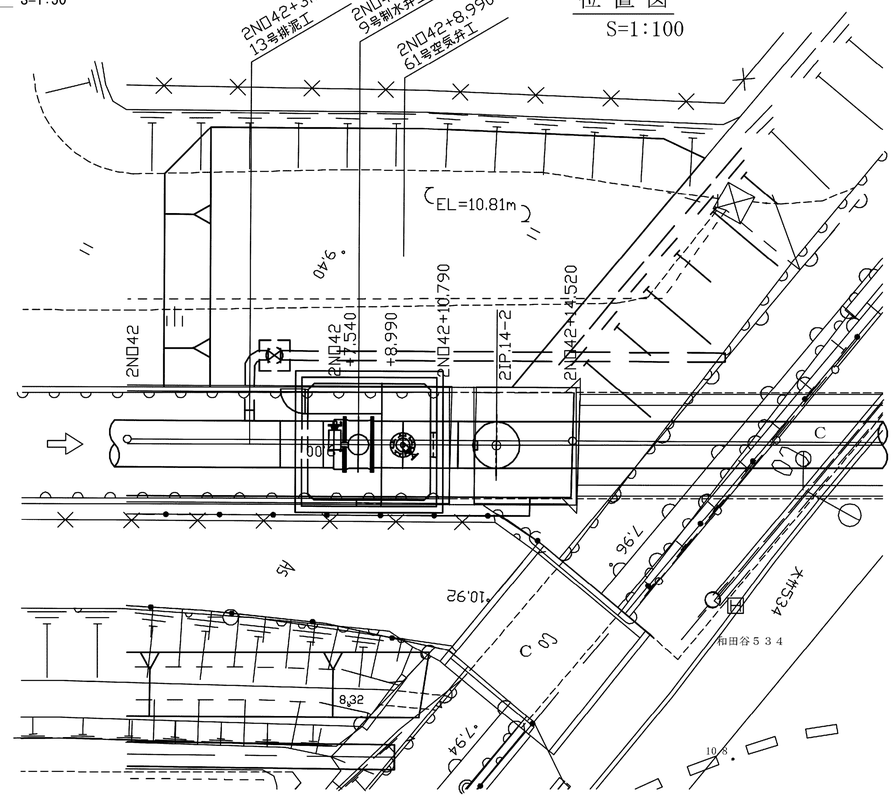

空気弁詳細図

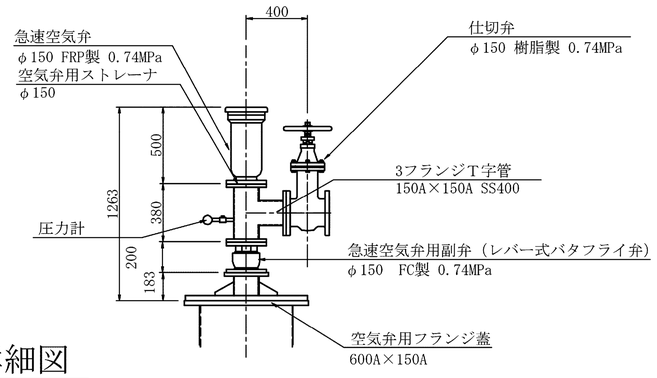

空気弁用ストレーナ詳細図

フランジストレーナ SUS φ150

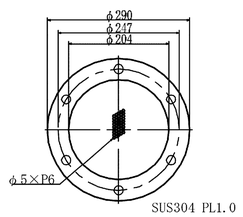

施設名	南部幹線用水路(0312100-1100-20)		
図面名	9号制水弁工・61号空気弁工構造図(1/2)		
作成年月	平成26年 3月		
縮尺	A1 1:500 A2 1:707	図面番号	8-280/599
作成者	関東農政局 両総農業水利事業所		

9号制水弁工・61号空気弁工構造図(2/2) S=1:50

A － A

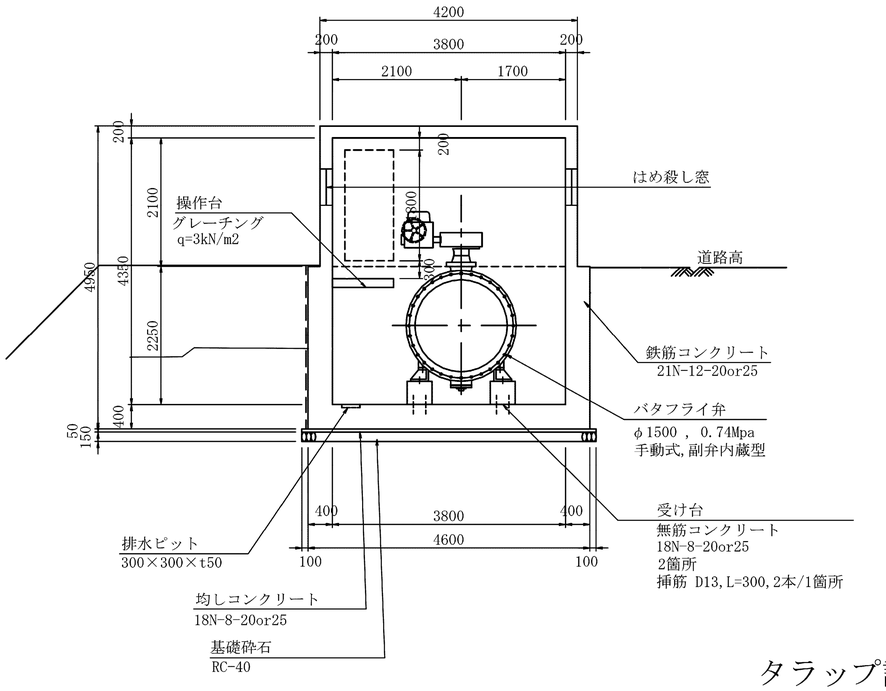

B － B

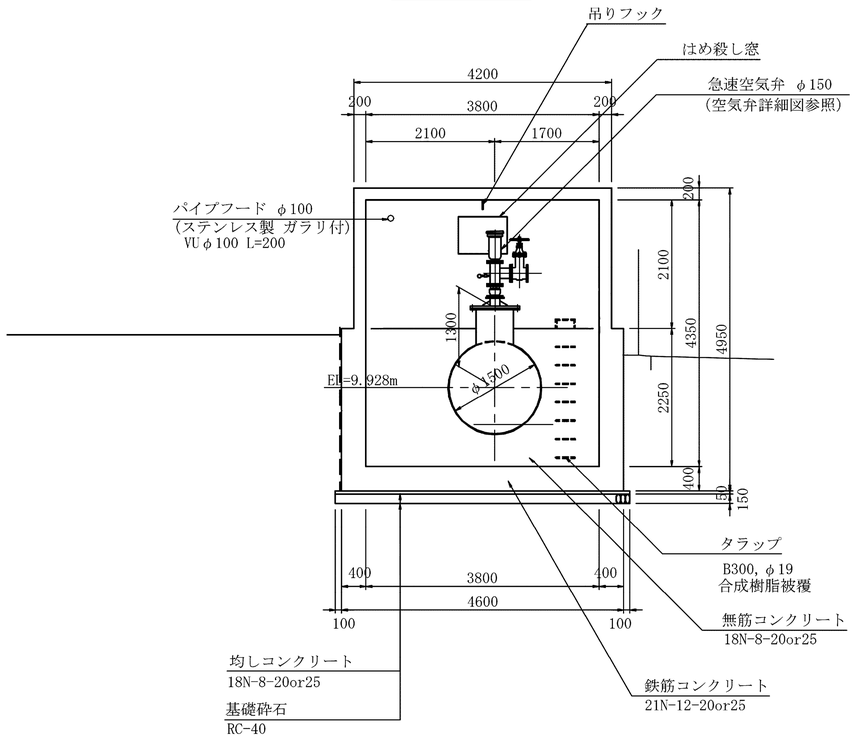

タラップ詳細図

S=1:10

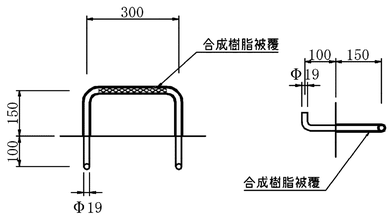

建具表

形式		片開きフラッシュドア		はめ殺し窓	
数量		1		3	
姿図		1800 / 800		600 / 800	
材質	仕上	アルミ	シルバー	ガラスブロック	
見込	硝子	枠：70 扉：35			
金物		丁番(SUS)、握玉、シリンダー錠			
備考		沓摺（下枠）ステンレス		200×200型	

吊りフック詳細図

S=1:20

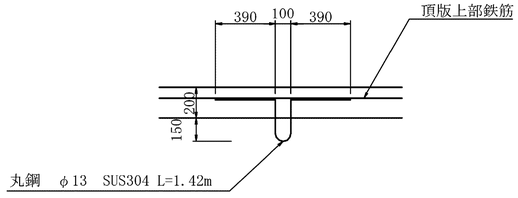

操作台詳細図

平 面 図

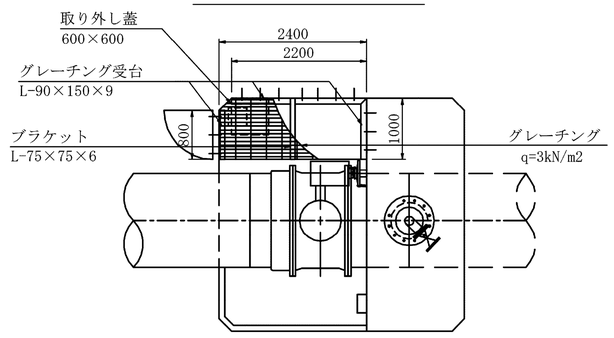

ブラケット

S=1:10

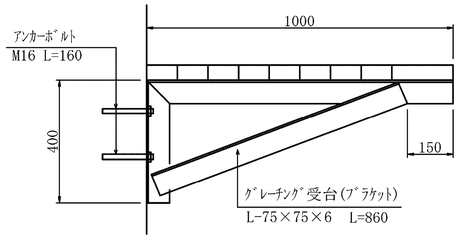

ｸﾞﾚｰﾁﾝｸﾞ受台

S=1:10

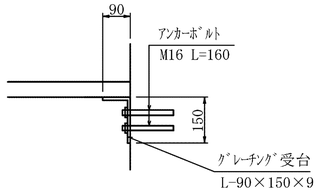

施設名	南部幹線用水路(0312100-1100-20)		
図面名	9号制水弁工・61号空気弁工構造図(2/2)		
作成年月	平成26年 3月		
縮尺	A1 1:500 A2 1:707	図面番号	8-281/599
作成者	関東農政局 両総農業水利事業所		

12号サイホン構造図(1/2)

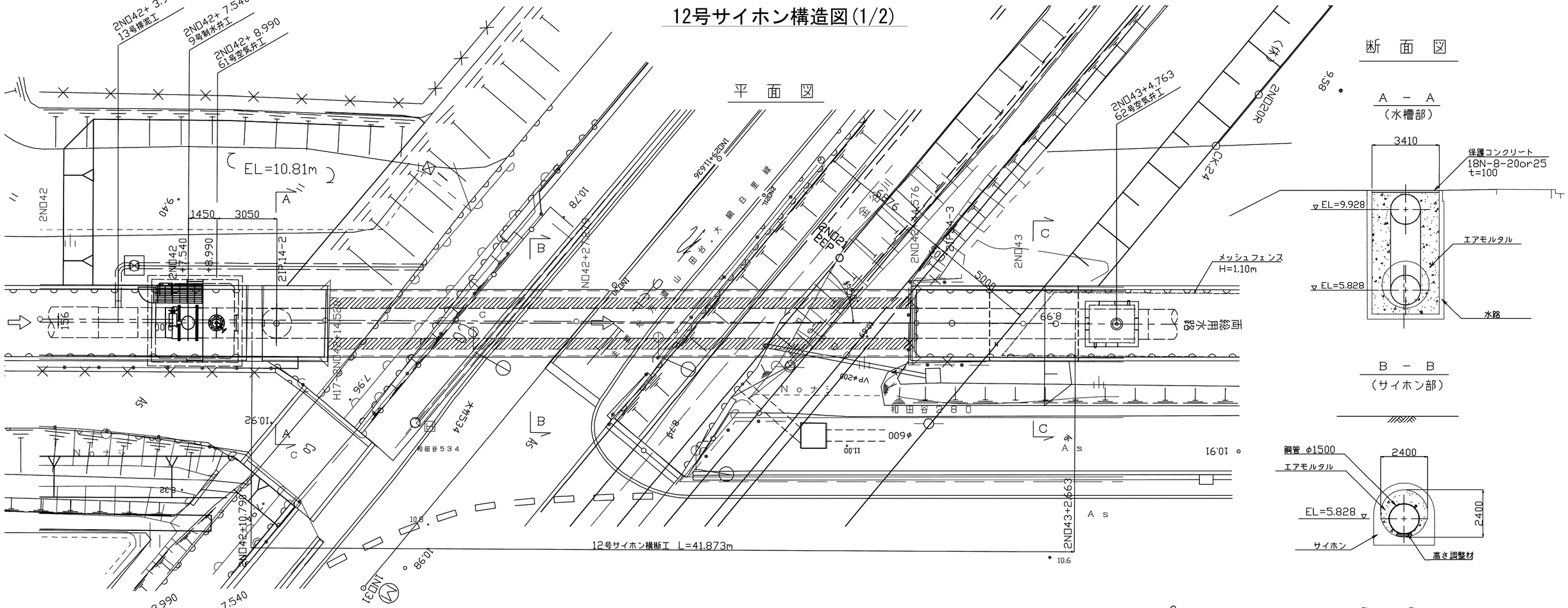

施設名	南部幹線用水路(0312100-1100-20)		
図面名	12号サイホン構造図(1/2)		
作成年月	平成26年 3月		
縮尺	A1 1:500 A2 1:707	図面番号	8-282/599
作成者	関東農政局 両総農業水利事業所		

12号サイホン構造図(2/2)

縦　断　図

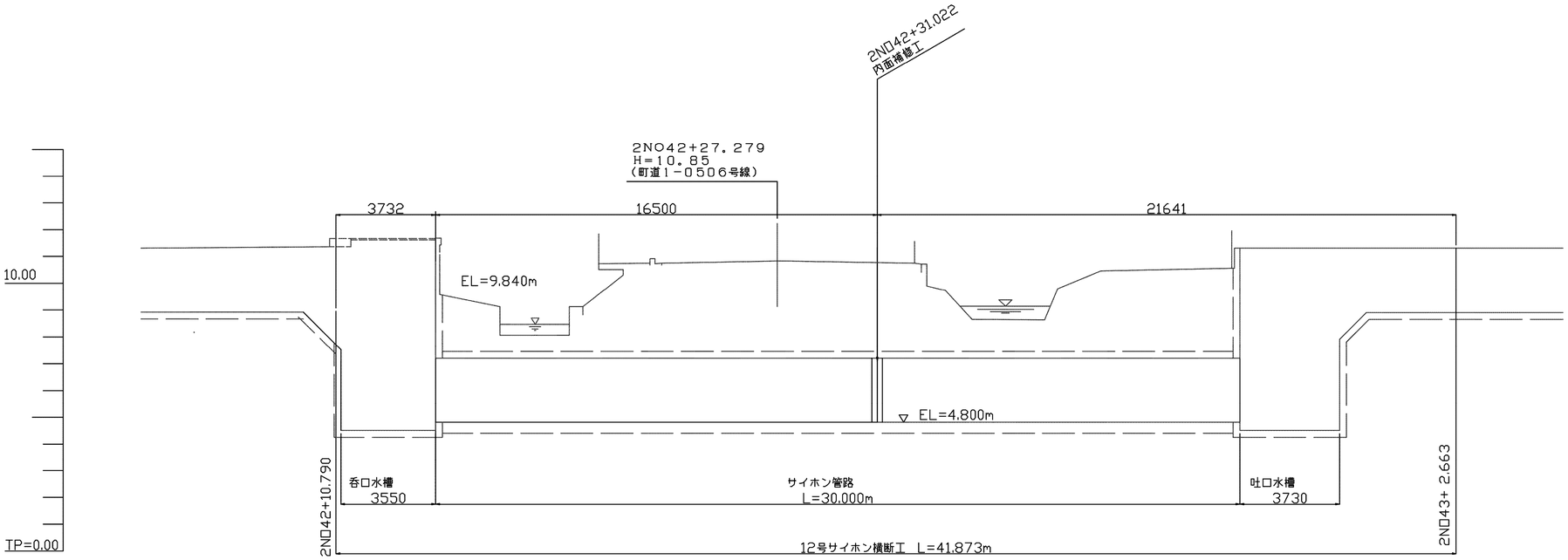

組　立　図　S=1/20

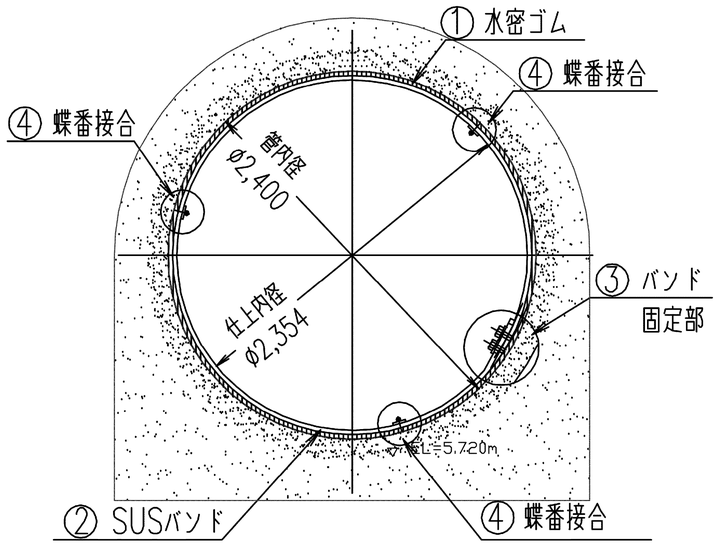

縦　断　図　S=1/5

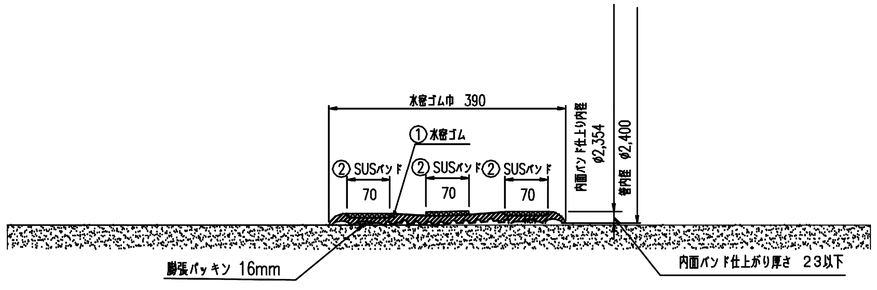

施設名	南部幹線用水路(0312100-1100-20)		
図面名	12号サイホン構造図(2/2)		
作成年月	平成26年 3月		
縮尺	A1 1:500 A2 1:707	図面番号	8-283/599
作成者	関東農政局　両総農業水利事業所		

62号空気弁工構造図 S=1:50

位置図
S=1:100

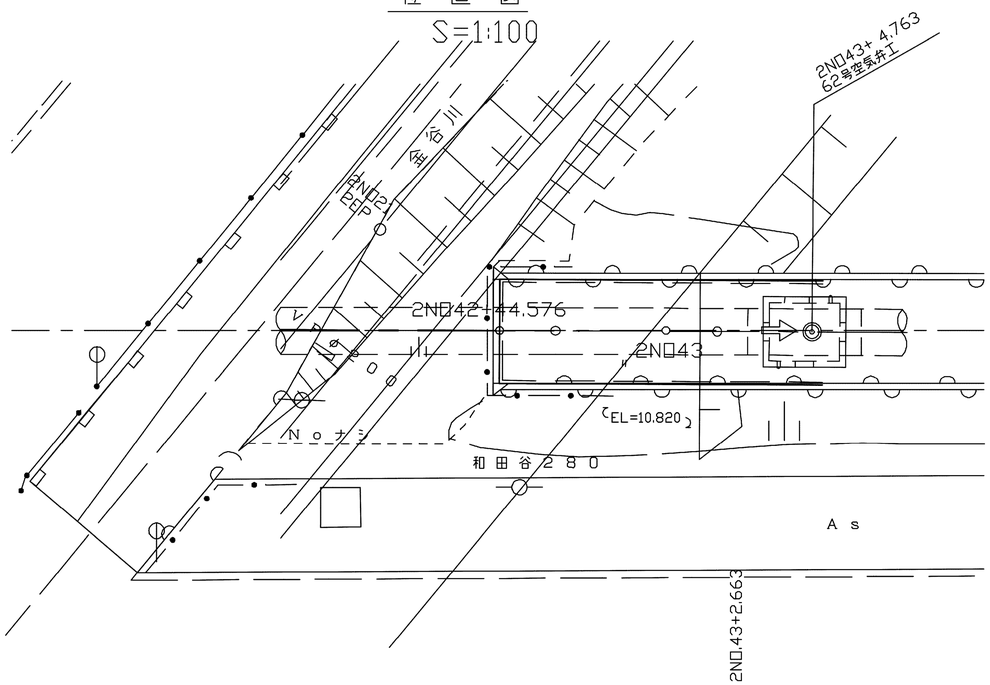

平断面図

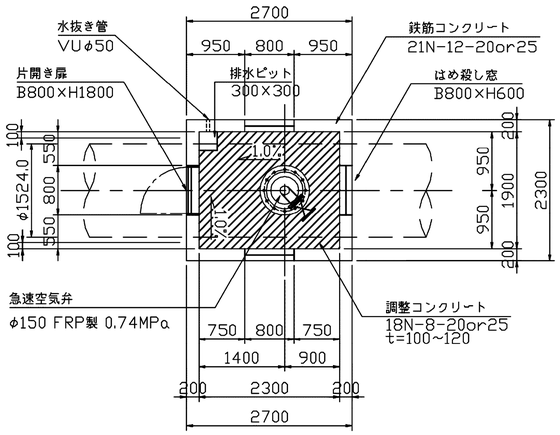

B − B

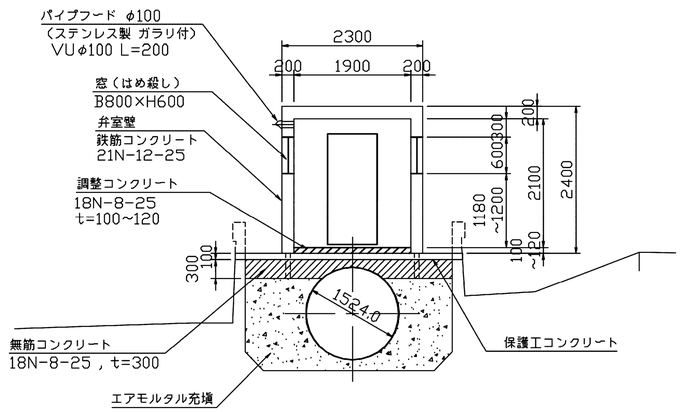

平面図

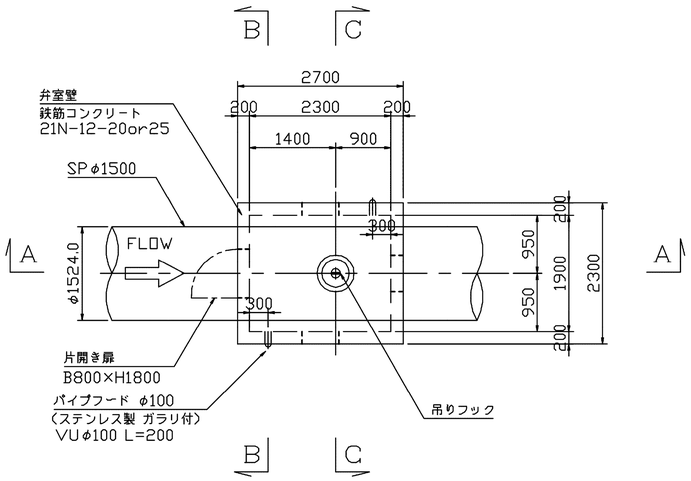

A − A

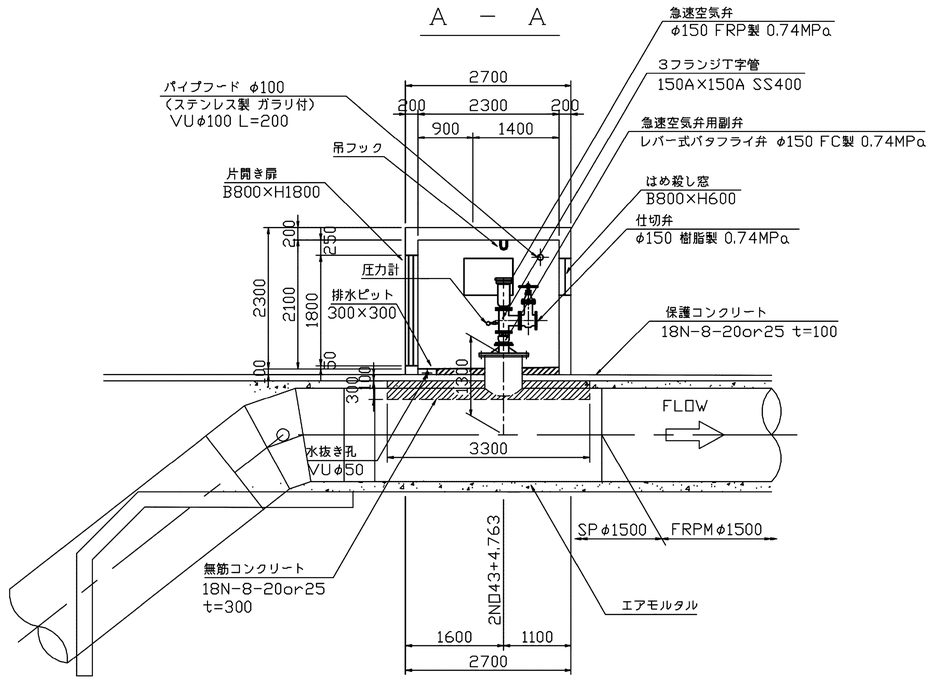

C − C

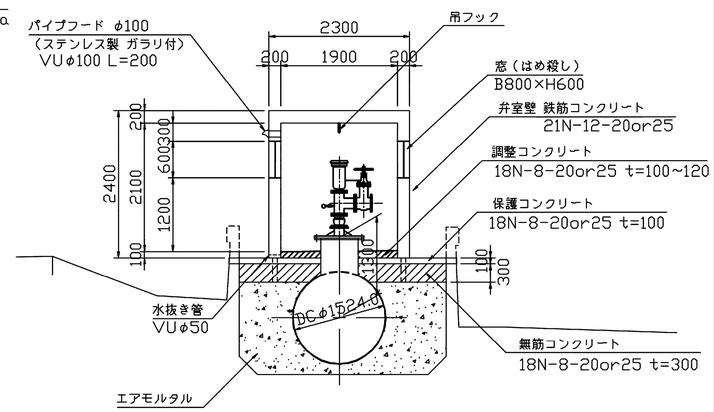

施設名	南部幹線用水路(0312100-1100-20)		
図面名	62号空気弁工構造図		
作成年月	平成26年 3月		
縮尺	A1 1:500 A2 1:707	図面番号	8-284/599
作成者	関東農政局 両総農業水利事業所		

大竹分水工構造図(1/3)

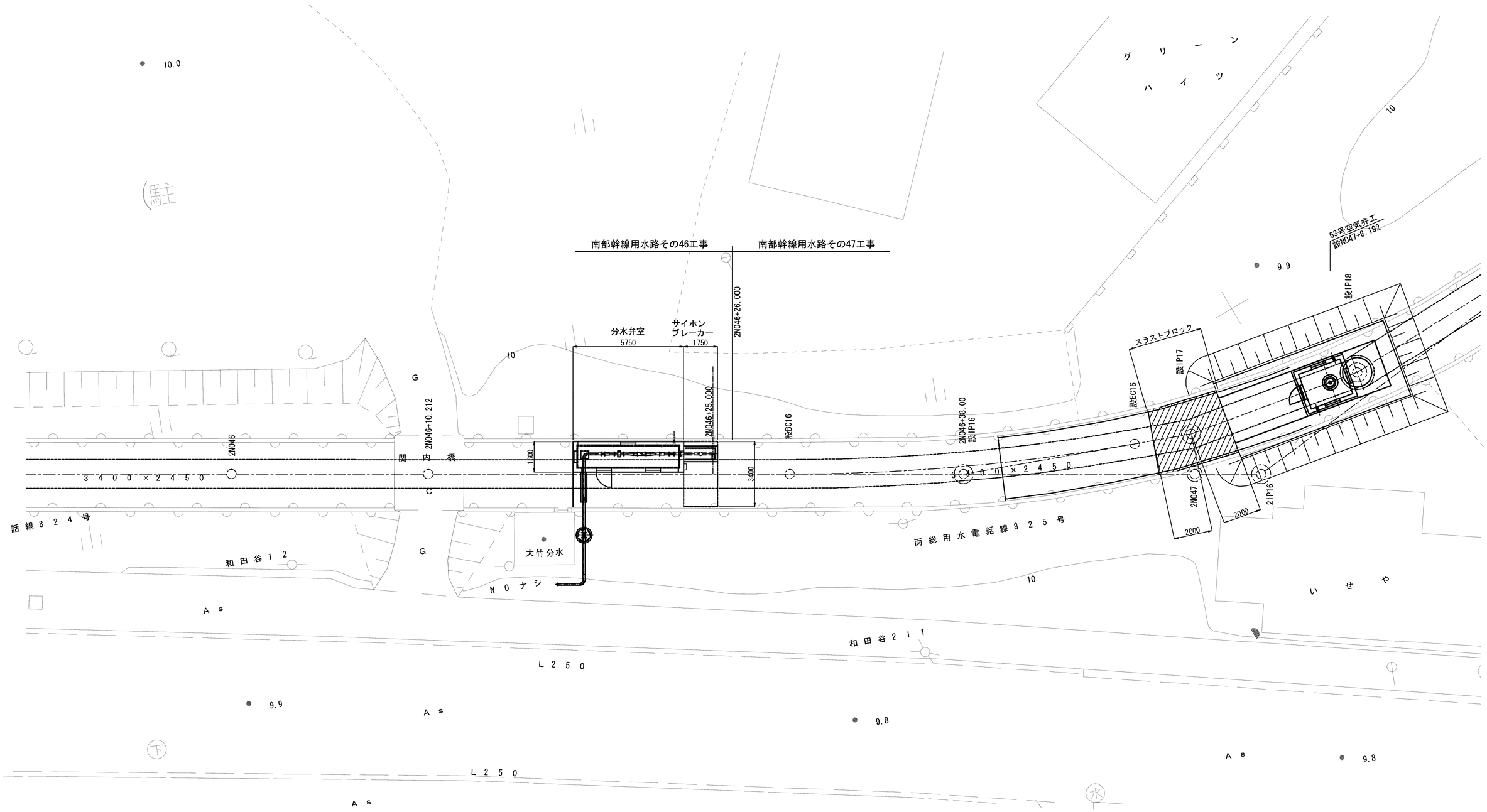

施設名	南部幹線用水路(0312100-1100-20)		
図面名	大竹分水工構造図(1/3)		
作成年月	平成26年 3月		
縮尺	A1 1:500 A2 1:707	図面番号	8-285/599
作成者	関東農政局　両総農業水利事業所		

大竹分水工構造図(2/3)

平 面 図

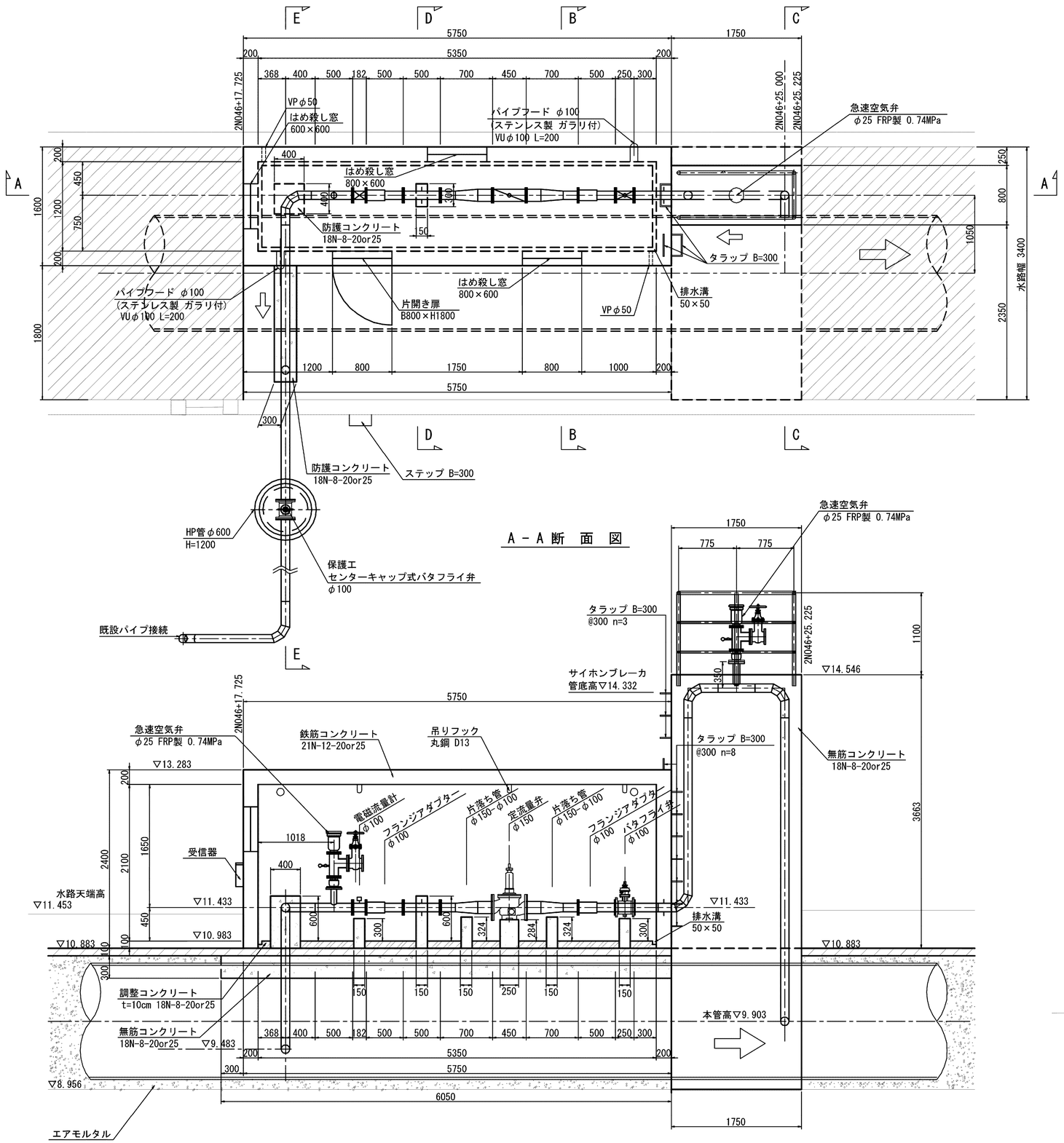

A－A 断 面 図

B－B 断 面 図

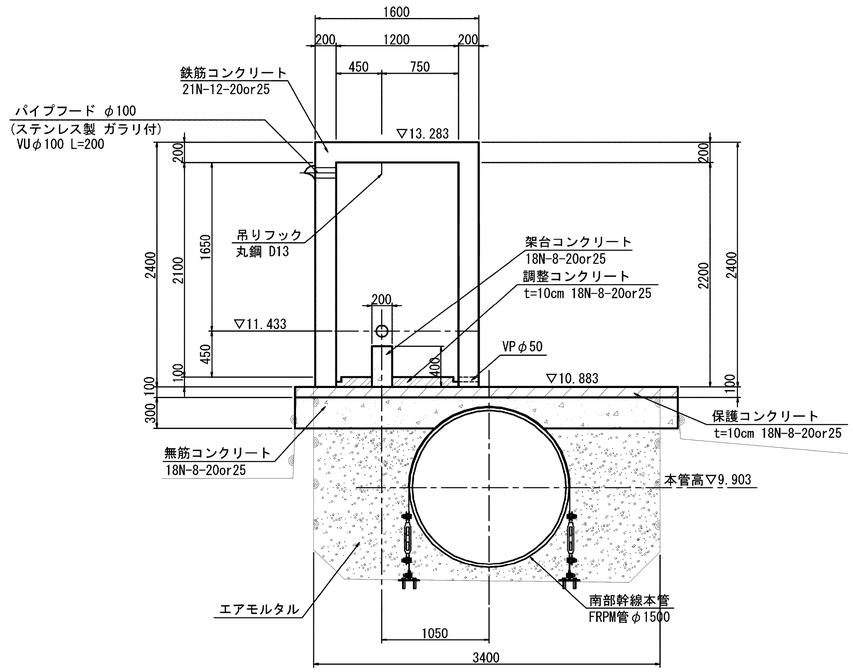

C－C 断 面 図

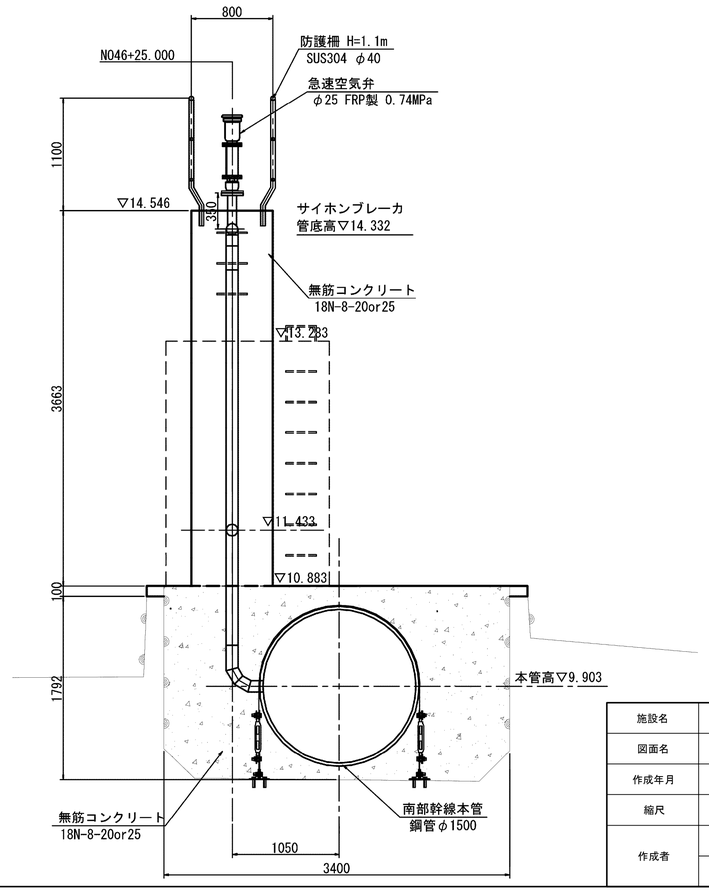

施設名	南部幹線用水路(0312100-1100-20)		
図面名	大竹分水工構造図(2/3)		
作成年月	平成26年 3月		
縮尺	A1 1:500 A2 1:707	図面番号	8-286/599
作成者	関東農政局 両総農業水利事業所		

大竹分水工構造図(3/3)

S=1:30

D－D 断 面 図

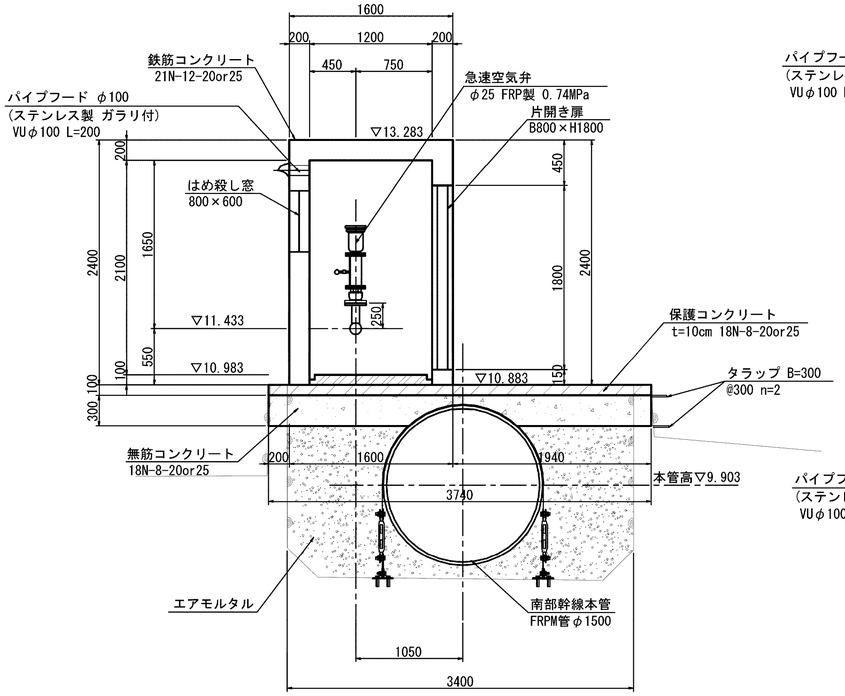

E－E 断 面 図

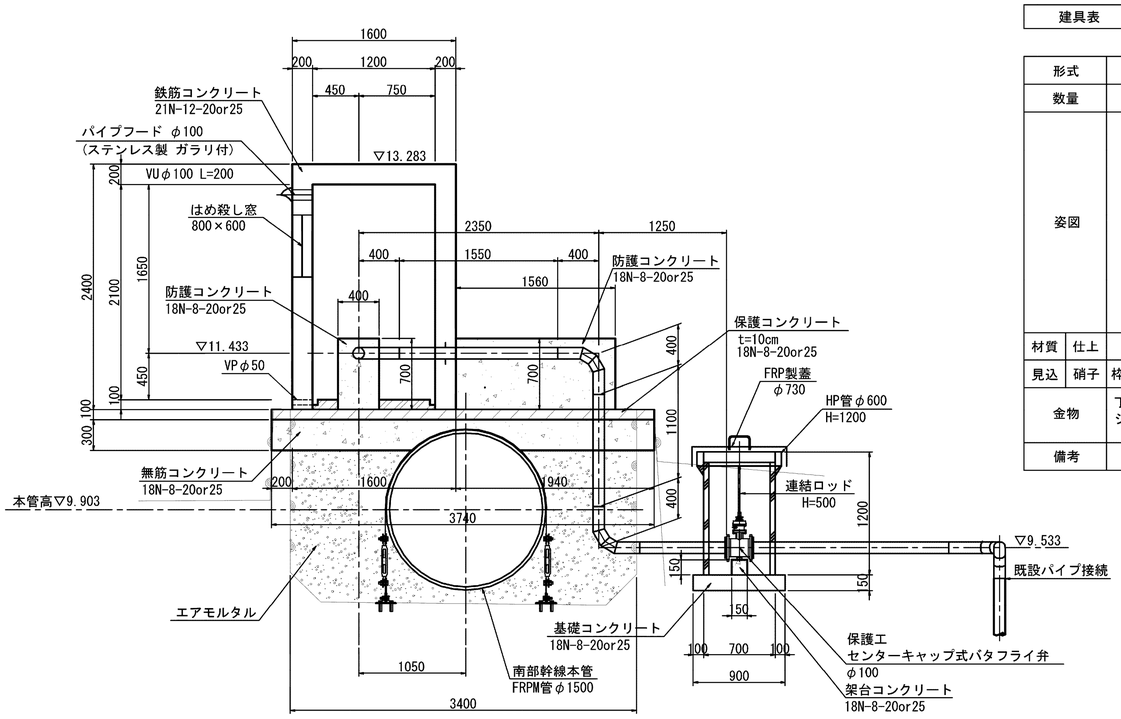

建 屋 正 面 図 S=1:30

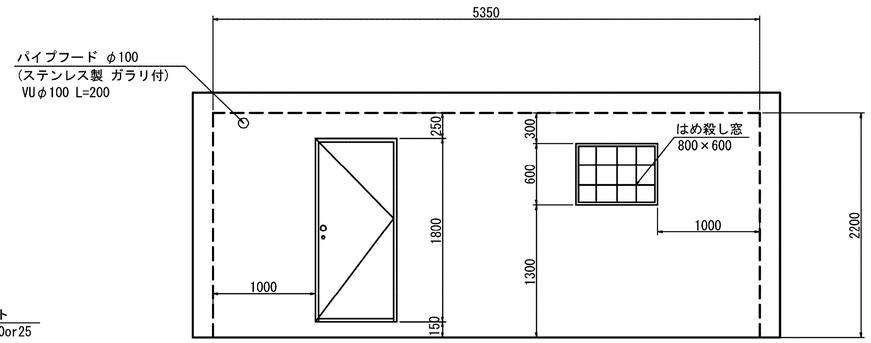

建 屋 裏 面 図 S=1:30

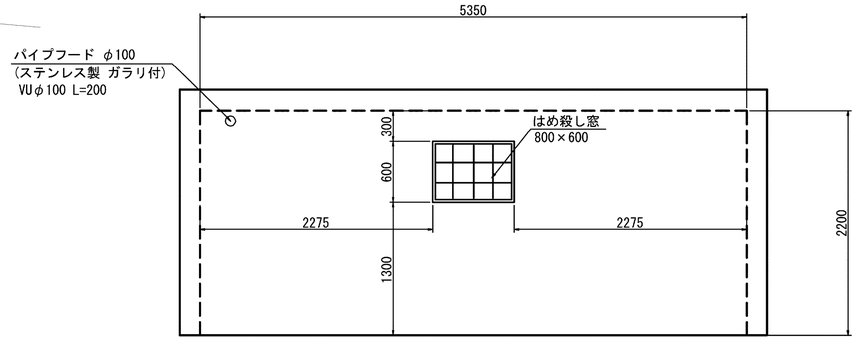

建 屋 側 面 図 S=1:30

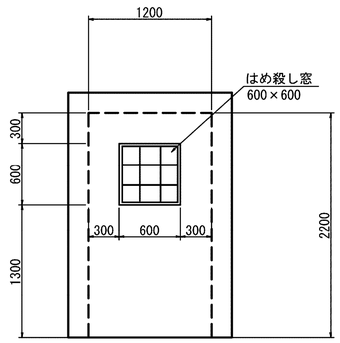

空気弁詳細図 S=1:15

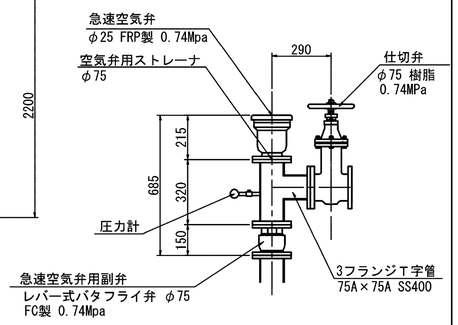

タラップ詳細図 S=1:10

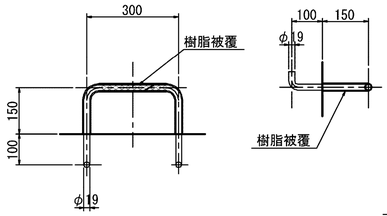

空気弁用ストレーナ詳細図

フランジストレーナ SUS φ75

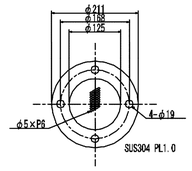

吊りフック詳細図 S=1:20

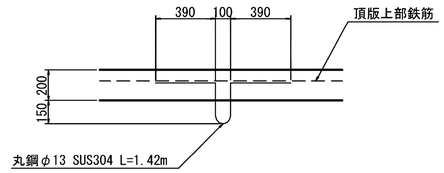

※吊りフックは頂版上部鉄筋に結束させるものとする。

ＦＲＰ製蓋詳細図 S=1:20

平 面 図

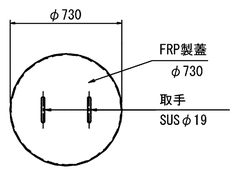

側 面 図

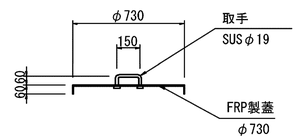

建具表

形式		片開きフラッシュドア		はめ殺し窓		はめ殺し窓	
数量		1		2		1	
姿図		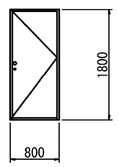		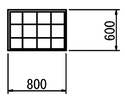		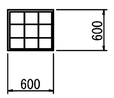	
材質	仕上	アルミ	シルバー	ガラスブロック		ガラスブロック	
見込	硝子	枠：70 扉：35					
金物		丁番(SUS)、握玉、シリンダー錠					
備考		沓摺（下枠）ステンレス		200×200型		200×200型	

施設名	南部幹線用水路(0312100-1100-20)		
図面名	大竹分水工構造図(3/3)		
作成年月	平成26年 3月		
縮尺	A1 1:500 A2 1:707	図面番号	8-287/599
作成者	関東農政局 両総農業水利事業所		

浮上防止工詳細図(1/10)

標準断面図
S=1:30

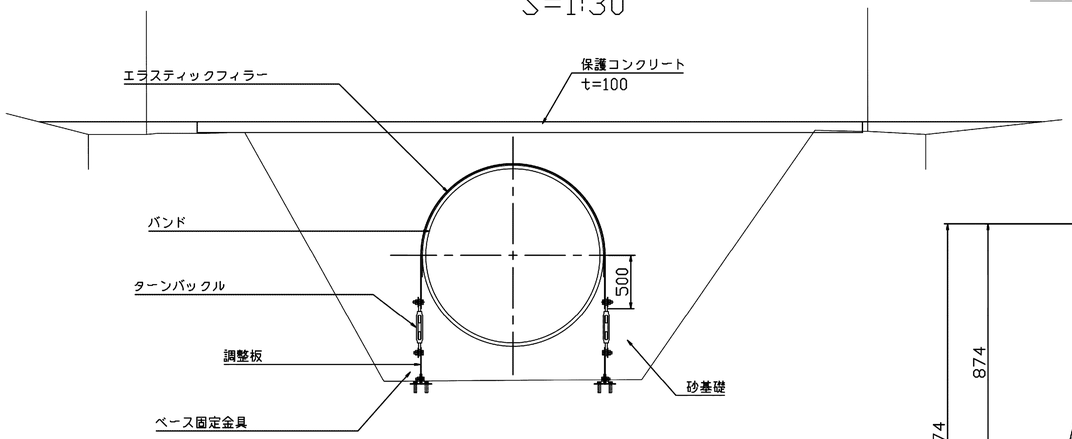

側面図
S=1:30

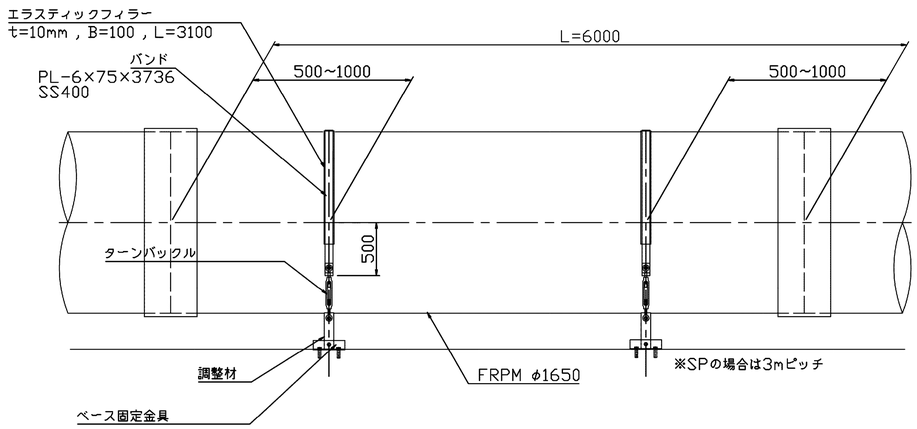

FRPM,SP φ1650 砂基礎

断面図

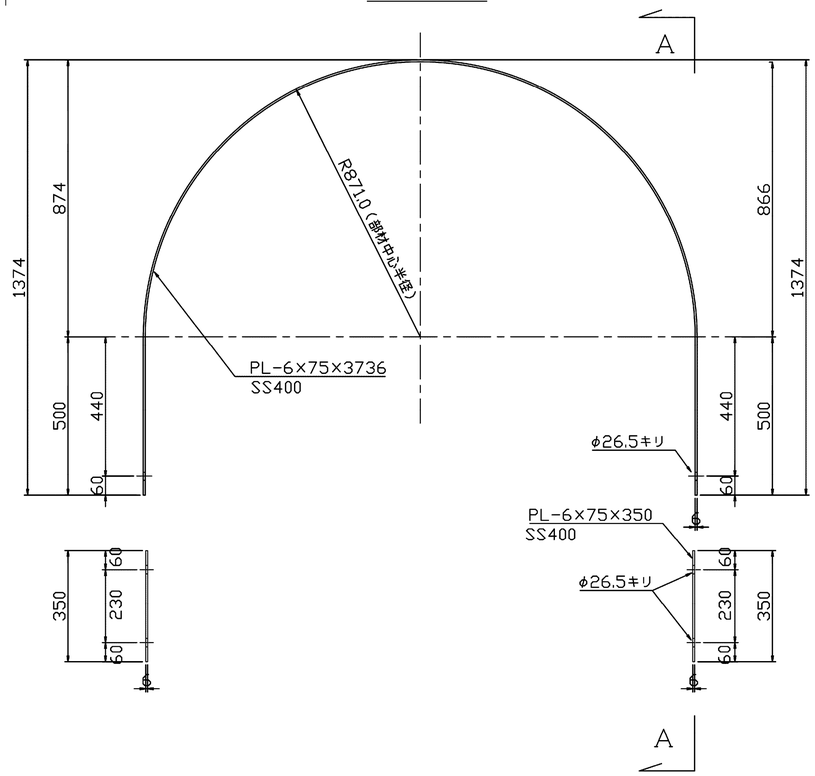

バンド詳細図
S=1:10

A − A

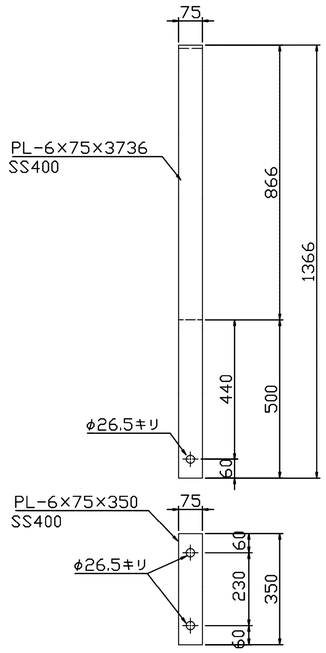

ベース固定金具
S=1:5

平面図

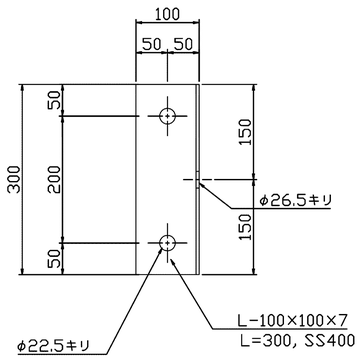

側面図

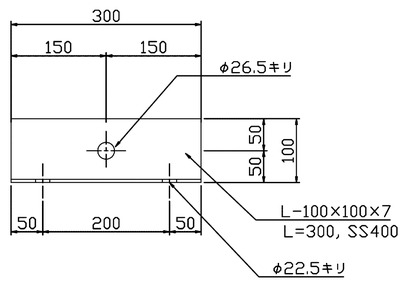

断面図

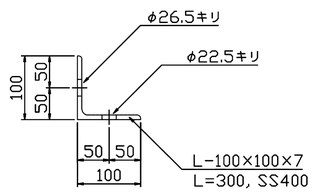

継手部詳細図
S=1:10

断面図

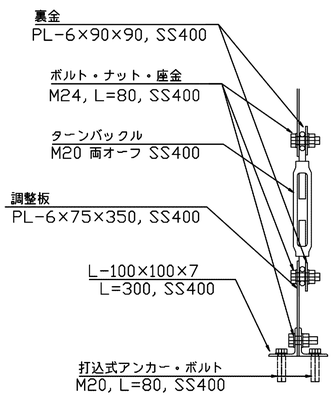

側面図

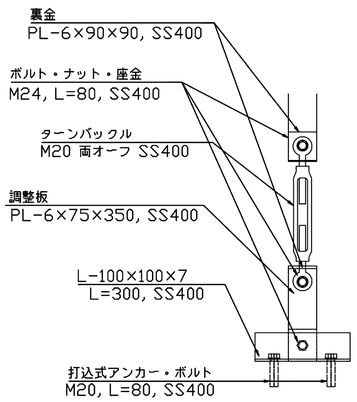

施設名	南部幹線用水路(0312100-1100-20)		
図面名	浮上防止工詳細図(1/10)		
作成年月	平成26年 3月		
縮尺	A1 1:500 A2 1:707	図面番号	8-288/599
作成者	関東農政局　両総農業水利事業所		

浮上防止工詳細図(2/10)

標準断面図
S=1:30

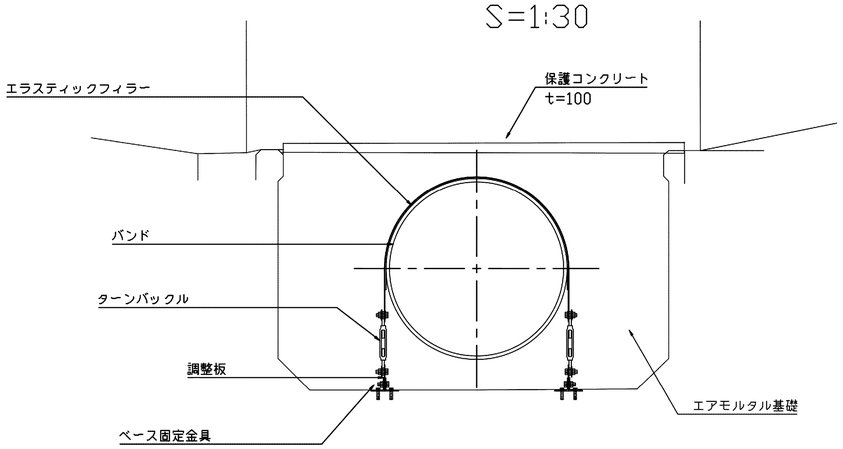

側面図
S=1:30

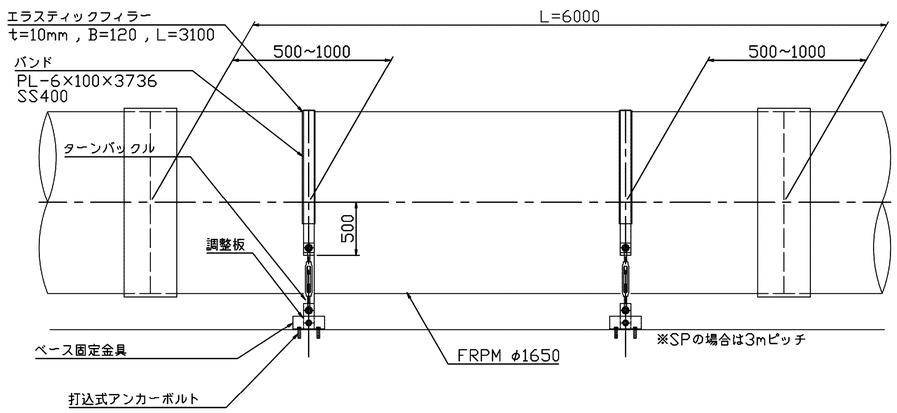

FRPM,SP φ1650 エアモルタル基礎

断面図

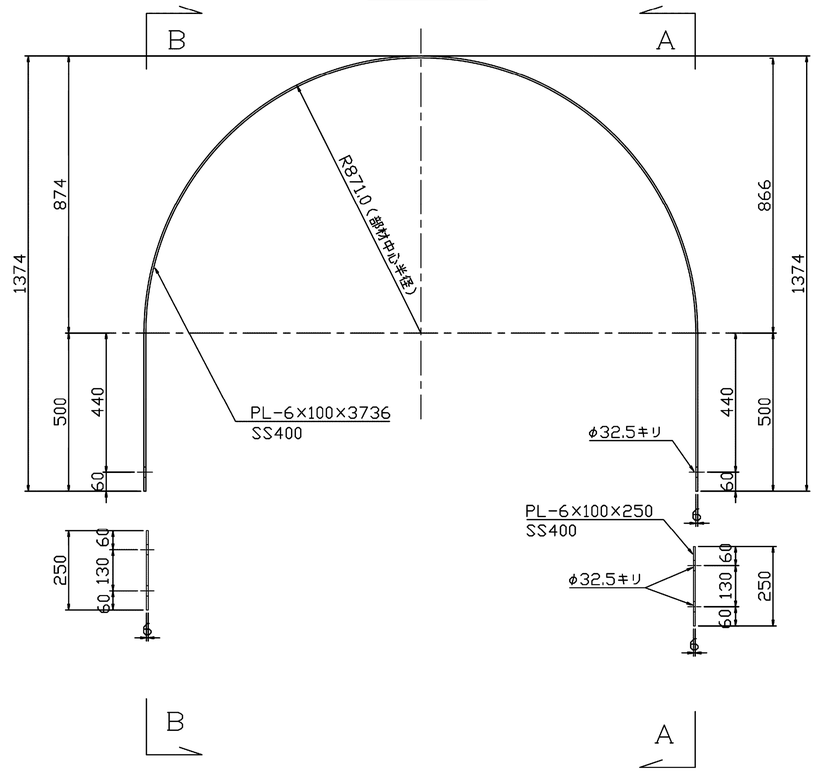

バンド詳細図
S=1:10

A－A

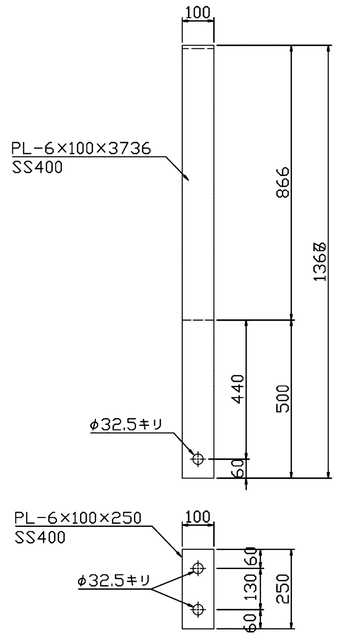

B－B

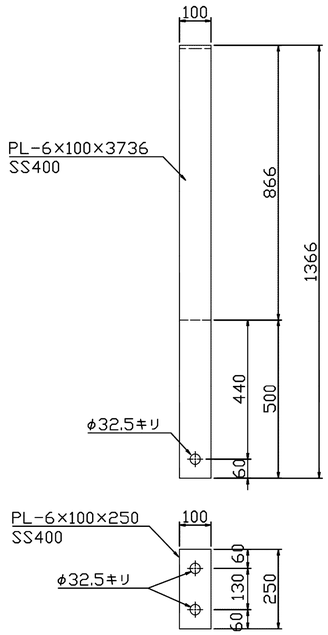

ベース固定金具
S=1:5

側面図

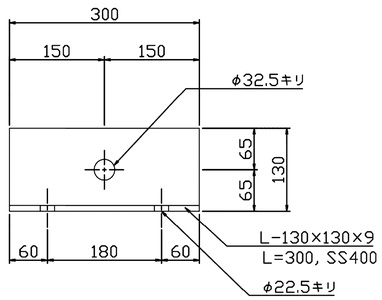

平面図

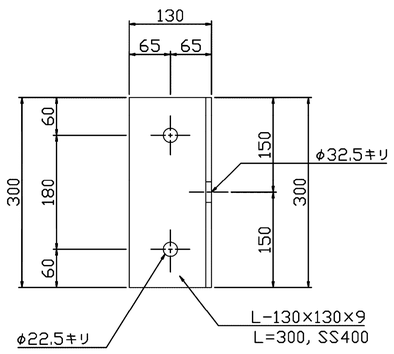

断面図

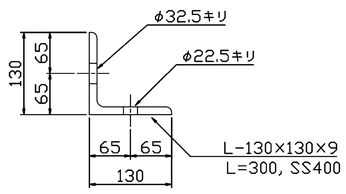

継手部詳細図
S=1:10

断面図

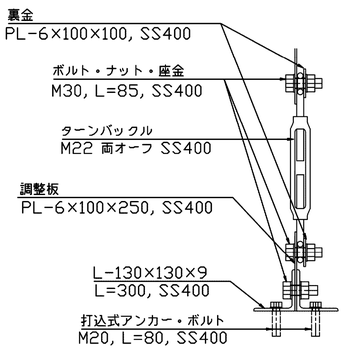

側面図

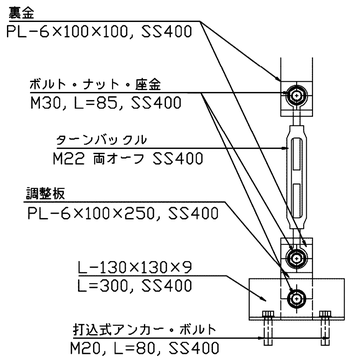

施設名	南部幹線用水路(0312100-1100-20)		
図面名	浮上防止工詳細図(2/10)		
作成年月	平成26年 3月		
縮尺	A1 1:500 A2 1:707	図面番号	8-289/599
作成者	関東農政局　両総農業水利事業所		

浮上防止工詳細図(3/10)

標準断面図
S=1:30

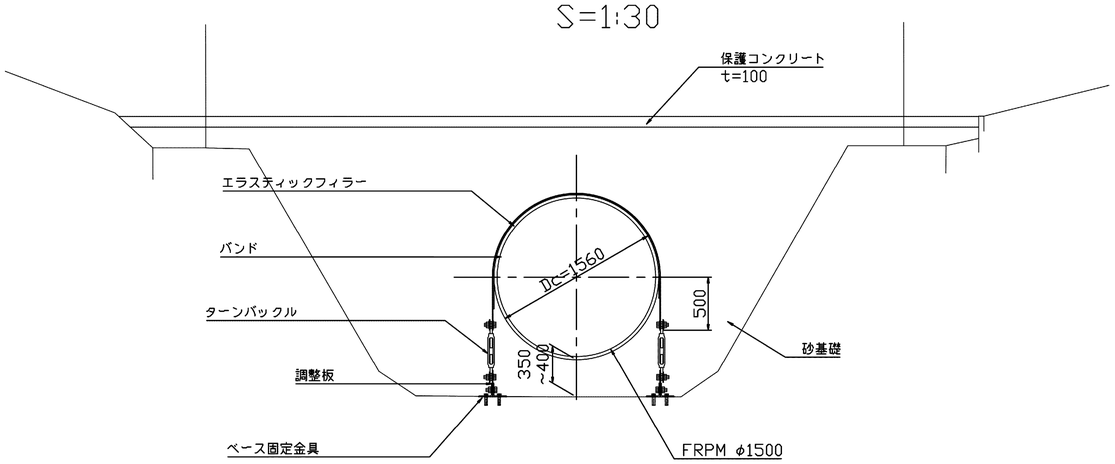

側面図
S=1:30

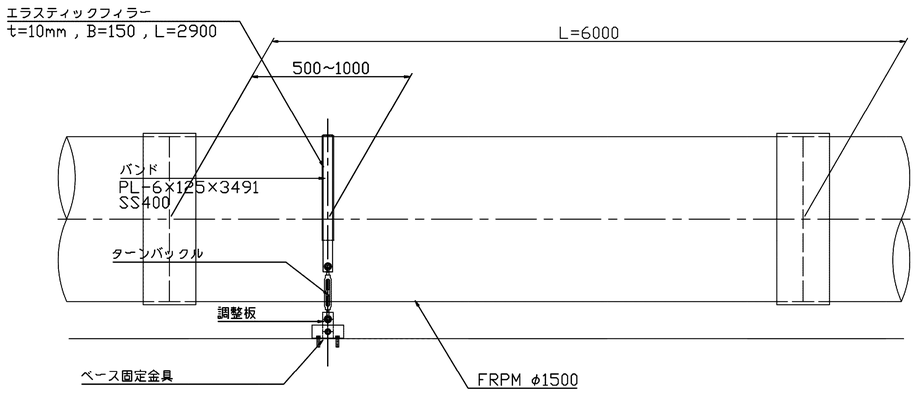

FRPMφ1500 砂基礎 断面図

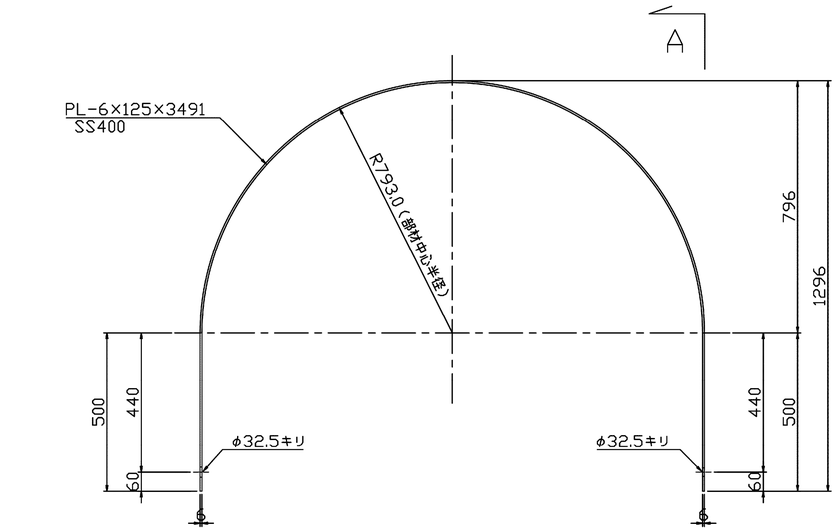

バンド詳細図
S=1:10

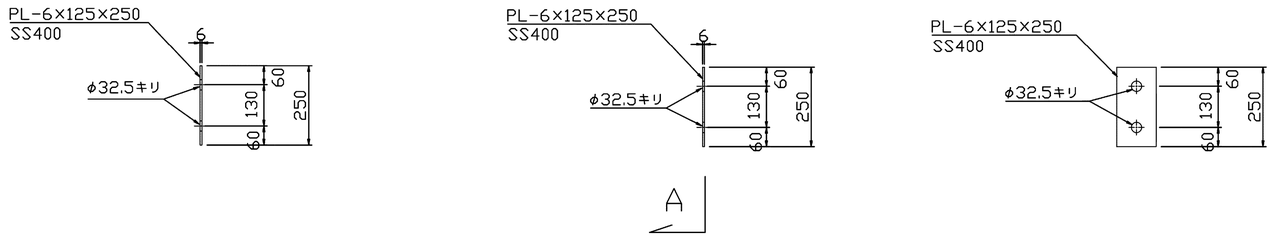

A − A

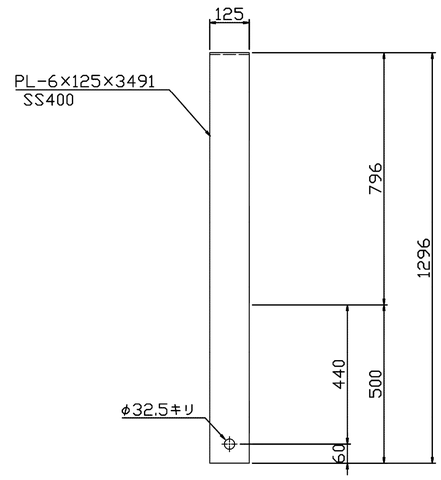

ベース固定金具
S=1:5

平面図

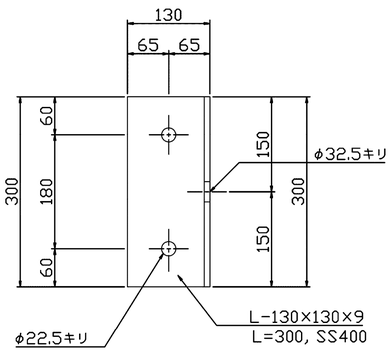

側面図

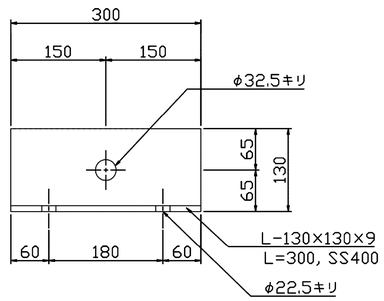

断面図

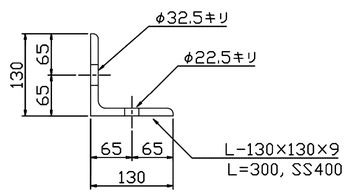

継手部詳細図
S=1:10

断面図

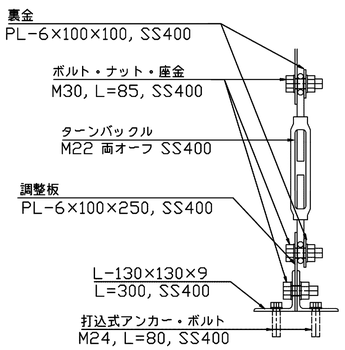

側面図

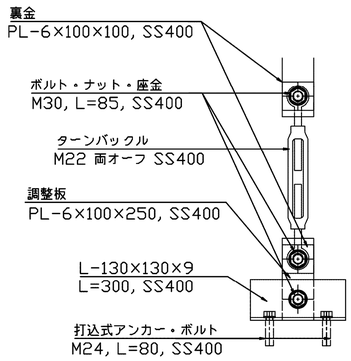

施設名	南部幹線用水路(0312100-1100-20)		
図面名	浮上防止工詳細図(3/10)		
作成年月	平成26年 3月		
縮尺	A1 1:500 A2 1:707	図面番号	8-290/599
作成者	関東農政局　両総農業水利事業所		

浮上防止工詳細図(4/10)

標準断面図
S=1:30

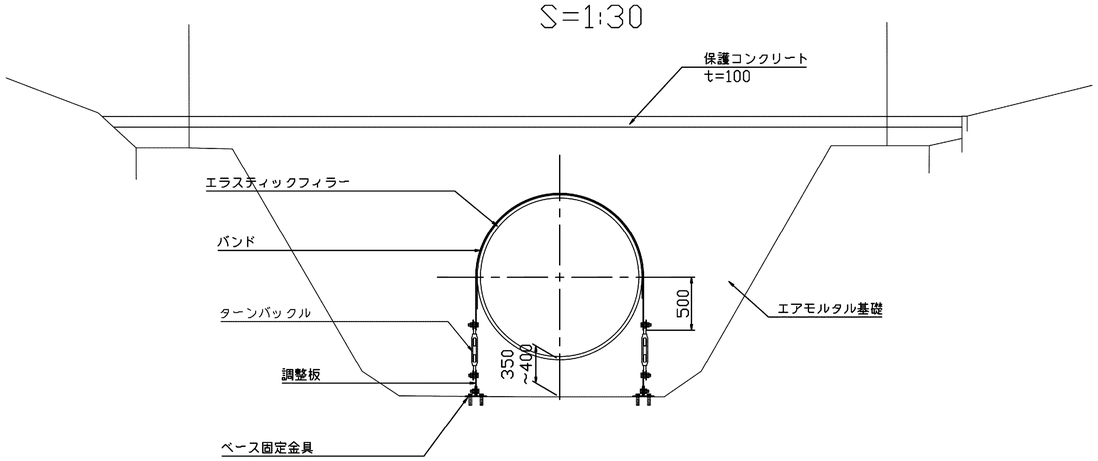

側面図
S=1:30

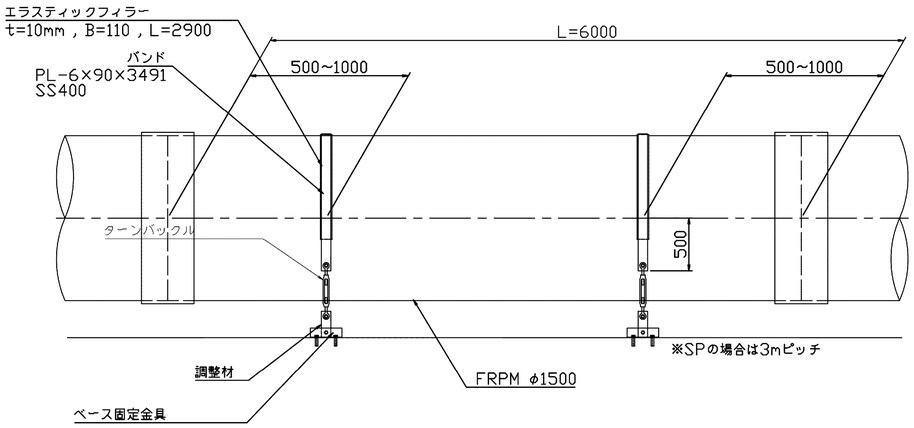

FRPM,SP φ1500 エアモルタル基礎
断面図

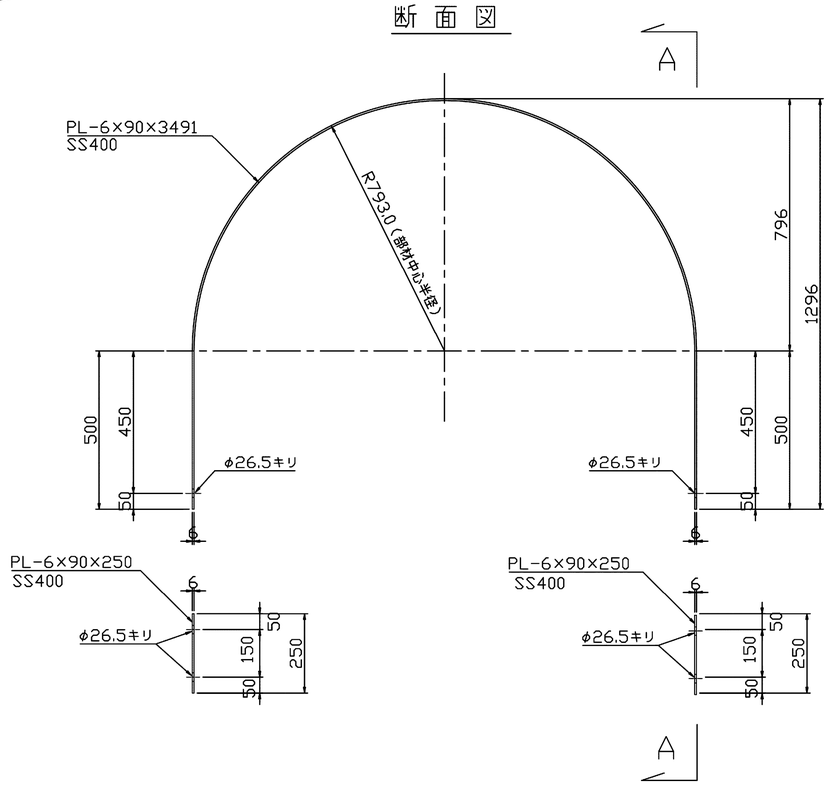

バンド詳細図
S=1:10

A－A

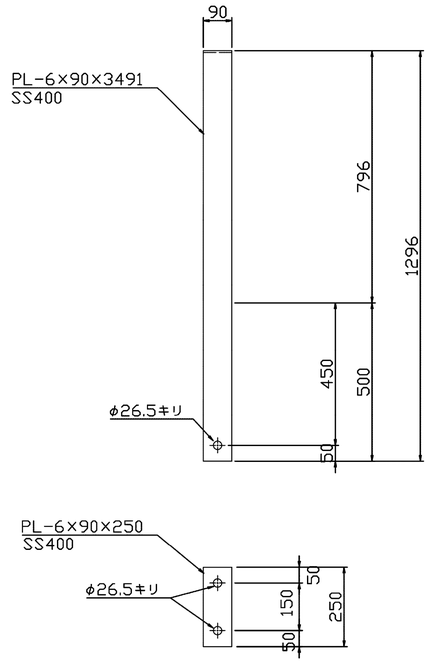

ベース固定金具
S=1:5

平面図

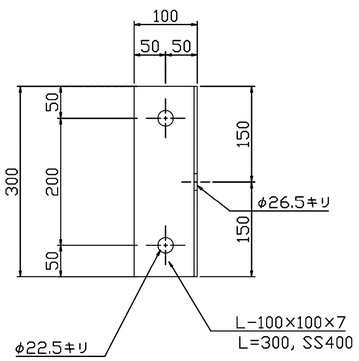

側面図

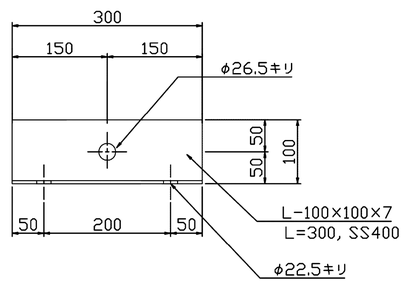

断面図

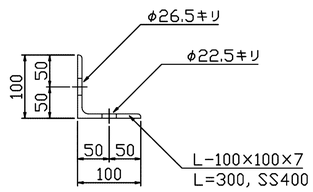

継手部詳細図
S=1:10

断面図

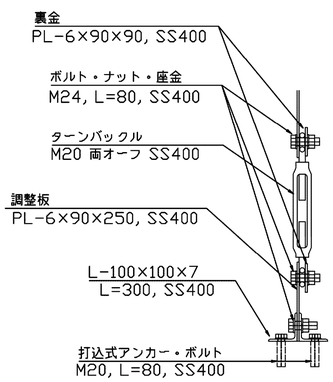

側面図

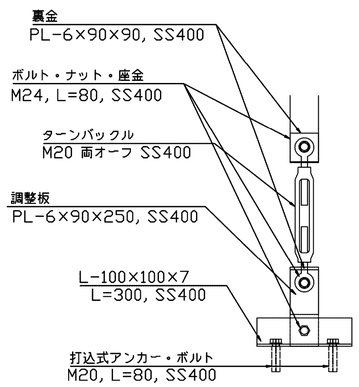

施設名	南部幹線用水路(0312100-1100-20)		
図面名	浮上防止工詳細図(4/10)		
作成年月	平成26年 3月		
縮尺	A1 1:500 A2 1:707	図面番号	8-291/599
作成者	関東農政局　両総農業水利事業所		

浮上防止工詳細図(5/10)

標準断面図
S=1:30

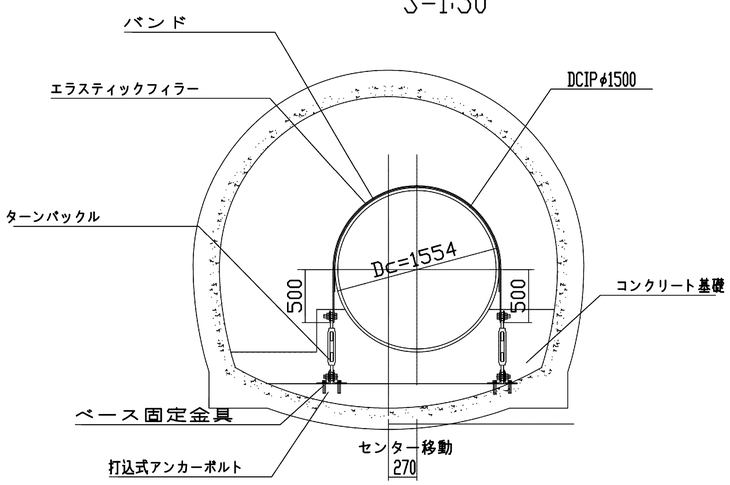

側面図
S=1:30

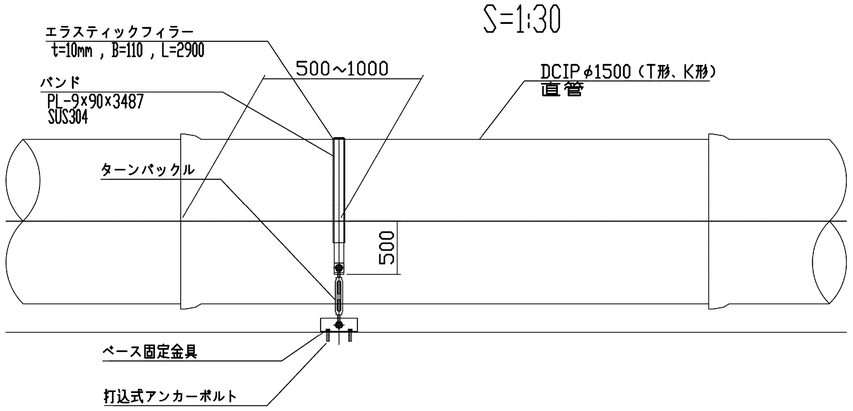

DCIPφ1500 コンクリート基礎

断面図

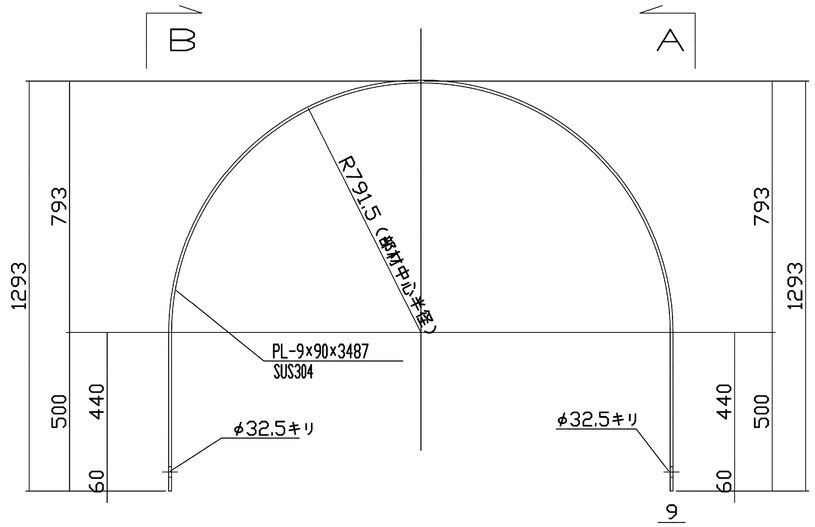

バンド詳細図
S=1:10

A－A

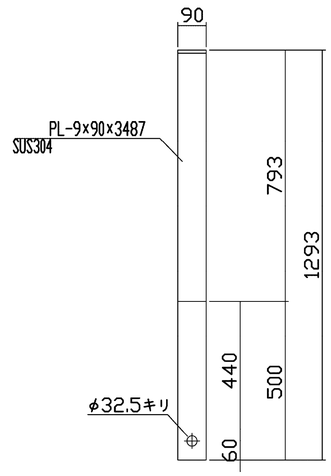

B－B

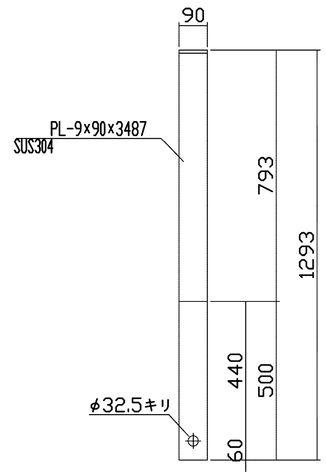

ベース固定金具
S=1:5

平面図

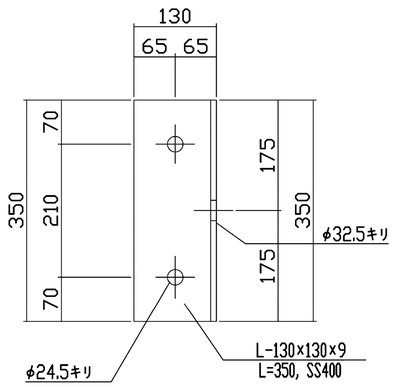

側面図

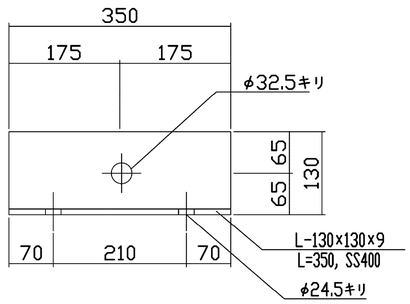

断面図

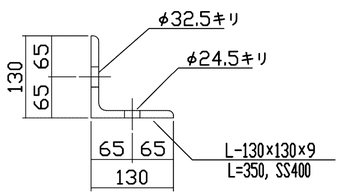

継手部詳細図
S=1:10

断面図

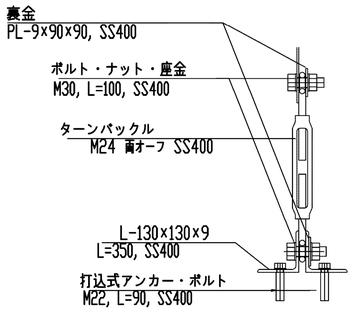

側面図

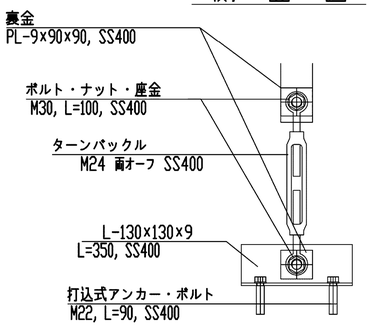

施設名	南部幹線用水路(0312100-1100-20)		
図面名	浮上防止工詳細図(5/10)		
作成年月	平成26年 3月		
縮尺	A1 1:500 A2 1:707	図面番号	8-292/599
作成者	関東農政局　両総農業水利事業所		

浮上防止工詳細図(6/10)

標準断面図
S=1:30

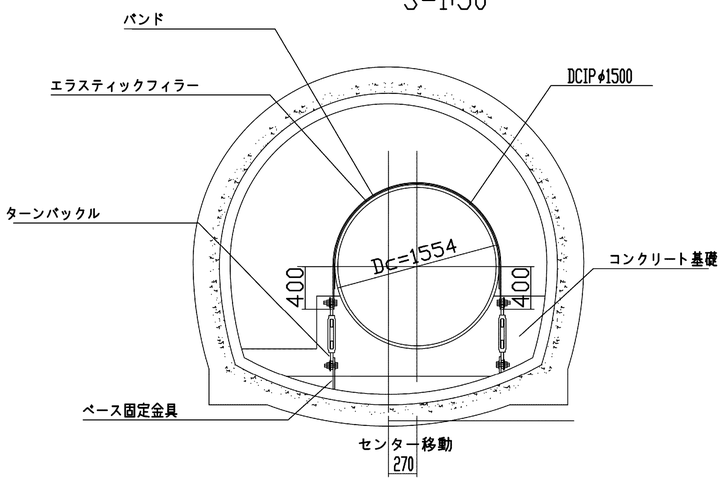

側面図
S=1:30

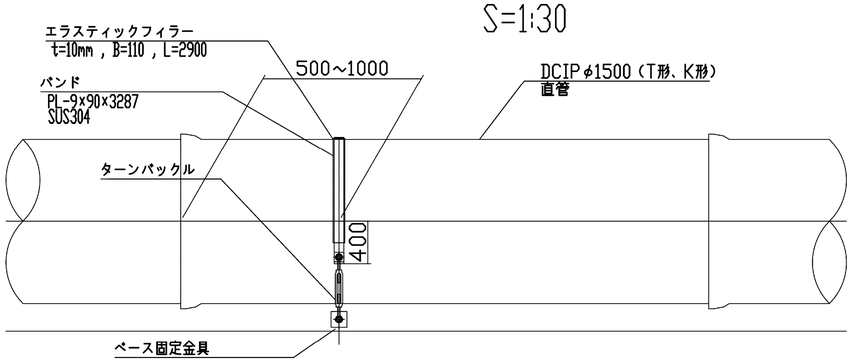

DCIPφ1500 コンクリート基礎

断面図

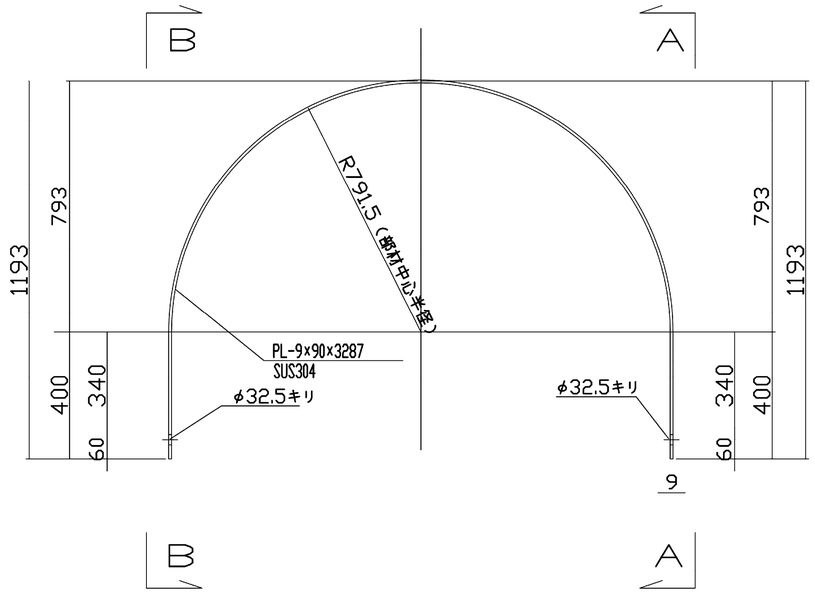

バンド詳細図
S=1:10

A－A

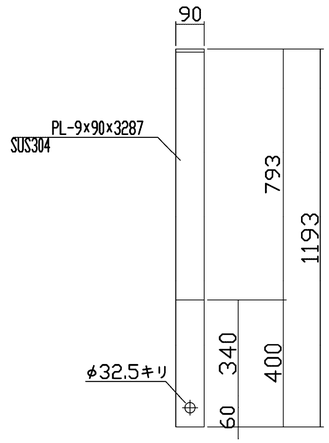

B－B

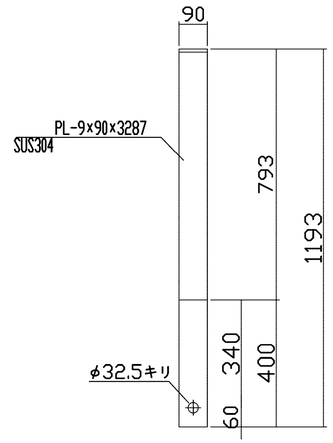

ベース固定金具
S=1:5

平面図

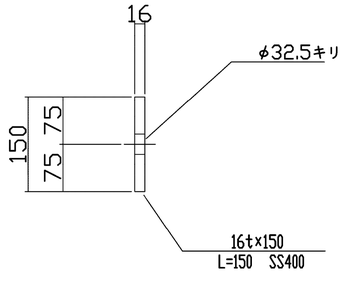

側面図

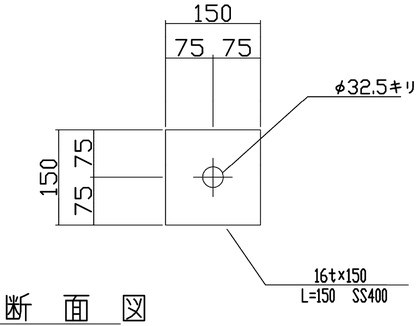

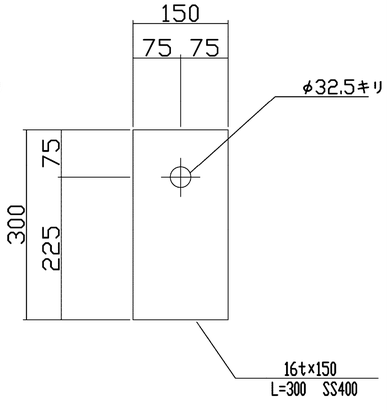

断面図

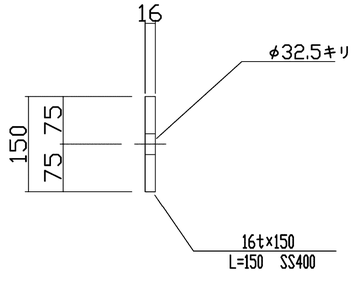

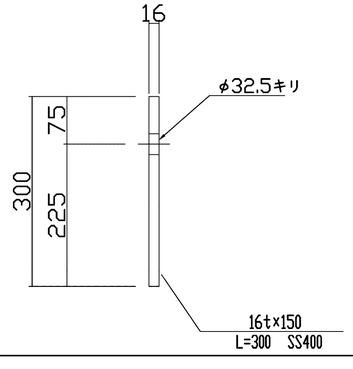

継手部詳細図
S=1:10

断面図

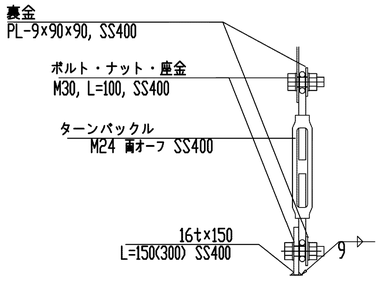

側面図

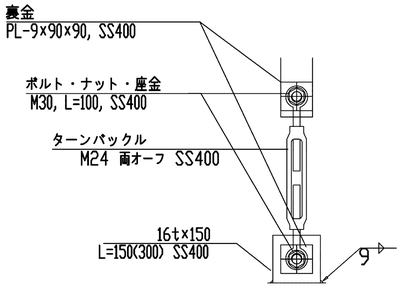

施設名	南部幹線用水路(0312100-1100-20)		
図面名	浮上防止工詳細図(6/10)		
作成年月	平成26年 3月		
縮尺	A1 1:500 A2 1:707	図面番号	8-293/599
作成者	関東農政局　両総農業水利事業所		

浮上防止工詳細図(7/10)

標準断面図
S=1:30

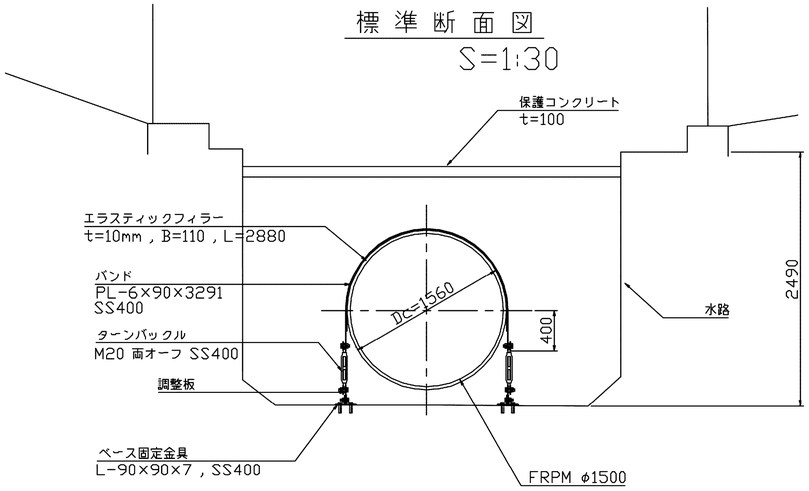

側面図
S=1:30

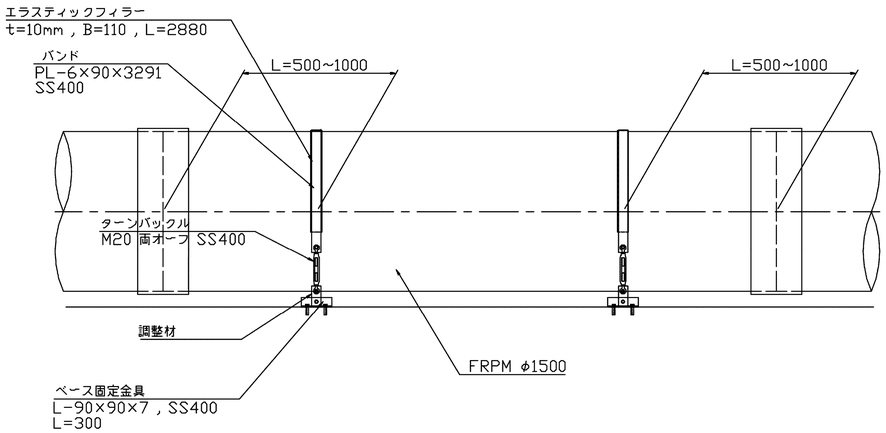

FRPMφ1500 断面図

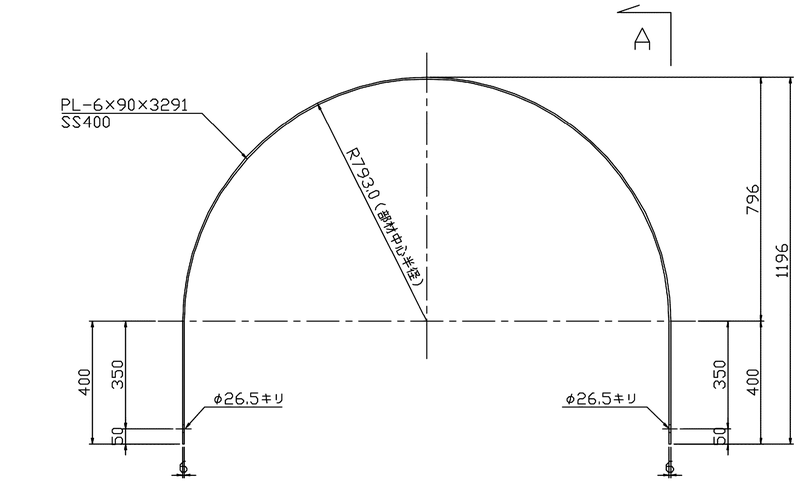

バンド詳細図
S=1:10

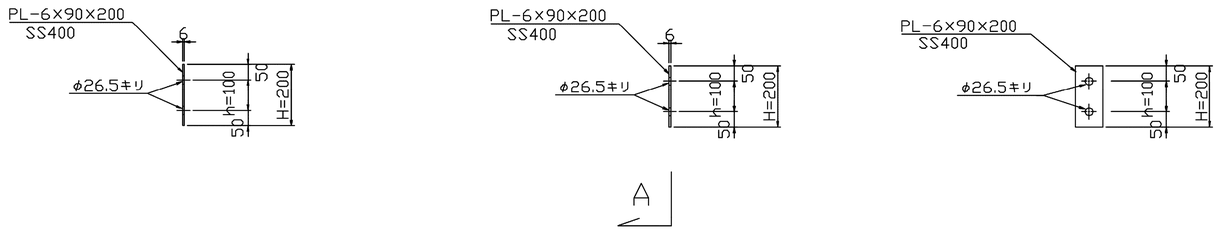

A－A

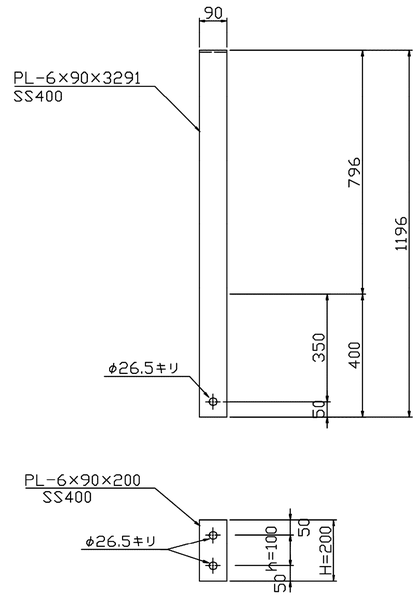

ベース固定金具
S=1:5

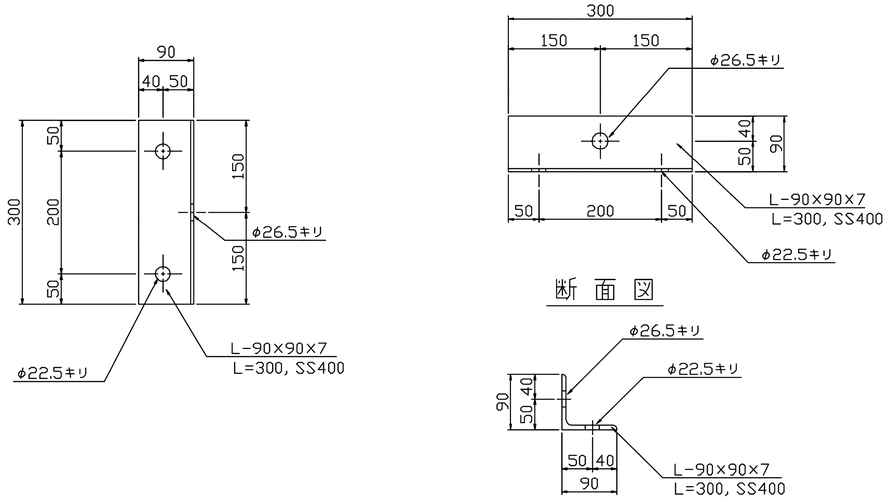

継手部詳細図
S=1:10

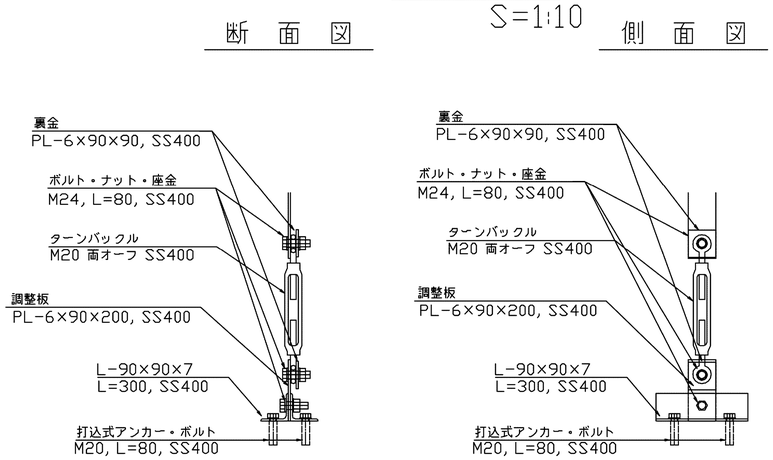

<注意事項>

1. 設置箇所
   FRPMφ1500 の直管、及び短管に設置する。
   管長 L による設置組数は以下のとおりである。
   6.0m ≧ L > 3.0m : 2 組
   3.0m ≧ L : 1 組

2. ターンバックル
   ターンバックル、及びオーフ 1 箇所当たりの設計荷重は以下のとおりである。
   引 張 28.7 kN 長期荷重
   〃 32.5 kN 短期荷重

3. アンカーボルト
   アンカーボルト1本当たりの引抜荷重は以下のとおりである。
   引 張 7.2 kN 長期荷重
   〃 8.1 kN 短期荷重

4. ボルト
   ボルト・ナットは JIS B1180、JIS B 1181、及び JIS B 1051による強度区分 4.6 に 準拠とする。

施設名	南部幹線用水路(0312100-1100-20)		
図面名	浮上防止工詳細図(7/10)		
作成年月	平成26年 3月		
縮尺	A1 1:500 A2 1:707	図面番号	8-294/599
作成者	関東農政局 両総農業水利事業所		

浮上防止工詳細図(8/10)

標準断面図
S=1:30

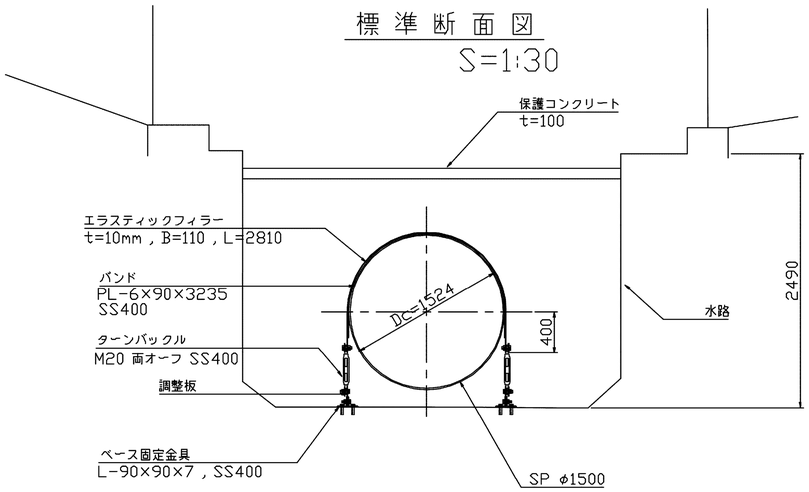

側面図
S=1:30

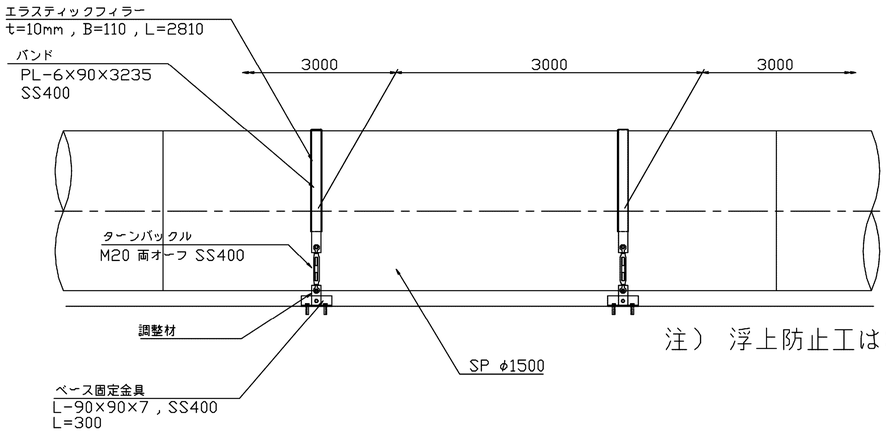

注） 浮上防止工は3m間隔

SPφ1500 (1)

断面図

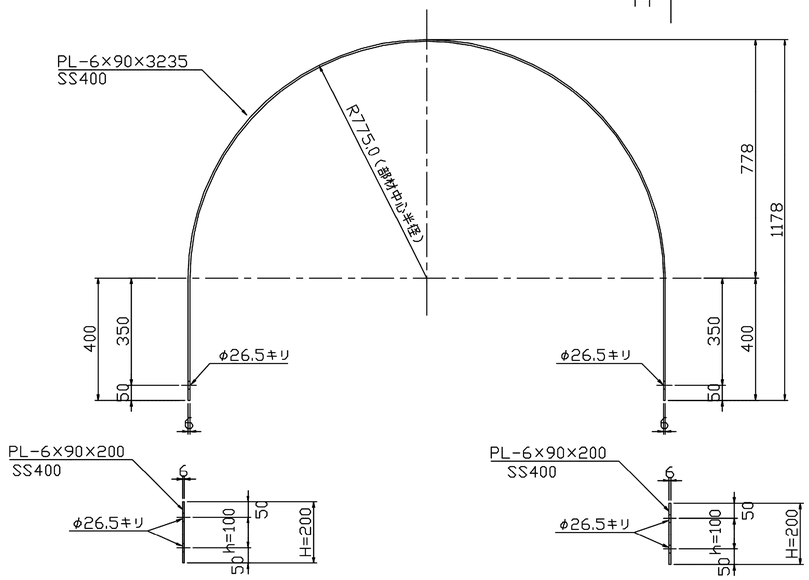

バンド詳細図
S=1:10

A－A

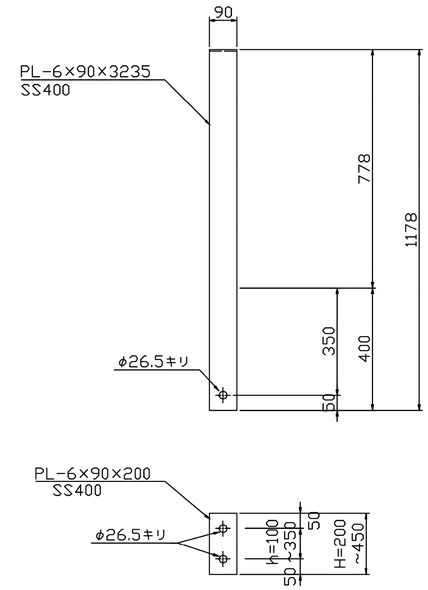

ベース固定金具
S=1:5

平面図

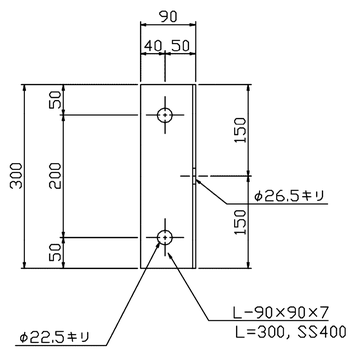

側面図

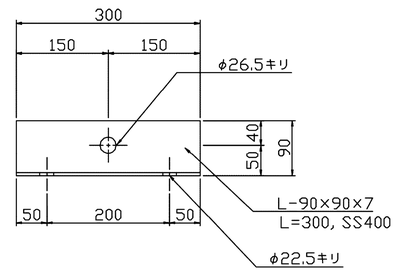

断面図

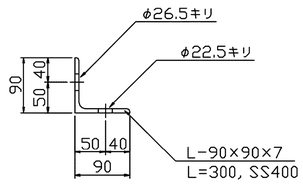

継手部詳細図
S=1:10

断面図

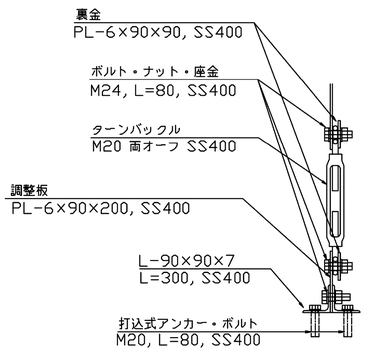

側面図

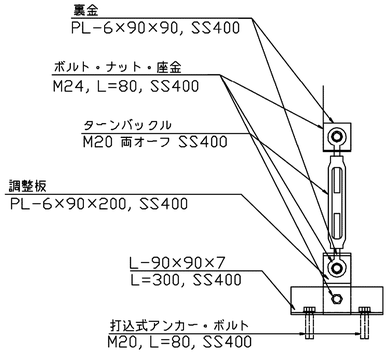

<注意事項>

1. 設置箇所
   SPφ1500 （暗渠内露出配管）に設置する。
   管長 3.0m毎に1組設置する。

2. ターンバックル
   ターンバックル、及びオーフ1箇所当たりの設計荷重は以下のとおりである。

引 張	24.5 kN	長期荷重
〃	31.0 kN	短期荷重

3. アンカーボルト
   アンカーボルト1本当たりの引抜荷重は以下のとおりである。

引 張	6.1 kN	長期荷重
〃	7.8 kN	短期荷重

4. ボルト
   ボルト・ナットは JIS B1180、JIS B 1181、及び JIS B 1051による強度区分 4.6 に 準拠とする。

施設名	南部幹線用水路(0312100-1100-20)		
図面名	浮上防止工詳細図(8/10)		
作成年月	平成26年 3月		
縮尺	A1 1:500 A2 1:707	図面番号	8-295/599
作成者	関東農政局　両総農業水利事業所		

浮上防止工詳細図(9/10)

SPφ1500（2）

2N□.29+ 7.550～2N□.31+34.916

標準断面図
S=1:30

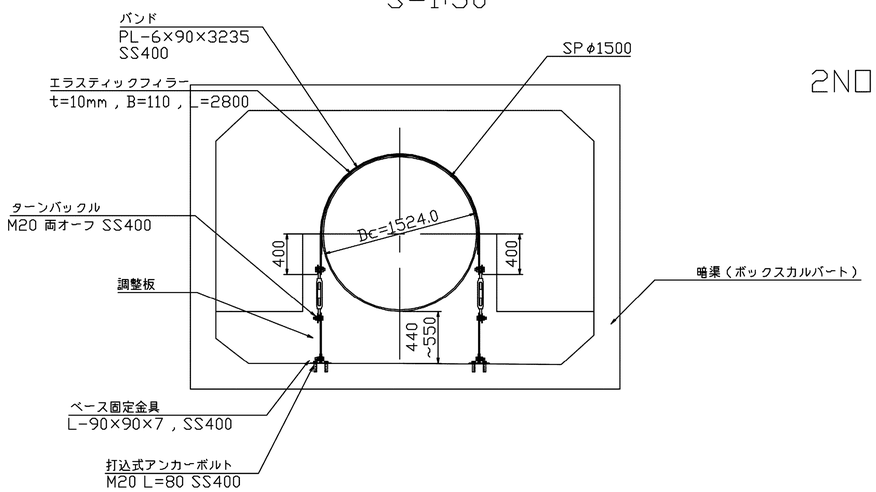

側面図
S=1:30

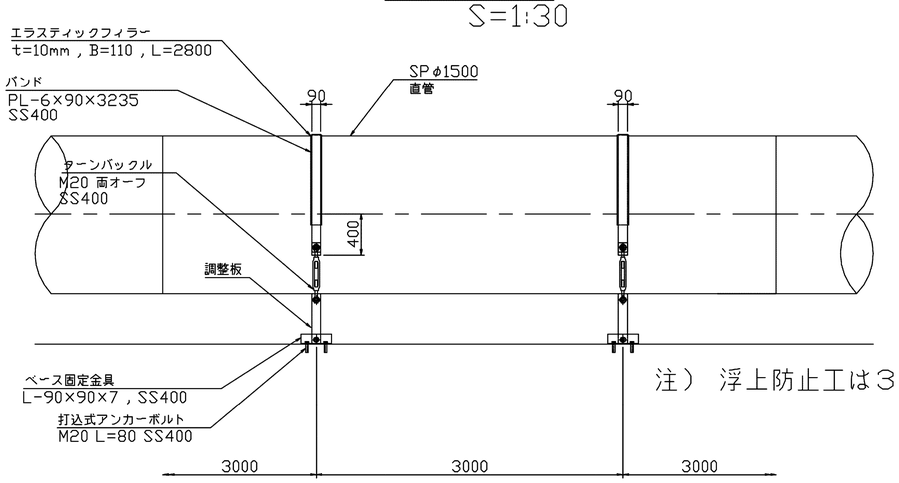

注） 浮上防止工は3m間隔

バンド詳細図
S=1:10

断面図

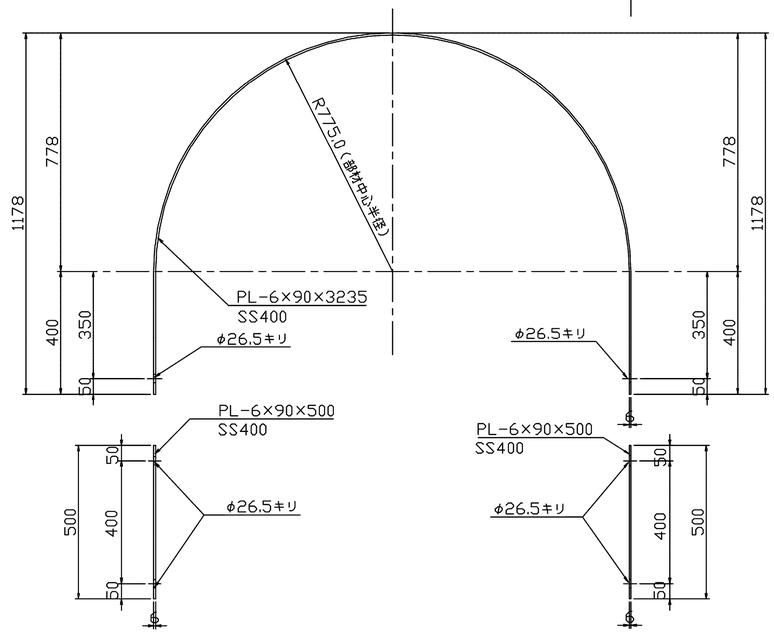

A－A

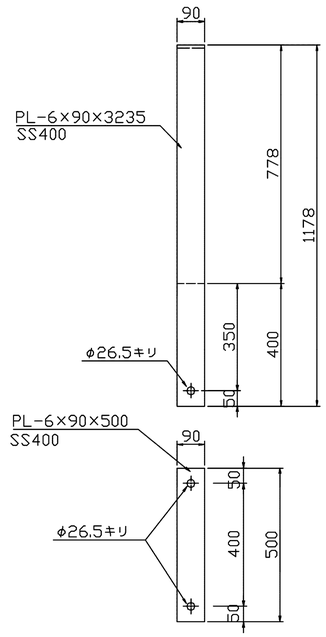

ベース固定金具
S=1:5

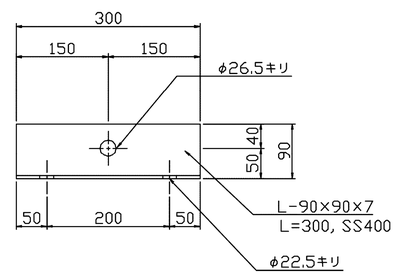

平面図

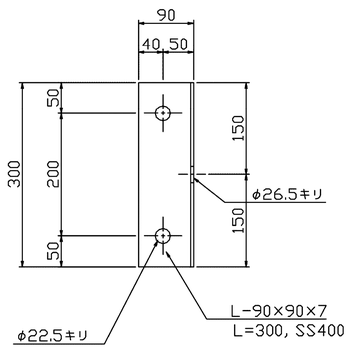

側面図

断面図

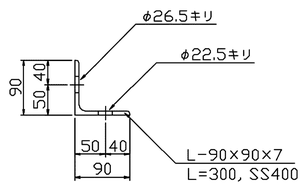

継手部詳細図
S=1:10

断面図

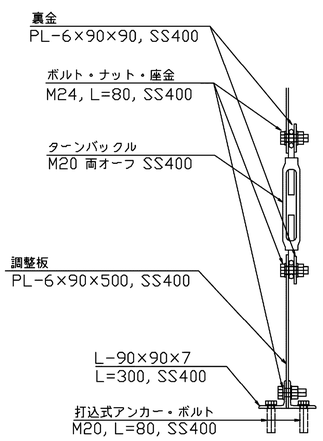

側面図

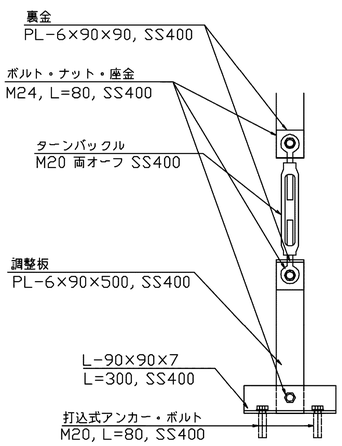

<注意事項>

1．設置箇所
SPφ1500（暗渠内露出配管）に設置する。
管長 3.0m毎に1組設置する。

2．ターンバックル
ターンバックル、及びオーフ1箇所当たりの設計荷重は以下のとおりである。

引 張	27.8 kN	長期荷重
〃	33.3 kN	短期荷重

3．アンカーボルト
アンカーボルト1本当たりの引抜荷重は以下のとおりである。

引 張	6.9 kN	長期荷重
〃	8.3 kN	短期荷重

4．ボルト
ボルト・ナットは JIS B1180、JIS B 1181、及び JIS B 1051による強度区分 4.6 に 準拠とする。

施設名	南部幹線用水路(0312100-1100-20)		
図面名	浮上防止工詳細図(9/10)		
作成年月	平成26年 3月		
縮尺	A1 1:500 A2 1:707	図面番号	8-296/599
作成者	関東農政局 両総農業水利事業所		

浮上防止工詳細図(10/10)

標準断面図
S=1:30

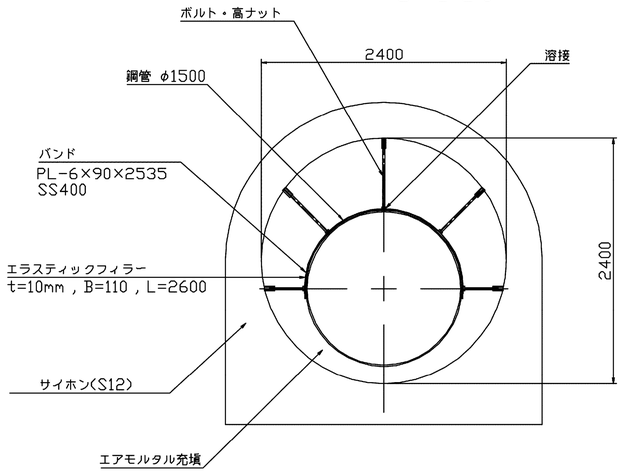

側面図
S=1:30

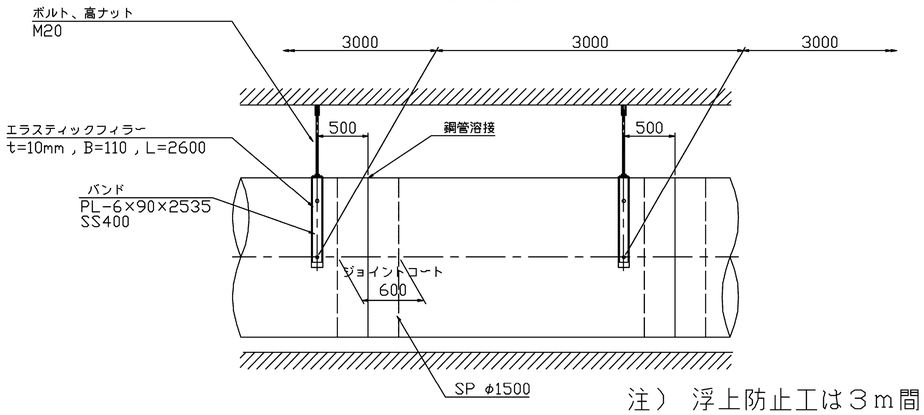

注） 浮上防止工は３ｍ間隔

SP φ1500 (3)
S12サイホン内

バンド詳細図
S=1:10

断面図

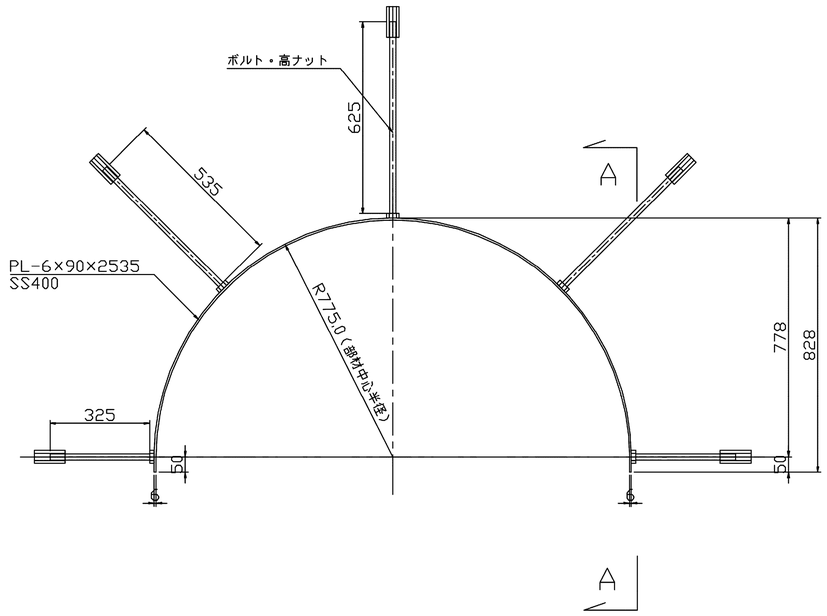

A − A

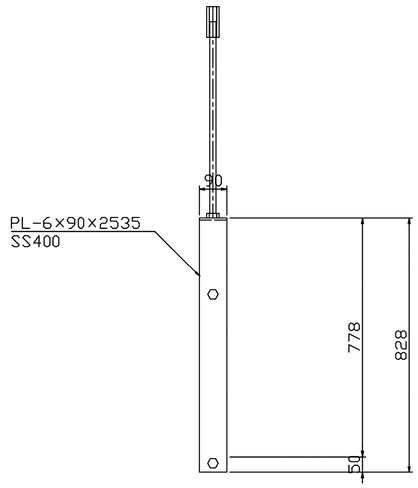

<注意事項>

1．設置箇所
S12サイホン内のSPφ1500に設置する。
設置組数は、管長 L=3.0m当たり1組とする。

2．ボルト
ボルト・ナットは JIS B1180、JIS B 1181、及び
JIS B 1051による強度区分 4.6 に 準拠とする。

ボルト・ナット詳細図
S=1:5

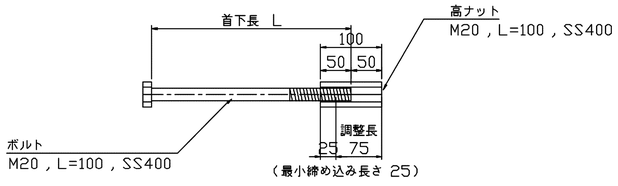

ボルト・ナット数量表

項 目	規格	数 量
ボルト	M20 , L=625 , SS400	1 本
	M20 , L=535 , SS400	2 本
	M20 , L=395 , SS400	2 本
高ナット	M20 , L=100 , SS400	5 個
溶接箇所	−	5 箇所

施設名	南部幹線用水路(0312100−1100−20)		
図面名	浮上防止工詳細図(10/10)		
作成年月	平成26年 3月		
縮尺	A1 1:500 A2 1:707	図面番号	8-297/599
作成者	関東農政局 両総農業水利事業所		

点検孔構造図

平　面　図

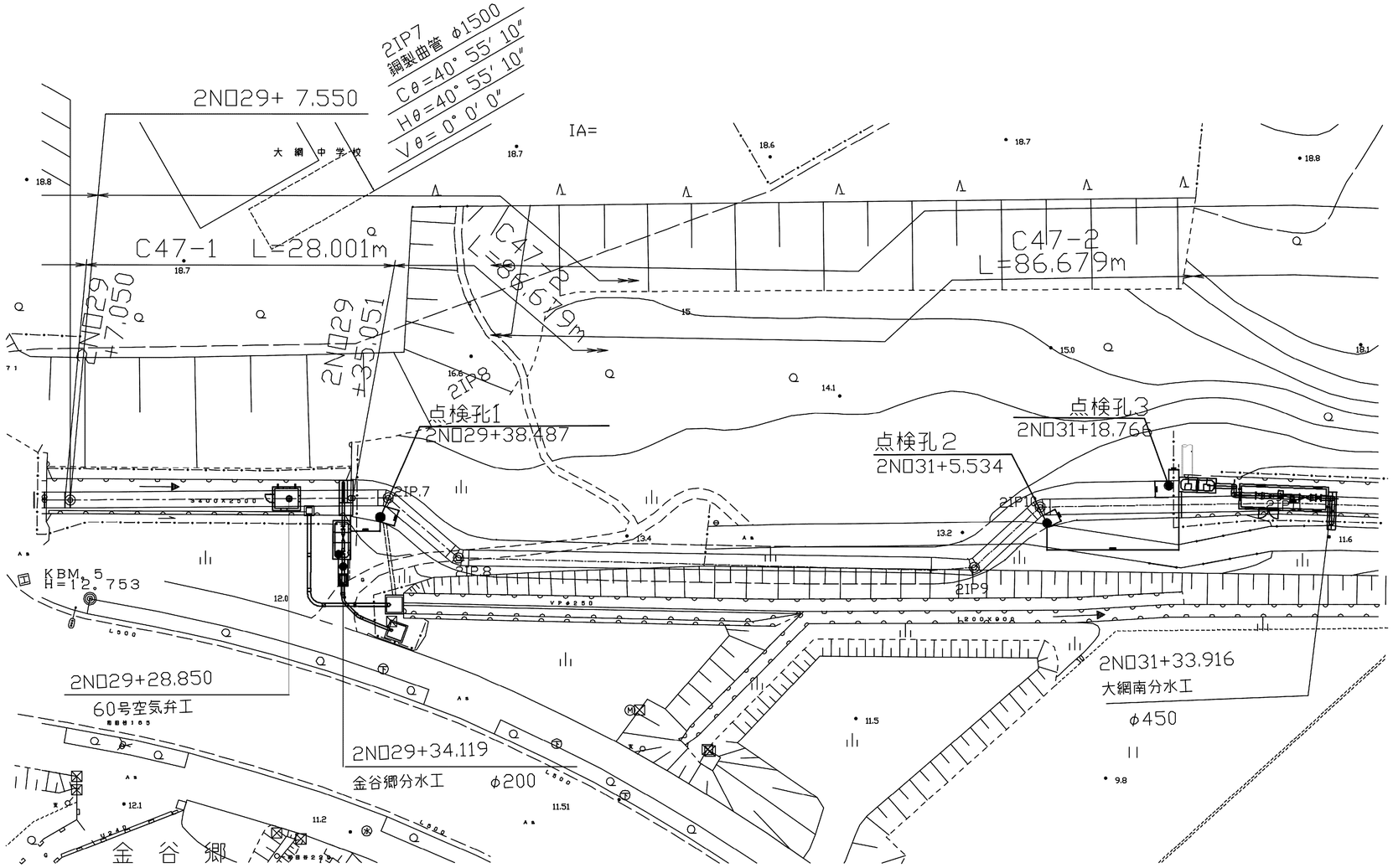

標準断面図

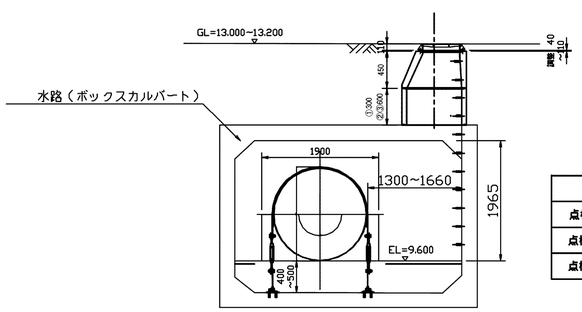

	地盤高 (TP+m)	ボックス天端 (TP+m)	斜壁 (mm)	直壁 (mm)	鉄蓋 (mm)	調整 (mm)
点検孔1	13.000	11.990	450	300	110	150
点検孔2	13.180	11.920	450	600	110	50
点検孔3	13.150	11.950	450	600	110	40

※1号人孔を使用する

2IP9 コアー抜き詳細図

断面図

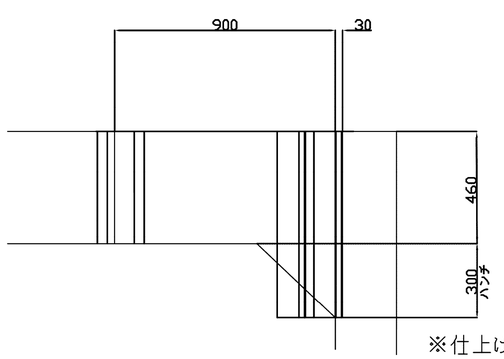

平面図

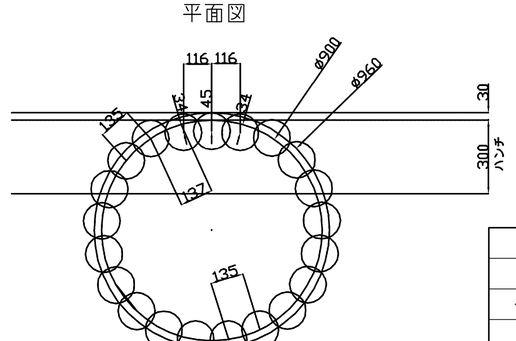

※仕上げ面より30mm以上はつりモルタル

コアー内訳
（１箇所）

コアー径 (mm)	削孔長 (mm)	本数
150	460~699	9
150	460	12

施設名	南部幹線用水路(0312100-1100-20)		
図面名	点検孔構造図		
作成年月	平成26年 3月		
縮尺	A1 1:500 A2 1:707	図面番号	8-298/599
作成者	関東農政局　両総農業水利事業所		

湧水処理工構造図

平　面　図

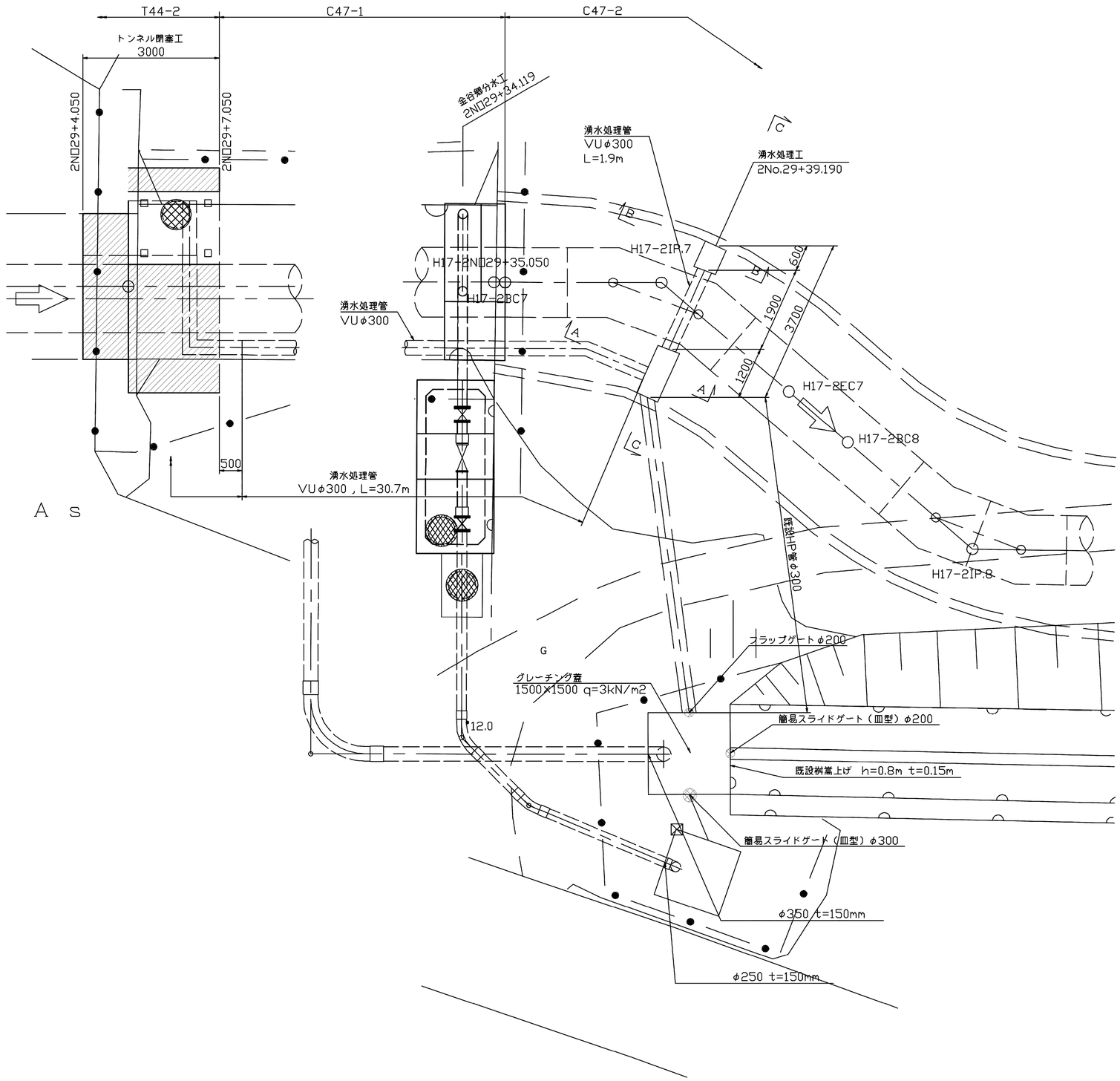

A － A

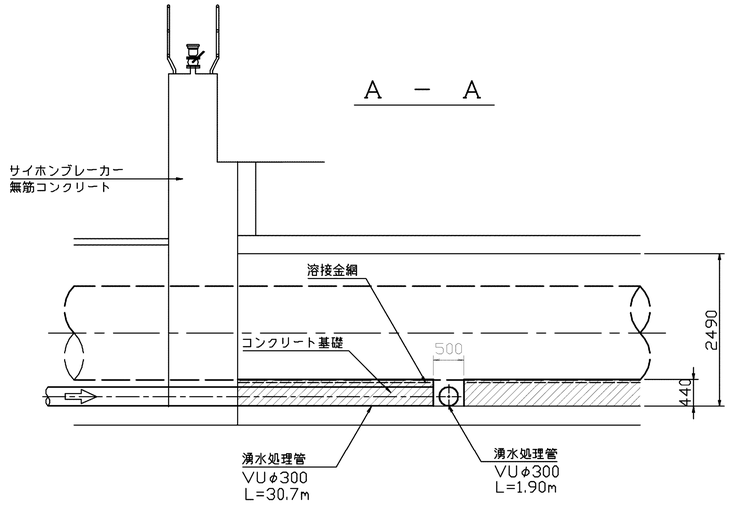

B － B

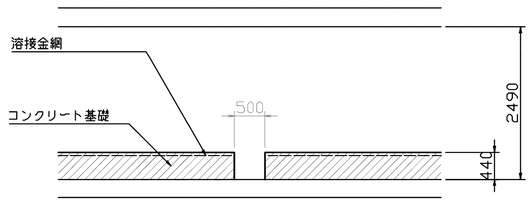

C － C

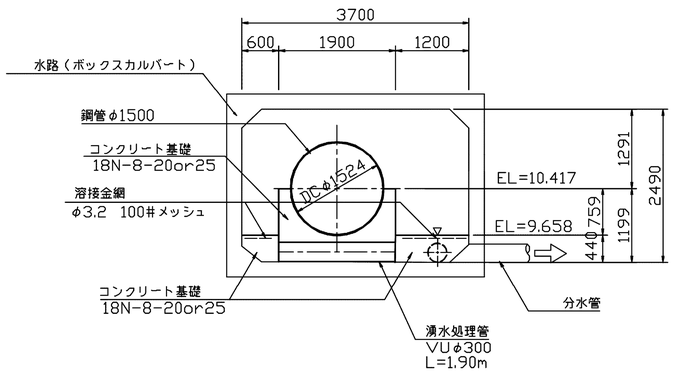

施設名	南部幹線用水路(0312100-1100-20)		
図面名	湧水処理工構造図		
作成年月	平成26年 3月		
縮尺	A1 1:500 A2 1:707	図面番号	8-299/599
作成者	関東農政局　両総農業水利事業所		

タラップ用立入防止扉詳細図

各分水工共通

No.	部品名称	材質	規格	幅	長さ	数量	備考
11	進入防止扉	SUS304	PL6	480	1800	1	
12	取手	SUS304	RB16		286	1	
13	施錠金具	SUS304	FB6X25		40	1	
14	蝶番取付座	SUS304	PL6 L150X75		660	1	
15	緩衝ゴム受座	SUS304	PL6 C160X50		950	1	
16	施錠金具	SUS304	PL6	80	92.5	1	
17	ボルト・ナット	SUS304	M10			1	
21	蝶番	SUS304	B-1003-3			4	
22	錠前	ｵｳﾄﾞｳ	ﾅﾝｷﾝ,#1000-50			1	
23	緩衝ゴム	CR	C-30-RK-24			4	
24	十字穴付きなべ小ねじ	SUS304	B-M3X16J			4	
25	平座金	SUS304	W-M3F			4	
26	バネ座金	SUS304	W-M3S			4	
27	袋ナット	SUS304	N-M3C			4	
28	オールアンカー	SUS304	SC-1210			14	
31	表示板	A5083	T2X500X400			1	
32	六角ボルト	SUS304	B-M6X20			4	
33	ナット	SUS304	N-M6			4	
34	座金	SUS304	W-M6F			8	

注　記

1、表示板はT2(A5083)
2、表面は無反射スコッチカル仕上
3、字体はゴシック体
4、製作数は1基分

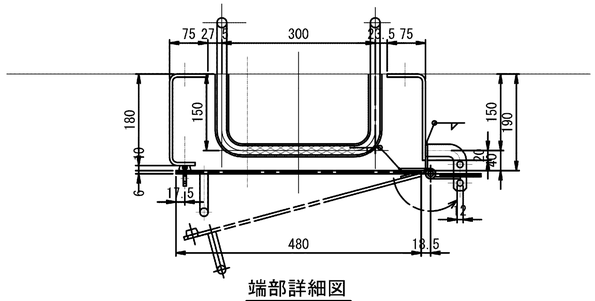

端部詳細図
S=1:6

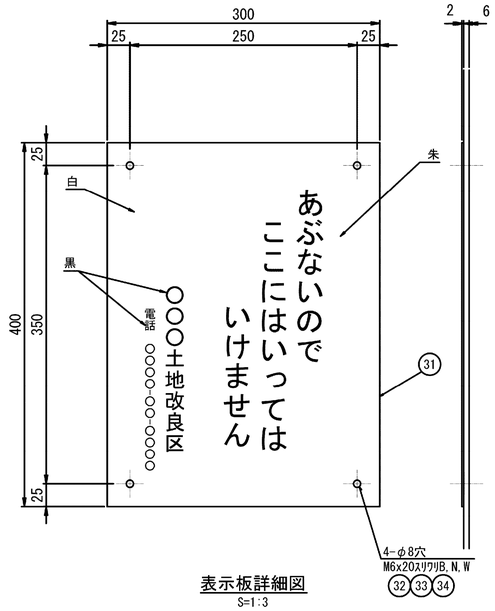

表示板詳細図
S=1:3

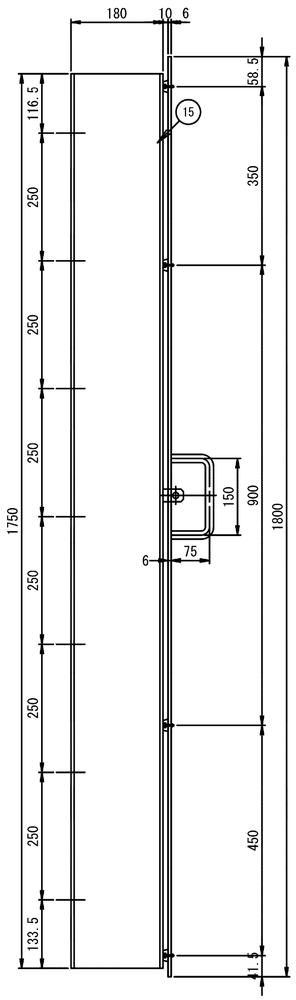

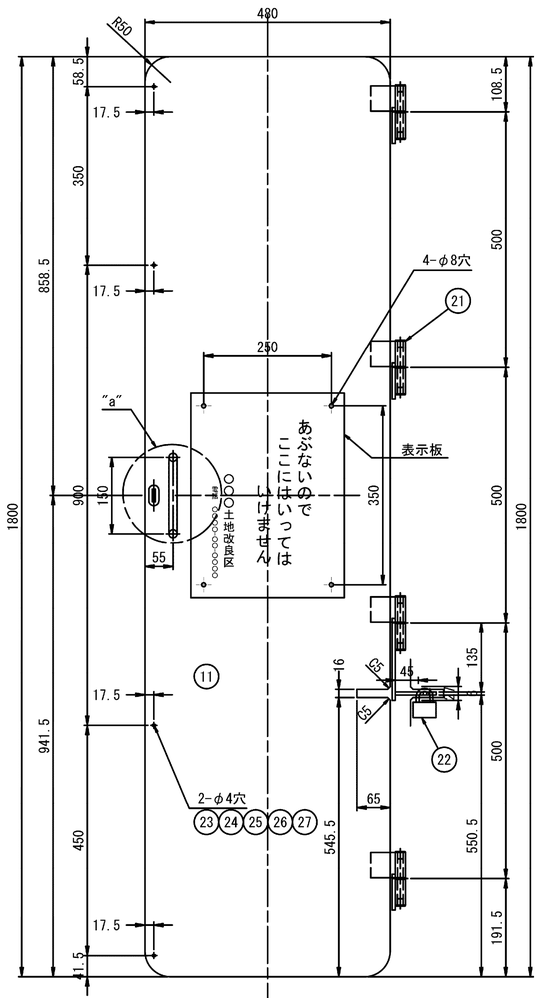

扉組立図
S=1:6

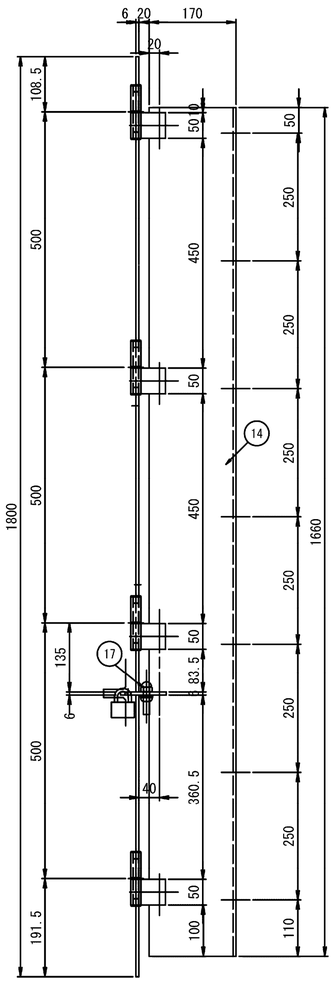

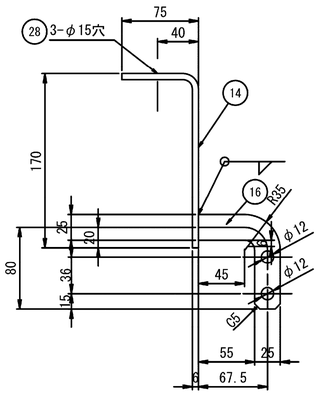

施錠金具取付図
S=1:3

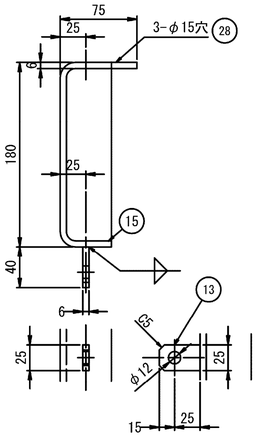

施錠金具取付図
S=1:3

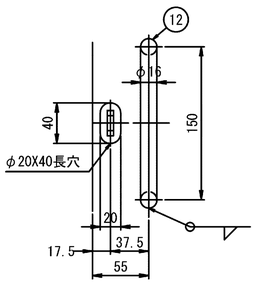

'a'部詳細図
S=1:3

施設名	南部幹線用水路(0312100-1100-20)		
図面名	タラップ用立入防止扉詳細図		
作成年月	平成26年 3月		
縮尺	A1 1:500 A2 1:707	図面番号	8-300/599
作成者	関東農政局　両総農業水利事業所		

橋梁横断工構造図(1/2) S=1:50

平 面 図

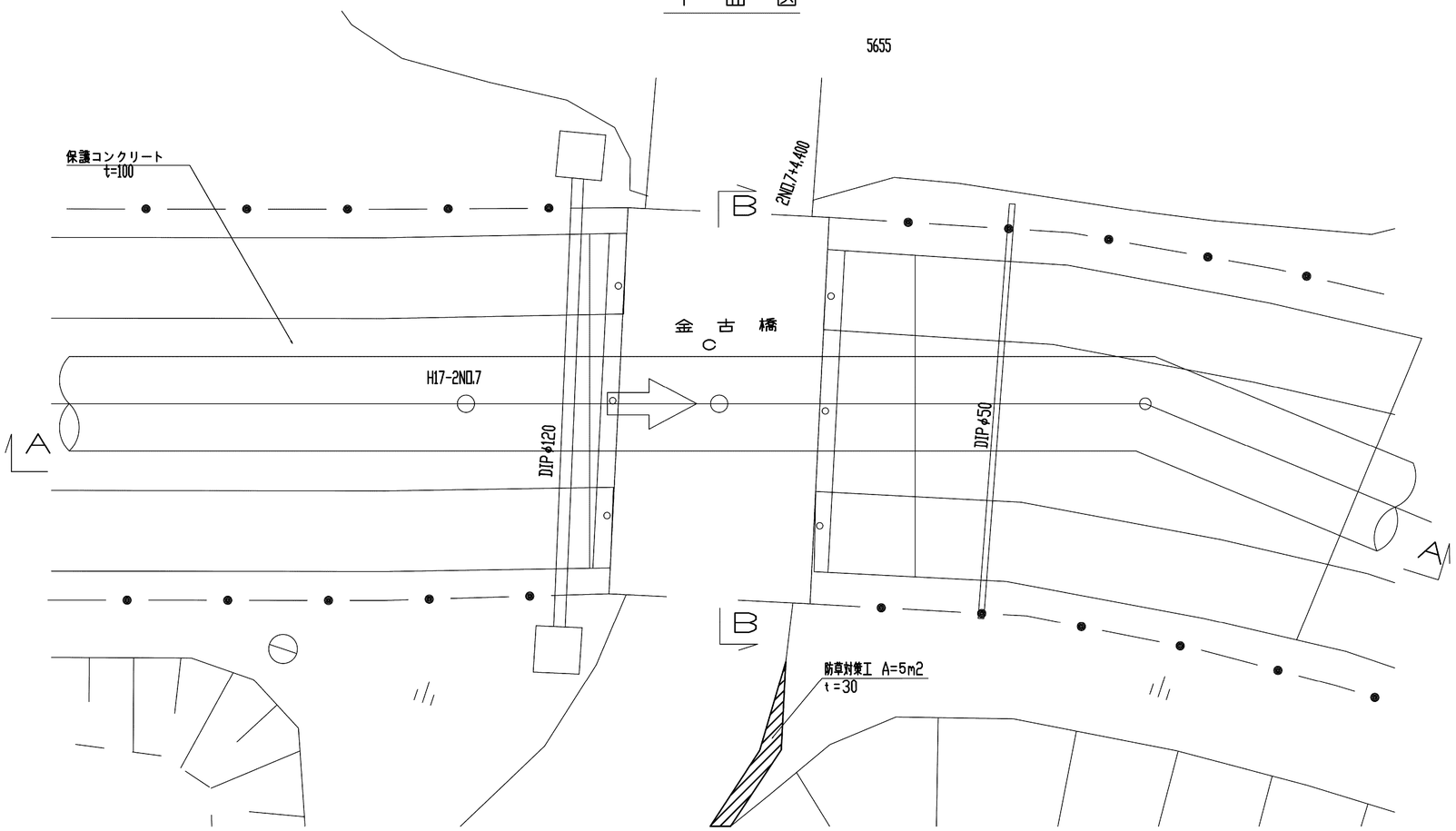

B － B

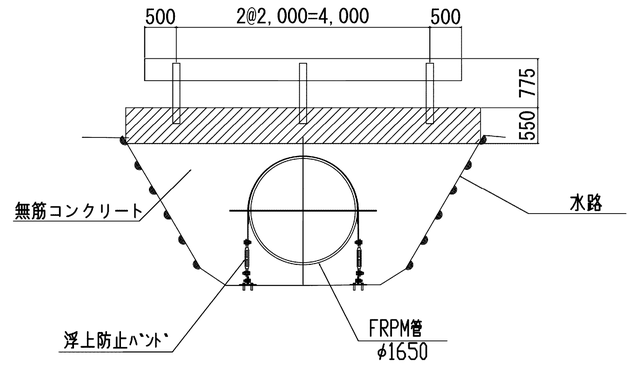

ガードレール詳細図
S=1:10

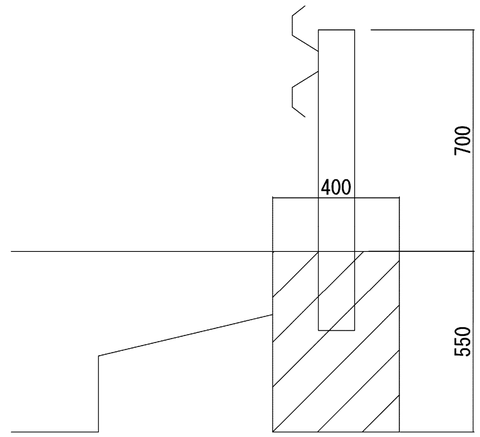

A － A

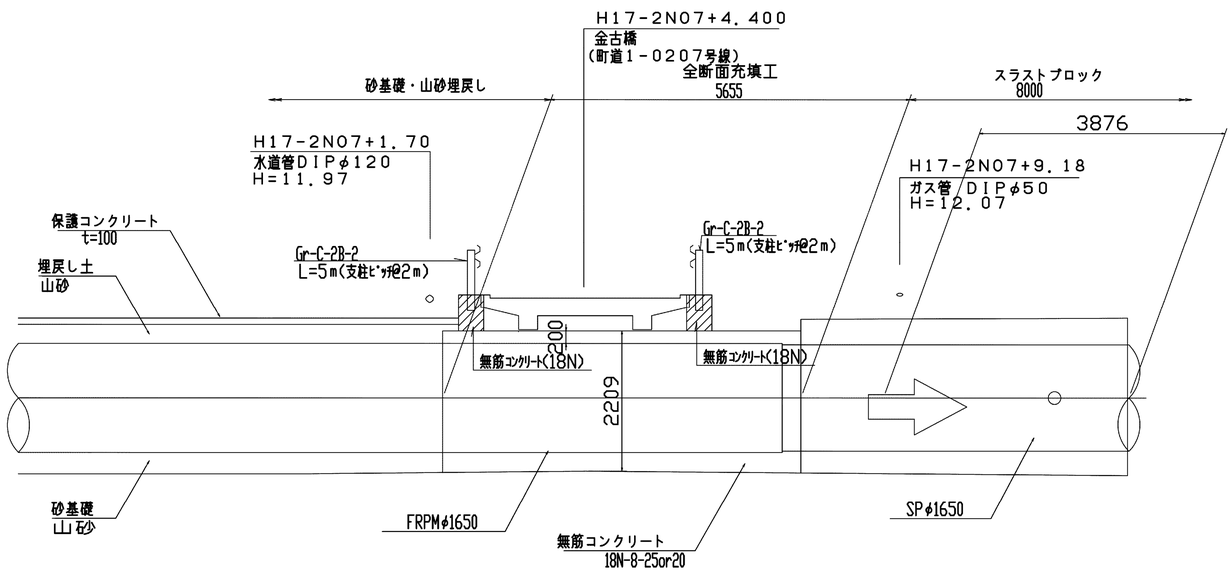

施設名	南部幹線用水路(0312100-1100-20)		
図面名	橋梁横断工構造図(1/2)		
作成年月	平成26年 3月		
縮尺	A1 1:500 A2 1:707	図面番号	8-301/599
作成者	関東農政局 両総農業水利事業所		

橋梁横断工構造図(2/2)

平　面　図

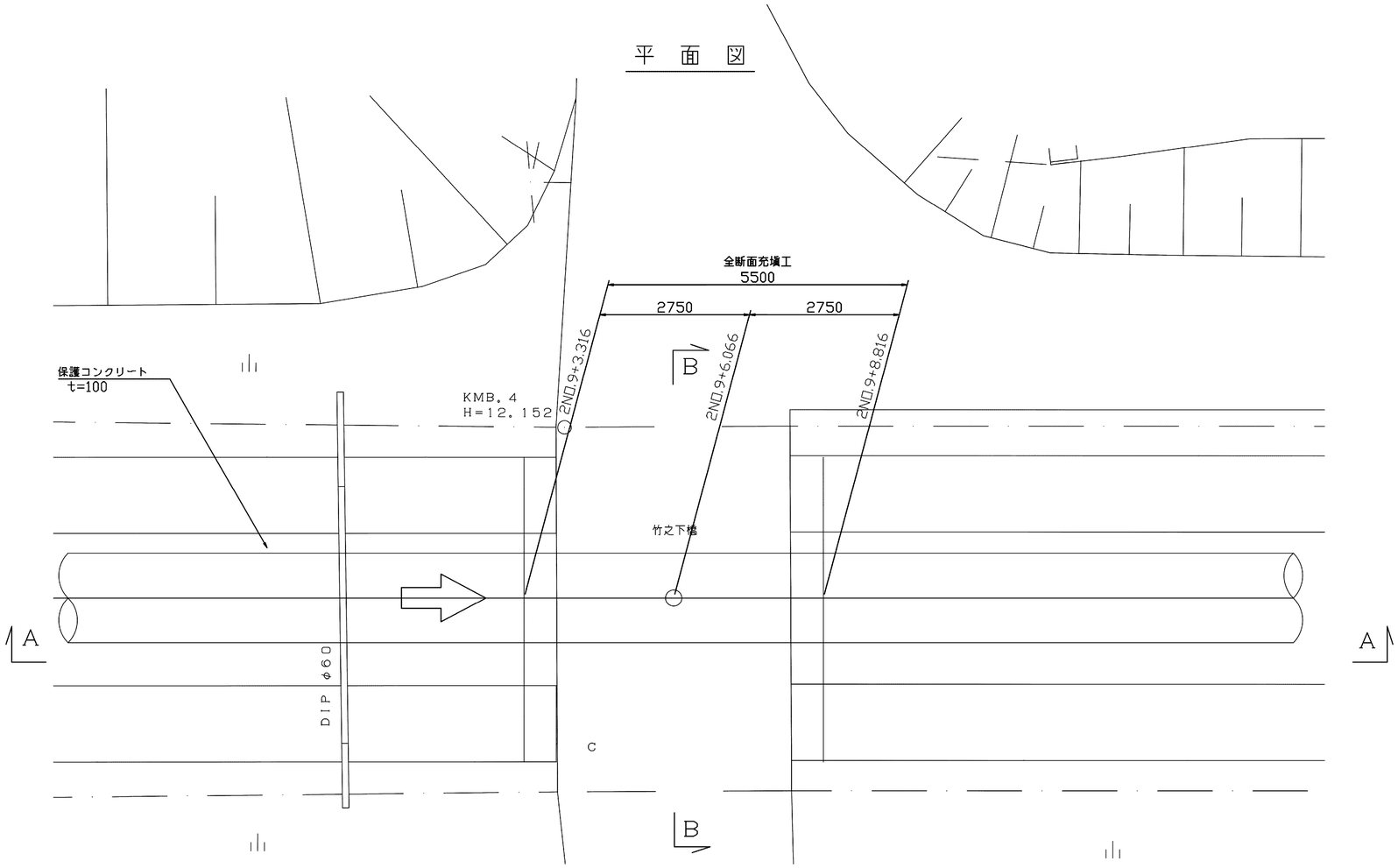

B － B

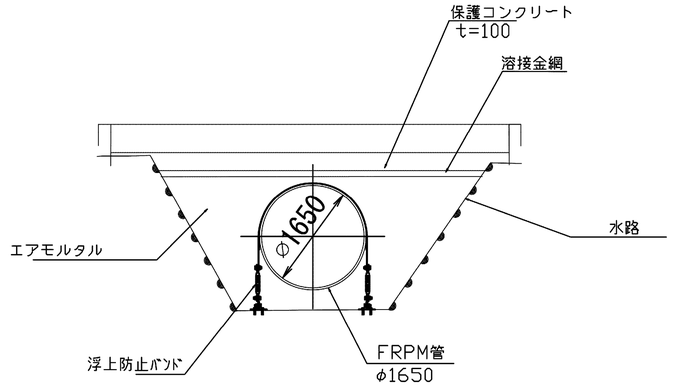

A － A

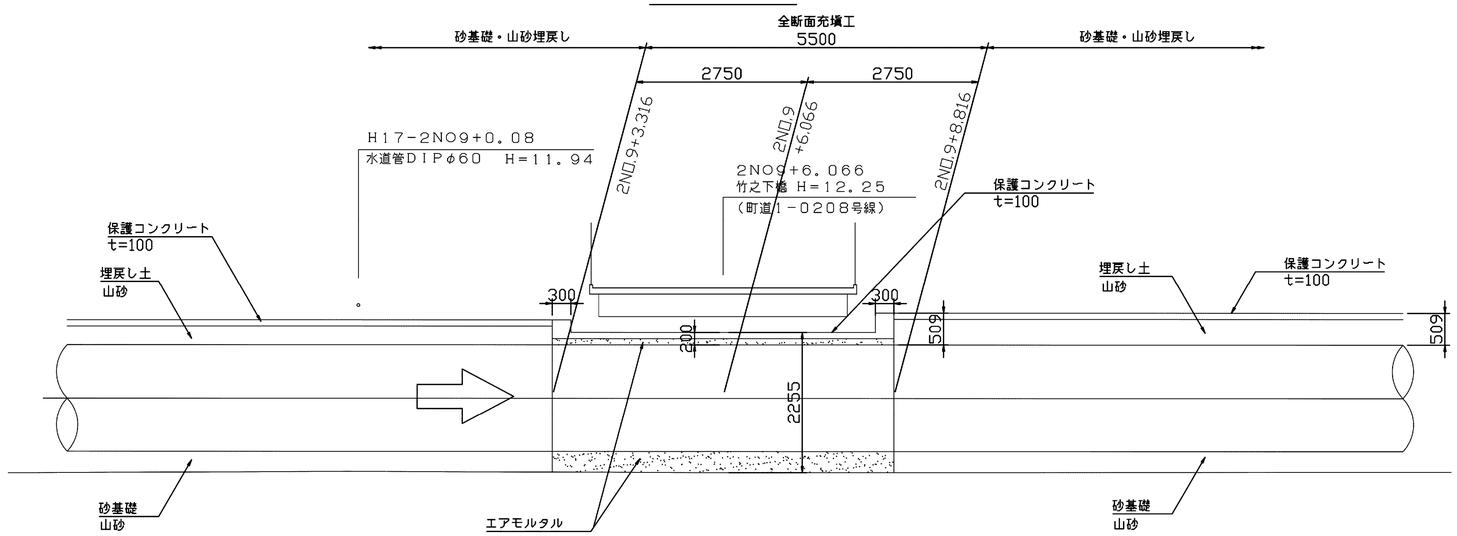

施設名	南部幹線用水路(0312100-1100-20)		
図面名	橋梁横断工構造図(2/2)		
作成年月	平成26年 3月		
縮尺	A1 1:500 A2 1:707	図面番号	8-302/599
作成者	関東農政局　両総農業水利事業所		

トンネル補修工標準図

ひび割れ補修工法

線導水工法 S=1:1

対象施設：トンネル区間
対象範囲：施工目地漏水部

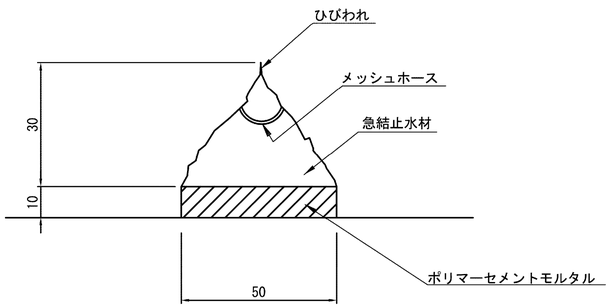

充填工法 S=1:1

対象施設：トンネル区間
対象範囲：ひび割れ幅1.0mm以上

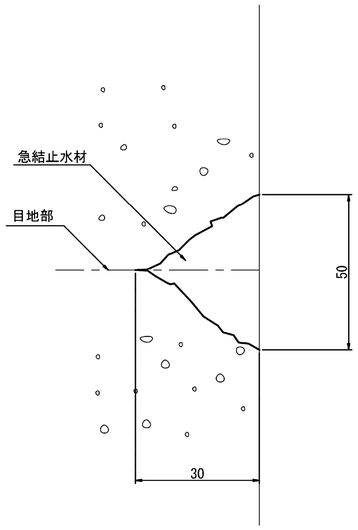

断面修復左官工法 S=1:1

対象施設：トンネル区間
対象範囲：ジャンカ、剥離剥落部

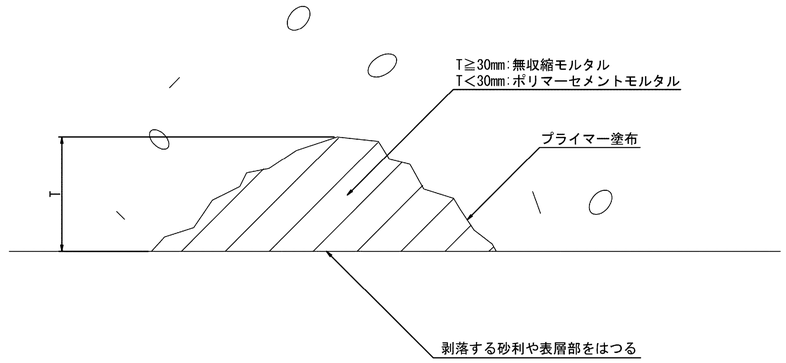

高圧注入工法 S=1:5

対象施設：トンネル区間
対象範囲：天井の漏水部（雨だれ）

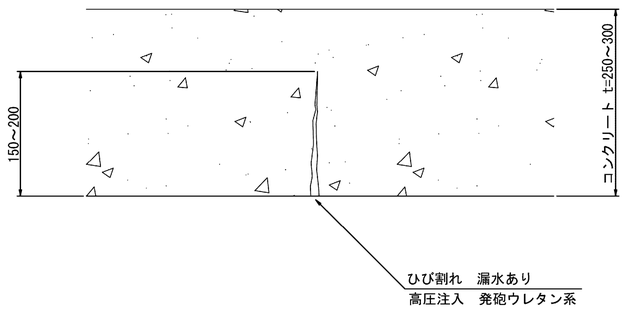

パイプ導水工法 S=1:5

対象施設：トンネル区間
対象範囲：集中的な漏水発生箇所

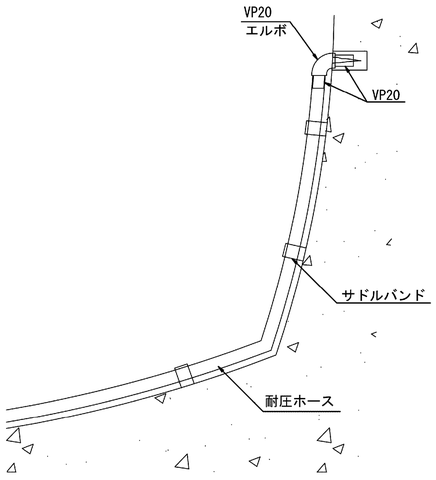

地山グラウトエ S=1:50

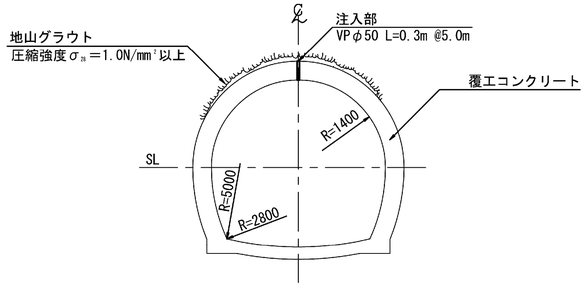

施設名	南部幹線用水路(0312100-1100-20)		
図面名	トンネル補修工標準図		
作成年月	平成26年 3月		
縮尺	A1 1:500 A2 1:707	図面番号	8-303/599
作成者	関東農政局　両総農業水利事業所		

坑口閉塞工構造図(1/7)

T42 上流

平 面 図

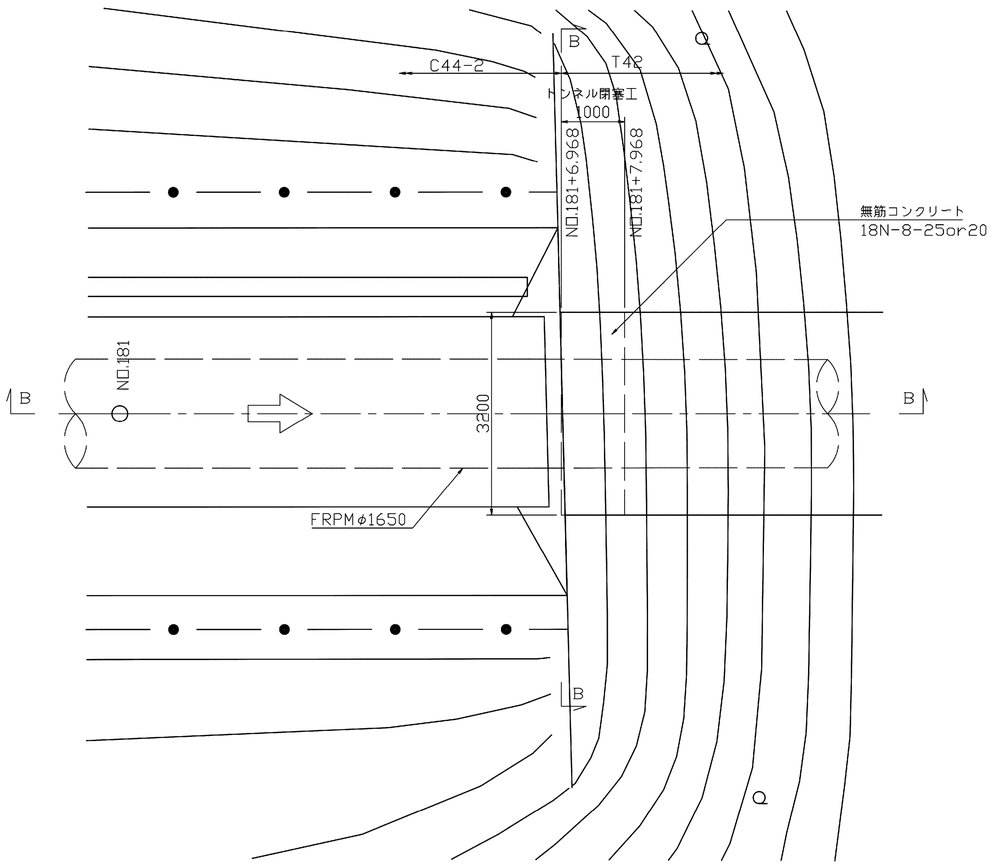

A － A

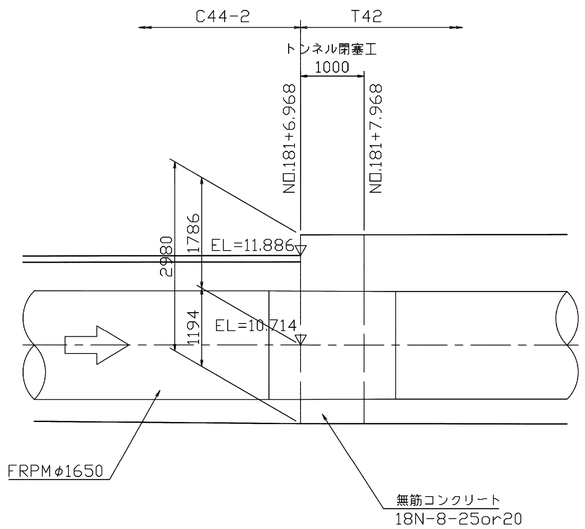

B － B

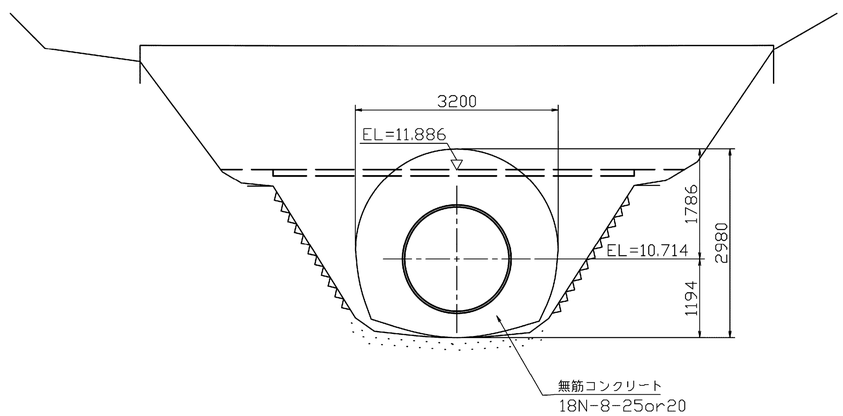

施設名	南部幹線用水路(0312100-1100-20)		
図面名	坑口閉塞工構造図(1/7)		
作成年月	平成26年 3月		
縮尺	A1 1:500 A2 1:707	図面番号	8-304/599
作成者	関東農政局　両総農業水利事業所		

坑口閉塞工構造図(1/7)

T42 上流

平　面　図

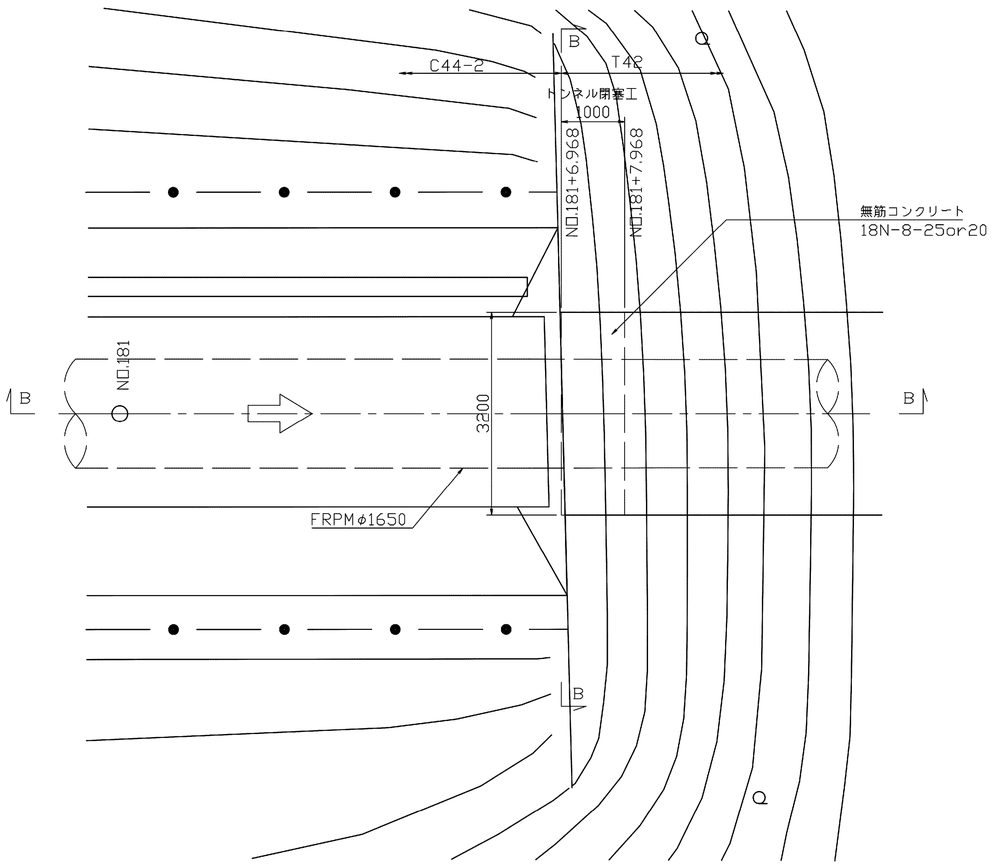

A　－　A

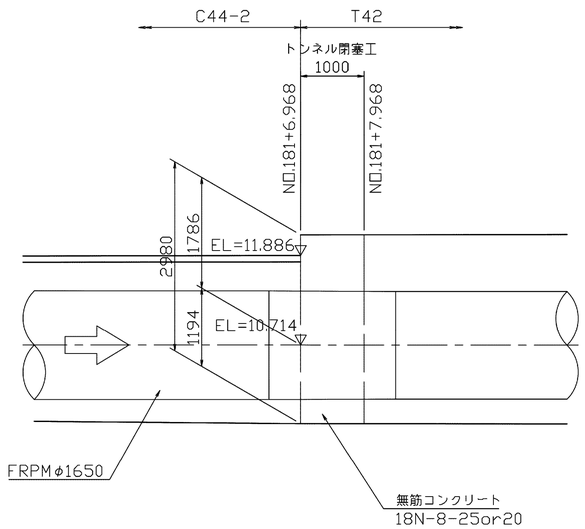

B　－　B

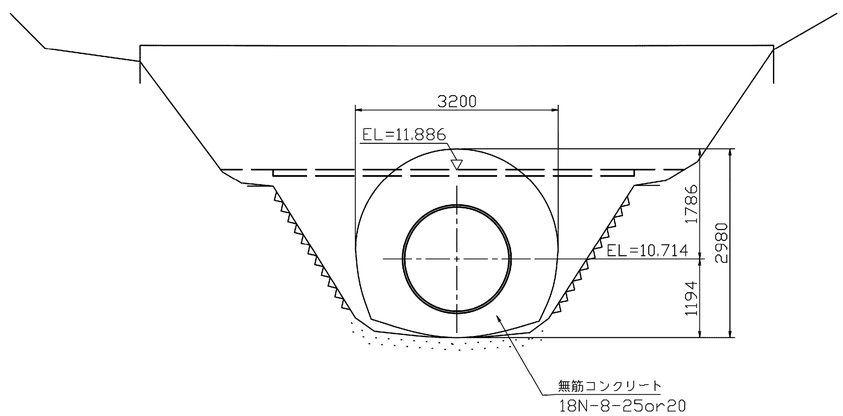

施設名	南部幹線用水路(0312100-1100-20)		
図面名	坑口閉塞工構造図(2/7)		
作成年月	平成26年 3月		
縮尺	A1 1:500 A2 1:707	図面番号	8-305/599
作成者	関東農政局　両総農業水利事業所		

坑口閉塞工構造図(3/7)

平　面　図

T43 上流

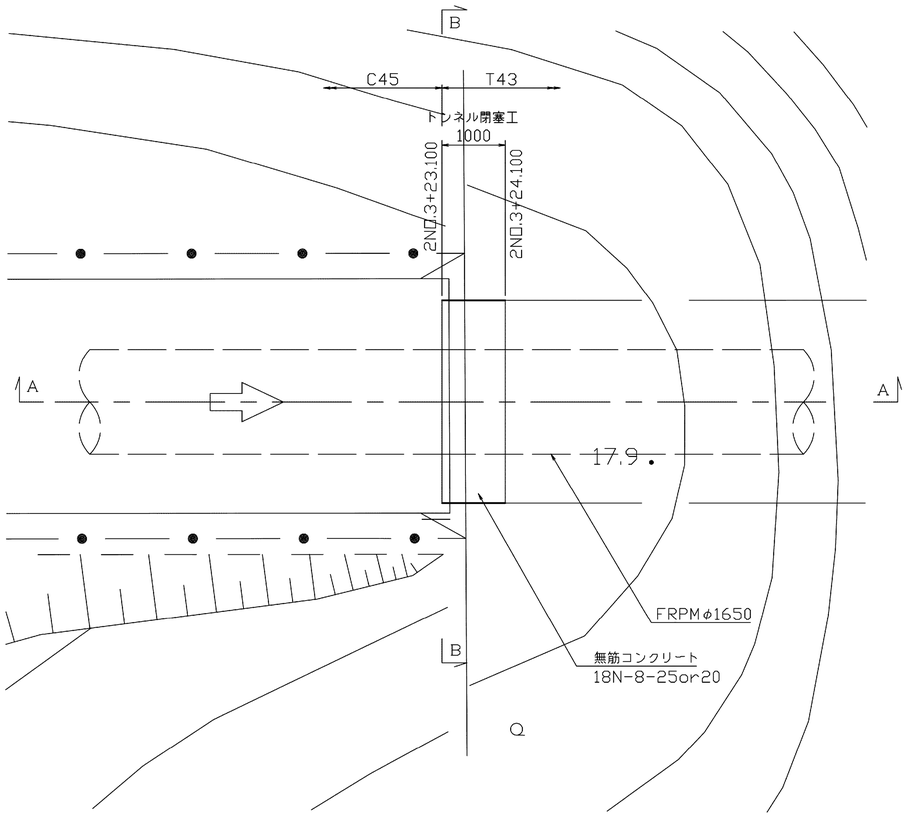

A　－　A

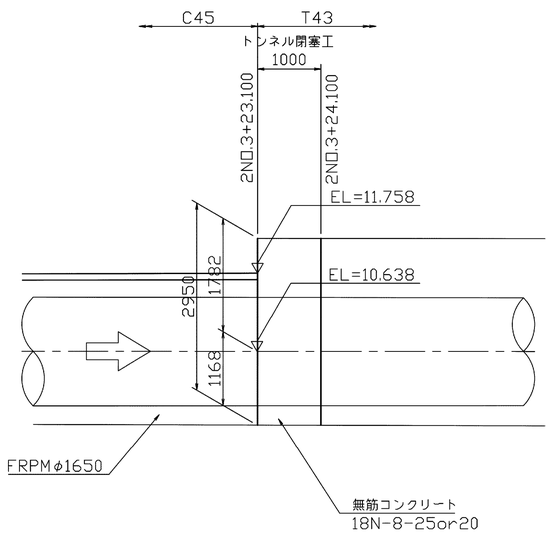

B　－　B

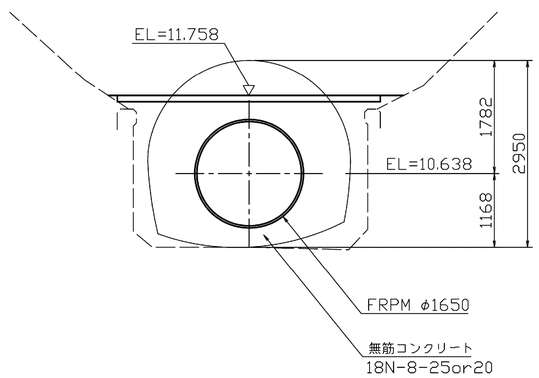

施設名	南部幹線用水路(0312100-1100-20)		
図面名	坑口閉塞工構造図(3/7)		
作成年月	平成26年 3月		
縮尺	A1 1:500 A2 1:707	図面番号	8-306/599
作成者	関東農政局　両総農業水利事業所		

坑口閉塞工構造図(4/7)

平　面　図

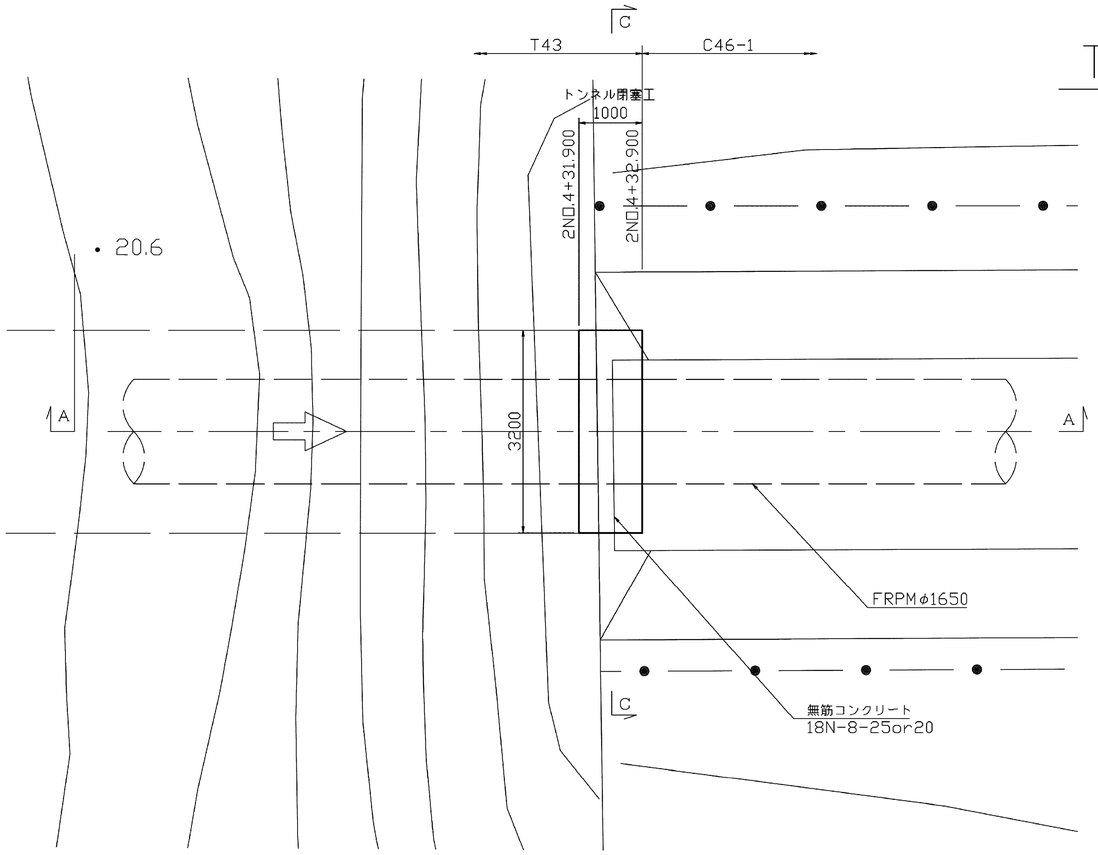

T43 下流

A　－　A

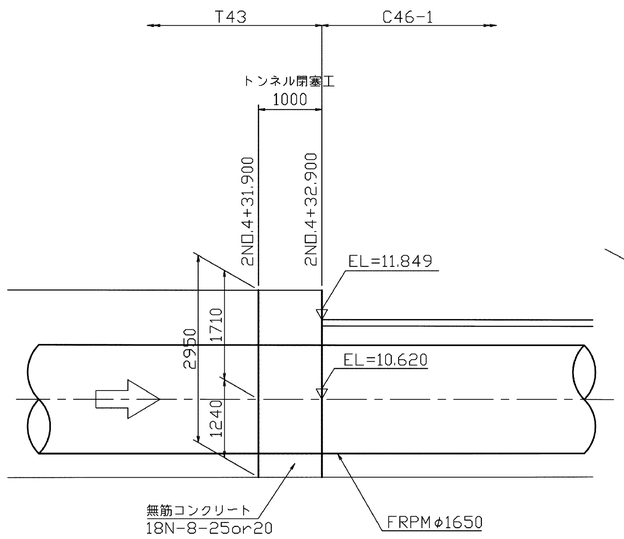

B　－　B

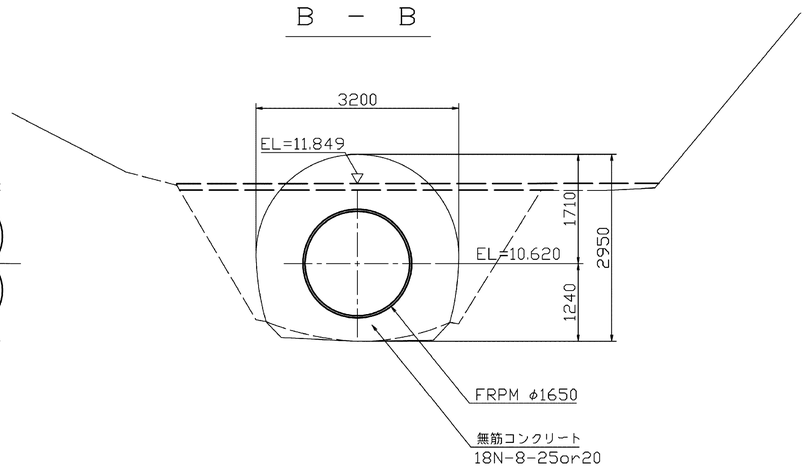

施設名	南部幹線用水路(0312100-1100-20)		
図面名	坑口閉塞工構造図(4/7)		
作成年月	平成26年 3月		
縮尺	A1 1:500 A2 1:707	図面番号	8-307/599
作成者	関東農政局　両総農業水利事業所		

坑口閉塞工構造図(5/7) S=1:50

平 面 図

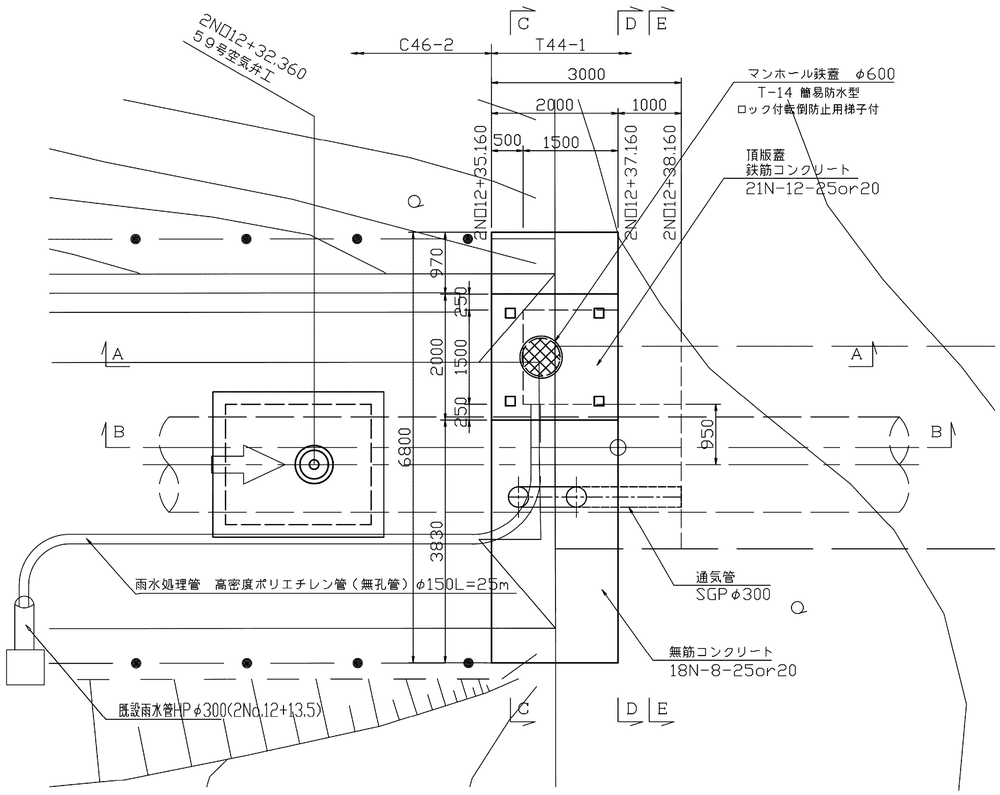

T44-1 上流

C − C

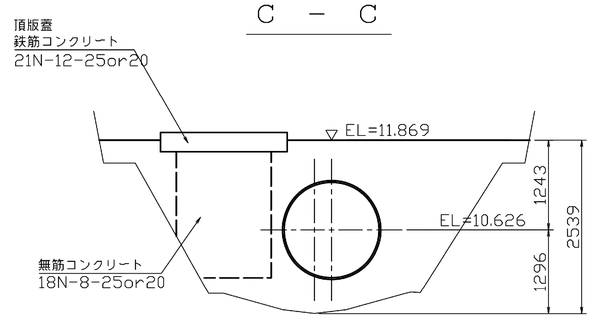

D − D

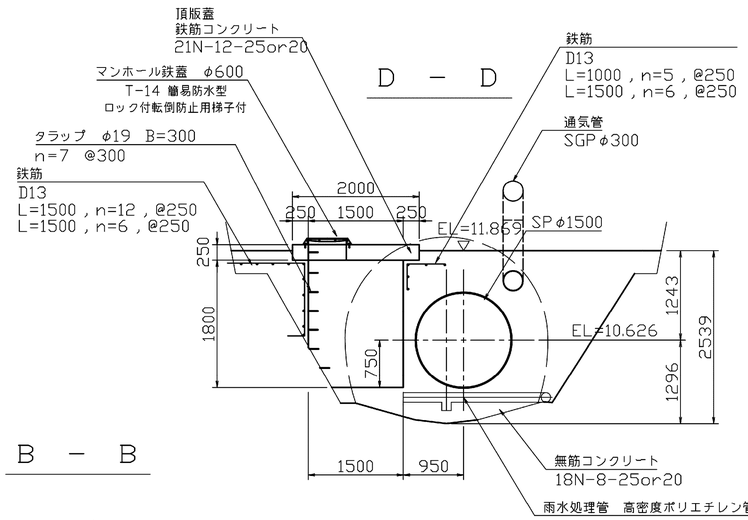

頂版蓋詳細図

平 面 図

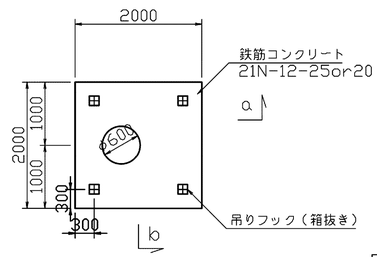

b − b

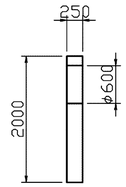

a − a

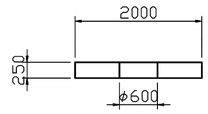

吊りフック

S=1:20

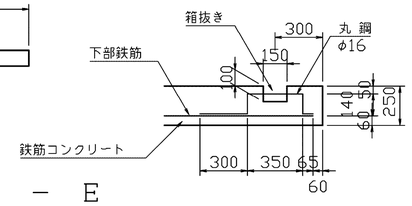

E − E

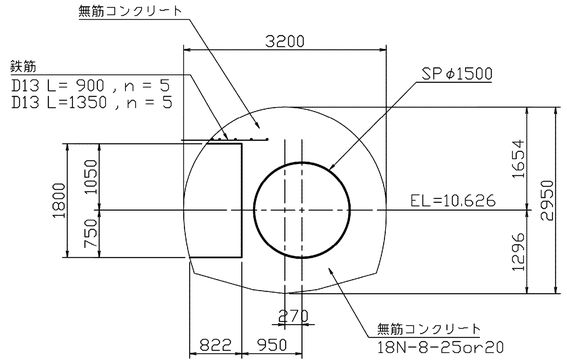

A − A

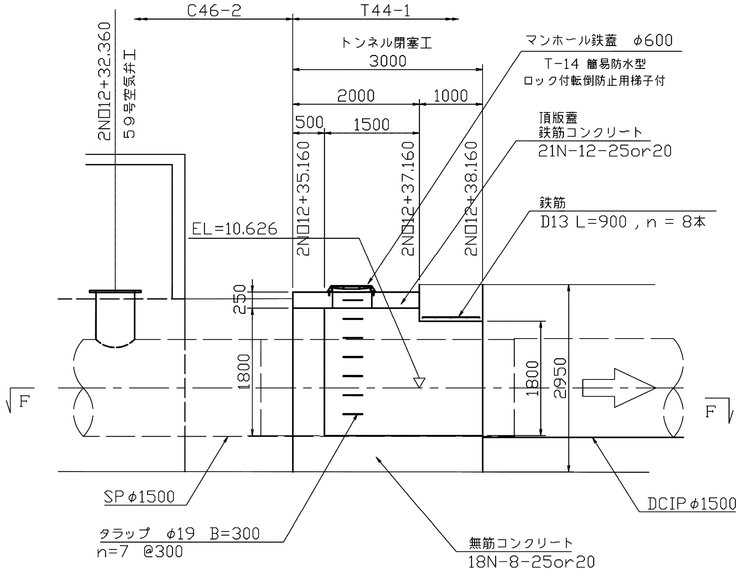

B − B

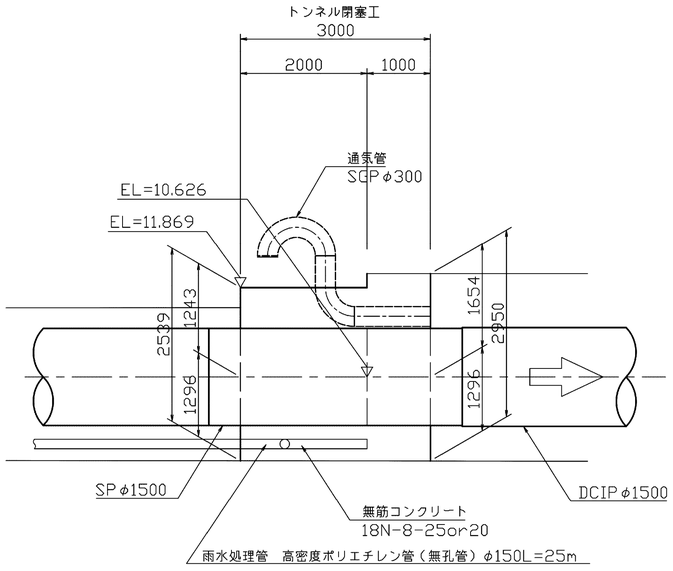

F − F

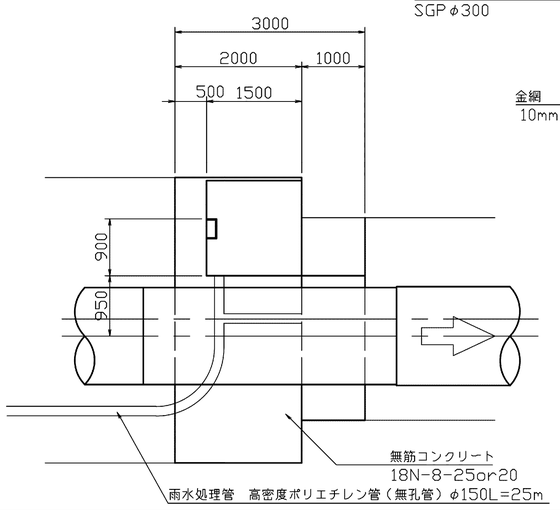

通気管詳細図

S=1:30

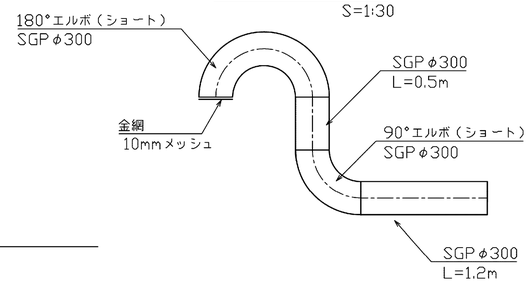

SGP管、及び金網は溶融亜鉛メッキ仕上

施設名	南部幹線用水路(0312100-1100-20)		
図面名	坑口閉塞工構造図(5/7)		
作成年月	平成26年 3月		
縮尺	A1 1:500 A2 1:707	図面番号	8-308/599
作成者	関東農政局 両総農業水利事業所		

坑口閉塞工構造図(6/7) S=1:50

平面図

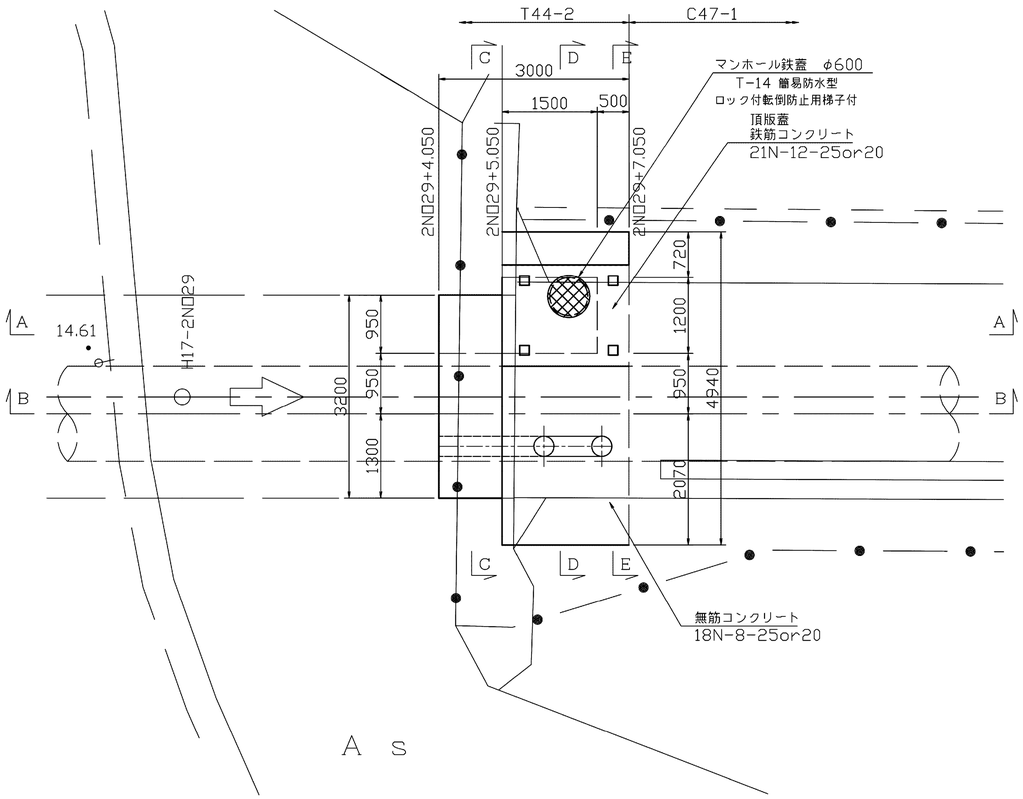

T44-2 下流

C − C

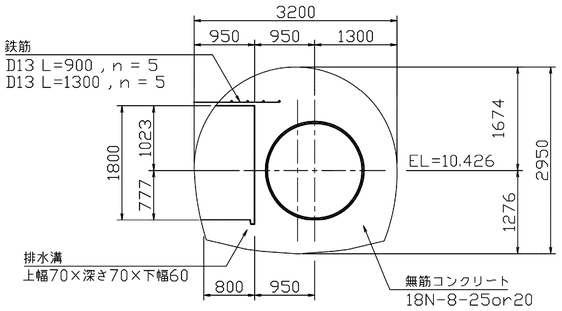

D − D

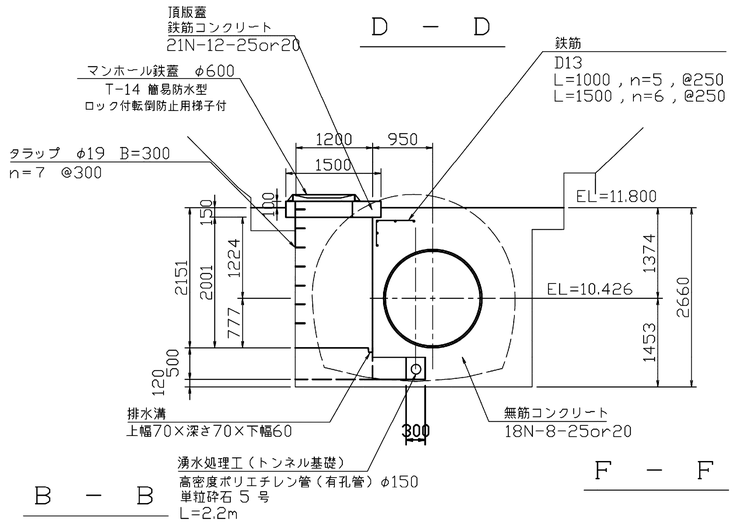

A − A

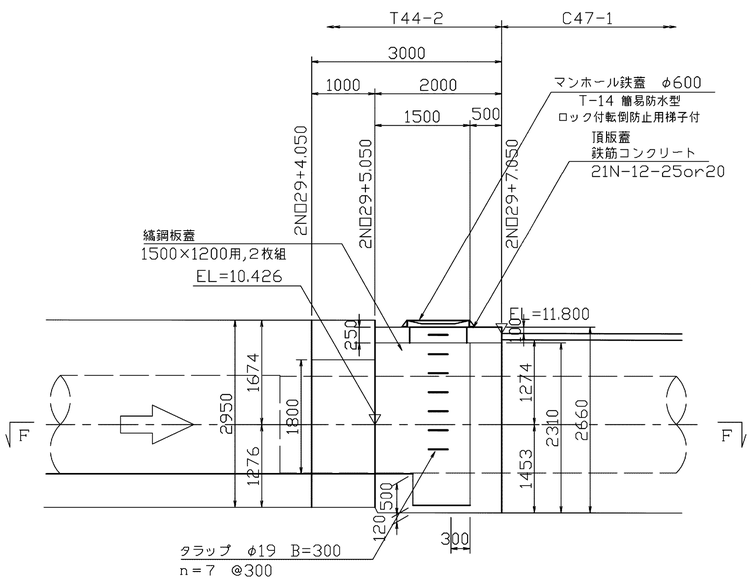

B − B

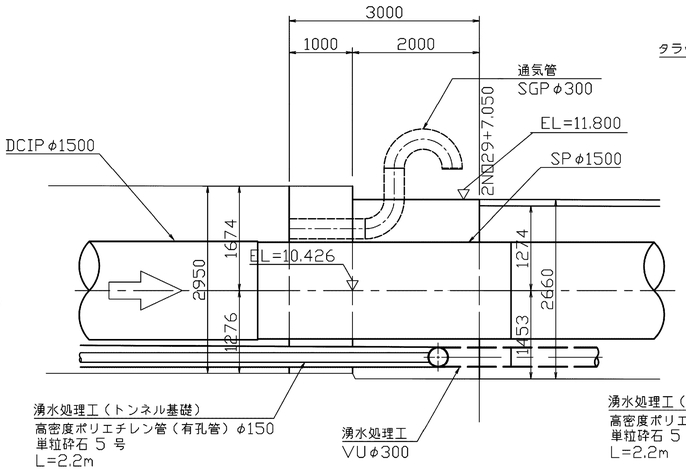

F − F

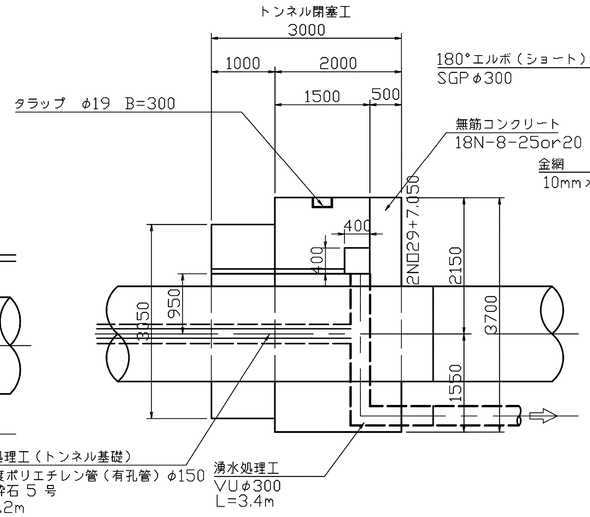

頂版蓋詳細図

平面図

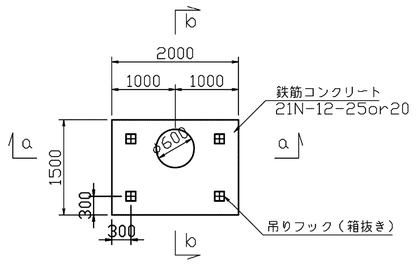

b − b

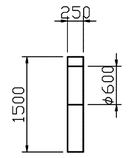

a − a

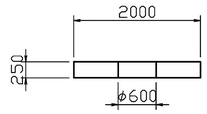

吊りフック

S=1:20

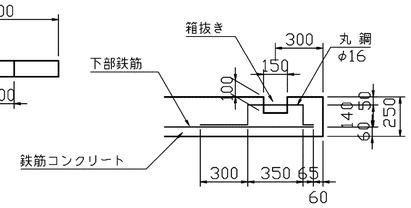

E − E

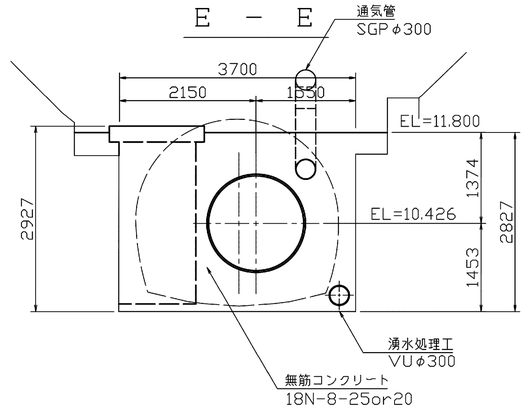

通気管詳細図

S=1:30

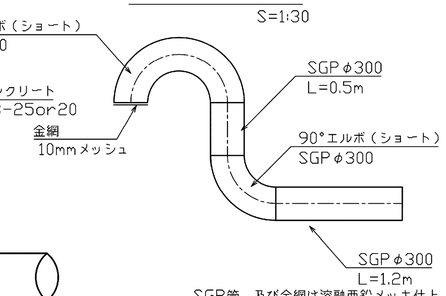

SGP管、及び金網は溶融亜鉛メッキ仕上

施設名	南部幹線用水路(0312100-1100-20)		
図面名	坑口閉塞工構造図(6/7)		
作成年月	平成26年 3月		
縮尺	A1 1:500 A2 1:707	図面番号	8-309/599
作成者	関東農政局 両総農業水利事業所		

坑口閉塞工構造図(7/7) S=1:50

平　面　図

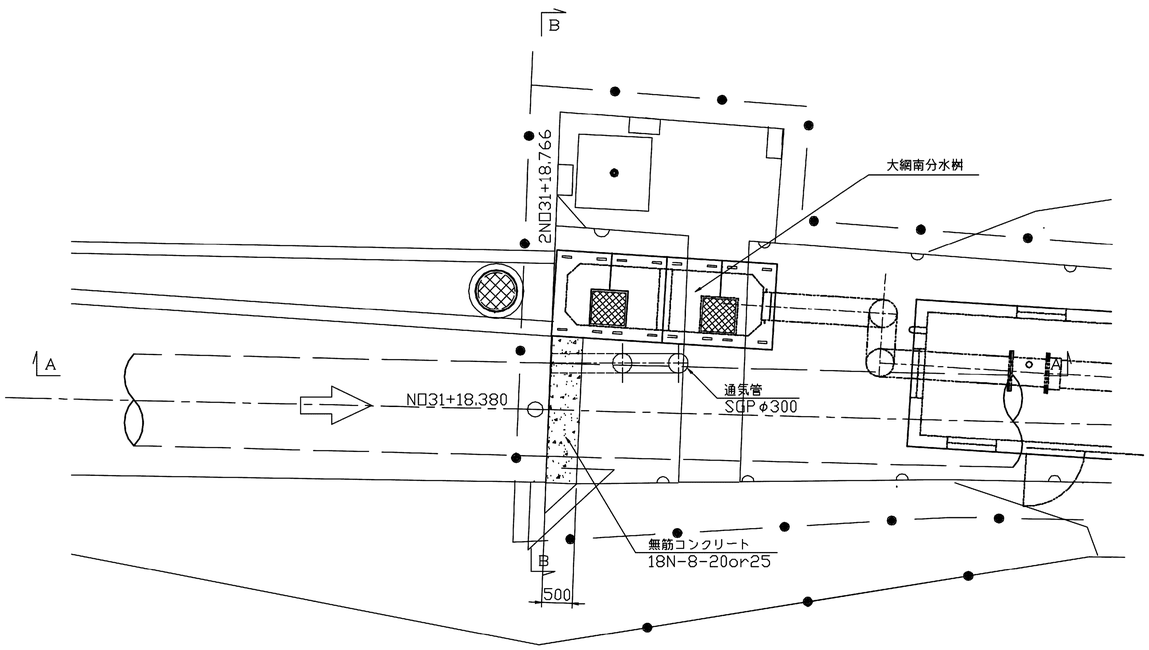

B － B

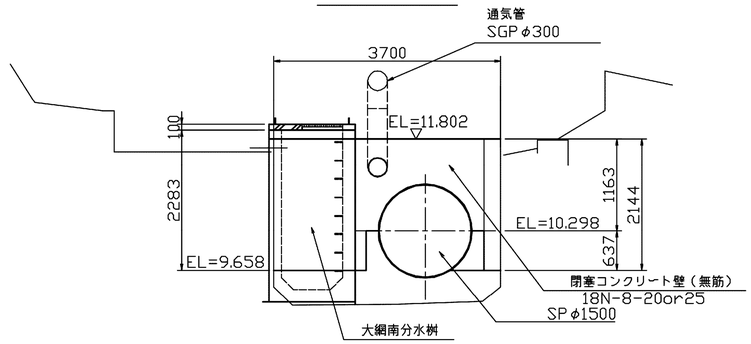

A － A

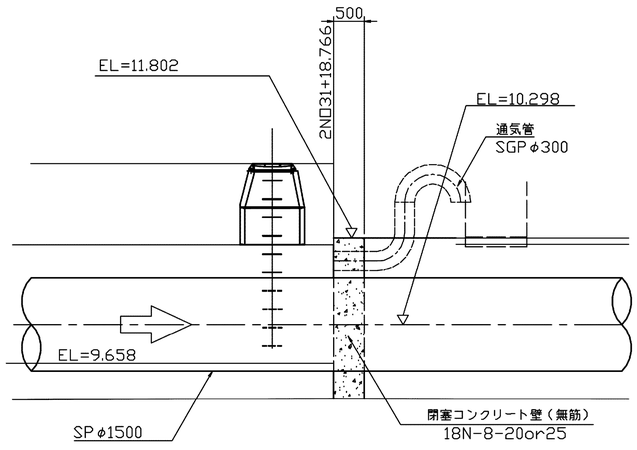

通気管詳細図

S=1:30

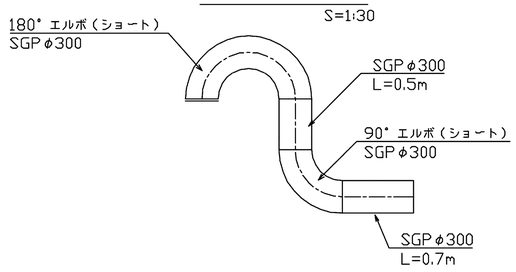

SGP管は溶融亜鉛メッキ仕上

施設名	南部幹線用水路(0312100-1100-20)		
図面名	坑口閉塞工構造図(7/7)		
作成年月	平成26年 3月		
縮尺	A1 1:500 A2 1:707	図面番号	8-310/599
作成者	関東農政局　両総農業水利事業所		

付帯工構造図(1/2)

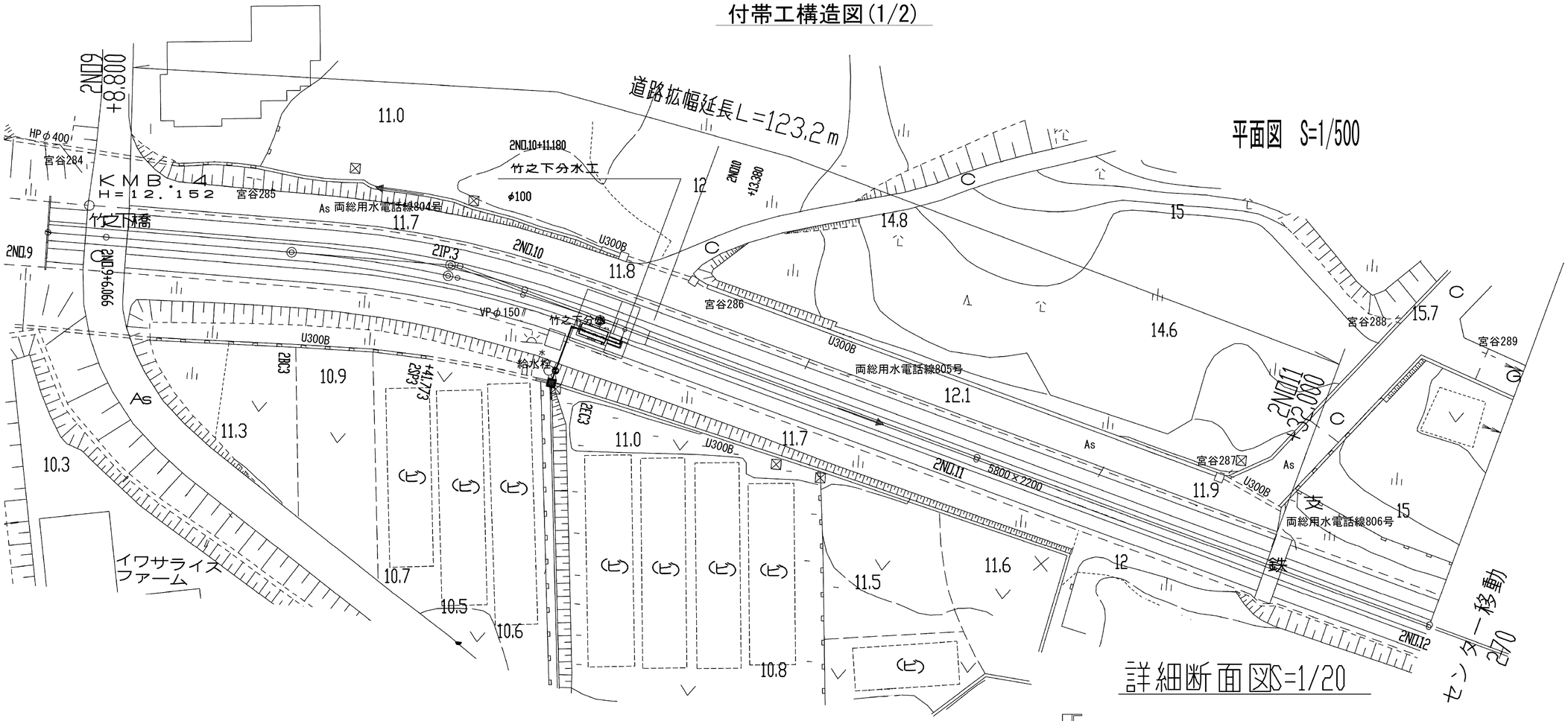

詳細断面図S=1/20

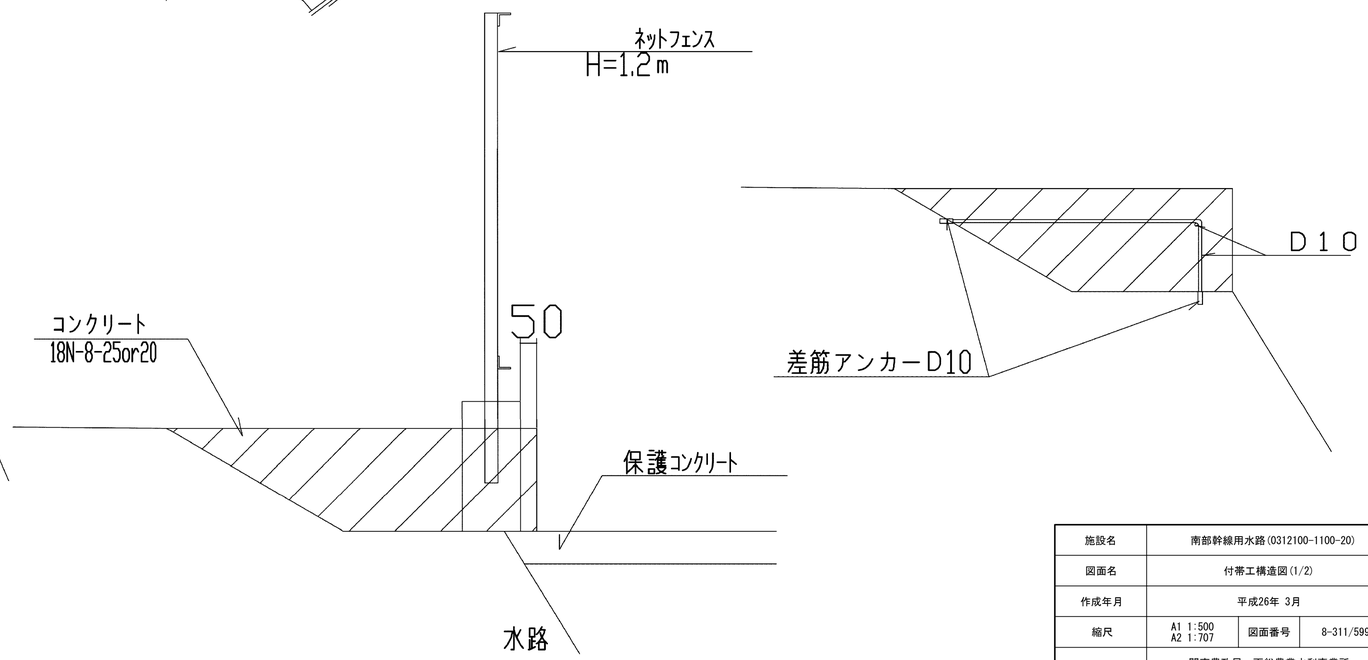

標準断面 S=1/100

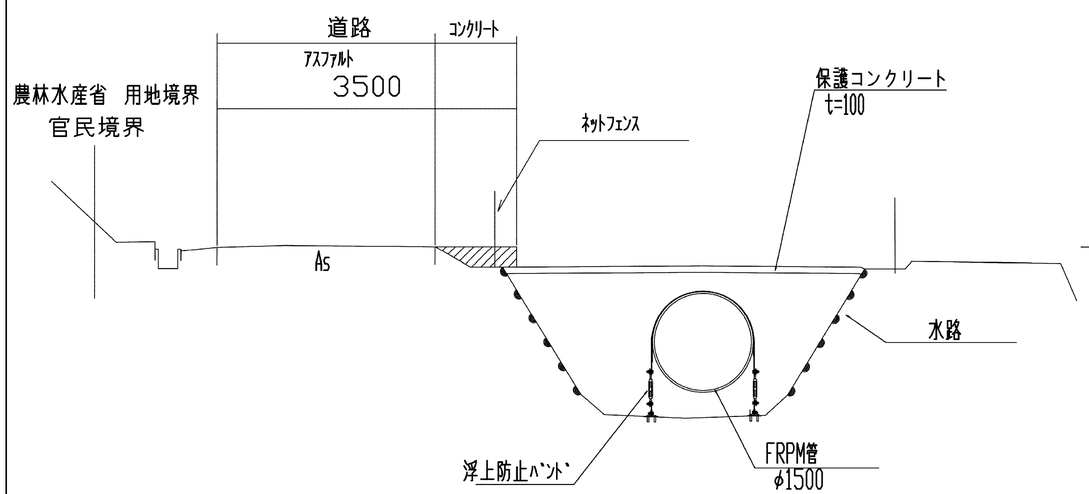

＊伸縮目地(エラスティックフィラー)t=20mmを@10mピッチ

施設名	南部幹線用水路(0312100-1100-20)		
図面名	付帯工構造図(1/2)		
作成年月	平成26年 3月		
縮尺	A1 1:500 A2 1:707	図面番号	8-311/599
作成者	関東農政局 両総農業水利事業所		

付帯工構造図(2/2) S=1:1000

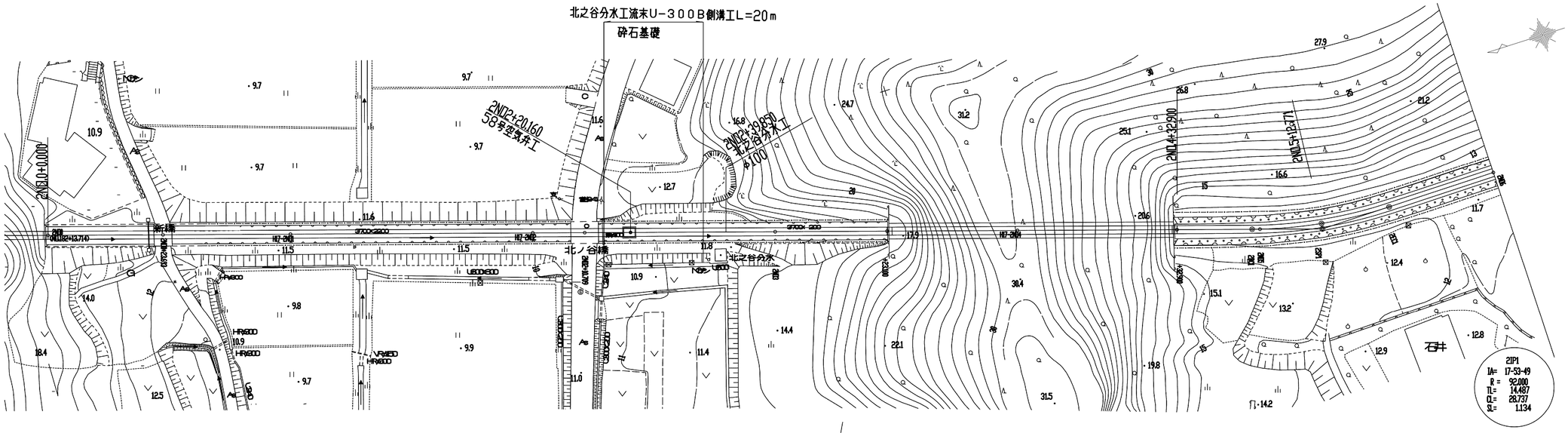

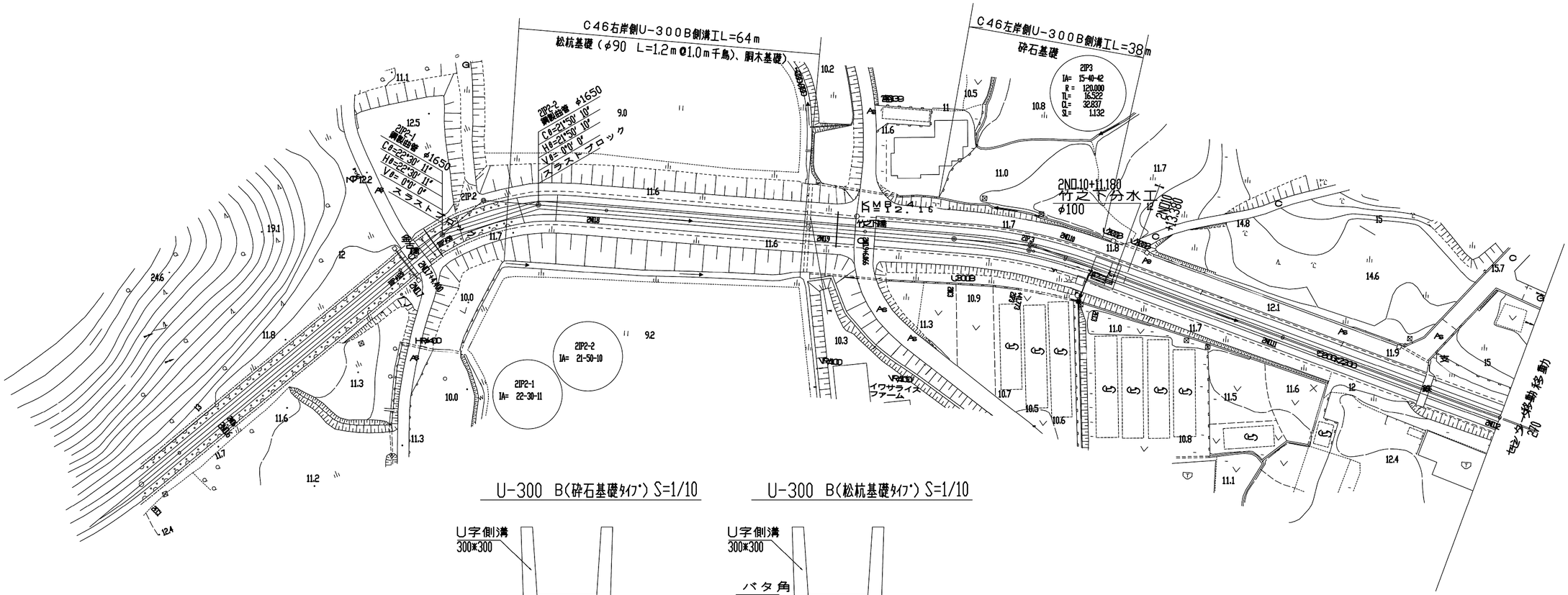

U-300 B(碎石基礎ﾀｲﾌﾟ) S=1/10

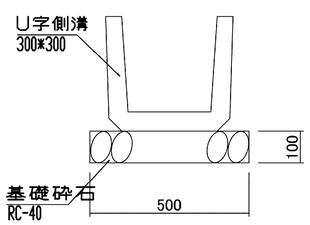

U-300 B(松杭基礎ﾀｲﾌﾟ) S=1/10

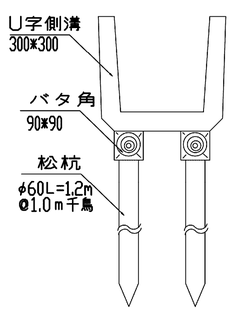

施設名	南部幹線用水路(0312100-1100-20)		
図面名	付帯工構造図(2/2)		
作成年月	平成26年 3月		
縮尺	A1 1:500 A2 1:707	図面番号	8-312/599
作成者	関東農政局 両総農業水利事業所		

空気弁工共通各部詳細図

建屋正面図 S=1:30

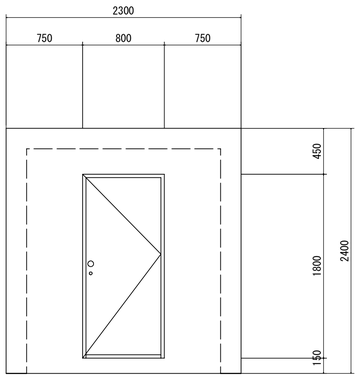

吊りフック詳細図 S=1:20

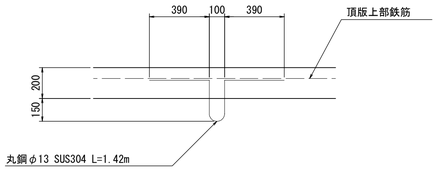

※吊りフックは頂版上部鉄筋に結束させるものとする。

ストレーナ詳細図 S=1:5
φ150用

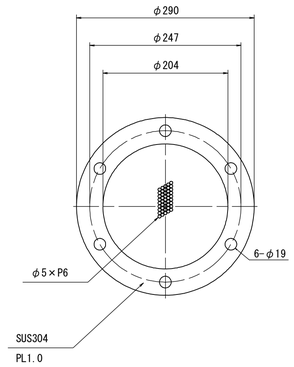

建具表

形式		片開きフラッシュドア		はめ殺し窓	
数量		1		3	
姿図		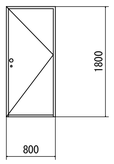		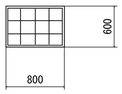	
材質	仕上	アルミ	シルバー	ガラスブロック	
見込	硝子	枠：70 扉：35			
金物		丁番(SUS)、握玉、 シリンダー錠			
備考		沓摺（下枠）ステンレス		200×200型	

空気弁詳細図 S=1:15

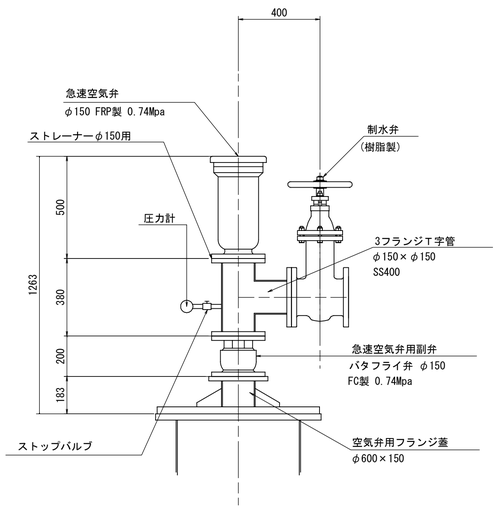

ストレーナ詳細図
φ75用

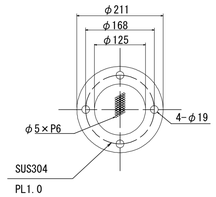

施設名	南部幹線用水路(0312100-1100-20)		
図面名	空気弁工共通各部詳細図		
作成年月	平成26年 3月		
縮尺	A1 図示	図面番号	8-313/599
作成者	関東農政局　両総農業水利事業所		

63号空気弁工構造図

(設NO.47+7.692)

位置図 S=1:100

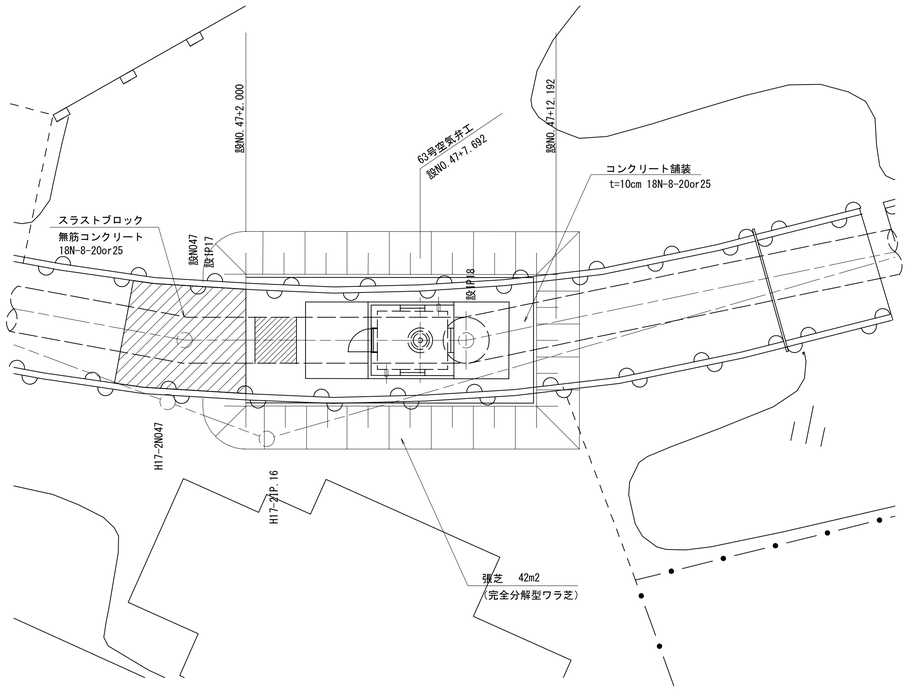

平断面図 S=1:50

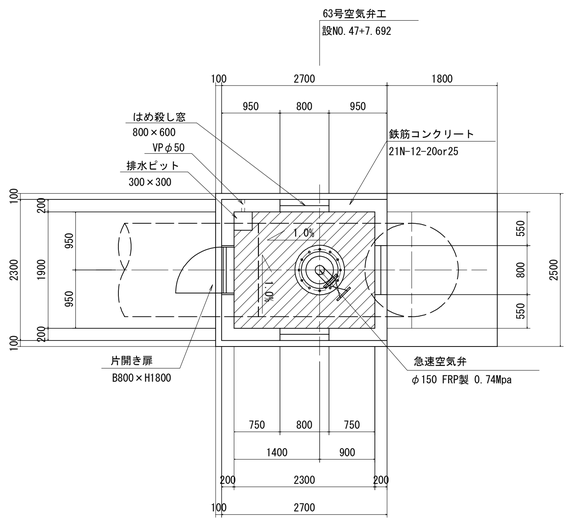

B-B S=1:50

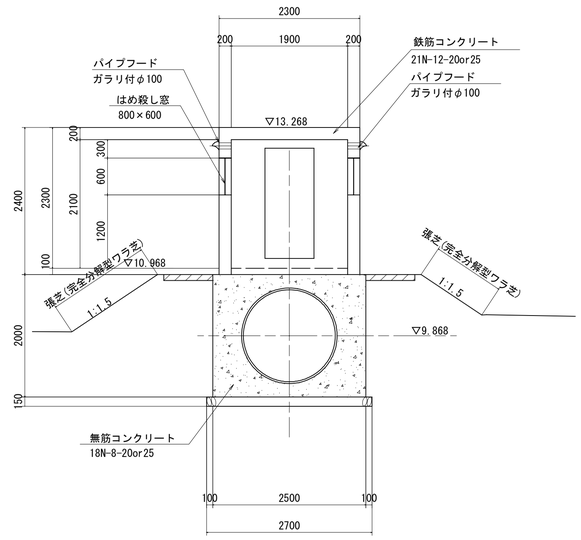

平面図 S=1:50

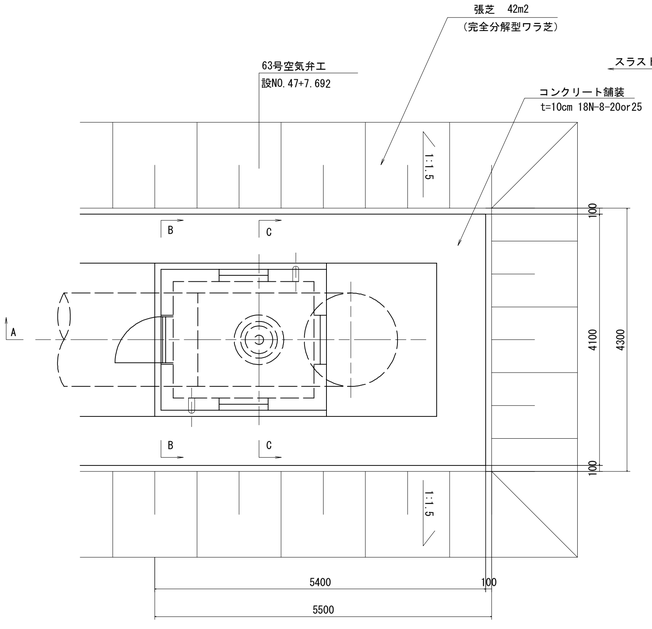

A-A S=1:50

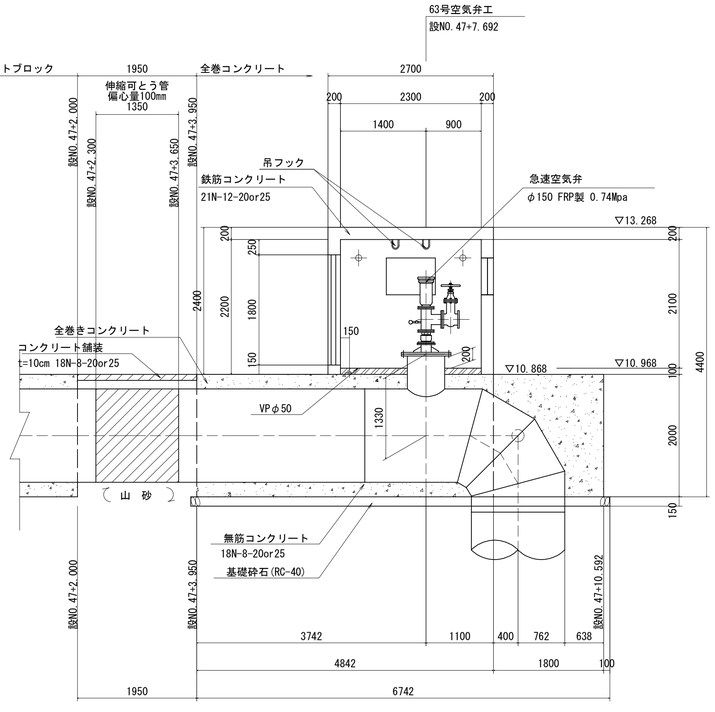

C-C S=1:50

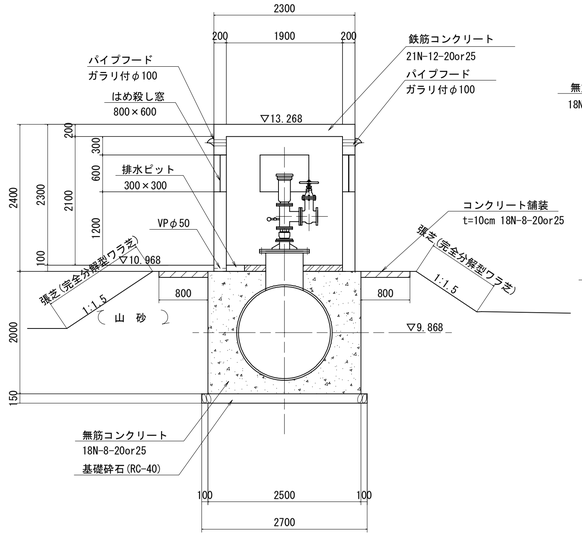

全巻きコンクリート断面図 S=1:50

設NO.47+2.000～設NO.47+10.592

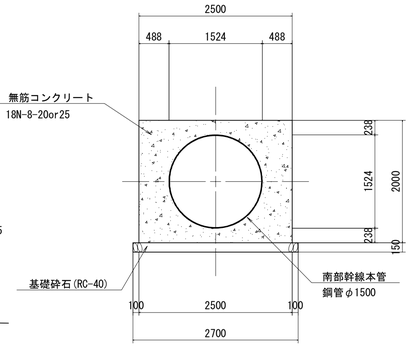

施設名	南部幹線用水路(0312100-1100-20)		
図面名	63号空気弁工構造図		
作成年月	平成26年 3月		
縮尺	A1 図示	図面番号	8-314/599
作成者	関東農政局 両総農業水利事業所		

駒込谷中分水工構造図(1/8) S=1:100

(駒込第二分水工φ100) Q=0.004m3/s
(駒込第三分水工φ100) Q=0.006m3/s
(谷中分水工　　φ125) Q=0.016m3/s

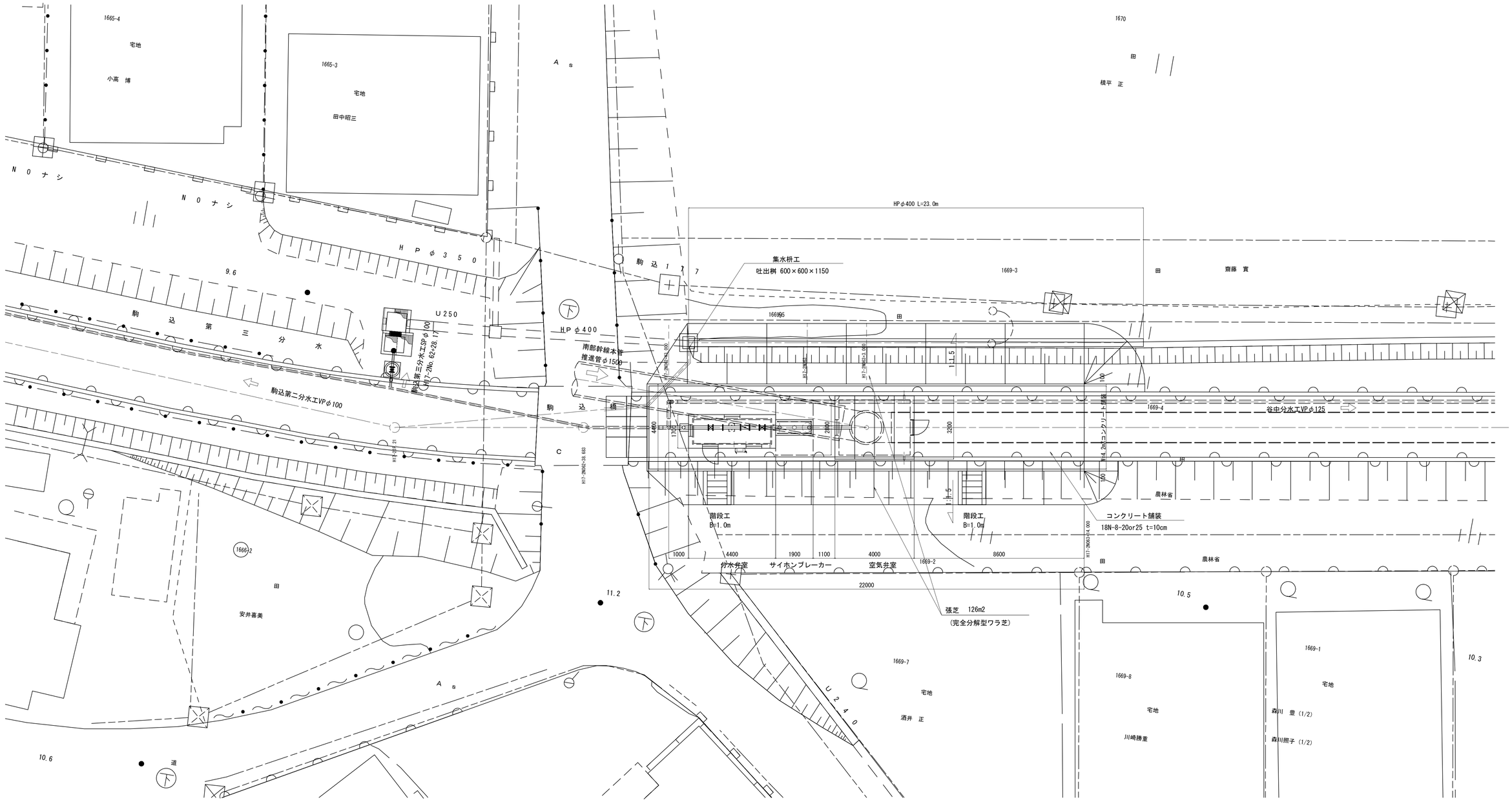

駒込谷中分水工構造図(2/8) S=1:40

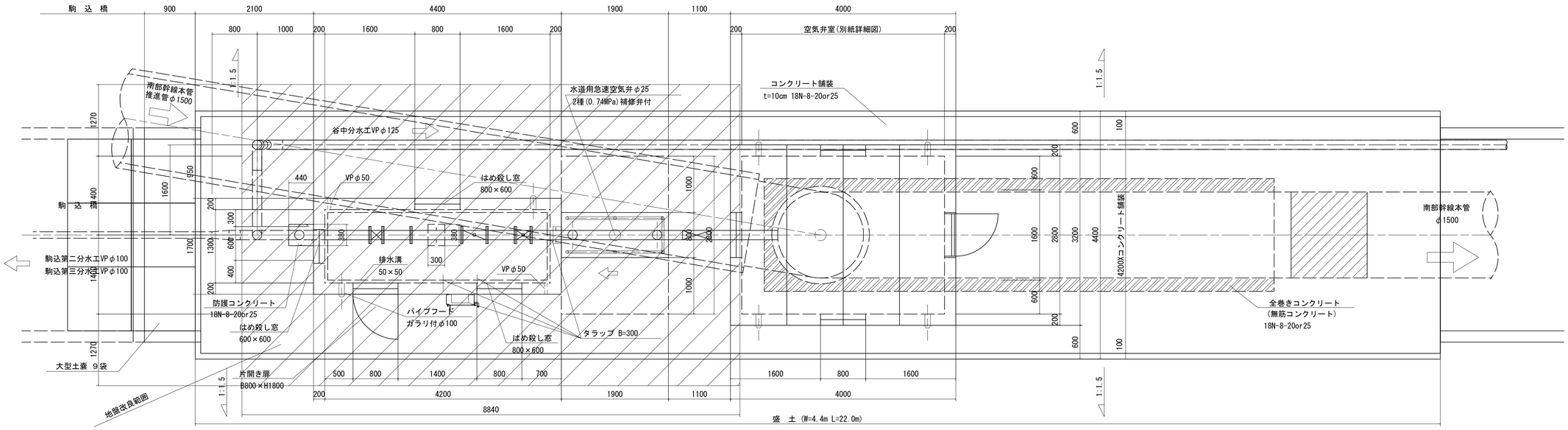

A-A断面図

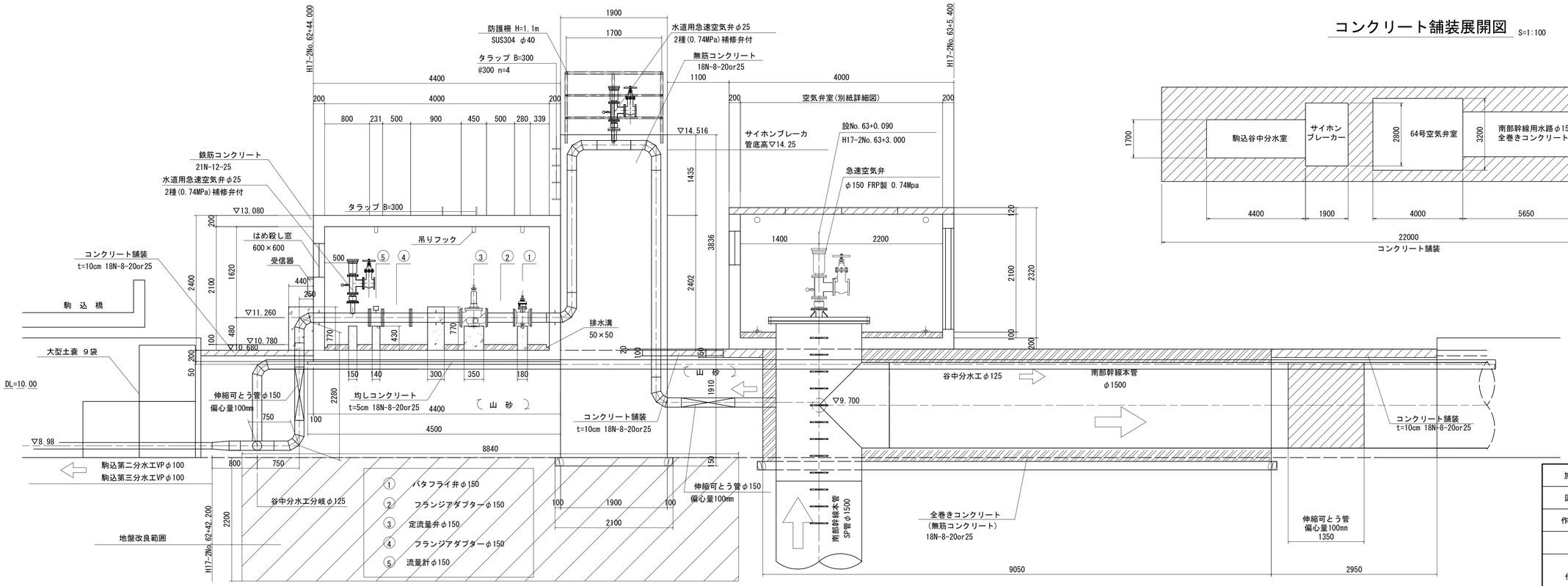

コンクリート舗装展開図 S=1:100

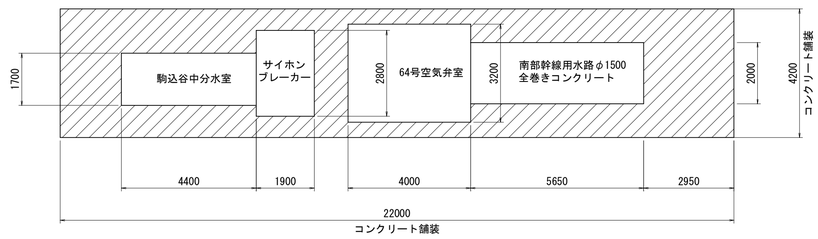

施設名	南部幹線用水路(0312100-1100-20)		
図面名	駒込谷中分水工構造図(2/8)		
作成年月	平成26年 3月		
縮尺	A1 1:40 A2 1:56	図面番号	8-316/599
作成者	関東農政局 両総農業水利事業所		

駒込谷中分水工構造図(3/8) S=1:30

B-B断面図 S=1:30

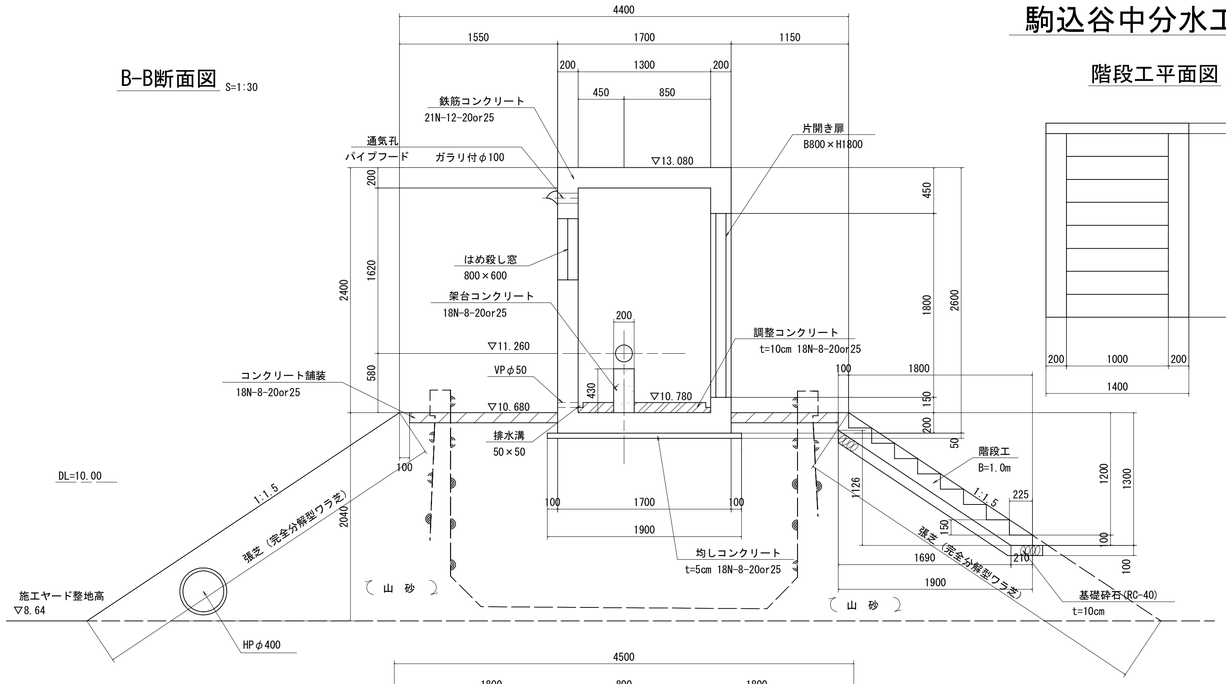

階段工平面図 S=1:30

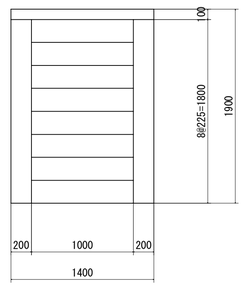

建屋正面図 S=1:30

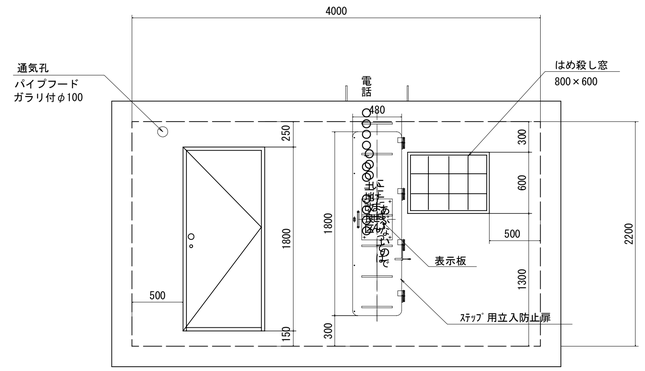

建屋側面図 S=1:30

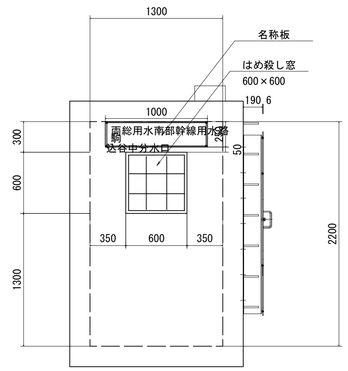

建屋裏面図 S=1:30

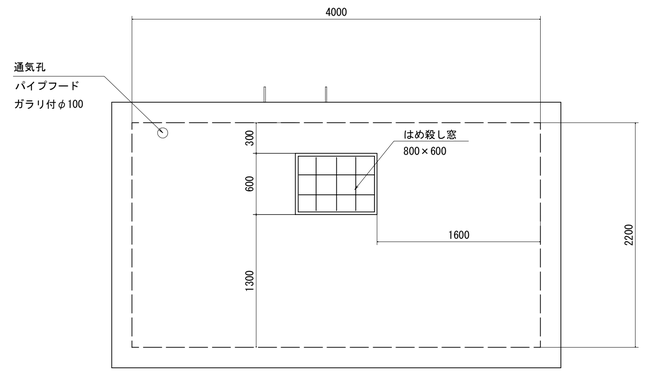

タラップ詳細図 S=1:10

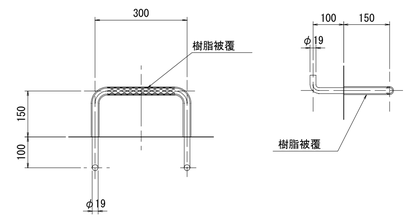

吊りフック詳細図 S=1:20

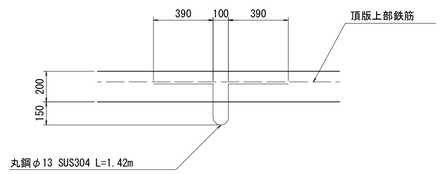

C-C断面図 S=1:30

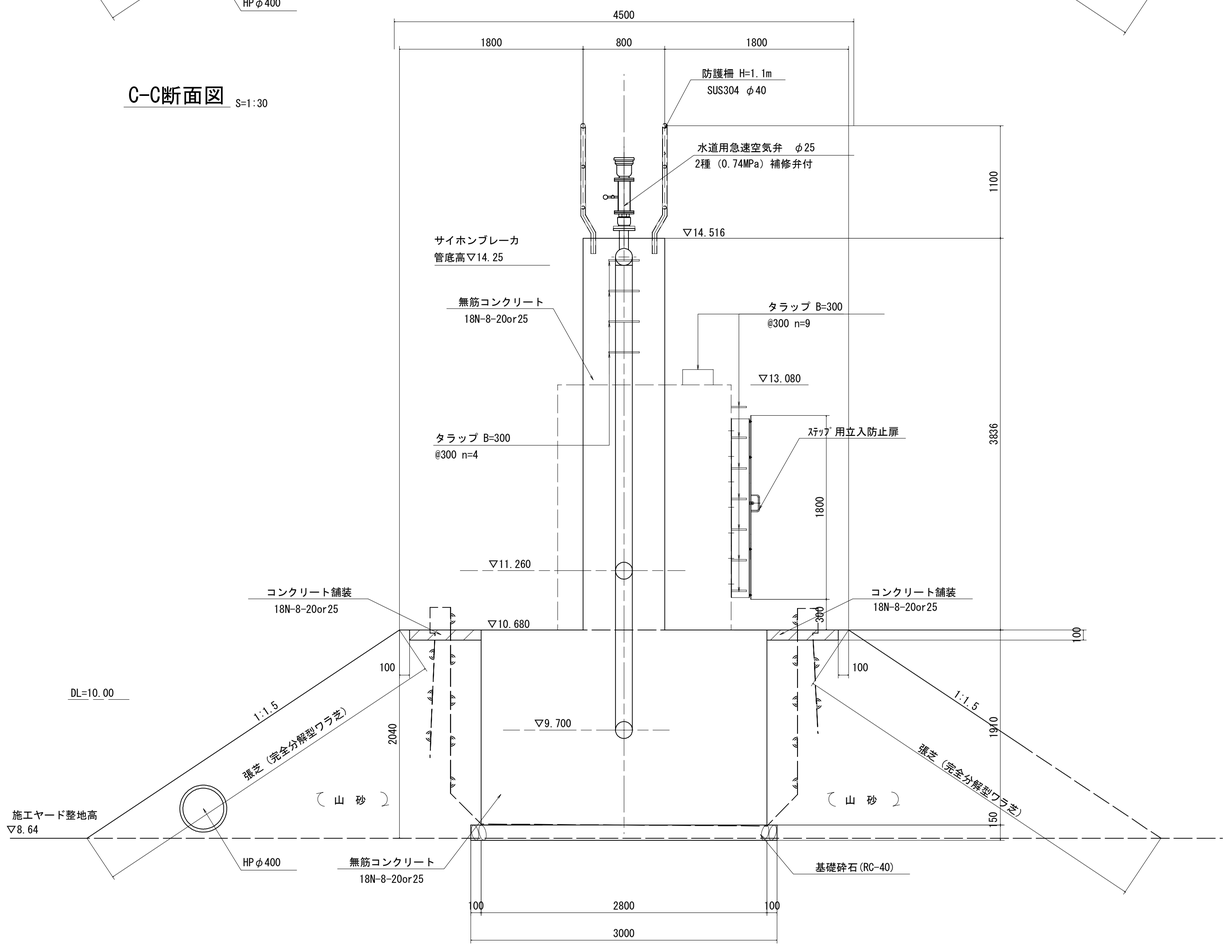

名称板詳細図 S=1:90

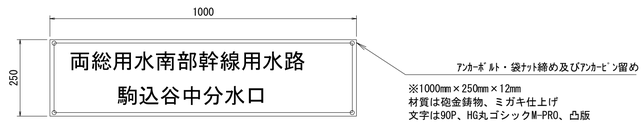

建具表

形式		片開きフラッシュドア		はめ殺し窓		はめ殺し窓	
数量		1		2		1	
姿図		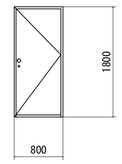		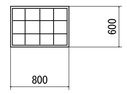		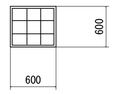	
材質	仕上	アルミ	シルバー	ガラスブロック		ガラスブロック	
見込	硝子	枠：70 扉：35					
金物		丁番(SUS)、握玉、シリンダー錠					
備考		沓摺（下枠）ステンレス		200×200型		200×200型	

急速空気弁

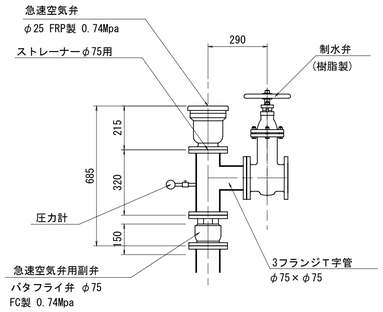

施設名	南部幹線用水路(0312100-1100-20)		
図面名	駒込谷中分水工構造図(3/8)		
作成年月	平成26年 3月		
縮尺	A1 1:30 A2 1:42	図面番号	8-317/599
作成者	関東農政局　両総農業水利事業所		

駒込谷中分水工構造図(4/8)

駒込第二分水工取付図

平面図 S=1:30

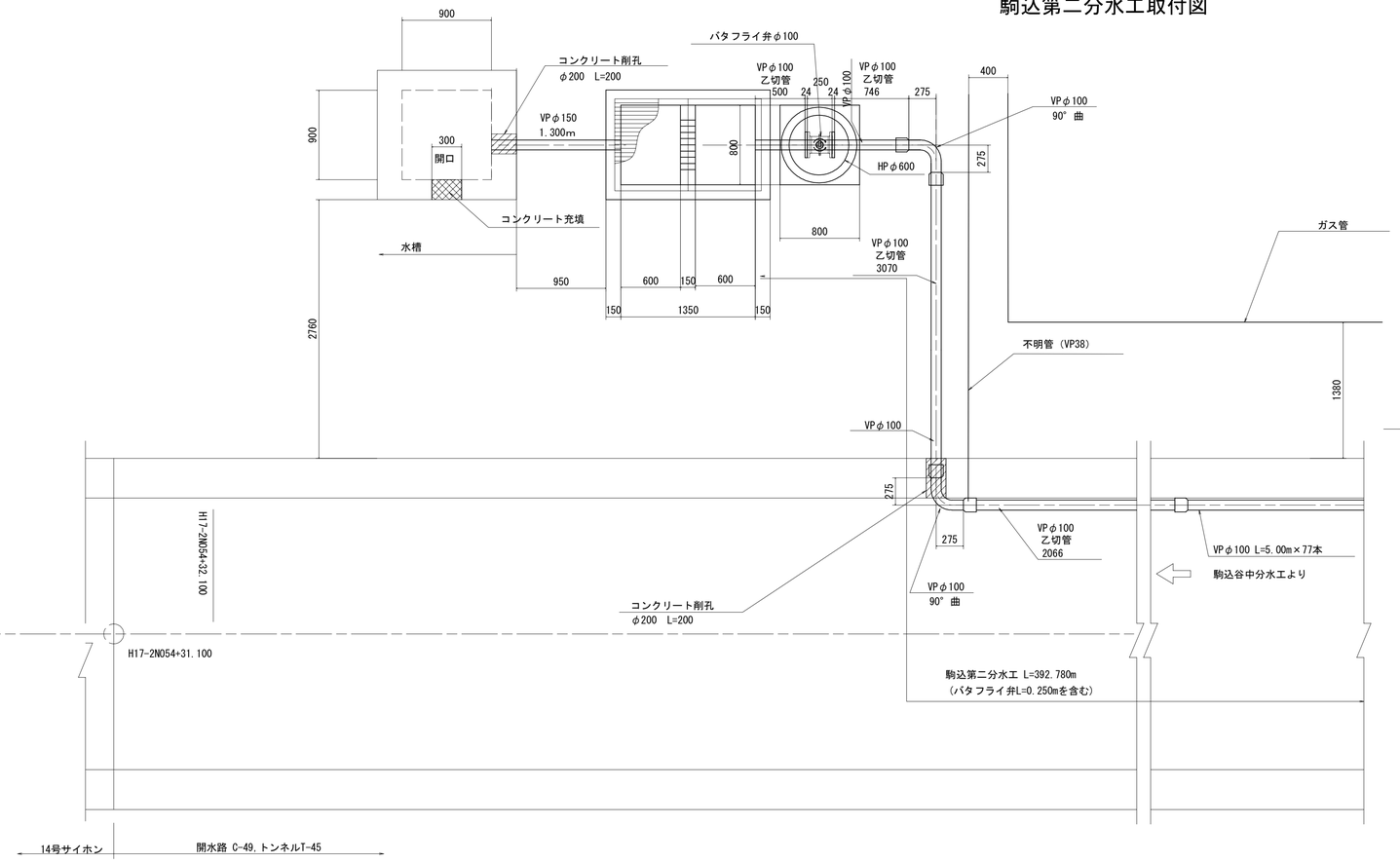

断面図 S=1:30

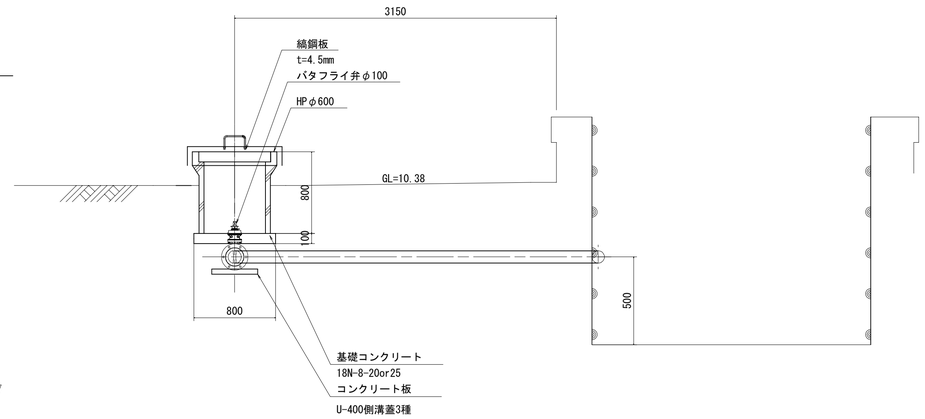

三角堰桝詳細図 S=1:20

断面図

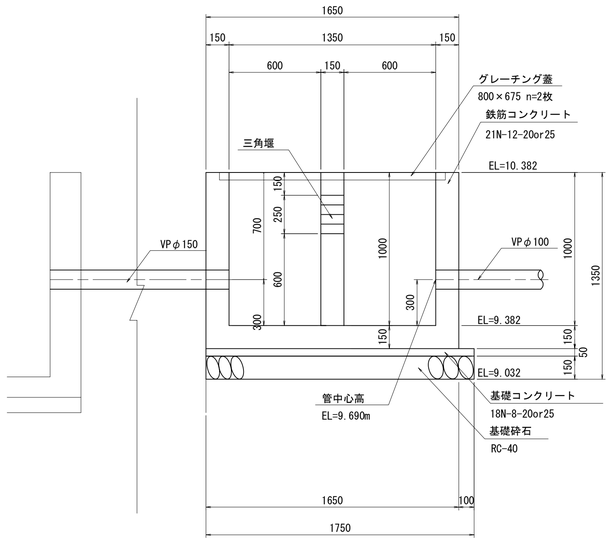

平面図

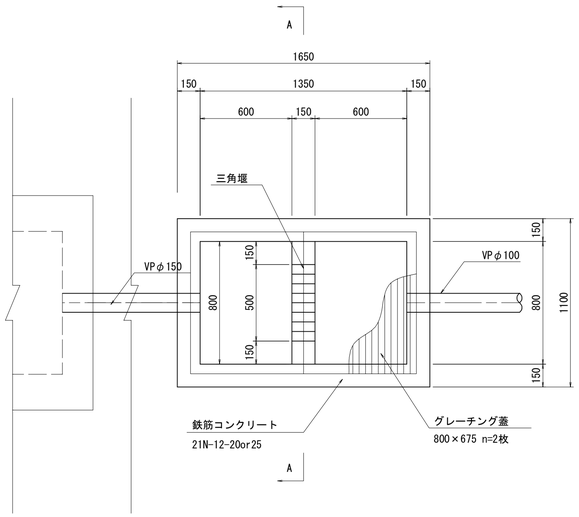

断面図 A-A

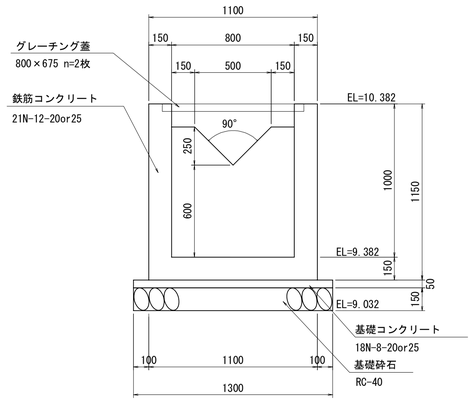

頂版蓋詳細図 S=1:20

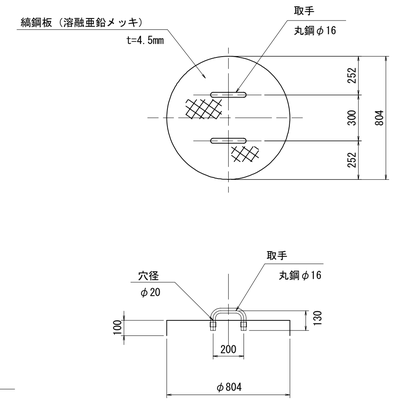

施設名	南部幹線用水路(0312100-1100-20)		
図面名	駒込谷中分水工構造図(4/8)		
作成年月	平成26年 3月		
縮尺	A1 図示	図面番号	8-318/599
作成者	関東農政局　両総農業水利事業所		

駒込谷中分水工構造図(5/8)

駒込第三分水工取付図

平面図 S=1:30

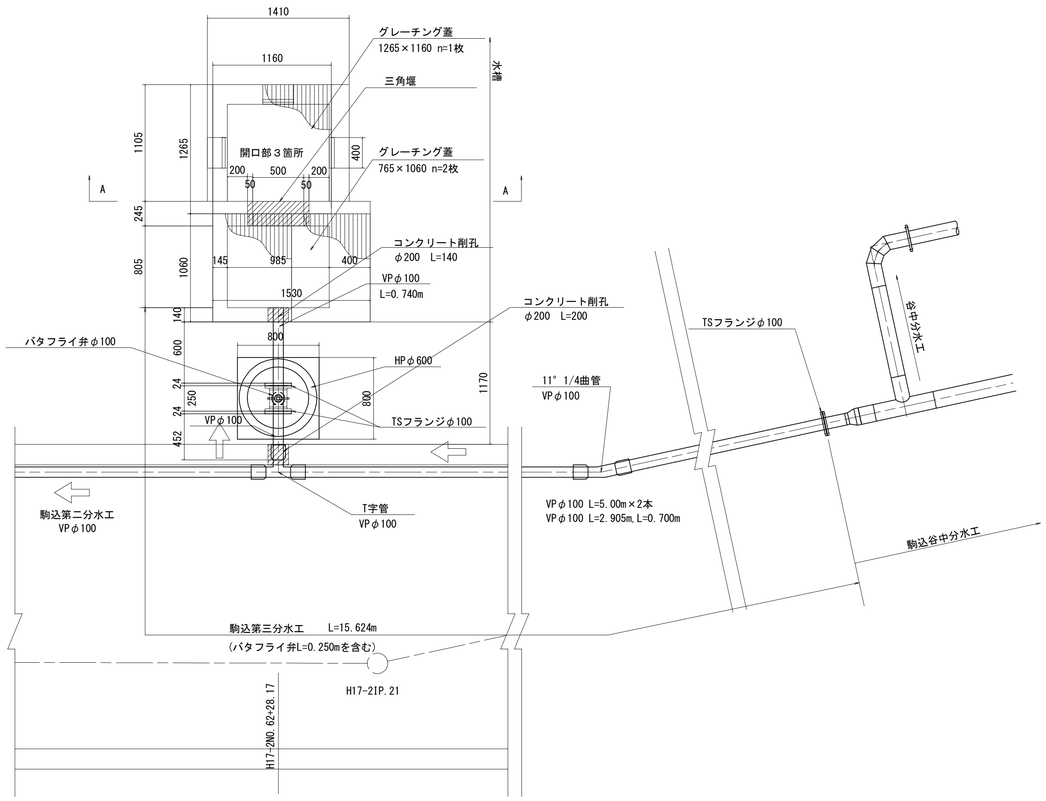

断面図 S=1:30

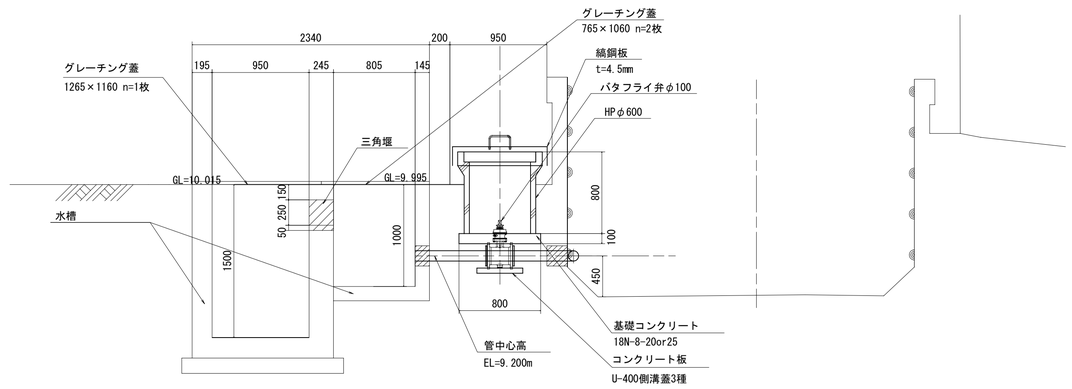

※グレーチング蓋は、鎖付き開閉可能

※分水枡の開口部は高さ１０cmの堰板設置

三角堰桝詳細図 S=1:30

断面図
A-A

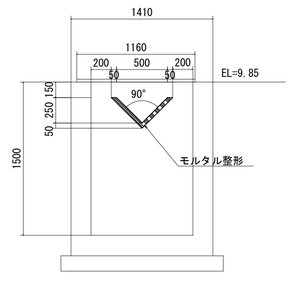

頂版蓋詳細図 S=1:20

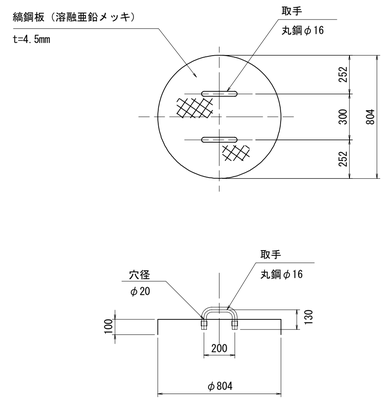

施設名	南部幹線用水路(0312100-1100-20)		
図面名	駒込谷中分水工構造図(5/8)		
作成年月	平成26年 3月		
縮尺	A1 図示	図面番号	8-319/599
作成者	関東農政局　両総農業水利事業所		

駒込谷中分水工構造図(6/8)

駒込谷中分水工平面縦断図

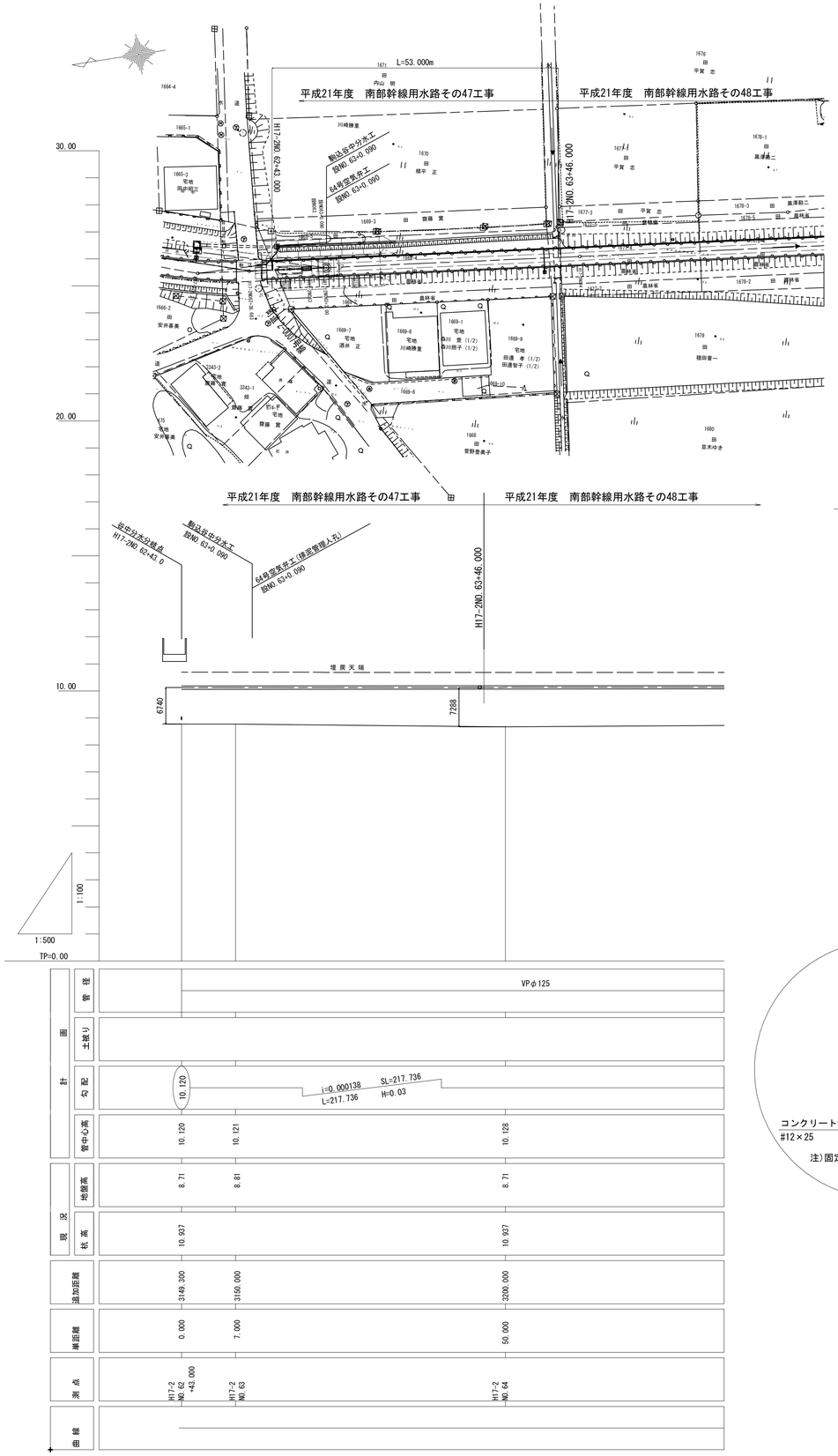

谷中分水工取付平面図 S=1:30

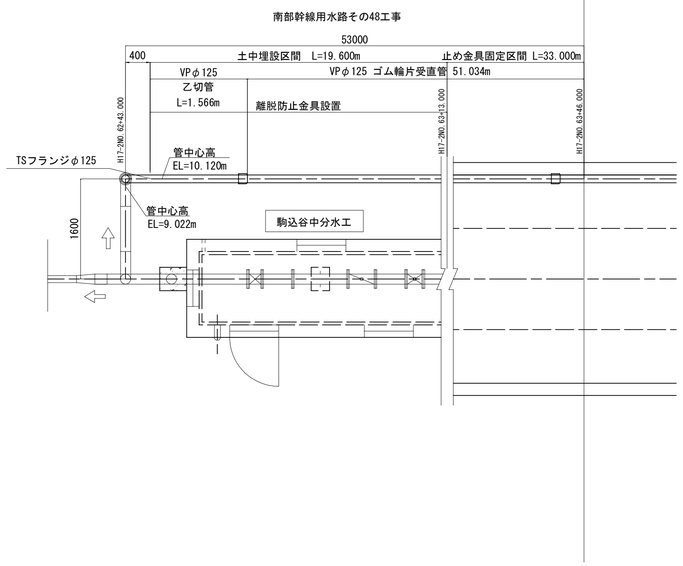

開水路部直接分水断面図 S=1:50

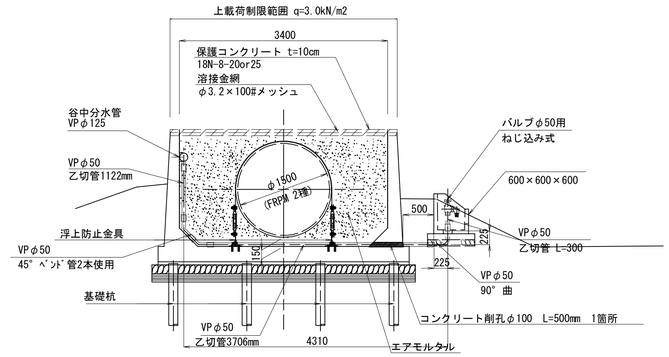

分水桝構造図 S=1:25

450×450×400/650

上部平面図

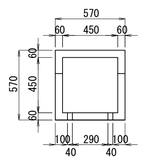

下部平面図

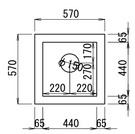

正面図

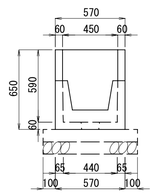

側面図

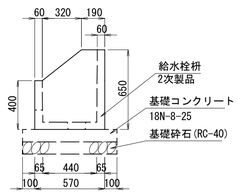

拡大図 S=1:10

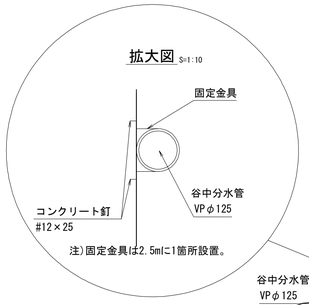

開水路部標準断面図 S=1:50

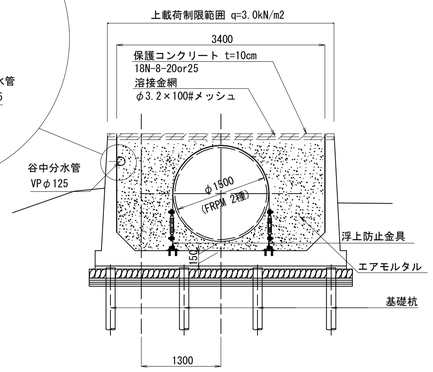

施設名	南部幹線用水路(0312100-1100-20)		
図面名	駒込谷中分水工構造図(6/8)		
作成年月	平成26年 3月		
縮尺	A1 図示	図面番号	8-320/599
作成者	関東農政局　両総農業水利事業所		

駒込谷中分水工構造図(7/8)

谷中分水工取付図

平面図 S=1:30

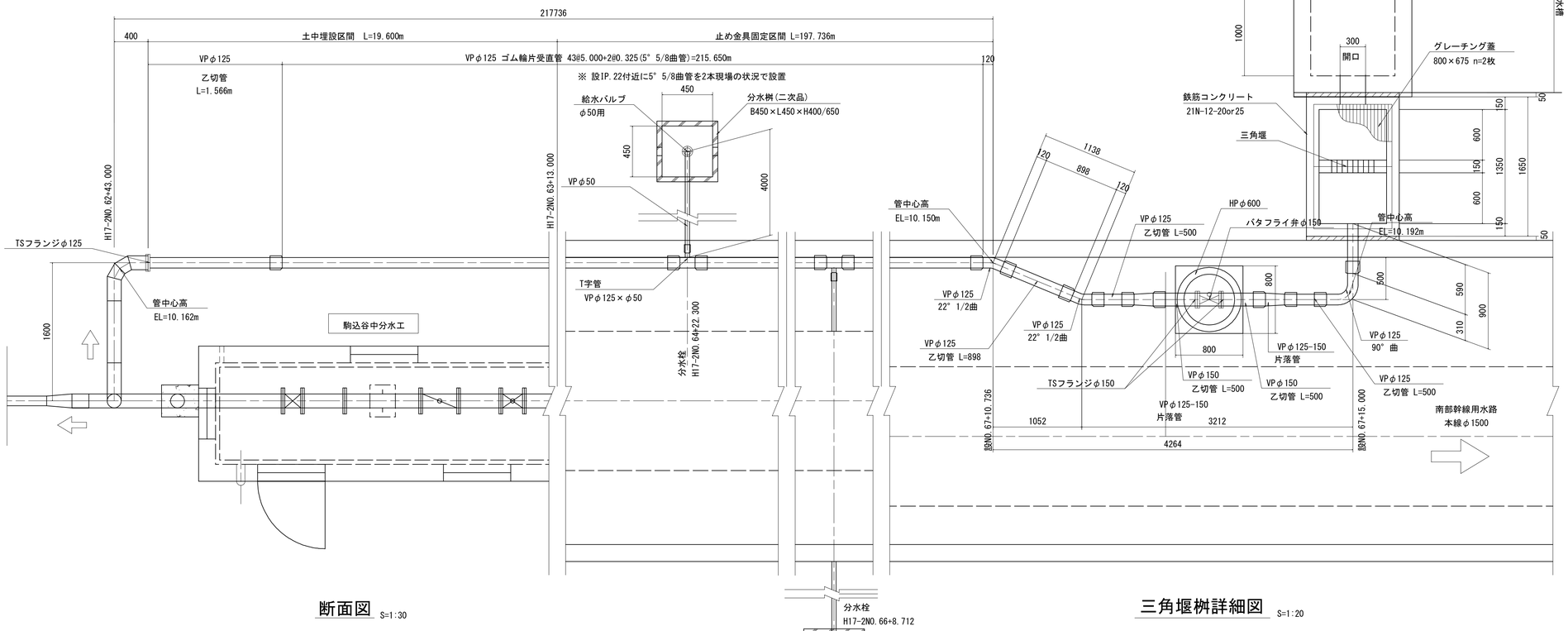

頂版蓋詳細図 S=1:20

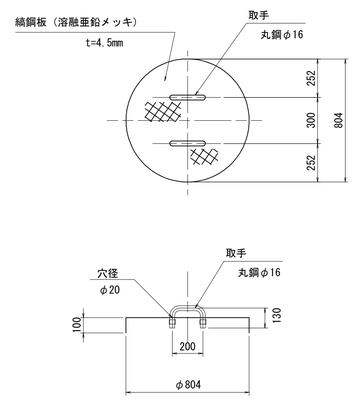

断面図 S=1:30

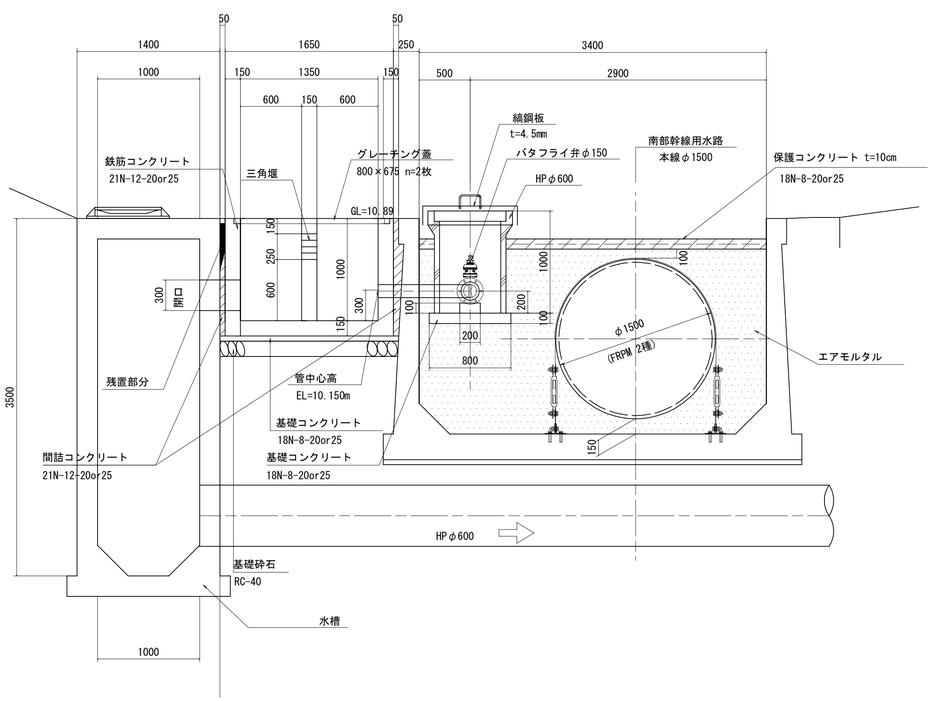

三角堰桝詳細図 S=1:20

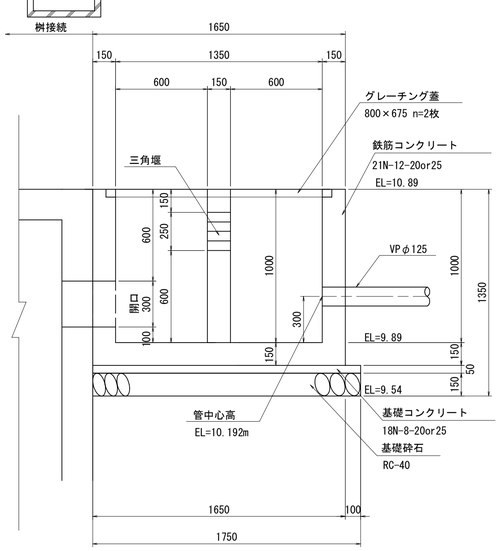

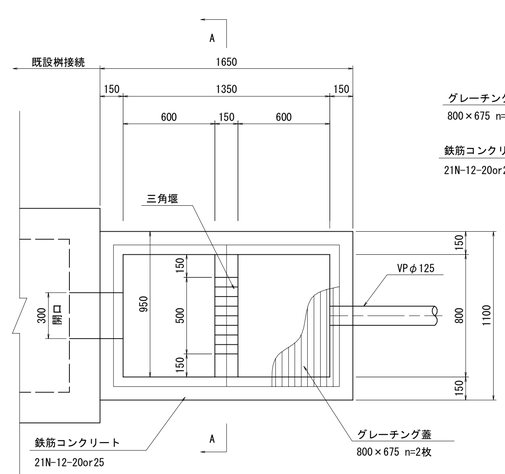

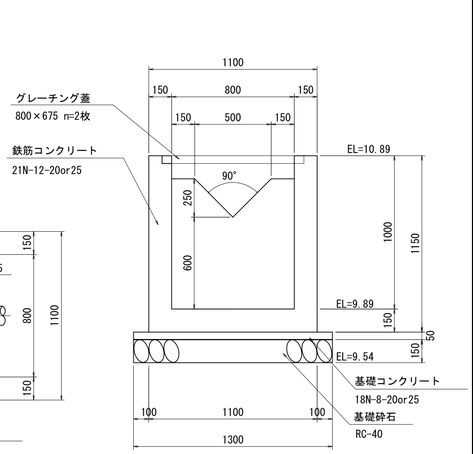

施設名	南部幹線用水路(0312100-1100-20)		
図面名	駒込谷中分水工構造図(7/8)		
作成年月	平成26年 3月		
縮尺	A1 図示	図面番号	8-321/599
作成者	関東農政局　両総農業水利事業所		

駒込谷中分水工構造図(8/8)

駒込谷中分水工給水栓詳細図

開水路部標準断面図 S=1:50

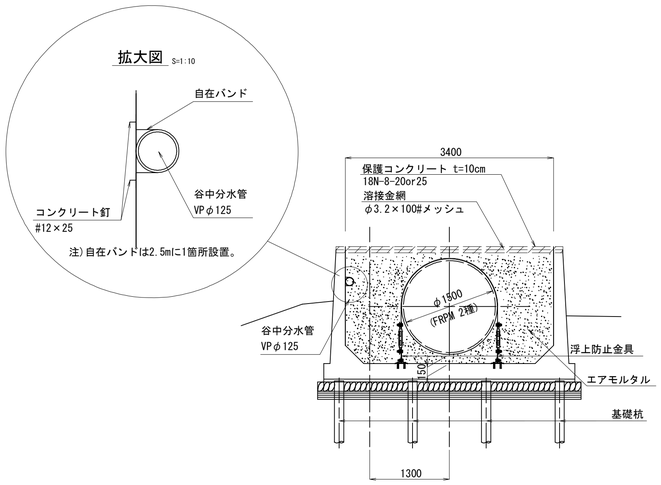

給水栓VPφ50側面図 S=1:50

H17-2NO.64+22.300

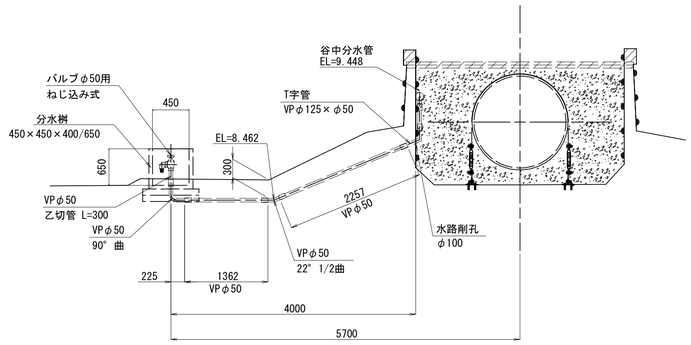

分水桝構造図 S=1:25

450×450×400/650

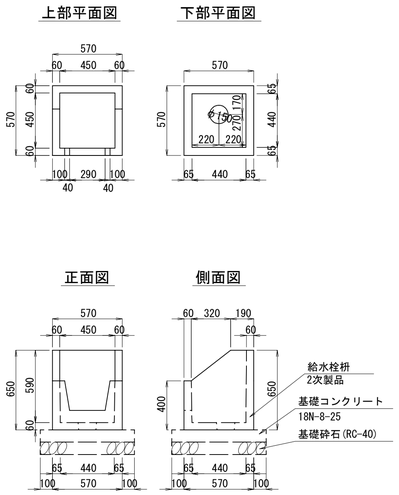

給水栓VPφ50側面図 S=1:50

H17-2NO.66+8.712

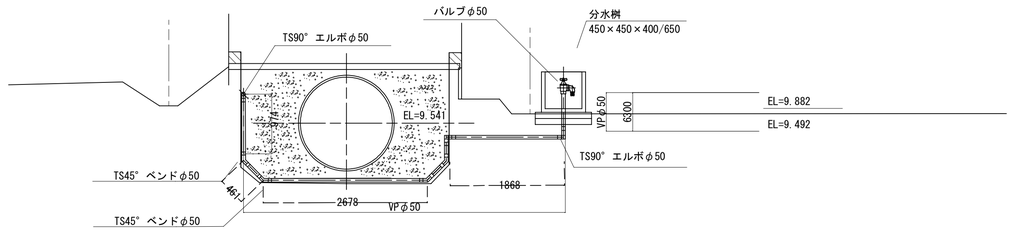

施設名	南部幹線用水路(0312100-1100-20)		
図面名	駒込谷中分水工構造図(8/8)		
作成年月	平成26年 3月		
縮尺	A1 図示	図面番号	8-322/599
作成者	関東農政局　両総農業水利事業所		

64号空気弁工構造図

(設NO.63+0.090)

位置図 S=1:100

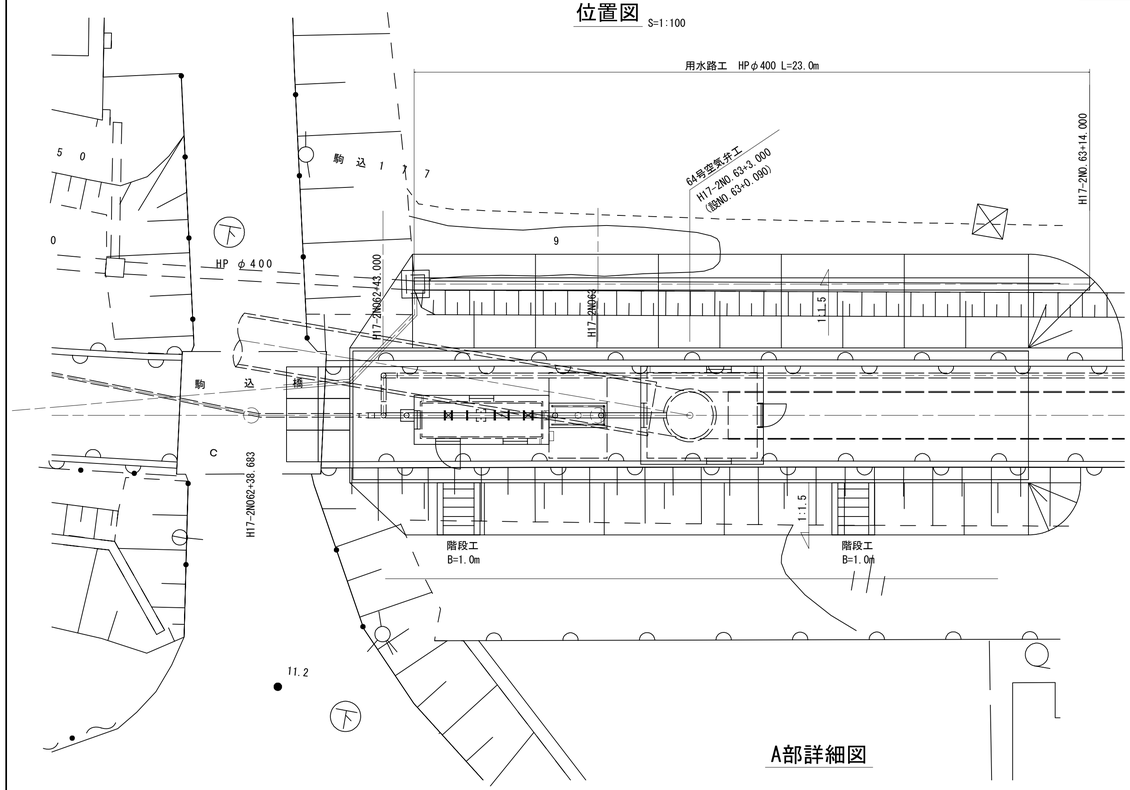

平面図 S=1:50

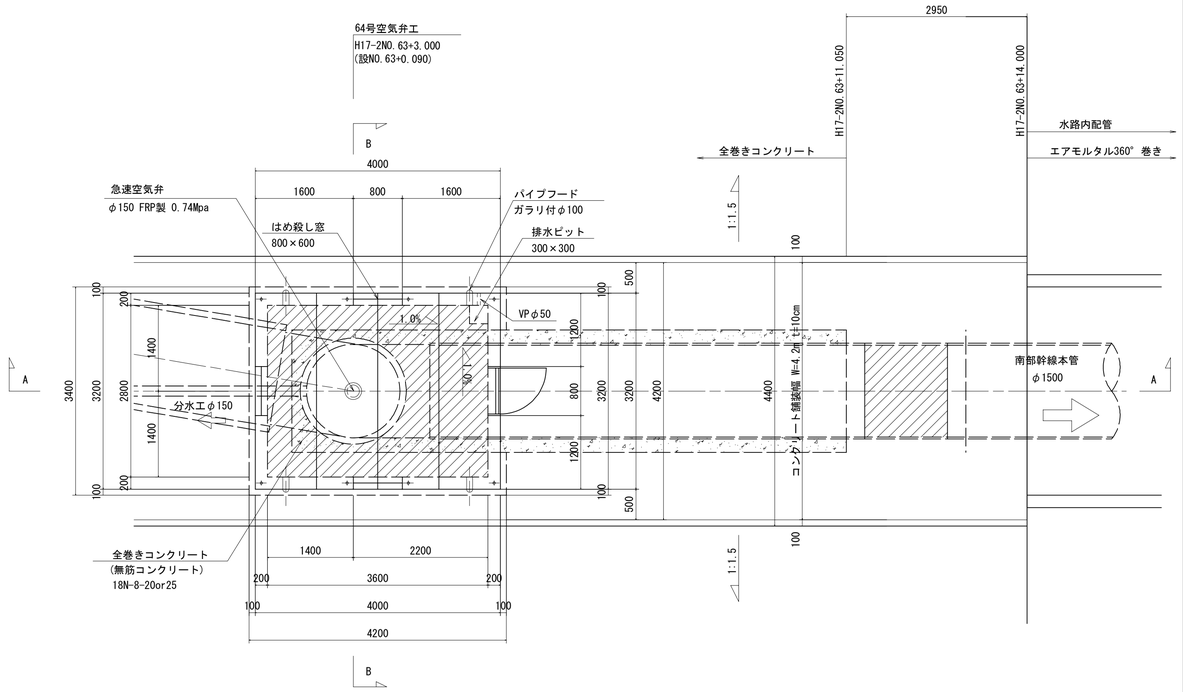

A部詳細図

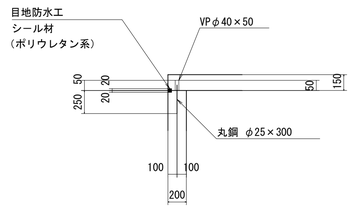

B-B断面図 S=1:50

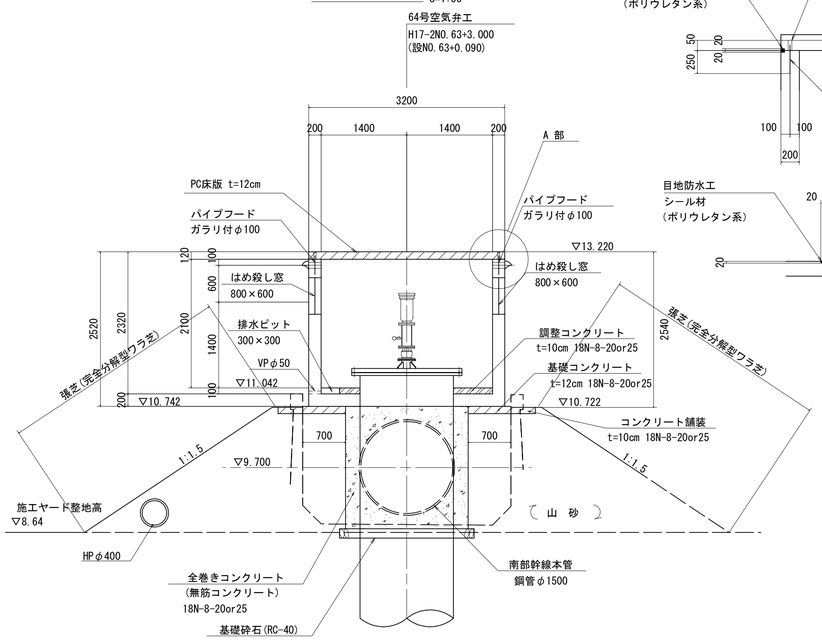

A-A断面図 S=1:50

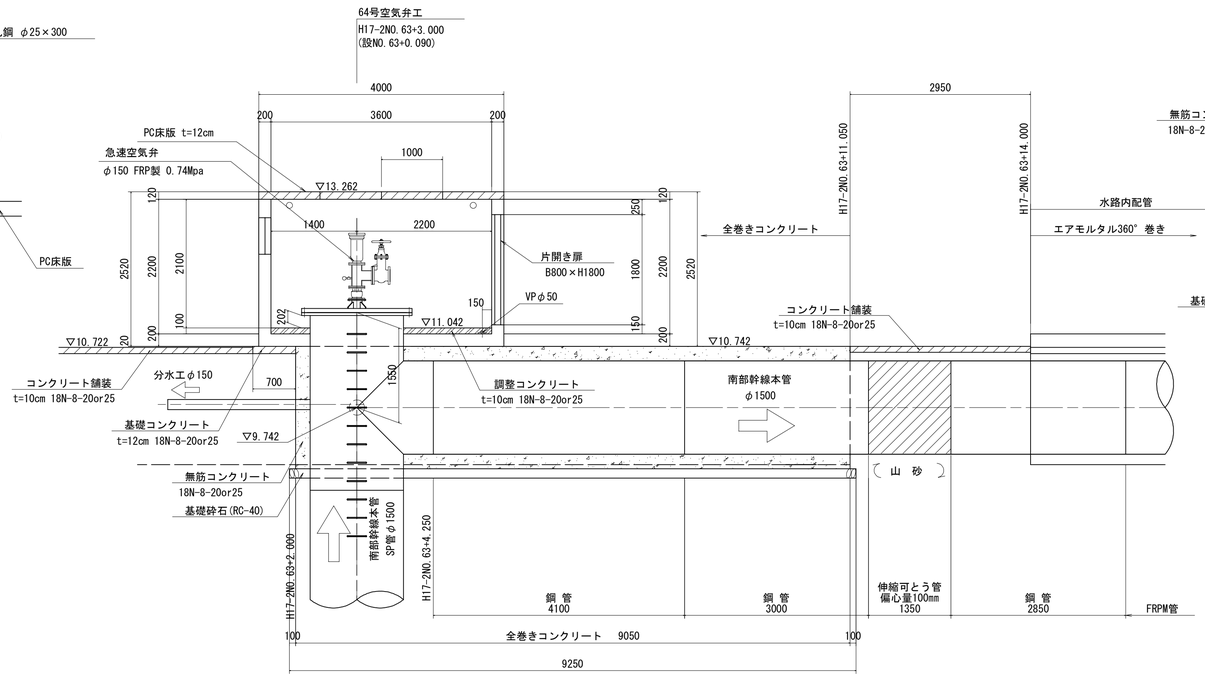

全巻きコンクリート標準図 S=1:50

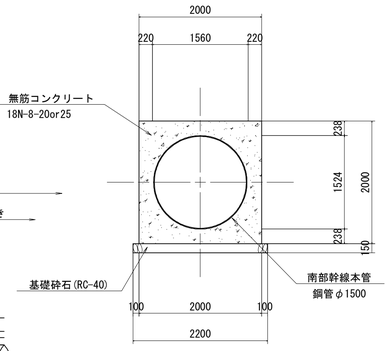

施設名	南部幹線用水路(0312100-1100-20)		
図面名	64号空気弁工構造図		
作成年月	平成26年 3月		
縮尺	A1 図示	図面番号	8-323/599
作成者	関東農政局 両総農業水利事業所		

65号空気弁工構造図

(設NO.68+16.000)

位置図 S=1:100

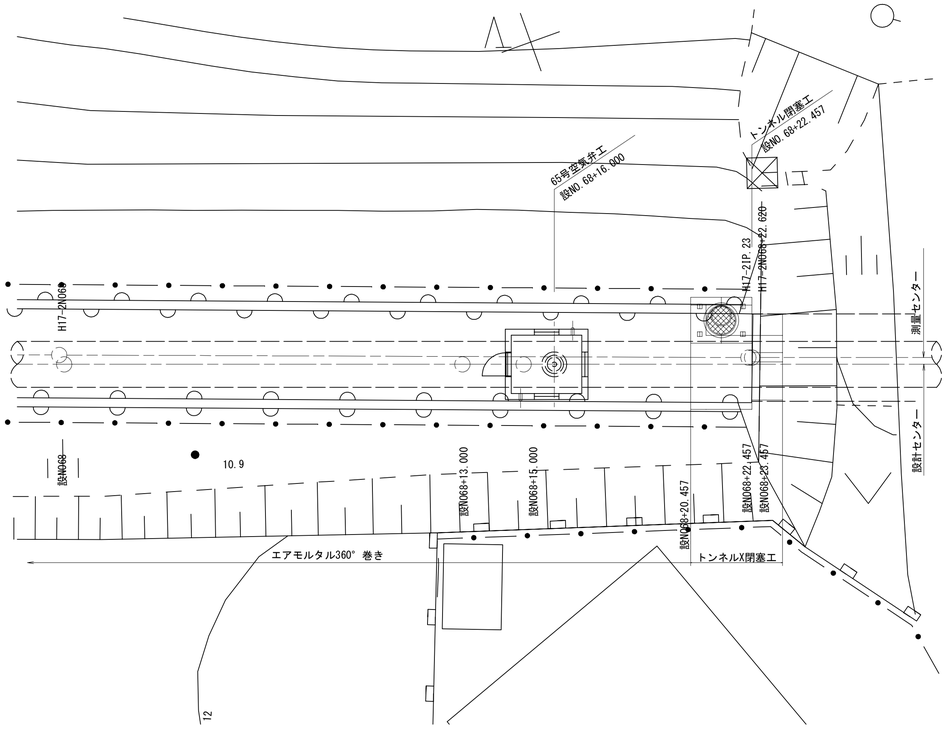

平断面図 S=1:50

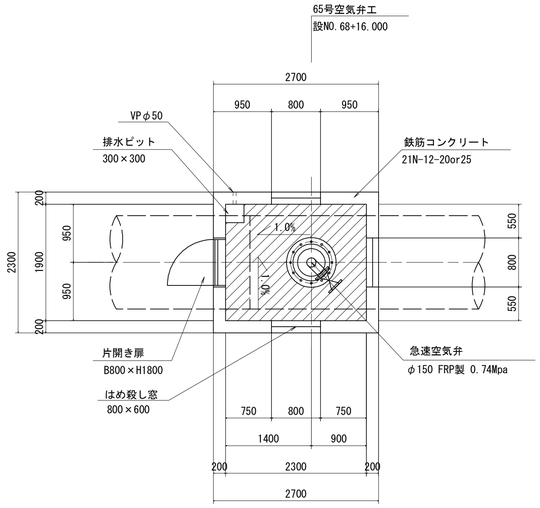

B-B S=1:50

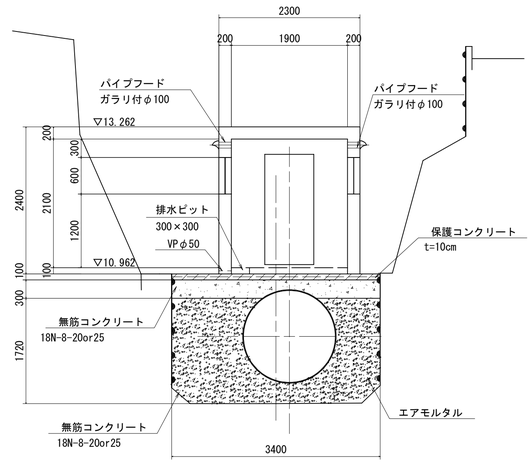

平面図 S=1:50

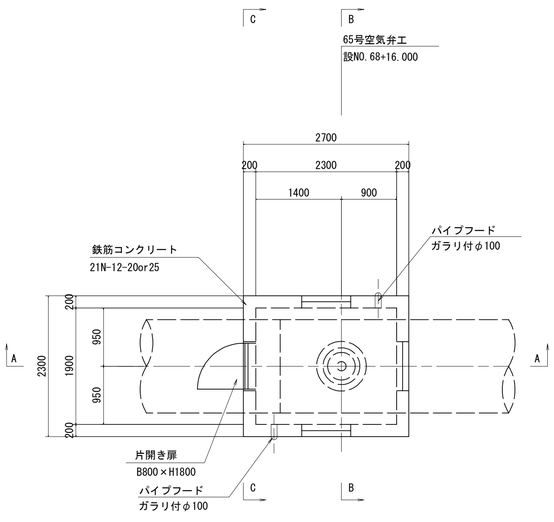

A-A S=1:50

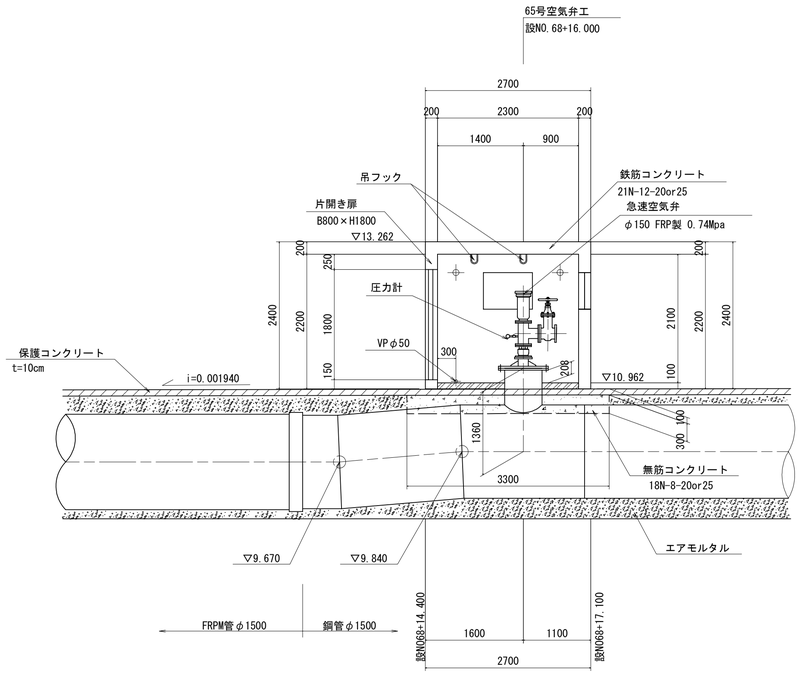

C-C S=1:50

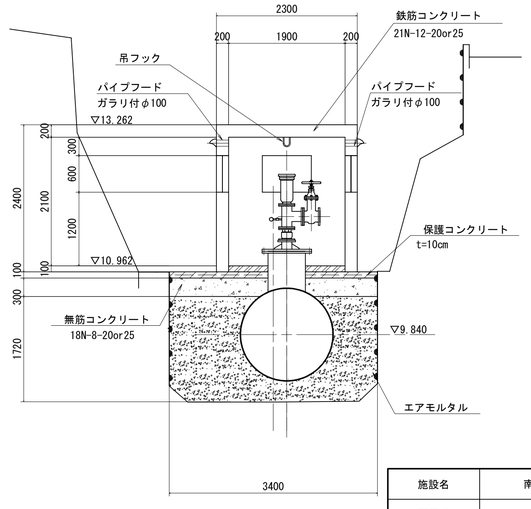

施設名	南部幹線用水路(0312100-1100-20)		
図面名	65号空気弁工構造図		
作成年月	平成26年 3月		
縮尺	A1 図示	図面番号	8-324/599
作成者	関東農政局　両総農業水利事業所		

66号空気弁工構造図

(設NO.79+9.000)

位置図 S=1:100

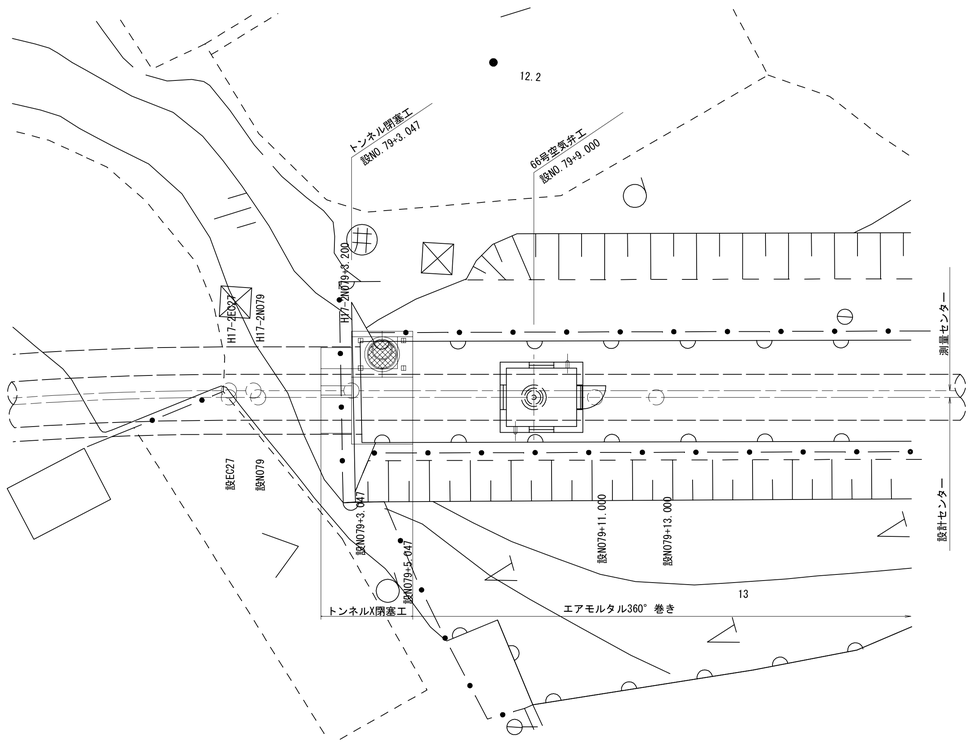

平断面図 S=1:50

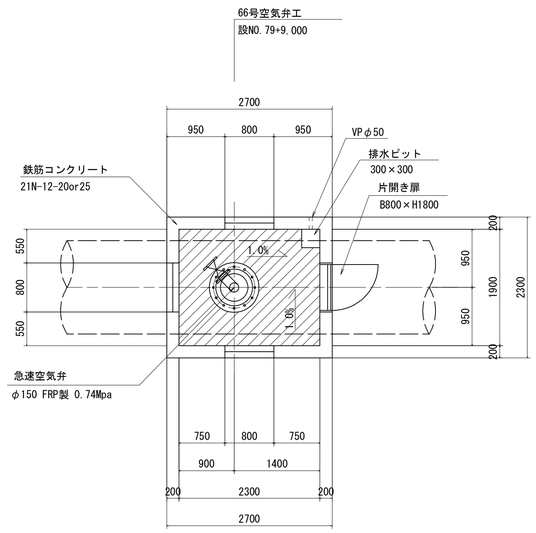

B-B S=1:50

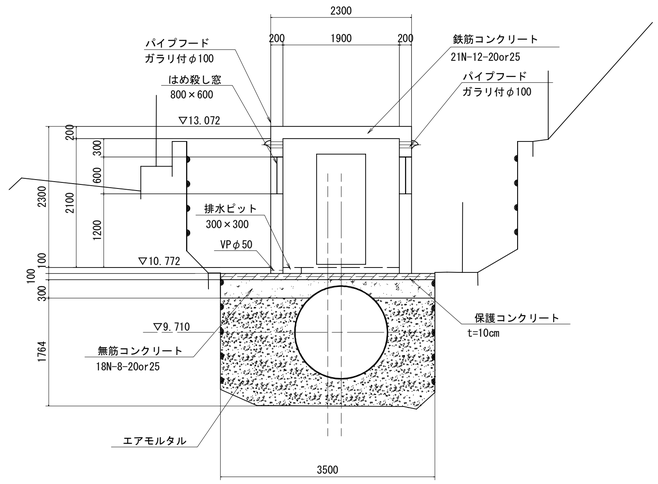

平面図 S=1:50

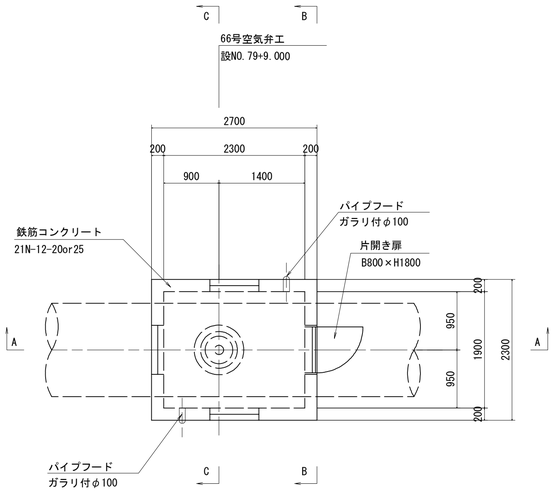

A-A S=1:50

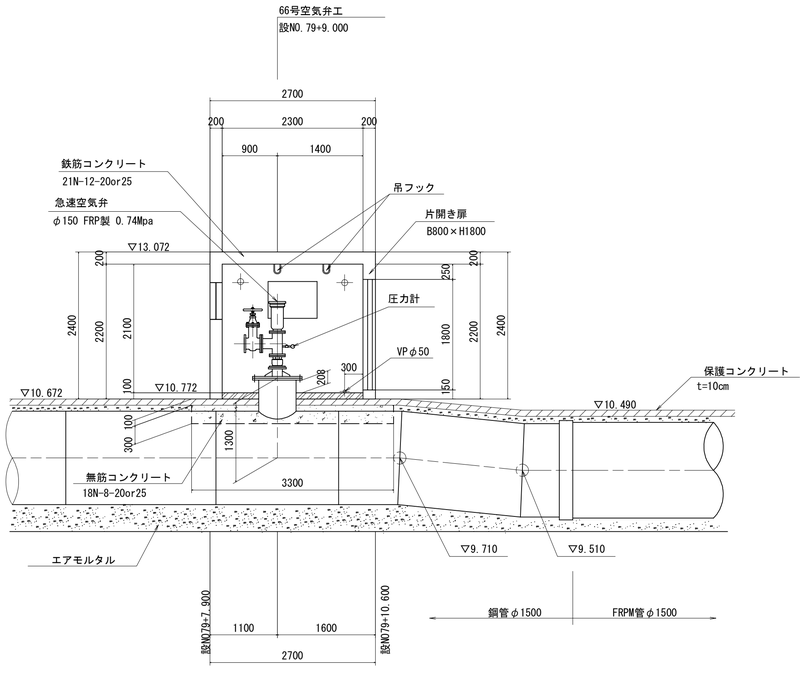

C-C S=1:50

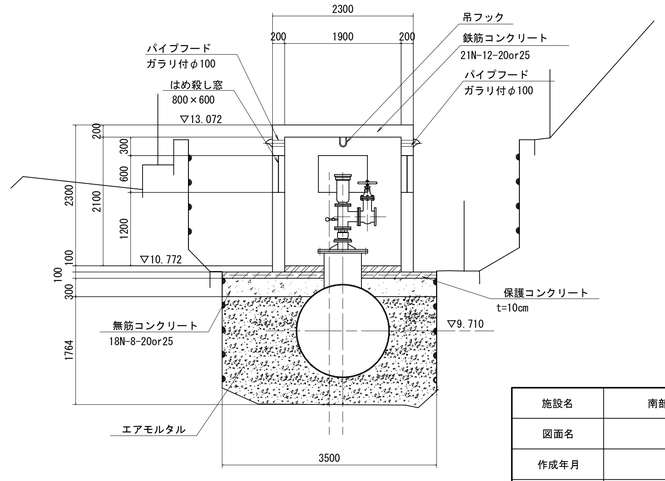

施設名	南部幹線用水路(0312100-1100-20)		
図面名	66号空気弁工構造図		
作成年月	平成26年 3月		
縮尺	A1 図示	図面番号	8-325/599
作成者	関東農政局　両総農業水利事業所		

浮上防止工詳細図(1/2)

標準断面図 S=1:30

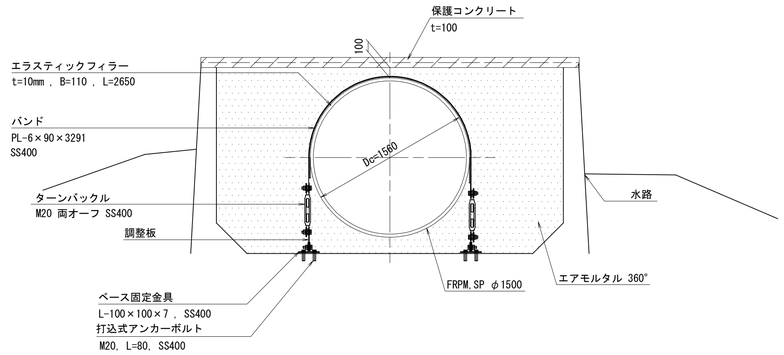

側面図 S=1:30

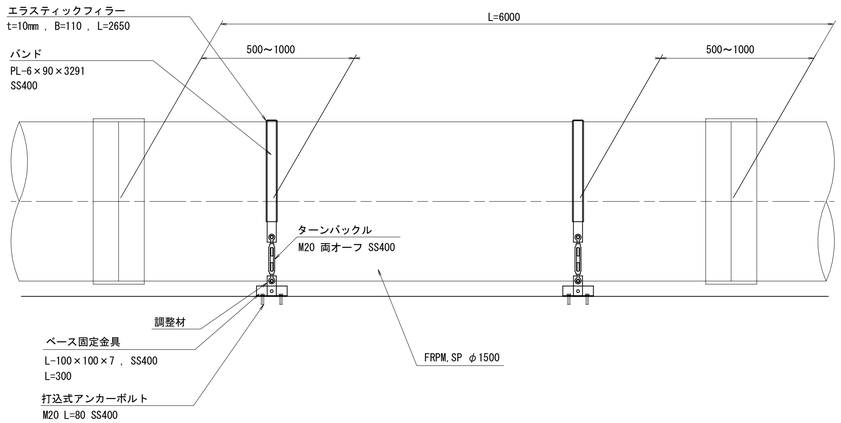

バンド詳細図 S=1:10

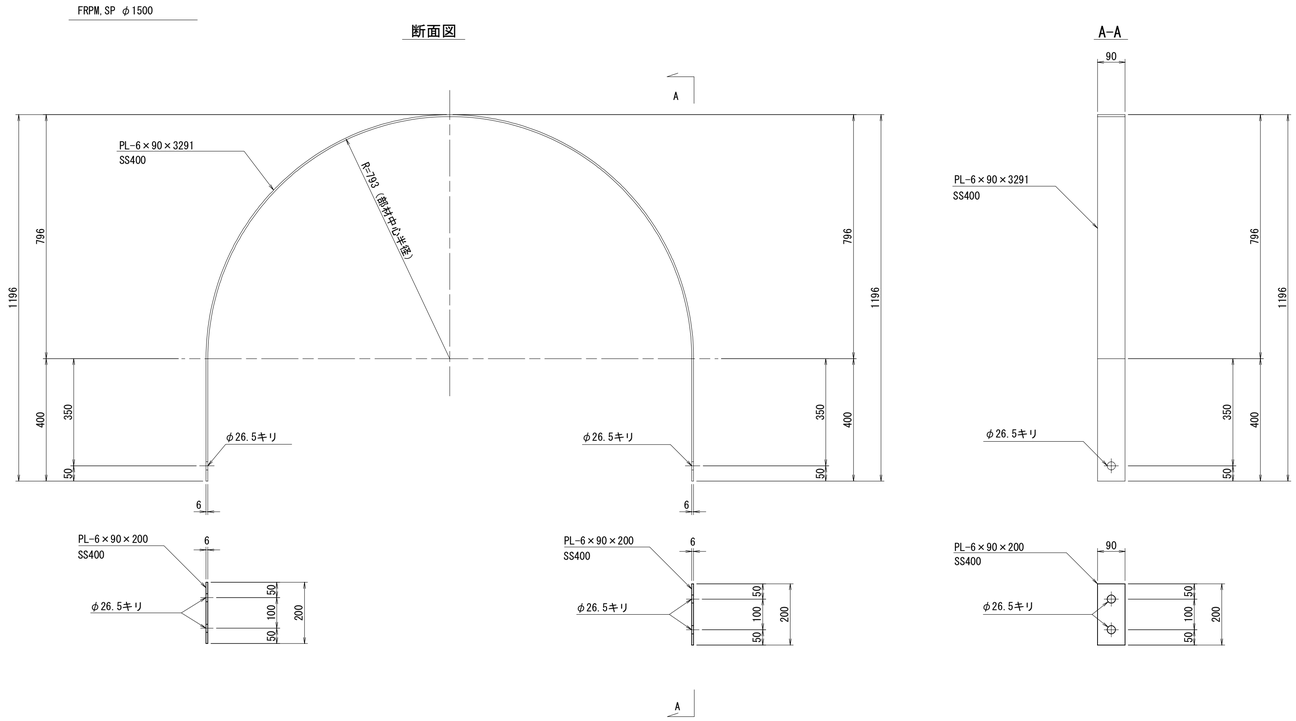

ベース固定金具 S=1:5

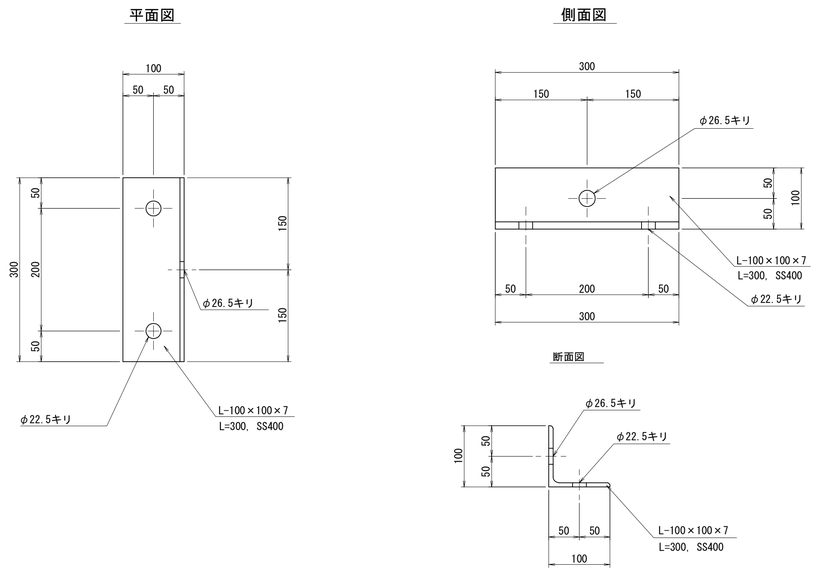

継手部詳細図 S=1:10

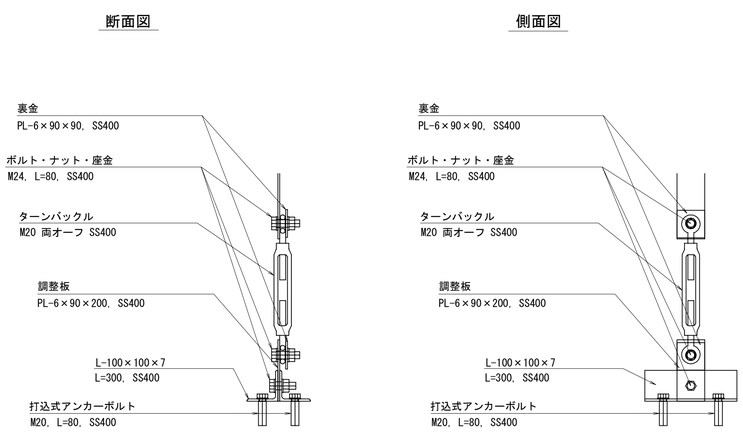

＜注意事項＞

注1) FRPMφ1500 の直管、及び短管に設置
管長 L による設置組数は以下のとおりである。
6.0m ≧ L ＞ 3.0m : 2 組
3.0m ≧ L : 1 組

注2) 調整板の寸法は各設置位置により調整

注3) FRPM区間内に局所的に配管されるSPについては、
FRPMと同規格の浮上防止工を設置

施設名	南部幹線用水路(0312100-1100-20)		
図面名	浮上防止工詳細図(1/2)		
作成年月	平成26年 3月		
縮尺	A1 1:500 A2 1:707	図面番号	8-326/599
作成者	関東農政局　両総農業水利事業所		

浮上防止工詳細図(2/2)

標準断面図 S=1:30

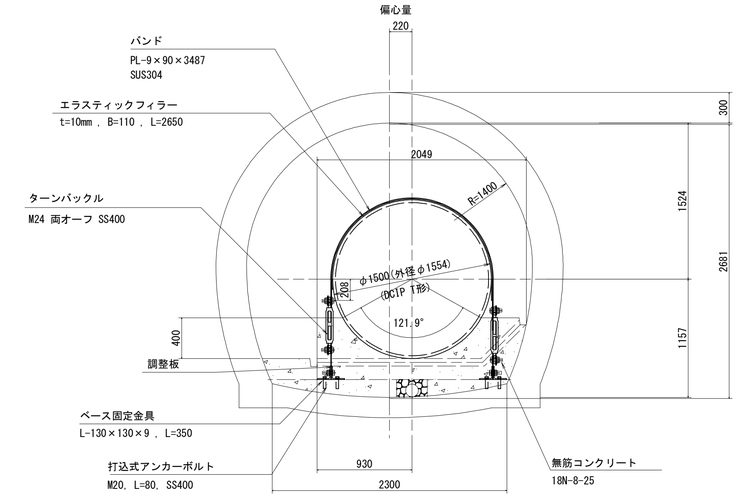

側面図 S=1:30

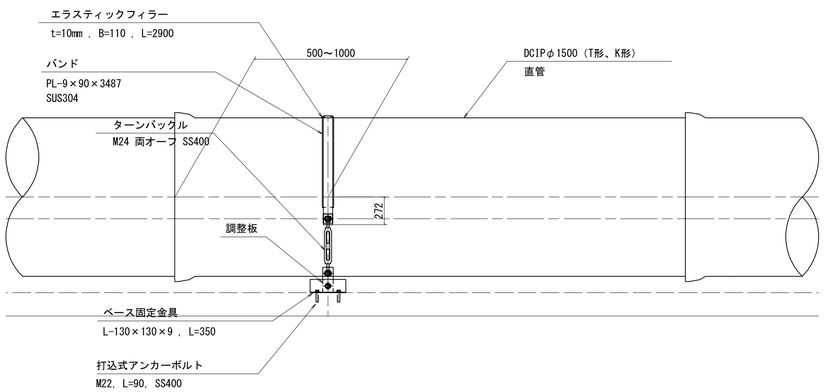

バンド詳細図 S=1:10

DCIPφ1500

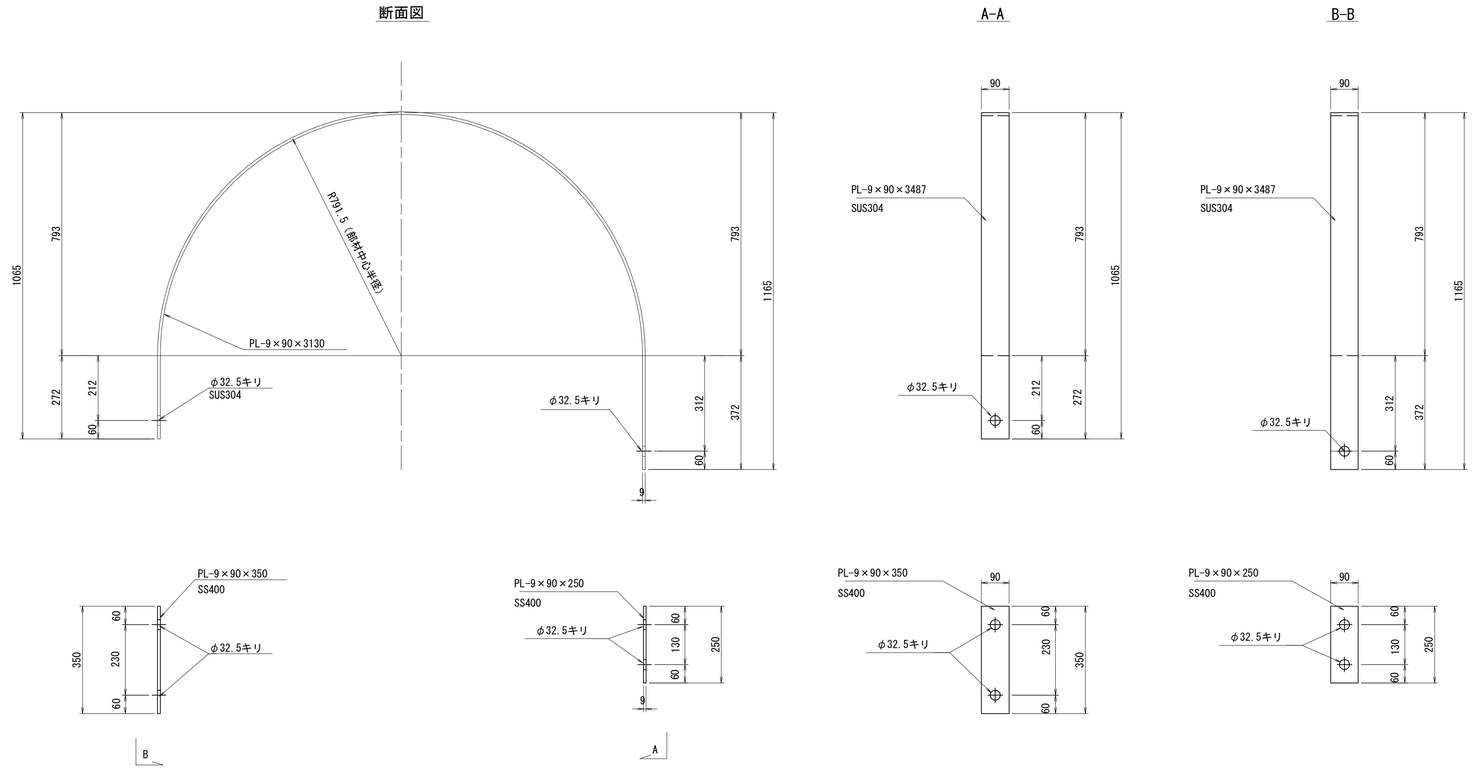

ベース固定金具 S=1:5

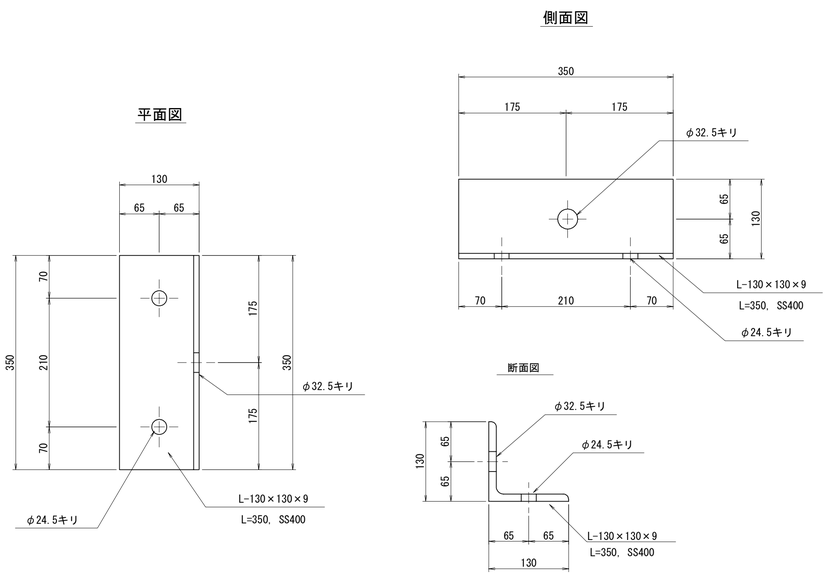

継手部詳細図 S=1:10

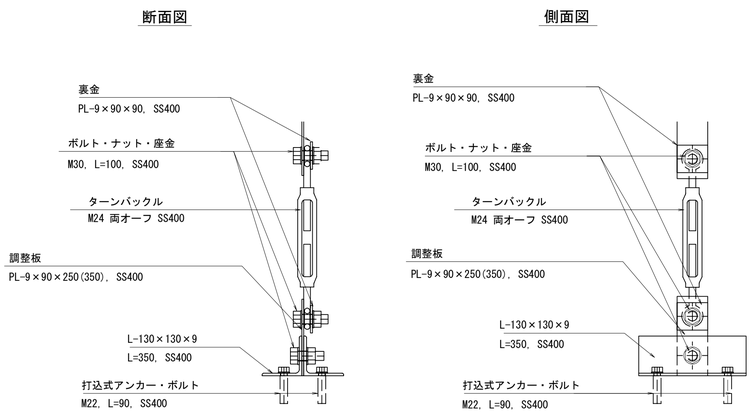

＜注意事項＞

注1) DCIPφ1500(トンネル内露出配管)の直管、及び短管に設置
管長 L による設置組数は以下のとおりである。
6.0m ≧ L : 1 組

注2) 調整板の寸法は各設置位置により調整

施設名	南部幹線用水路(0312100-1100-20)		
図面名	浮上防止工詳細図(2/2)		
作成年月	平成26年 3月		
縮尺	A1 1:500 A2 1:707	図面番号	8-327/599
作成者	関東農政局 両総農業水利事業所		

タラップ用立入防止扉詳細図

各分水工共通

No.	部品名称	材質	規格	幅	長さ	数量	備考
11	進入防止扉	SUS304	PL6	480	1800	1	
12	取手	SUS304	RB16		286	1	
13	施錠金具	SUS304	FB6X25		40	1	
14	蝶番取付座	SUS304	PL6 L150X75		660	1	
15	緩衝ゴム受座	SUS304	PL6 C160X50		950	1	
16	施錠金具	SUS304	PL6	80	92.5	1	
17	ボルト・ナット	SUS304	M10			1	
21	蝶番	SUS304	B-1003-3			4	
22	錠前	ｵｳﾄﾞｳ	ﾅﾝｷﾝ,#1000-50			1	
23	緩衝ゴム	CR	C-30-RK-24			4	
24	十字穴付きなべ小ねじ	SUS304	B-M3X16J			4	
25	平座金	SUS304	W-M3F			4	
26	バネ座金	SUS304	W-M3S			4	
27	袋ナット	SUS304	N-M3C			4	
28	オールアンカー	SUS304	SC-1210			14	
31	表示板	A5083	T2X500X400			1	
32	六角ボルト	SUS304	B-M6X20			4	
33	ナット	SUS304	N-M6			4	
34	座金	SUS304	W-M6F			8	

注　記

1、表示板はT2(A5083)

2、表面は無反射スコッチカル仕上げ

3、字体はゴシック体

4、製作数は1基分

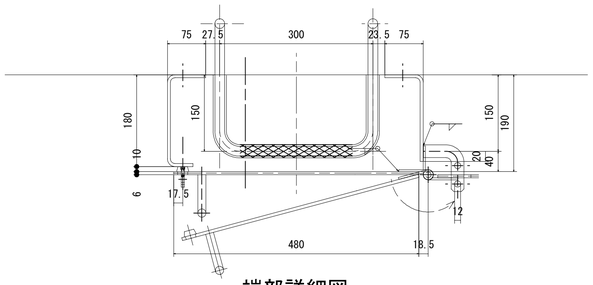

端部詳細図 S=1:6

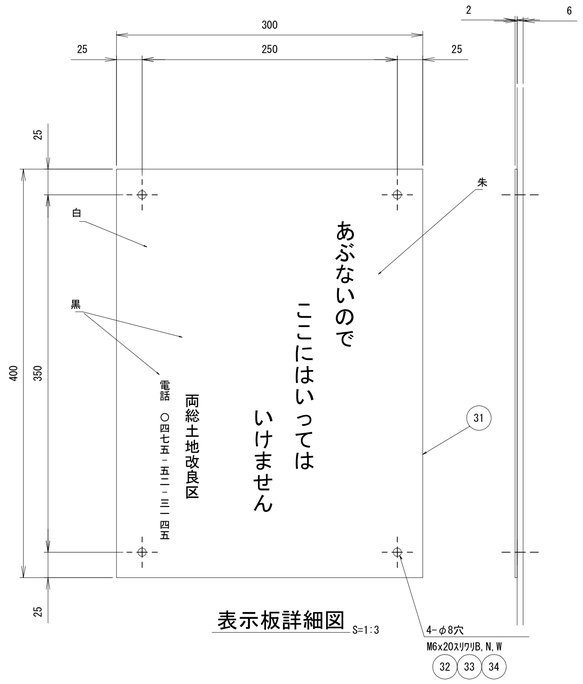

表示板詳細図 S=1:3

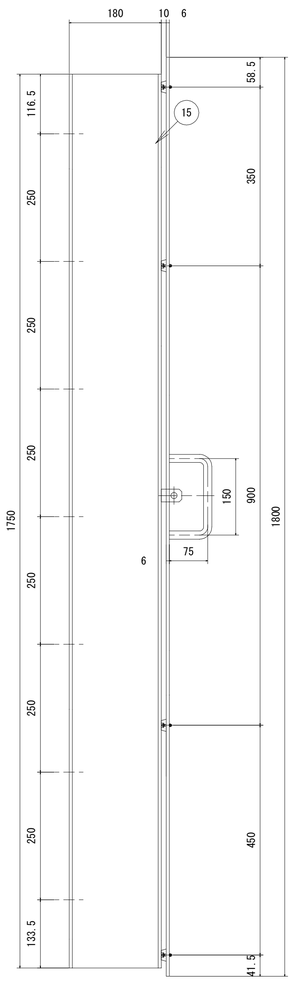

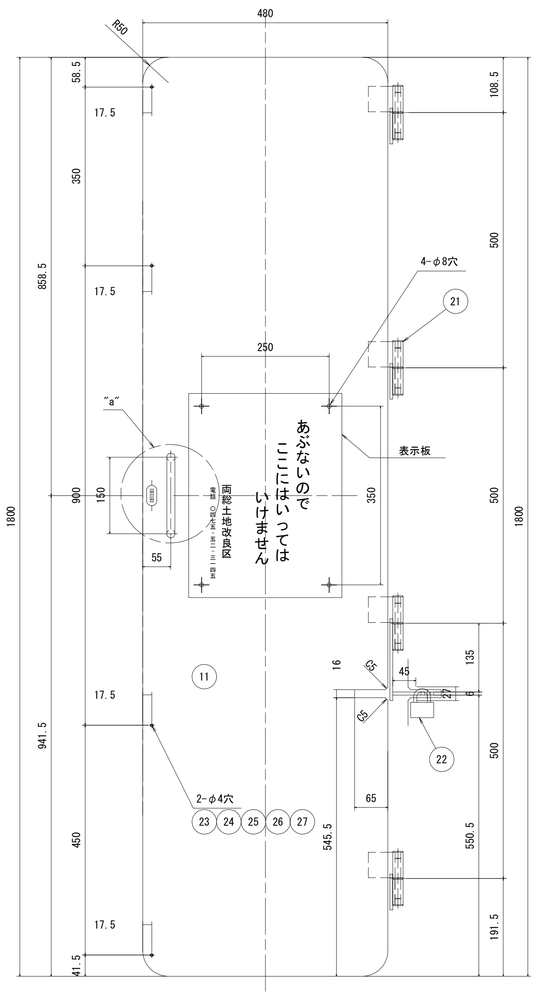

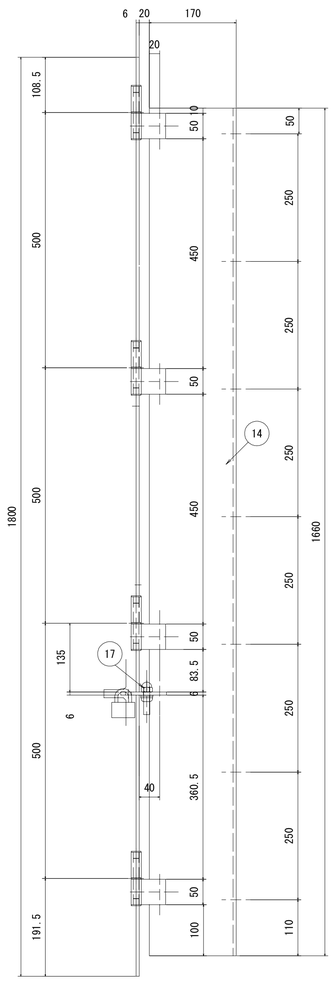

扉組立図 S=1:6

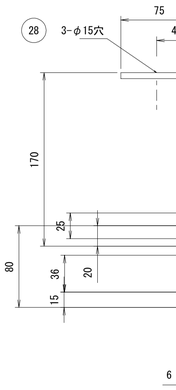

施錠金具取付図 S=1:3

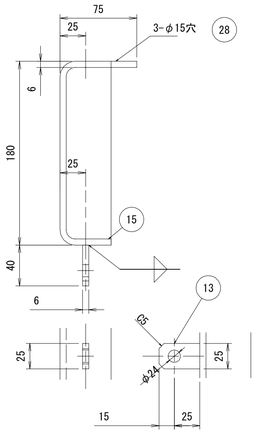

施錠金具取付図 S=1:3

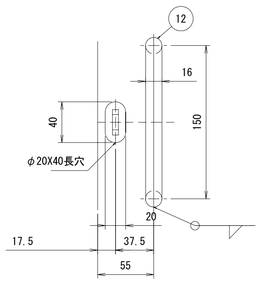

'a'部詳細図 S=1:3

施設名	南部幹線用水路(0312100-1100-20)		
図面名	タラップ用立入防止扉詳細図		
作成年月	平成26年 3月		
縮尺	A1 図示	図面番号	8-328/599
作成者	関東農政局　両総農業水利事業所		

坑口閉塞工構造図(1/3) S=1:50

H17-2NO68+22.62
T46 上流　設NO68+22.457

平面図

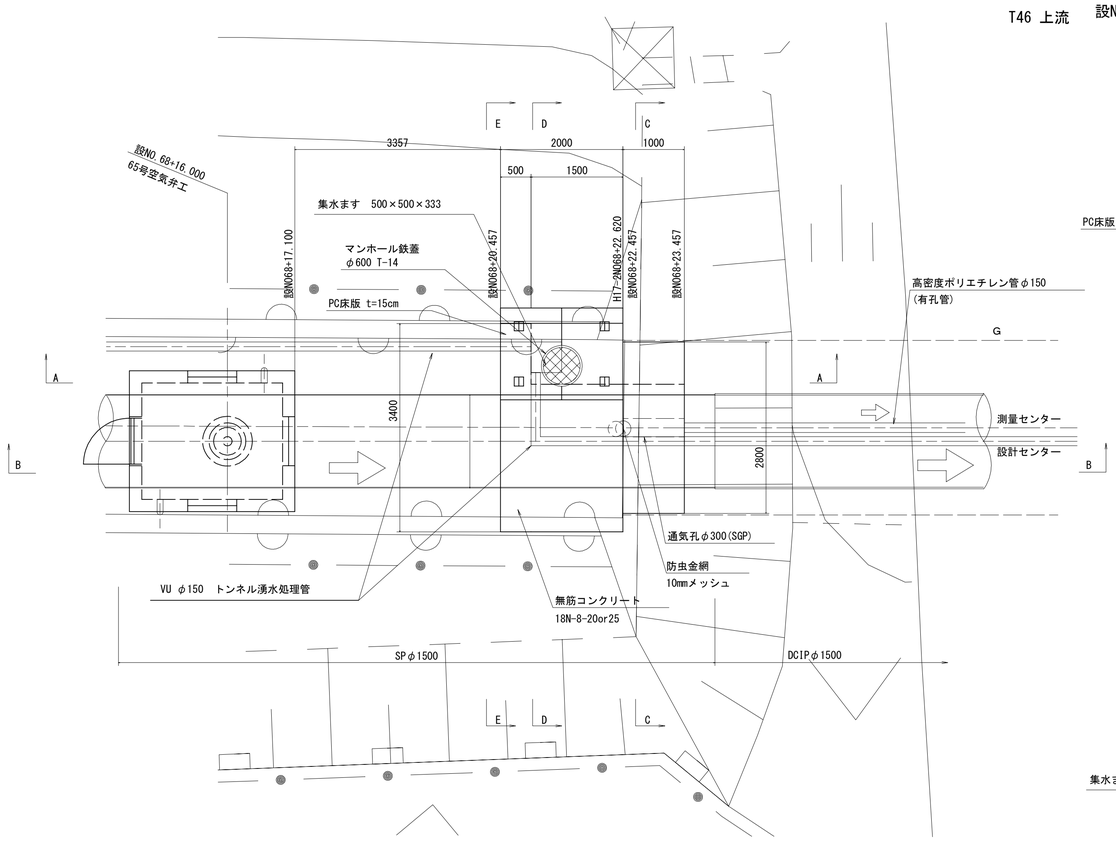

C-C

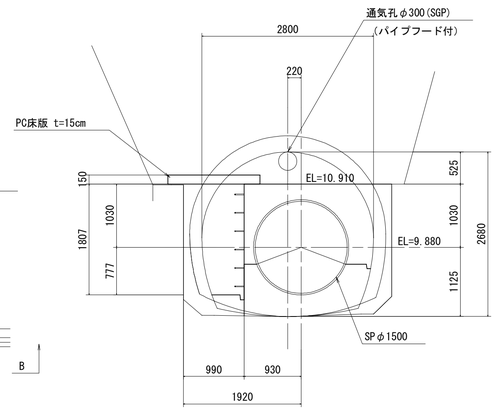

頂版詳細図

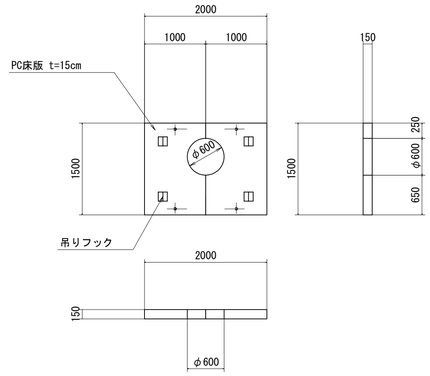

A部詳細図

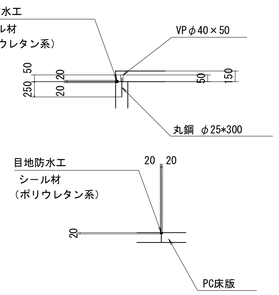

D-D

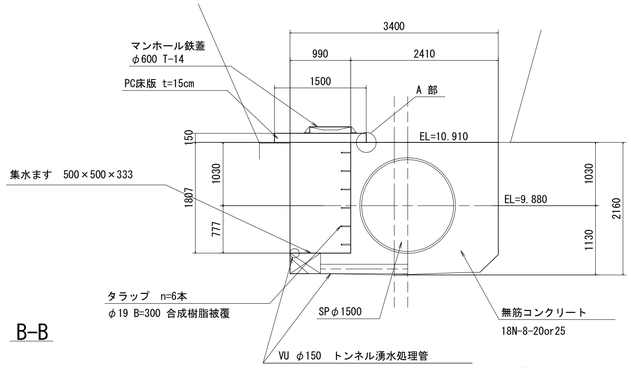

E-E

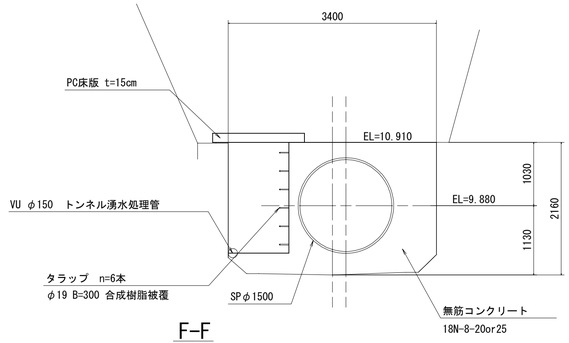

A-A

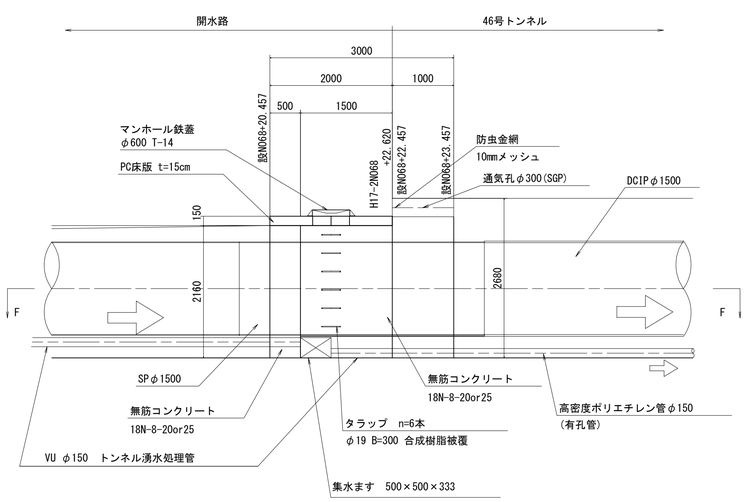

B-B

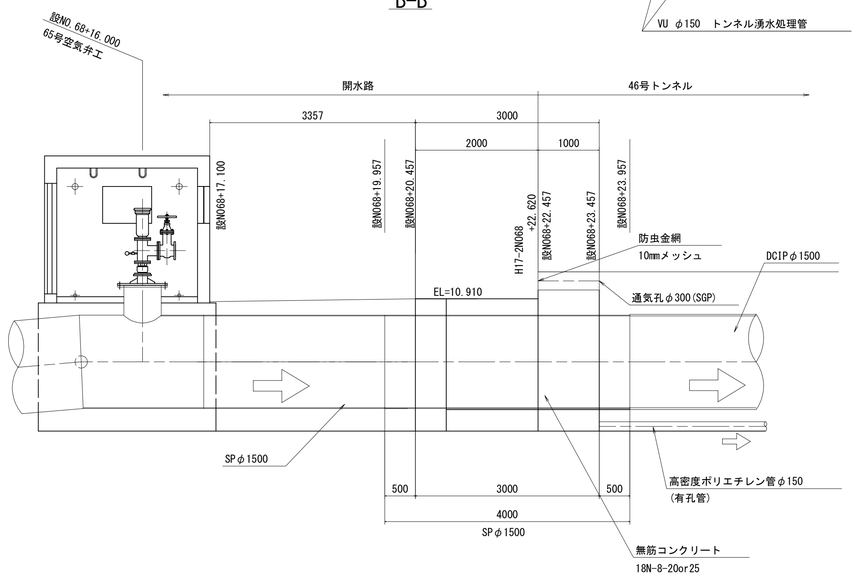

F-F

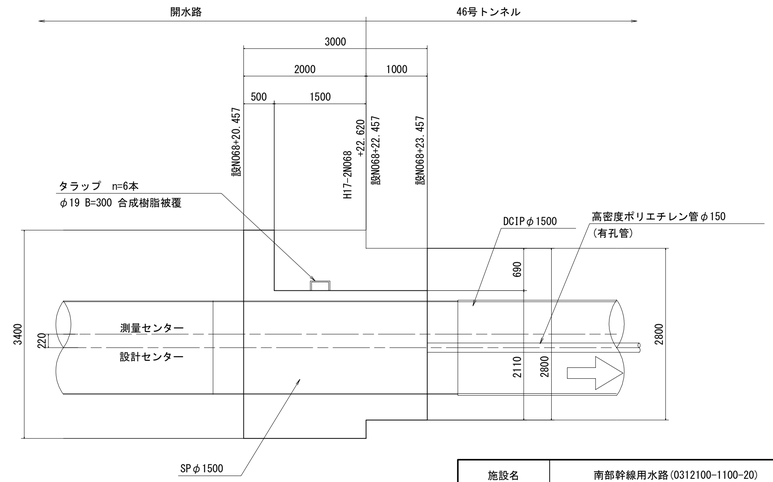

施設名	南部幹線用水路(0312100-1100-20)		
図面名	坑口閉塞工構造図(1/3)		
作成年月	平成26年 3月		
縮尺	A1 1:50 A2 1:70	図面番号	8-329/599
作成者	関東農政局　両総農業水利事業所		

坑口閉塞工構造図(2/3)

S=1:50

T46 下流　H17-2NO79+3.20
設NO79+3.047

平面図

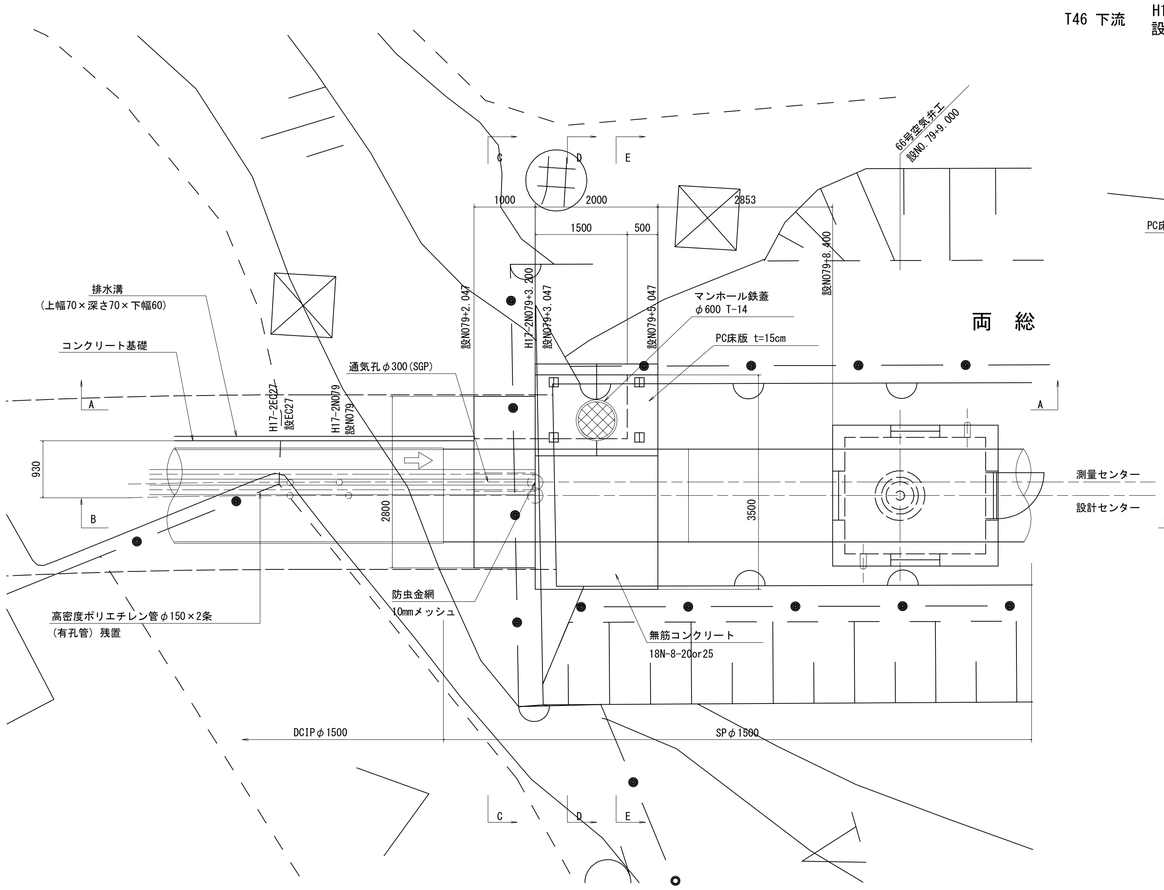

C-C

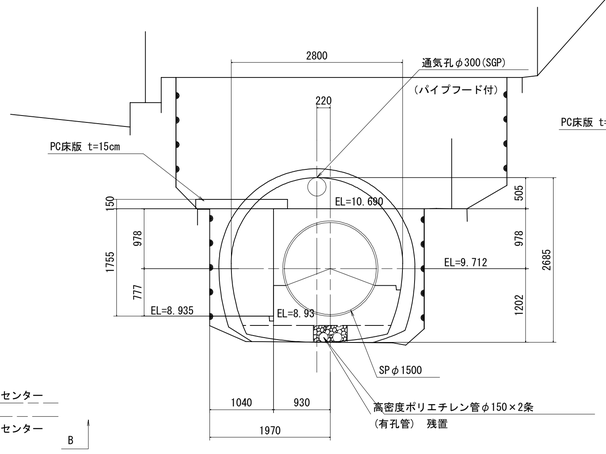

頂版詳細図

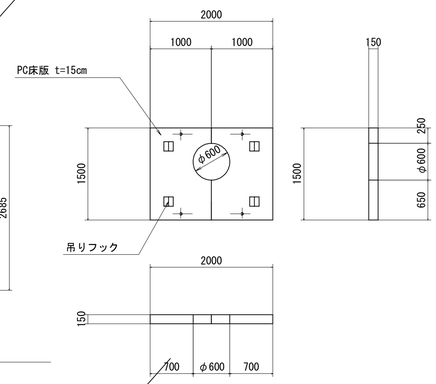

A部詳細図

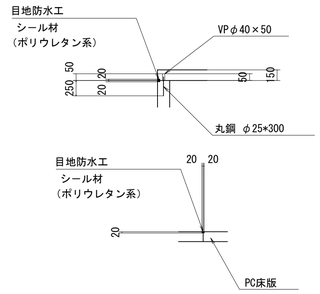

D-D

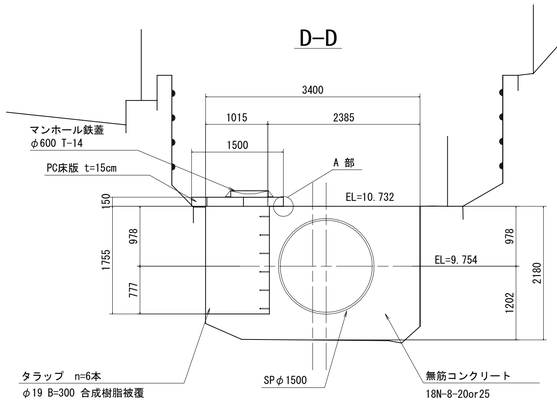

E-E

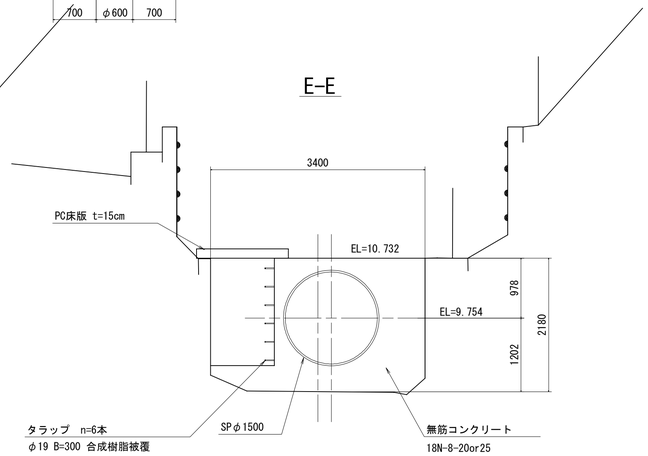

A-A

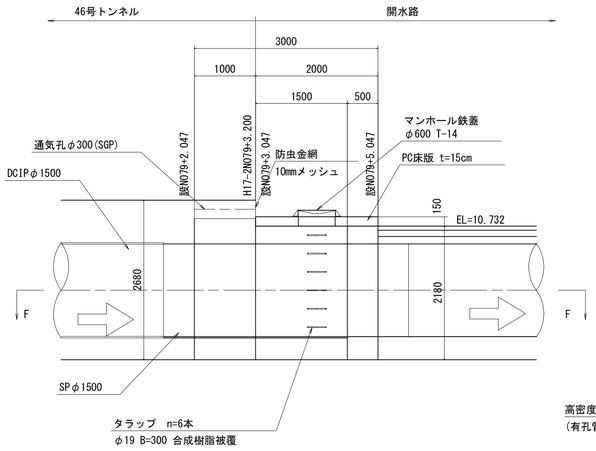

B-B

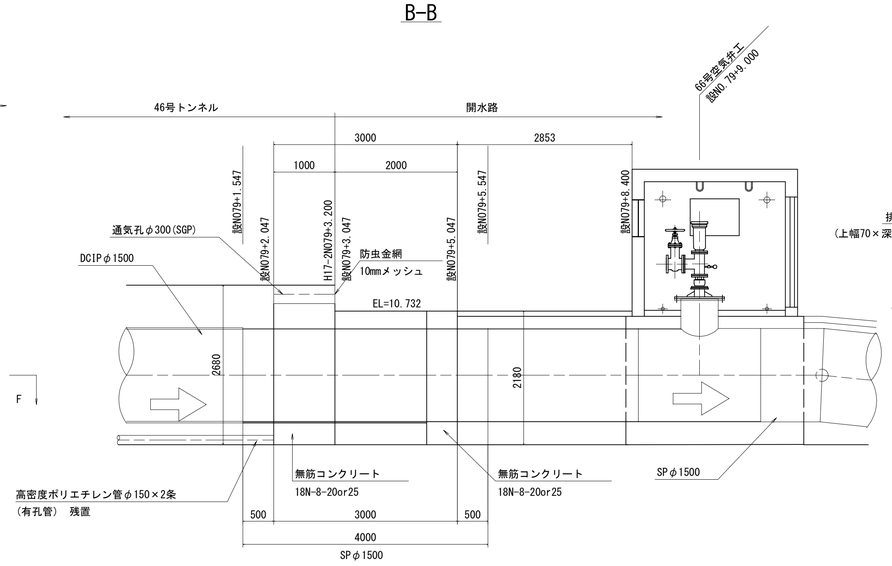

F-F

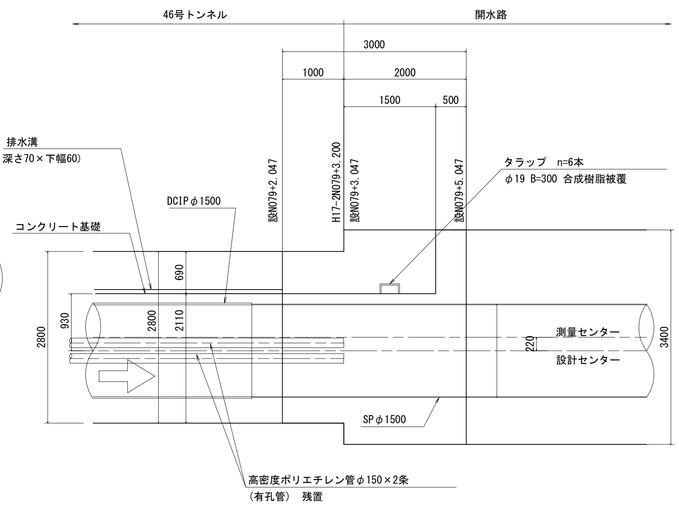

施設名	南部幹線用水路(0312100-1100-20)		
図面名	坑口閉塞工構造図(2/3)		
作成年月	平成26年 3月		
縮尺	A1 1:50 A2 1:70	図面番号	8-330/599
作成者	関東農政局　両総農業水利事業所		

坑口閉塞工構造図(3/3) S=1:30

T46 上流　N065+8.500
設N068+22.457

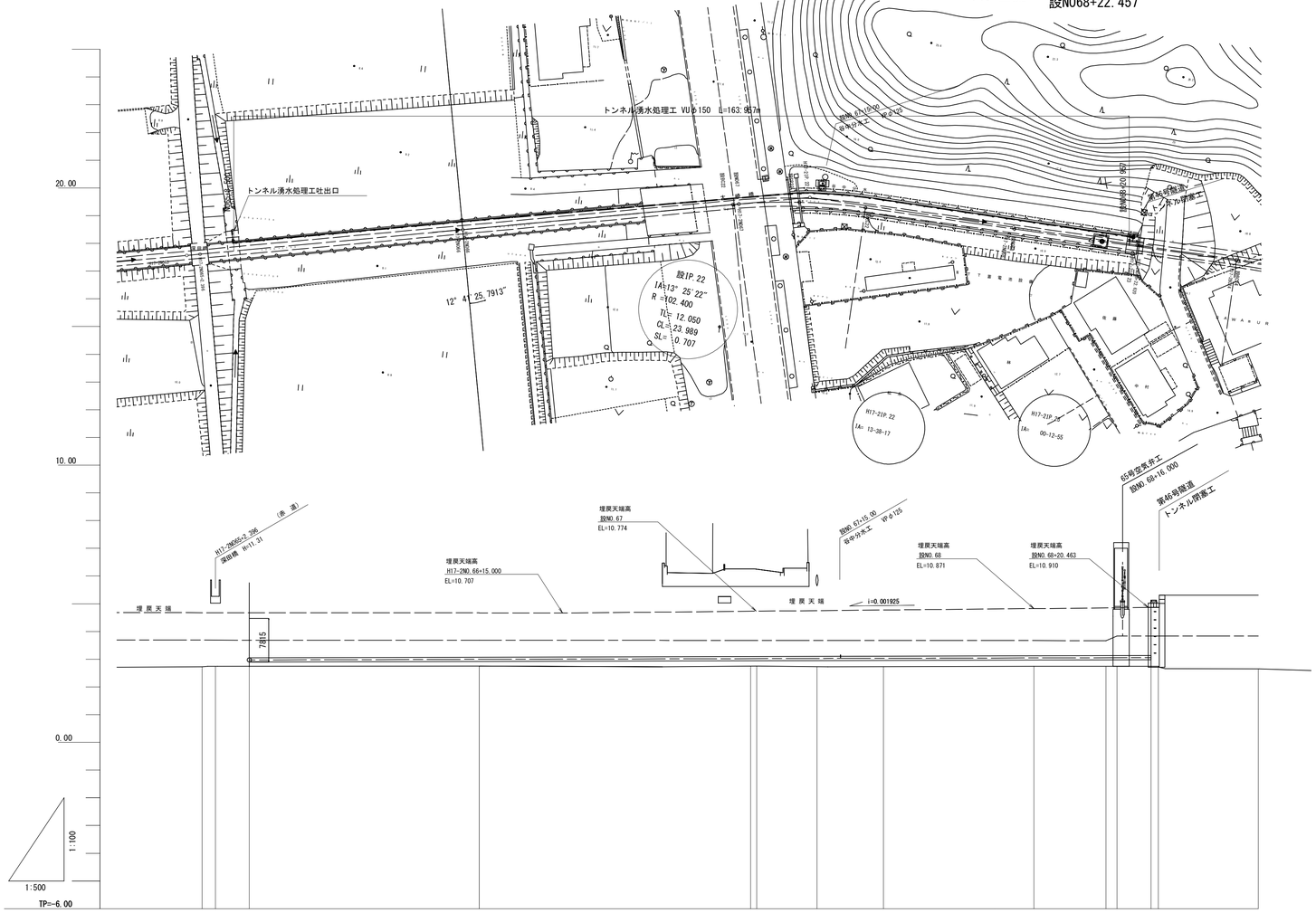

トンネル湧水処理工図

設N065+8.500付近

トンネル湧水処理工 吐出口断面図 S=1:50

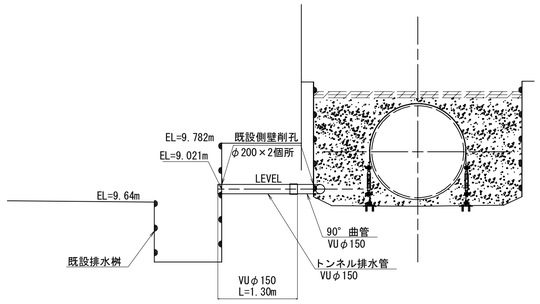

配管図 Free

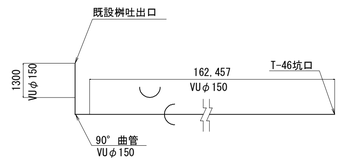

区分		数値
計画	管径	
	勾配	9.021 / i=0.000505 L=163.957 SL=163.957 H=0.082 / 9.103
	管中心高	9.021 / 9.042 / 9.066 9.067 / 9.072 / 9.078 / 9.092 / 9.098 9.099 / 9.103
現況	地盤高	8.77 / 8.79 / 8.79 8.79 / 8.77 / 8.77 / 8.78 / 8.78 8.78 / 8.78
	杭高	
追加距離		8.500 / 3300.000 / 3348.904 3350.000 / 3360.899 / 3372.893 / 3400.000 / 3413.000 3415.000 / 3422.457
単距離		50.000 / 8.500 / 47.604 / 48.904 1.095 / 10.899 / 11.994 / 27.107 / 13.000 2.000 / 7.457
測点		H17-2 NO.65 / +8.500 / H17-2 NO.66 / BKBC 22 BKNO.67 / BKSP 22 / BKEC 22 / BKNO.68 / +13.000 +15.000 / +22.457
曲線		設IP.22 IA=13-25-22 R=102.400 TL=12.050 CL=23.989 SL=0.707

施設名	南部幹線用水路(0312100-1100-20)		
図面名	坑口閉塞工構造図(3/3)		
作成年月	平成26年 3月		
縮尺	A1 図示	図面番号	8-331/599
作成者	関東農政局　両総農業水利事業所		

トンネル補修工標準図

ひび割れ補修工法

A工法
線導水工法 S=1:1
対象施設：トンネル区間
対象範囲：施工目地漏水部

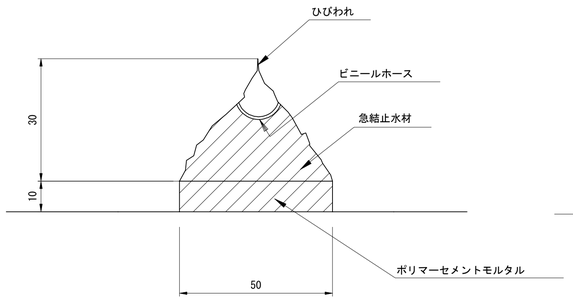

B工法
断面修復左官工法 S=1:1
対象施設：トンネル区間
対象範囲：ジャンカ、剥離剥落部

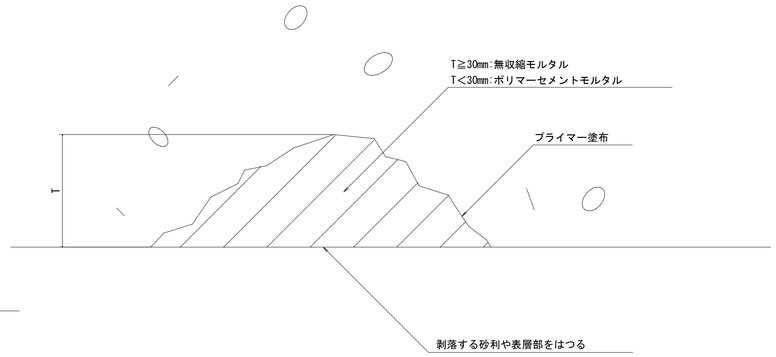

C工法
高圧注入工法 S=1:5
対象施設：トンネル区間
対象範囲：天井の漏水部（雨だれ）

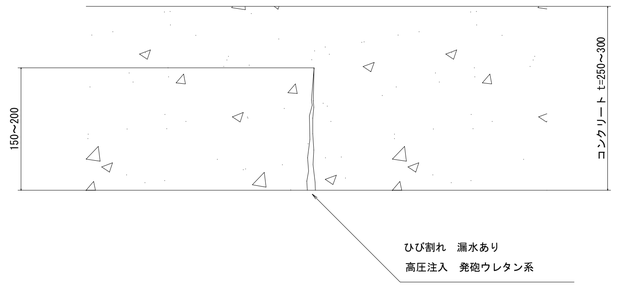

空洞補修工法

地山グラウト工 S=1:50

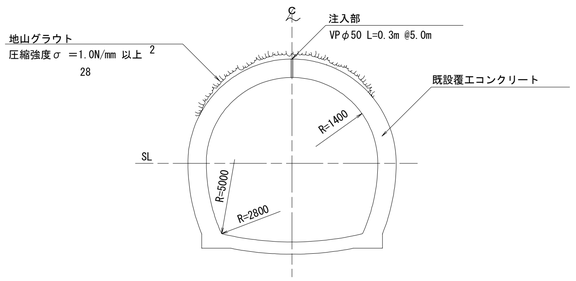

施設名	南部幹線用水路(0312100-1100-20)		
図面名	トンネル補修工標準図		
作成年月	平成26年 3月		
縮尺	A1 図示	図面番号	8-332/599
作成者	関東農政局　両総農業水利事業所		

付帯工構造図 S=1:30

集水桝構造図
H17-2N0.62+44.000

位置図 S=1:200

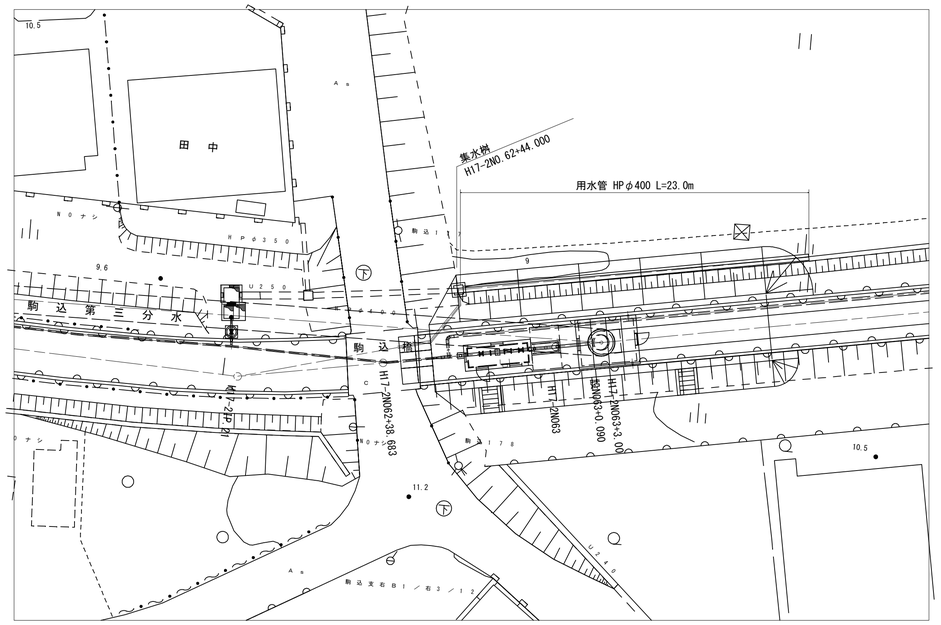

平面図 600×600×1150 S=1:30

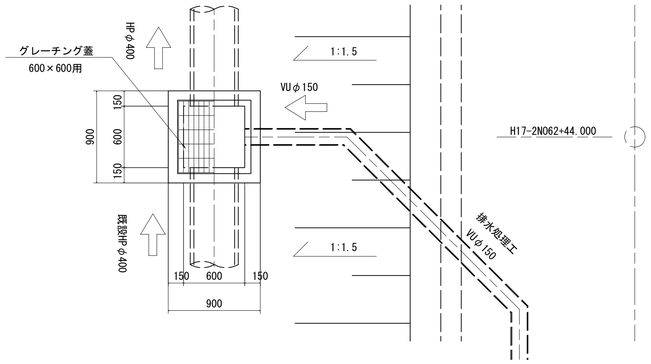

断面図 600×600×1150 S=1:30

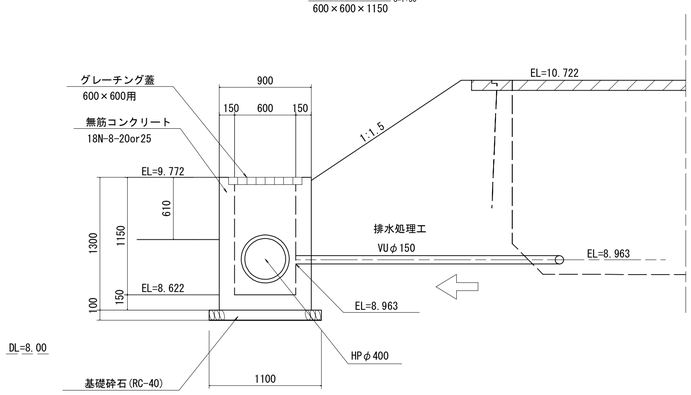

施設名	南部幹線用水路(0312100-1100-20)		
図面名	付帯工構造図		
作成年月	平成26年 3月		
縮尺	A1 図示	図面番号	8-333/599
作成者	関東農政局　両総農業水利事業所		

永田分水工構造図(1/4)

平面図 S=1:50

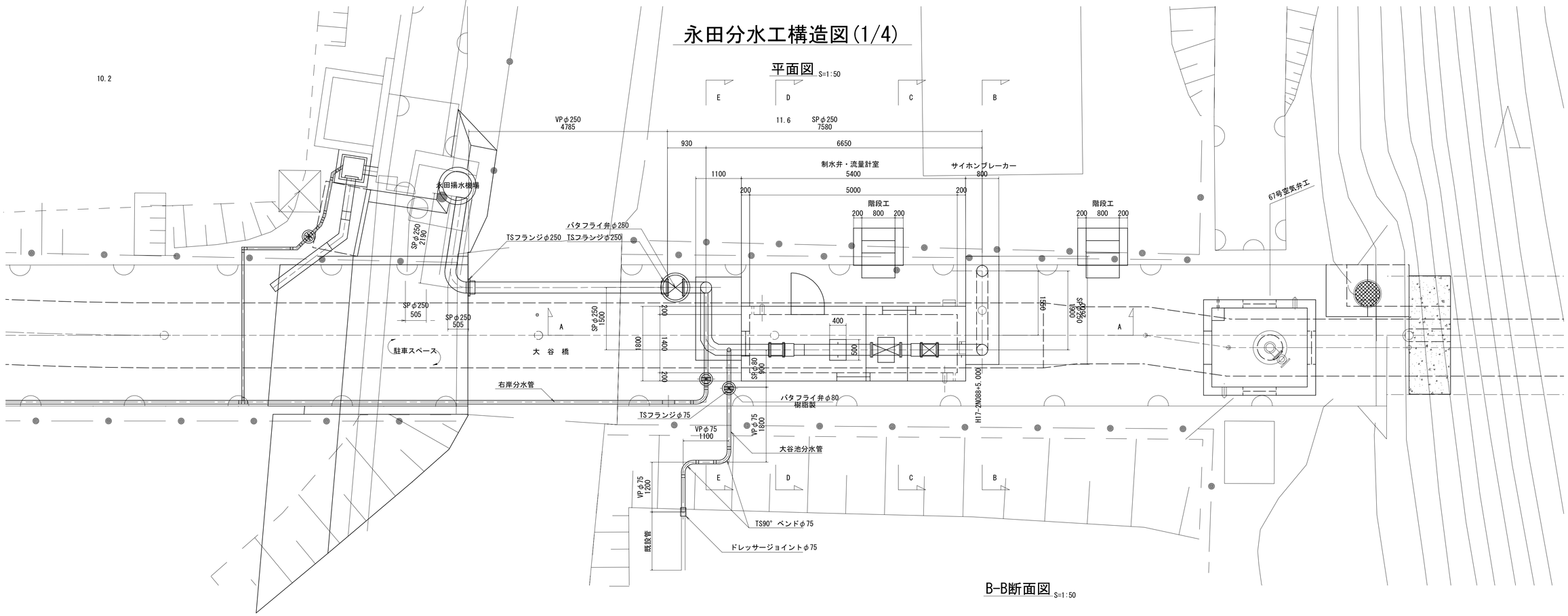

A-A断面図 S=1:50

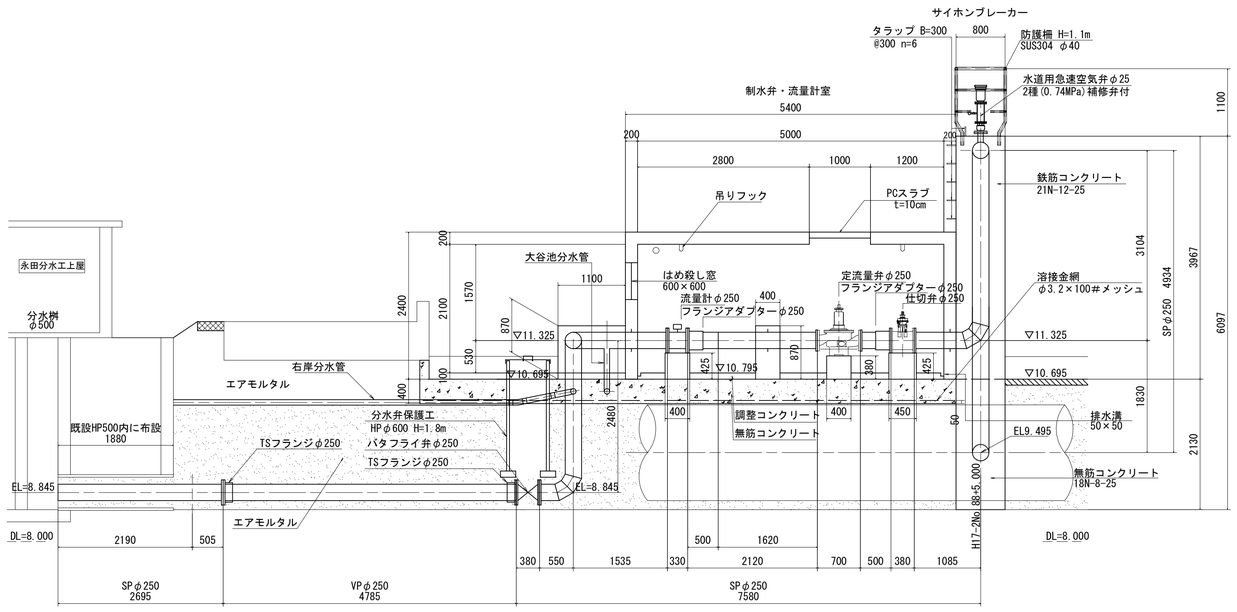

B-B断面図 S=1:50

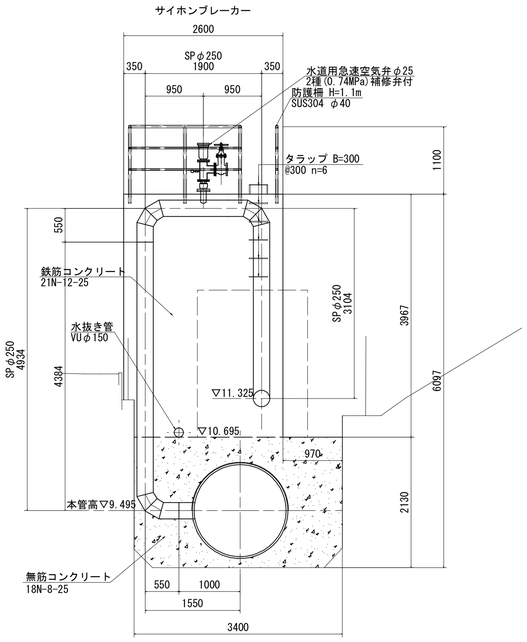

C-C断面図 S=1:50

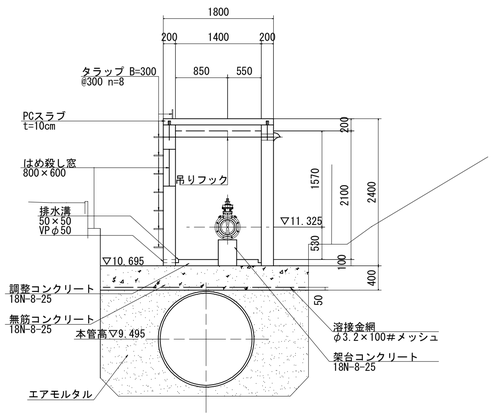

・この図面に記載されている標高は、第3機場のKBMを正として修正したKBM7(H=11.359m)及びKBM8(H=10.735m)を基準とした値である。

施設名	南部幹線用水路(0312100-1100-20)		
図面名	永田分水工構造図(1/4)		
作成年月	平成26年 3月		
縮尺	A1 1:50 A2 1:70	図面番号	8-334/599
作成者	関東農政局　両総農業水利事業所		

永田分水工構造図(2/4)

D-D断面図 S=1:50

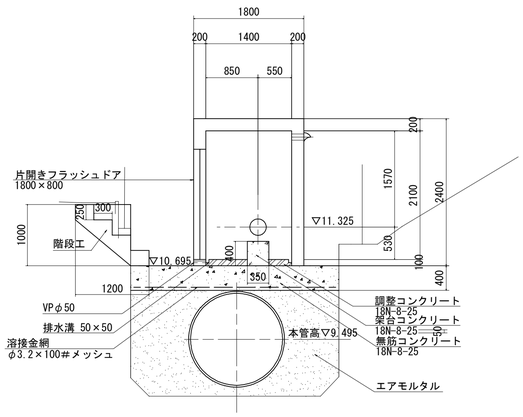

E-E断面図 S=1:50

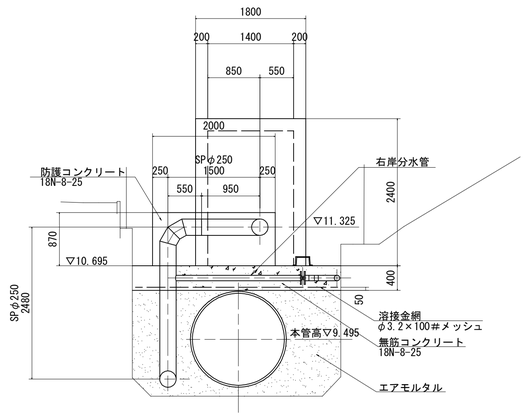

大谷池分水管縦断図 S=1:50

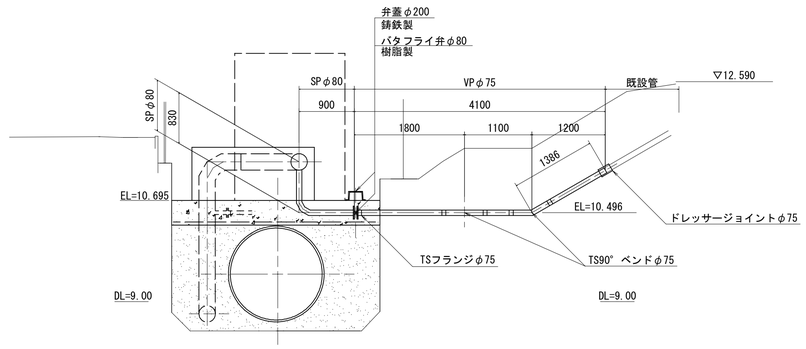

分水弁保護工標準図 S=Free

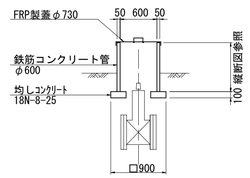

PC床版端部詳細図

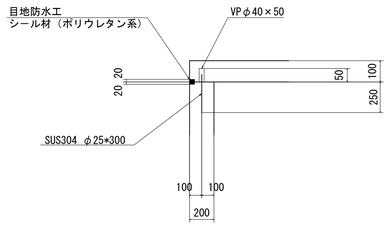

S=Free

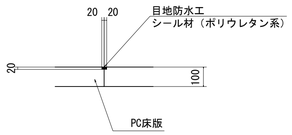

空気弁詳細図 S=1:10

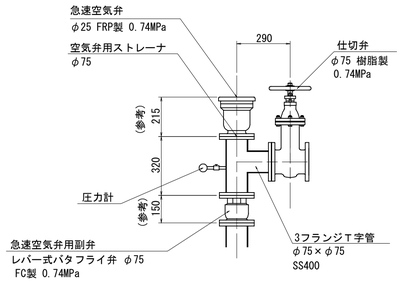

手摺及びステップ配置図 S=1:50

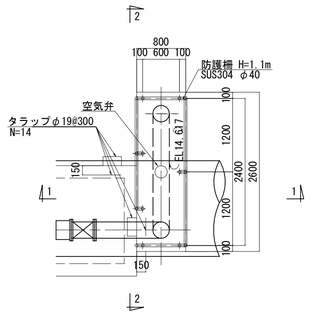

2-2sec

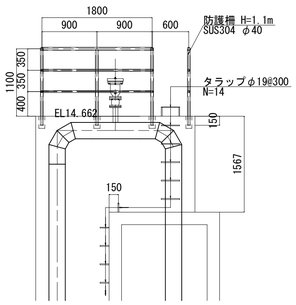

1-1sec

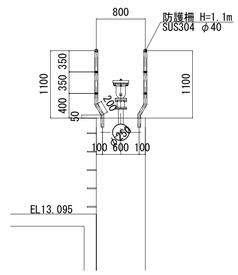

吊りフック詳細図 S=Free

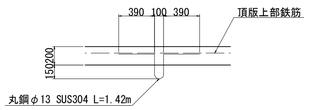

空気弁用ストレーナ詳細図

フランジストレーナ　SUS　φ75

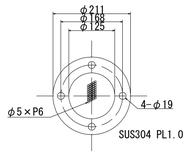

建屋正面図 S=1:50

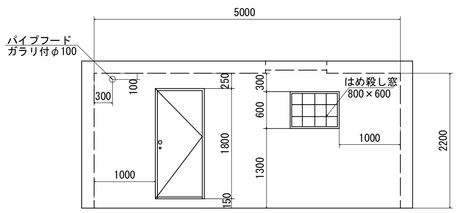

建屋裏面図 S=1:50

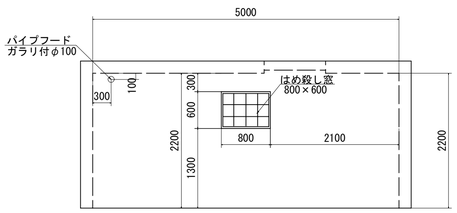

建屋側面図 S=1:50

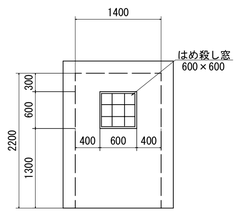

建具表

形式	片開きフラッシュドア		はめ殺し窓		はめ殺し窓	
数量	1		2		1	
姿図	1800 / 800		600 / 800		600 / 600	
材質 仕上	アルミ	シルバー	ガラスブロック		ガラスブロック	
見込 硝子	枠:70 扉:35					
金物	丁番(SUS)、握玉、シリンダー錠					
備考	沓摺(下枠)ステンレス		200×200型		200×200型	

・この図面に記載されている標高は、第3機場のKBMを正として修正したKBM7(H=11.359m)及びKBM8(H=10.735m)を基準とした値である。

施設名	南部幹線用水路(0312100-1100-20)		
図面名	永田分水工構造図(2/4)		
作成年月	平成26年 3月		
縮尺	A1 図示	図面番号	8-335/599
作成者	関東農政局　両総農業水利事業所		

永田分水工構造図(3/4)

右岸分水管

平面図 S=1:300

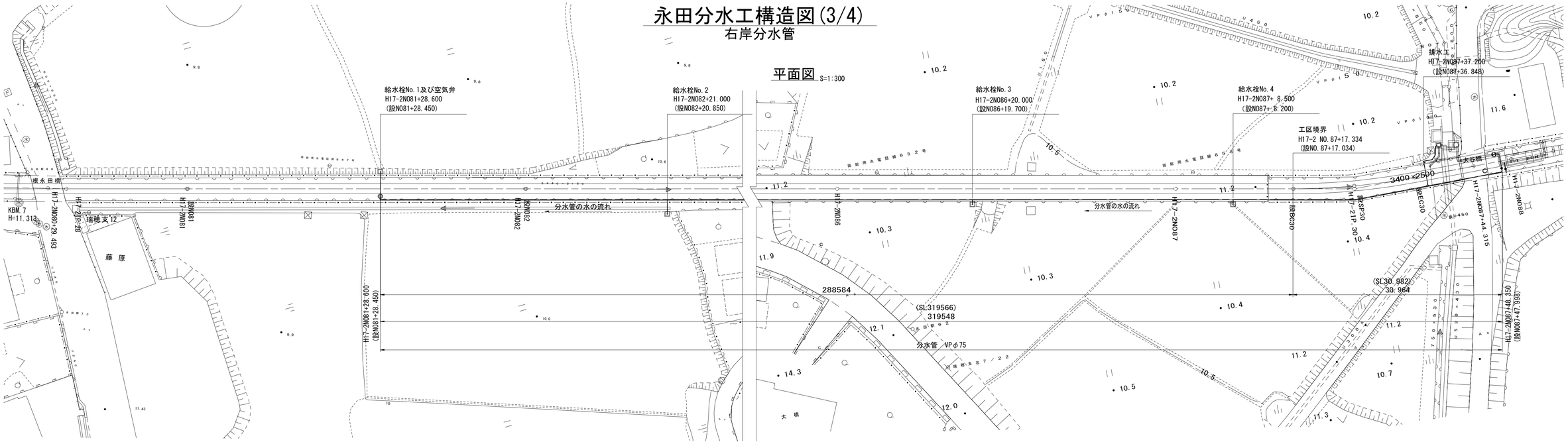

縦断図 S=1:50

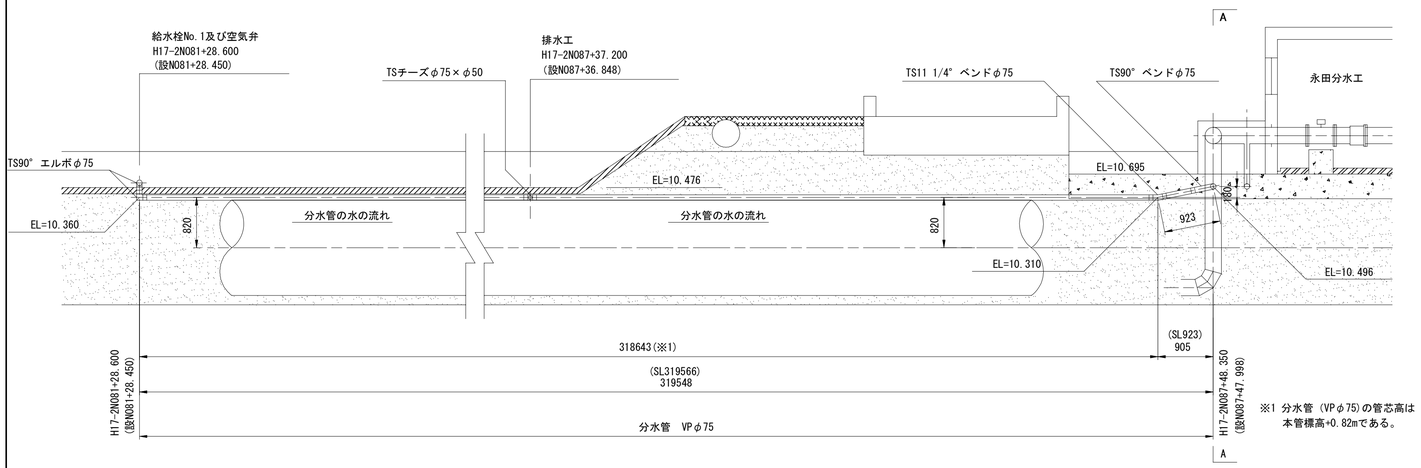

※1 分水管（VPφ75）の管芯高は本管標高+0.82mである。

分岐部平面図 S=1:50

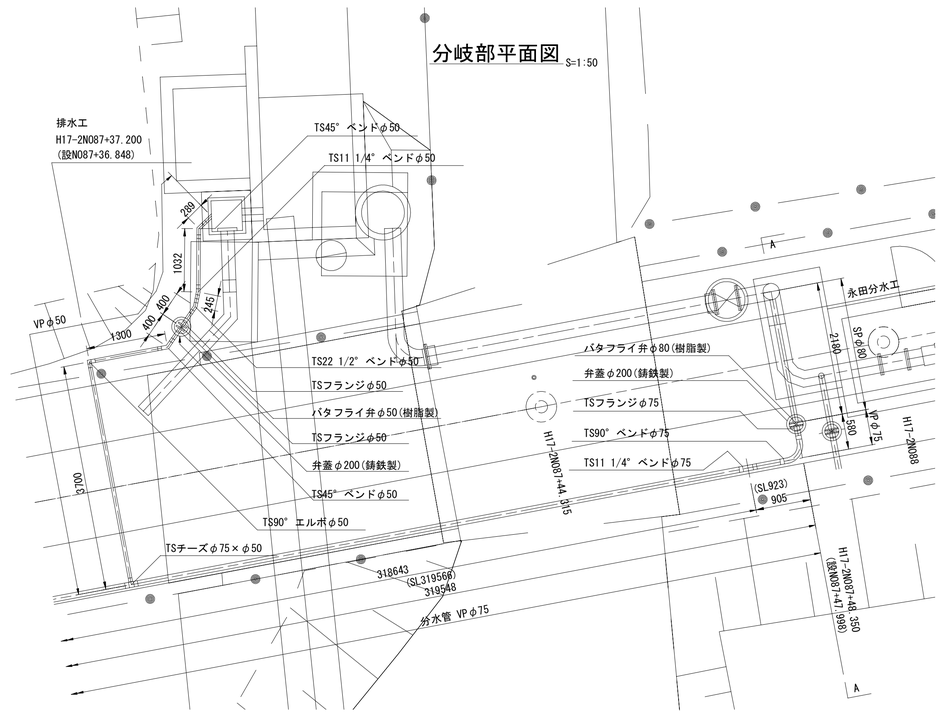

A-A断面図 S=1:50

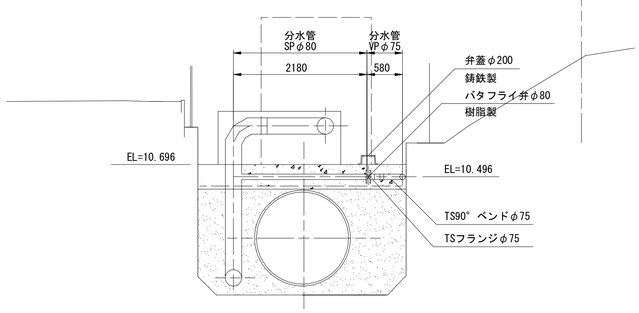

排水工縦断図 S=1:50

H17-2N087+37.200
(設N087+36.848)

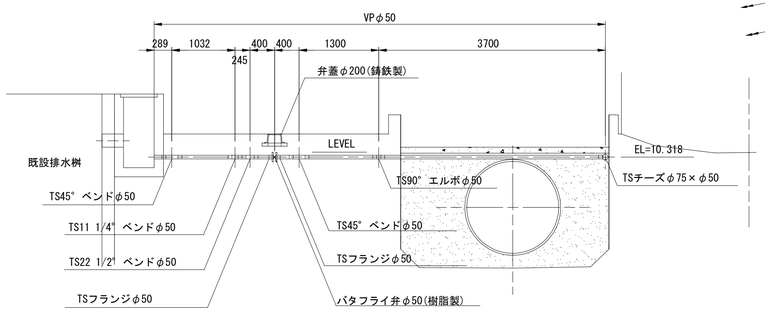

分水管詳細図 S=Free

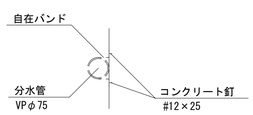

注）自在バンドは2.5mに1箇所設置。

施設名	南部幹線用水路(0312100-1100-20)		
図面名	永田分水工構造図(3/4)		
作成年月	平成26年 3月		
縮尺	A1 図示	図面番号	8-336/599
作成者	関東農政局 両総農業水利事業所		

永田分水工構造図(4/4)

・右岸分水管及び給水栓構造図

平面図 S=1:300

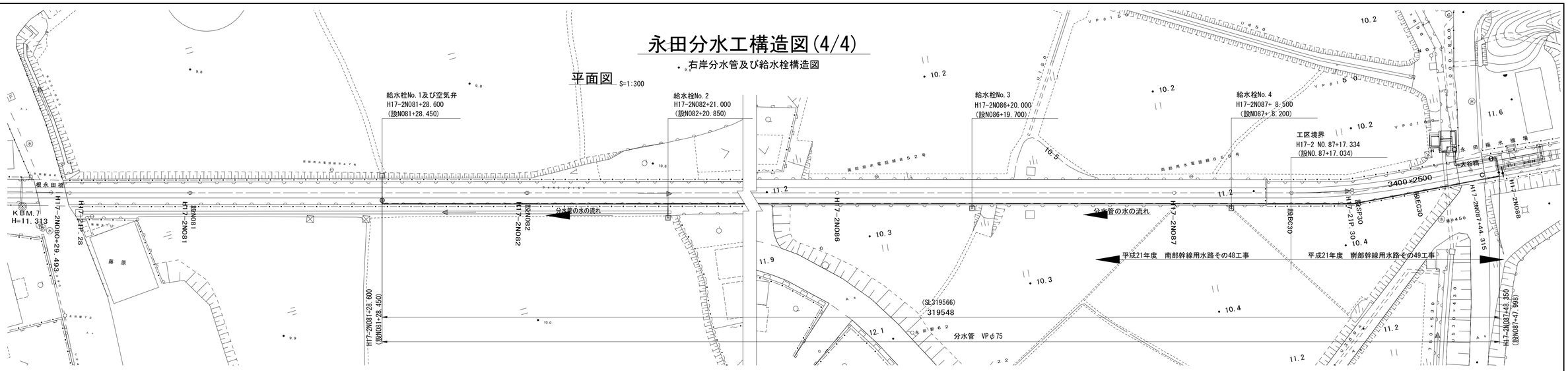

縦断図 S=1:50

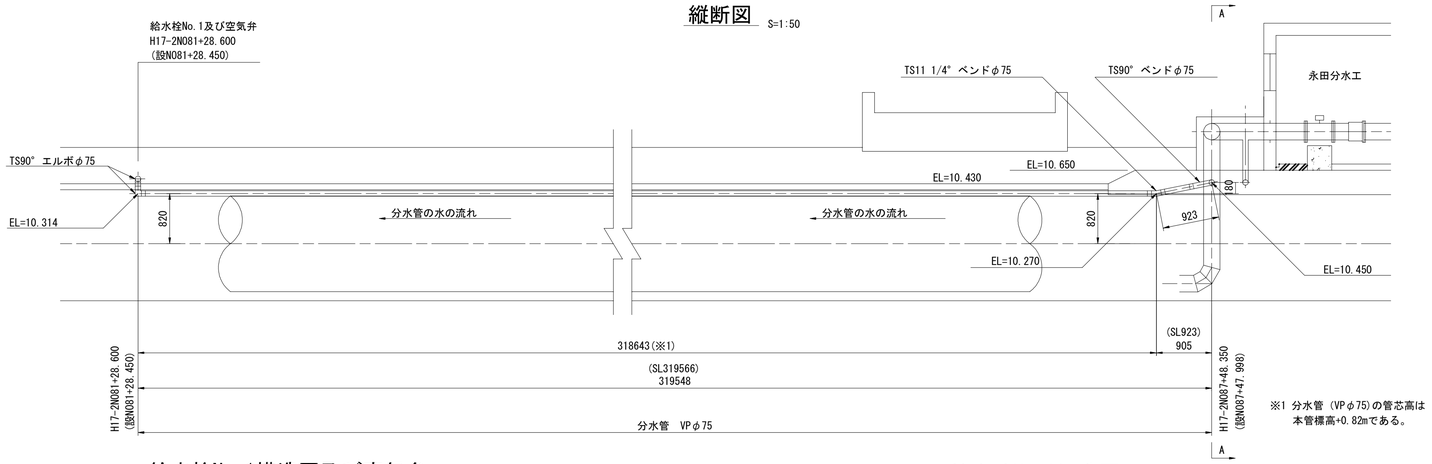

※1 分水管 (VPφ75)の管芯高は
本管標高+0.82mである。

A-A断面図 S=1:50

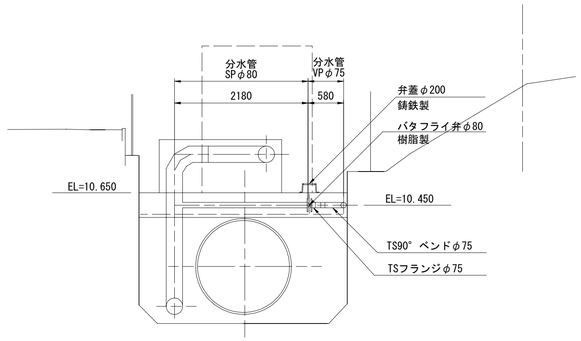

給水栓No.1構造図及び空気弁 S=1:50

H17-2N081+28.600
(設N081+28.450)

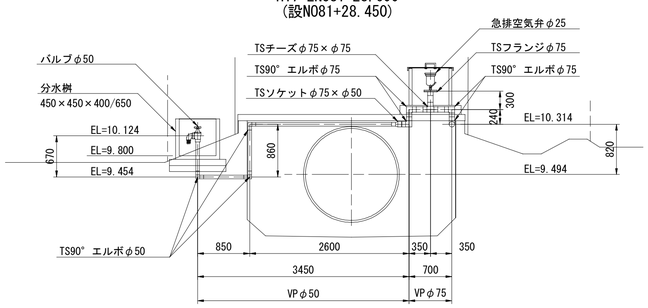

給水栓No.2構造図 S=1:50

H17-2N082+21.000
(設N082+20.850)

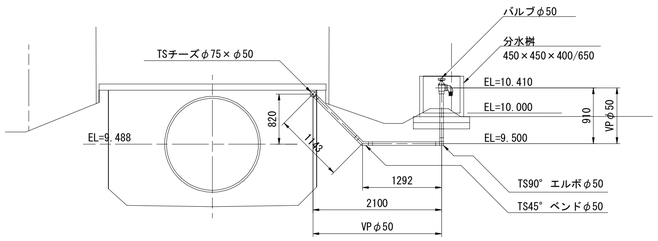

分水管詳細図 S=Free

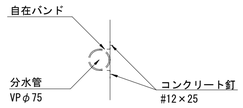

注)自在バンドは2.5mに1箇所設置。

空気弁保護工詳細図 S=1:50

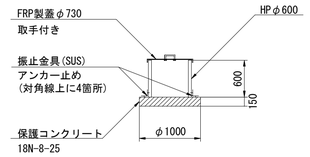

分水桝詳細図 S=1:50

450×450×400/650

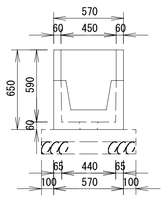

給水栓No.3構造図 S=1:50

H17-2N086+20.000
(設N086+19.700)

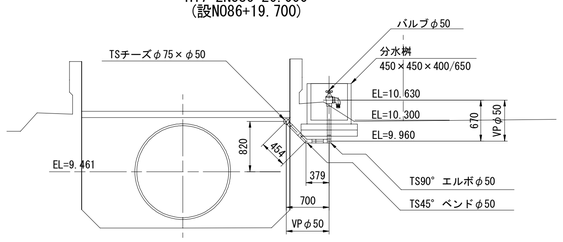

給水栓No.4構造図 S=1:50

H17-2N087+ 8.500
(設N087+ 8.200)

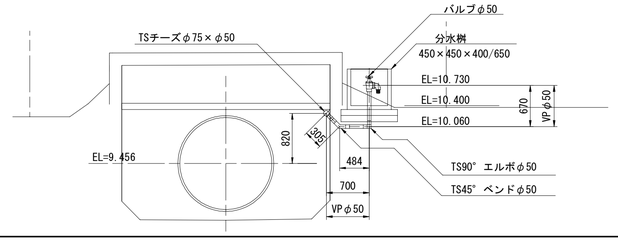

施設名	南部幹線用水路(0312100-1100-20)		
図面名	永田分水工構造図(4/4)		
作成年月	平成26年 3月		
縮尺	A1 図示	図面番号	8-337/599
作成者	関東農政局 両総農業水利事業所		

67号空気弁工構造図(1/2)

H17-2 NO.88+15.280(T-47入口)

平面図 S=1:50

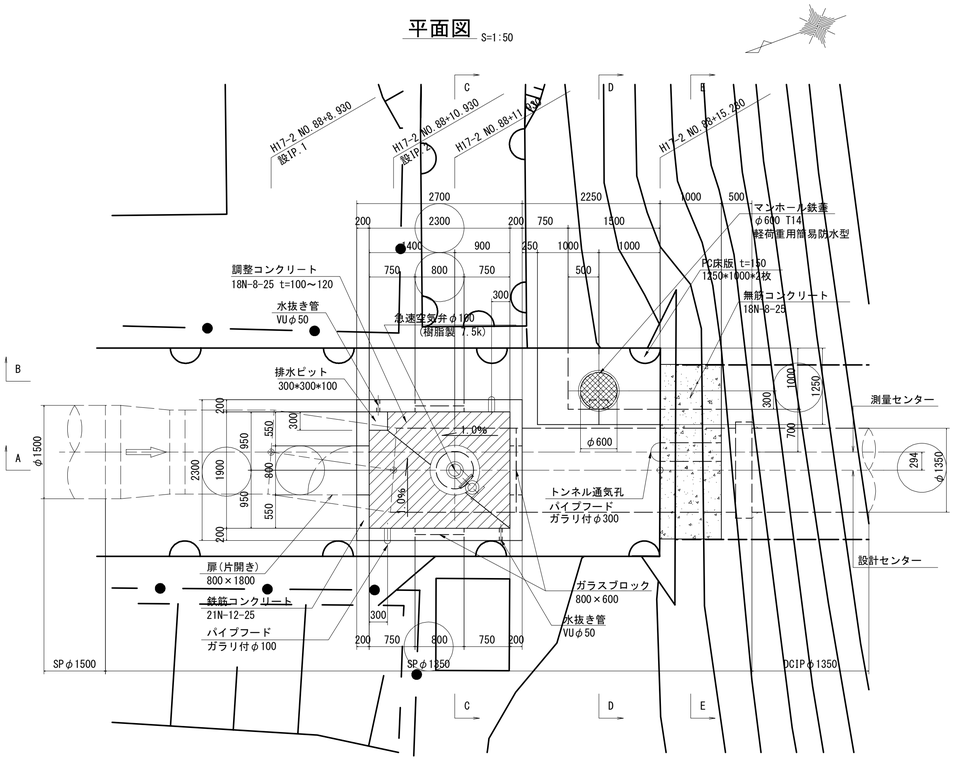

B-B断面 S=1:50

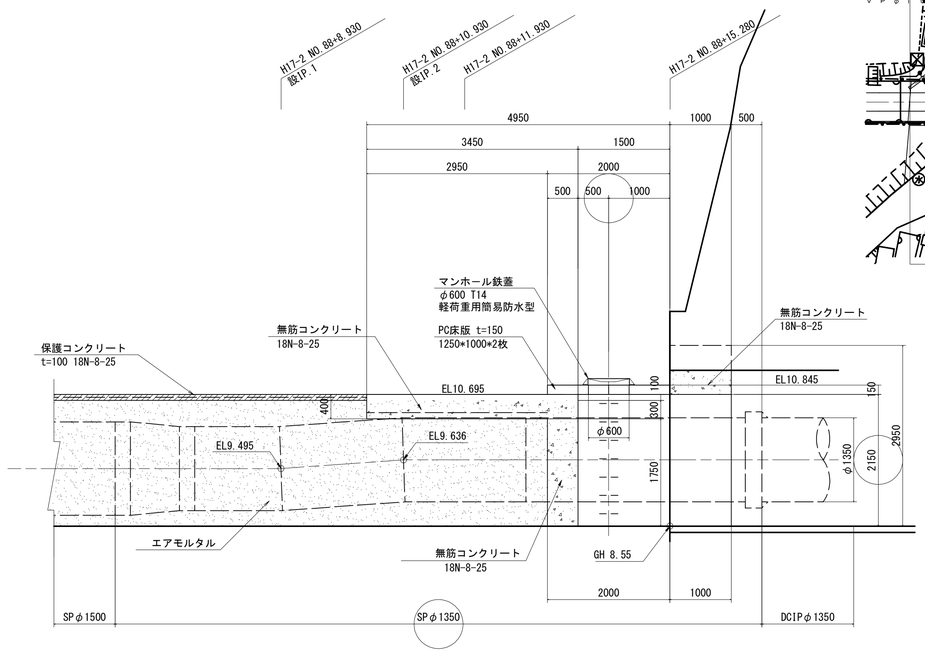

位置図 S=1:250

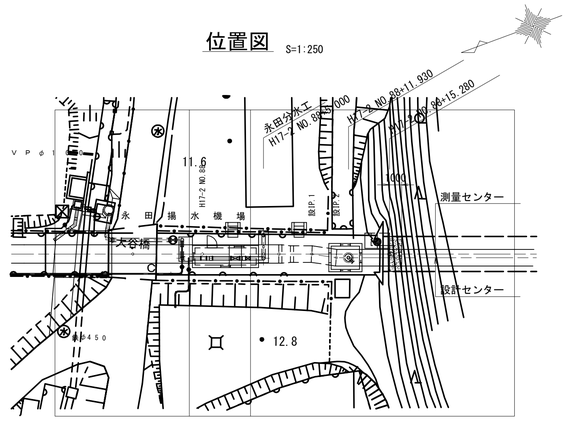

A-A断面 S=1:50

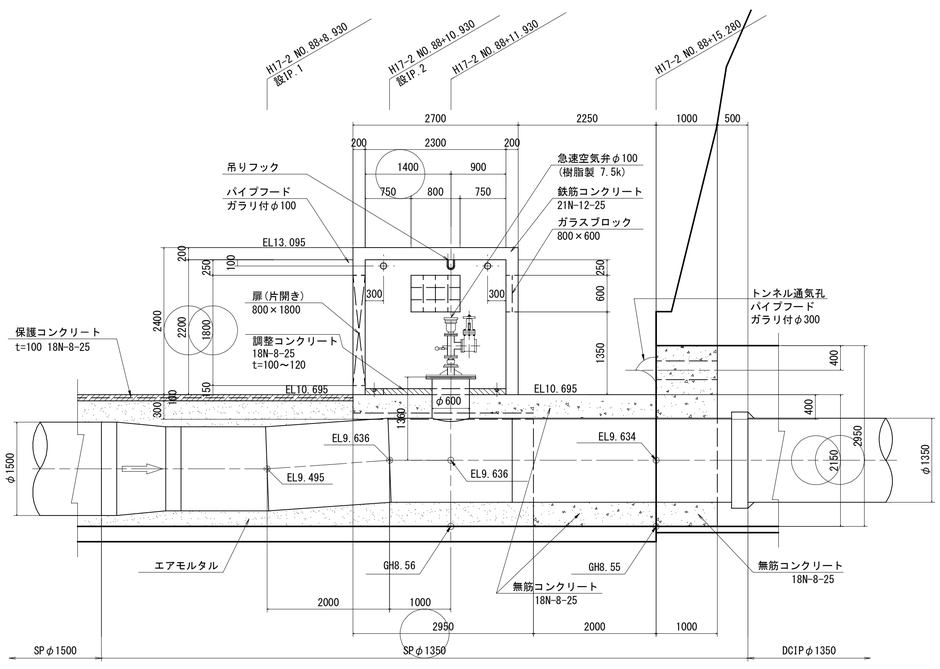

C-C断面 S=1:50

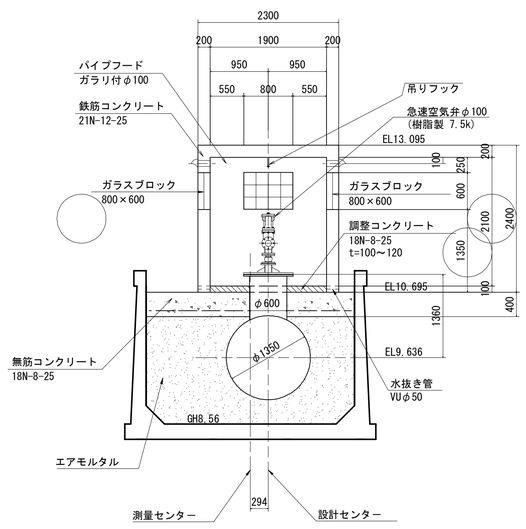

D-D断面 S=1:50

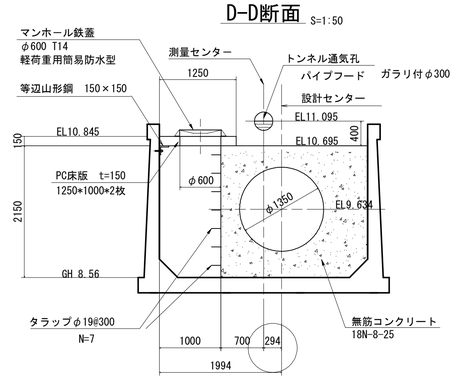

E-E断面 S=1:50

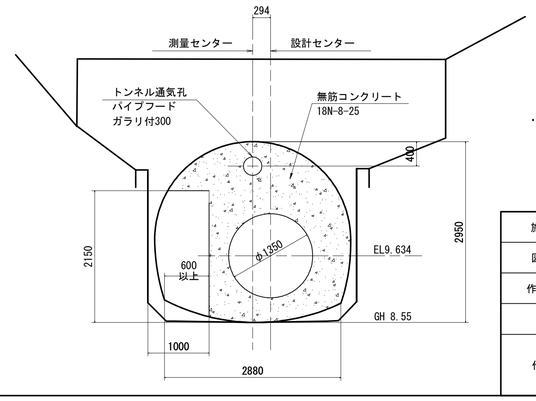

・この図面に記載されている標高は、第3機場のKBMを正として修正したKBM7(H=11.359m)及びKBM8(H=10.735m)を基準とした値である。

施設名	南部幹線用水路(0312100-1100-20)		
図面名	67号空気弁工構造図(1/2)		
作成年月	平成26年 3月		
縮尺	A1 図示	図面番号	8-338/599
作成者	関東農政局　両総農業水利事業所		

67号空気弁工構造図(2/2)

H17-2 NO.88+15.280(T-47入口)

空気弁詳細図

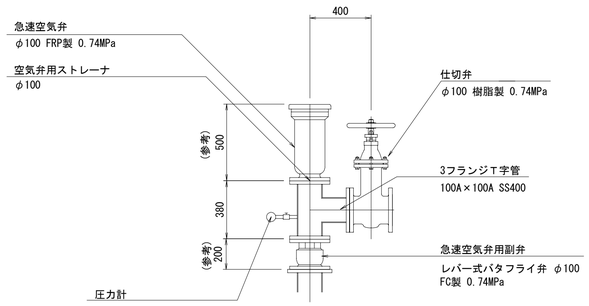

PC床版詳細図 S=1:20

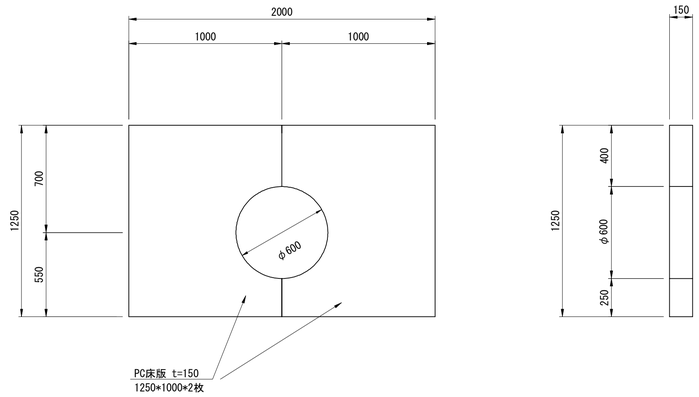

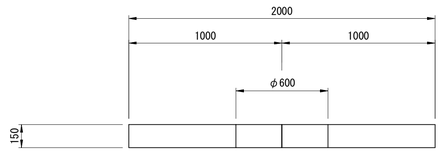

空気弁用ストレーナ詳細図

フランジストレーナ SUS φ100

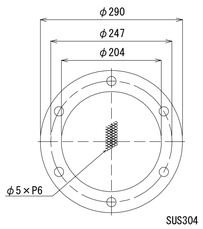

SUS304 PL1.0

吊りフック詳細図 S=1:20

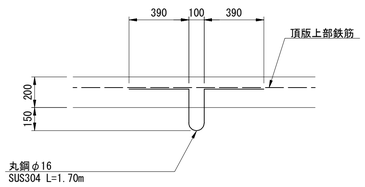

建具表

形式		片開きフラッシュドア		ガラスブロック	
数量		1		3	
姿図		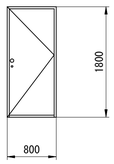		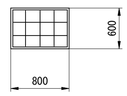	
材質	仕上	アルミ	シルバー	ガラス	
見込	硝子	枠：70 扉：35			
金物		丁番(SUS)、握玉、 シリンダー錠			
備考		沓摺(下枠)ステンレス		200×200型	

施設名	南部幹線用水路(0312100-1100-20)		
図面名	67号空気弁工構造図(2/2)		
作成年月	平成26年 3月		
縮尺	A1 図示	図面番号	8-339/599
作成者	関東農政局　両総農業水利事業所		

68号空気弁工構造図(1/2)

H17-2 NO.105+43.100(T-47出口)

平面図 S=1:50

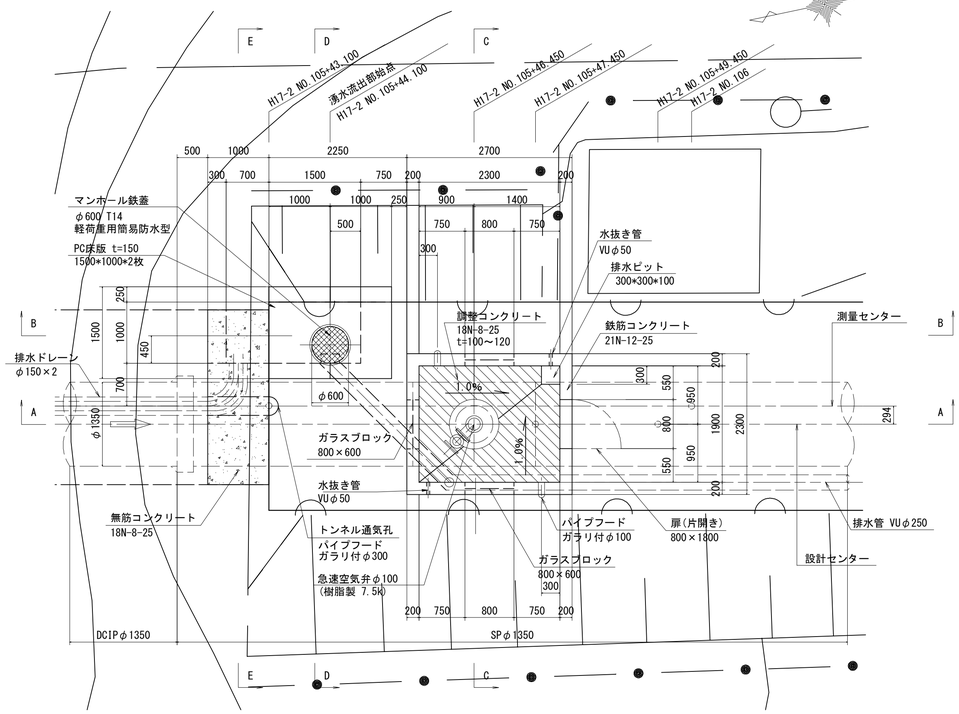

B-B断面 S=1:50

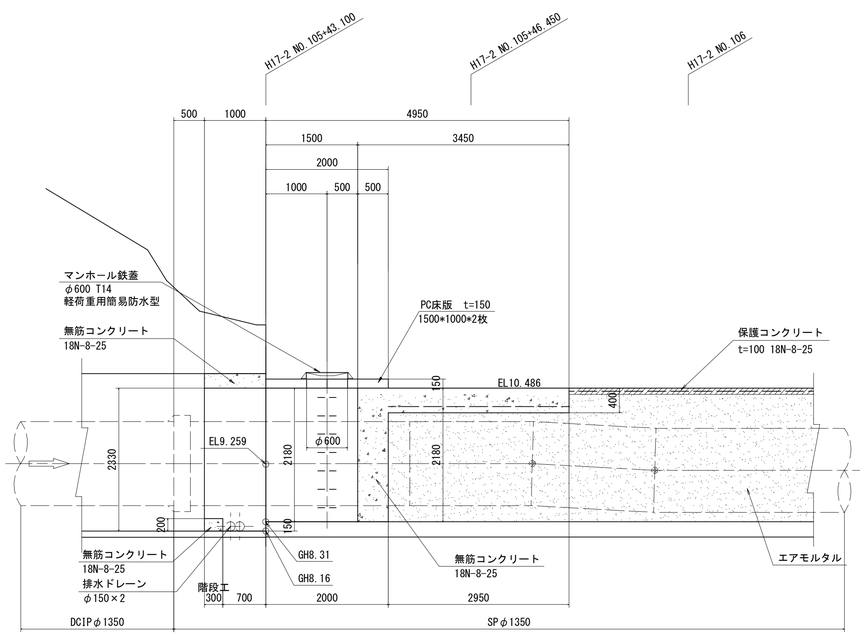

位置図 S=1:250

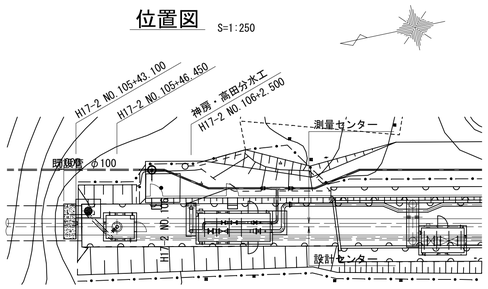

A-A断面 S=1:50

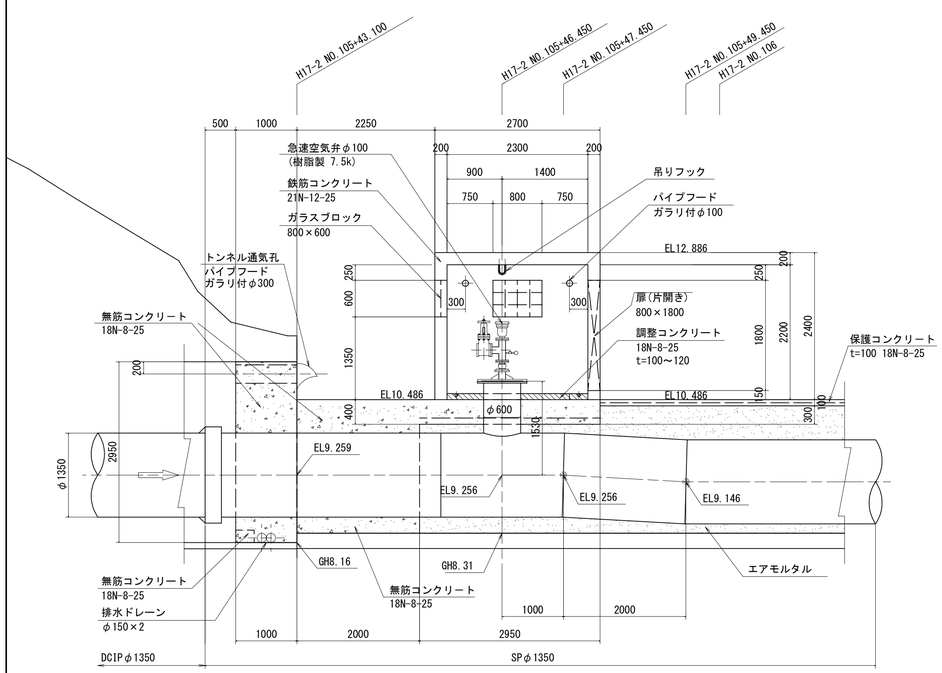

C-C断面 S=1:50

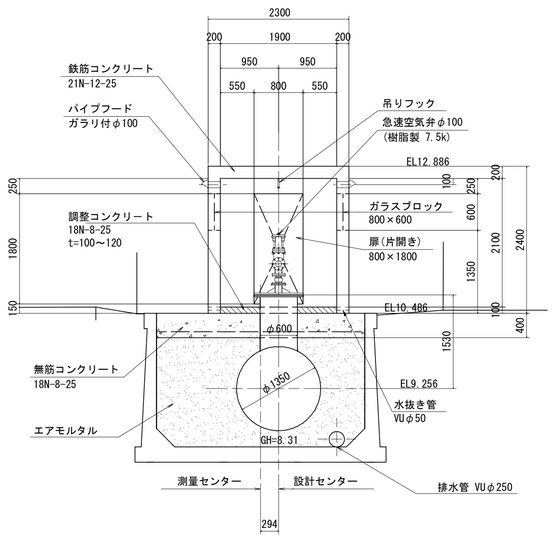

D-D断面 S=1:50

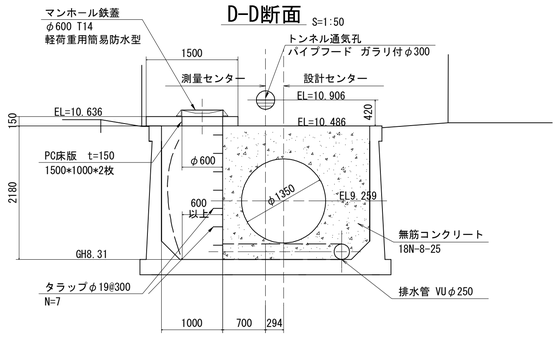

E-E断面 S=1:50

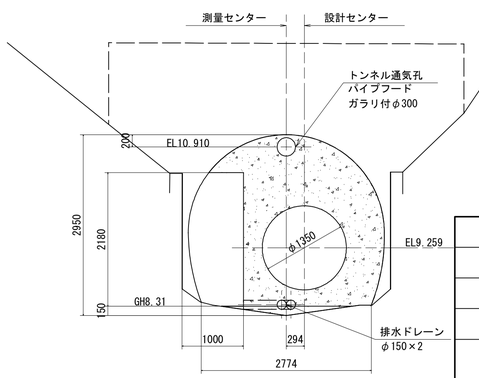

・この図面に記載されている標高は、第3機場のKBMを正として修正したKBM7(H=11.359m)及びKBM8(H=10.735m)を基準とした値である。

施設名	南部幹線用水路(0312100-1100-20)		
図面名	68号空気弁工構造図(1/2)		
作成年月	平成26年 3月		
縮尺	A1 図示	図面番号	8-340/599
作成者	関東農政局 両総農業水利事業所		

68号空気弁工構造図(2/2)

H17-2 NO.105+43.100(T-47出口)

空気弁詳細図 S=1:20

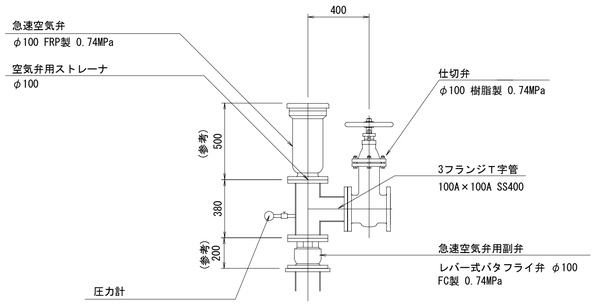

PC床版詳細図 S=1:20

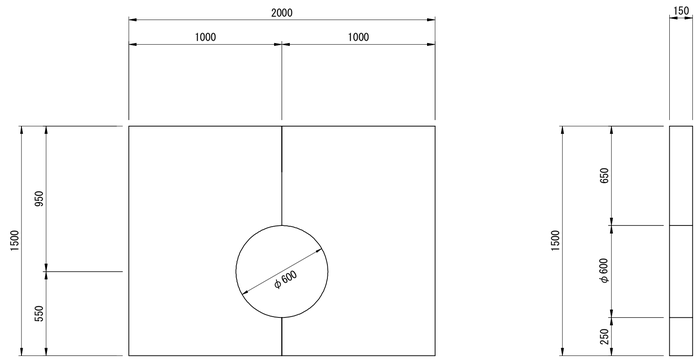

空気弁用ストレーナ詳細図

フランジストレーナ SUS φ100

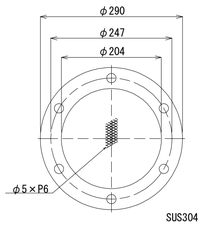

SUS304 PL1.0

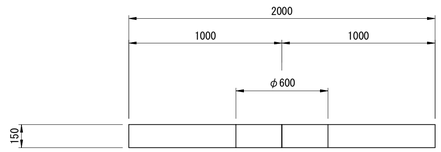

吊りフック詳細図 S=1:20

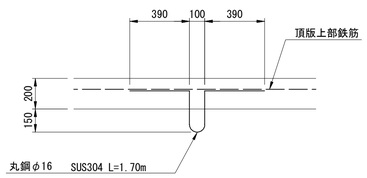

建具表

形式		片開きフラッシュドア		ガラスブロック	
数量		1		3	
姿図		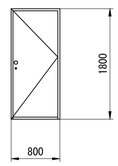		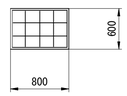	
材質	仕上	アルミ	シルバー	ガラス	
見込	硝子	枠：70 扉：35			
金物		丁番(SUS)、握玉、 シリンダー錠			
備考		沓摺（下枠）ステンレス		200×200型	

施設名	南部幹線用水路(0312100-1100-20)		
図面名	68号空気弁工構造図(2/2)		
作成年月	平成26年 3月		
縮尺	A1 図示	図面番号	8-341/599
作成者	関東農政局　両総農業水利事業所		

神房・高田分水工構造図(1/6)

平面図 S=1:50

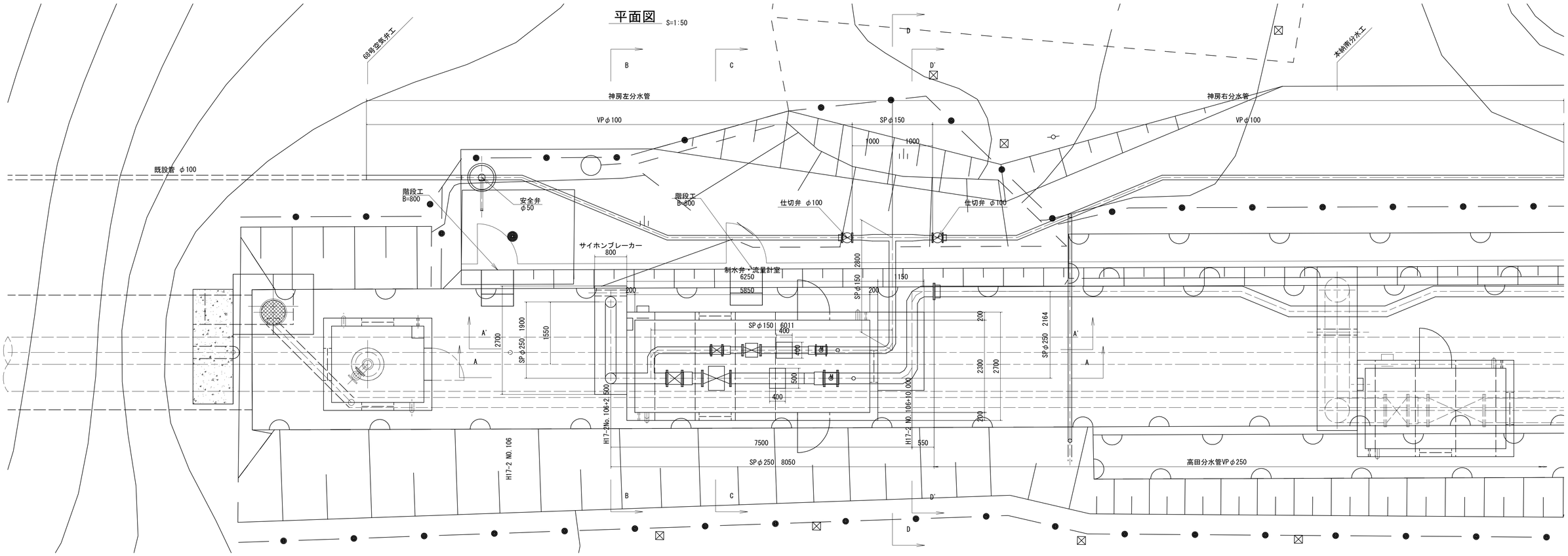

A-A断面 S=1:50

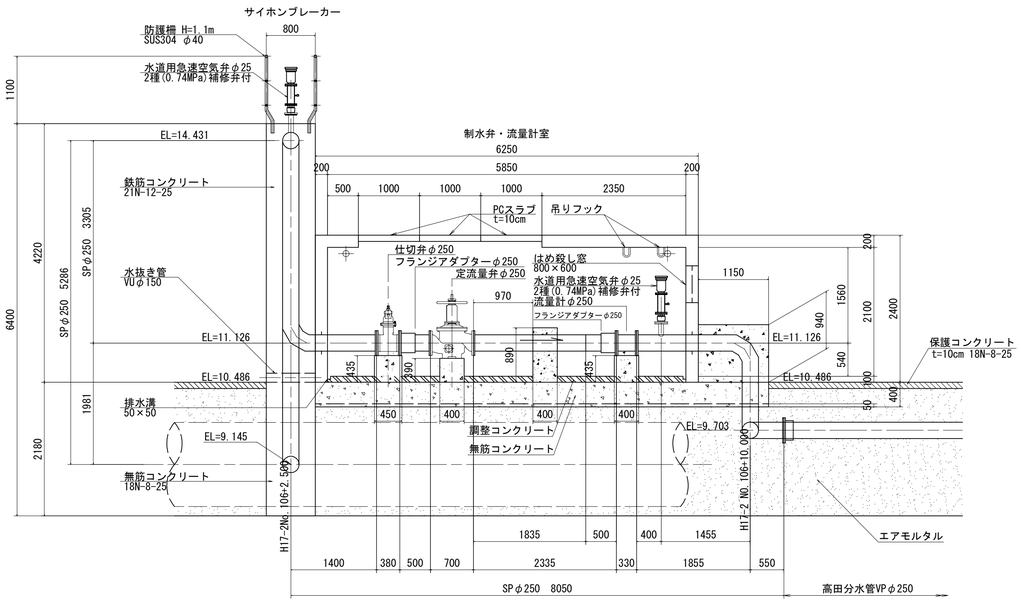

A'-A'断面 S=1:50

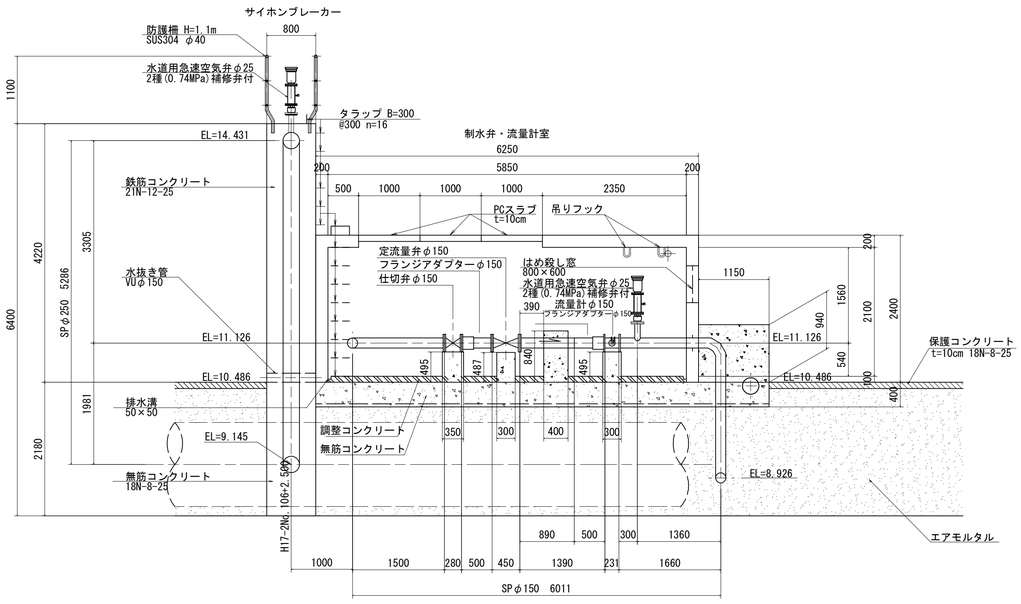

・この図面に記載されている標高は、第3機場のKBMを正として修正したKBM7(H=11.359m)及びKBM8(H=10.735m)を基準とした値である。

施設名	南部幹線用水路(0312100-1100-20)		
図面名	神房・高田分水工構造図(1/6)		
作成年月	平成26年 3月		
縮尺	A1 1:50 A2 1:70	図面番号	8-342/599
作成者	関東農政局　両総農業水利事業所		

神房・高田分水工構造図(2/6)

B-B断面 S=1:50

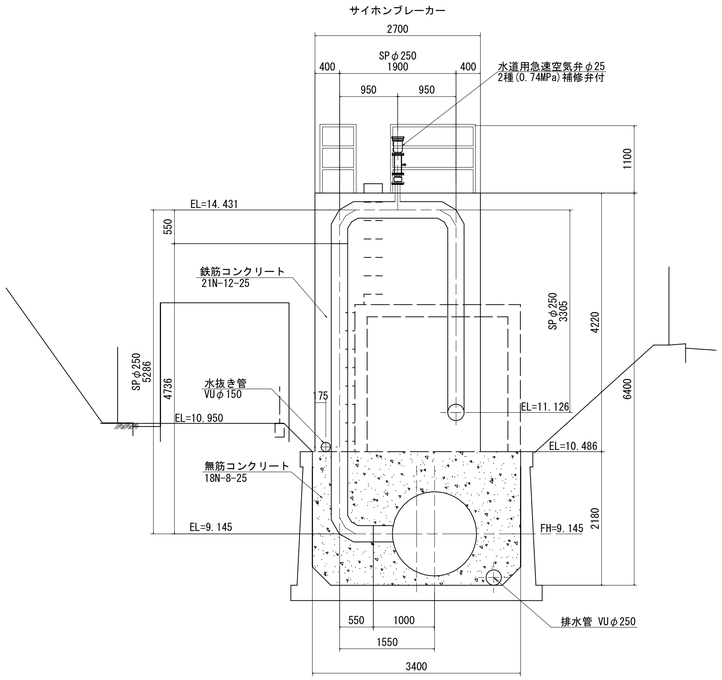

C-C断面 S=1:50

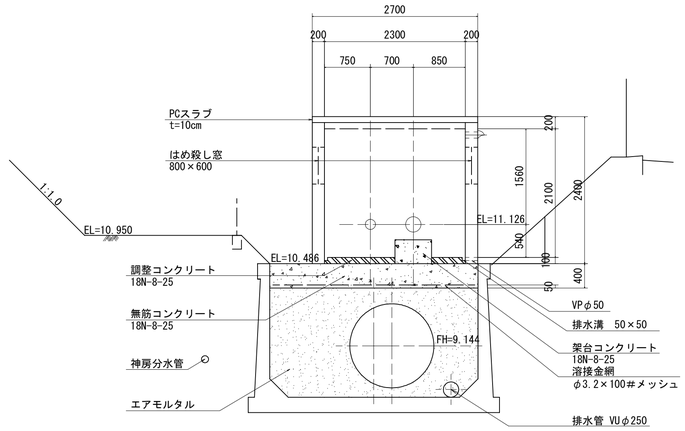

D-D断面 S=1:50

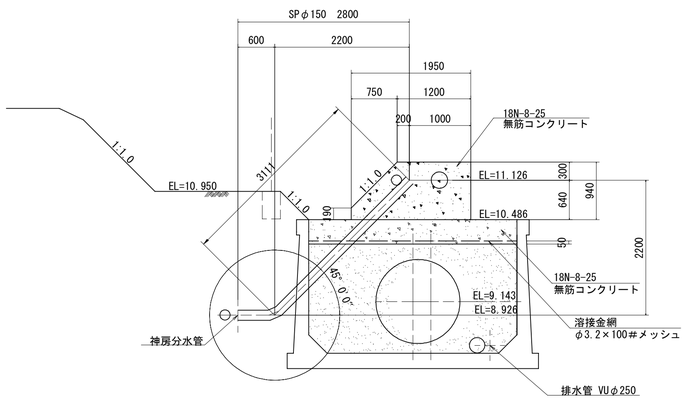

D'-D'断面 S=1:50

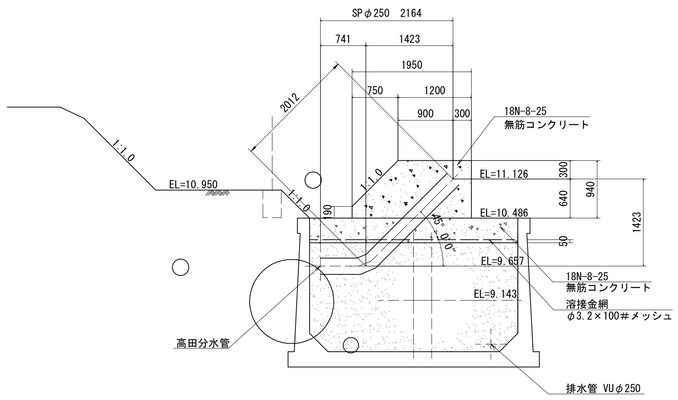

・この図面に記載されている標高は、第3機場の
KBMを正として修正したKBM7(H=11.359m)及び
KBM8(H=10.735m)を基準とした値である。

施設名	南部幹線用水路(0312100-1100-20)		
図面名	神房・高田分水工構造図(2/6)		
作成年月	平成26年 3月		
縮尺	A1 1:50 A2 1:70	図面番号	8-343/599
作成者	関東農政局　両総農業水利事業所		

神房・高田分水工構造図(3/6)

吊りフック詳細図

S=1:20

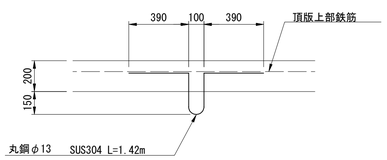

手摺及びステップ配置図 S=1:50

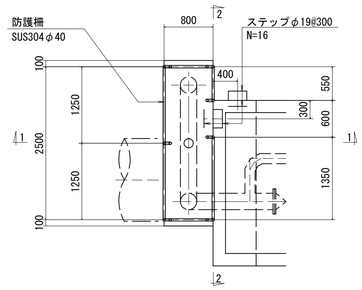

2-2sec S=1:50

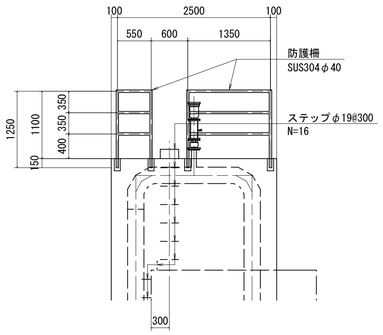

空気弁詳細図 S=1:10

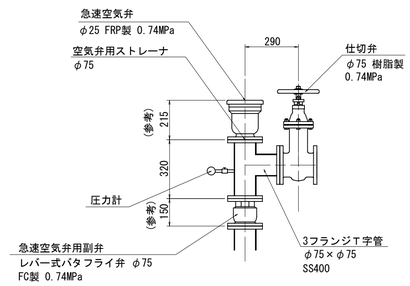

PC床版端部詳細図 S=Free

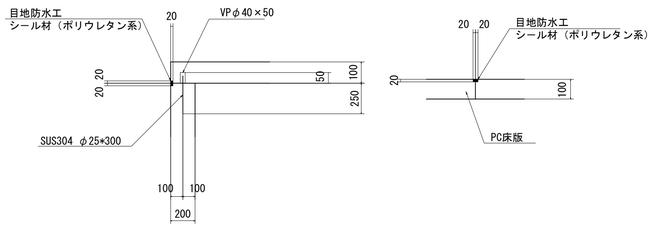

1-1sec S=1:50

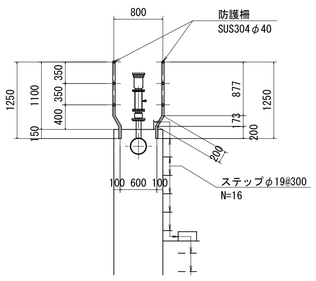

空気弁用ストレーナ詳細図

フランジストレーナ　SUS　φ75

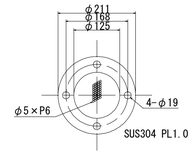

建屋正面図 S=1:50

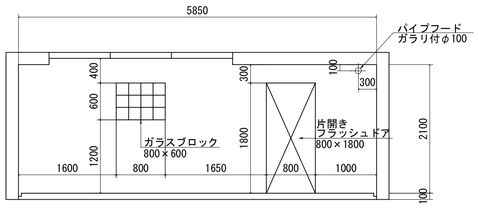

建屋裏面図 S=1:50

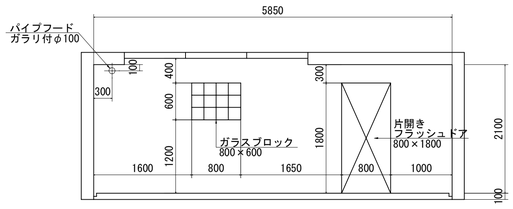

建屋側面図 S=1:50

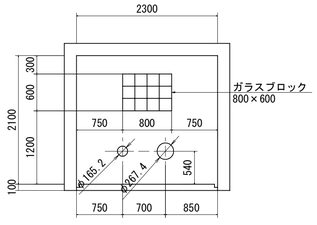

建具表

形式		片開きﾌﾗｯｼｭﾄﾞｱ		ガラスブロック
数量		2		3
姿図		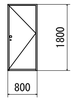		
材質	仕上	アルミ	シルバー	ガラス
見込	硝子	枠:70 扉:35		
金物		丁番(SUS)、握玉 シリンダー錠		
備考		沓摺（下枠）ｽﾃﾝﾚｽ		200×200型

・この図面に記載されている標高は、第3機場の
KBMを正として修正したKBM7(H=11.359m)及び
KBM8(H=10.735m)を基準とした値である。

施設名	南部幹線用水路(0312100-1100-20)		
図面名	神房・高田分水工構造図(3/6)		
作成年月	平成26年 3月		
縮尺	A1 図示	図面番号	8-344/599
作成者	関東農政局　両総農業水利事業所		

神房・高田分水工構造図(4/6) S=1:100

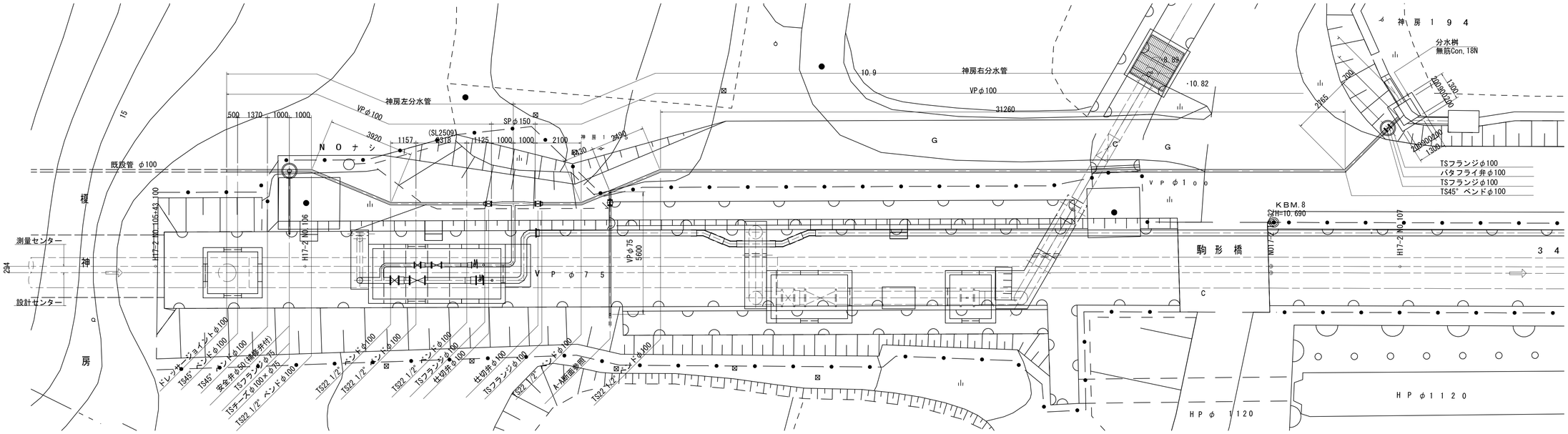

神房分水管縦断図 S=1:100

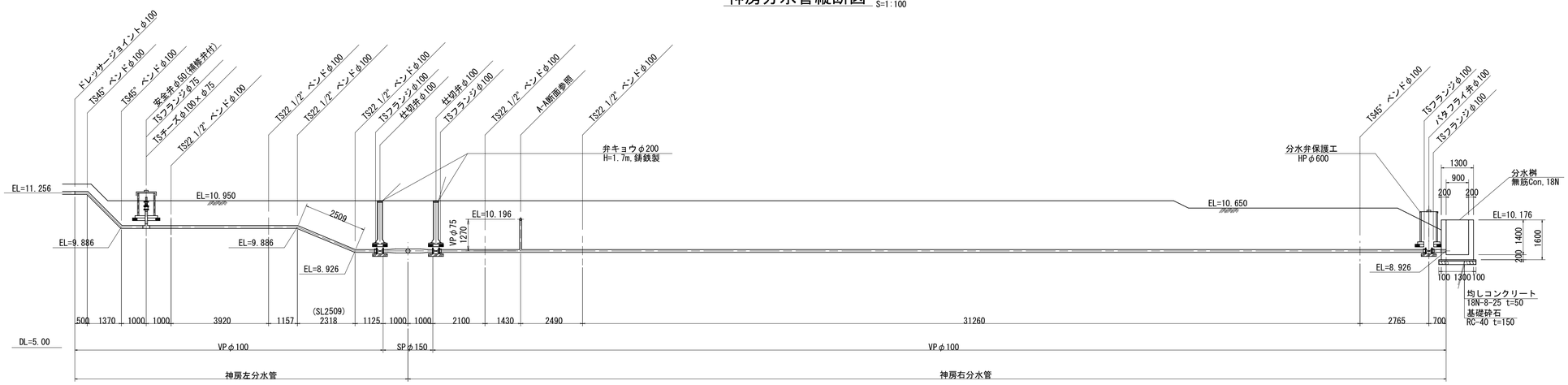

分水管標準断面図 S=1:20

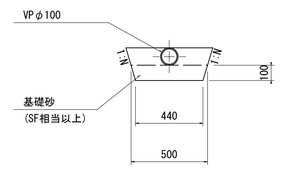

A-A断面 S=1:100

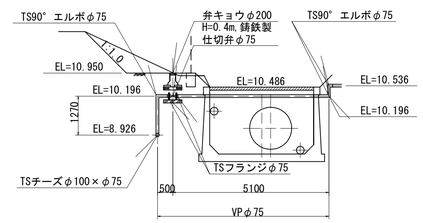

安全弁詳細図 S=1:30

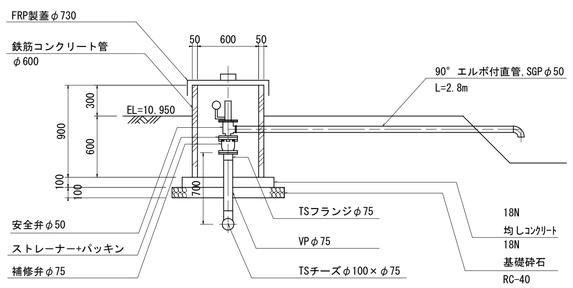

分水弁保護工標準断面図 S=Free
弁キョウφ200

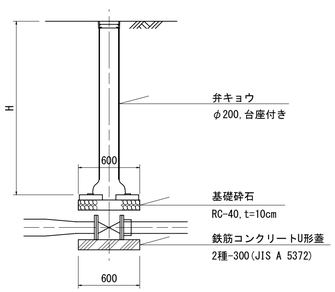

分水弁保護工詳細図 S=Free
HPφ600

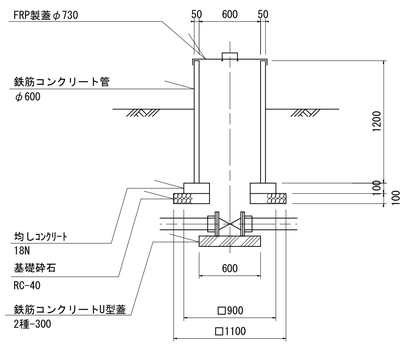

施設名	南部幹線用水路(0312100-1100-20)		
図面名	神房・高田分水工構造図(4/6)		
作成年月	平成26年 3月		
縮尺	A1 図示	図面番号	8-345/599
作成者	関東農政局 両総農業水利事業所		

神房・高田分水工構造図(5/6)

高田分水管平面図 S=1:100

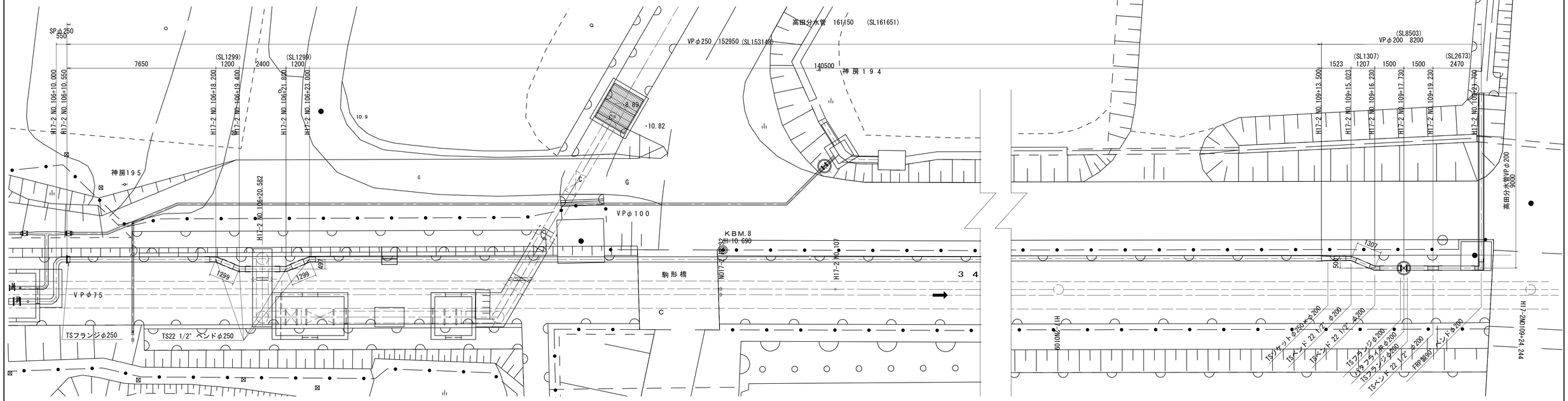

高田分水管縦断図 S=1:100

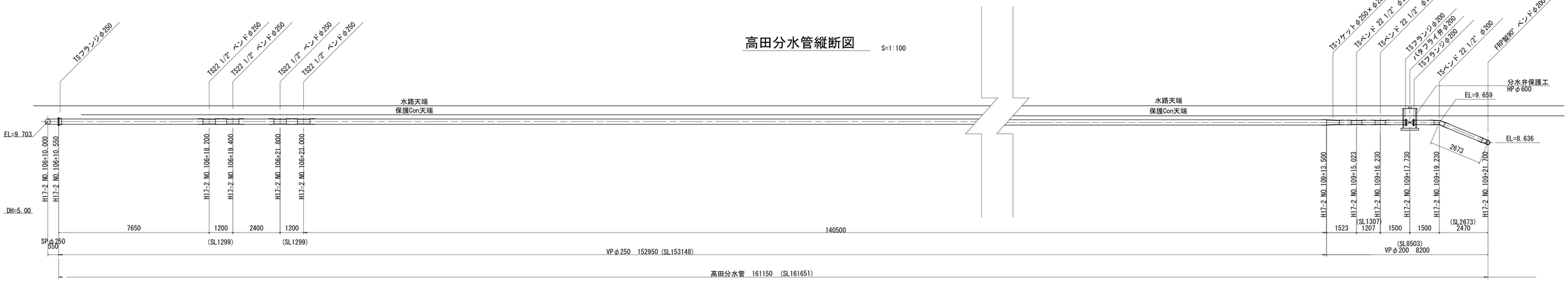

高田分水管縦断図 S=1:100
既設管挿入部

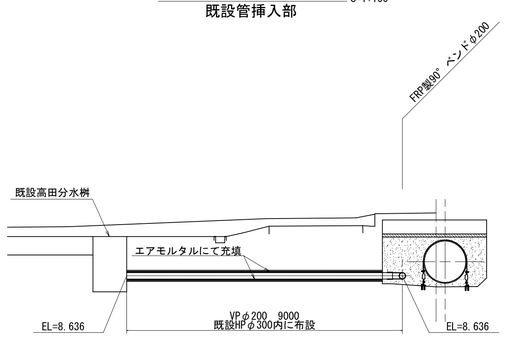

分水弁保護工詳細図 S=Free

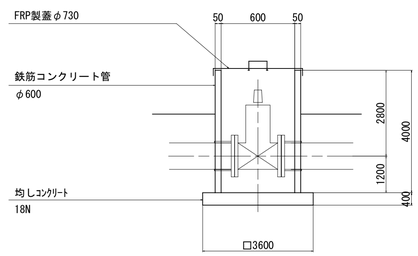

浮上防止工 S=Free

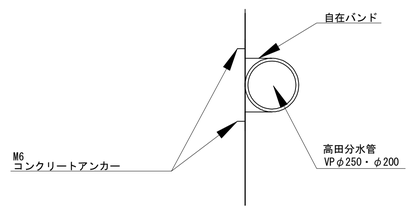

※浮上防止工は2.5mに1箇所設置

施設名	南部幹線用水路(0312100-1100-20)		
図面名	神房・高田分水工構造図(5/6)		
作成年月	平成26年 3月		
縮尺	A1 図示	図面番号	8-346/599
作成者	関東農政局 両総農業水利事業所		

神房・高田分水工構造図(6/6)

平面図 S=1:200

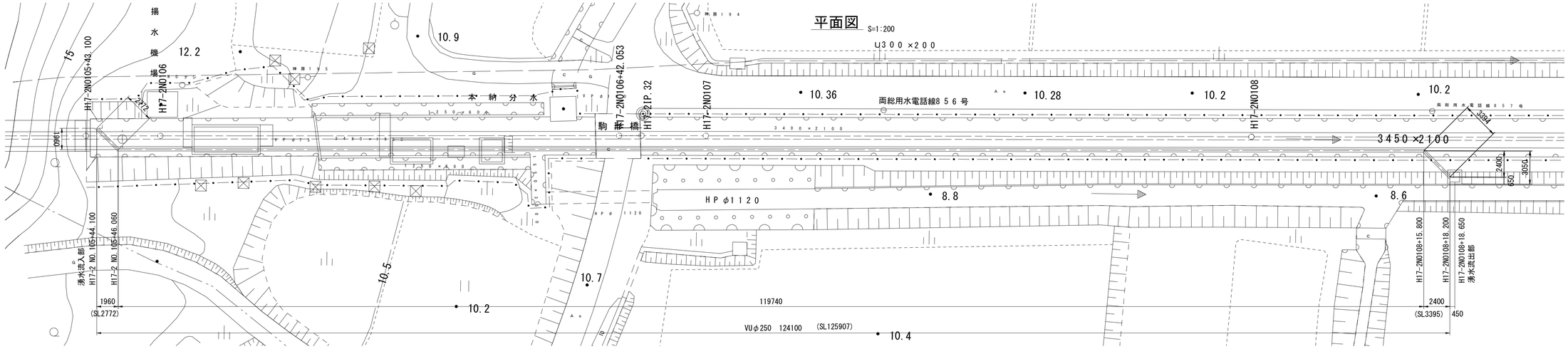

流入部平面図 S=1:100

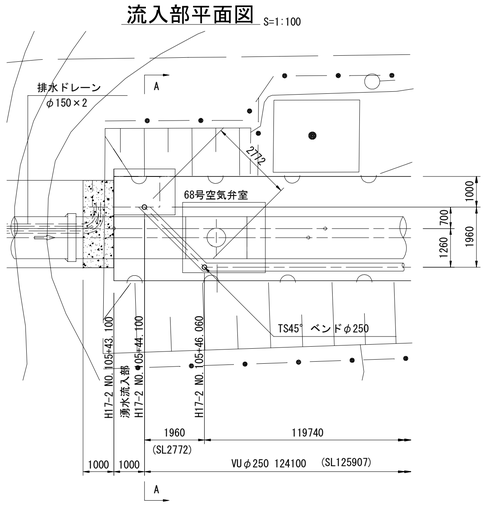

流出部平面図 S=1:100

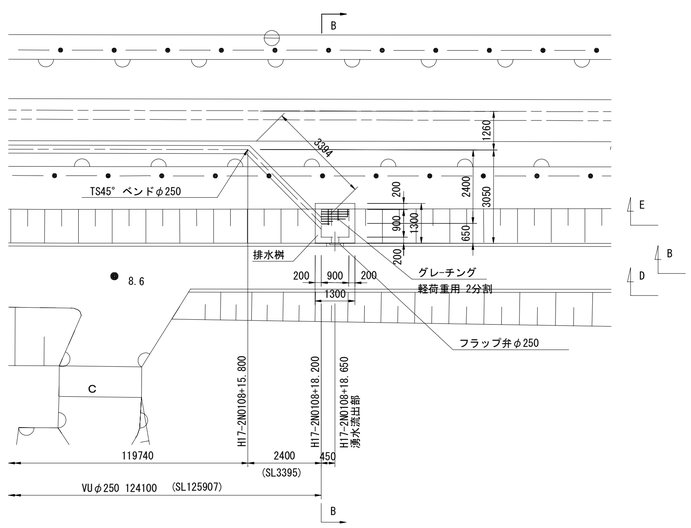

湧水処理工排水桝配筋図 S=1:50

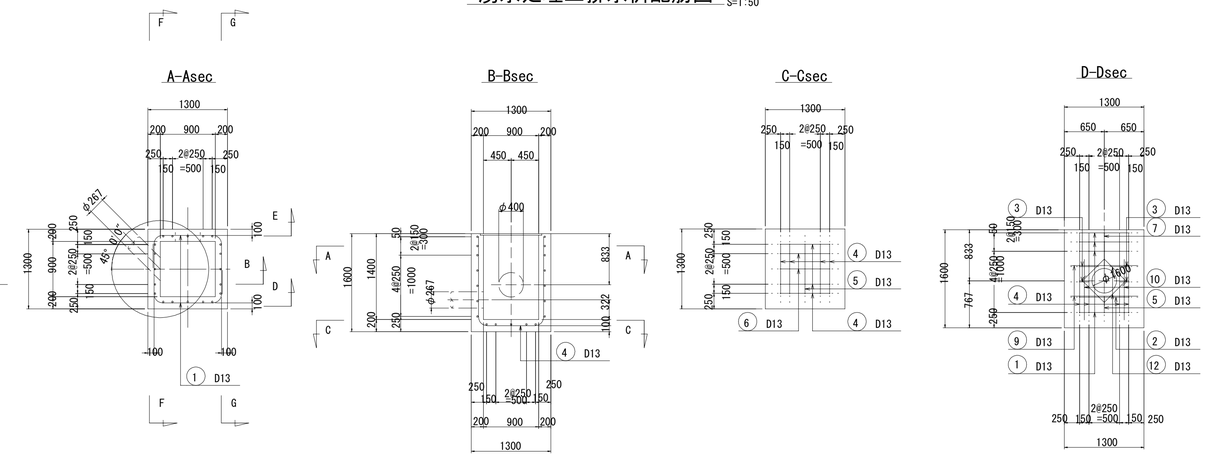

A-A断面 S=1:100

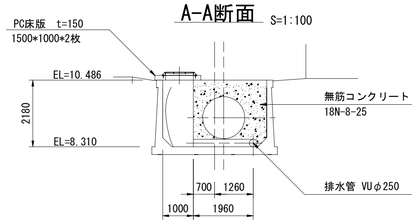

B-B断面 S=1:100

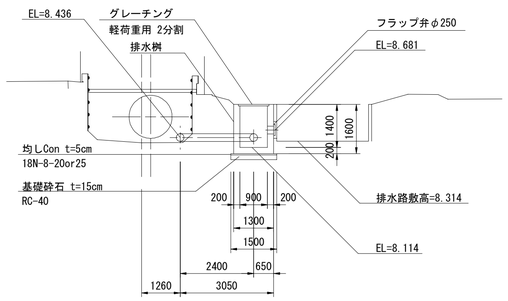

流入部縦断図 S=1:100

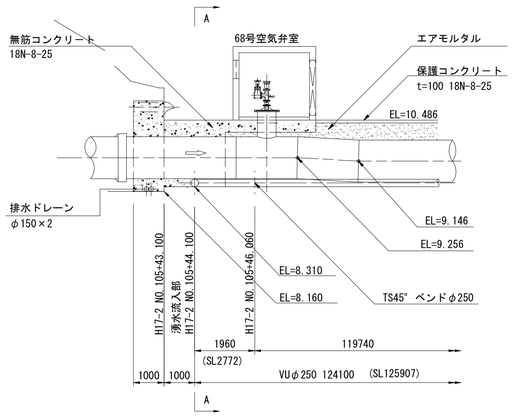

排水管埋設部横断図 S=1:20

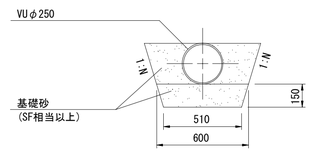

施設名	南部幹線用水路(0312100-1100-20)		
図面名	神房・高田分水工構造図(6/6)		
作成年月	平成26年 3月		
縮尺	A1 図示	図面番号	8-347/599
作成者	関東農政局 両総農業水利事業所		

本納南分水工構造図(1/3)

平面図 S=1:50

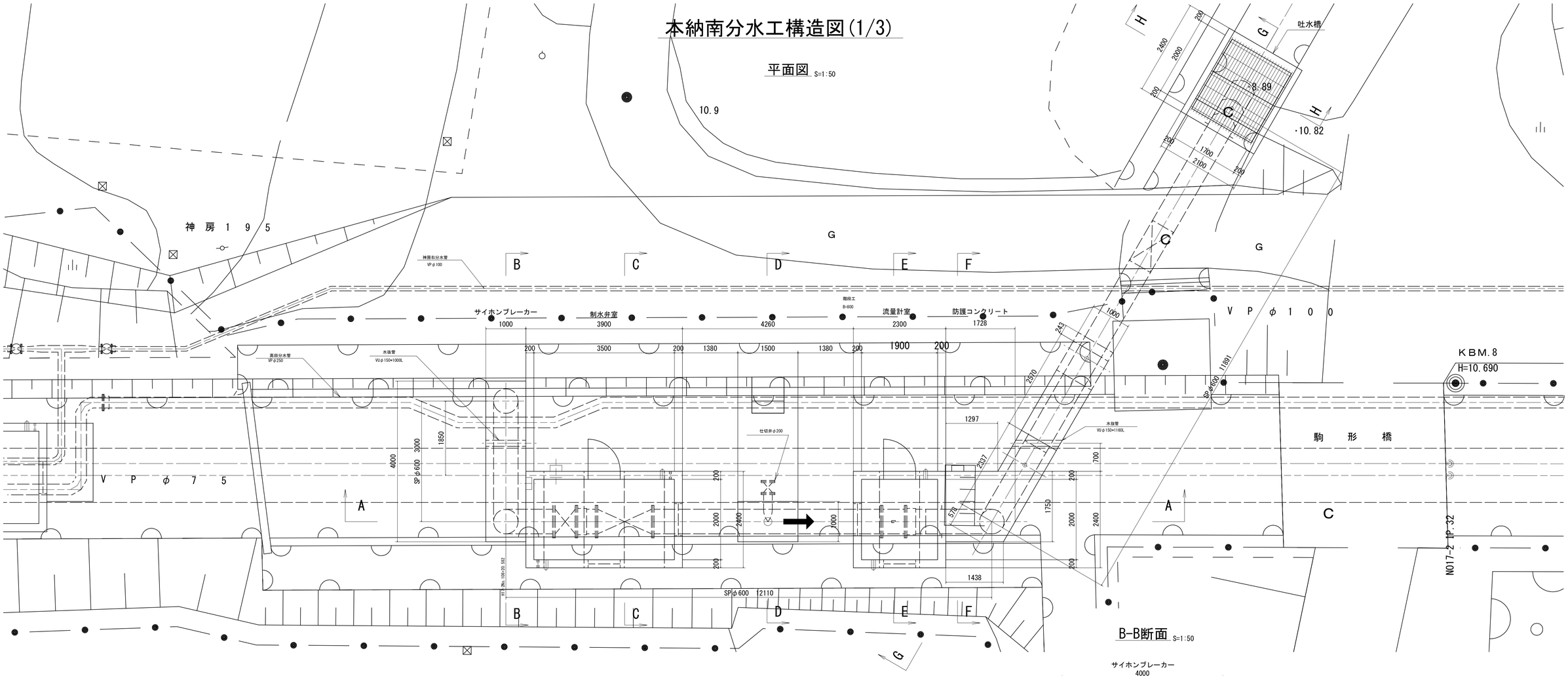

B-B断面 S=1:50

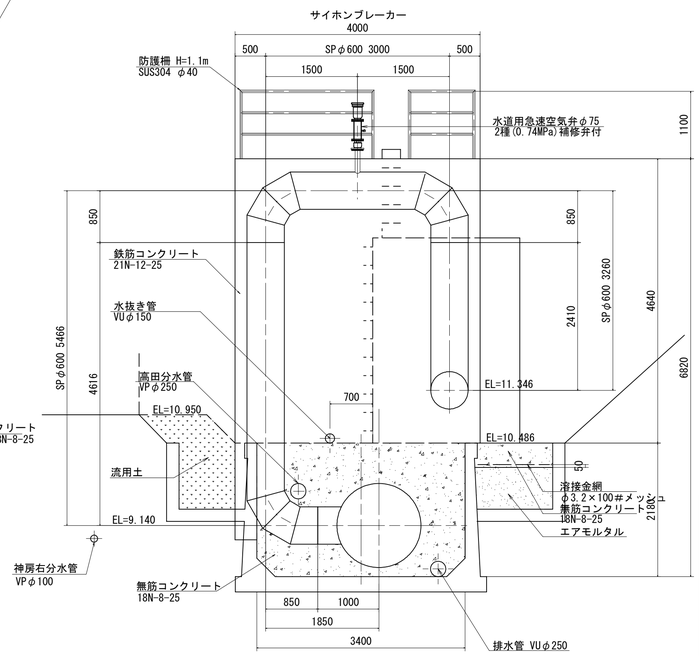

A-A断面 S=1:50

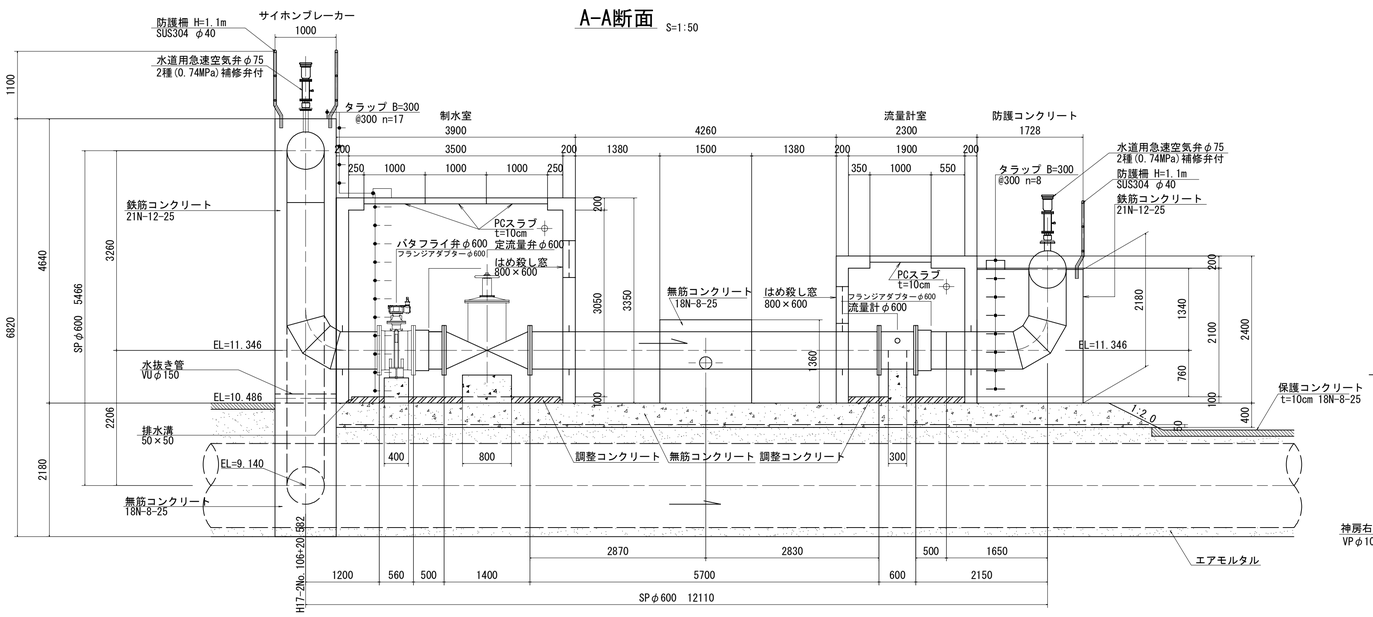

・この図面に記載されている標高は、第3機場の
KBMを正として修正したKBM7(H=11.359m)及び
KBM8(H=10.735m)を基準とした値である。

施設名	南部幹線用水路(0312100-1100-20)		
図面名	本納南分水工構造図(1/3)		
作成年月	平成26年 3月		
縮尺	A1 1:50 A2 1:70	図面番号	8-348/599
作成者	関東農政局　両総農業水利事業所		

本納南分水工構造図(2/3)

C-C断面 S=1:50

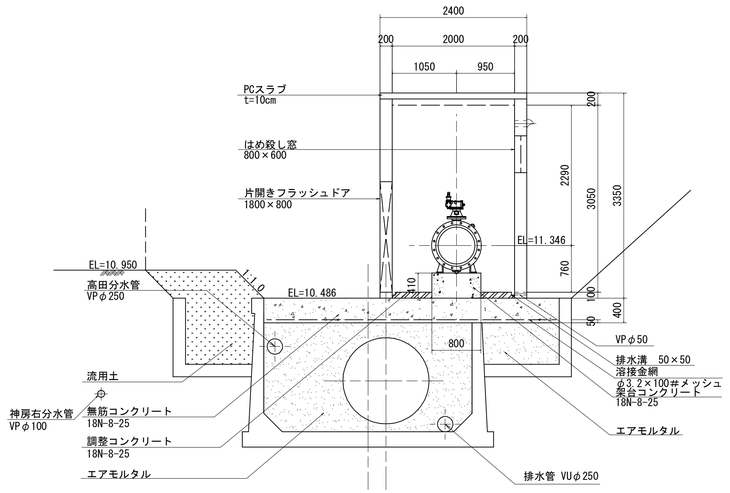

D-D断面 S=1:50

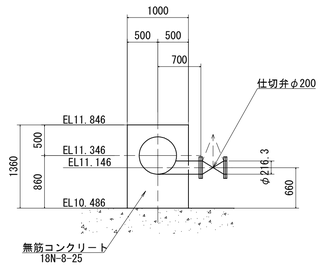

E-E断面 S=1:50

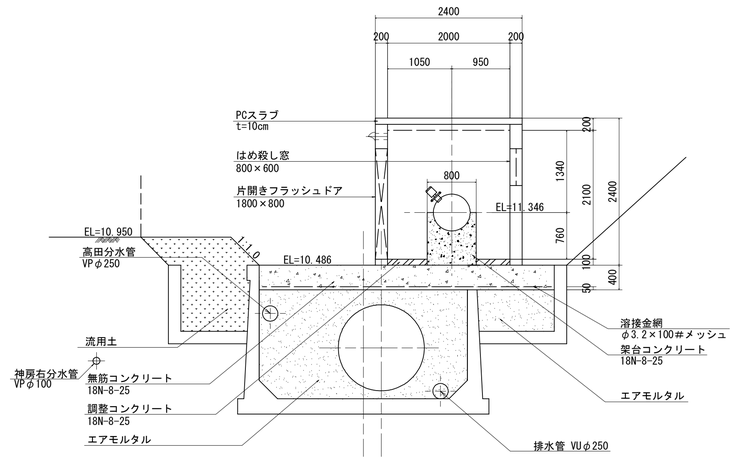

F-Fsec S=1:50

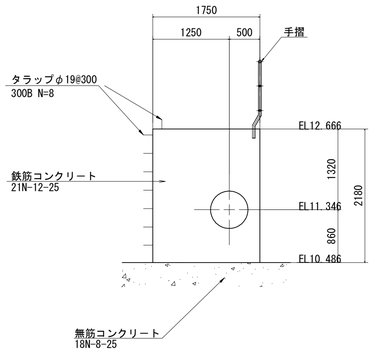

G-G断面 S=1:50

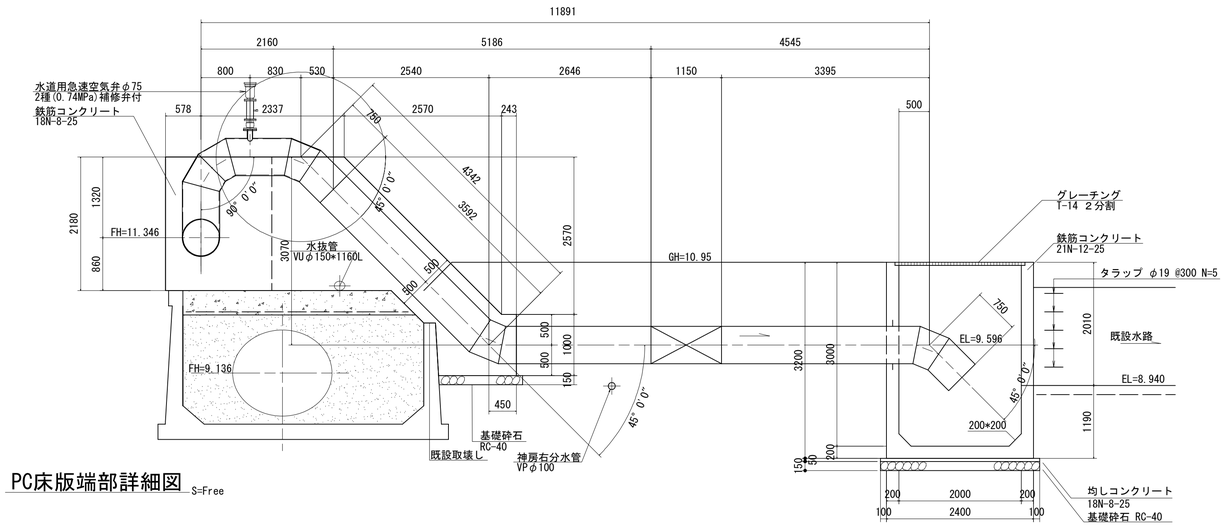

H-H断面 S=1:50

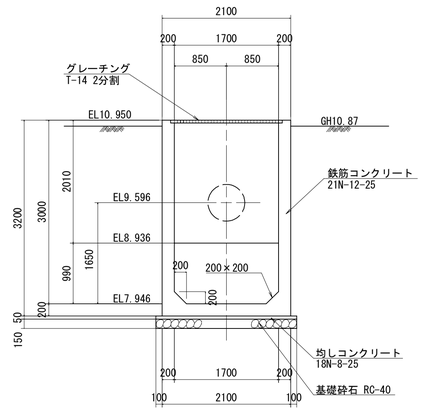

吊りフック詳細図 S=Free

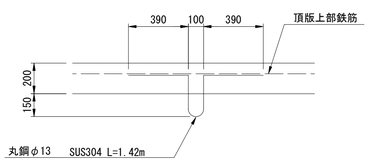

PC床版端部詳細図 S=Free

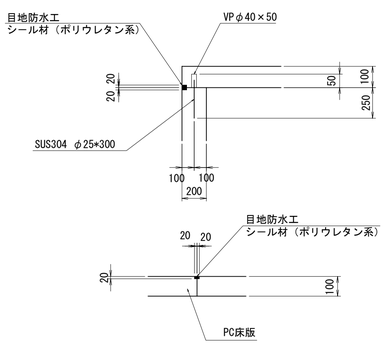

分水管埋設部断面図 S=1:30

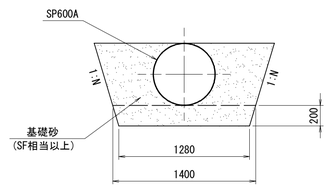

・この図面に記載されている標高は、第3機場のKBMを正として修正したKBM7(H=11.359m)及びKBM8(H=10.735m)を基準とした値である。

施設名	南部幹線用水路(0312100-1100-20)		
図面名	本納南分水工構造図(2/3)		
作成年月	平成26年 3月		
縮尺	A1 図示	図面番号	8-349/599
作成者	関東農政局 両総農業水利事業所		

本納南分水工構造図(3/3)

手摺及びステップ配置図 S=1:50

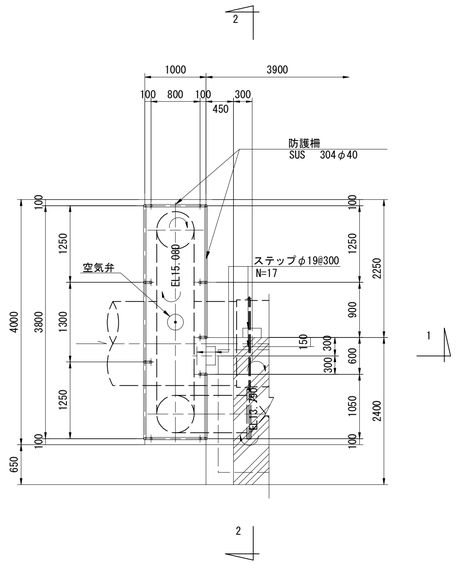

1-1sec

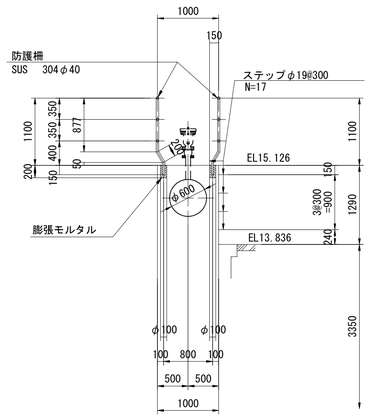

2-2sec

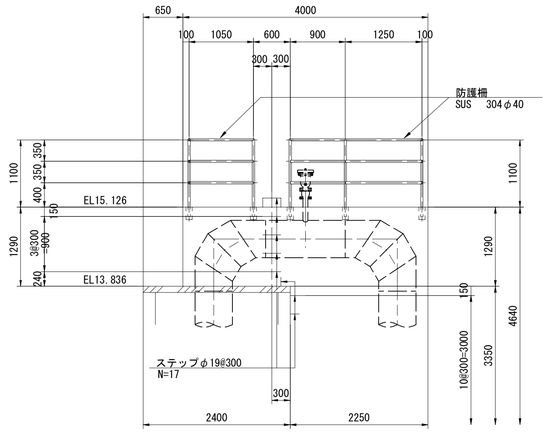

空気弁詳細図 S=1:20

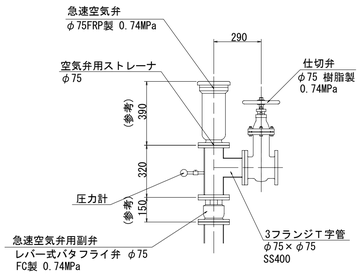

空気弁用ストレーナ詳細図
フランジストレーナ SUS φ75

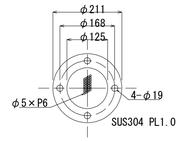

手摺及びステップ配置図 S=1:50
(下流サイホン部)

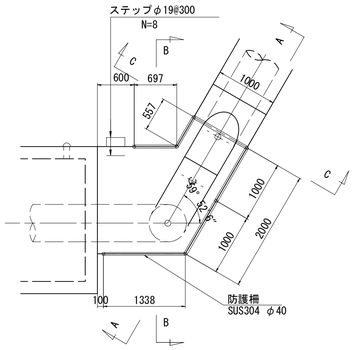

A-Asec

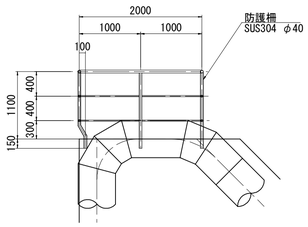

B-Bsec

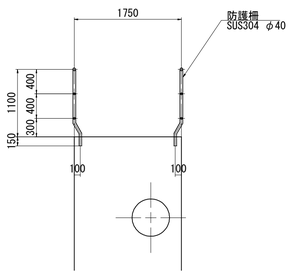

C-Csec

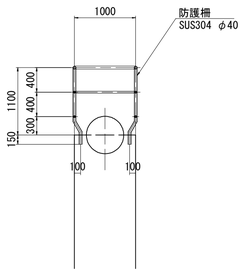

建具表

形式	片開きﾌﾗｯｼｭﾄﾞｱ	ガラスブロック
数量	2	4
姿図	1800 / 800	600 / 800
材質 仕上	アルミ シルバー	ガラス
見込 硝子	枠:70 扉:35	
金物	丁番(SUS)、握玉 シリンダー錠	
備考	沓摺 (下枠) ｽﾃﾝﾚｽ	200×200型

制水弁室建具配置図
S=1:50

建屋正面図

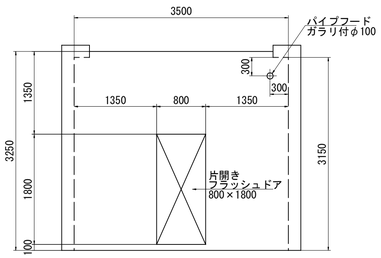

建屋側面図

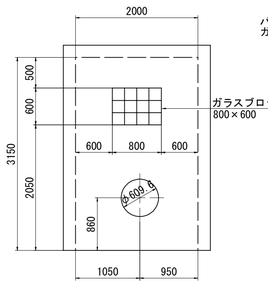

建屋裏面図

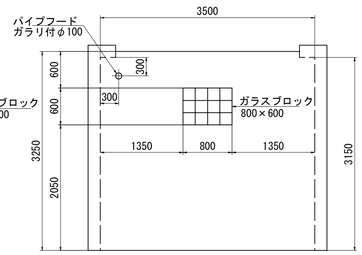

流量計室建具配置図 S=1:50

建屋正面図

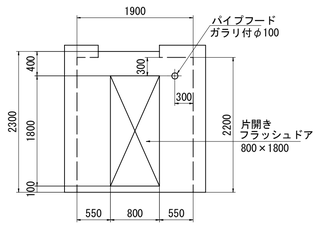

建屋側面図

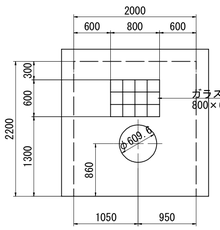

建屋裏面図

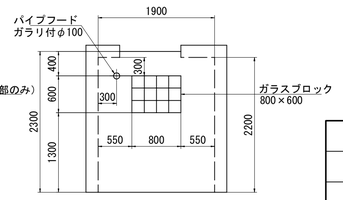

・この図面に記載されている標高は、第3機場のKBMを正として修正したKBM7(H=11.359m)及びKBM8(H=10.735m)を基準とした値である。

施設名	南部幹線用水路(0312100-1100-20)
図面名	本納南分水工構造図(3/3)
作成年月	平成26年 3月
縮尺	A1 図示 図面番号 8-350/599
作成者	関東農政局 両総農業水利事業所

14号排泥工構造図

平面図

S=1:50

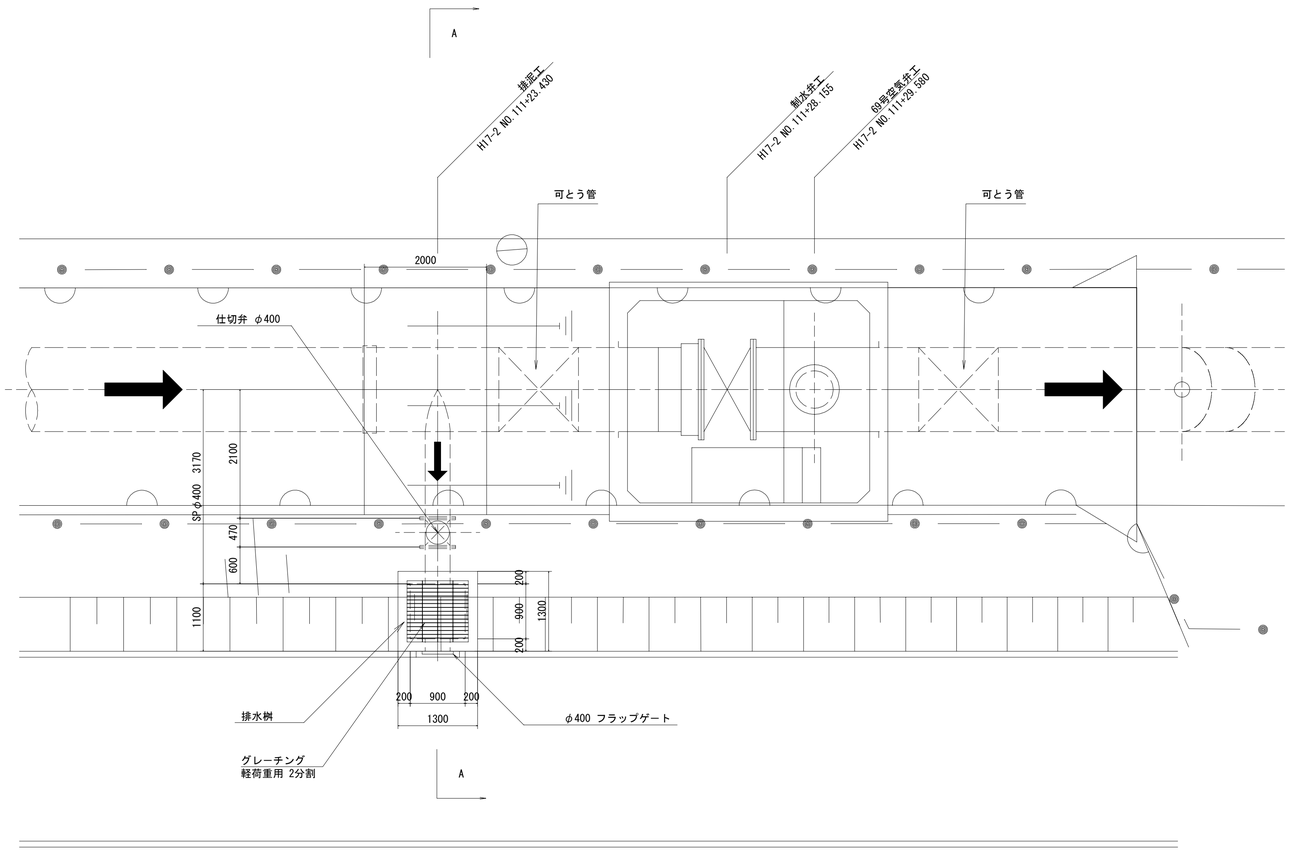

排泥工排水桝配筋図

S=1:50

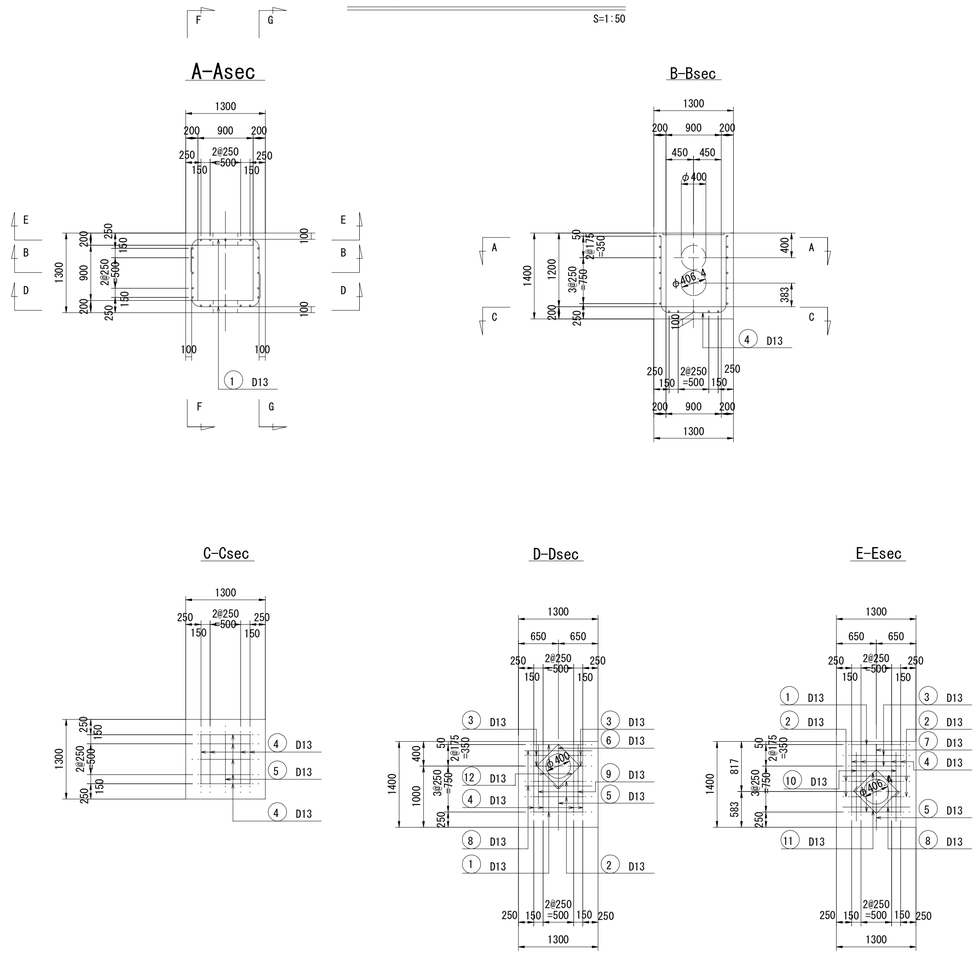

A-A断面 S=1:50

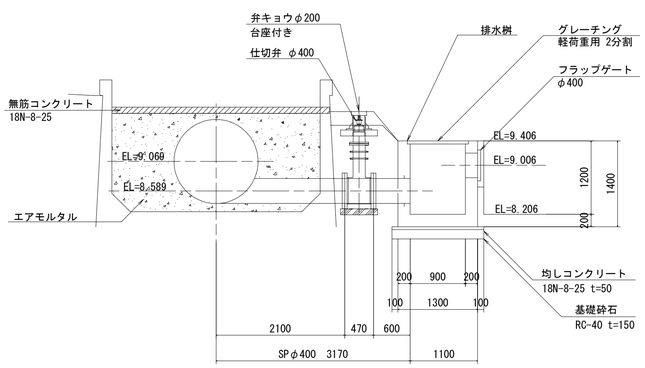

弁筐詳細図 S=1:25

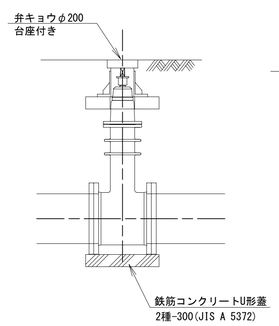

排泥管埋設横断図 S=1:25

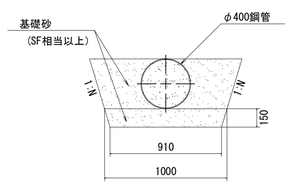

F-Fsec

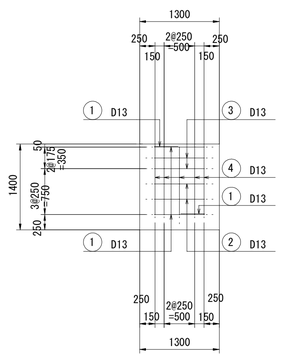

G-Gsec

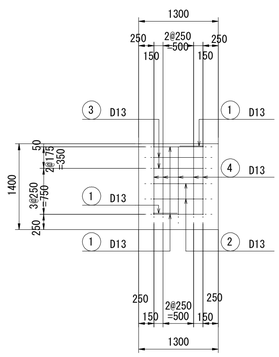

・この図面に記載されている標高は、第3機場の
KBMを正として修正したKBM7(H=11.359m)及び
KBM8(H=10.735m)を基準とした値である。

施設名	南部幹線用水路(0312100-1100-20)		
図面名	14号排泥工構造図		
作成年月	平成26年 3月		
縮尺	A1 図示	図面番号	8-351/599
作成者	関東農政局　両総農業水利事業所		

10号制水弁工・69号空気弁工構造図(1/2)

S=1:30

平面図

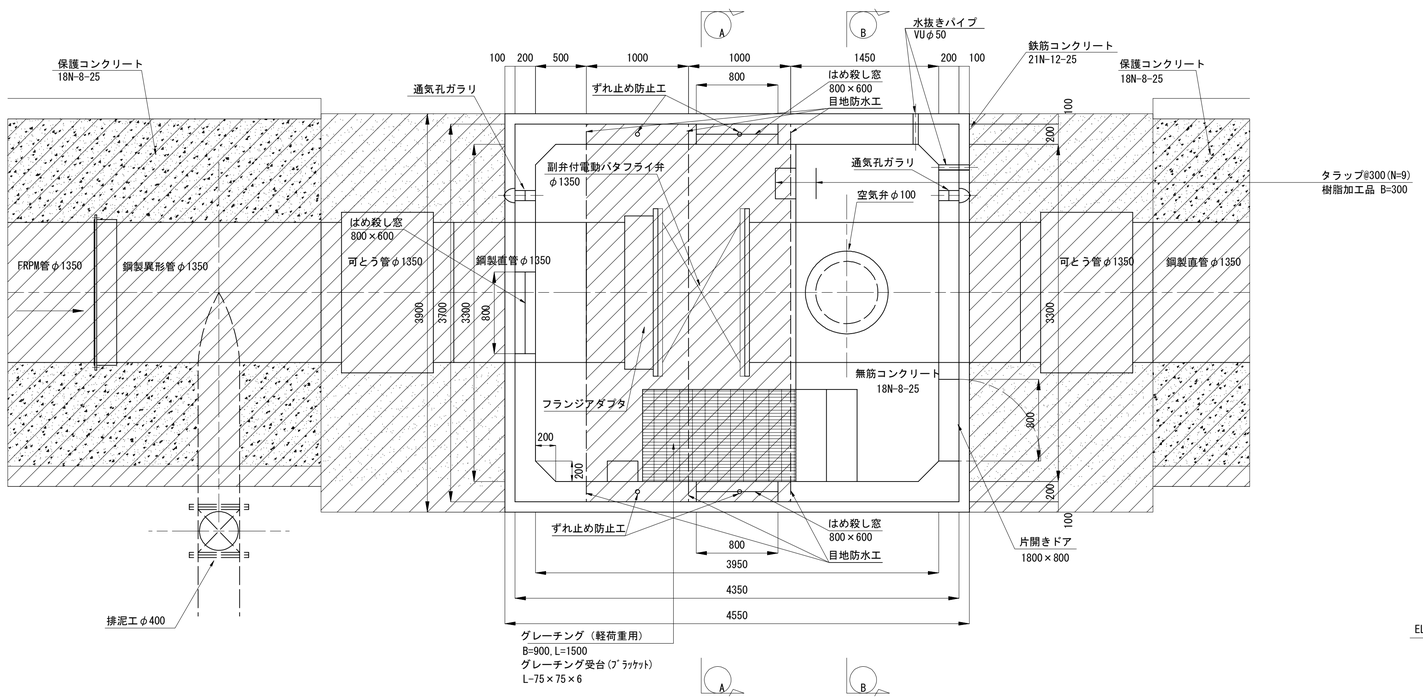

Ⓐ-Ⓐ断面

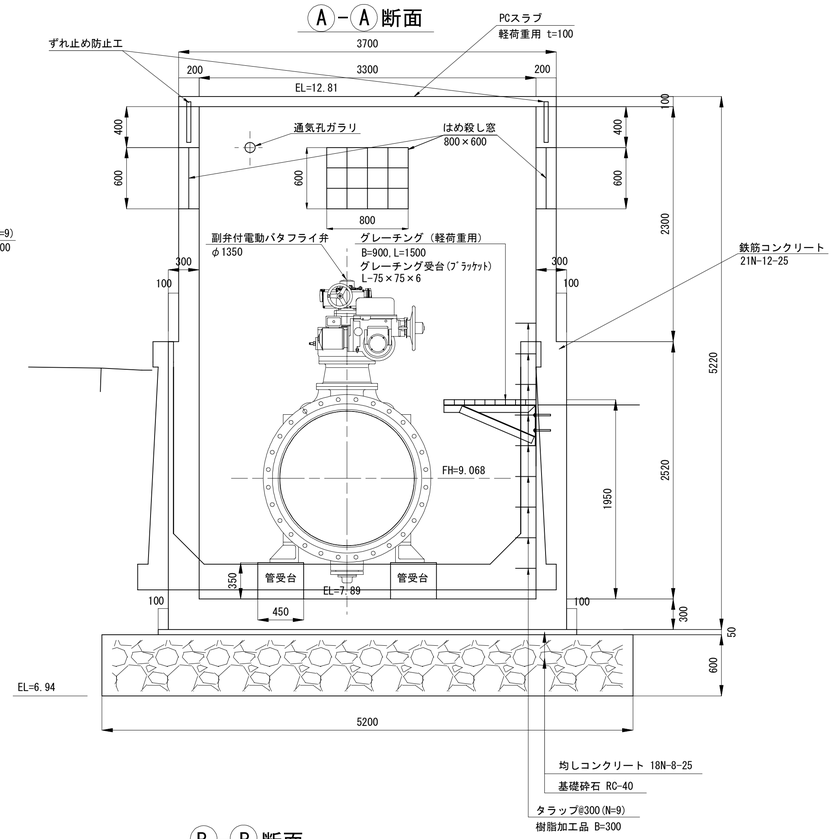

縦断図

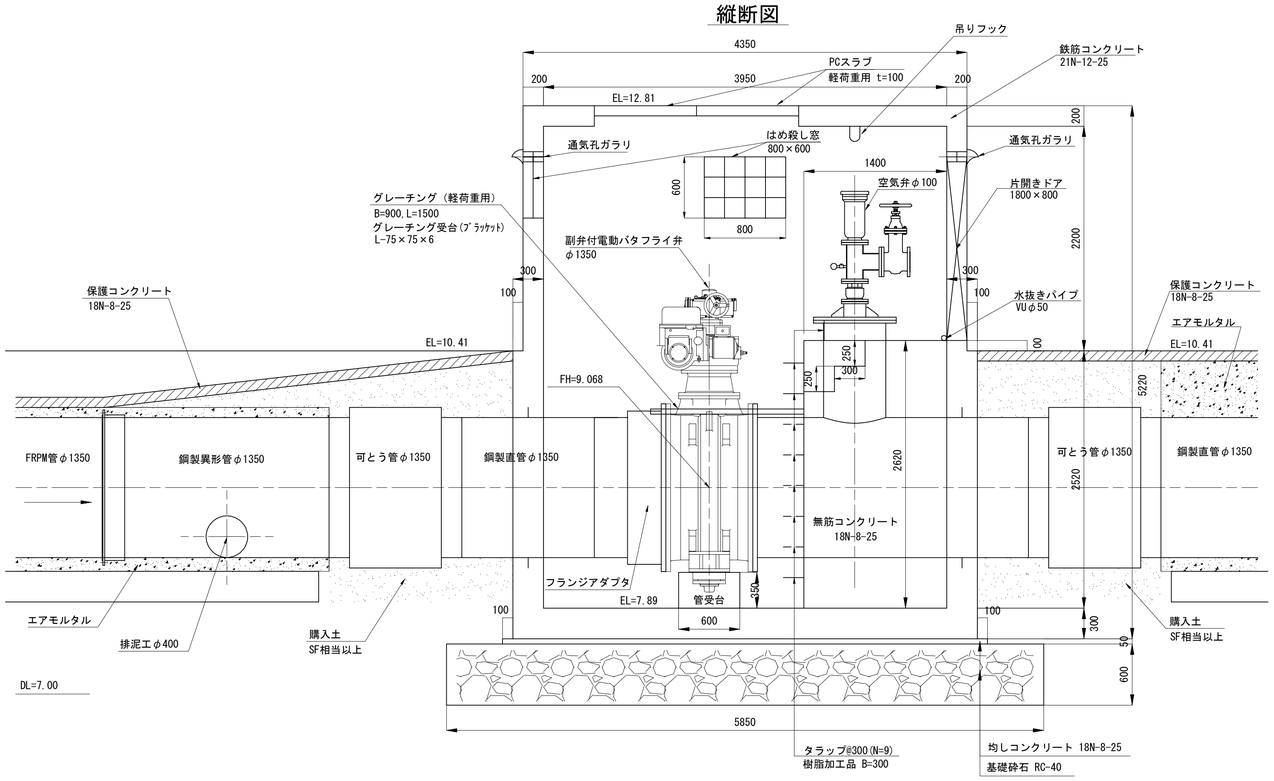

Ⓑ-Ⓑ断面

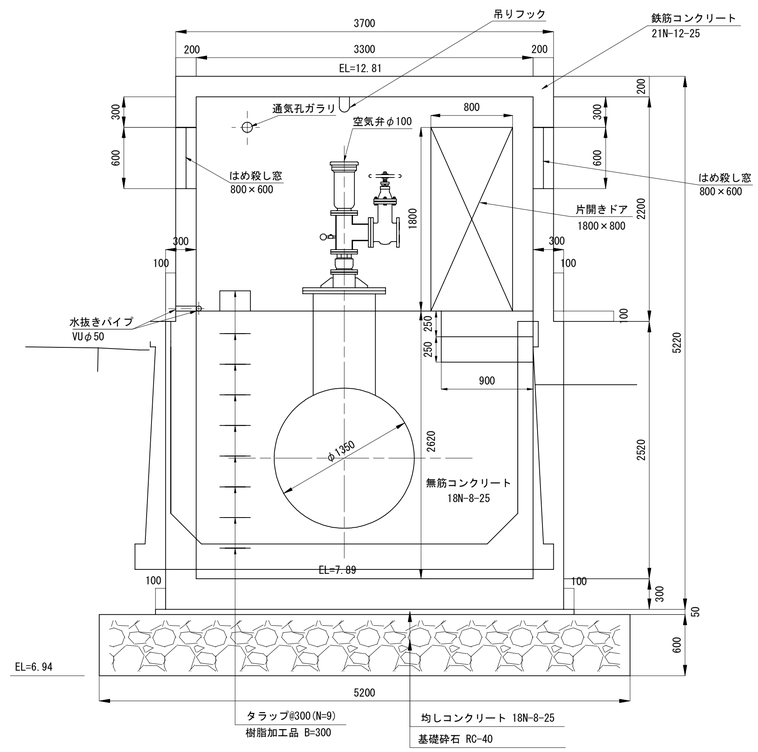

・この図面に記載されている標高は、第3機場の
KBMを正として修正したKBM7(H=11.359m)及び
KBM8(H=10.735m)を基準とした値である。

施設名	南部幹線用水路(0312100-1100-20)		
図面名	10号制水弁工・69号空気弁工構造図(1/2)		
作成年月	平成26年 3月		
縮尺	A1 1:30 A2 1:42	図面番号	8-352/599
作成者	関東農政局　両総農業水利事業所		

10号制水弁工・69号空気弁工構造図(2/2)

空気弁詳細図 S=1:20

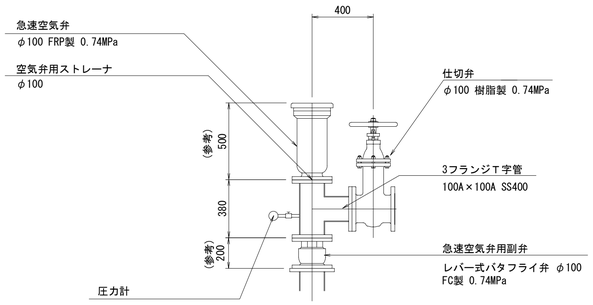

通気孔詳細図 S=1:10

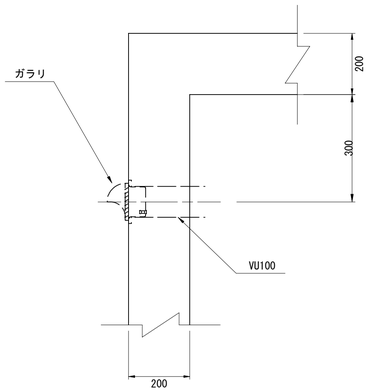

ブラケット詳細図 S=1:10

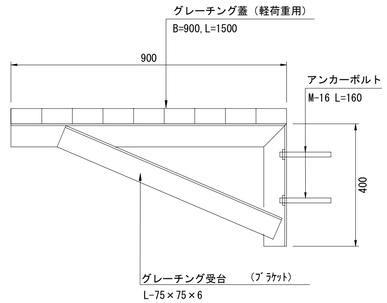

目地防水工及びずれ止め工詳細図 S=1:10

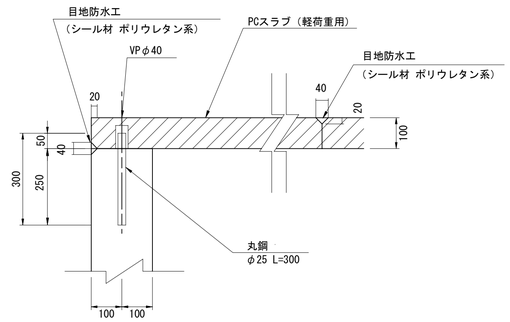

空気弁用ストレーナ詳細図

フランジストレーナ SUS φ100

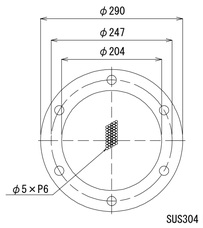

吊りフック詳細図 No Scale

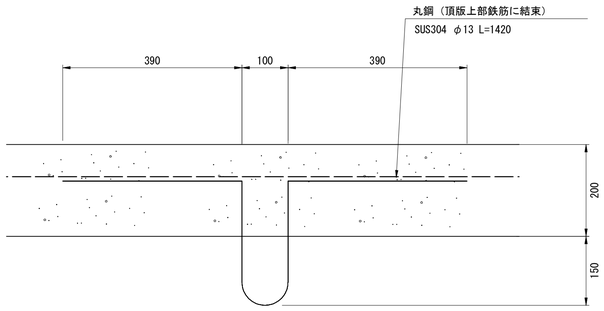

建具表

形式		片開きフラッシュドア		はめ殺し窓	
数量		1		3	
姿図		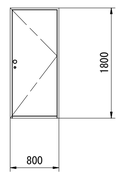		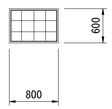	
材質	仕上	アルミ	シルバー	ガラスブロック	
見込	硝子	枠：70 扉：35			
金物		丁番(SUS)、握玉、シリンダー錠			
備考		沓摺 (下枠) ステンレス		200×200型	

施設名	南部幹線用水路(0312100-1100-20)		
図面名	10号制水弁工・69号空気弁工構造図(2/2)		
作成年月	平成26年 3月		
縮尺	A1 図示	図面番号	8-353/599
作成者	関東農政局 両総農業水利事業所		

15号サイホン構造図 S=1:100

平面図

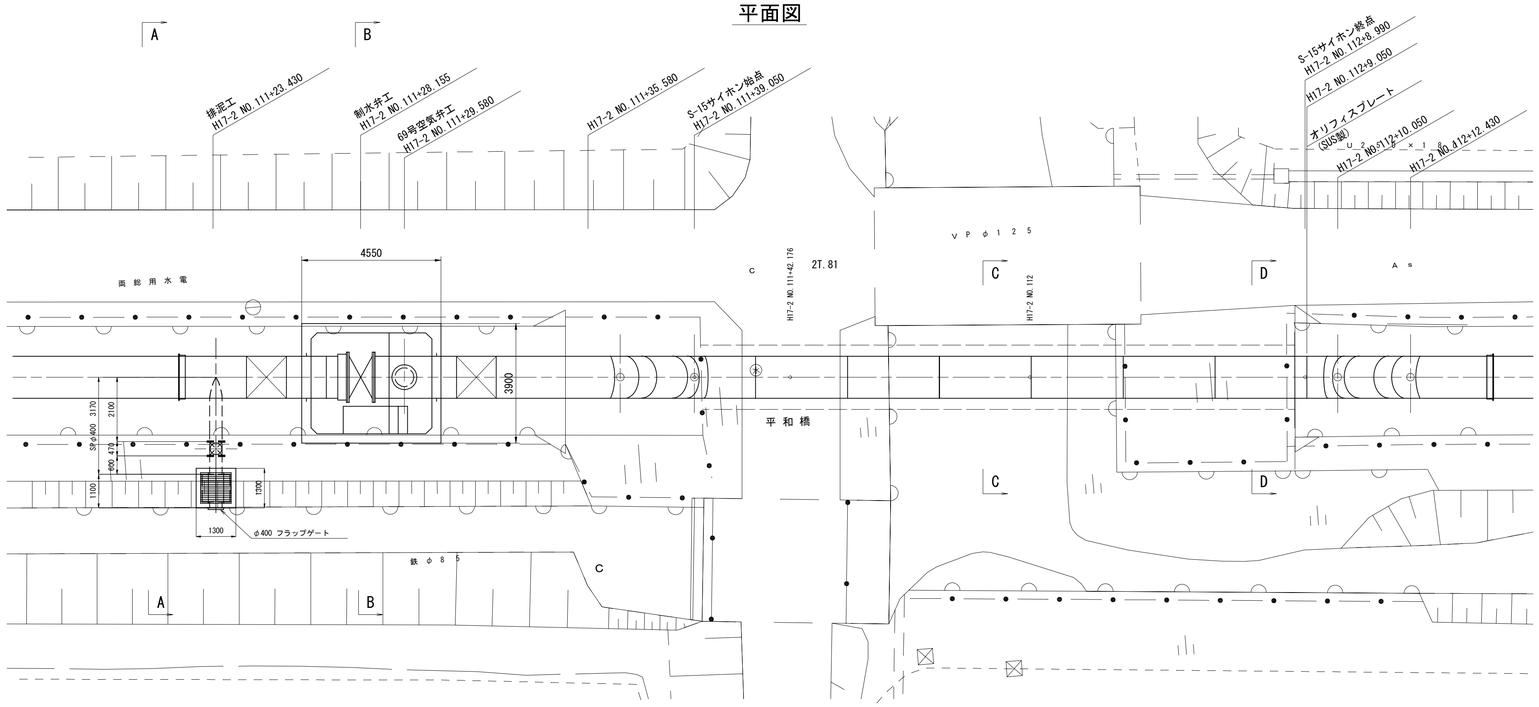

A-A断面

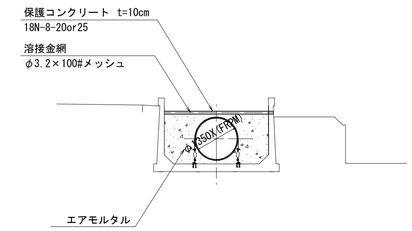

B-B断面

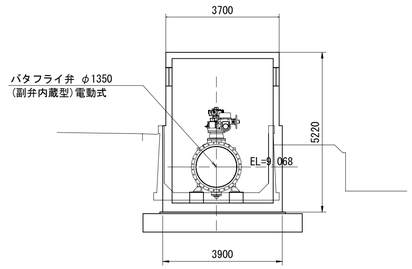

縦断面図

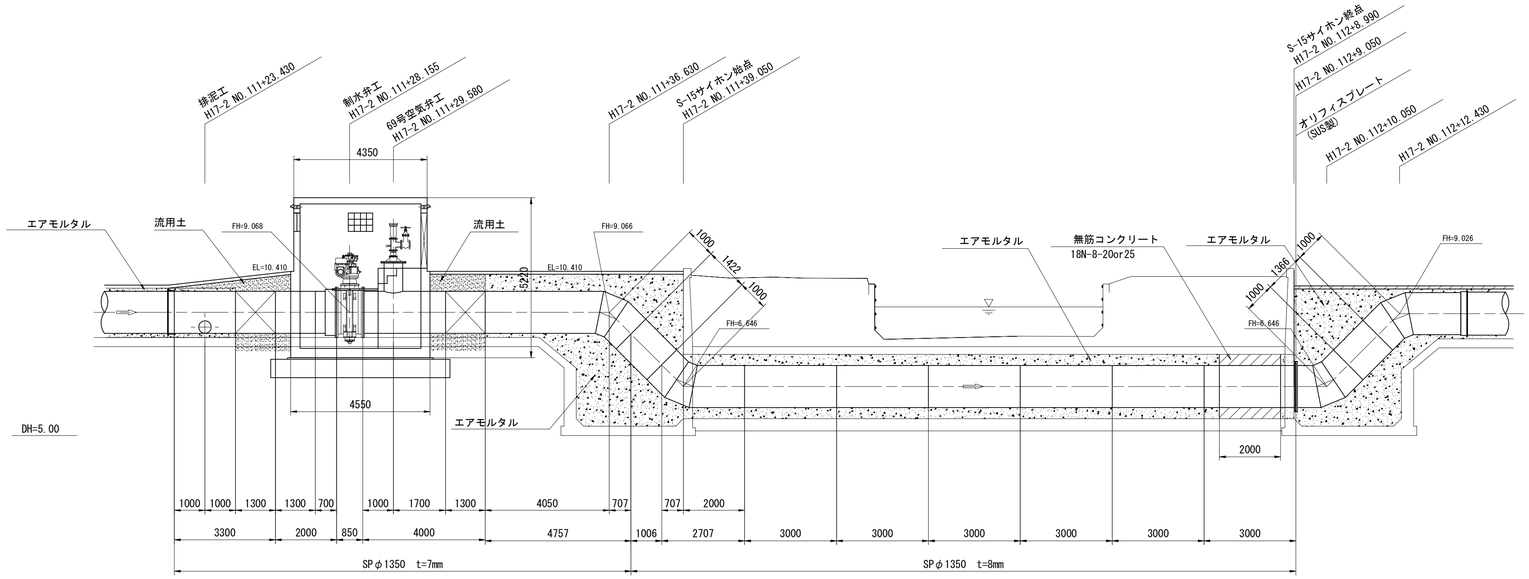

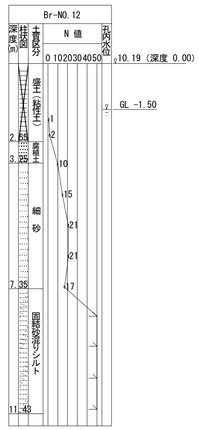

C-C断面

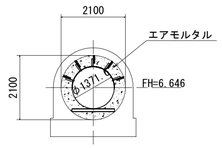

D-D断面

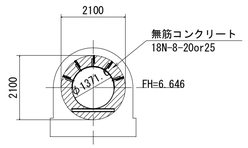

※浮上防止金具と受台は管１本につき１ヶ所設置

・この図面に記載されている標高は、第3機場の
KBMを正として修正したKBM7(H=11.359m)及び
KBM8(H=10.735m)を基準とした値である。

施設名	南部幹線用水路(0312100-1100-20)		
図面名	15号サイホン構造図		
作成年月	平成26年 3月		
縮尺	A1 1:100 A2 1:141	図面番号	8-354/599
作成者	関東農政局　両総農業水利事業所		

70号空気弁工構造図

S=1:50

位置図

S=1:100

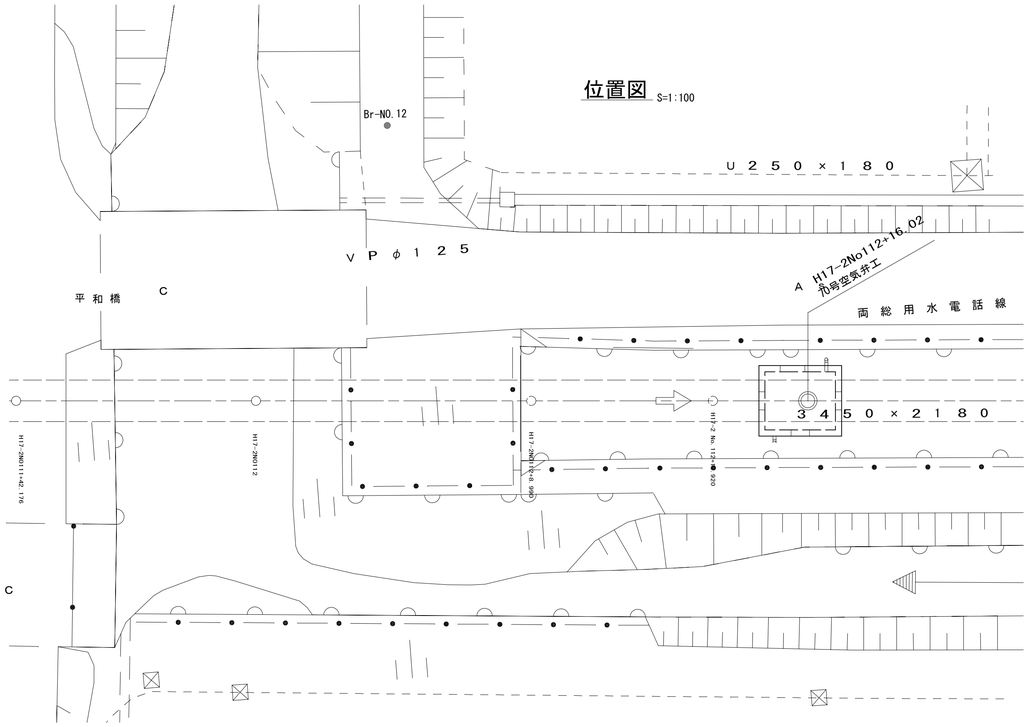

平断面図

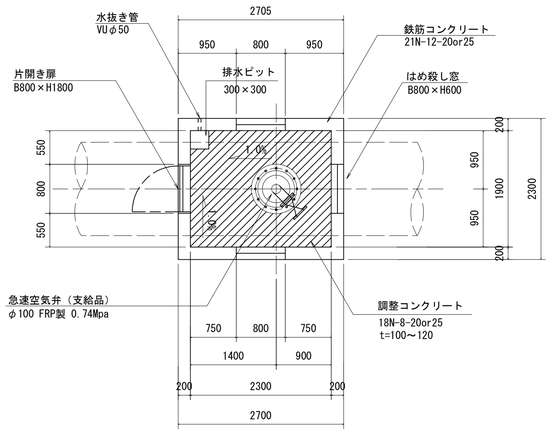

建具表

形式		片開きフラッシュドア		はめ殺し窓	
数量		1		3	
姿図		1800 / 800		600 / 800	
材質	仕上	アルミ	シルバー	ガラスブロック	
見込	硝子	枠：70 扉：35			
金物		丁番(SUS)、握玉、シリンダー錠			
備考		沓摺（下枠）ステンレス		200×200型	

B-B

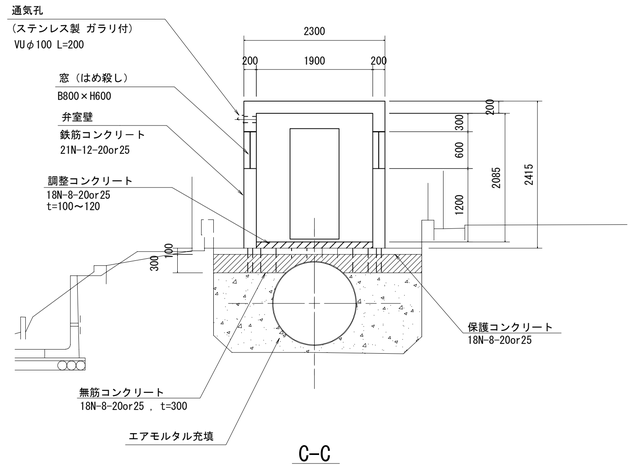

平面図

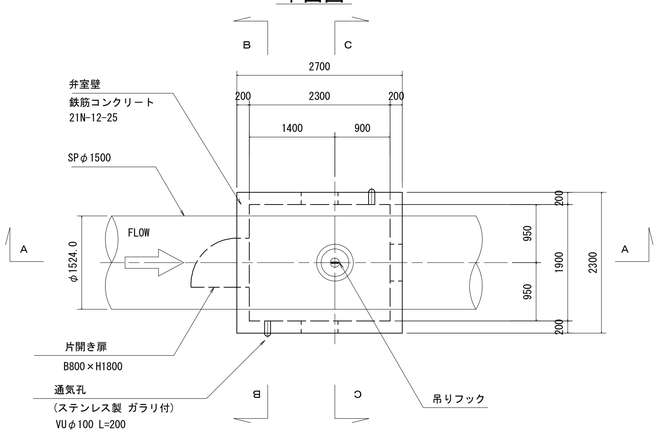

A-A

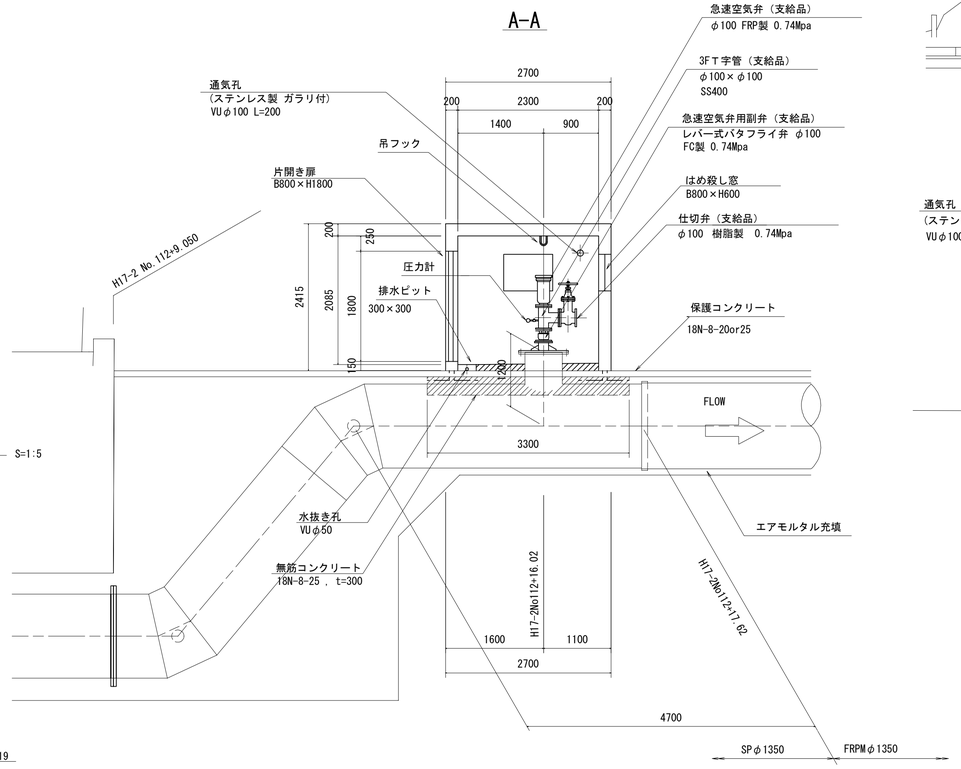

C-C

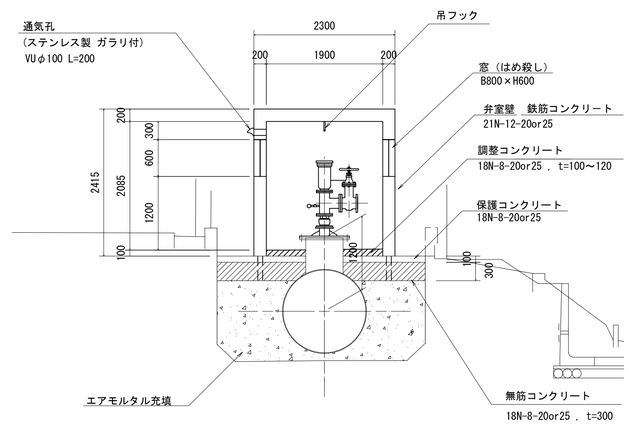

空気弁詳細図

S=1:20

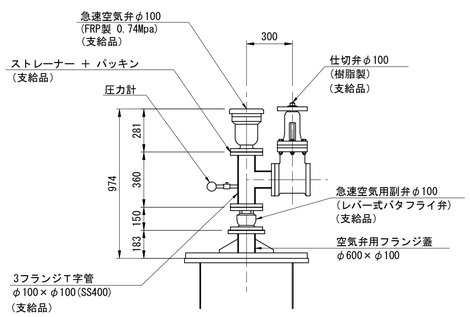

空気弁用ストレーナ詳細図

フランジストレーナ SUS φ100

S=1:5

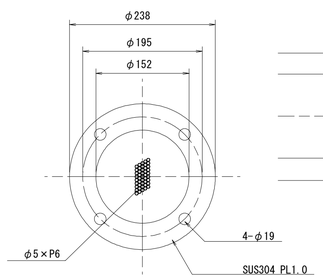

施設名	南部幹線用水路(0312100-1100-20)		
図面名	70号空気弁工構造図		
作成年月	平成26年 3月		
縮尺	A1 図示	図面番号	8-355/599
作成者	関東農政局 両総農業水利事業所		

榎・滝之谷分水工構造図(1/6)

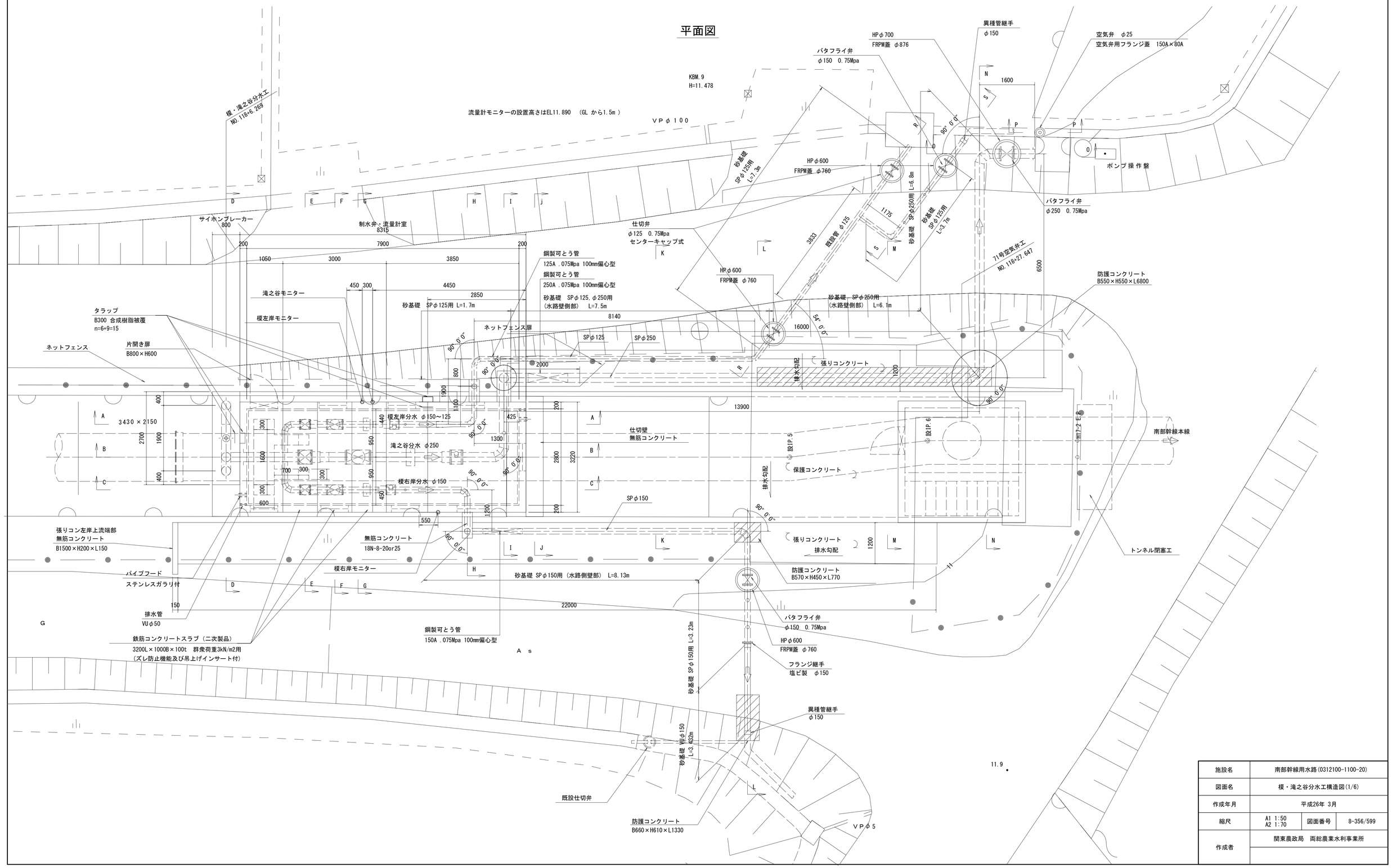

施設名	南部幹線用水路(0312100-1100-20)		
図面名	榎・滝之谷分水工構造図(1/6)		
作成年月	平成26年 3月		
縮尺	A1 1:50 A2 1:70	図面番号	8-356/599
作成者	関東農政局 両総農業水利事業所		

榎・滝之谷分水工構造図(2/6)

A-A
榎左岸分水

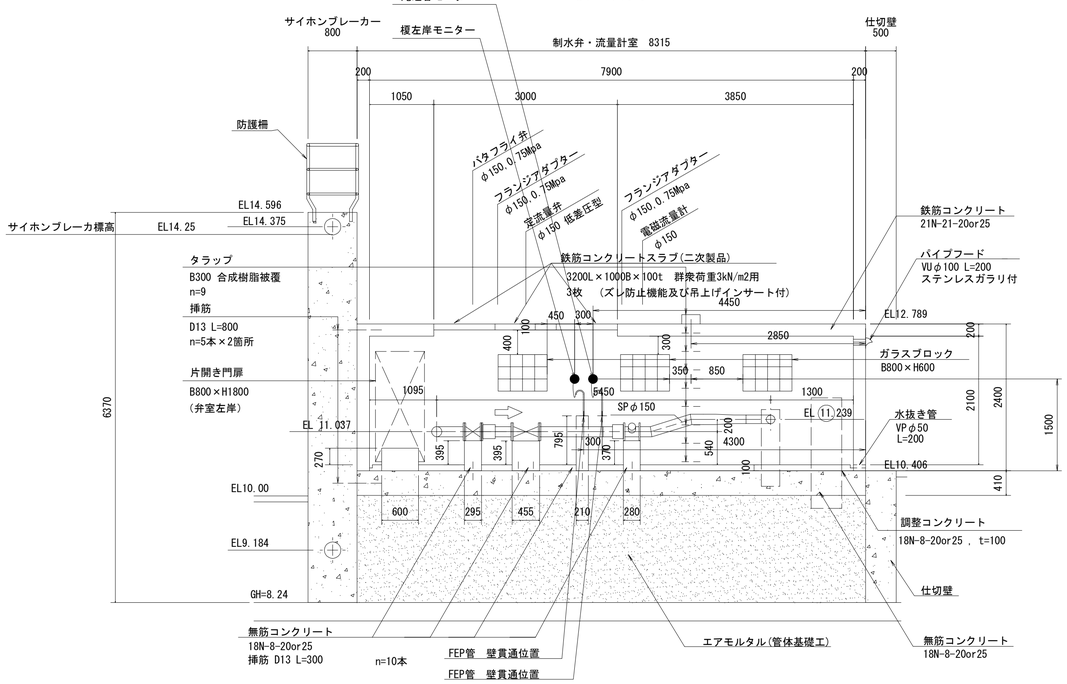

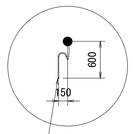

FEP管 壁貫通位置

C-C
榎右岸分水

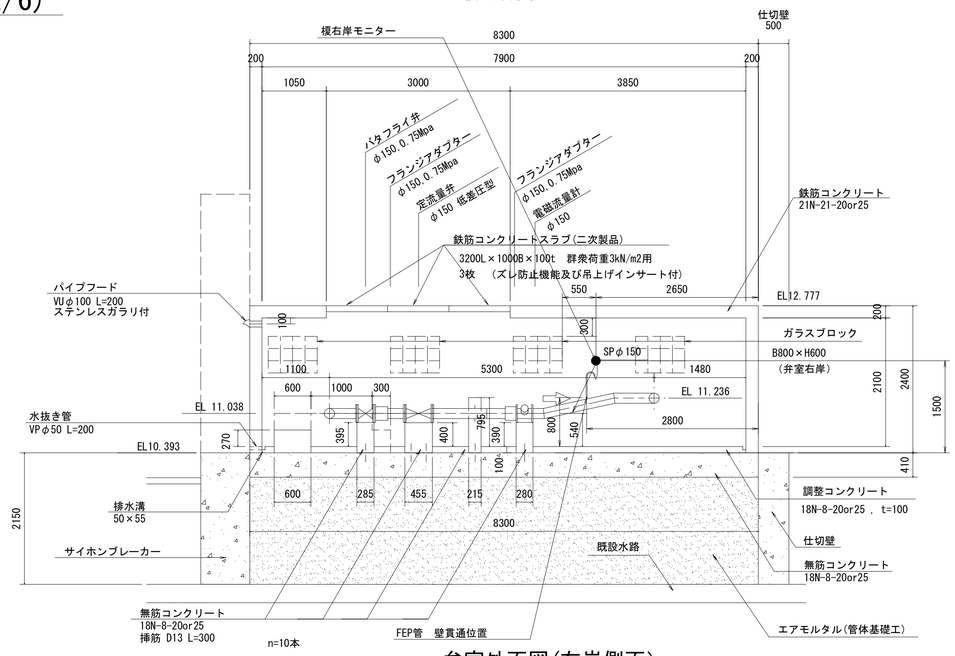

弁室外面図(右岸側面)

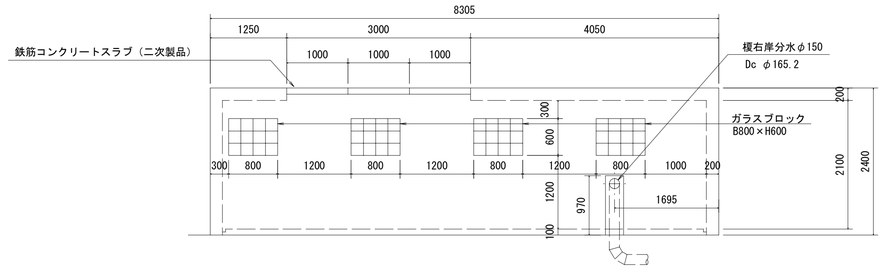

B-B
滝之谷分水工

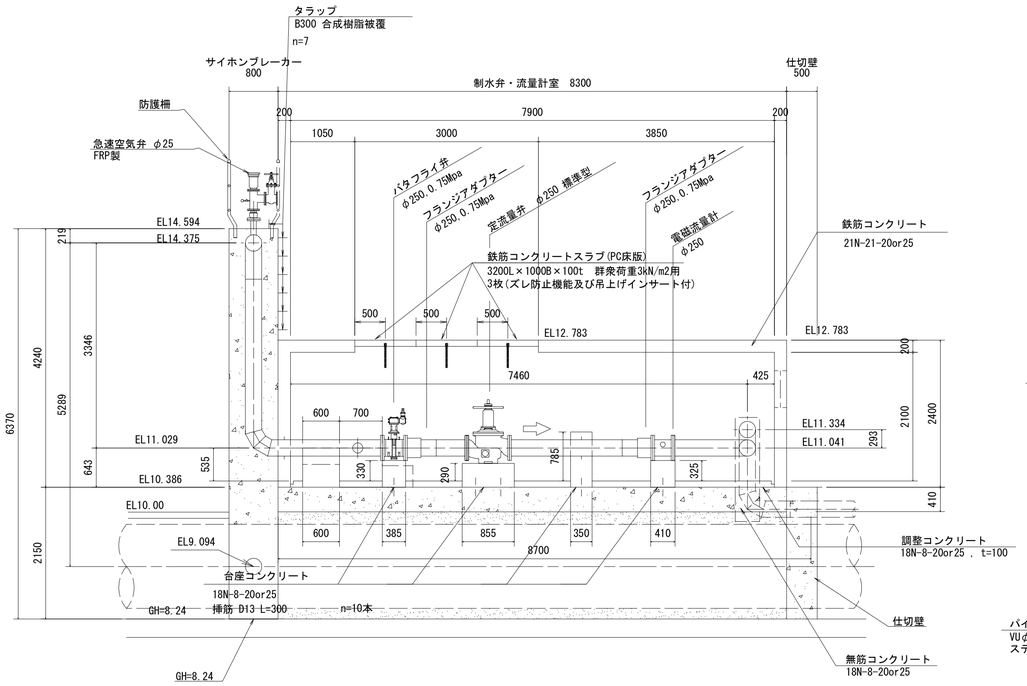

弁室外面図(左岸側面)

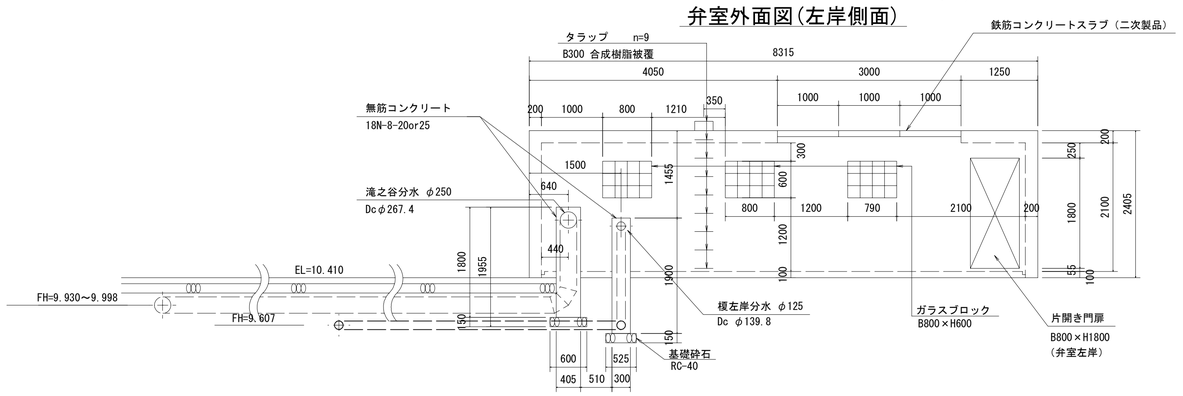

弁室外面図(下流面)

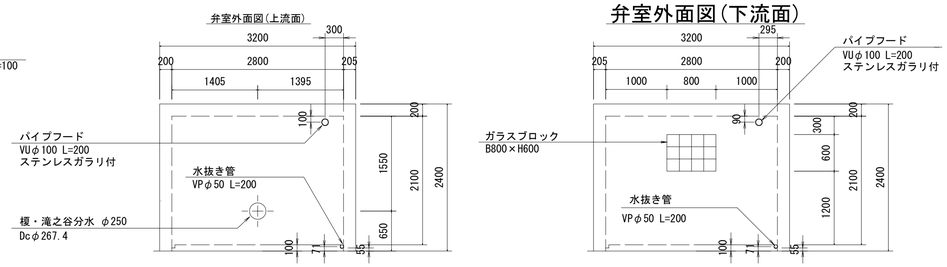

施設名	南部幹線用水路(0312100-1100-20)		
図面名	榎・滝之谷分水工構造図(2/6)		
作成年月	平成26年 3月		
縮尺	A1 1:50 A2 1:70	図面番号	8-357/599
作成者	関東農政局 両総農業水利事業所		

榎・滝之谷分水工構造図(3/6)

D-D

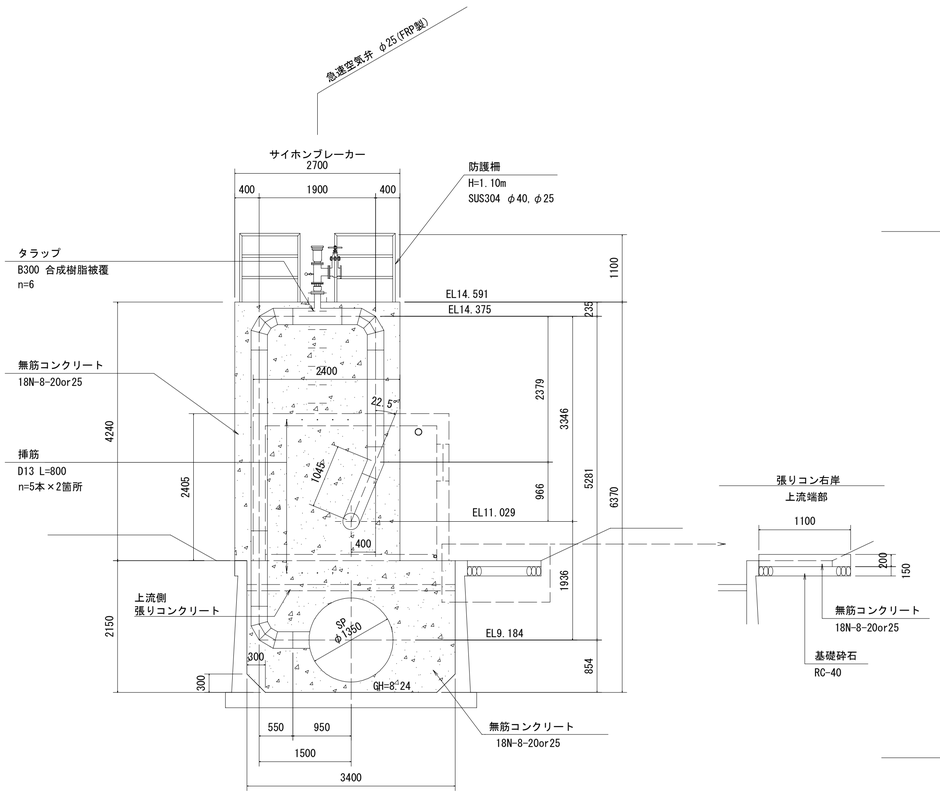

E-E

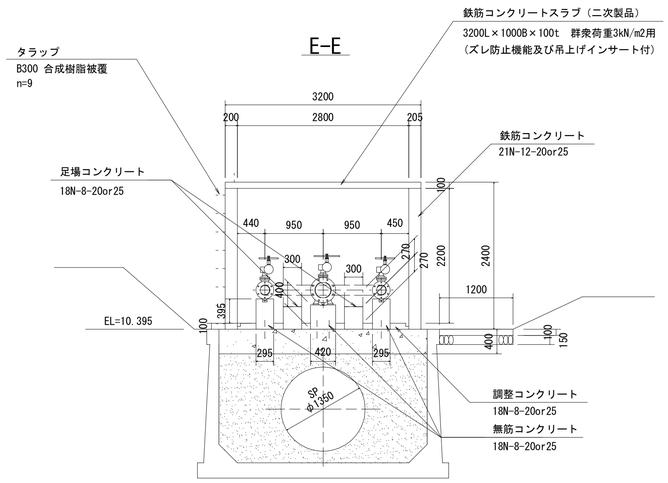

F-F

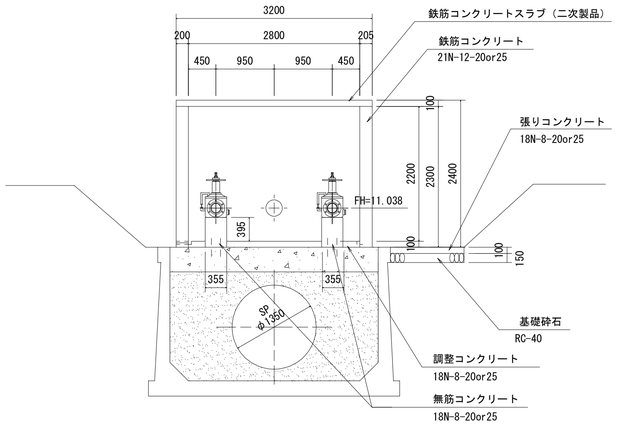

G-G

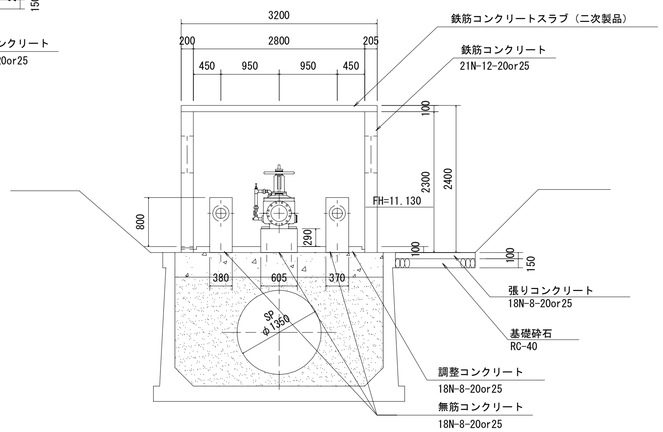

H-H

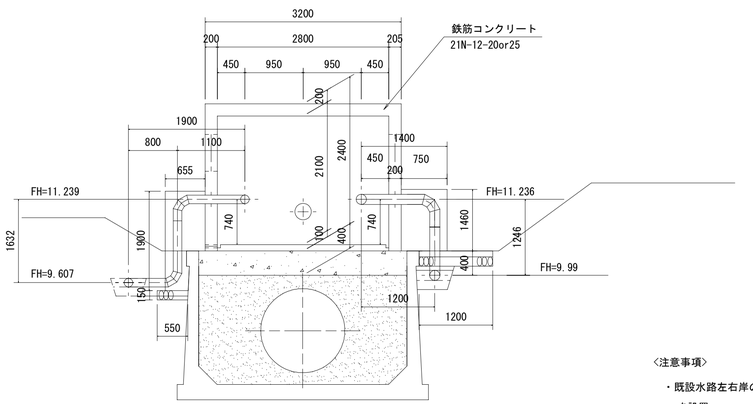

I-I

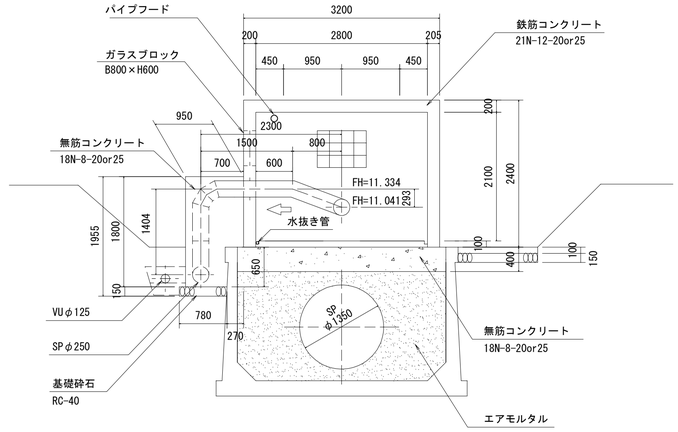

J-J

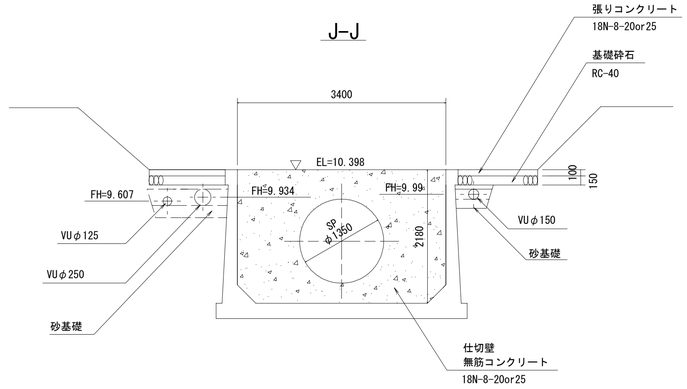

K-K

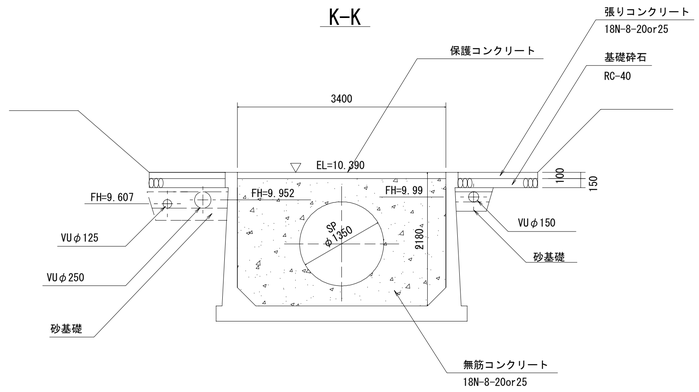

<注意事項>

・既設水路左右岸の張りコンクリートは9.0mに1箇所以上目地板（エラスタイト t=10）を設置

施設名	南部幹線用水路(0312100-1100-20)		
図面名	榎・滝之谷分水工構造図(3/6)		
作成年月	平成26年 3月		
縮尺	A1 1:50 A2 1:70	図面番号	8-358/599
作成者	関東農政局　両総農業水利事業所		

榎・滝之谷分水工構造図(4/6)

L-L

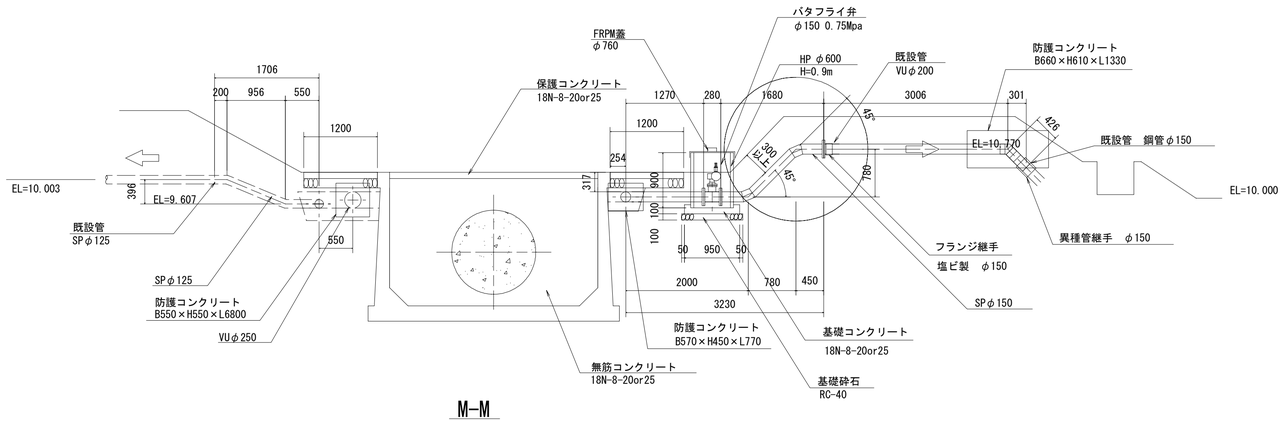

M-M

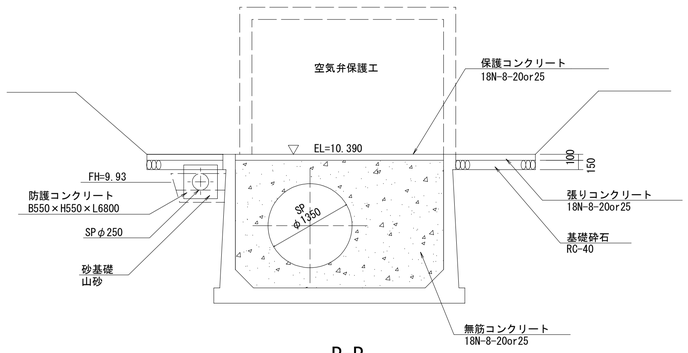

R-R

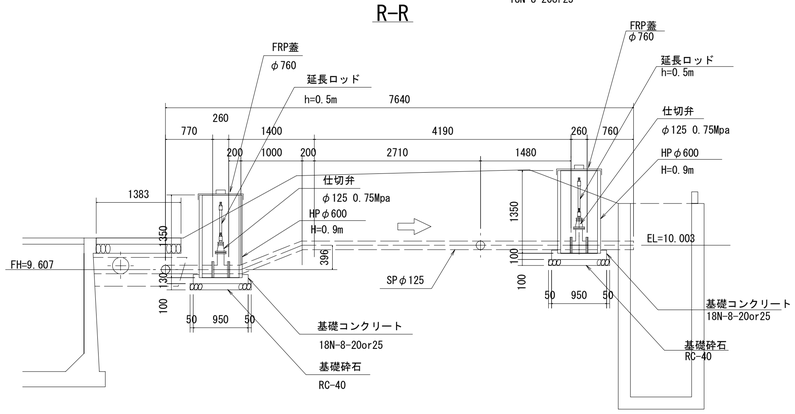

S-S

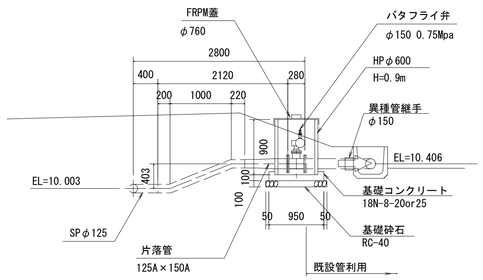

分水管標準断面図

SPφ250

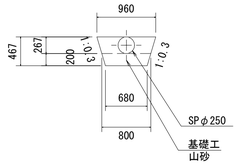

SPφ150

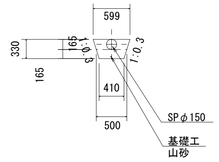

SPφ125

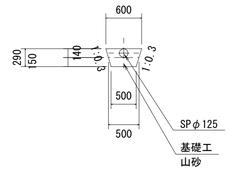

SPφ250
(水路側壁部)

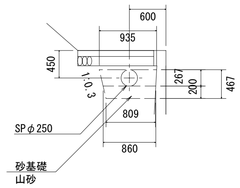

SPφ150
(水路側壁部)

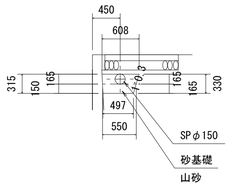

SPφ125, SPφ250
(水路側壁部)

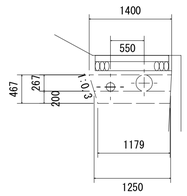

施設名	南部幹線用水路(0312100-1100-20)		
図面名	榎・滝之谷分水工構造図(4/6)		
作成年月	平成26年 3月		
縮尺	A1 1:50 A2 1:70	図面番号	8-359/599
作成者	関東農政局　両総農業水利事業所		

榎・滝之谷分水工構造図(5/6)

滝之谷分水工吐出部

縦断図

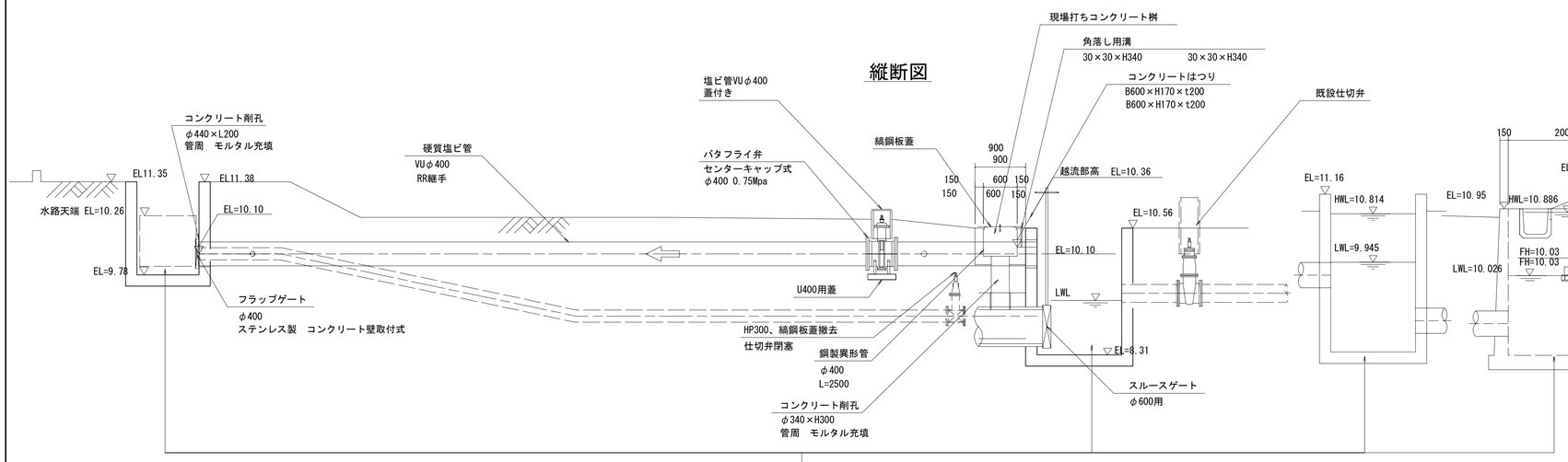

N-N

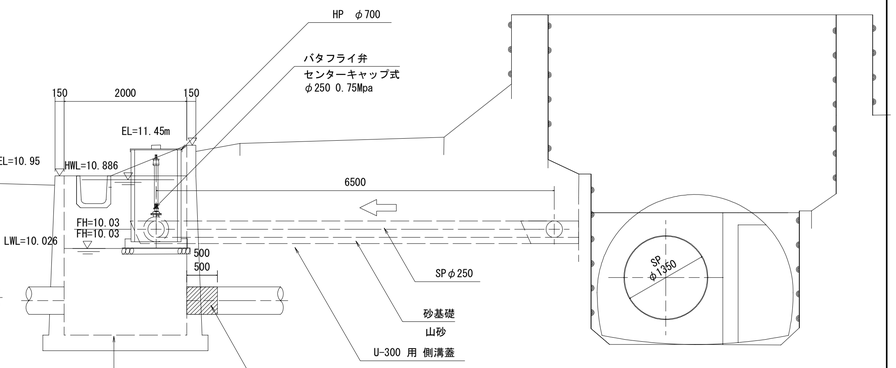

平面図

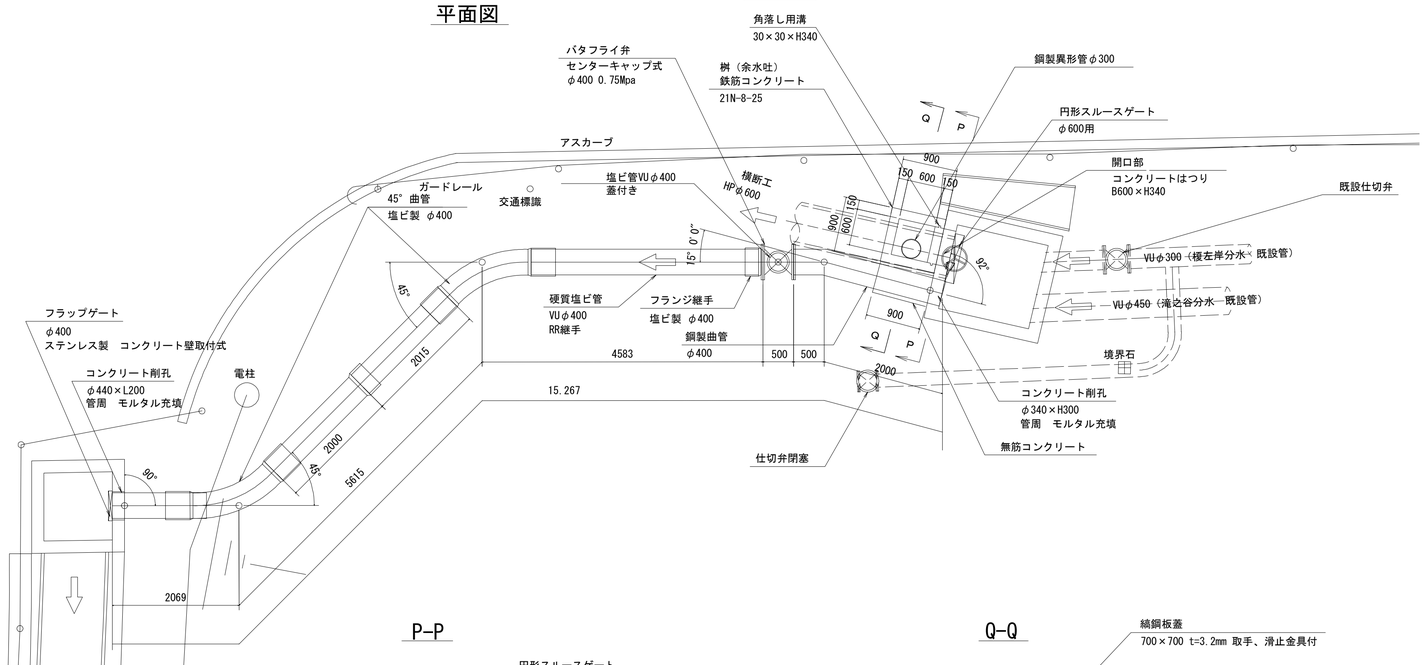

0-0

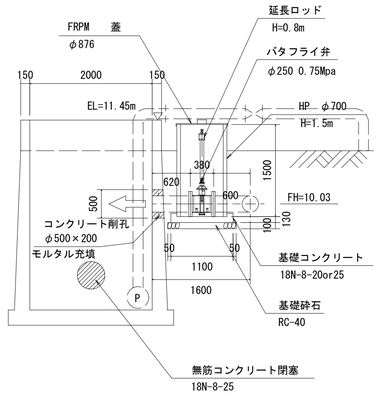

P-P

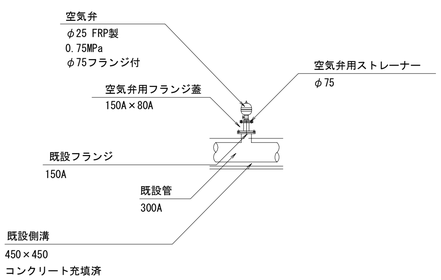

P-P

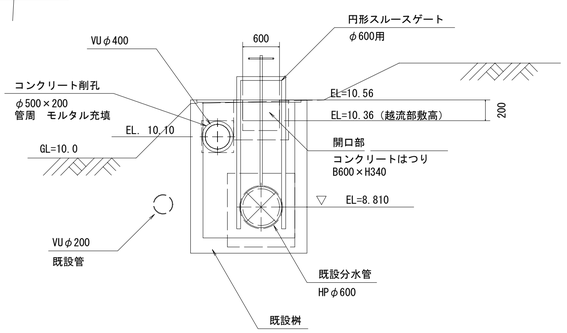

Q-Q

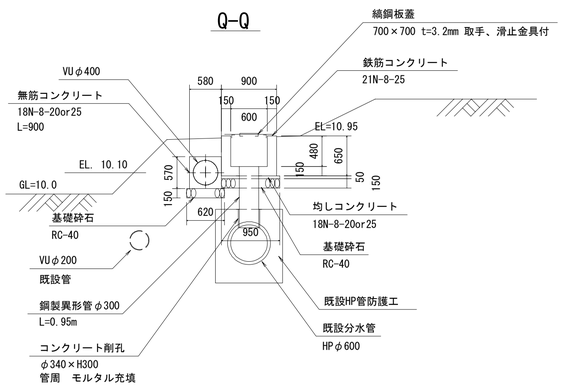

VUφ400 標準断面図

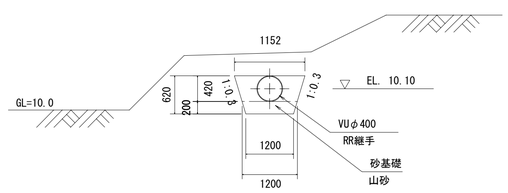

施設名	南部幹線用水路(0312100-1100-20)		
図面名	榎・滝之谷分水工構造図(5/6)		
作成年月	平成26年 3月		
縮尺	A1 1:50 A2 1:70	図面番号	8-360/599
作成者	関東農政局　両総農業水利事業所		

榎・滝之谷分水工構造図(6/6)

防護柵詳細図 S=1:30

正面図

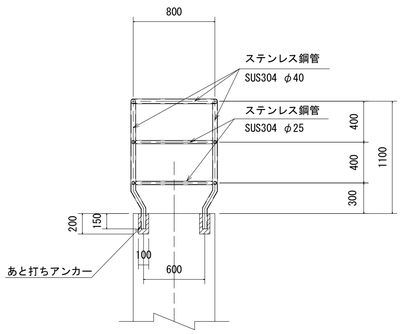

側面図

上流側

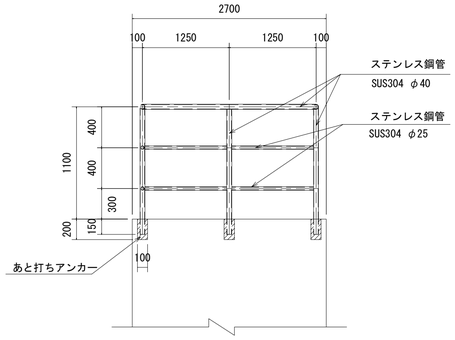

下流側

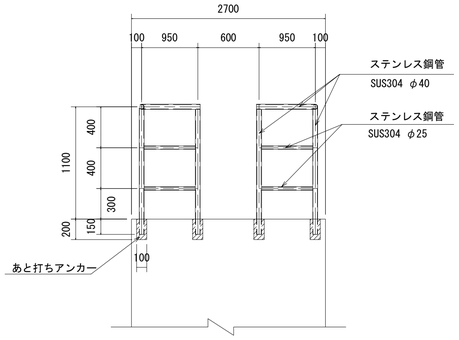

タラップ詳細図 S=1:10

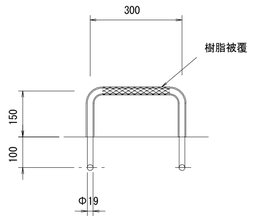

サイホンブレーカー 空気弁詳細図 S=1:15

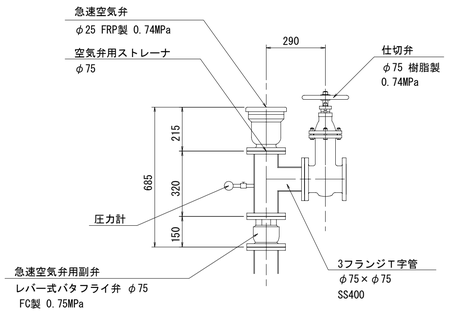

空気弁用ストレーナ詳細図

フランジストレーナ SUS φ75

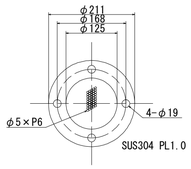

建具表

形式		片開きフラッシュドア		はめ殺し窓	
数量		1		8	
姿図		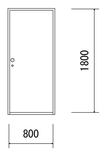			
材質	仕上	アルミ	シルバー	ガラスブロック	
見込	硝子	枠：70 扉：35			
金物		丁番(SUS)、握玉、シリンダー錠			
備考		沓摺（下枠）ステンレス		200×200型	

FRP製蓋詳細図 S=1:20

φ876

平面図

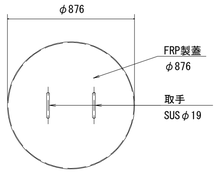

側面図

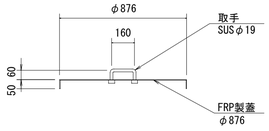

φ760

平面図

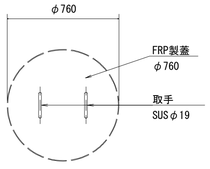

側面図

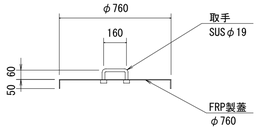

連結ロッド S=1:10

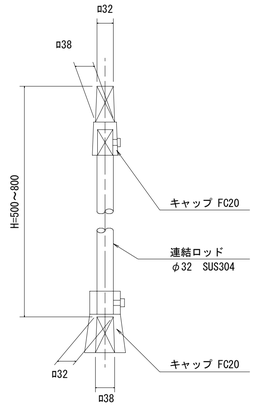

施設名	南部幹線用水路(0312100-1100-20)		
図面名	榎・滝之谷分水工構造図(6/6)		
作成年月	平成26年 3月		
縮尺	A1 図示	図面番号	8-361/599
作成者	関東農政局　両総農業水利事業所		

71号空気弁工構造図(1/2)

H17-3 BP(71号空気弁工　T-48入口)

平面図 S=1:50

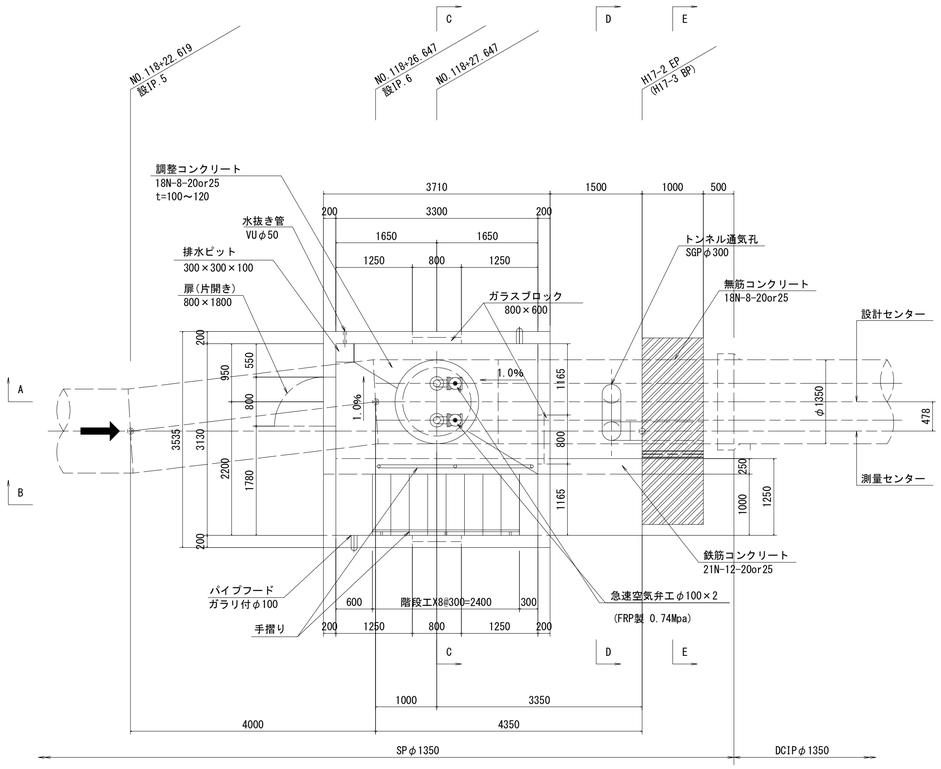

B-B断面 S=1:50

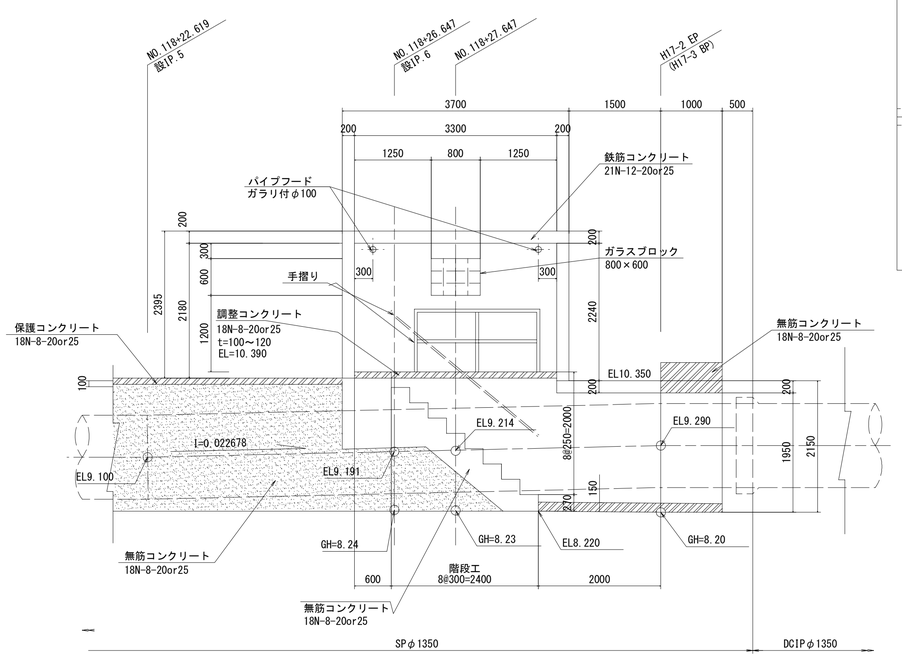

位置図 S=1:250

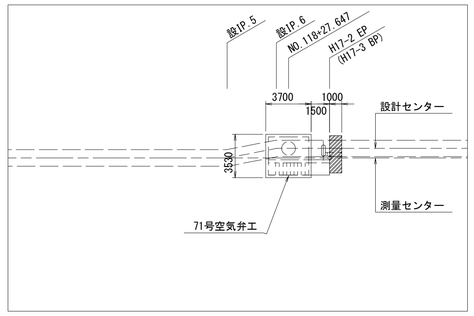

C-C断面 S=1:50

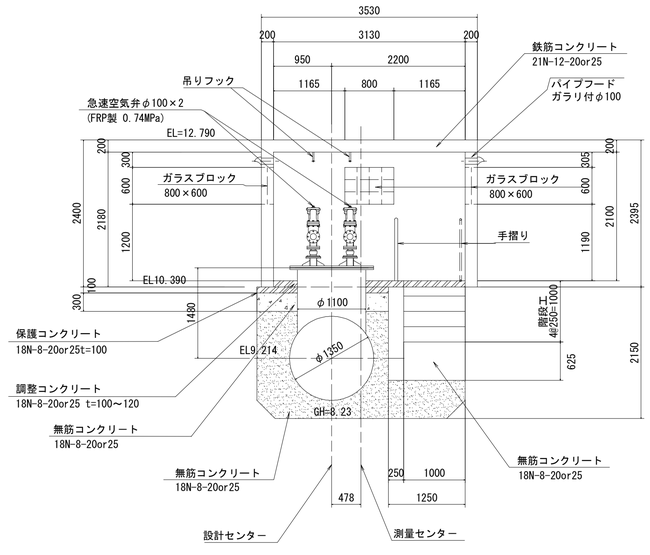

D-D断面 S=1:50

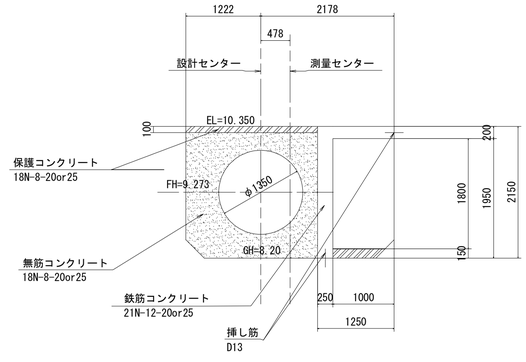

A-A断面 S=1:50

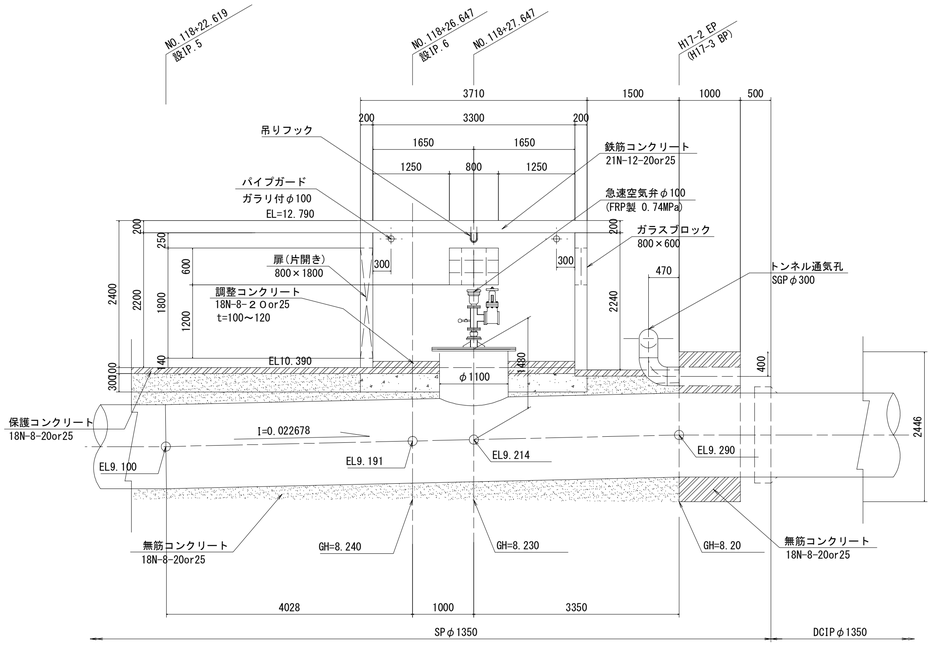

E-E断面 S=1:50

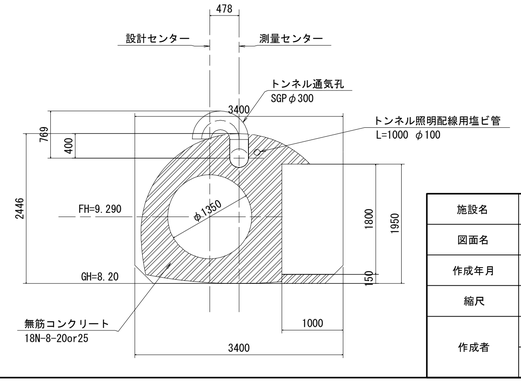

施設名	南部幹線用水路(0312100-1100-20)		
図面名	71号空気弁工構造図(1/2)		
作成年月	平成26年 3月		
縮尺	A1 図示	図面番号	8-362/599
作成者	関東農政局　両総農業水利事業所		

71号空気弁工構造図(2/2)

H17-3 BP(T-48坑口)

(71号空気弁工)

空気弁詳細図 S=1:20

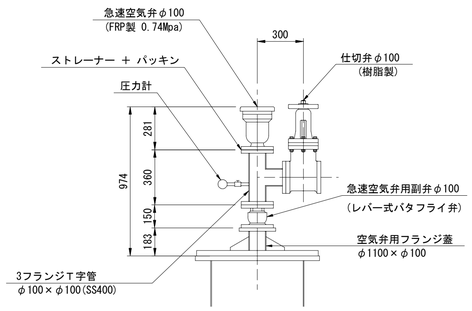

ストレーナー断面図 S=1:10

(SUS304製)

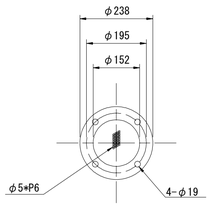

吊りフック詳細図 S=1:20

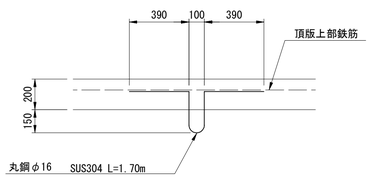

手摺配置図 S=1:20

平面図

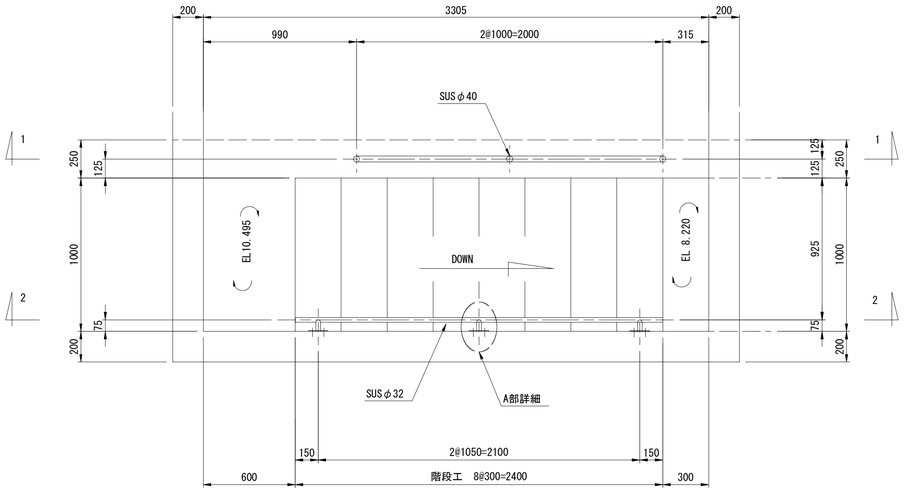

2-2sec

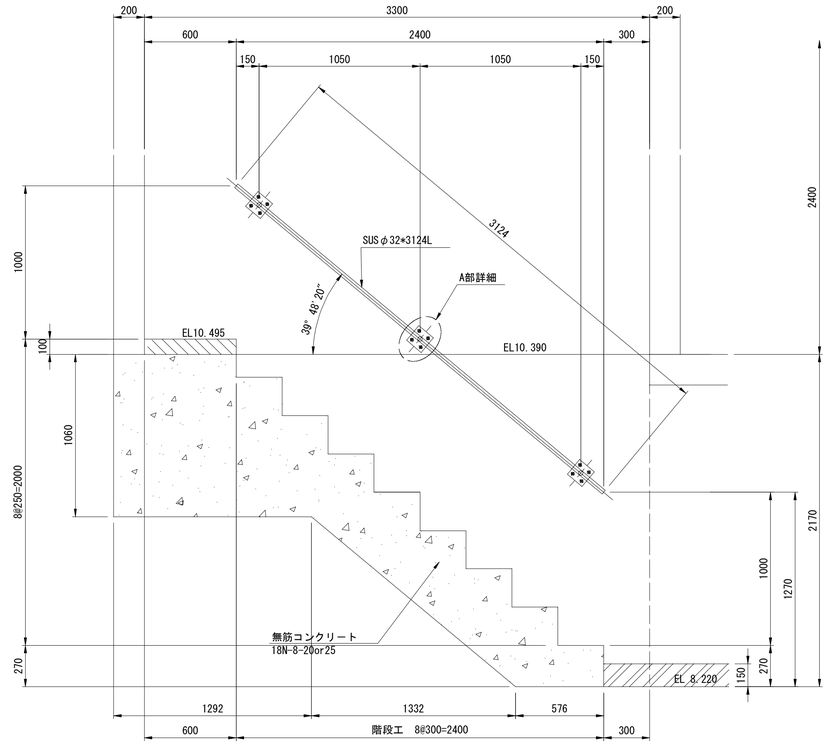

1-1sec

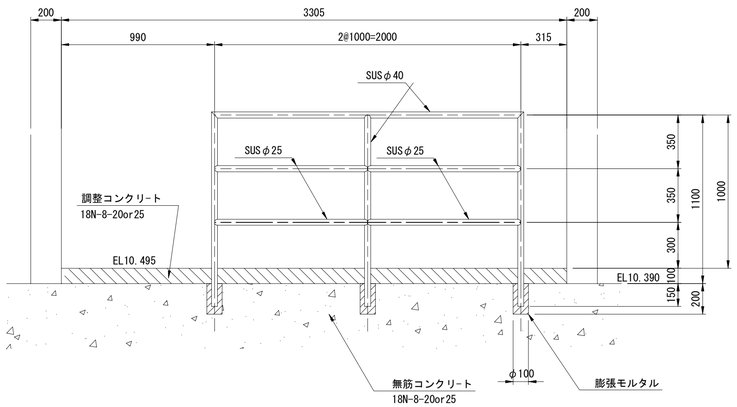

A部詳細図 S=1:10

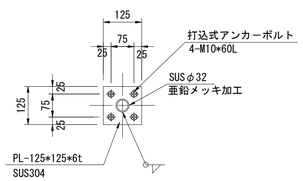

建具表

形式		片開きフラッシュドア		ガラスブロック	
数量		1		3	
姿図		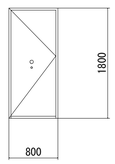		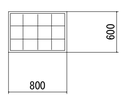	
材質	仕上	アルミ	シルバー	ガラス	
見込	硝子	枠：70 厚：35			
金物		丁番(SUS)、握玉、シリンダー錠			
備考		沓摺（下枠）ステンレス		200×200型	

施設名	南部幹線用水路(0312100-1100-20)		
図面名	71号空気弁工構造図(2/2)		
作成年月	平成26年 3月		
縮尺	A1 図示	図面番号	8-363/599
作成者	関東農政局 両総農業水利事業所		

浮上防止工詳細図(1/3) S=1:50

トンネル部

T-47

Aタイプ

(一般部)

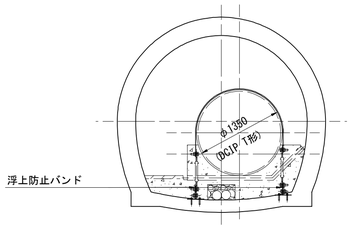

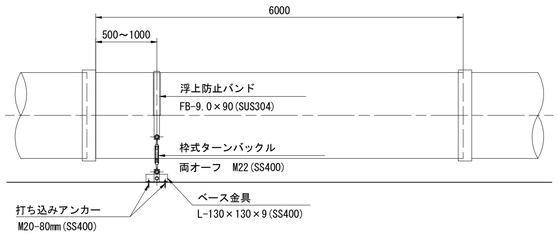

浮上防止バンド

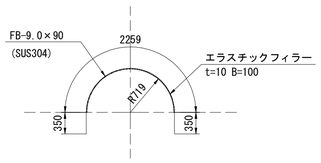

アンカー取付詳細図 S=1:10

正面図

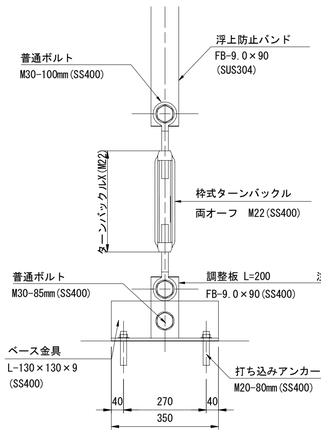

側面図

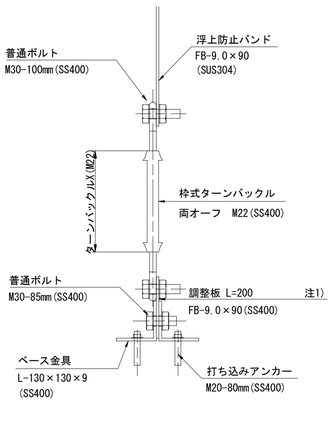

Bタイプ

(底版厚不足部)

管No.78,87,88,89,90,91,92,93,94,95,96,97,98,99,101,102
103,104,105,106,107,108,109,113,114,118,124,126,129,134
140,141,142,143,146,147,148,149,151

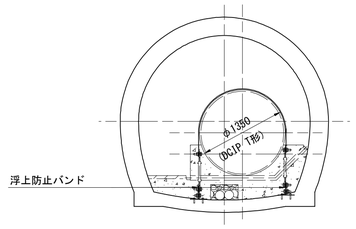

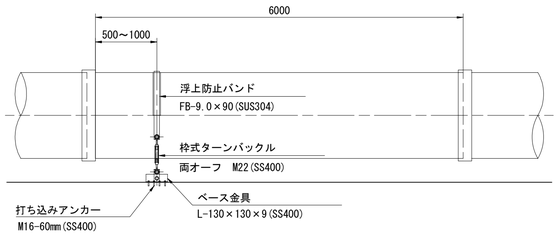

浮上防止バンド

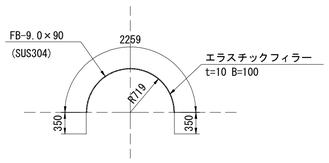

アンカー取付詳細図 S=1:10

正面図

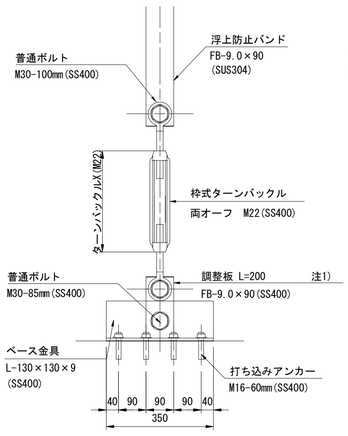

側面図

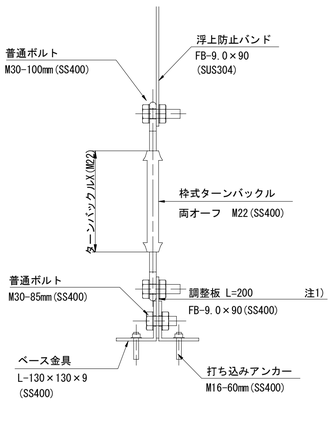

注)　SP管,FRPM管の管長が3.0m以下（直管6.0mの1/2）の場合、管1本につき1ヶ所の浮上防止工を設置

施設名	南部幹線用水路(0312100-1100-20)		
図面名	浮上防止工詳細図(1/3)		
作成年月	平成26年 3月		
縮尺	A1 図示	図面番号	8-364/599
作成者	関東農政局　両総農業水利事業所		

浮上防止工詳細図(2/3) S=1:50

開水路部

φ1500

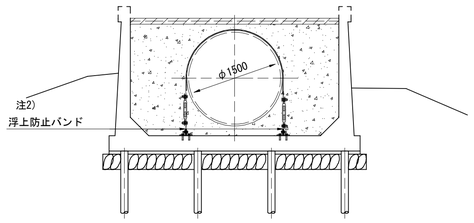

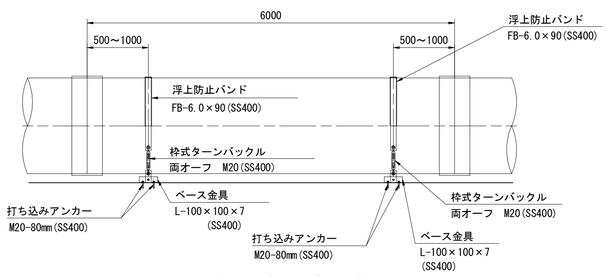

浮上防止バンド

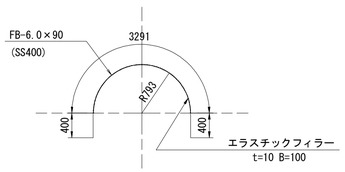

アンカー取付詳細図 S=1:10

正面図　　側面図

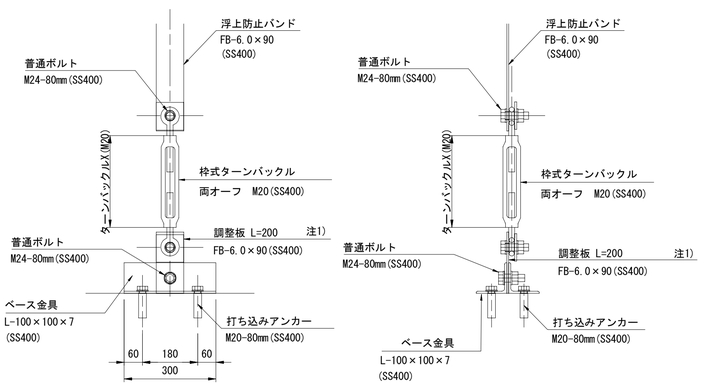

サイホン部

S-15

SP

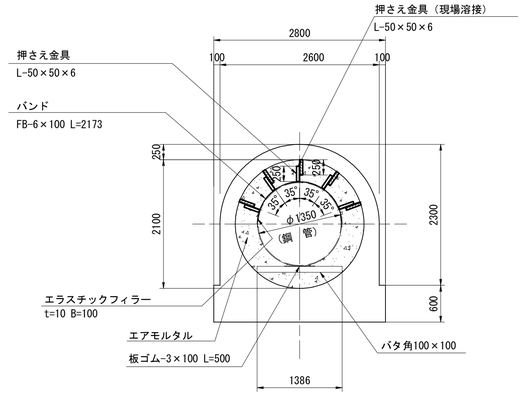

※浮上防止金具と受台は、
管１本につき１ヶ所設置とする。

φ1350

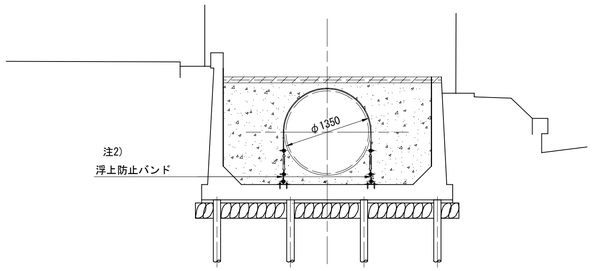

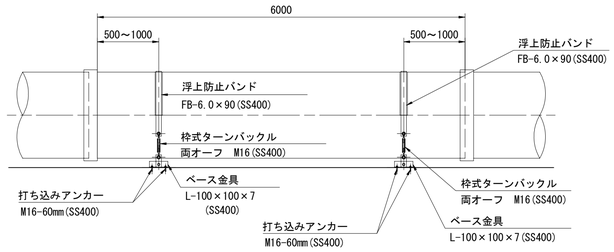

浮上防止バンド

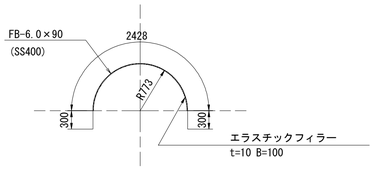

アンカー取付詳細図 S=1:10

正面図　　側面図

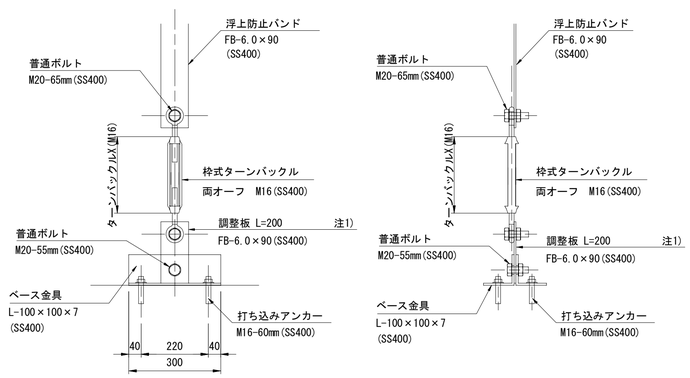

注)　SP管,FRPM管の管長が3.0m以下（直管6.0mの1/2）の場合、管1本につき1ヶ所の浮上防止工を設置

施設名	南部幹線用水路(0312100-1100-20)		
図面名	浮上防止工詳細図(2/3)		
作成年月	平成26年 3月		
縮尺	A1 図示	図面番号	8-365/599
作成者	関東農政局　両総農業水利事業所		

浮上防止工詳細図(3/3) S=1:50

開水路部

C-53-2

FRPM

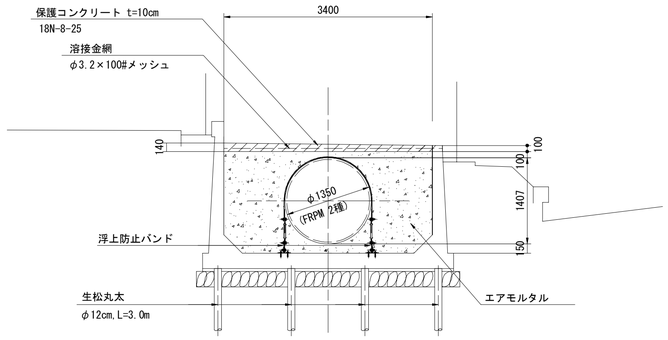

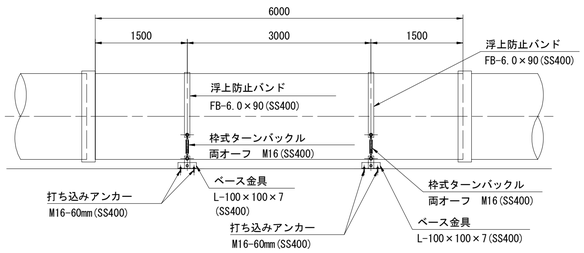

浮上防止バンド

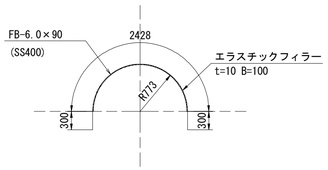

アンカー取付詳細図 S=1:10

正面図　　側面図

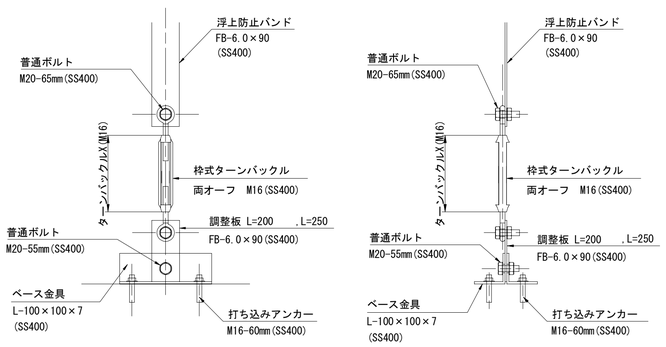

トンネル部

T-48

DCIP

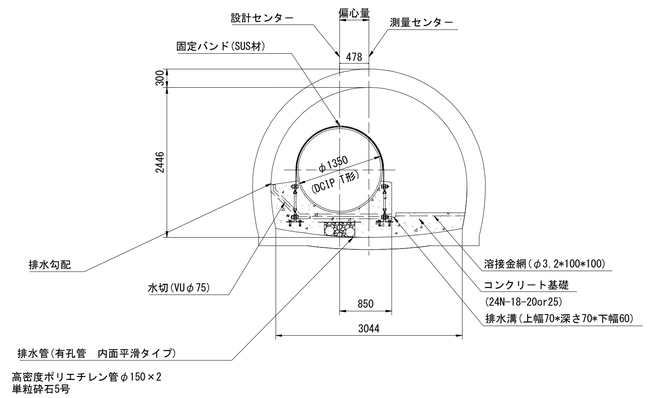

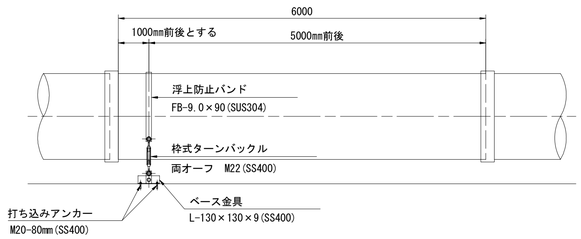

浮上防止バンド

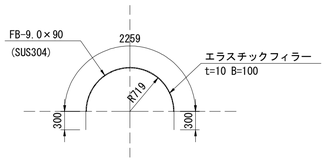

アンカー取付詳細図 S=1:10

正面図　　側面図

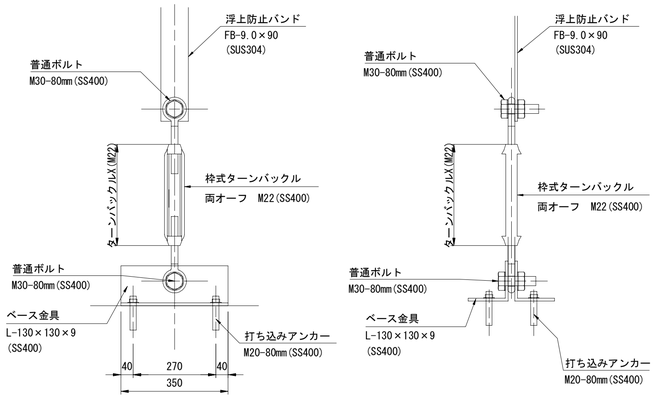

施設名	南部幹線用水路(0312100-1100-20)		
図面名	浮上防止工詳細図(3/3)		
作成年月	平成26年 3月		
縮尺	A1 図示	図面番号	8-366/599
作成者	関東農政局　両総農業水利事業所		

トンネル補修工標準図

ひび割れ補修工法

①線導水工法 S=1:1

対象施設：トンネル区間
対象範囲：施工目地漏水部

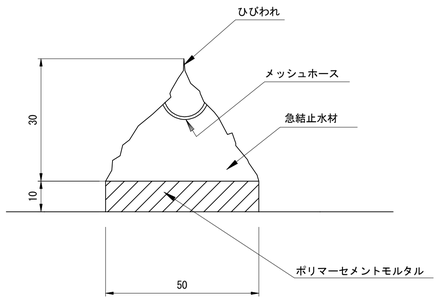

②充填工法 S=1:1

対象施設：トンネル区間
対象範囲：ひび割れ幅1.0mm以上

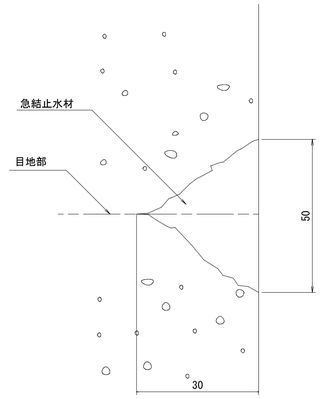

③高圧注入工法 S=1:5

対象施設：トンネル区間
対象範囲：天井の漏水部（雨だれ）

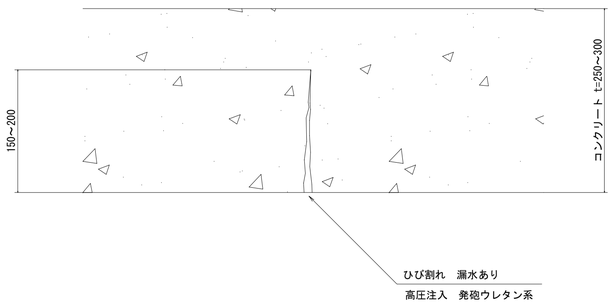

④パイプ導水工法 S=1:5

対象施設：トンネル区間
対象範囲：集中的な漏水発生箇所

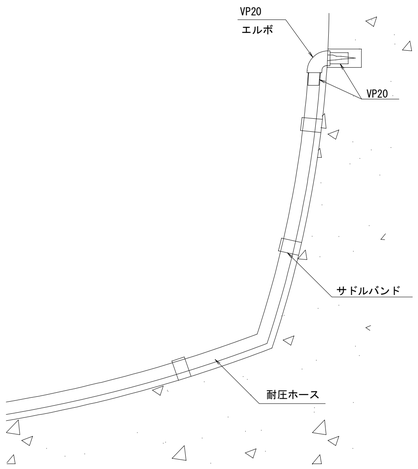

⑤断面修復左官工法 S=1:1

対象施設：トンネル区間
対象範囲：ジャンカ、剥離剥落部

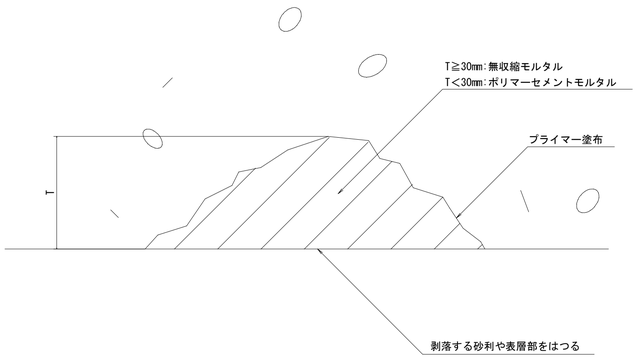

地山グラウトエ S=1:50

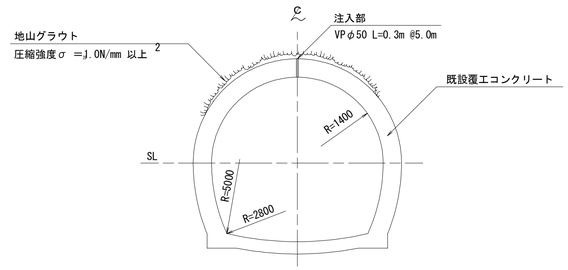

施設名	南部幹線用水路(0312100-1100-20)		
図面名	トンネル補修工標準図		
作成年月	平成26年 3月		
縮尺	A1 図示	図面番号	8-367/599
作成者	関東農政局　両総農業水利事業所		

排水路工構造図(1/4) S=1:30

L型水路 B2700×H1200

標準断面図(No.114)

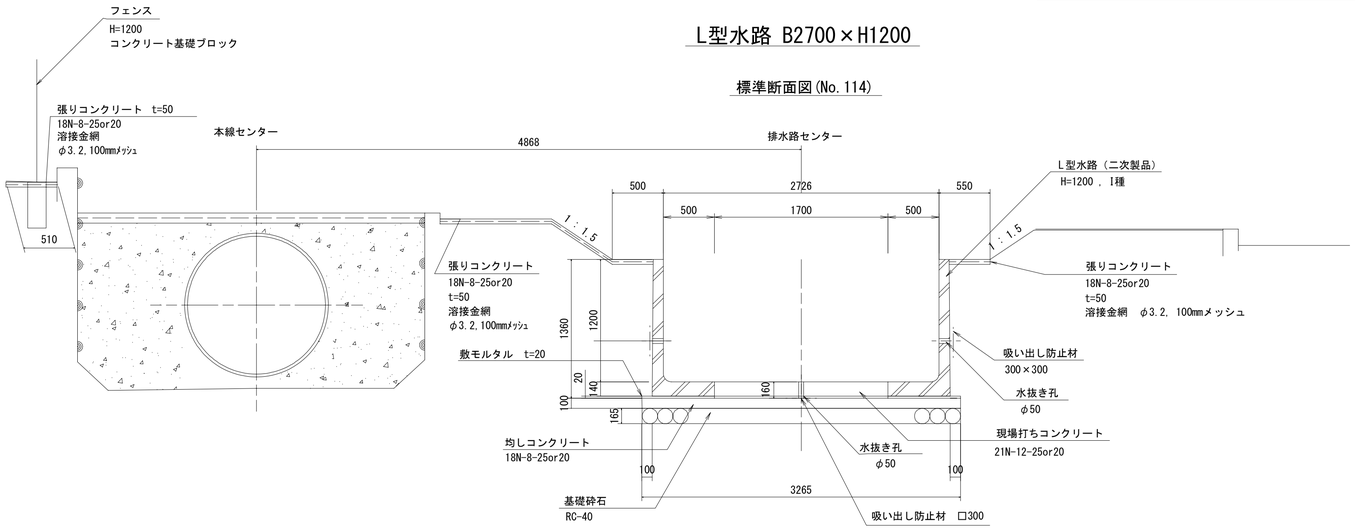

平面図

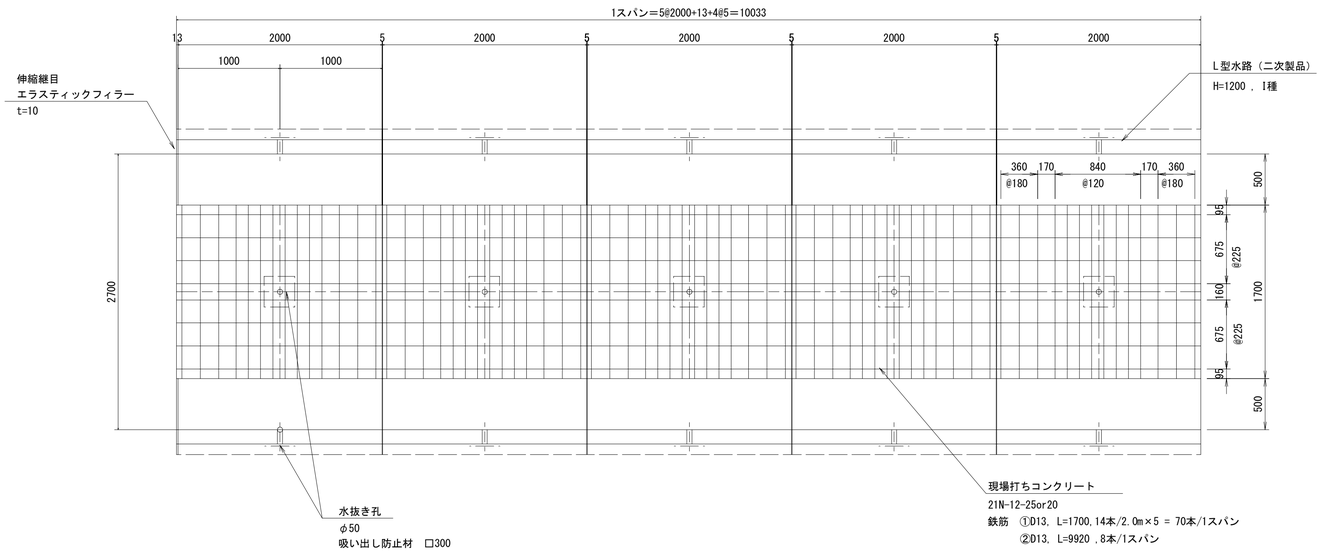

側面図

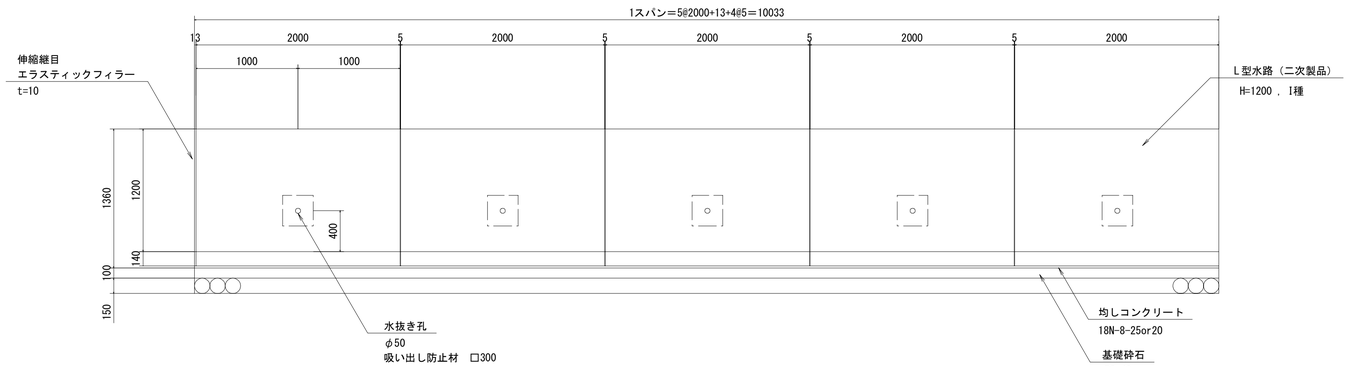

現場打コンクリート部 配筋図 No Scale

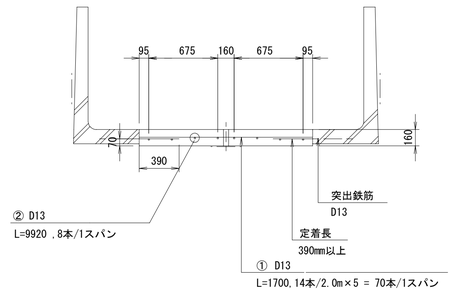

継目詳細図 No Scale

伸縮継目

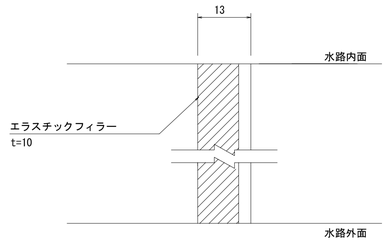

- L形水路は農業土木事業協会規格、または同等品
- 上下流端の現場打コンクリートとの接続面については、
  目地材（エラスティックフィラー t=20mm）を設置
- L形水路設置は、敷モルタル20mm敷設

施設名	南部幹線用水路(0312100-1100-20)		
図面名	排水路工構造図(1/4)		
作成年月	平成26年 3月		
縮尺	A1 図示	図面番号	8-368/599
作成者	関東農政局 両総農業水利事業所		

排水路工構造図(2/4)

S=1:30

トランジション

平面図

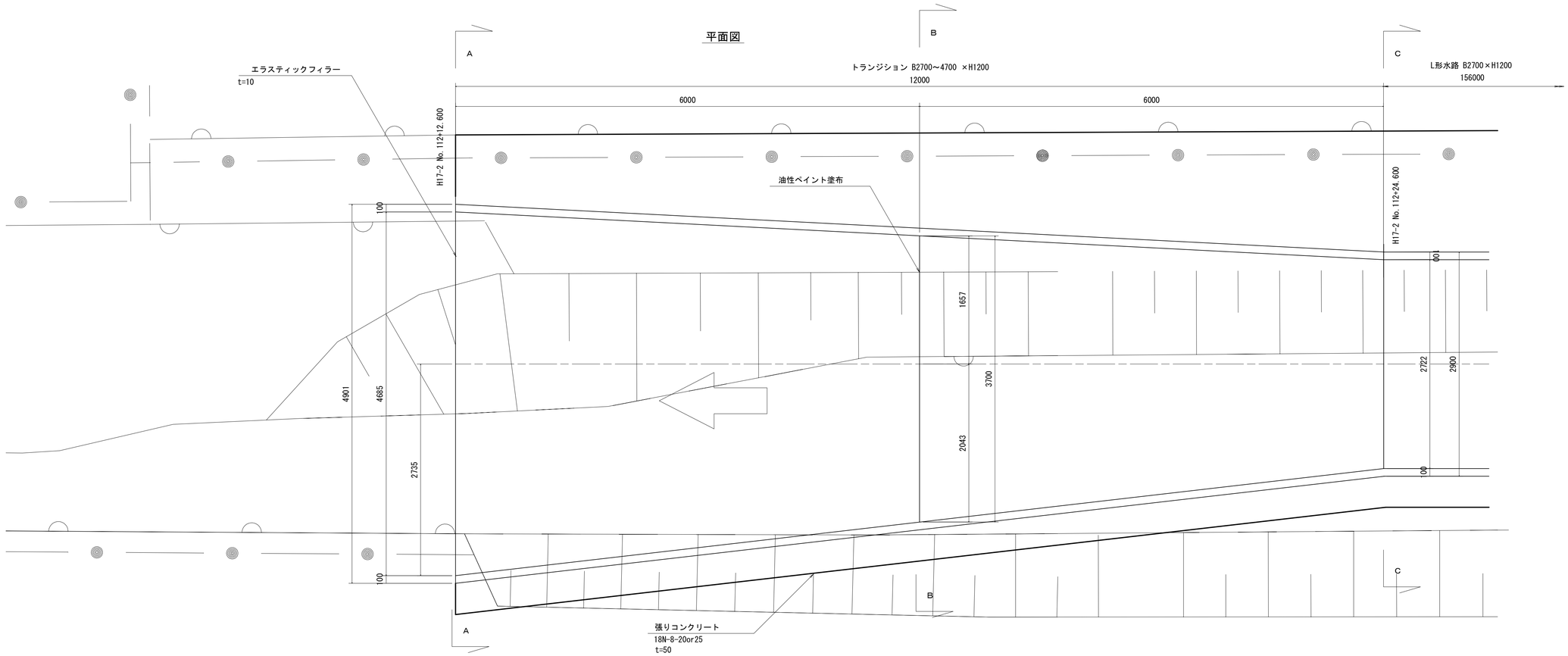

A-A

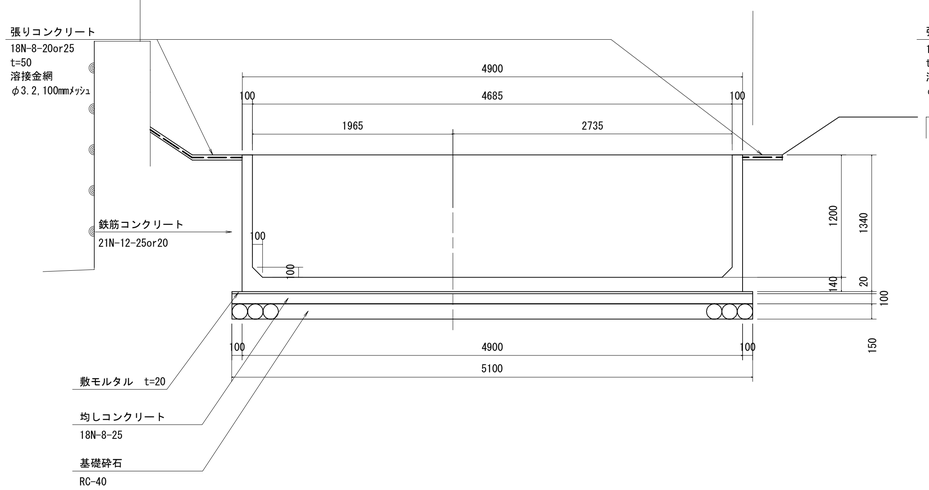

B-B

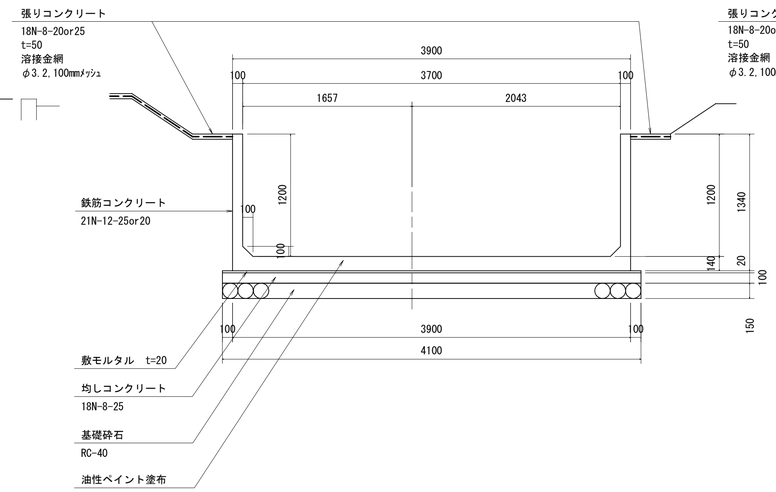

C-C

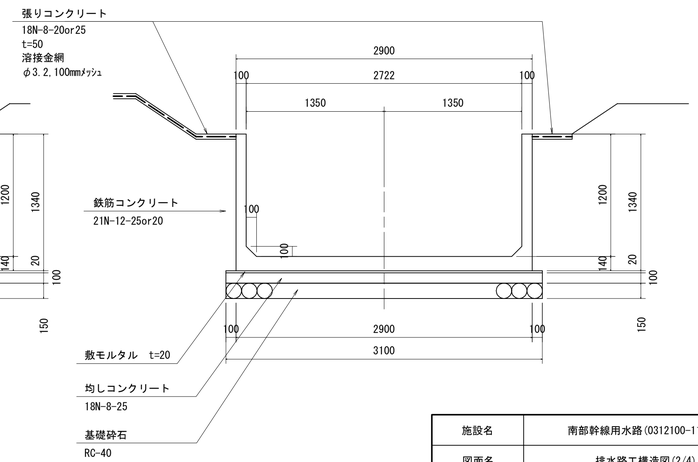

施設名	南部幹線用水路(0312100-1100-20)		
図面名	排水路工構造図(2/4)		
作成年月	平成26年 3月		
縮尺	A1 1:30 A2 1:42	図面番号	8-369/599
作成者	関東農政局　両総農業水利事業所		

排水路工構造図(3/4) S=1:30

取付工

平面図

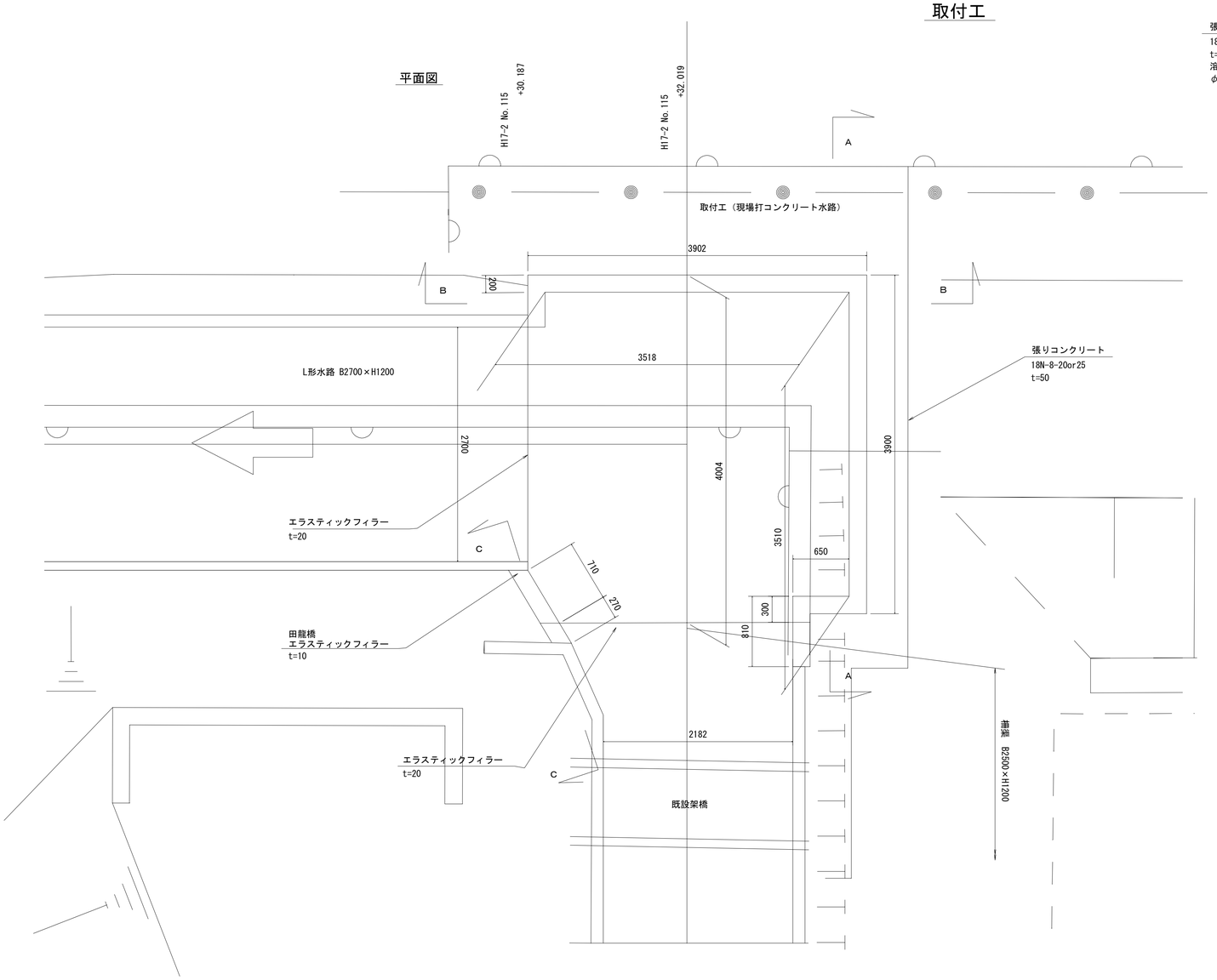

A-A

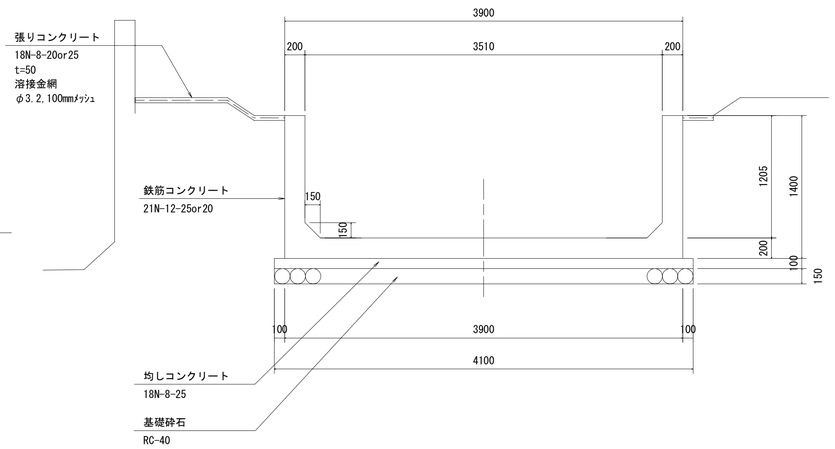

B-B

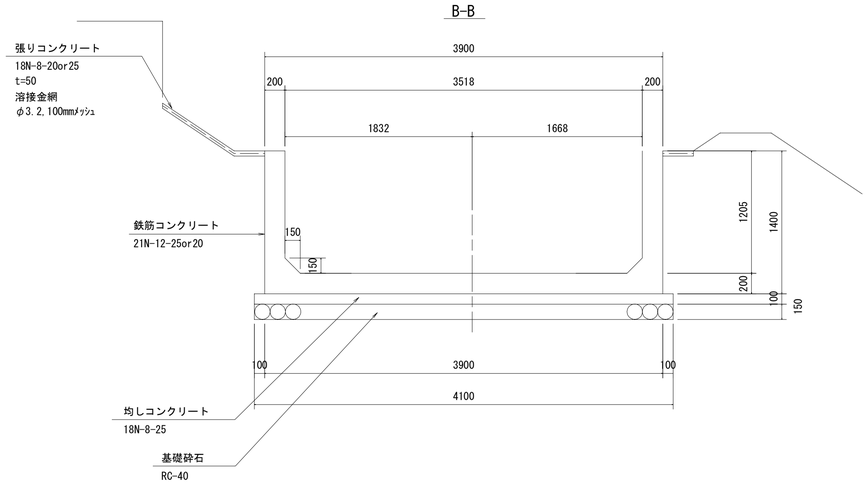

C-C

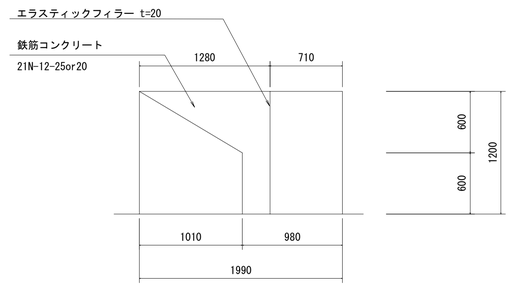

施設名	南部幹線用水路(0312100-1100-20)		
図面名	排水路工構造図(3/4)		
作成年月	平成26年 3月		
縮尺	A1 1:30 A2 1:42	図面番号	8-370/599
作成者	関東農政局　両総農業水利事業所		

排水路工構造図(4/4)

平面図
S=1:500

縦断図
V=1:100
H=1:500

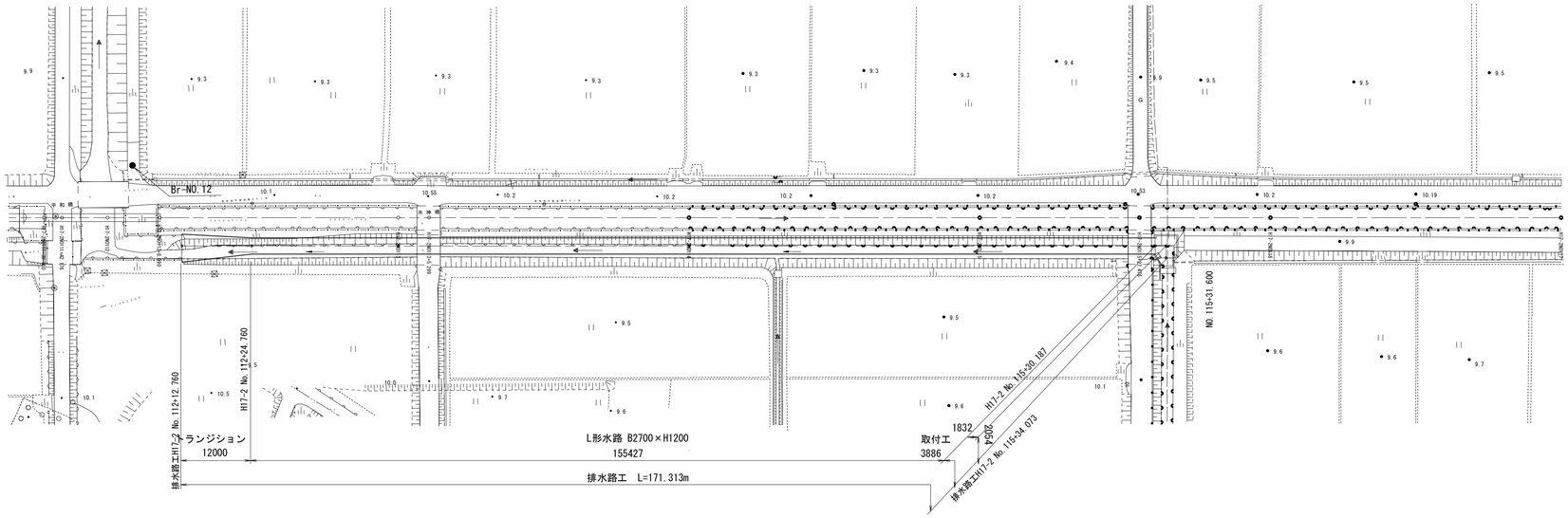

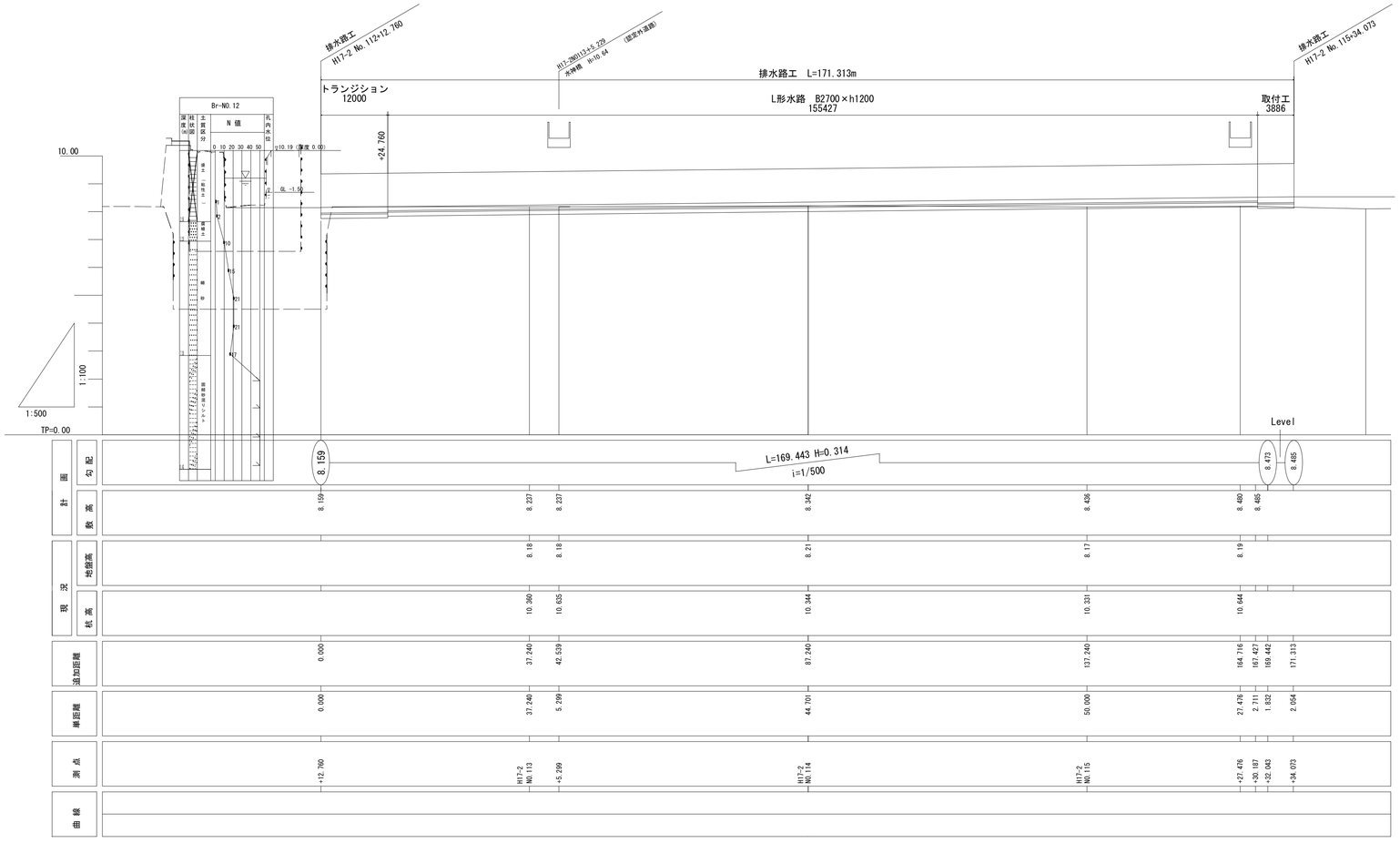

標準断面図
S=1:50

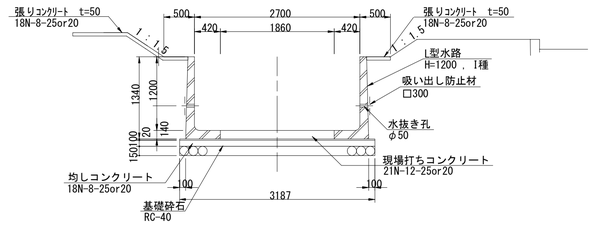

施設名	南部幹線用水路(0312100-1100-20)		
図面名	排水路工構造図(4/4)		
作成年月	平成26年 3月		
縮尺	A1 図示	図面番号	8-371/599
作成者	関東農政局 両総農業水利事業所		

川戸分水工構造図(1/5)

S=1:50

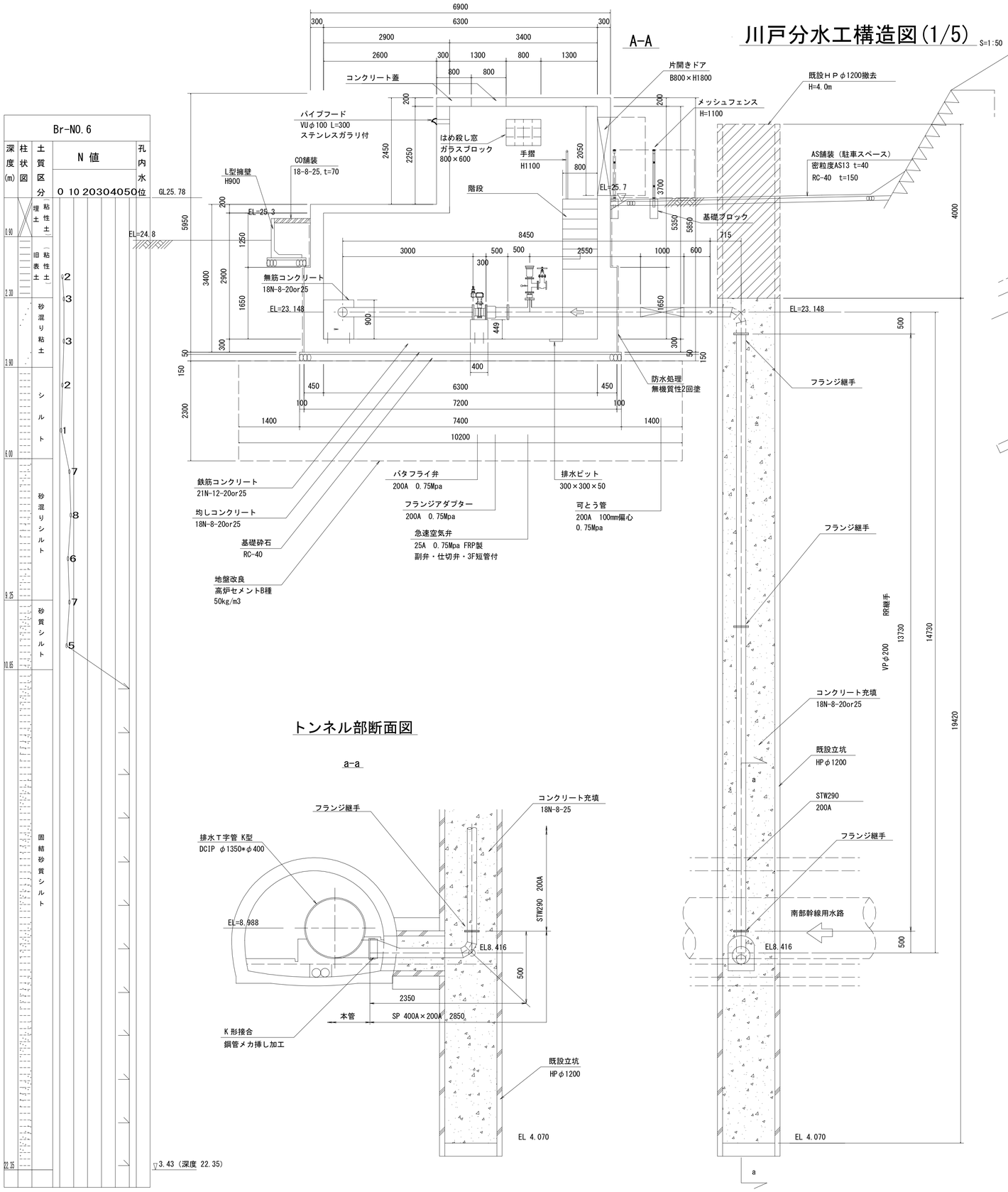

トンネル部断面図

平面図

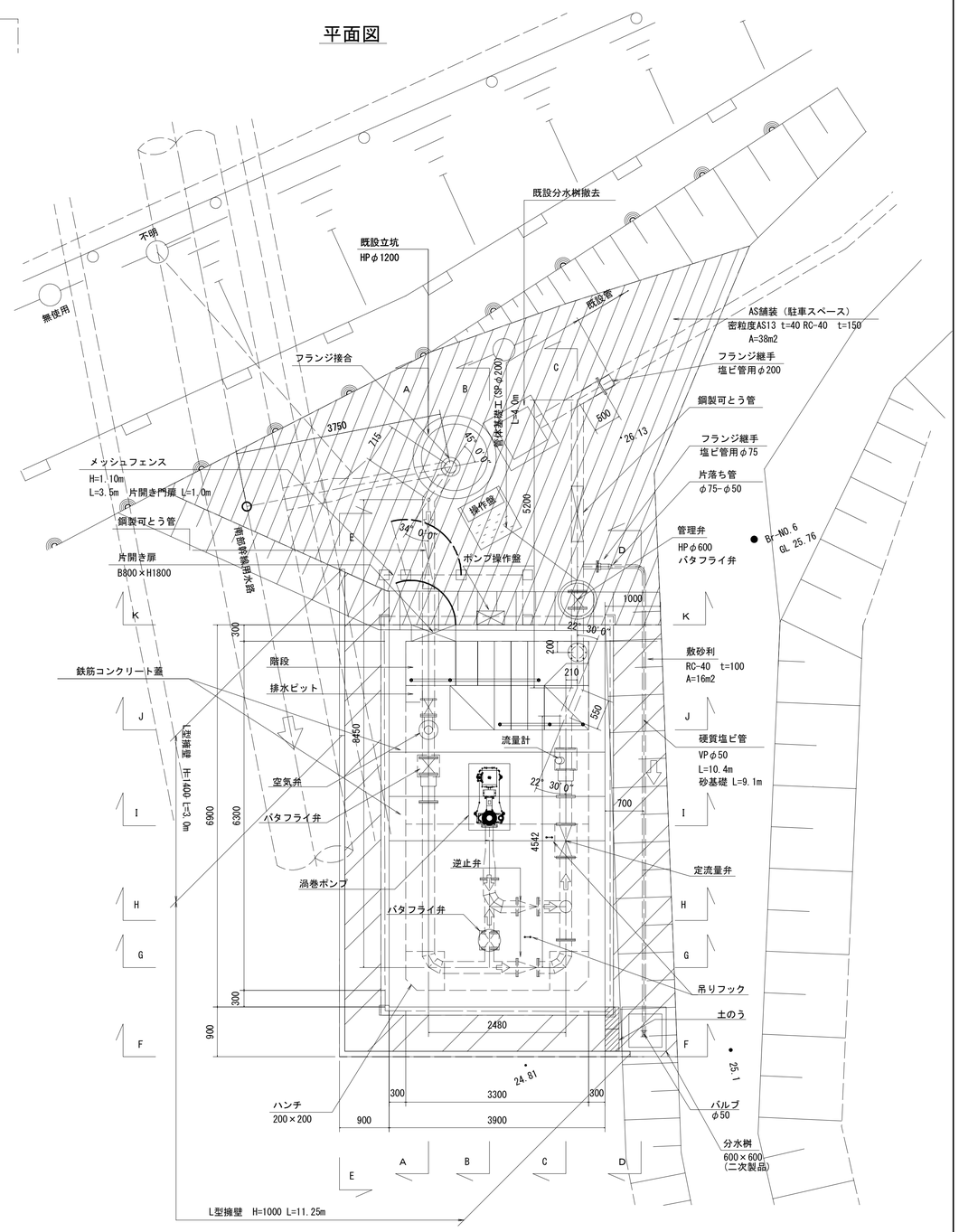

施設名	南部幹線用水路(0312100-1100-20)		
図面名	川戸分水工構造図(1/5)		
作成年月	平成26年 3月		
縮尺	A1 1:50 A2 1:70	図面番号	8-372/599
作成者	関東農政局 両総農業水利事業所		

川戸分水工構造図(2/5) S=1:50

B-B

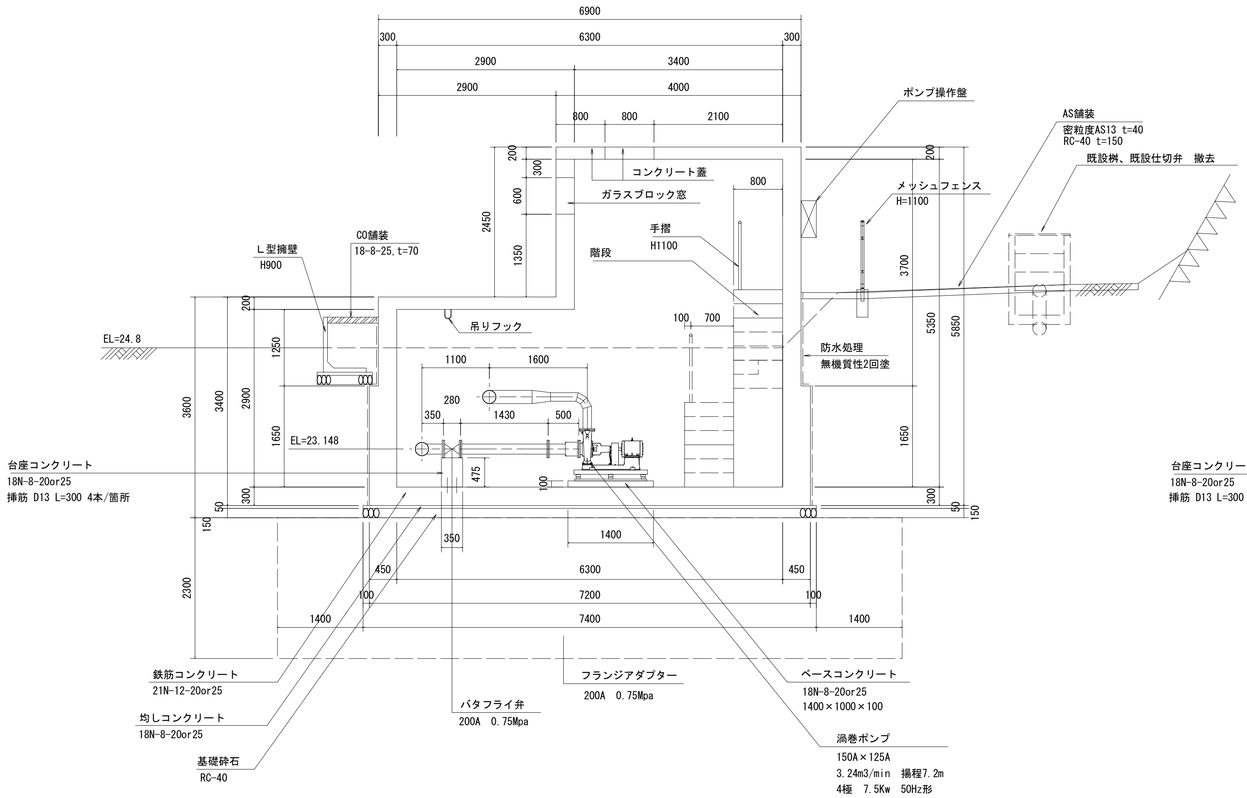

C-C

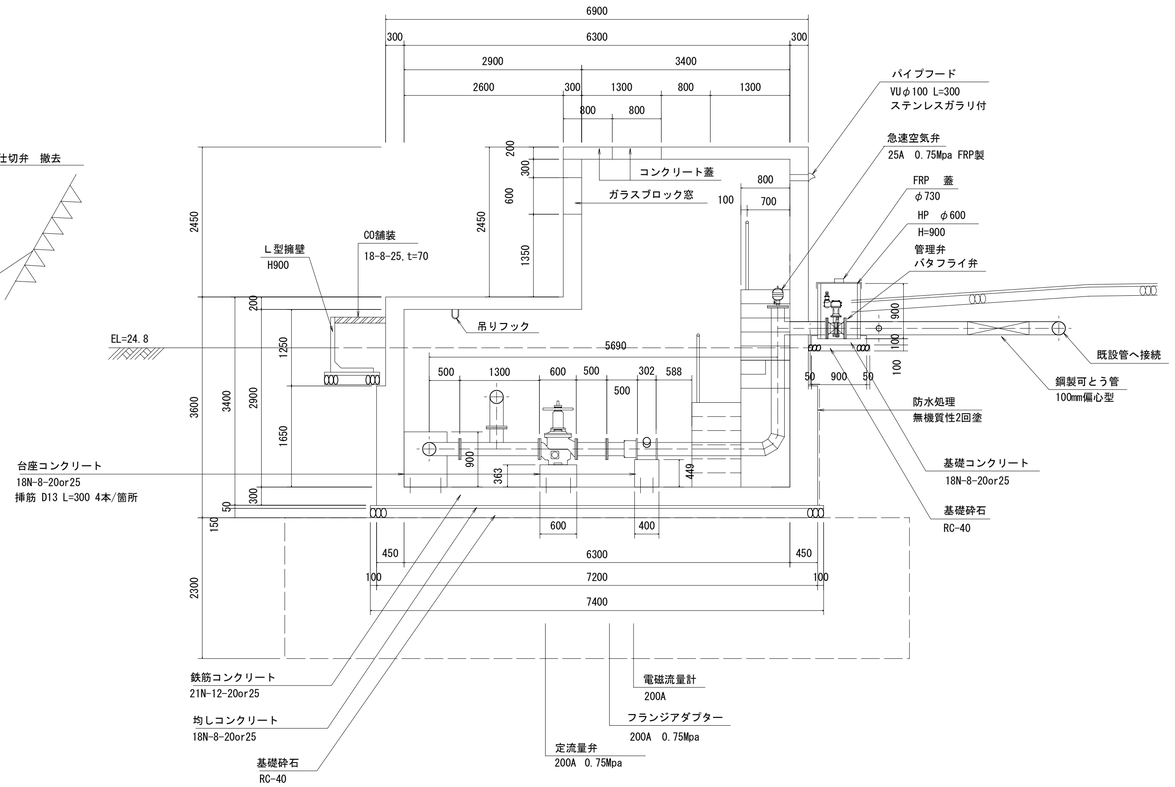

D-D

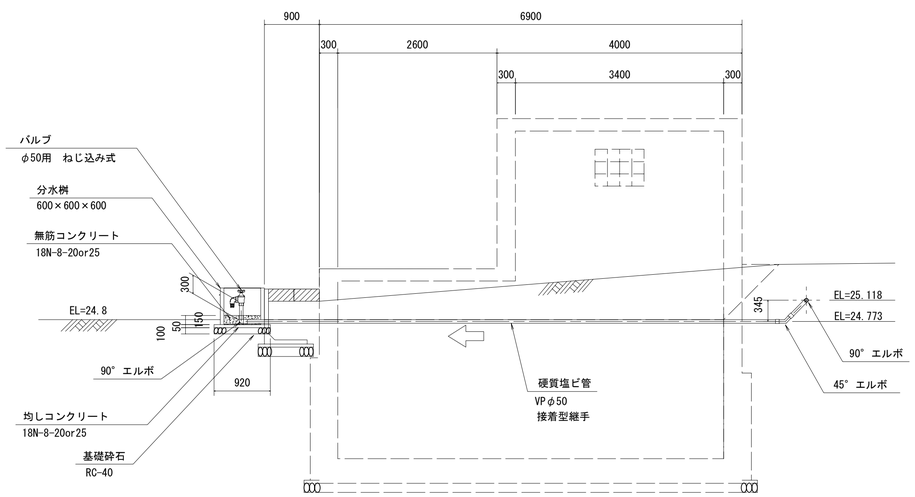

E-E

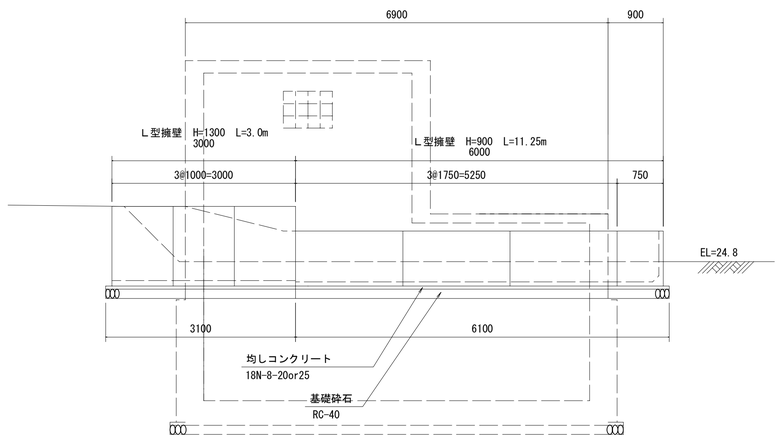

分水管標準断面図

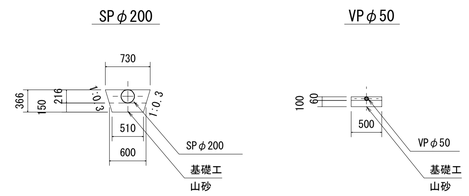

施設名	南部幹線用水路(0312100-1100-20)		
図面名	川戸分水工構造図(2/5)		
作成年月	平成26年 3月		
縮尺	A1 1:50 A2 1:70	図面番号	8-373/599
作成者	関東農政局 両総農業水利事業所		

川戸分水工構造図(3/5)

S=1:50

F-F

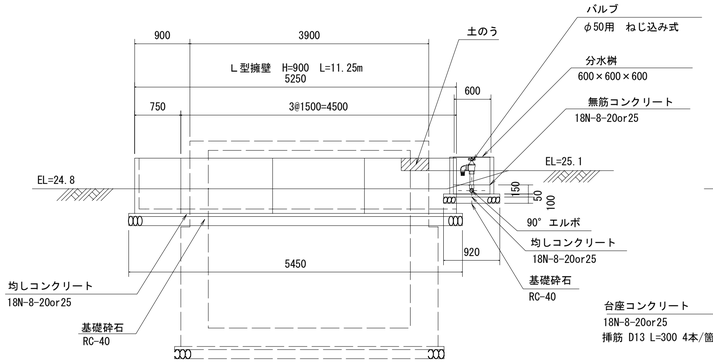

G-G

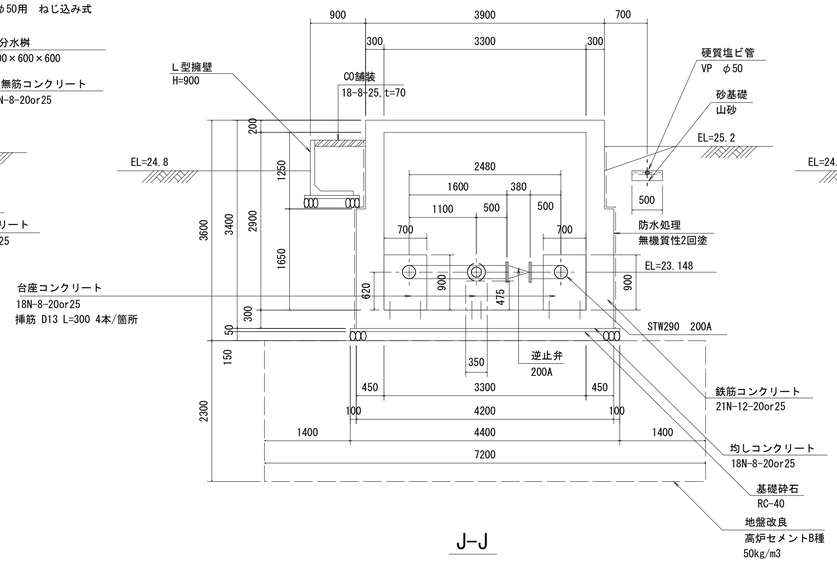

H-H

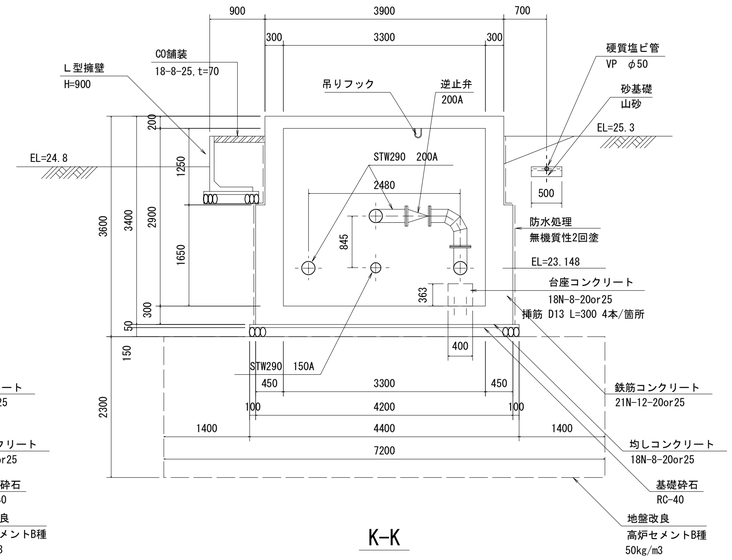

I-I

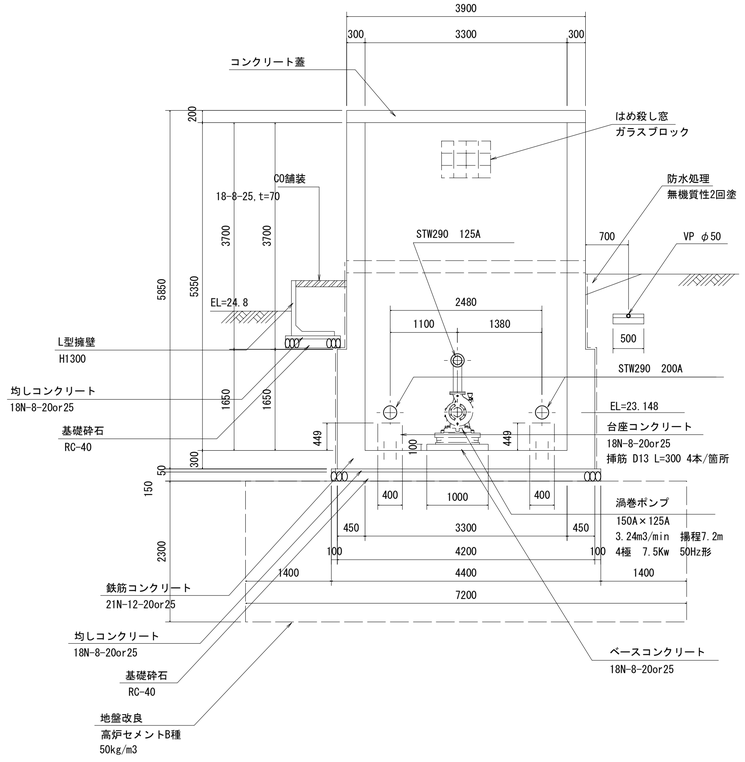

J-J

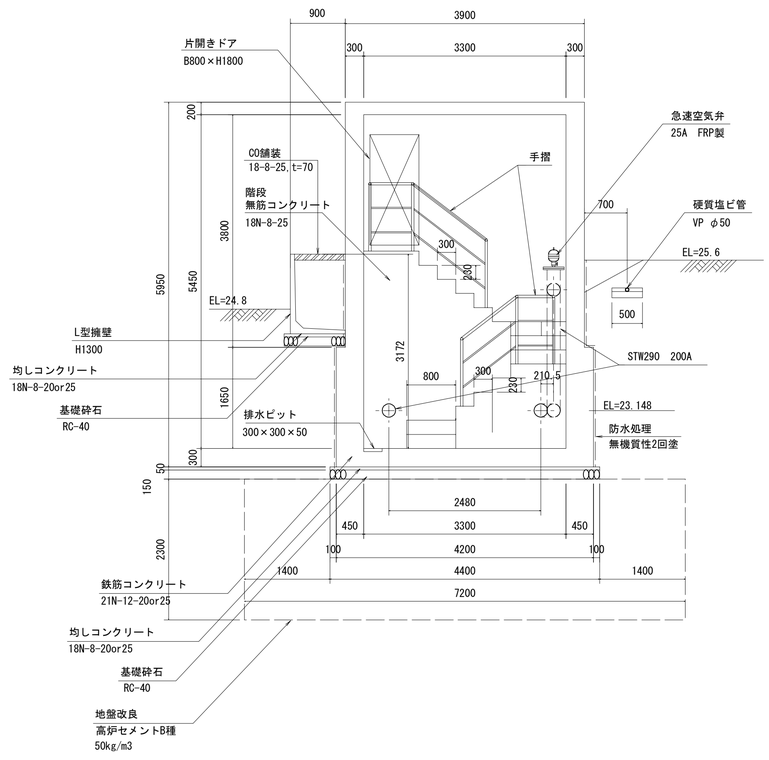

K-K

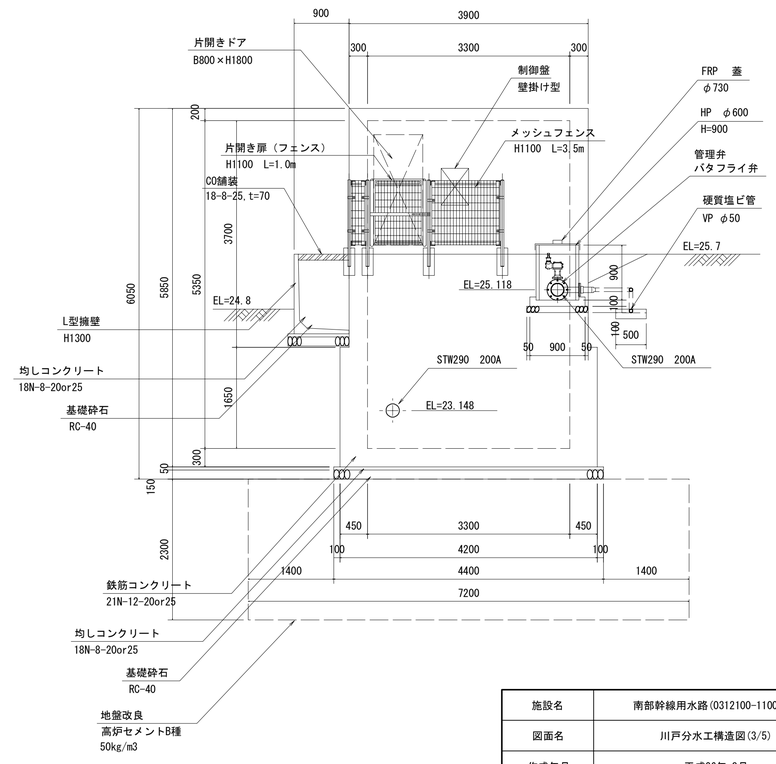

施設名	南部幹線用水路(0312100-1100-20)		
図面名	川戸分水工構造図(3/5)		
作成年月	平成26年 3月		
縮尺	A1 1:50 A2 1:70	図面番号	8-374/599
作成者	関東農政局 両総農業水利事業所		

川戸分水工構造図(4/5)

サイホンブレーカー

空気弁詳細図 S=1:15

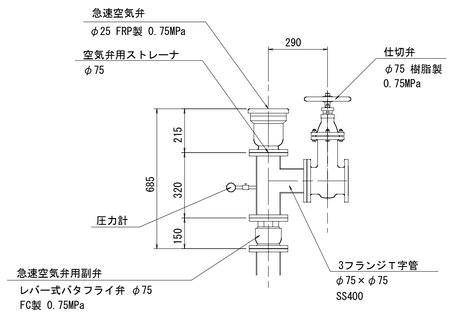

空気弁用ストレーナ詳細図

フランジストレーナ SUS φ75

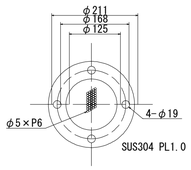

吊りフック詳細図 S=1:20

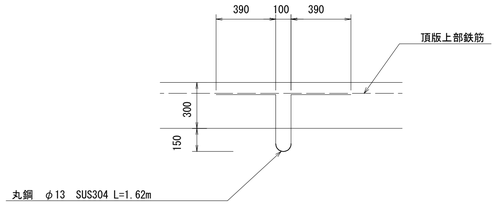

※吊りフックは頂版上部鉄筋に結束させるものとする。

FRP製蓋詳細図 S=1:20

φ730

平面図

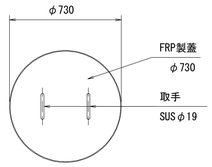

側面図

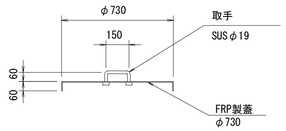

階段工・手すり詳細図 S=1:20

平面図

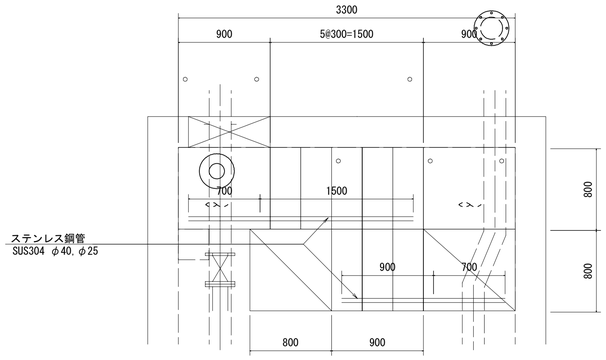

建具表

形式		片開きフラッシュドア		はめ殺し窓	
数量		1		3	
姿図		1800 / 800		600 / 800	
材質	仕上	アルミ	シルバー	ガラスブロック	
見込	硝子	枠：70 扉：35			
金物		T番(SUS)、握玉、シリンダー錠			
備考		沓摺（下枠）ステンレス		200×200型	

コンクリート蓋詳細図

S=1:20

平面図

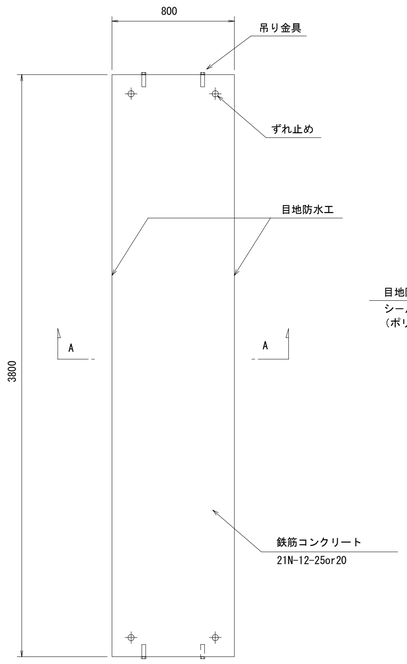

A-A断面図

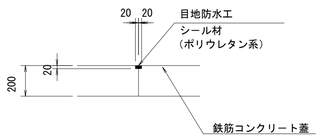

ずれ止め詳細図

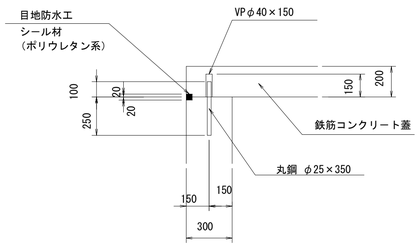

吊り金具詳細図

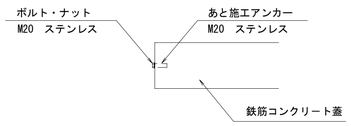

吊り上げは別途アイボルト等を用いて行う。

施設名	南部幹線用水路(0312100-1100-20)		
図面名	川戸分水工構造図(4/5)		
作成年月	平成26年 3月		
縮尺	A1 1:50 A2 1:70	図面番号	8-375/599
作成者	関東農政局 両総農業水利事業所		

川戸分水工階段組立図(5/5)

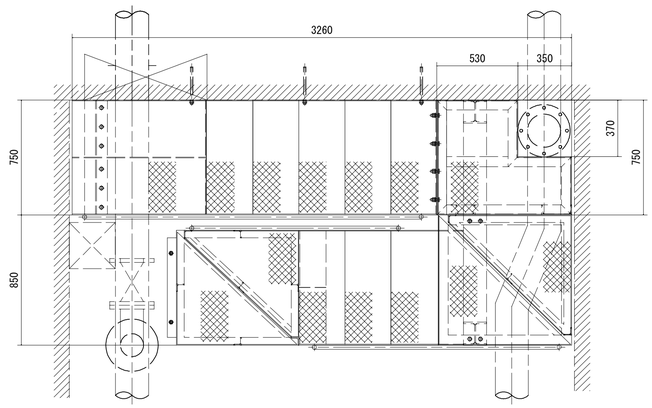

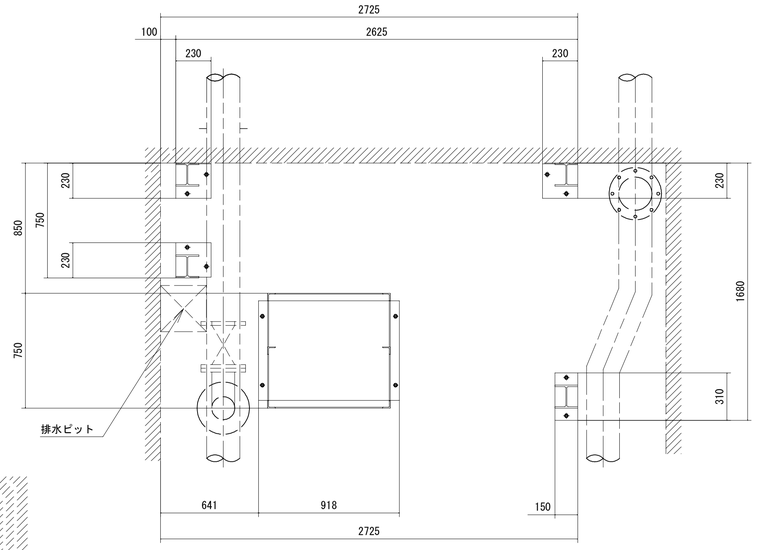

A-A矢視

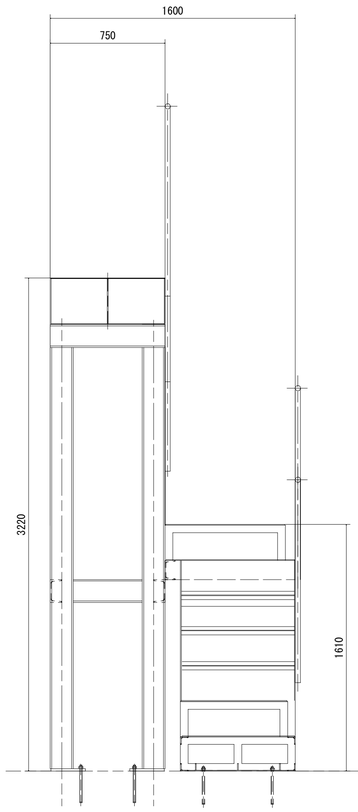

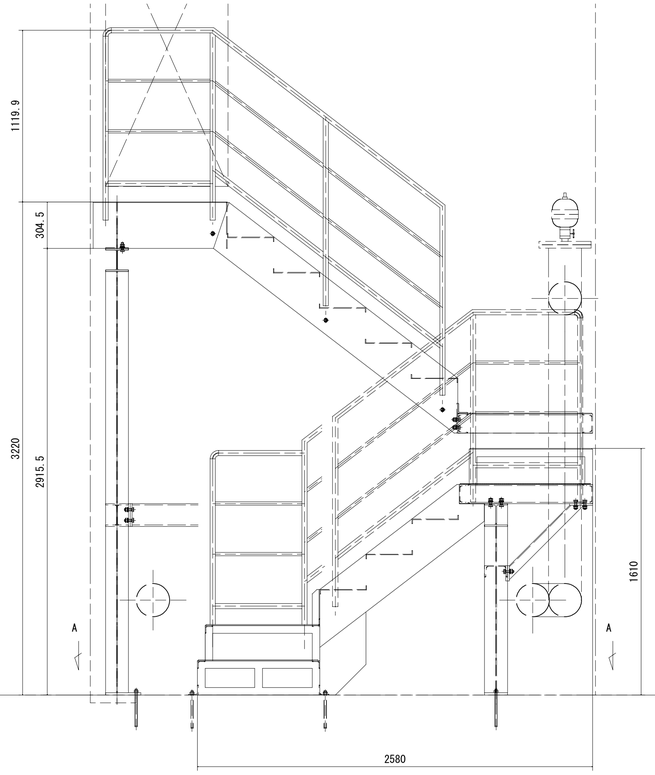

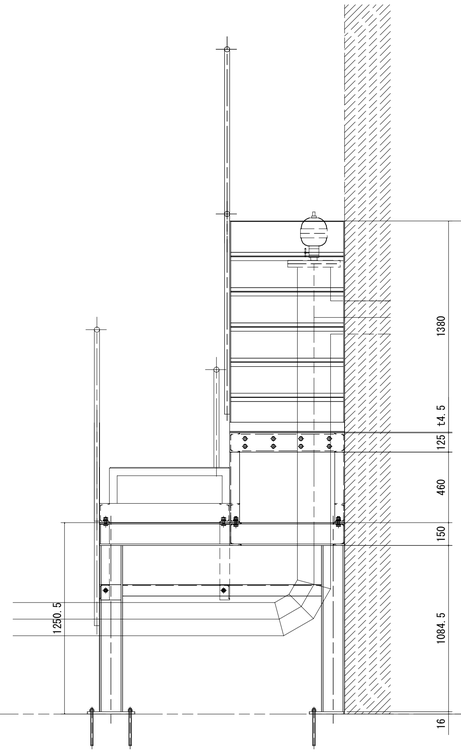

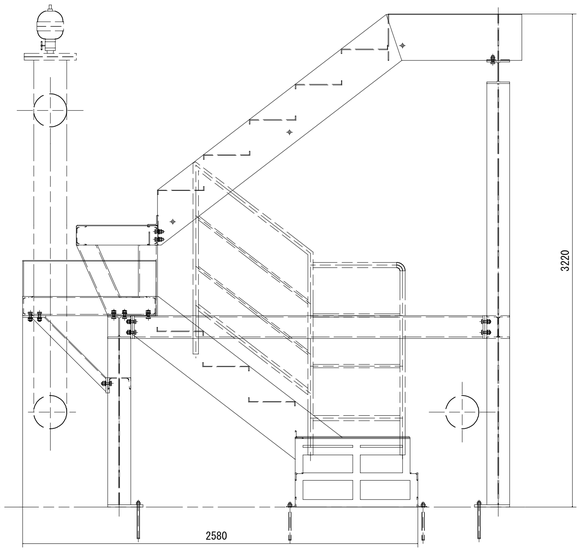

施設名	南部幹線用水路(0312100-1100-20)		
図面名	川戸分水工階段組立図(5/5)		
作成年月	平成26年 3月		
縮尺	A1 1:500 A2 1:707	図面番号	8-376/599
作成者	関東農政局　両総農業水利事業所		

川戸取付水路工縦断図

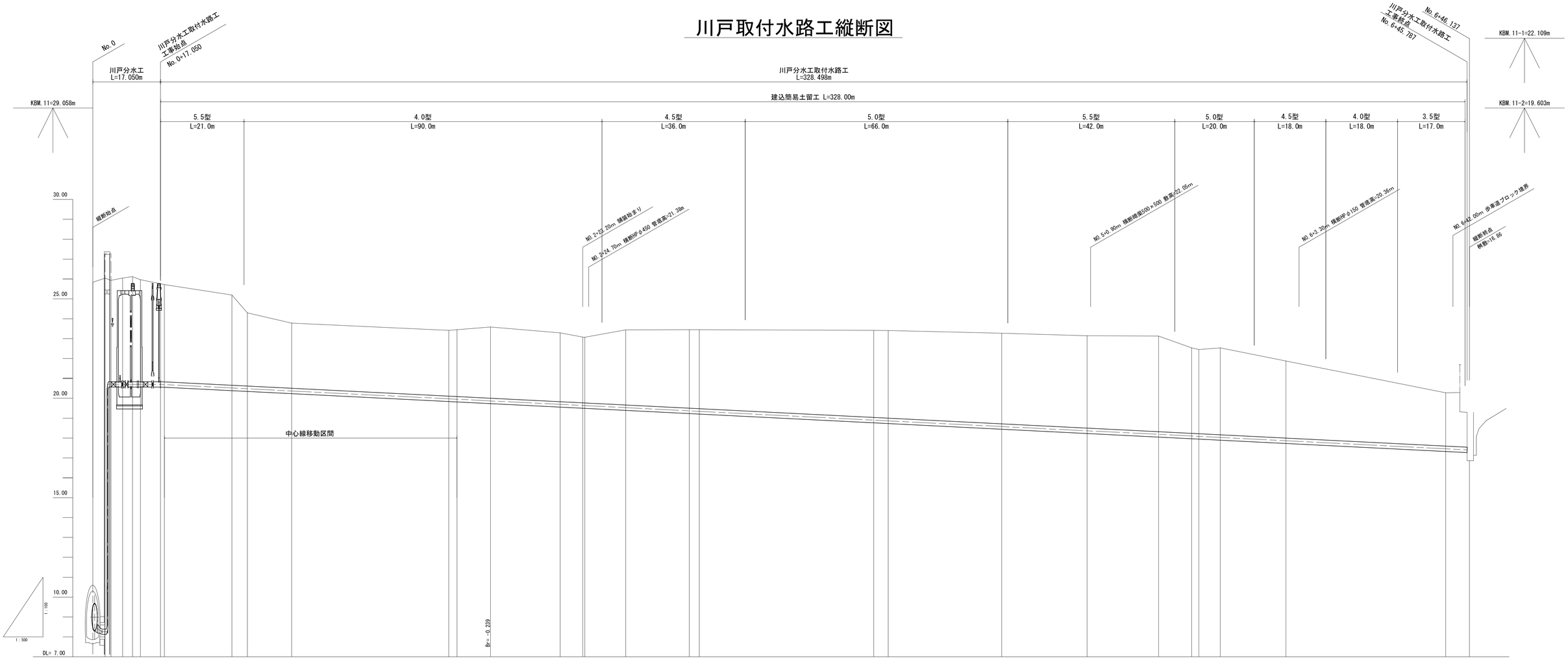

施設名	南部幹線用水路(0312100-1100-20)		
図面名	川戸取付水路工縦断図		
作成年月	平成26年 3月		
縮尺	A1 図示	図面番号	8-377/599
作成者	関東農政局　両総農業水利事業所		

川戸取付水路工横断図(1/5) S=1:100

施設名	南部幹線用水路(0312100-1100-20)		
図面名	川戸取付水路工横断図(1/5)		
作成年月	平成26年 3月		
縮尺	A1 1:100 A2 1:141	図面番号	8-378/599
作成者	関東農政局　両総農業水利事業所		

川戸取付水路工横断図(2/5) S=1:100

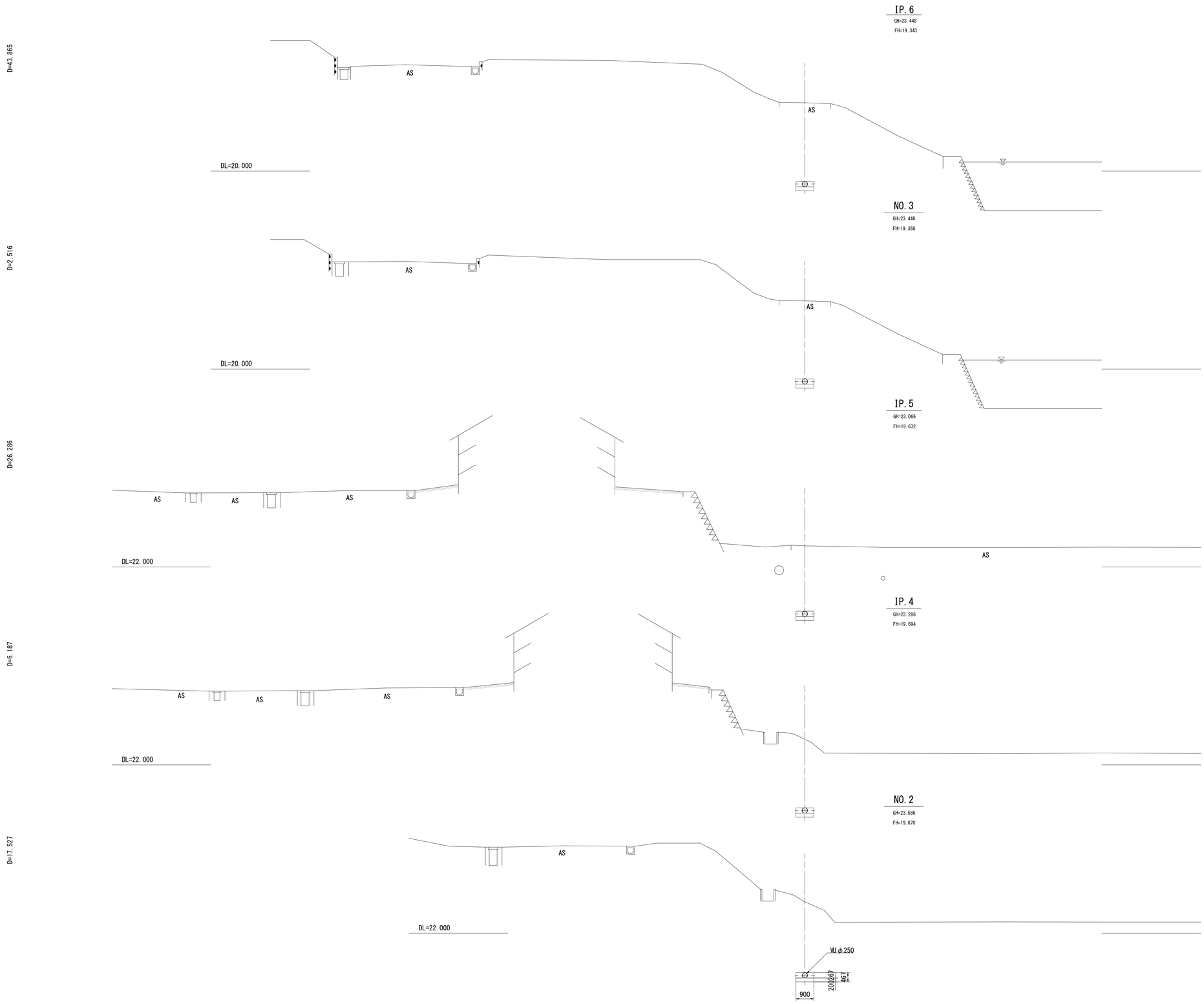

施設名	南部幹線用水路(0312100-1100-20)		
図面名	川戸取付水路工横断図(2/5)		
作成年月	平成26年 3月		
縮尺	A1 1:100 A2 1:141	図面番号	8-379/599
作成者	関東農政局　両総農業水利事業所		

川戸取付水路工横断図(3/5) S=1:100

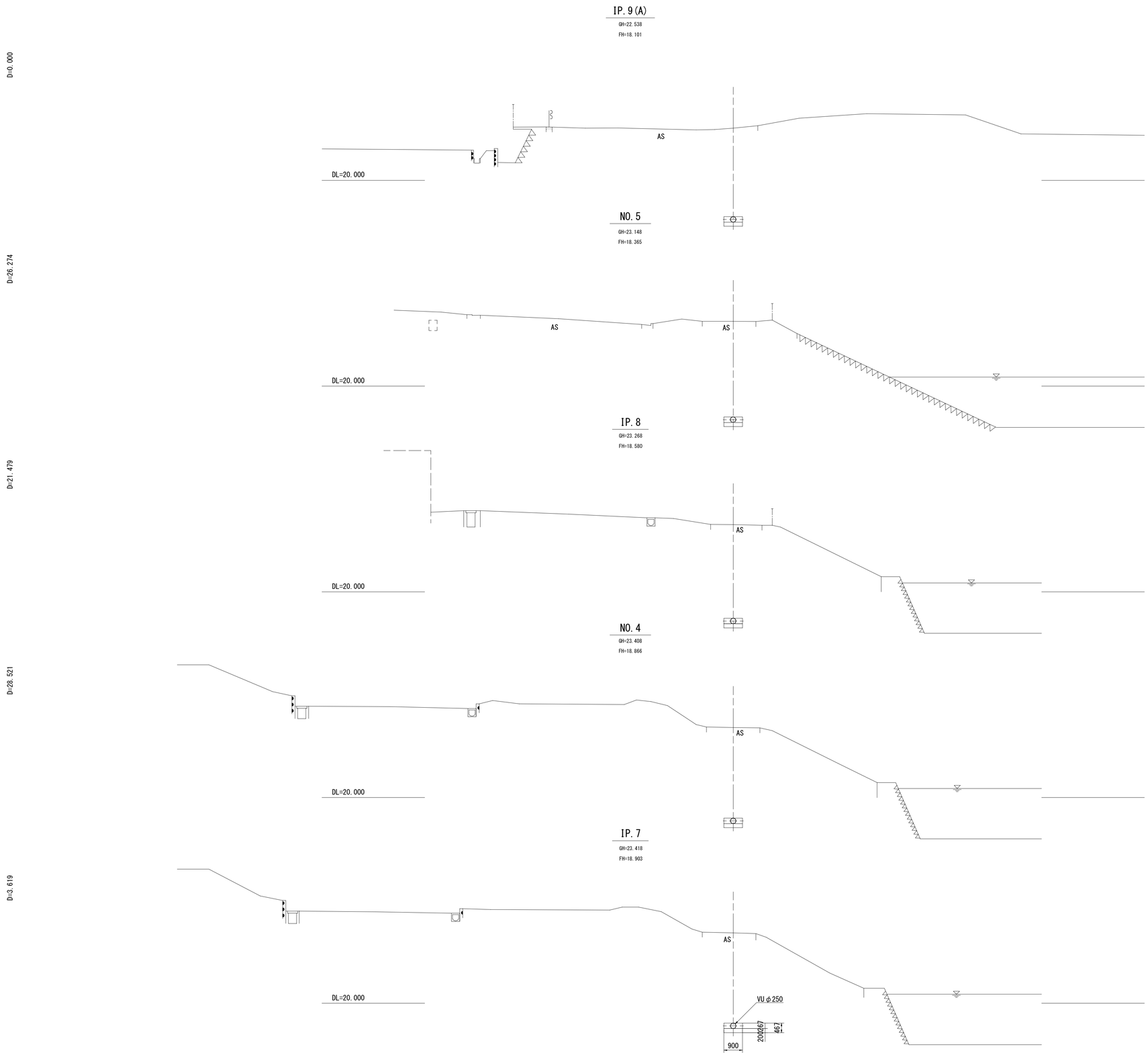

施設名	南部幹線用水路(0312100-1100-20)		
図面名	川戸取付水路工横断図(3/5)		
作成年月	平成26年 3月		
縮尺	A1 1:100 A2 1:141	図面番号	8-380/599
作成者	関東農政局　両総農業水利事業所		

川戸取付水路工横断図(4/5) S=1:100

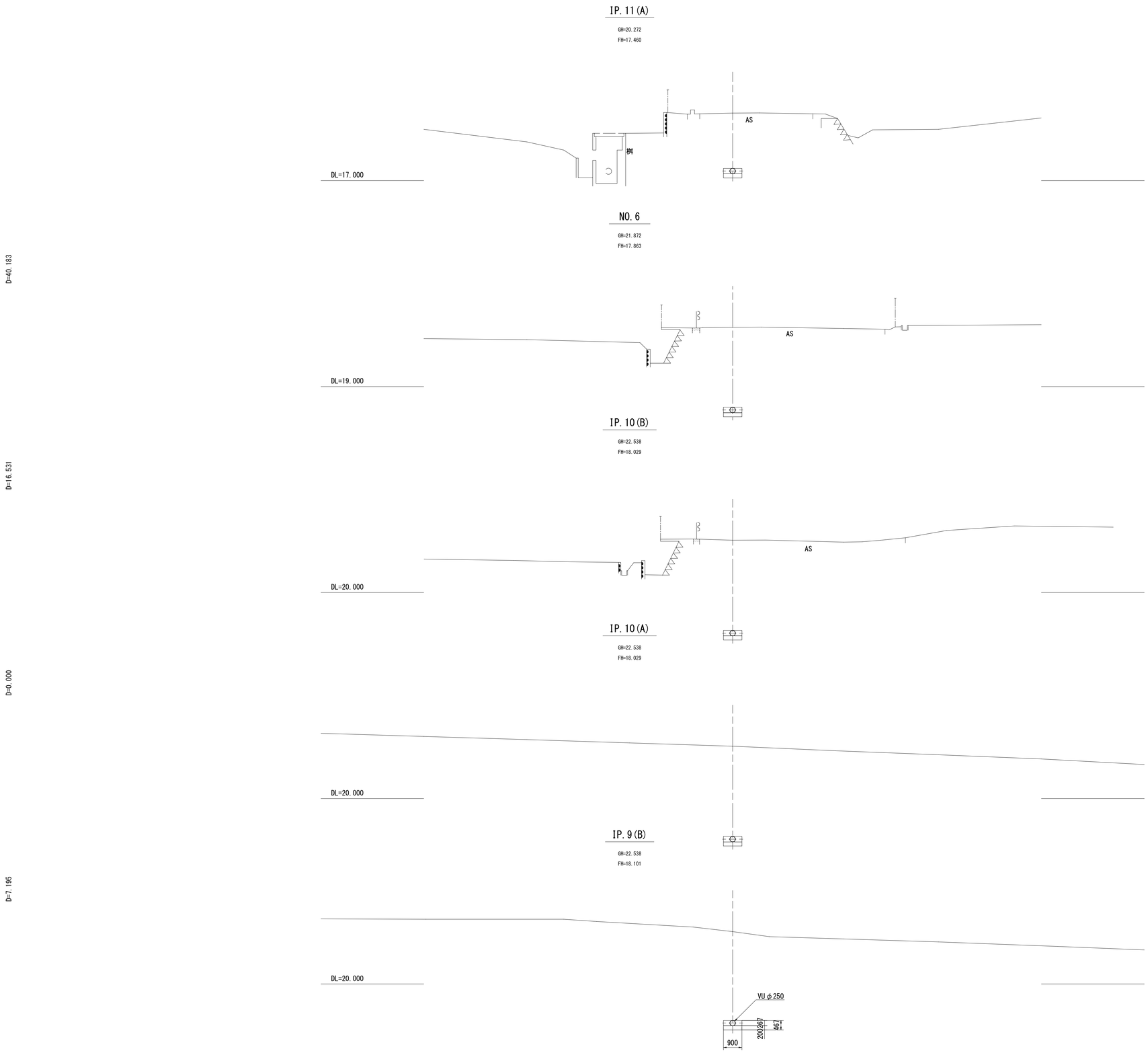

施設名	南部幹線用水路(0312100-1100-20)		
図面名	川戸取付水路工横断図(4/5)		
作成年月	平成26年 3月		
縮尺	A1 1:100 A2 1:141	図面番号	8-381/599
作成者	関東農政局　両総農業水利事業所		

川戸取付水路工横断図(5/5) S=1:100

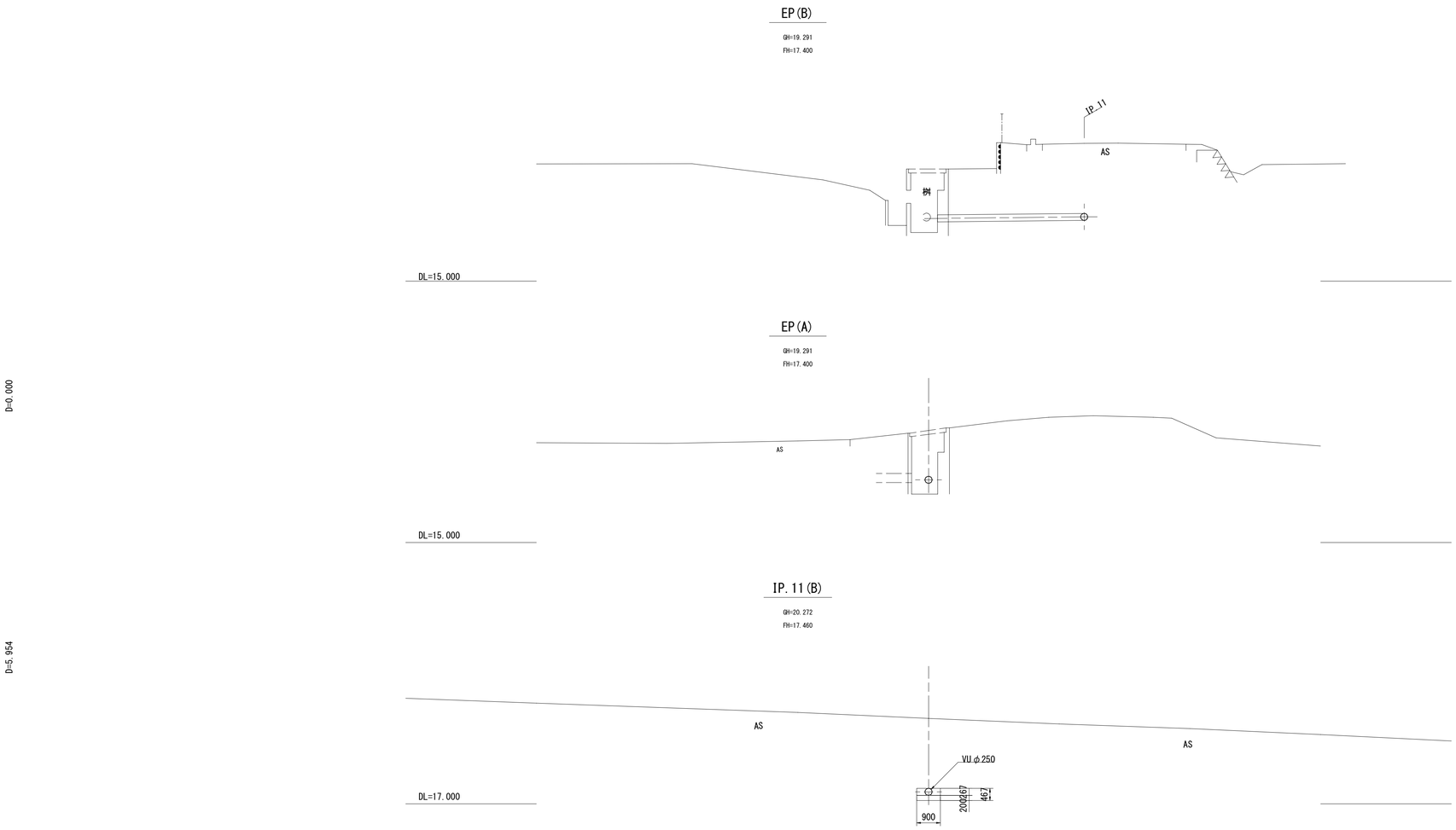

施設名	南部幹線用水路(0312100-1100-20)		
図面名	川戸取付水路工横断図(5/5)		
作成年月	平成26年 3月		
縮尺	A1 1:100 A2 1:141	図面番号	8-382/599
作成者	関東農政局　両総農業水利事業所		

川戸取付水路工標準断面図 S=1:20

VUφ250

No.0+17.050～No.6+46.137

ゴム輪形継手（ＲＲ継手）

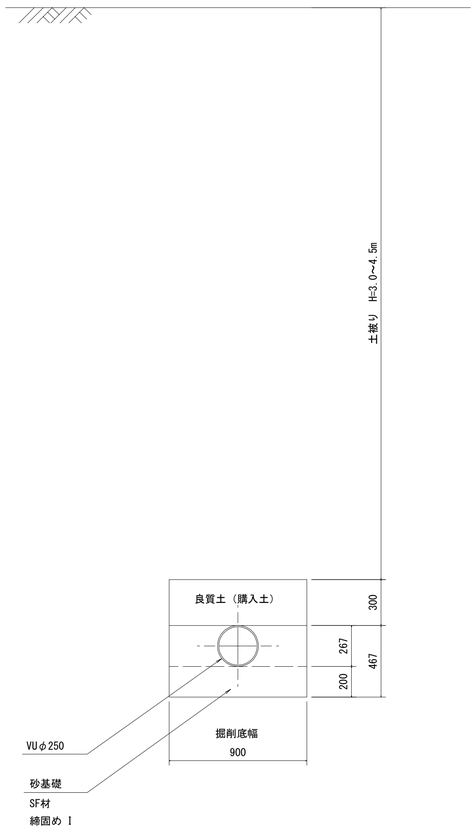

施設名	南部幹線用水路(0312100-1100-20)		
図面名	川戸取付水路工標準断面図		
作成年月	平成26年 3月		
縮尺	A1 1:20 A2 1:28	図面番号	8-383/599
作成者	関東農政局　両総農業水利事業所		

川戸取付水路工末端放流桝構造図

平面図 S=1:100

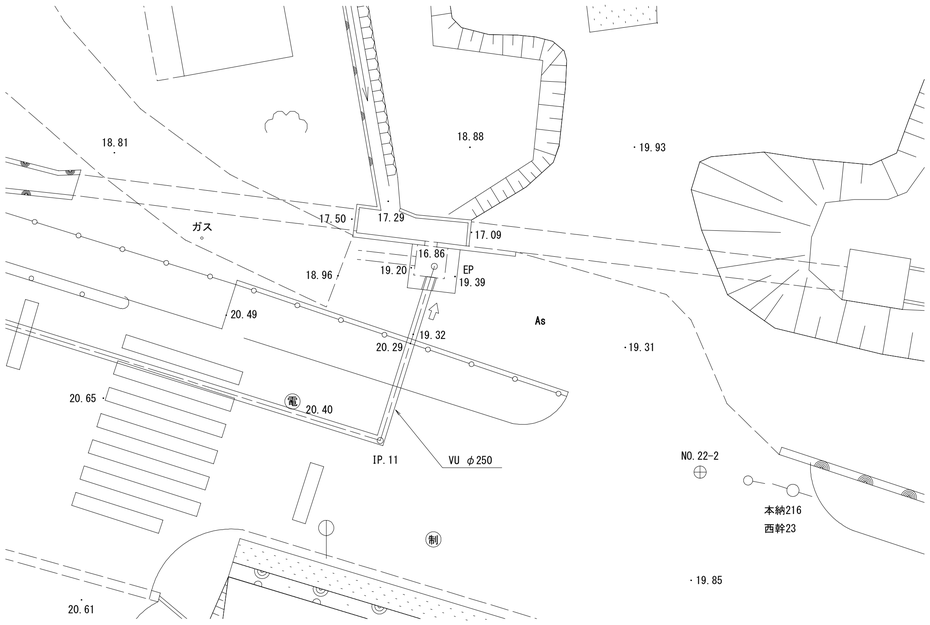

詳細図 S=1:30

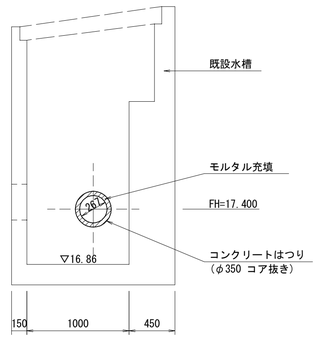

横断面図 S=1:100

EP(B)

GH=19.291
FH=17.400

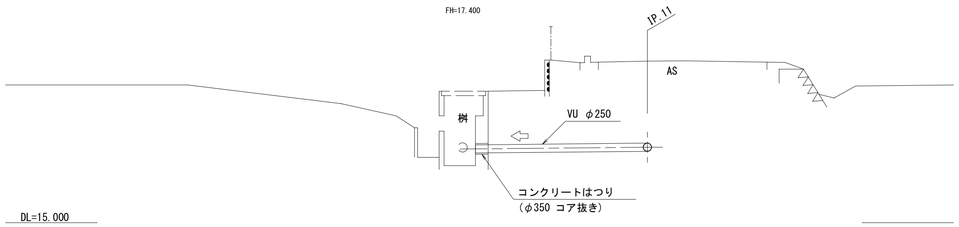

EP(A)

GH=19.291
FH=17.400

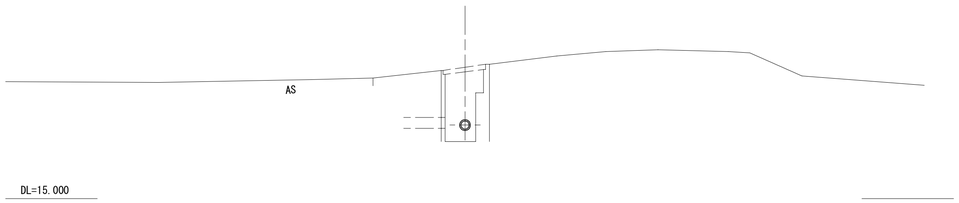

施設名	南部幹線用水路(0312100-1100-20)		
図面名	川戸分水工取付水路工 末端放流桝構造図		
作成年月	平成26年 3月		
縮尺	A1 図示	図面番号	8-384/599
作成者	関東農政局　両総農業水利事業所		

川戸取付水路工平面図 S=1:500

茂原市

本納

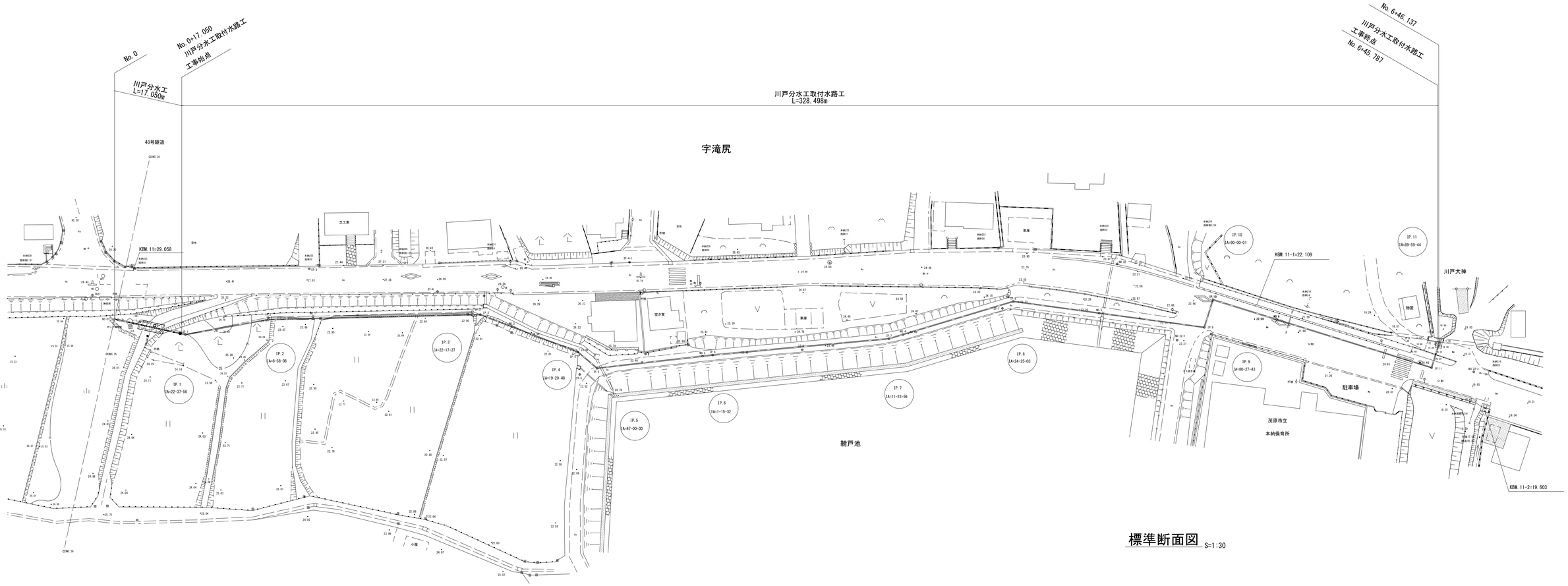

中心線移動図 S=1:200

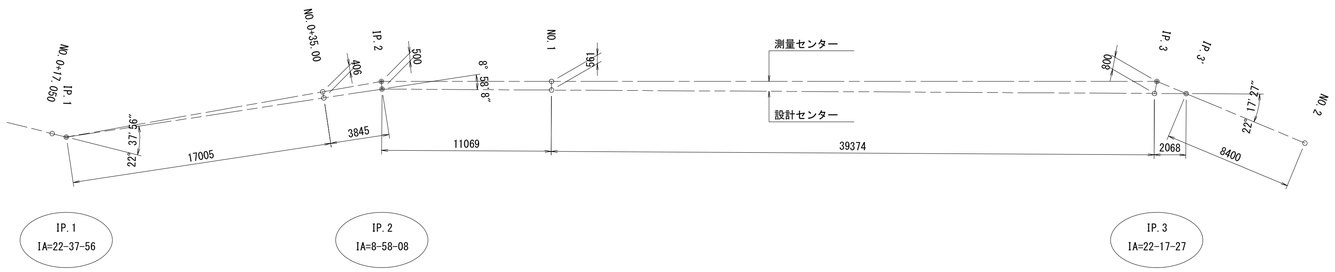

標準断面図 S=1:30

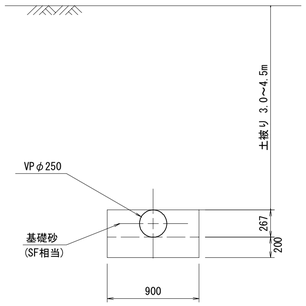

施設名	南部幹線用水路(0312100-1100-20)		
図面名	川戸分水工取付水路工平面図		
作成年月	平成26年 3月		
縮尺	A1 図示	図面番号	8-385/599
作成者	関東農政局　両総農業水利事業所		

茂原西部分水工構造図(1/4)

S=1:100

平面図 S=1:100

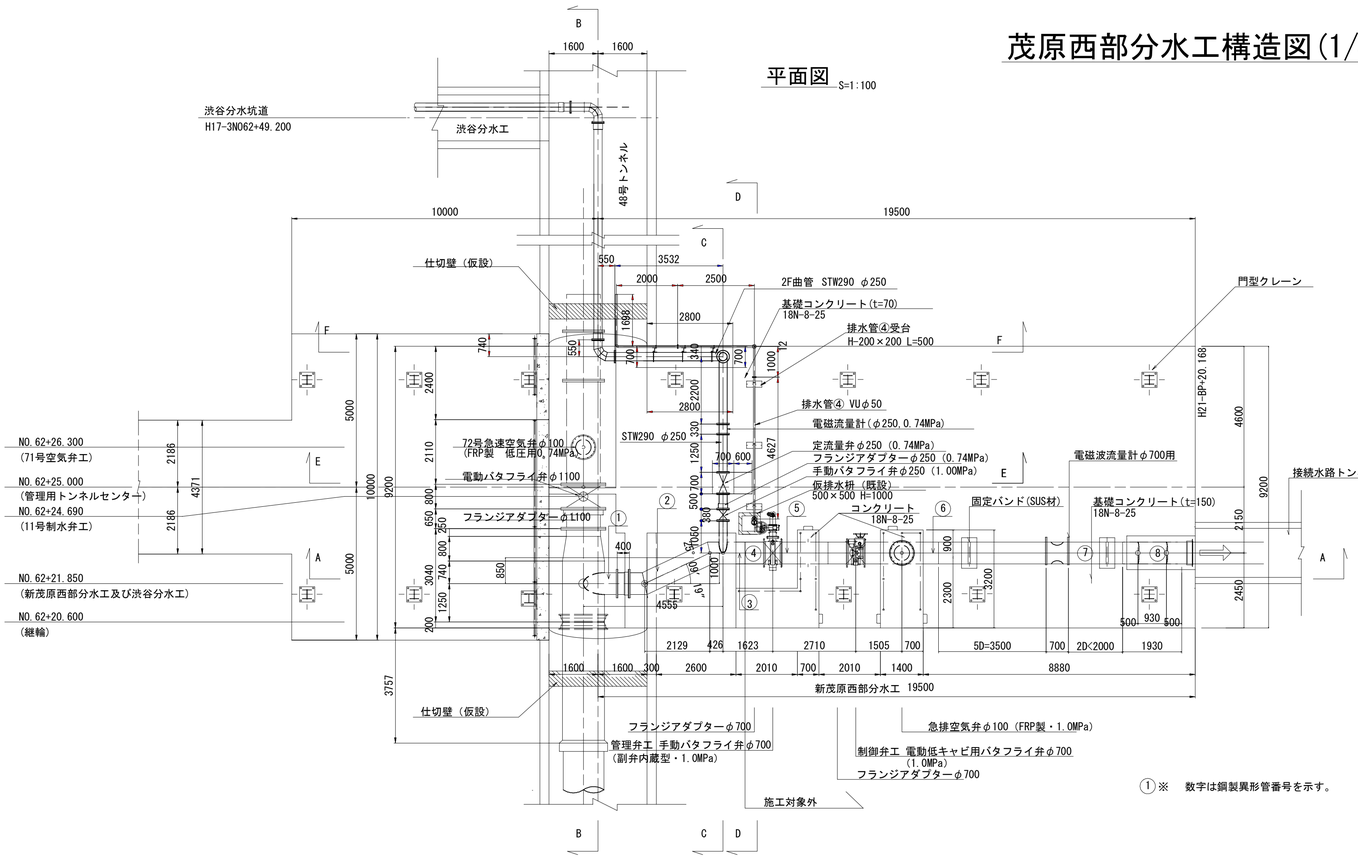

① ※ 数字は鋼製異形管番号を示す。

位置図 S=1:500

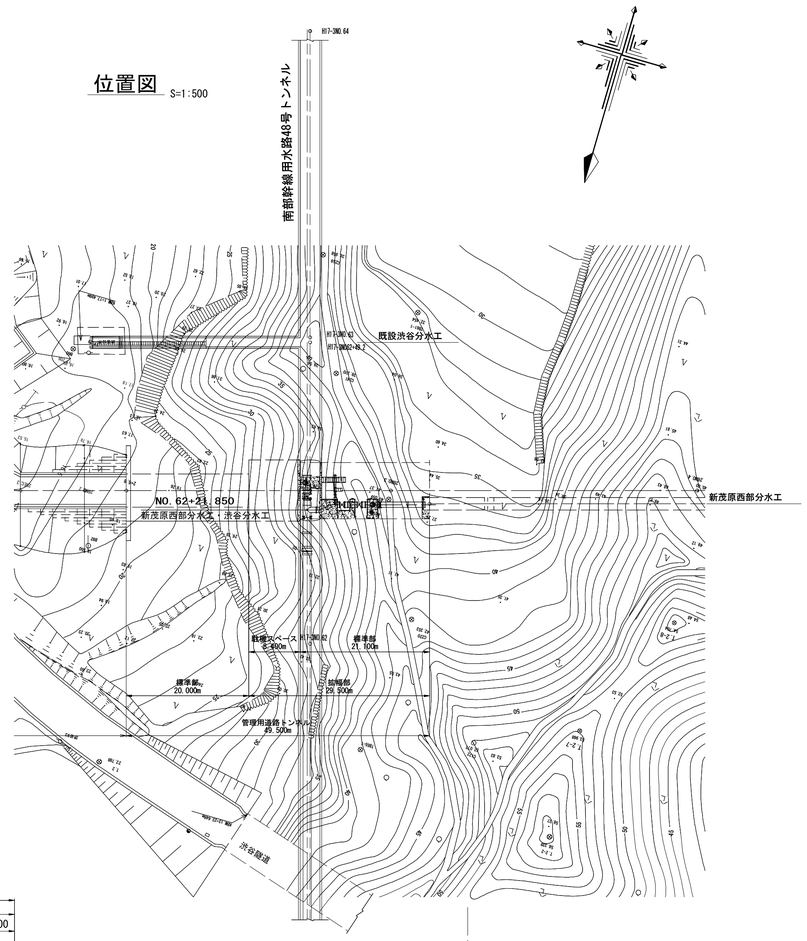

A-A断面 S=1:100

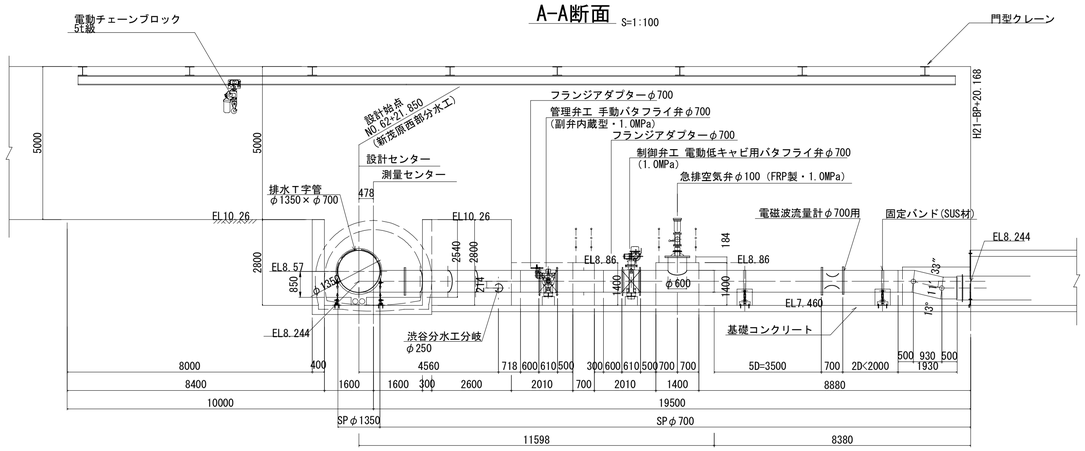

C-C断面
(渋谷分水工)

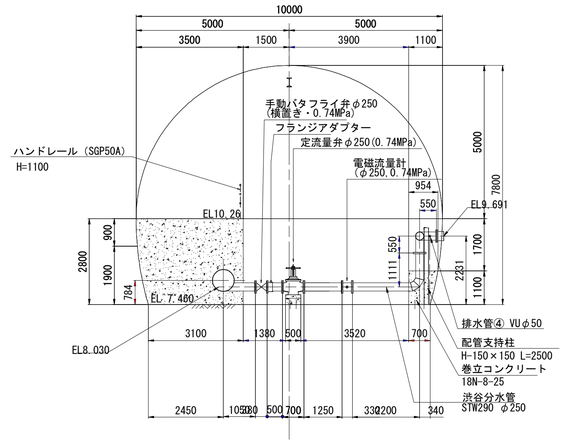

D-D断面

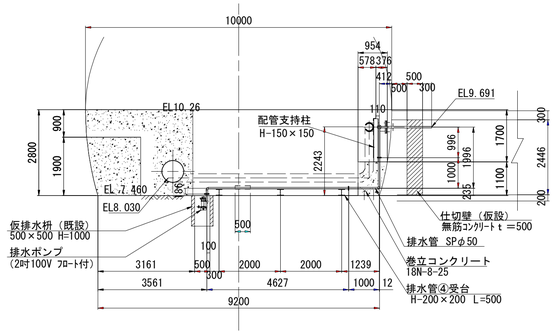

B-B断面

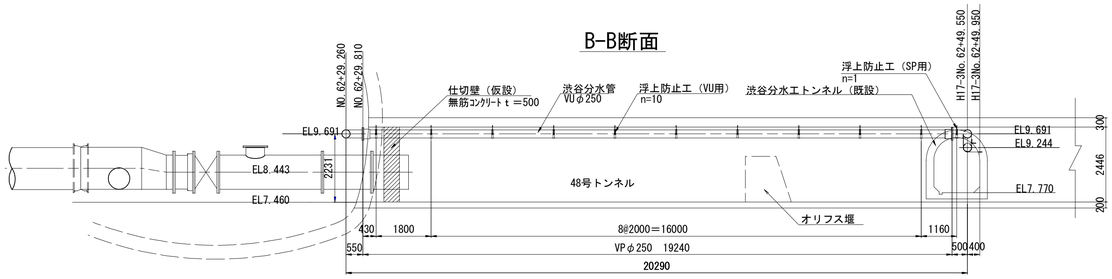

E-E断面

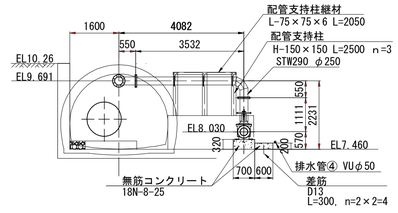

F-F断面

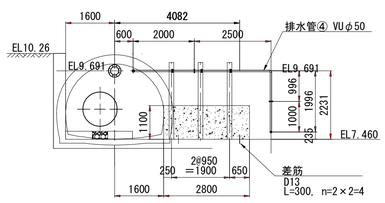

施設名	南部幹線用水路(0312100-1100-20)		
図面名	茂原西部分水工構造図(1/4)		
作成年月	平成26年 3月		
縮尺	A1 1:100 A2 1:141	図面番号	8-386/599
作成者	関東農政局 両総農業水利事業所		

茂原西部分水工構造図(2/4)

配管図 S=1:50

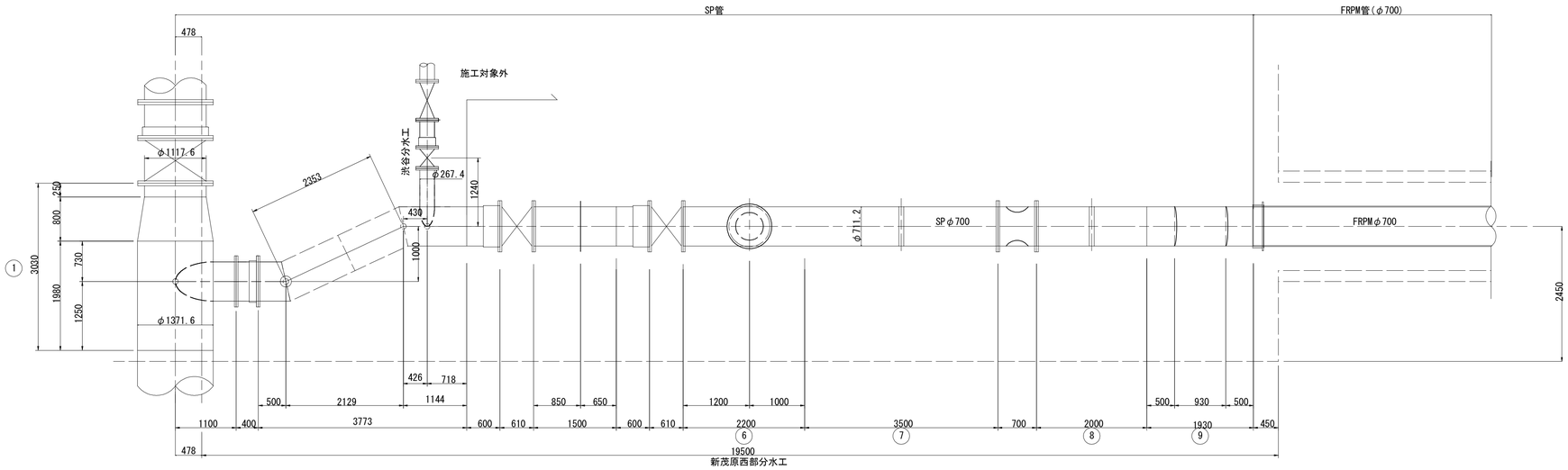

スラストブロック詳細図 S=1:20

平面図

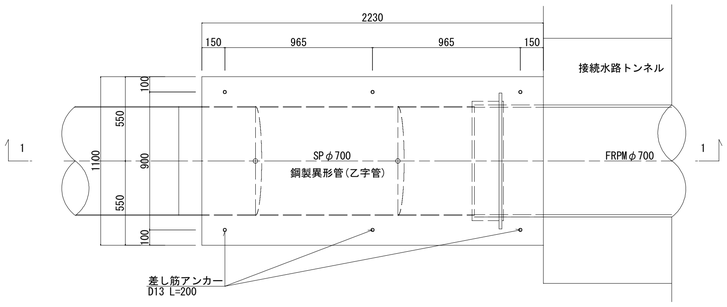

2-2断面

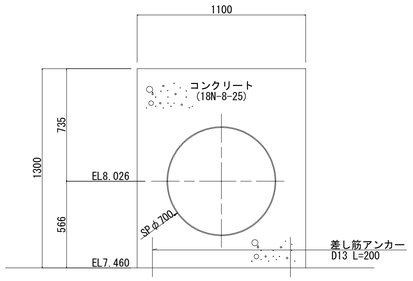

1-1断面

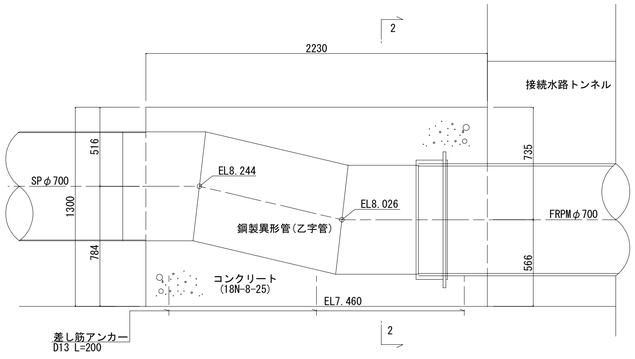

施設名	南部幹線用水路(0312100-1100-20)		
図面名	茂原西部分水工構造図(2/4)		
作成年月	平成26年 3月		
縮尺	A1 図示	図面番号	8-387/599
作成者	関東農政局　両総農業水利事業所		

茂原西部分水工構造図(3/4)

第三導水路分岐閉塞工 詳細図 S=1:50

平面図

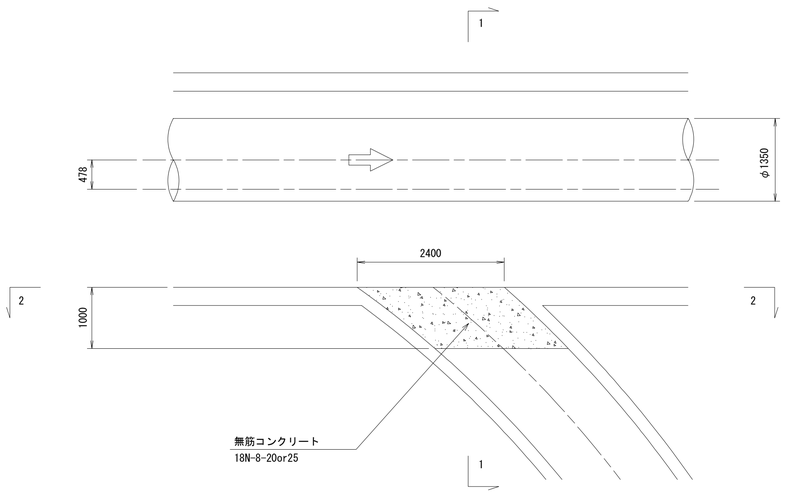

1-1断面

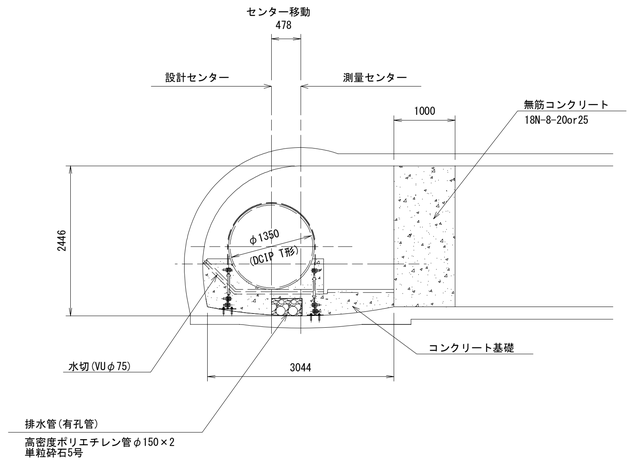

2-2断面

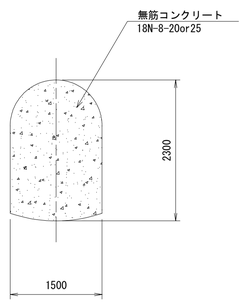

施設名	南部幹線用水路(0312100-1100-20)		
図面名	茂原西部分水工構造図(3/4)		
作成年月	平成26年 3月		
縮尺	A1 図示	図面番号	8-388/599
作成者	関東農政局　両総農業水利事業所		

茂原西部分水工構造図(4/4)

固定バンド詳細図

標準断面図 S=1:20

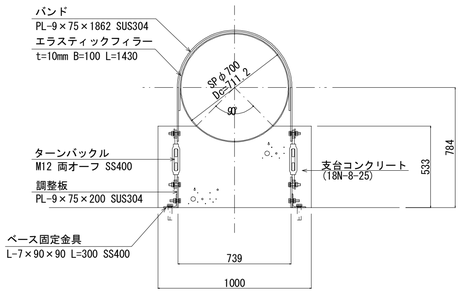

側面図 S=1:20

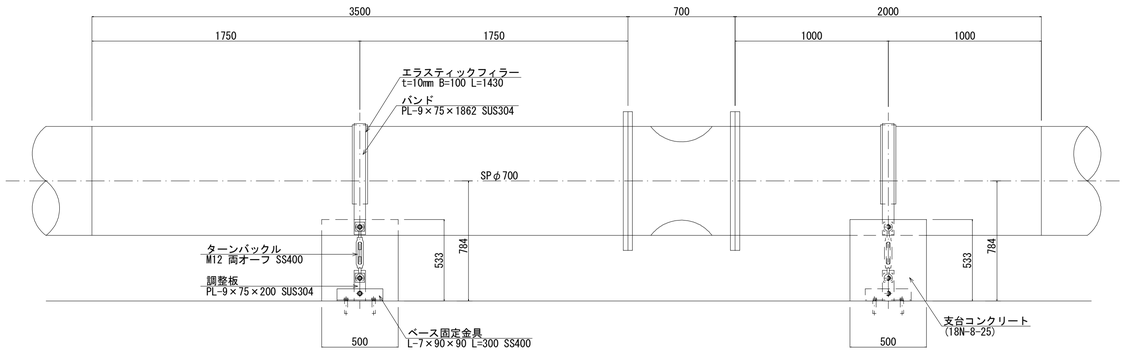

継手部詳細図 S=1:10

断面図

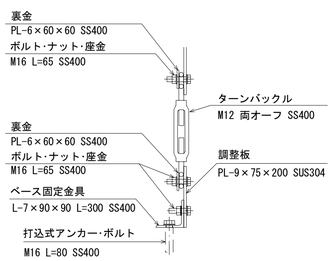

側面図

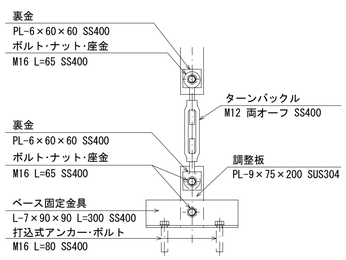

バンド詳細図 S=1:10

断面図

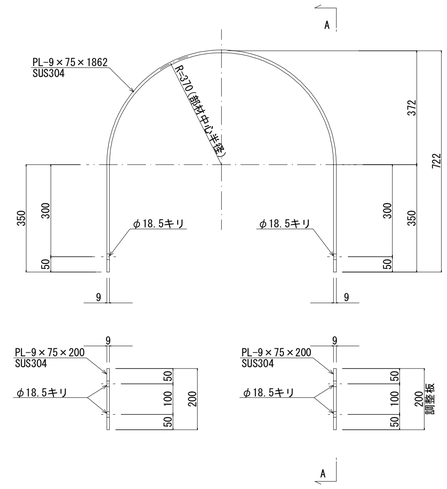

A-A断面

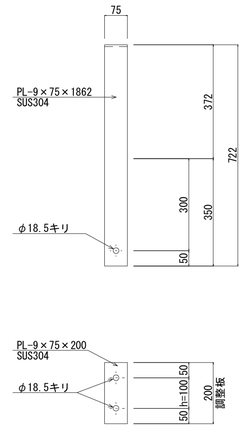

ベース固定金具図 S=1:5

平面図

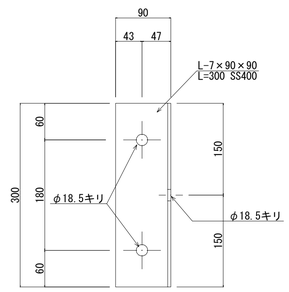

側面図

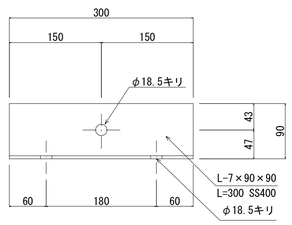

断面図

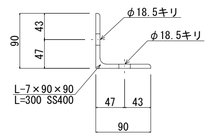

＜注意事項＞

1. 設置箇所
   新茂原分水工内の直管、及び短管に適用する。

2. ターンバックル
   ターンバックル、及びオーフ１箇所当たりの設計荷重は以下のとおりである。
   引　張　3.7kN 長期荷重
   引　張　11.4kN 短期荷重

3. アンカーボルト
   アンカーボルト1本当たりの引抜荷重は以下のとおりである。
   引　張　1.9kN 長期荷重
   引　張　5.7kN 短期荷重

4. ボルト
   ボルト・ナットは JIS B1180、JIS B 1181 準拠とする。

5. その他
   鋼材と本管は接触させないこと。

施設名	南部幹線用水路(0312100-1100-20)		
図面名	茂原西部分水工構造図(4/4)		
作成年月	平成25年12月		
縮尺	A1 図示	整理番号	8-389/599
作成者	関東農政局　両総農業水利事業所		

11号制水弁工・72号空気弁工構造図(1/3) S=1/100

平面図

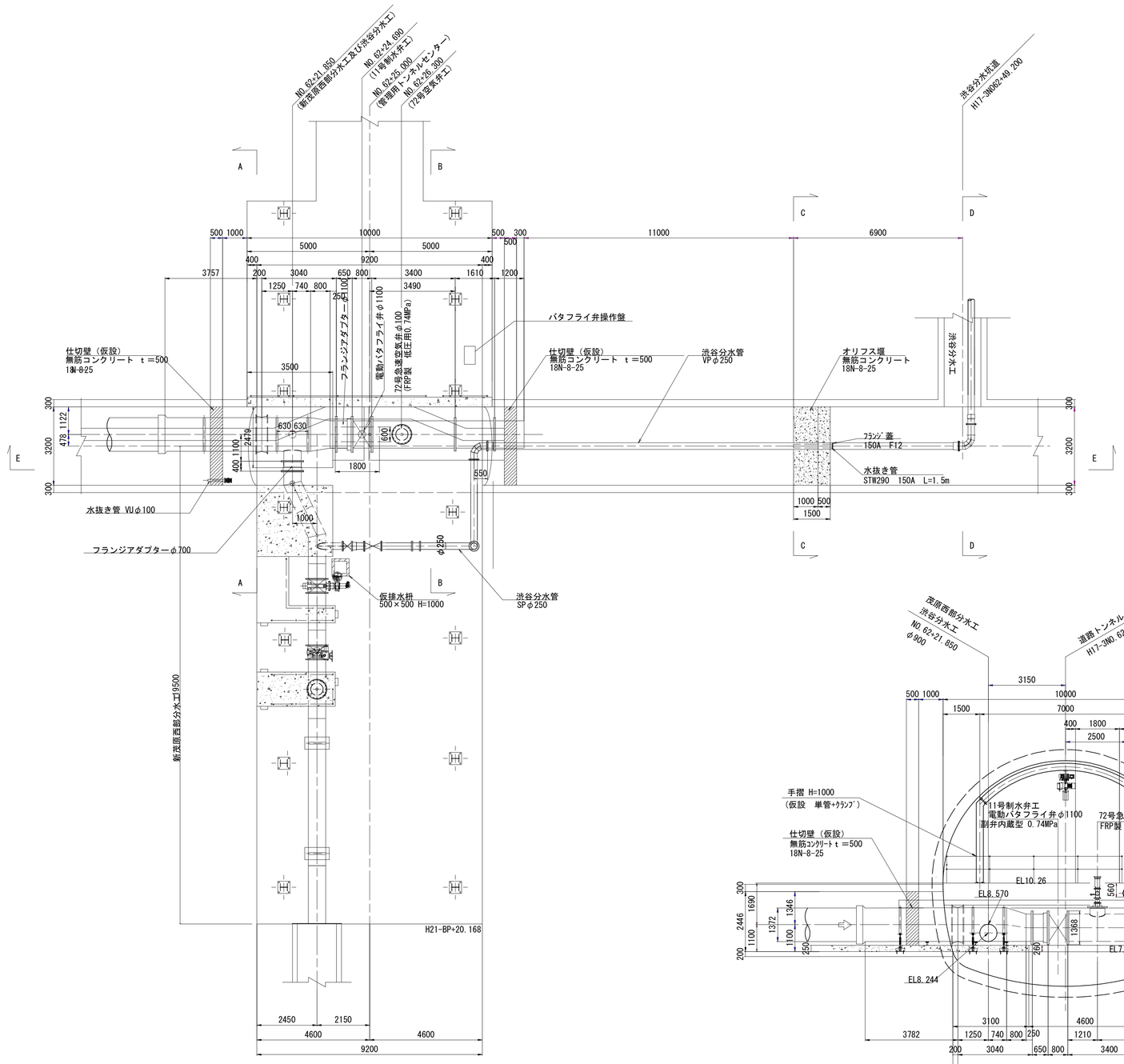

A-A断面

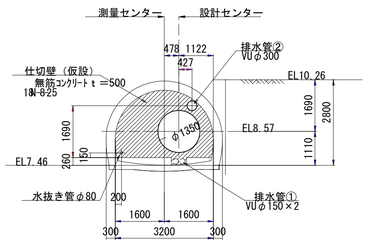

B-B断面

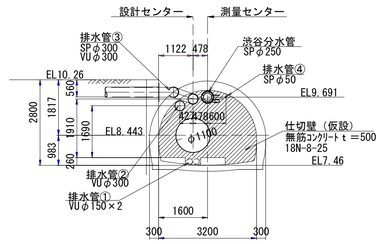

C-C断面

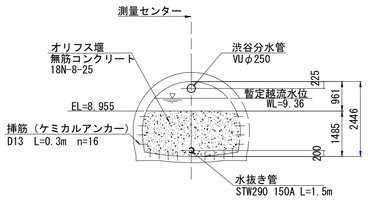

D-D断面

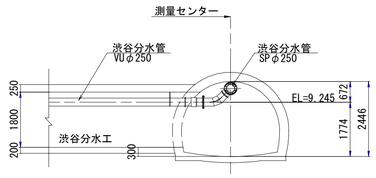

E-E断面

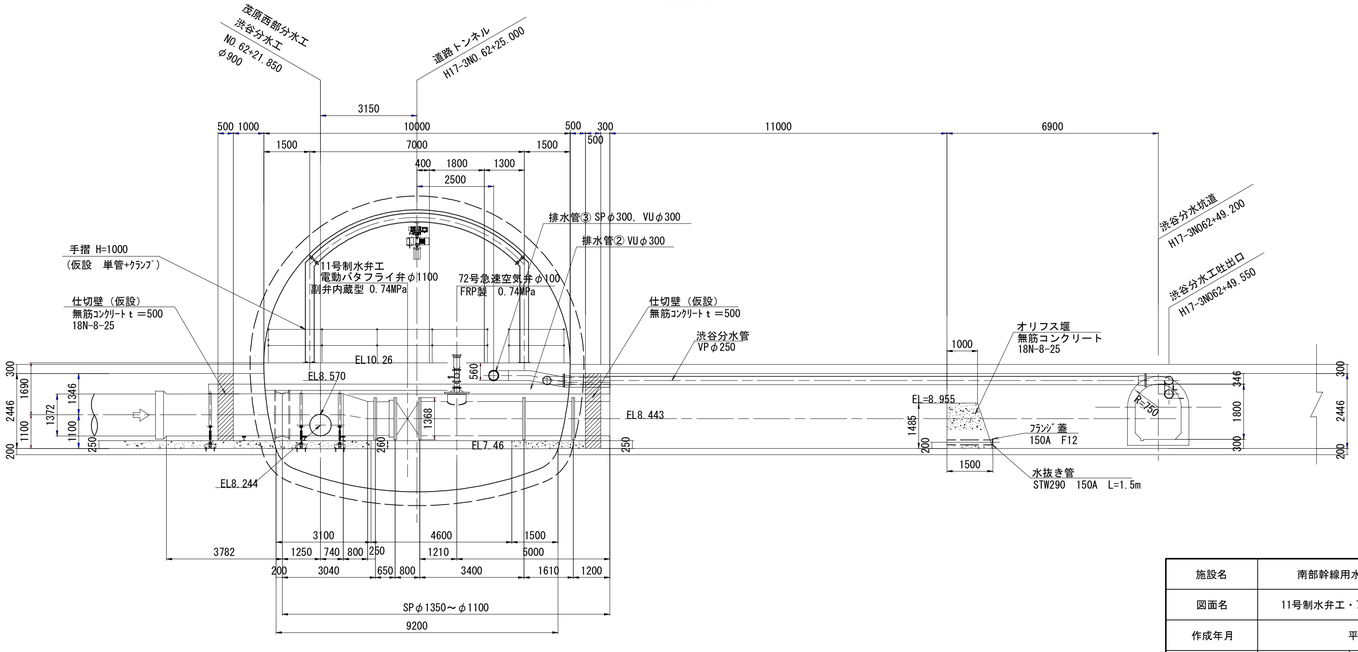

施設名	南部幹線用水路(0312100-1100-20)		
図面名	11号制水弁工・72号空気弁工構造図(1/3)		
作成年月	平成26年 3月		
縮尺	A1 図示	図面番号	8-390/599
作成者	関東農政局 両総農業水利事業所		

11号制水弁工・72号空気弁工構造図(2/3) S=1:50

平面図
トンネル－南部幹線用水路交差部

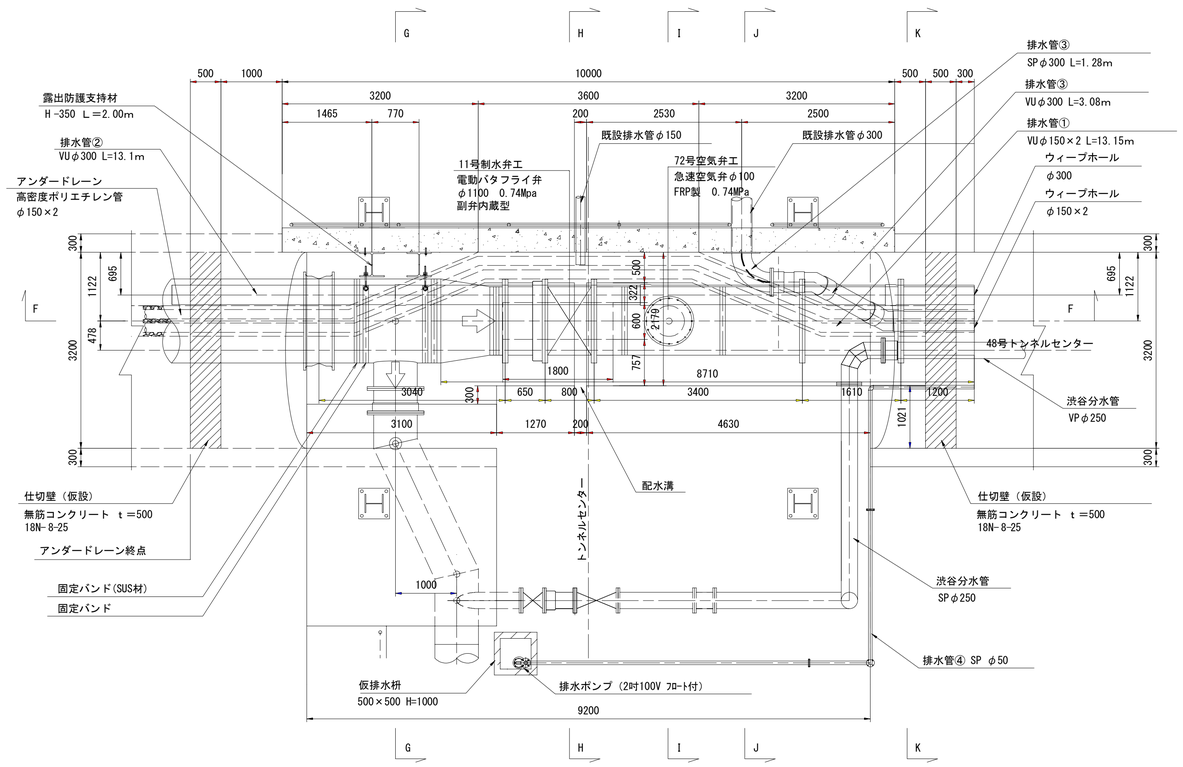

断面図 S=1:50

G-G断面

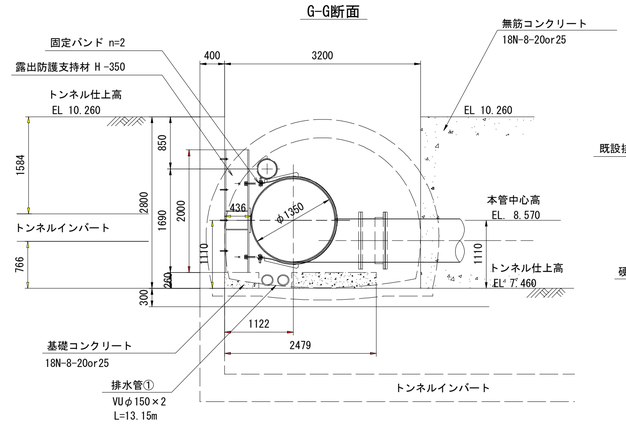

H-H断面

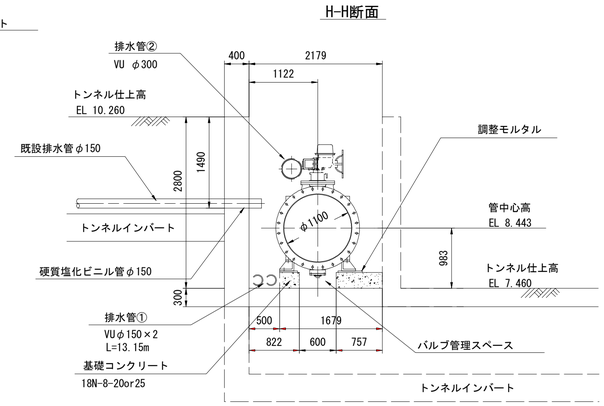

I-I断面

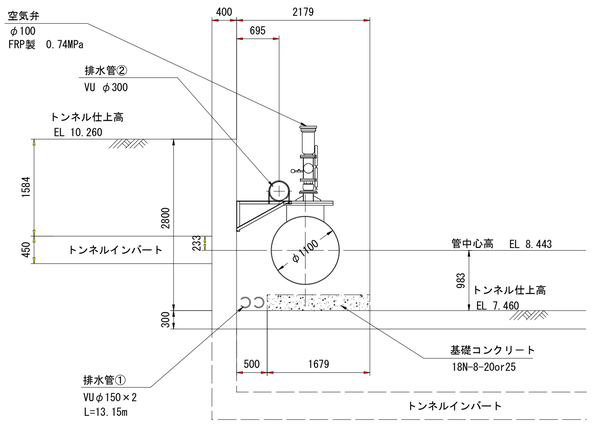

J-J断面

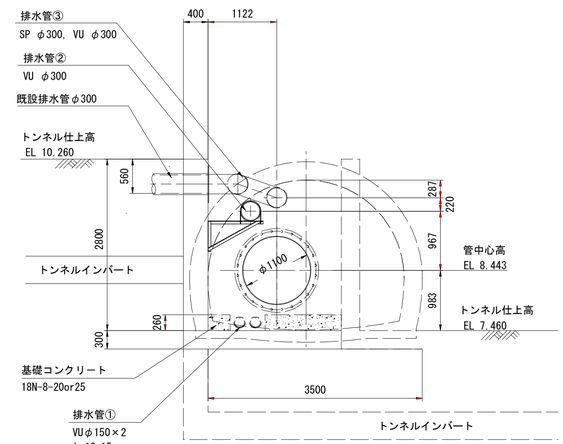

F-F断面

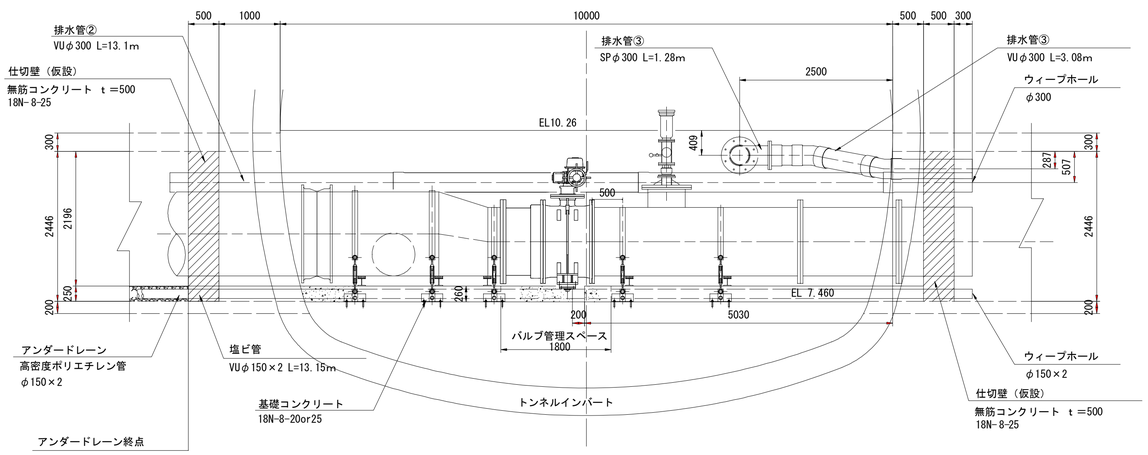

K-K断面

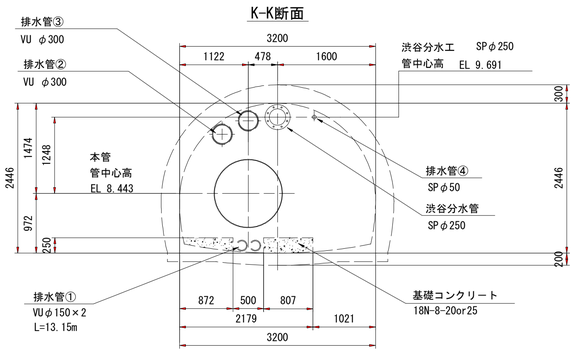

施設名	南部幹線用水路(0312100-1100-20)		
図面名	11号制水弁工・72号空気弁工構造図(2/3)		
作成年月	平成26年 3月		
縮尺	A1 図示	図面番号	8-391/599
作成者	関東農政局 両総農業水利事業所		

11号制水弁工・72号空気弁工構造図(3/3)

平面図 S=1:50
トンネル－南部幹線用水路交差部

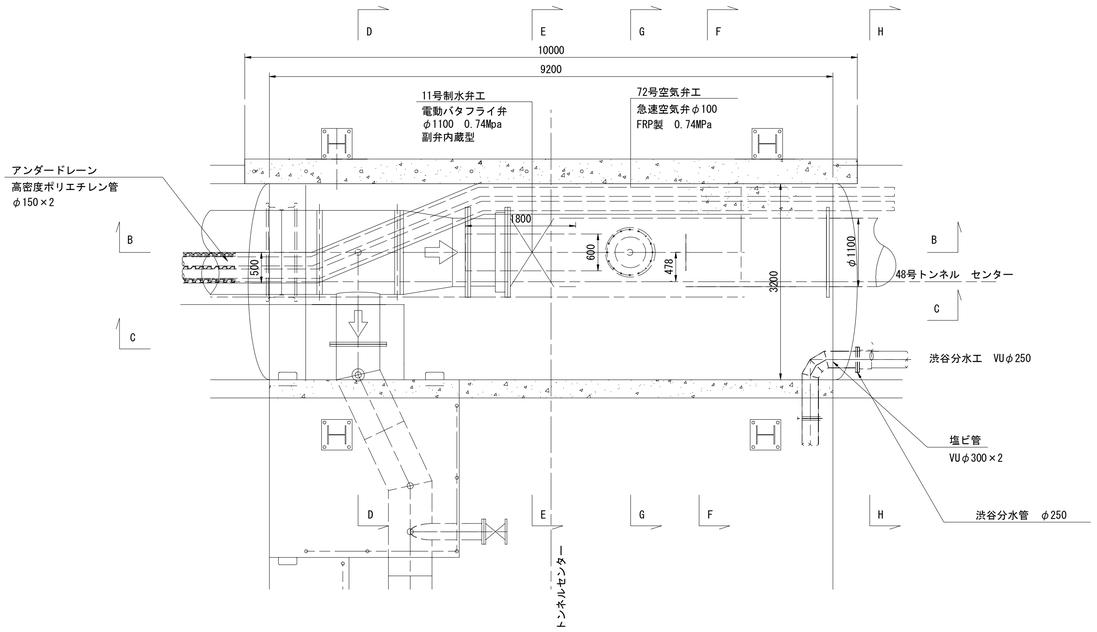

断面図 S=1:50

D-D断面

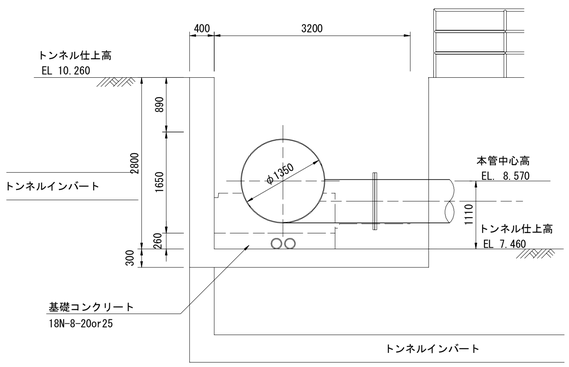

E-E断面

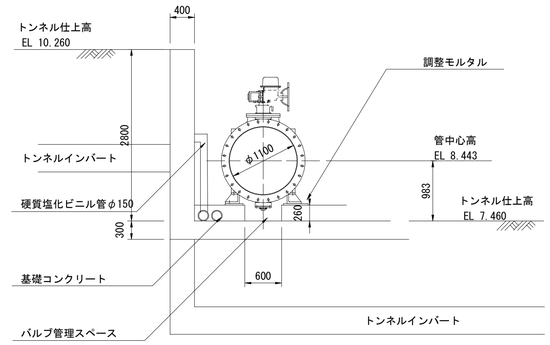

F-F断面

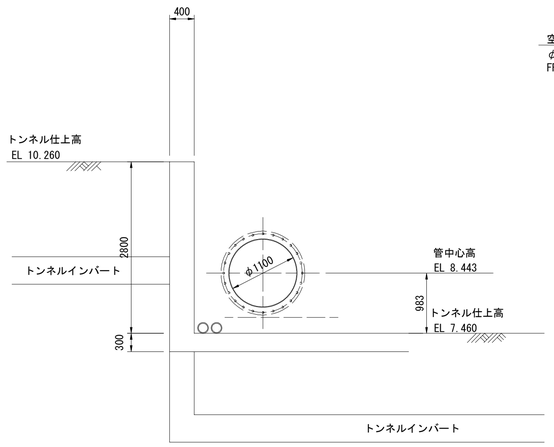

G-G断面

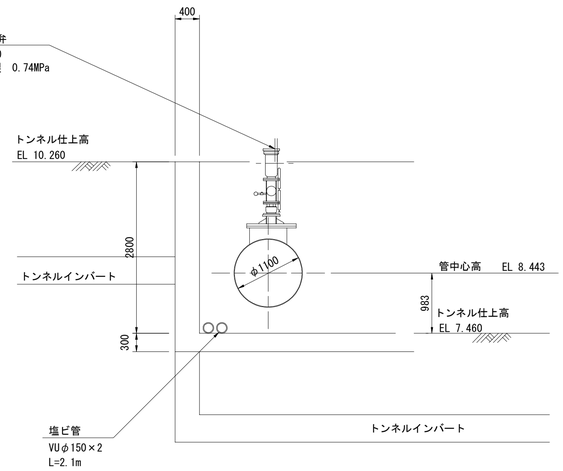

B-B断面

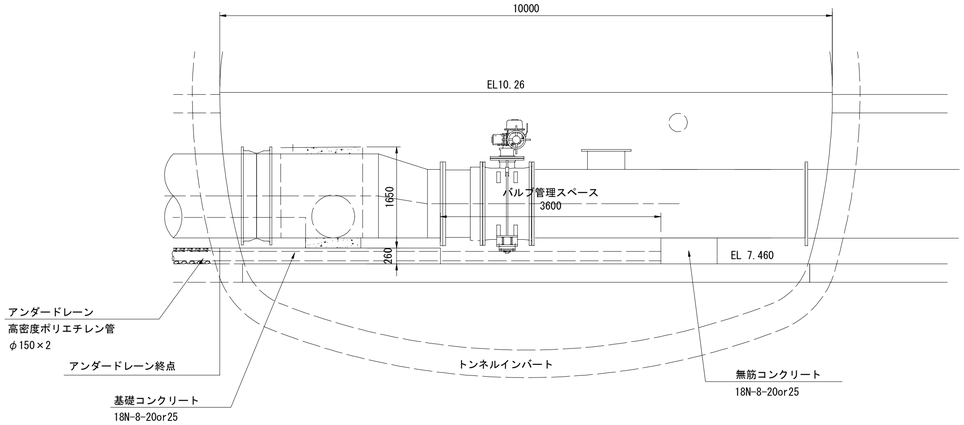

H-H断面

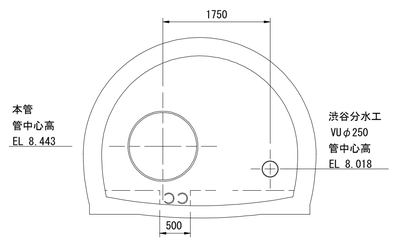

C-C断面

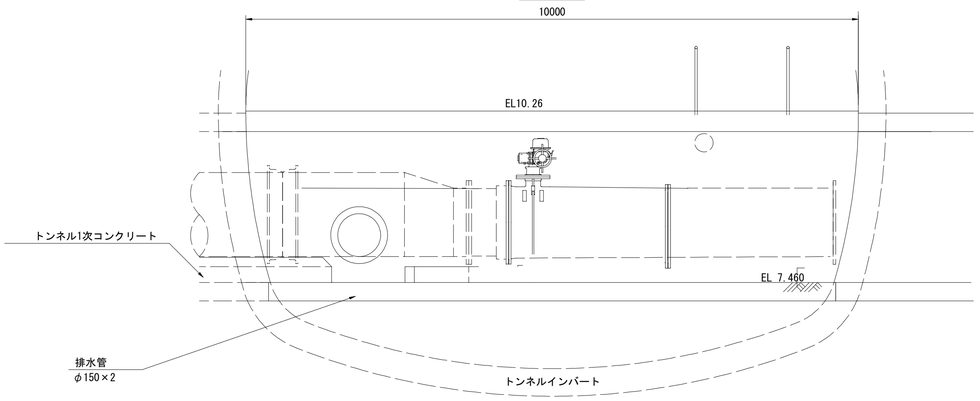

施設名	南部幹線用水路(0312100-1100-20)		
図面名	11号制水弁工・72号空気弁工構造図(3/3)		
作成年月	平成26年 3月		
縮尺	A1 図示	図面番号	8-392/599
作成者	関東農政局　両総農業水利事業所		

浮上防止工詳細図(1/3) S=1/50

トンネル部

T-48

DCIP

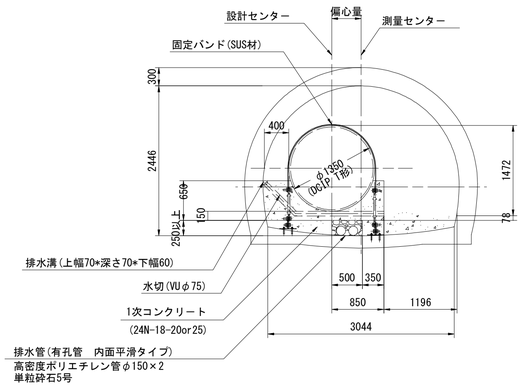

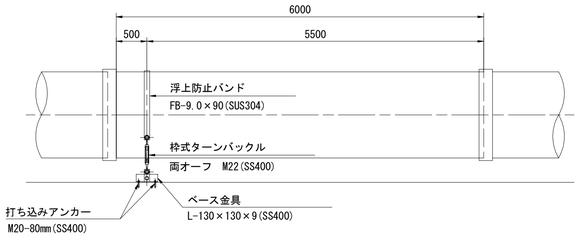

浮上防止バンド

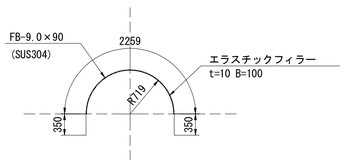

アンカー取付詳細図

S=1:10

正面図

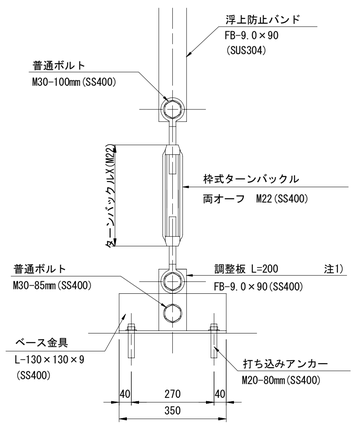

側面図

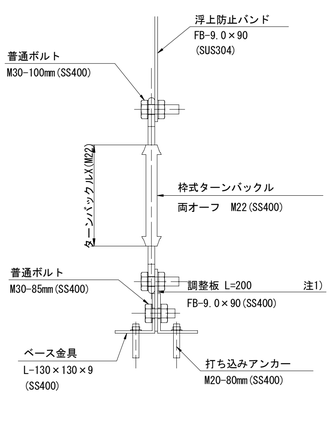

注1) 調整板の寸法は各設置位置により調整する。

注2) SP管,FRPM管の管長が3.0m以下（直管6.0mの1/2）の場合、管1本につき1ヶ所の浮上防止工を設置する。

注3) FRPM区間内に局所的に配管されるSPについては、FRPMと同規格の浮上防止工を設置する。

注4) 浮上防止工（鋼材）と本管は接触させないこと。

注5) ターンバックル、及びオーフ1箇所当たりの設計荷重は以下のとおりである。

		単位	トンネル部	開水路部
引　張	長期荷重	kN	39.3	20.7
	短期荷重	kN	15.5	25.0

注6) アンカーボルト1本当たりの引抜荷重は以下のとおりである。

		単位	トンネル部	開水路部
引　張	長期荷重	kN	9.8	5.2
	短期荷重	kN	3.9	6.2

注7) ボルト・ナットはJIS B1180、JIS B1181準拠とする。

施設名	南部幹線用水路(0312100-1100-20)		
図面名	浮上防止工詳細図(1/3)		
作成年月	平成26年 3月		
縮尺	A1 図示	図面番号	8-393/599
作成者	関東農政局　両総農業水利事業所		

浮上防止工構造図(2/3)

T48トンネル FRPMφ1100用

標準断面図 S=1:30

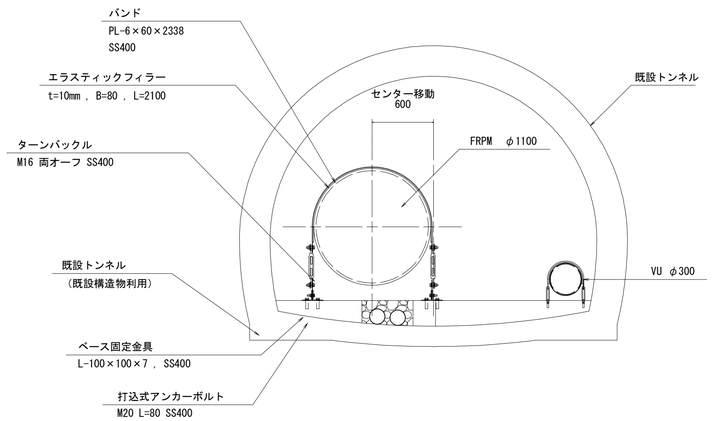

側面図 S=1:30

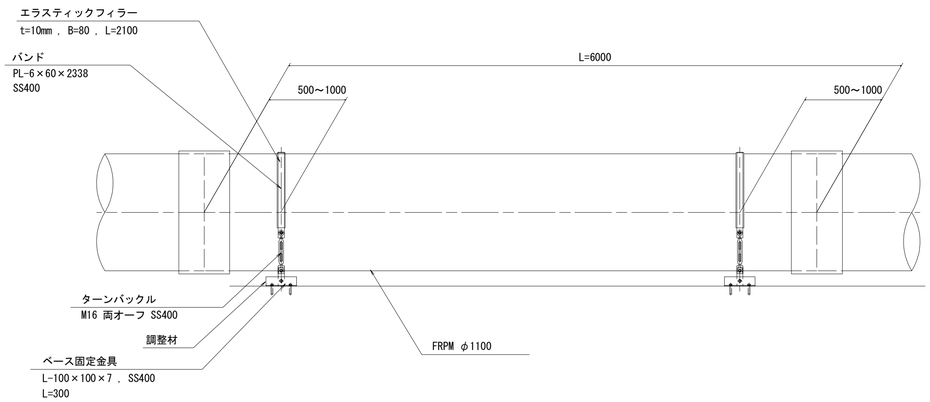

バンド詳細図 S=1:10

断面図

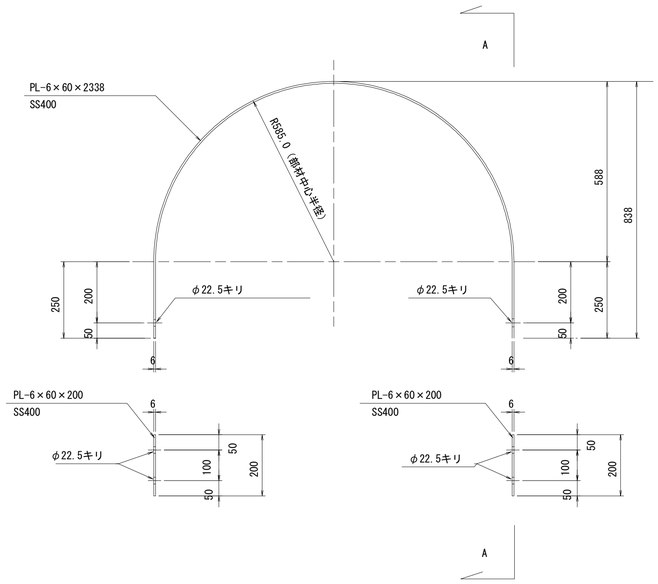

A-A

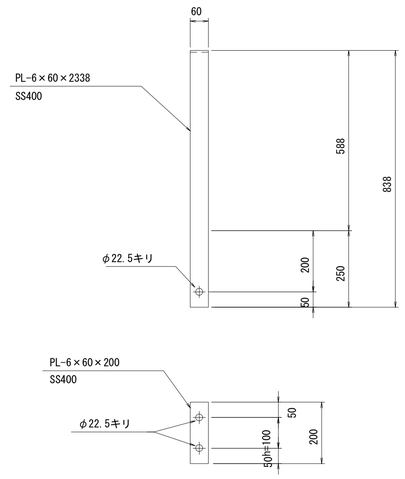

ベース固定金具 S=1:5

平面図

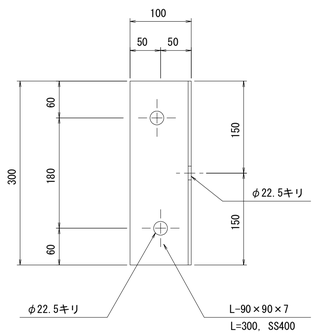

側面図

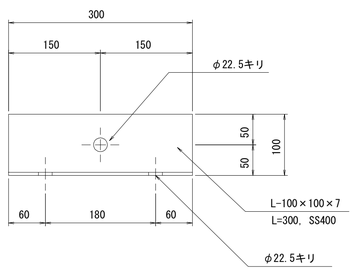

断面図

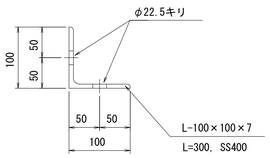

継手部詳細図 S=1:10

断面図

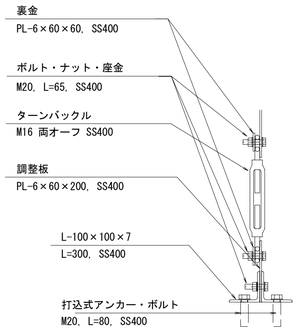

側面図

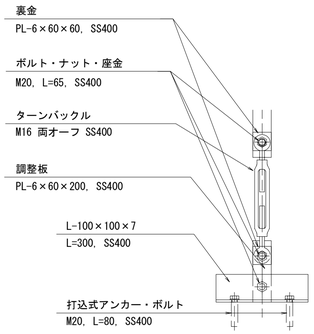

＜注意事項＞

1. 設置箇所
   FRPMφ1100の直管、及び短管、鋼製異形管に適用する。
   管長 L による設置組数は以下のとおりである。

   6.0m ≧ L ＞ 3.0m : 2 組
   3.0m ≧ L : 1 組

2. ターンバックル
   ターンバックル、及びオーフ１箇所当たりの設計荷重は以下のとおりである。

   引 張 15.3 kN 長期荷重
   〃 26.9 kN 短期荷重

3. アンカーボルト
   アンカーボルト1本当たりの引抜荷重は以下のとおりである。

   引 張 3.8 kN 長期荷重
   〃 6.7 kN 短期荷重

4. ボルト
   ボルト・ナットは JIS B1180、JIS B 1181 準拠とする。

5. その他
   浮上防止工（鋼材）と本管は接触させないこと。
   FRPMφ1100区間に配置される鋼製異形管については当規格を摘要する。

施設名	南部幹線用水路(0312100-1100-20)		
図面名	浮上防止工詳細図(2/3)		
作成年月	平成26年 3月		
縮尺	A1 図示	図面番号	8-394/599
作成者	関東農政局 両総農業水利事業所		

浮上防止工構造図(3/3)

T48トンネル Uφ300用

標準断面図 S=1:30

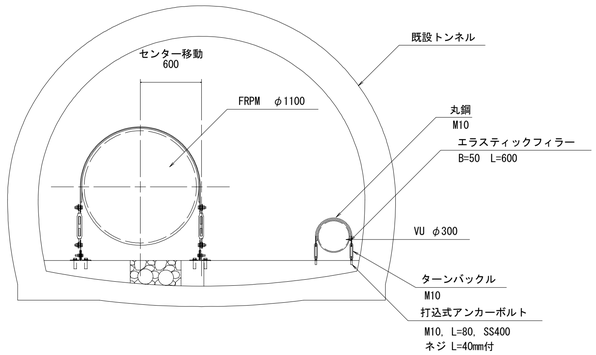

バンド詳細図 S=1:5

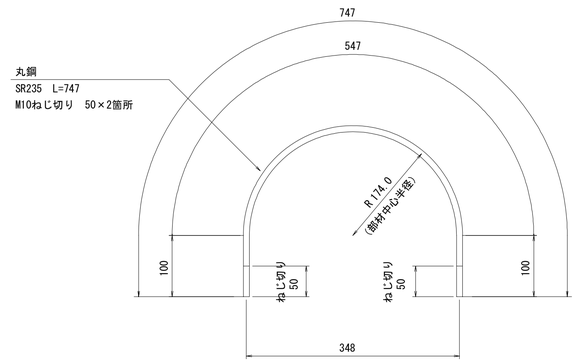

側面図 S=1:30

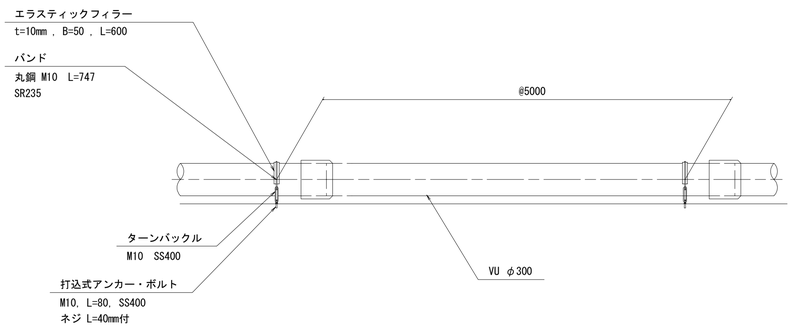

継手部詳細図 S=1:5

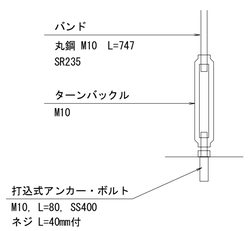

<注意事項>

1. 設置箇所
   VUφ300のに適用する。
   基礎種別による設置間隔は以下のとおりである。

   5.0mに1箇所組

2. ターンバックル
   ターンバックル、及びアンカーボルト１箇所当たりの設計荷重は以下のとおりである。

引 張	0	kN	長期荷重
〃	2.1	kN	短期荷重

3. その他
   浮上防止工（鋼材）と本管は接触させないこと。

施設名	南部幹線用水路(0312100-1100-20)		
図面名	浮上防止工詳細図(3/3)		
作成年月	平成26年 3月		
縮尺	A1 図示	図面番号	8-395/599
作成者	関東農政局 両総農業水利事業所		

門型クレーン構造図(1/4) S=1/50

※基礎部は施工済み。

平面図

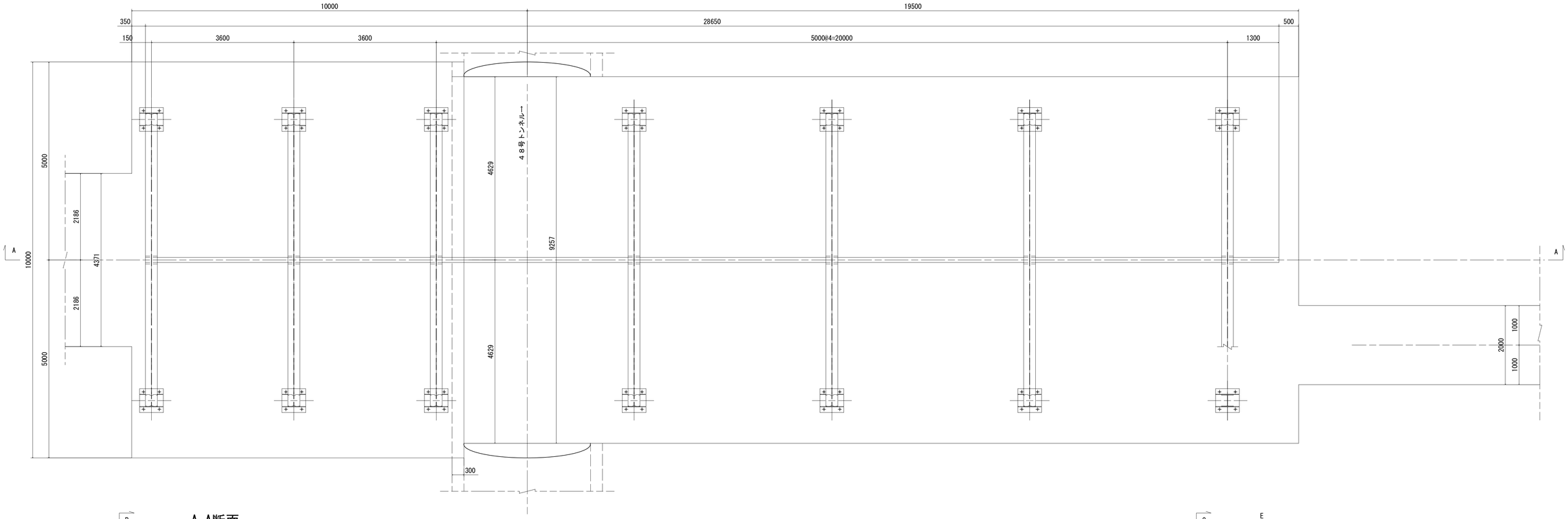

A-A断面

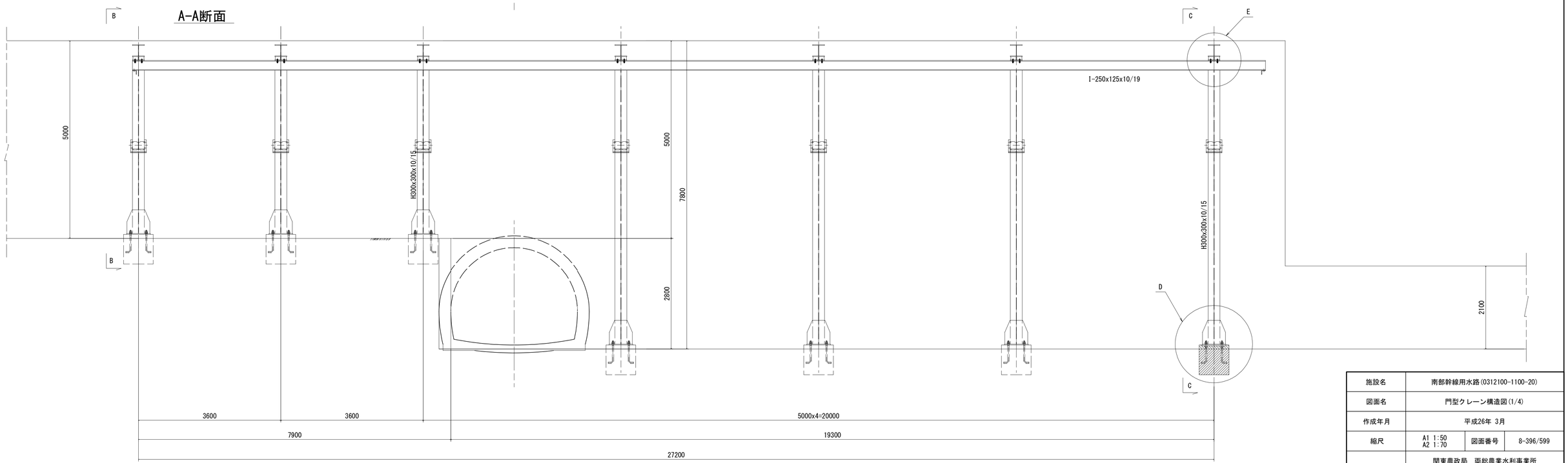

施設名	南部幹線用水路(0312100-1100-20)		
図面名	門型クレーン構造図(1/4)		
作成年月	平成26年 3月		
縮尺	A1 1:50 A2 1:70	図面番号	8-396/599
作成者	関東農政局　両総農業水利事業所		

門型クレーン構造図(2/4)

E部詳細 S=1:10

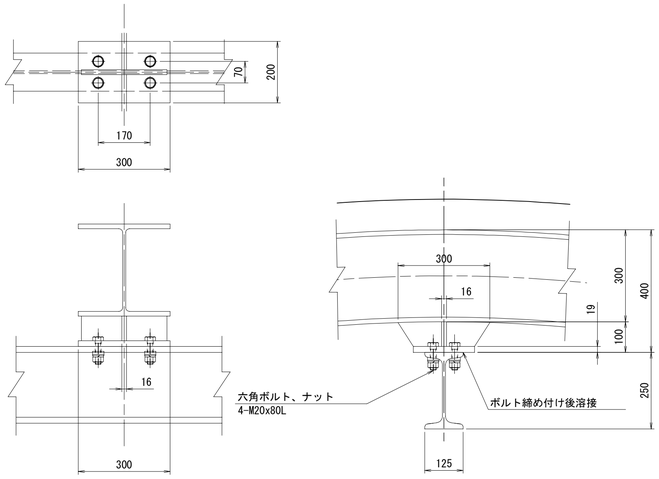

F部詳細 S=1:10

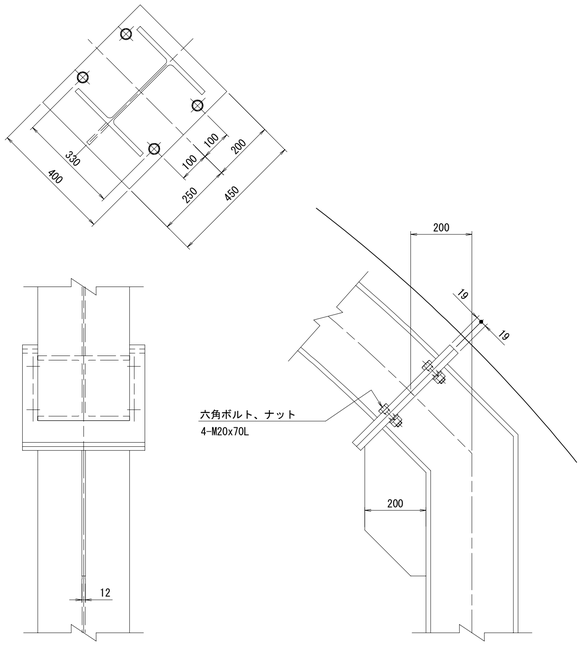

D部詳細 S=1:10

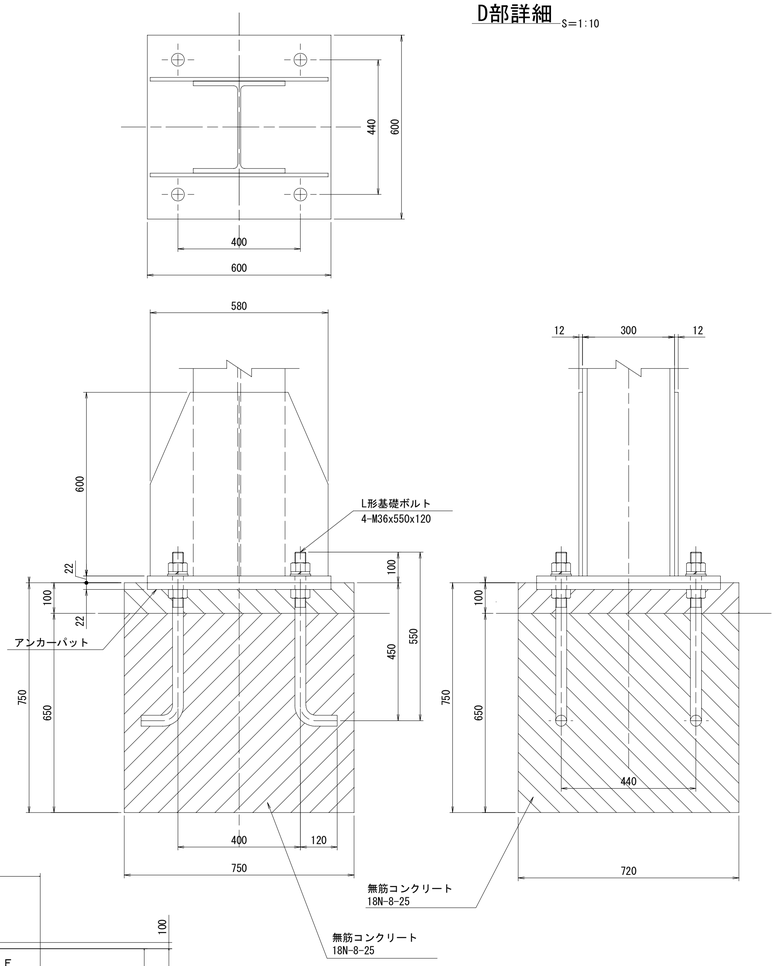

B-B断面 S=1:50

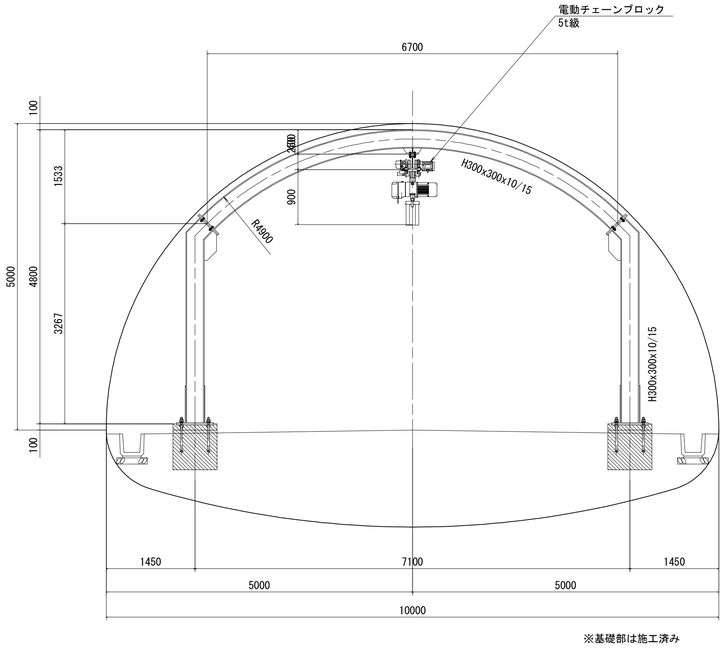

※基礎部は施工済み

C-C断面 S=1:50

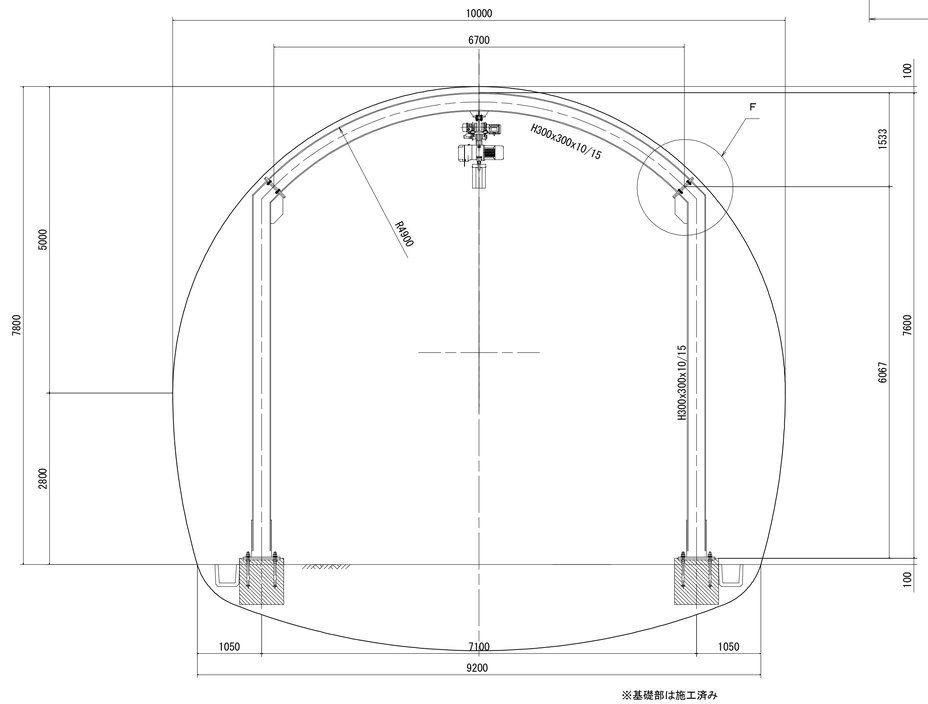

※基礎部は施工済み

施設名	南部幹線用水路(0312100-1100-20)		
図面名	門型クレーン構造図(2/4)		
作成年月	平成26年 3月		
縮尺	A1 図示	図面番号	8-397/599
作成者	関東農政局　両総農業水利事業所		

門型クレーン構造図(3/4) S=1/15

門型クレーン製作図(1/2)

品番 PART No	1基分 UNIT 数量 QUANTITY	総数量 TOTAL 数量 QUANTITY	材質 MATERIAL	名称 DESCRIPTION	摘要 REMARKS
1	8		SS400	脚（長）	H300×H300×10×15
2	6		SS400	脚（短）	H300×H300×10×15
3	14		SS400	アンカーパット	PL t22 600×600
4	56		SUS304	L形基礎ボルト	M36
5	112		SUS304	六角ナット	M36
6	56		SUS304	平座金	M36
7	56		SUS304	バネ座金	M36
8	28		SS400	補助材（脚）	PL t12

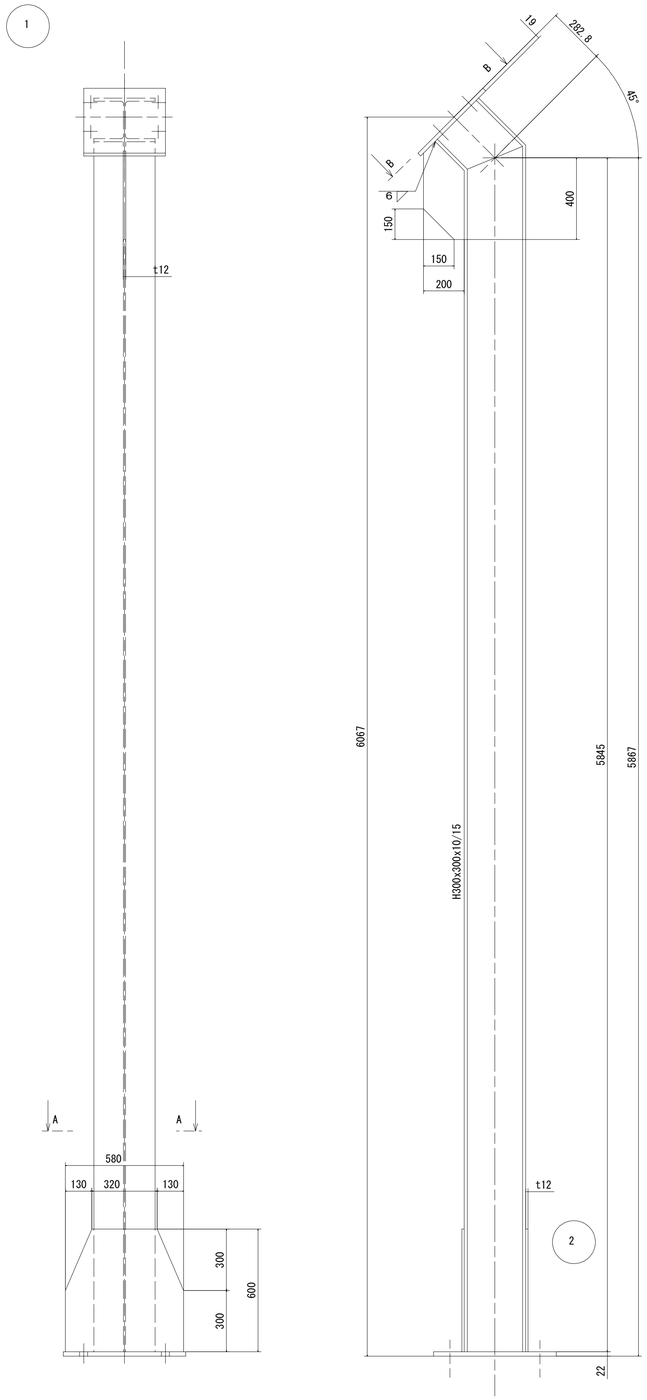

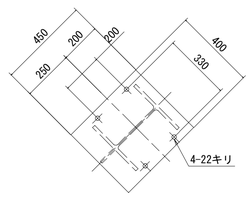

B-B矢視

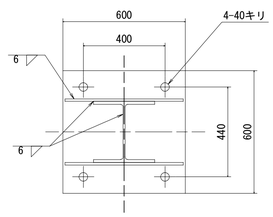

A-A矢視

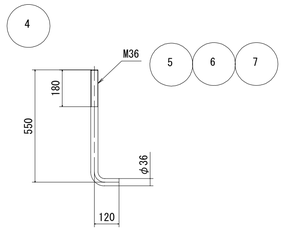

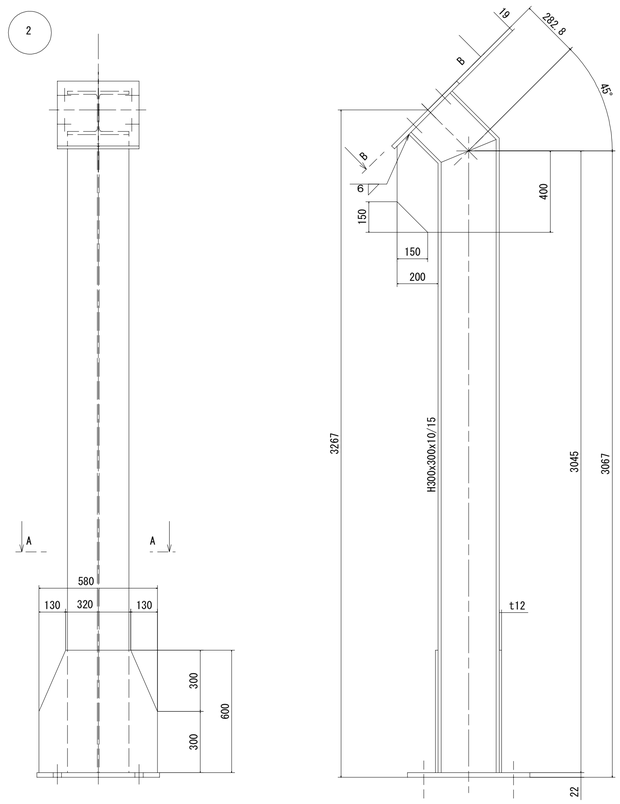

施設名	南部幹線用水路(0312100-1100-20)		
図面名	門型クレーン構造図(3/4)		
作成年月	平成26年 3月		
縮尺	A1 1:15 A2 1:21	図面番号	8-398/599
作成者	関東農政局　両総農業水利事業所		

門型クレーン構造図(4/4)

S=1/15

門型クレーン製作図(2/2)

品番 PART No	1基分 UNIT 数量 QUANTITY	総数量 TOTAL 数量 QUANTITY	材質 MATERIAL	名称 DESCRIPTION	摘要 REMARKS
9	7		SS400	梁	H300×H300×10x15
10	3		SS400	レール	I250×125×10x19
11	2		SS400	レールストッパー	L100×100×100
12	56		SUS304	六角ボルト、ナット	SW.PW M20x70
13	28		SUS304	六角ボルト、ナット	SW.PW.TW M20x80
14	4		SUS304	六角ボルト、ナット	SW.PW.TW M20x70
15	7		SS400	取付プレート	PL t19
16	7		SS400	補助材（梁）	PL t16
17	14		SS400	補助材（梁）	PL t16
18	14		SS400	補助材（梁）	PL t12
19	7		SS400	平鋼	FB-100×19

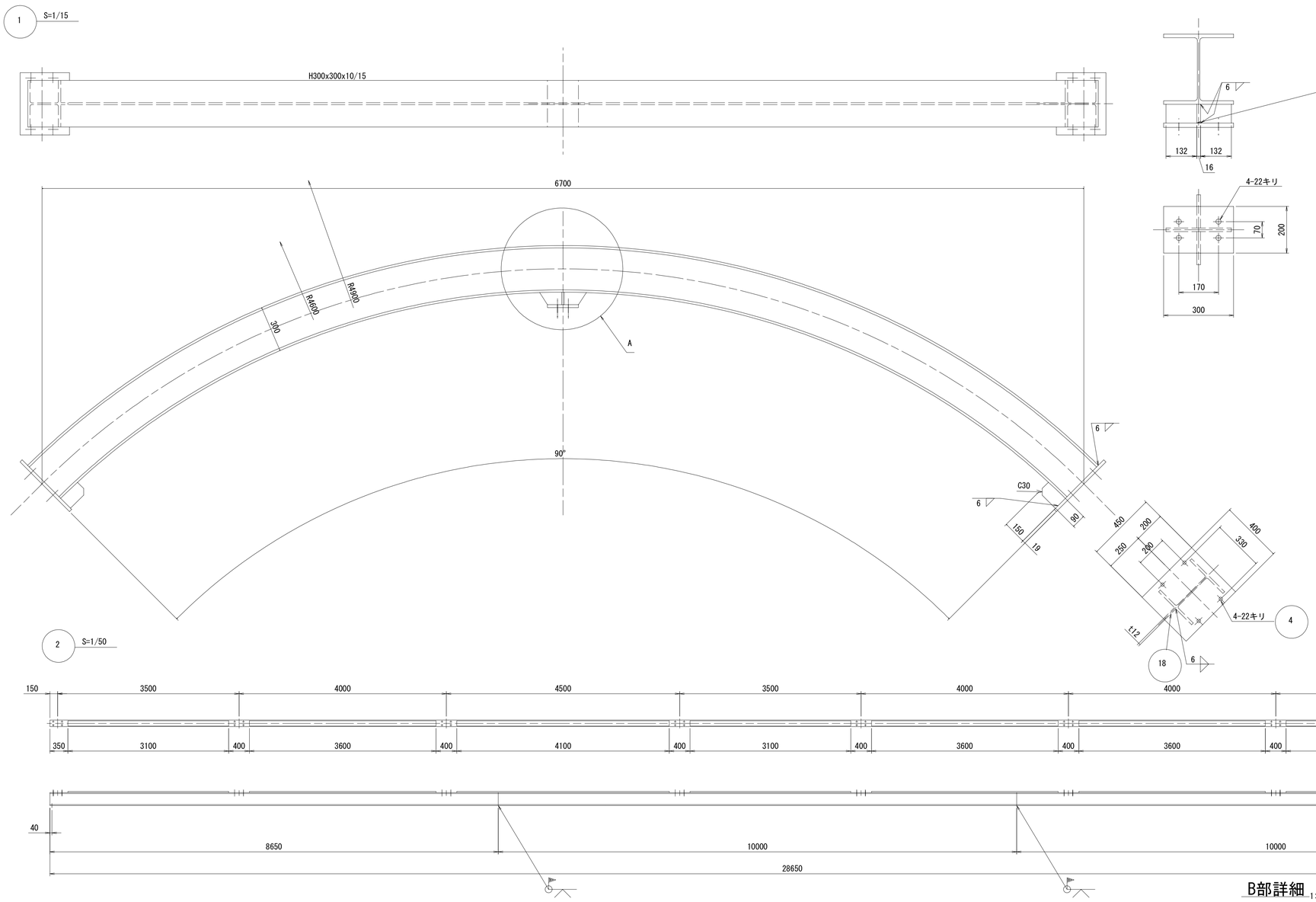

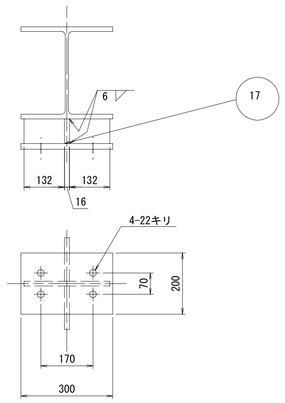

A部詳細 1:10

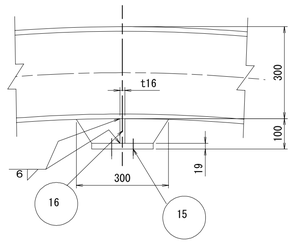

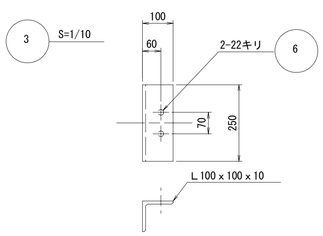

B部詳細 1:15

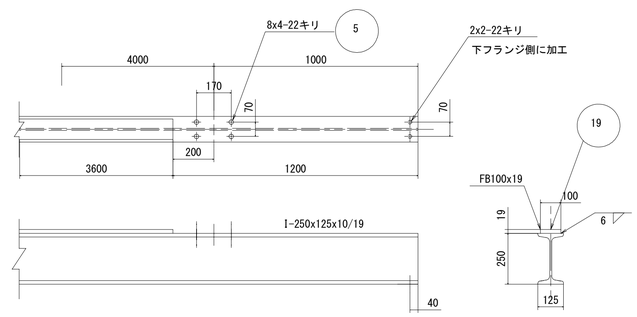

施設名	南部幹線用水路(0312100-1100-20)		
図面名	門型クレーン構造図(4/4)		
作成年月	平成26年 3月		
縮尺	A1 1:15 A2 1:21	図面番号	8-399/599
作成者	関東農政局　両総農業水利事業所		

管理用トンネル門扉外形図 S=1:20

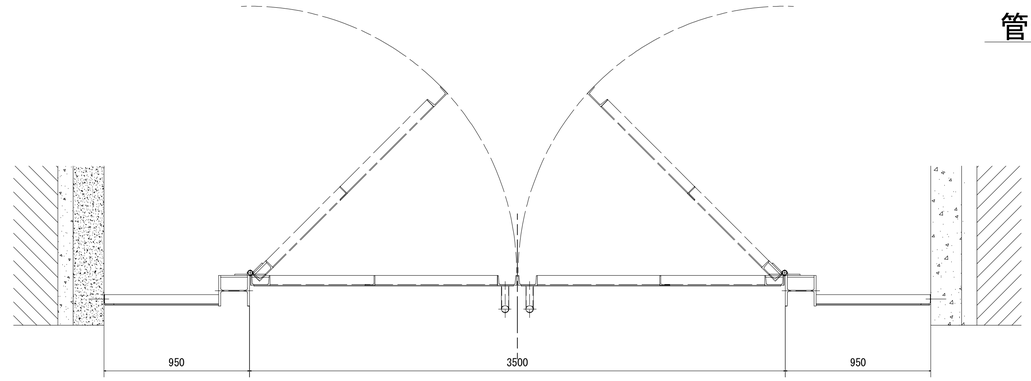

A-A矢視

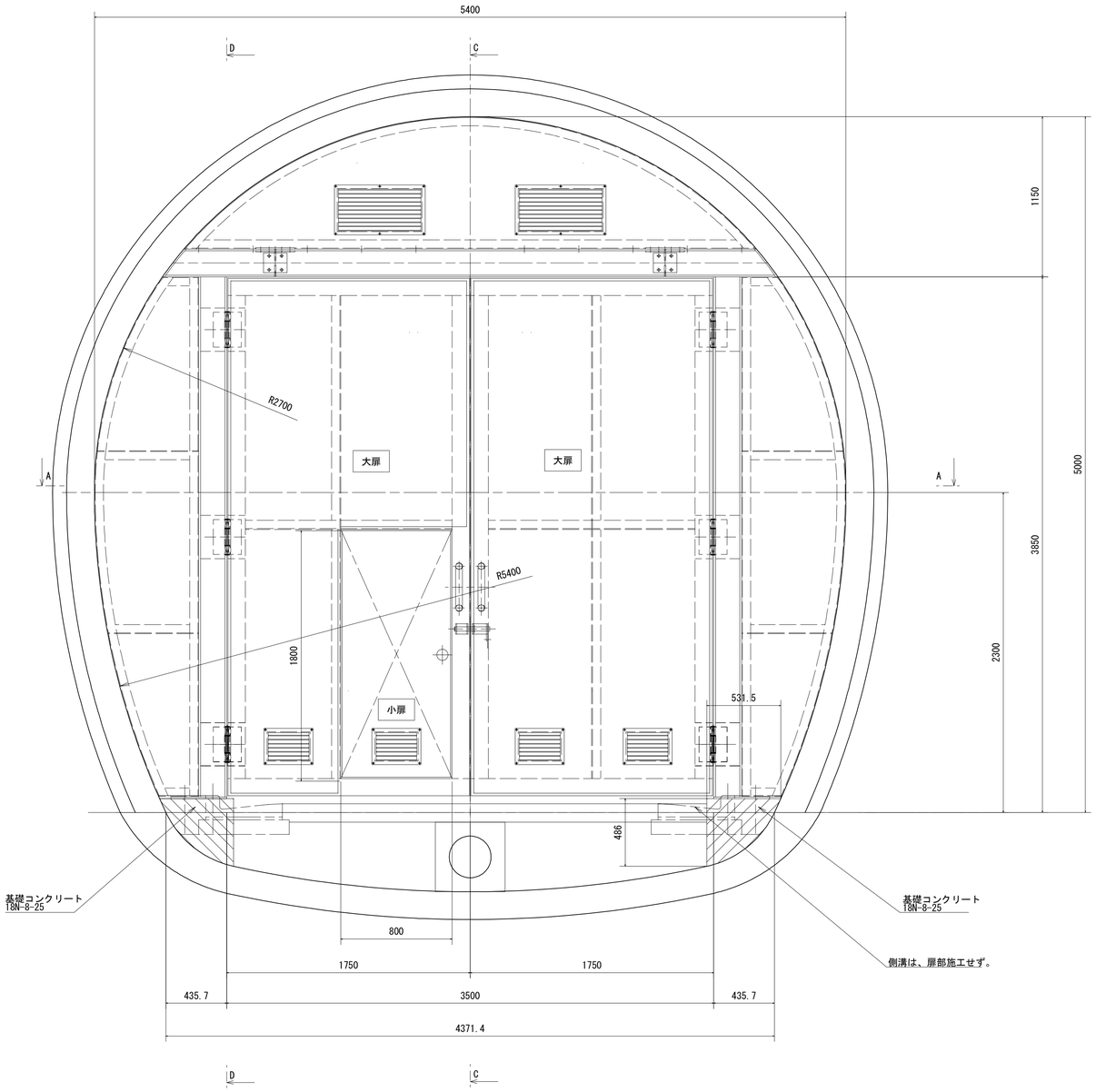

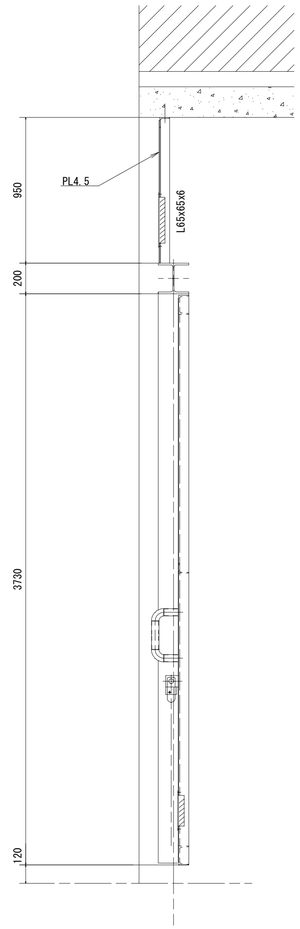

C-C矢視

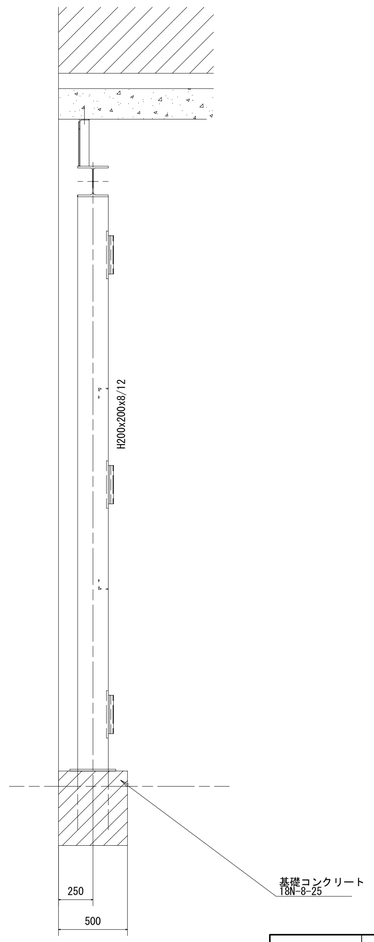

D-D矢視

施設名	南部幹線用水路(0312100-1100-20)		
図面名	管理用トンネル門扉外形図		
作成年月	平成26年 3月		
縮尺	A1 1:20 A2 1:28	図面番号	8-400/599
作成者	関東農政局　両総農業水利事業所		

管理用トンネル門扉構造図(1/4)

②本図の勝手反対のもの

①本図通りのもの

品番 PART No	1基分 数量 UNIT QUANTITY	総数量 TOTAL QUANTITY	材質 MATERIAL	名称 DESCRIPTION	摘要 REMARKS
1	1		SS400	門柱 右	
2	1		SS400	門柱 左	
3	6		市販品	蝶番	B-1331-3
4	8		SUS304	L形基礎ボルト	M24
5	8		SUS304	六角ナット	M24
6	8		SUS304	平座金	M24
7	8		SUS304	バネ座金	M24
8	14		SUS304	オールアンカ	SC1615

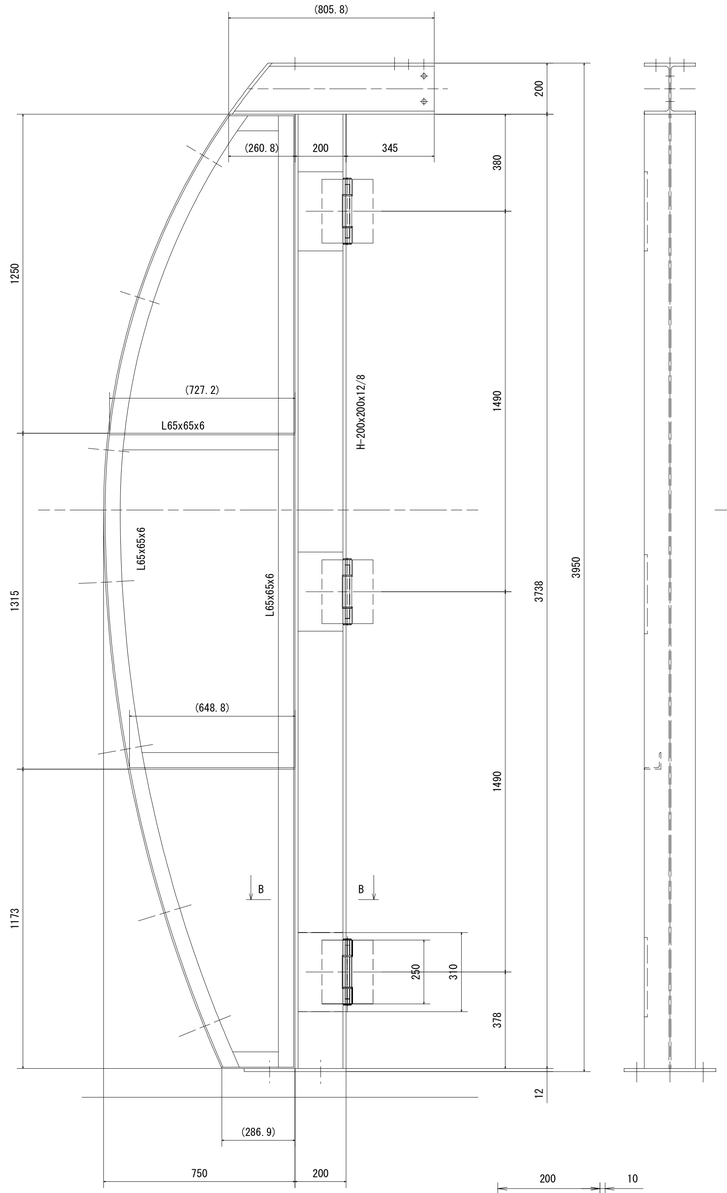

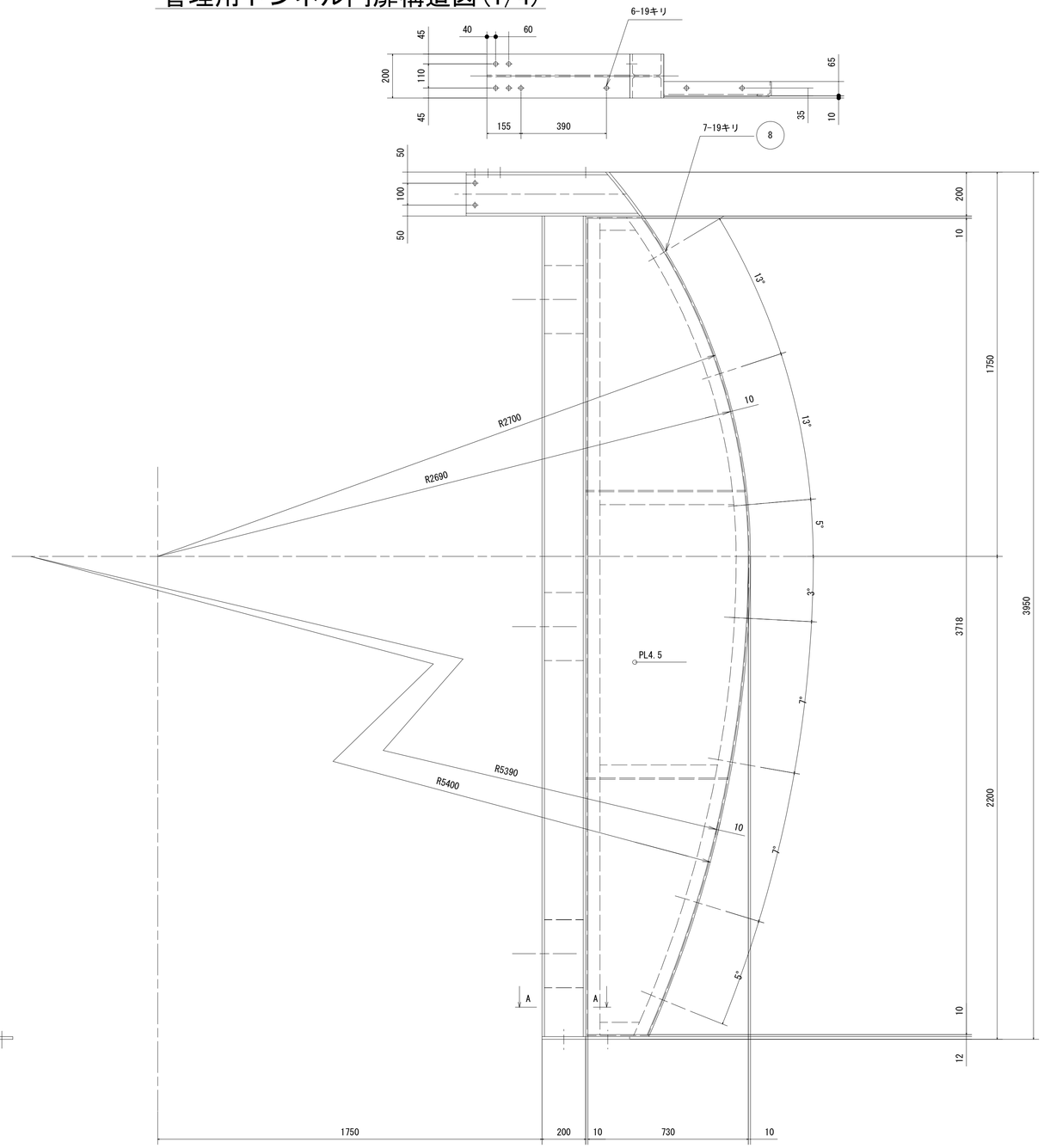

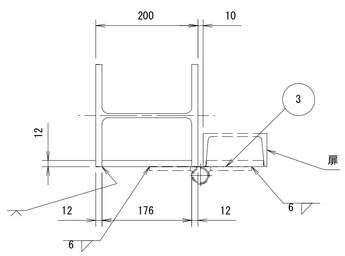

B-B矢視断面 1:6

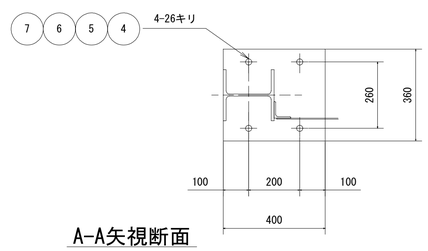

A-A矢視断面

施設名	南部幹線用水路(0312100-1100-20)		
図面名	管理用トンネル門扉構造図(1/4)		
作成年月	平成26年 3月		
縮尺	A1 1:12 A2 1:16	図面番号	8-401/599
作成者	関東農政局　両総農業水利事業所		

管理用トンネル門扉構造図(2/4)

品番 PART No	1基分 UNIT	総数量 TOTAL	材質 MATERIAL	名称 DESCRIPTION	摘要 REMARKS
	数量 QUANTITY				
1	1		SS400	扉右	
2	1		SS400	カンヌキ	
3	1				
4	2		市販品	換気口	NEW ZL-A3020
5	8		SUS304	六角ボルト	M4x12 SW.PW

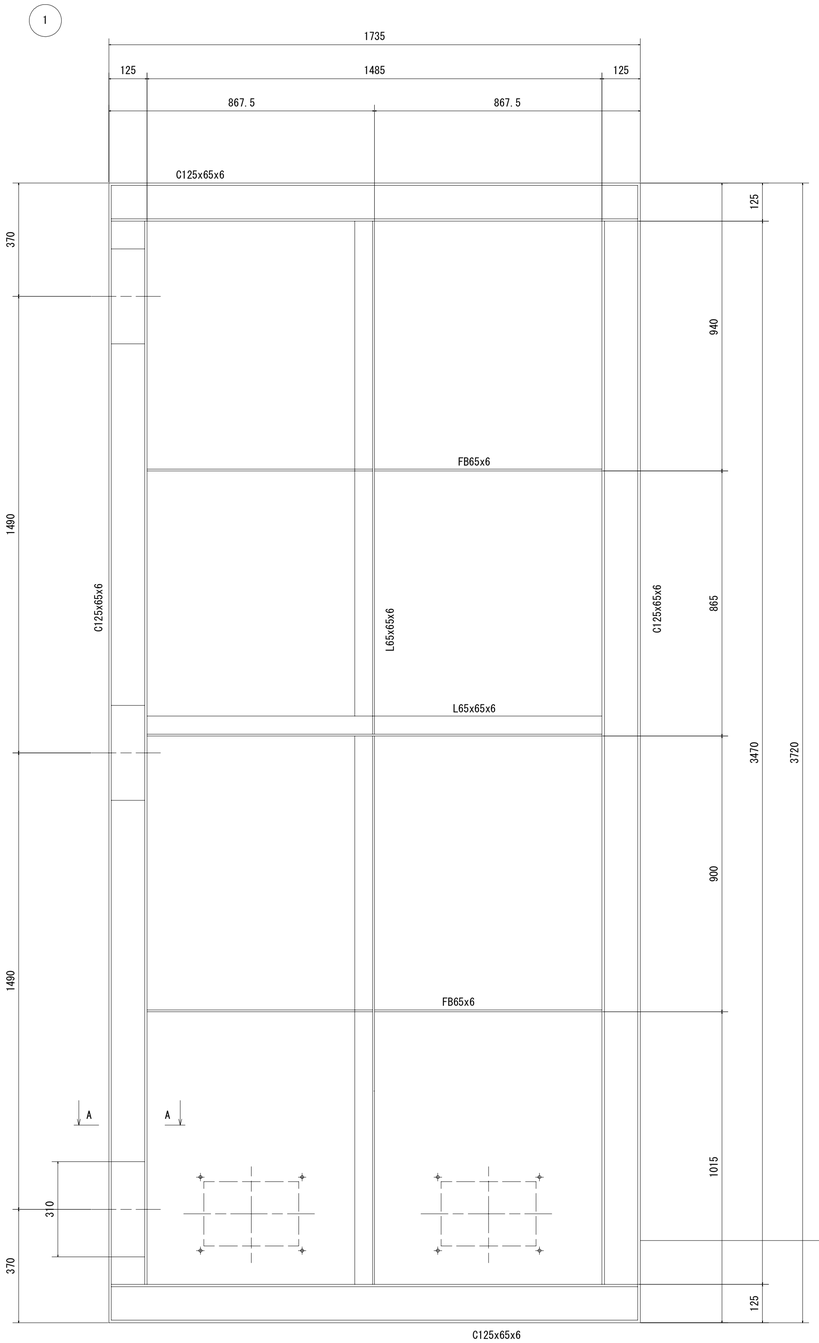

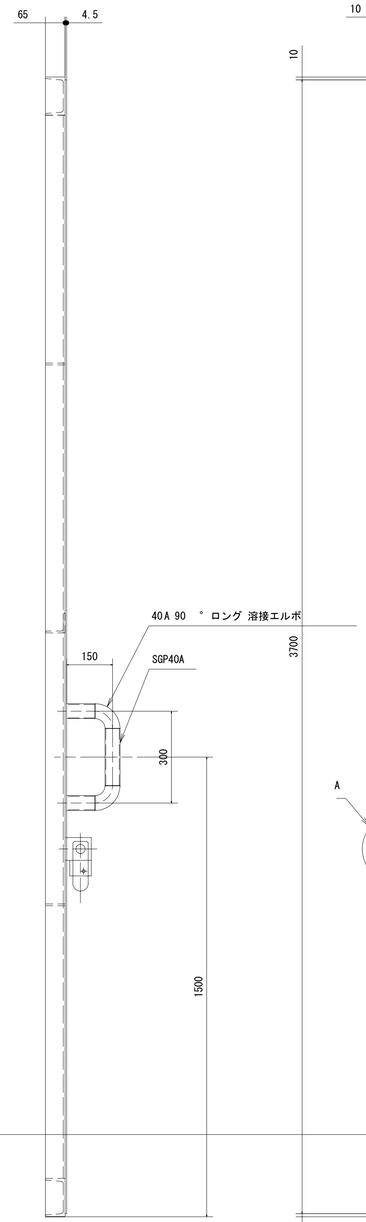

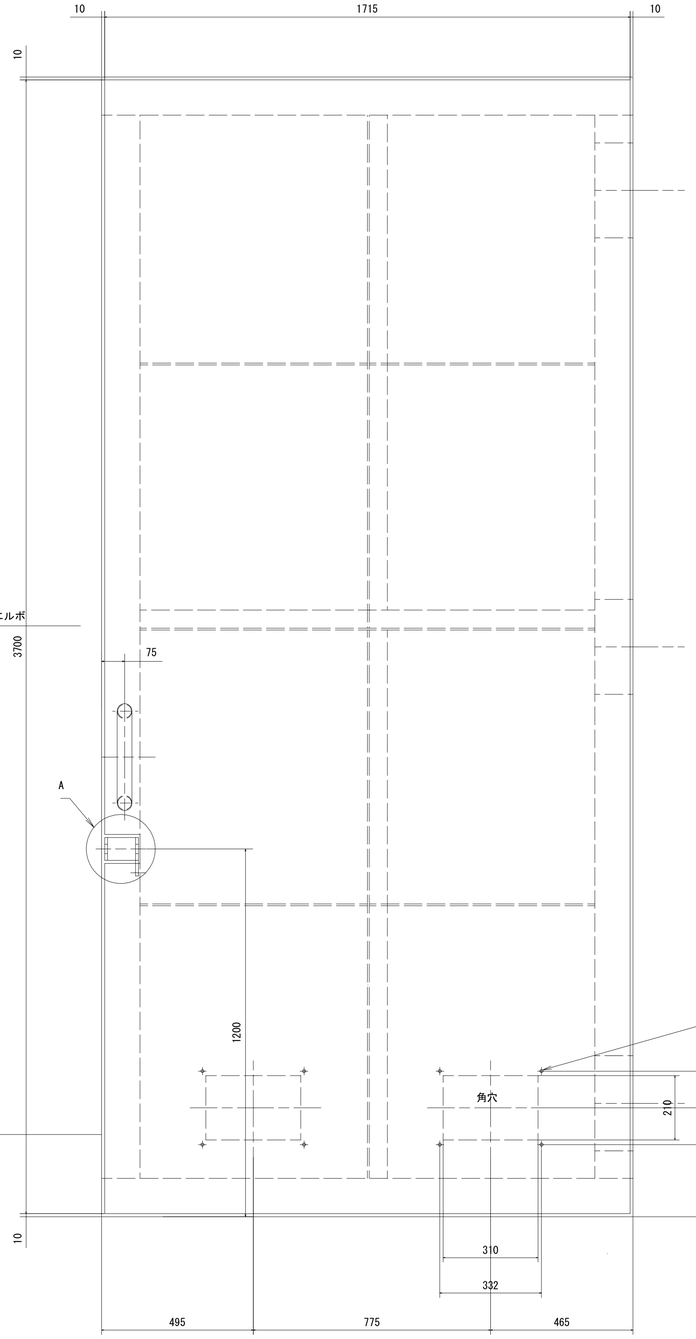

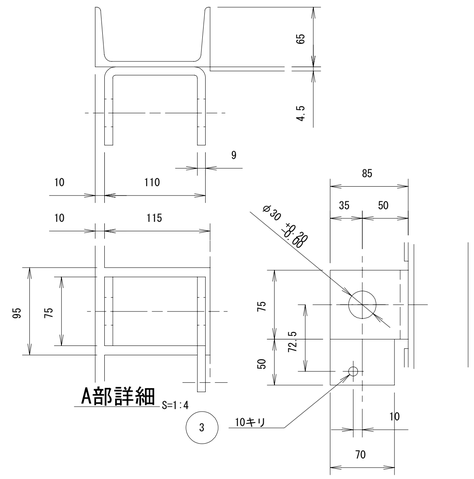

A部詳細 S=1:4

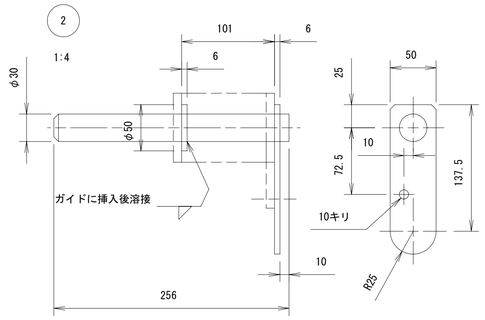

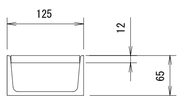

B-B矢視断面 S=1:5

施設名	南部幹線用水路(0312100-1100-20)		
図面名	管理用トンネル門扉構造図(2/4)		
作成年月	平成26年 3月		
縮尺	A1 1:10 A2 1:14	図面番号	8-402/599
作成者	関東農政局 両総農業水利事業所		

管理用トンネル門扉構造図(3/4)

品番 PART No	1基分 UNIT	総数量 TOTAL	材質 MATERIAL	名称 DESCRIPTION	摘要 REMARKS
	数量 QUANTITY				
1	1		SS400	扉左	
2	1		市販品	換気口	NEW ZL-A3020
3	4		SUS304	六角ボルト	M4x12, SW, PW

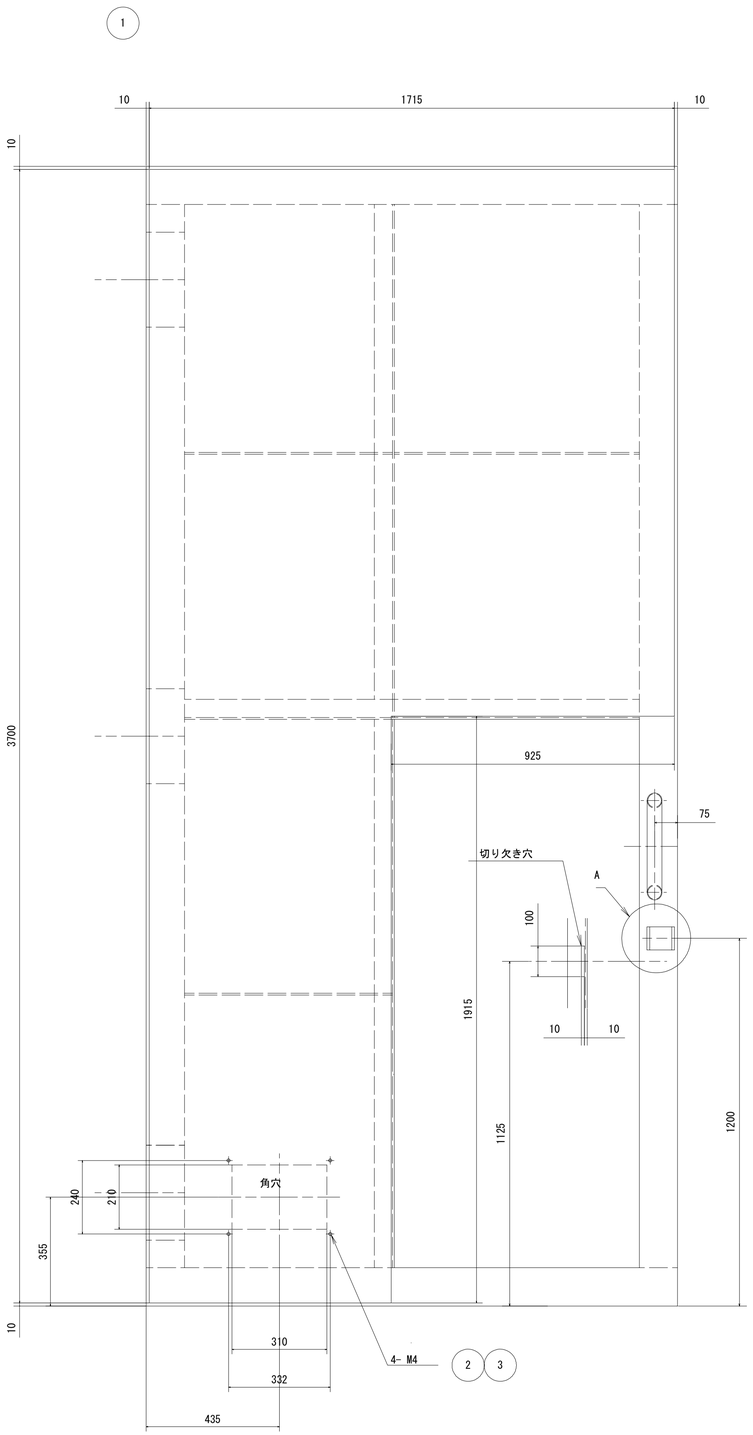

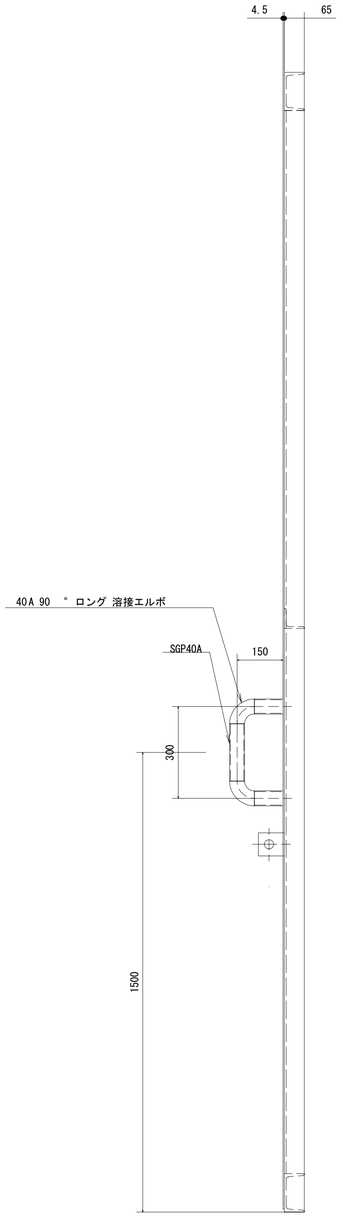

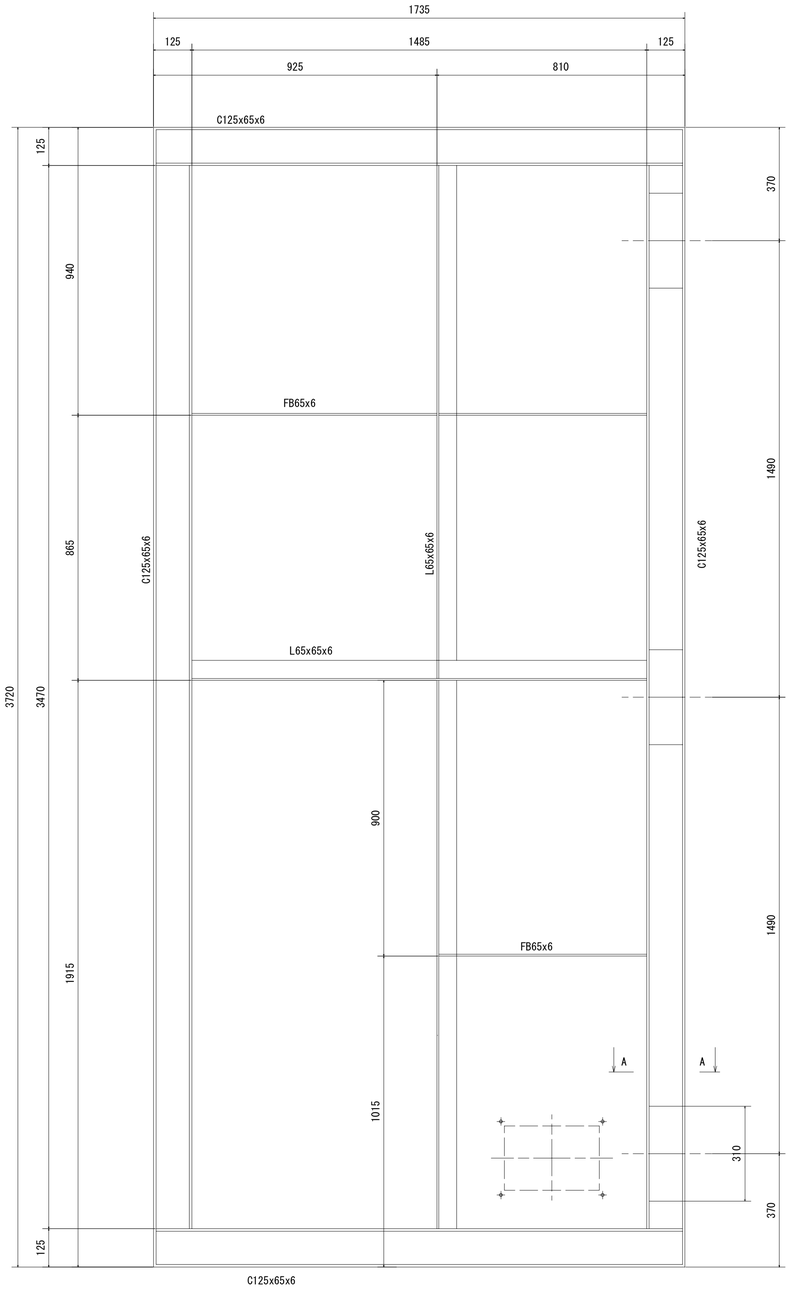

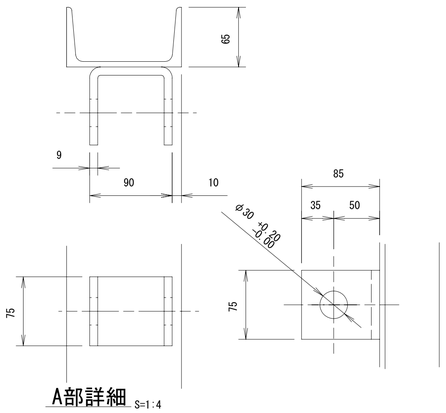

A部詳細 S=1:4

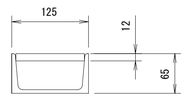

B-B矢視断面 S=1:5

施設名	南部幹線用水路(0312100-1100-20)		
図面名	管理用トンネル門扉構造図(3/4)		
作成年月	平成26年 3月		
縮尺	A1 1:10 A2 1:14	図面番号	8-403/599
作成者	関東農政局　両総農業水利事業所		

管理用トンネル門扉構造図(4/4)

品番 PART No	1基分 数量 UNIT QUANTITY	総数量 数量 TOTAL QUANTITY	材質 MATERIAL	名称 DESCRIPTION	摘要 REMARKS
1	1		SS400	上部板	
2	1		SS400	継ぎ材	
3	4		SS400	ガセット	
4	2		SS400	ガセット	
5	4		SS400	ガセット	
6	1		SS400	小扉	
7	11		SUS304	六角ボルト、ナット	SW,PW M16x55
8	6		SUS304	オールアンカ	SC1615
9	16		SUS304	六角ボルト、ナット	SW,PW M16x60
10	8		SUS304	六角ボルト、ナット	SW,PW M16x60
11	3		市販品	蝶番	B1001-2
12	1		市販品	丸形平面ハンドル	A-55-1
13	2		市販品	換気口	NEW ZL-A6030
14	1		市販品	換気口	NEW ZL-A3020
15	16		SUS304	六角ボルト	M4x12 SW,PW

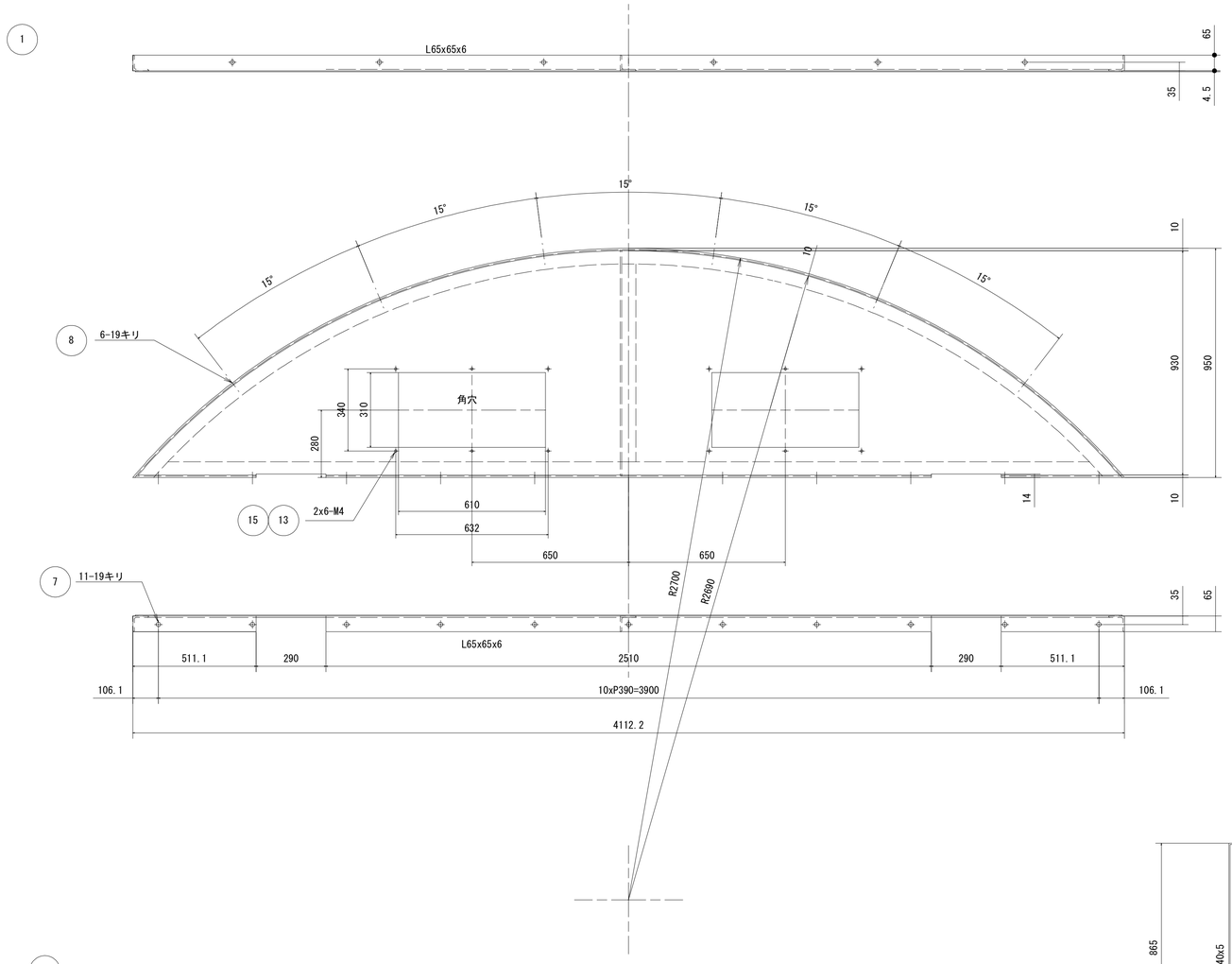

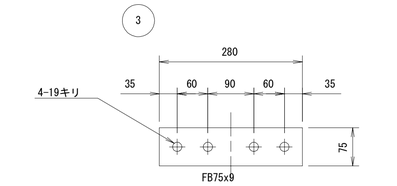

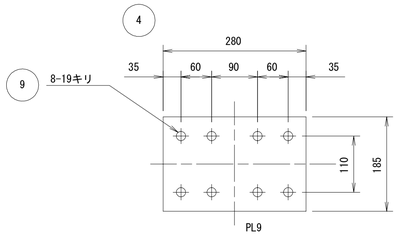

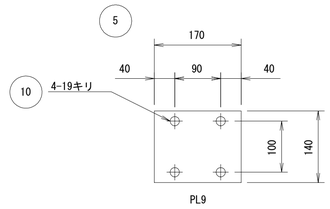

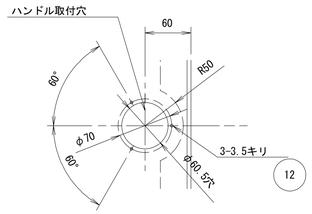

A部詳細 S=1:4

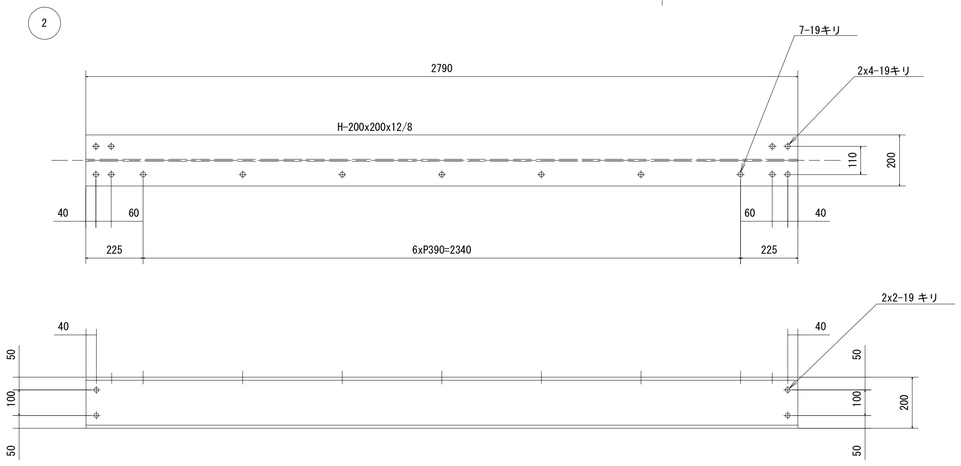

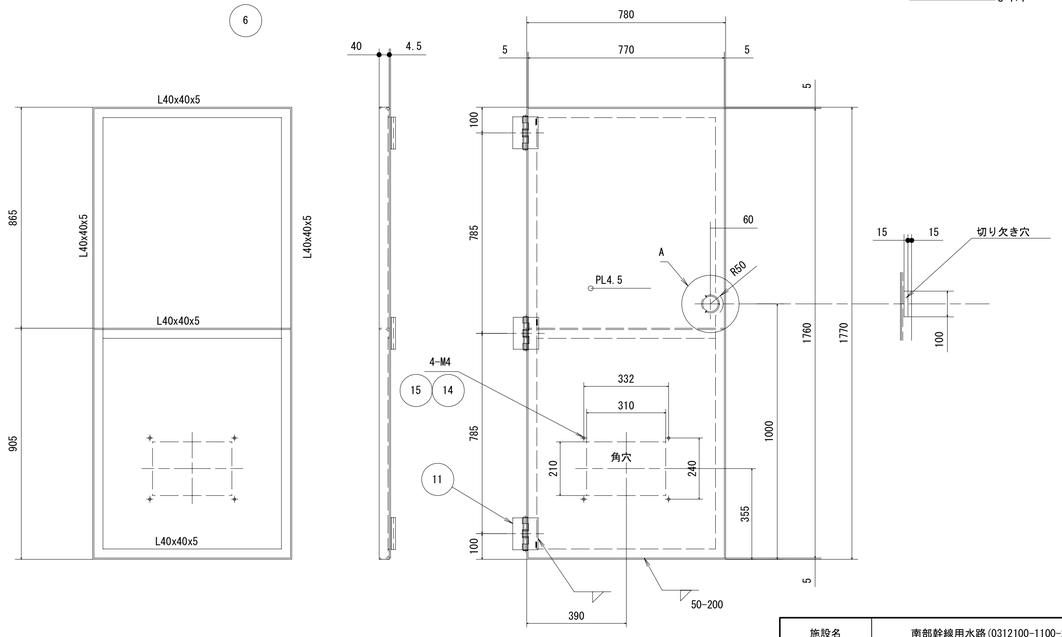

施設名	南部幹線用水路(0312100-1100-20)		
図面名	管理用トンネル門扉構造図(4/4)		
作成年月	平成26年 3月		
縮尺	A1 1:12 A2 1:16	図面番号	8-404/599
作成者	関東農政局　両総農業水利事業所		

管理用道路トンネル計画平面図 S=1:500

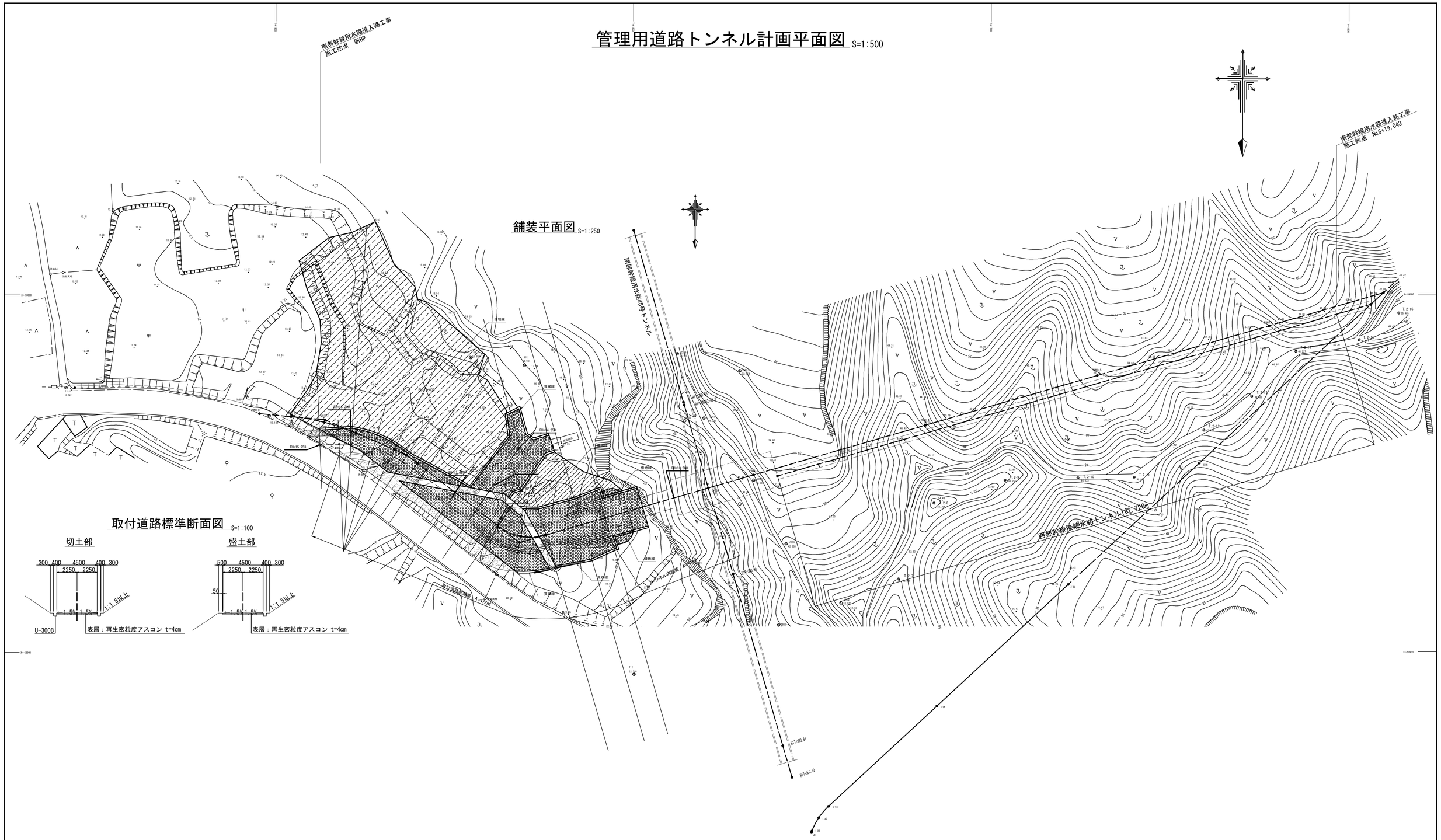

施設名	南部幹線用水路(0312100-1100-20)		
図面名	管理用道路トンネル計画平面図		
作成年月	平成26年 3月		
縮尺	A1 1:500 A2 1:707	図面番号	8-405/599
作成者	関東農政局　両総農業水利事業所		

進入路舗装工図(1/2) S=1:30

（管理用道路トンネル・標準部）

DⅢ断面

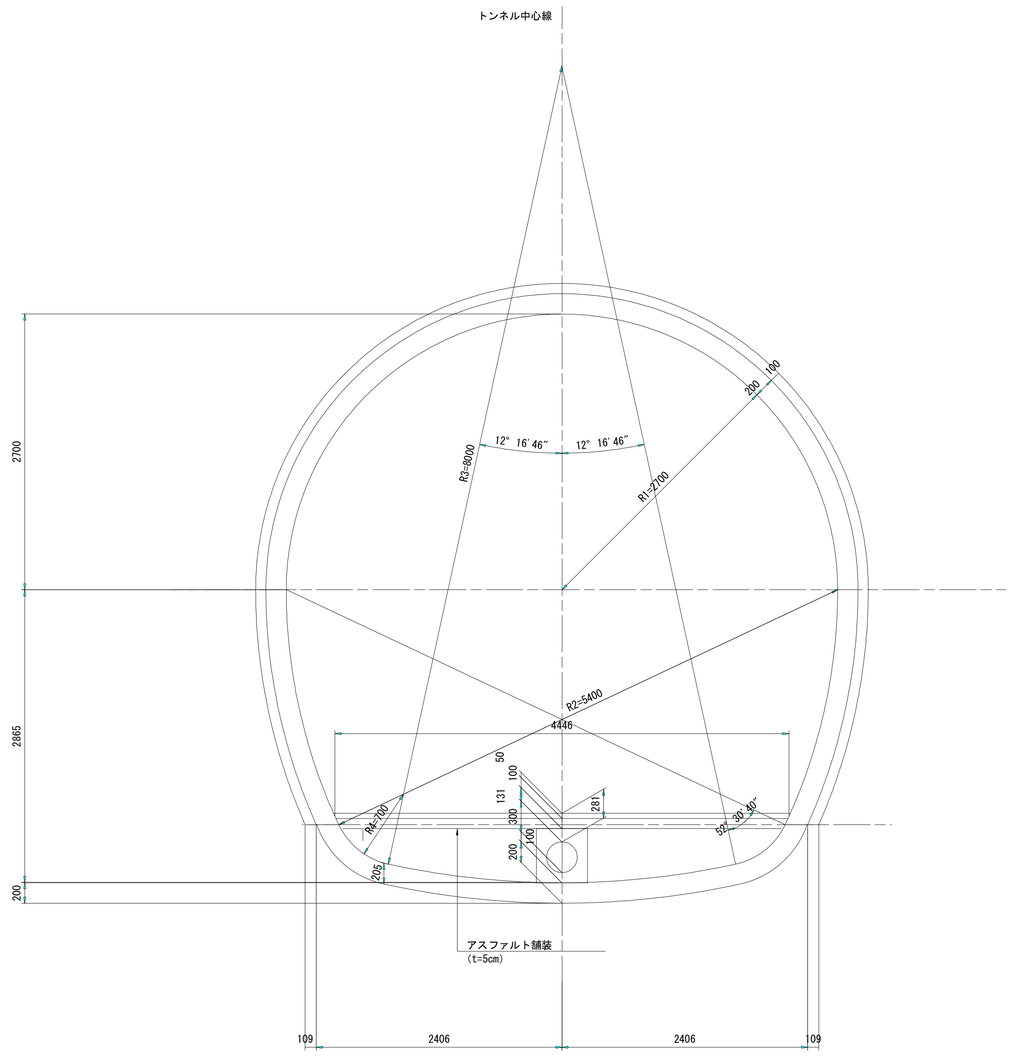

施設名	南部幹線用水路(0312100-1100-20)		
図面名	進入路舗装工図(1/2)		
作成年月	平成26年 3月		
縮尺	A1 1:30 A2 1:42	図面番号	8-406/599
作成者	関東農政局　両総農業水利事業所		

進入路舗装工図(2/2) S=1:30

（管理用道路トンネル・拡幅部・駐機スペース　）

DI断面

駐機スペース断面

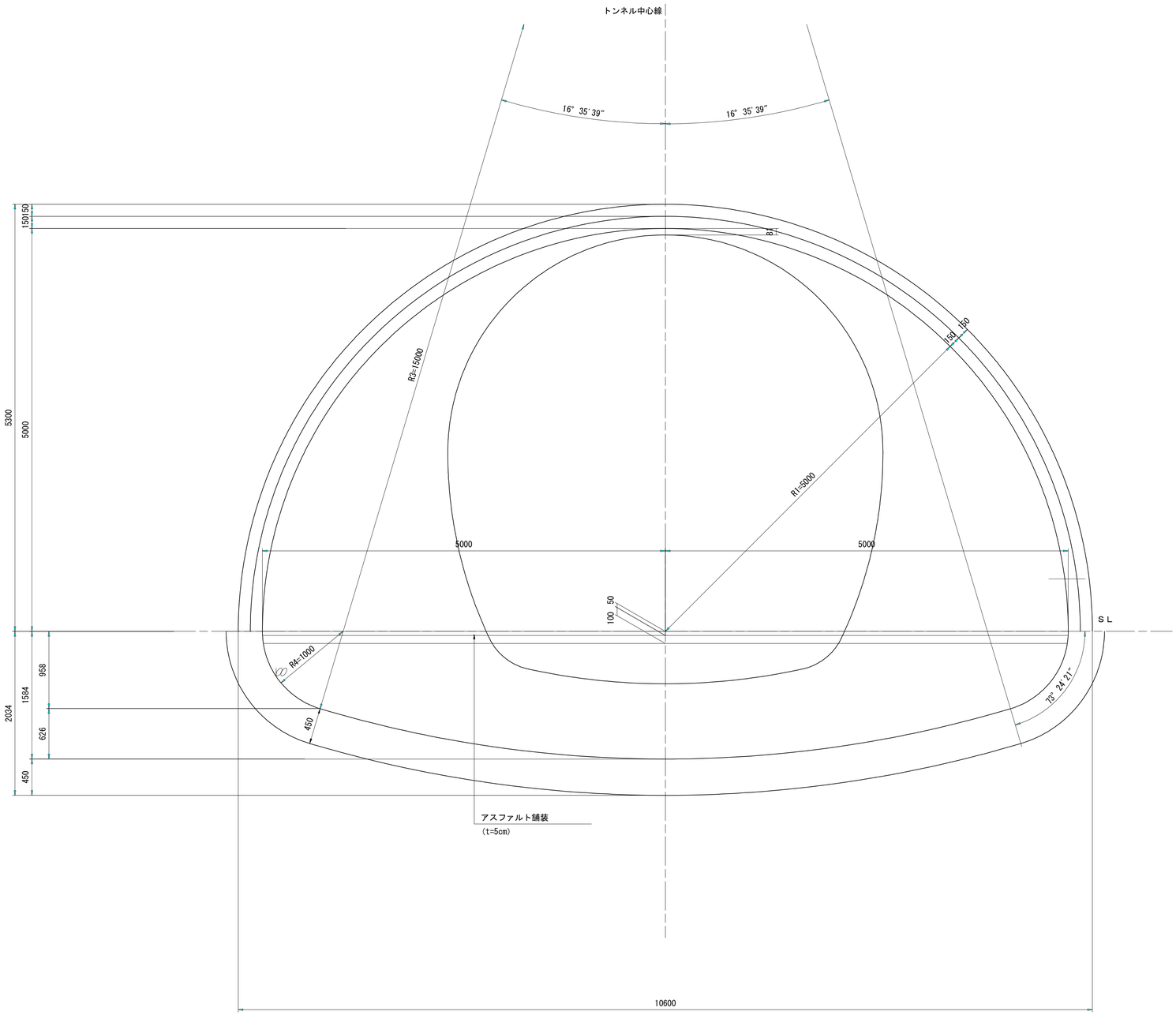

施設名	南部幹線用水路(0312100-1100-20)		
図面名	進入路舗装工図(2/2)		
作成年月	平成26年 3月		
縮尺	A1 1:30 A2 1:42	図面番号	8-407/599
作成者	関東農政局　両総農業水利事業所		

露出配管防護工構造図2000

平面図 S=1:50
（トンネル－南部幹線用水路交差部）

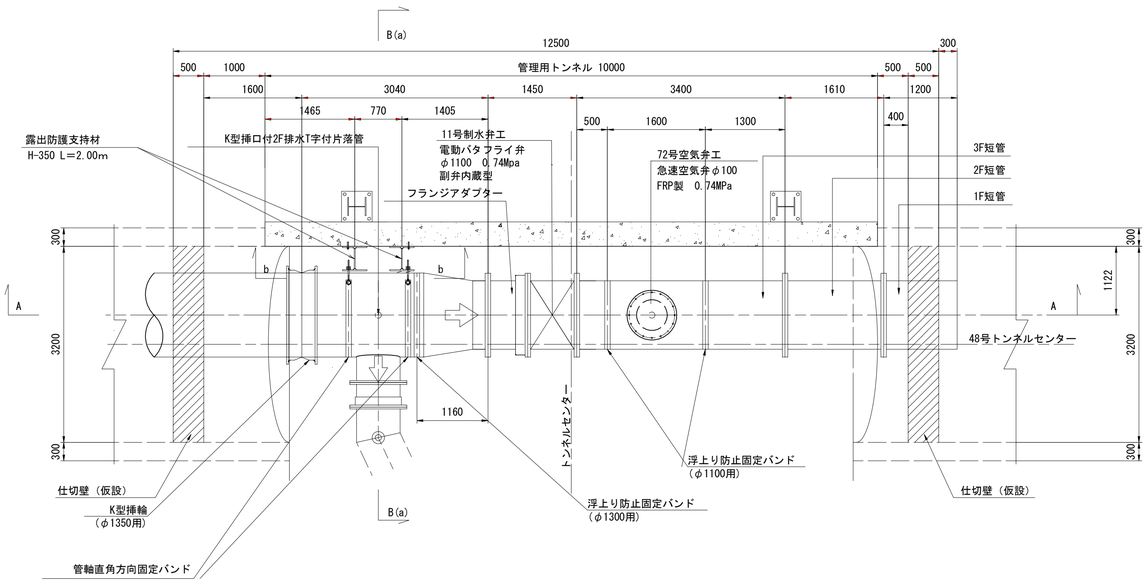

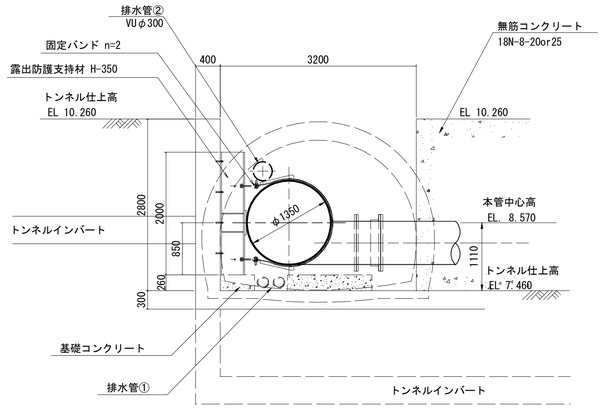

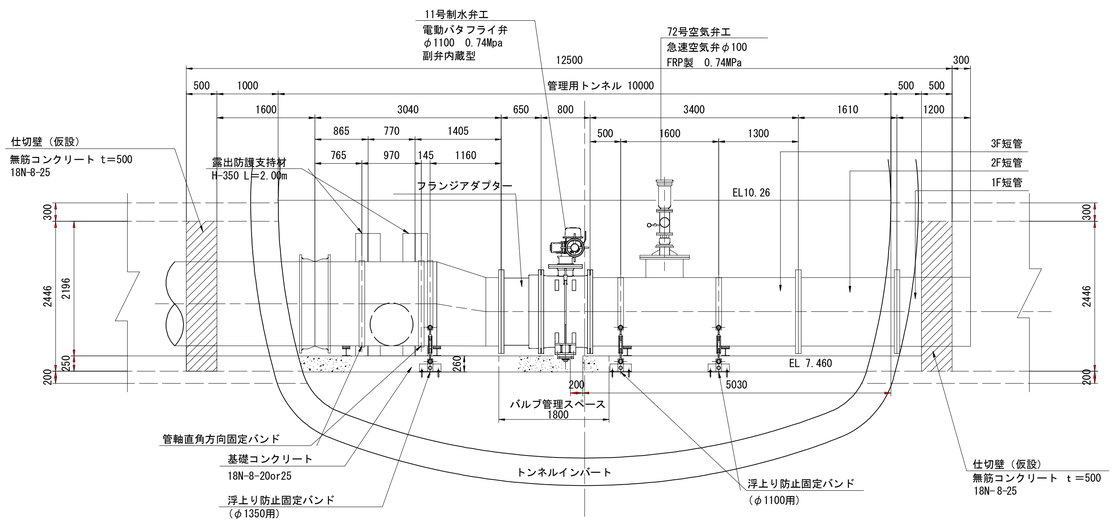

施設名	南部幹線用水路(0312100-1100-20)		
図面名	露出配管防護工構造図2000		
作成年月	平成26年 3月		
縮尺	A1 1:500 A2 1:707	図面番号	8-408/599
作成者	関東農政局　両総農業水利事業所		

排水管詳細図

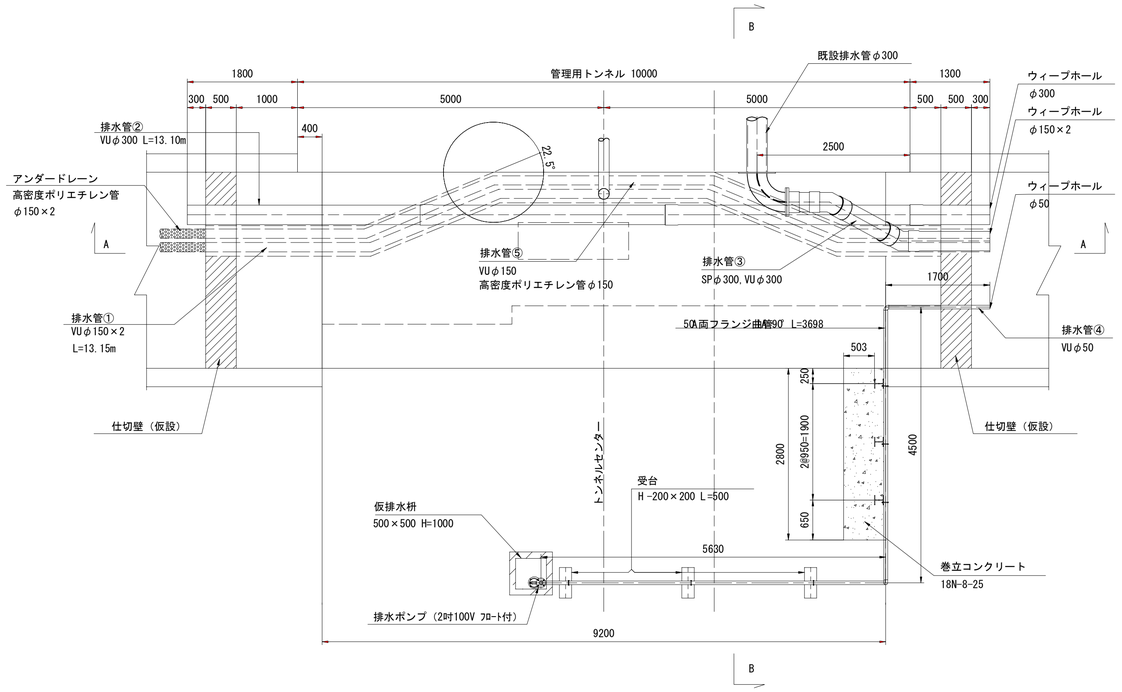

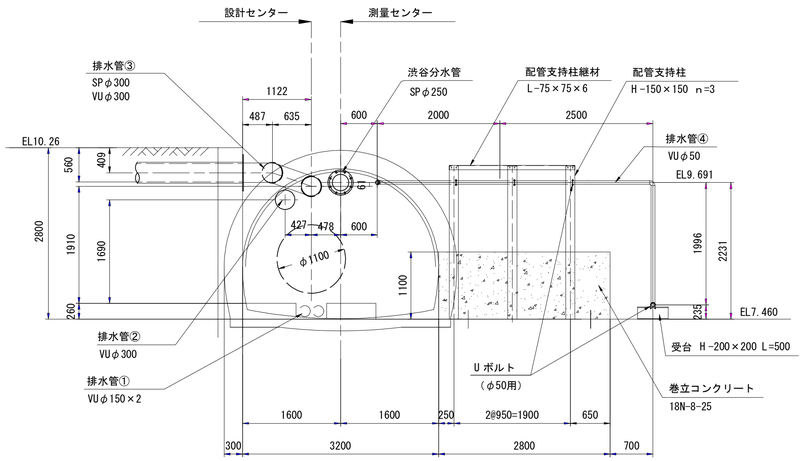

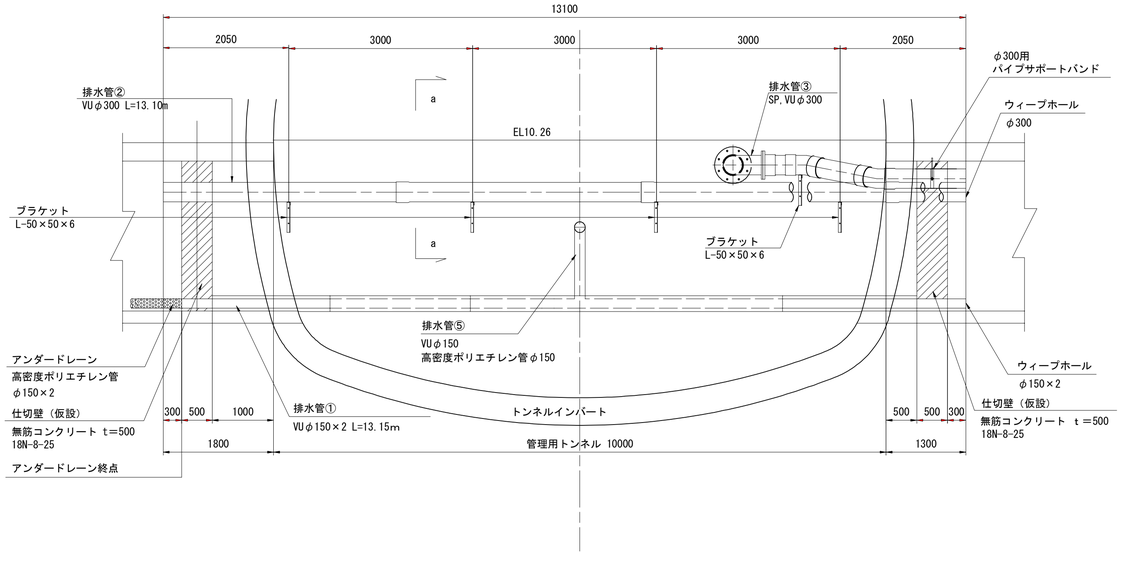

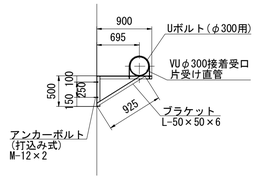

施設名	南部幹線用水路(0312100-1100-20)		
図面名	排水管詳細図		
作成年月	平成26年 3月		
縮尺	A1 1:500 A2 1:707	図面番号	8-409/599
作成者	関東農政局　両総農業水利事業所		

道路トンネル排水工計画図

S=1:50

平面図

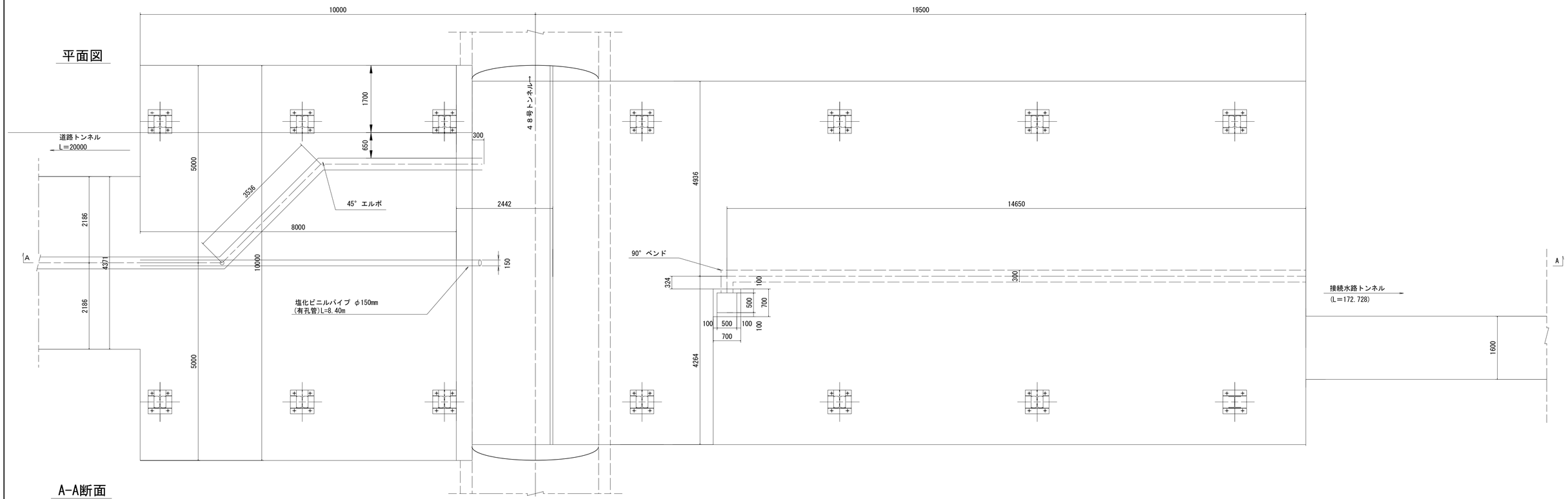

A-A断面

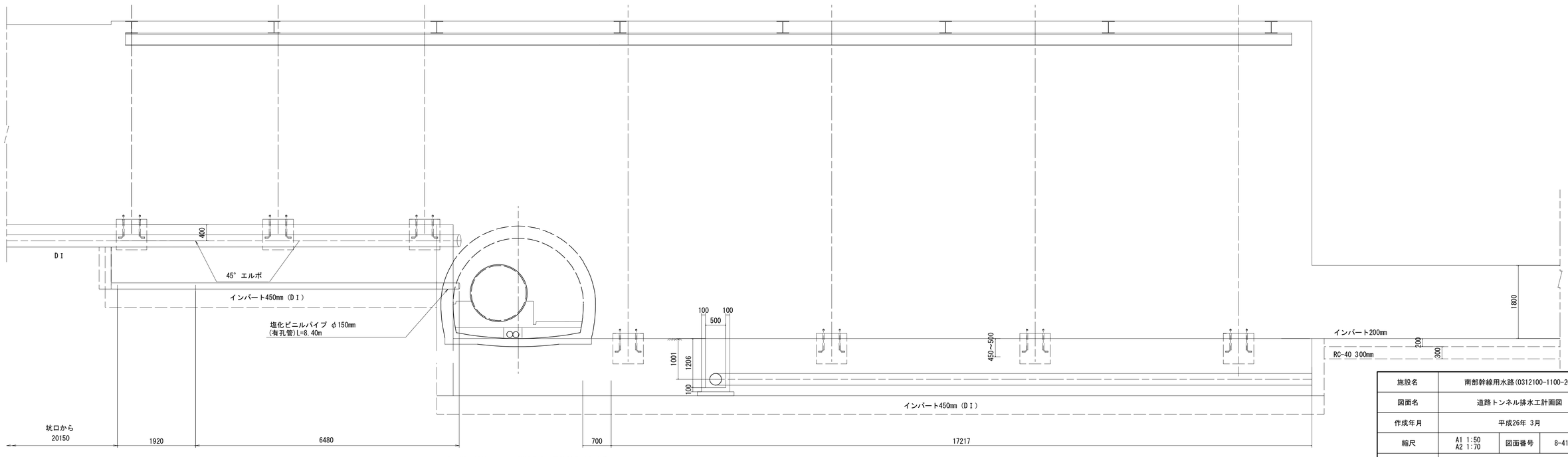

注：桝の斜線ハッチング部分は、契約対象外とする。

施設名	南部幹線用水路(0312100-1100-20)		
図面名	道路トンネル排水工計画図		
作成年月	平成26年 3月		
縮尺	A1 1:50 A2 1:70	図面番号	8-410/599
作成者	関東農政局　両総農業水利事業所		

トンネル補修工標準図

ひび割れ補修工法

線導水工法 S=1:1
対象施設：トンネル区間
対象範囲：施工目地漏水部

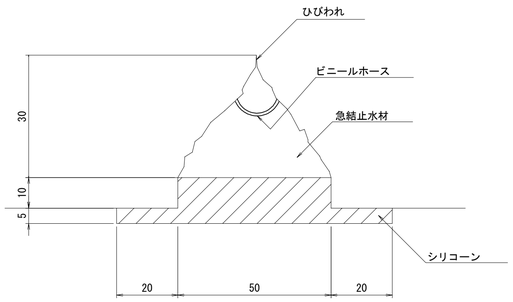

充填工法 S=1:1
対象施設：トンネル区間
対象範囲：ひび割れ幅1.0mm以上

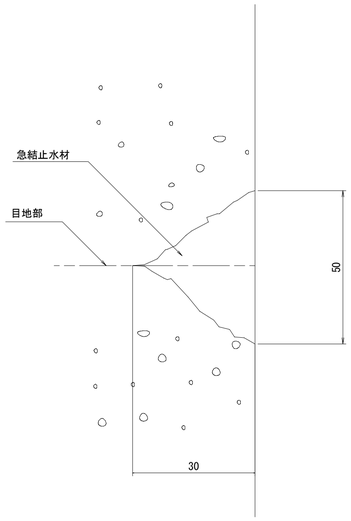

断面修復左官工法 S=1:1
対象施設：トンネル区間
対象範囲：ジャンカ、剥離剥落部

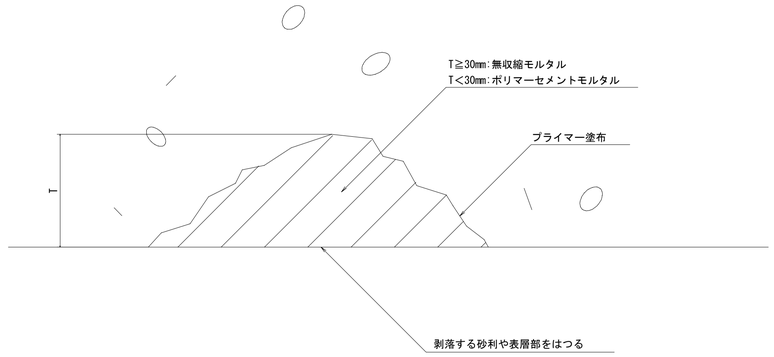

高圧注入工法 S=1:5
対象施設：トンネル区間
対象範囲：天井の漏水部（雨だれ）

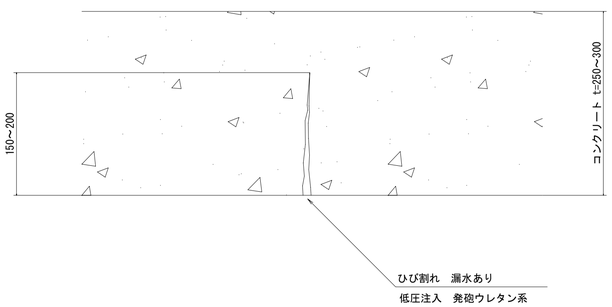

パイプ導水工法 S=1:5
対象施設：トンネル区間
対象範囲：集中的な漏水発生箇所

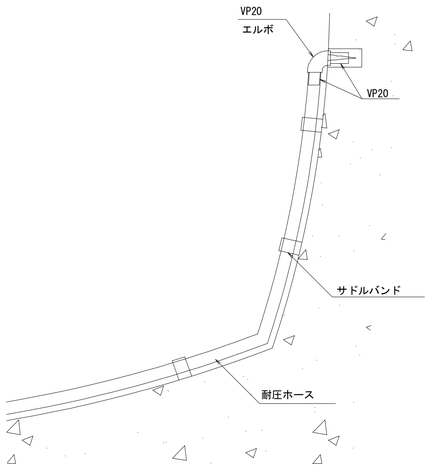

空隙充填工 S=1:50

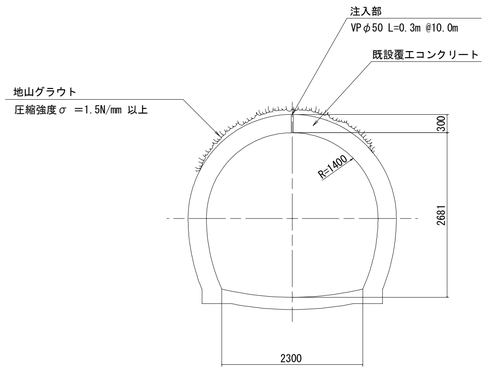

施設名	南部幹線用水路(0312100-1100-20)		
図面名	トンネル補修工標準図		
作成年月	平成26年 3月		
縮尺	A1 図示	図面番号	8-411/599
作成者	関東農政局　両総農業水利事業所		

トンネル補修図(1/37)

S=1:100

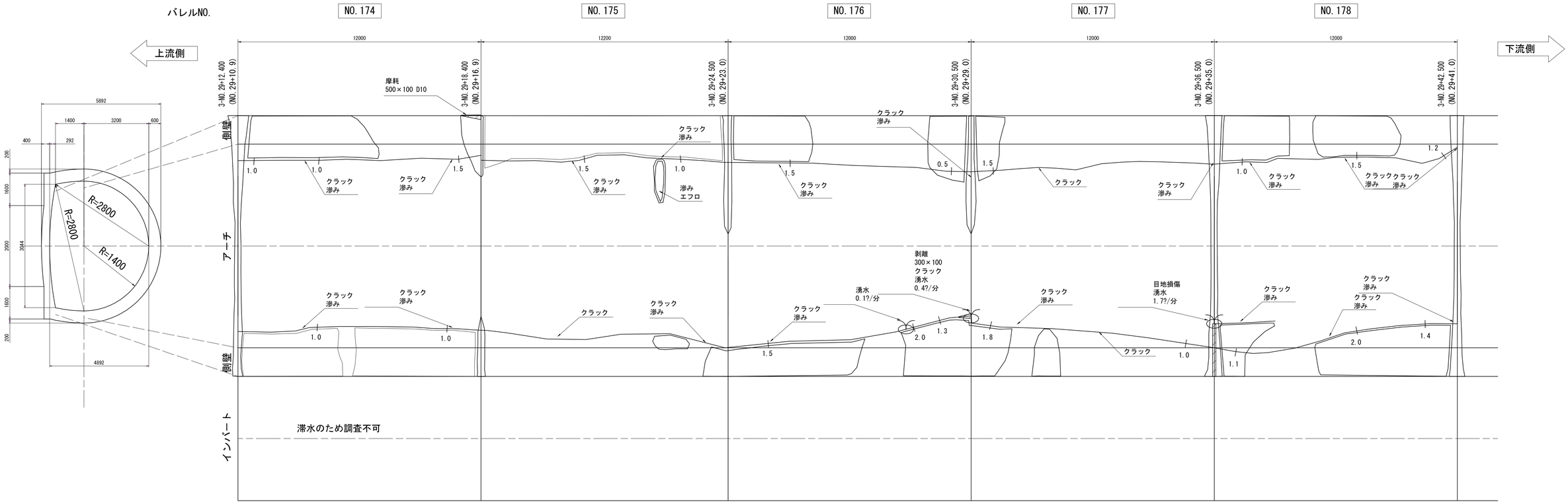

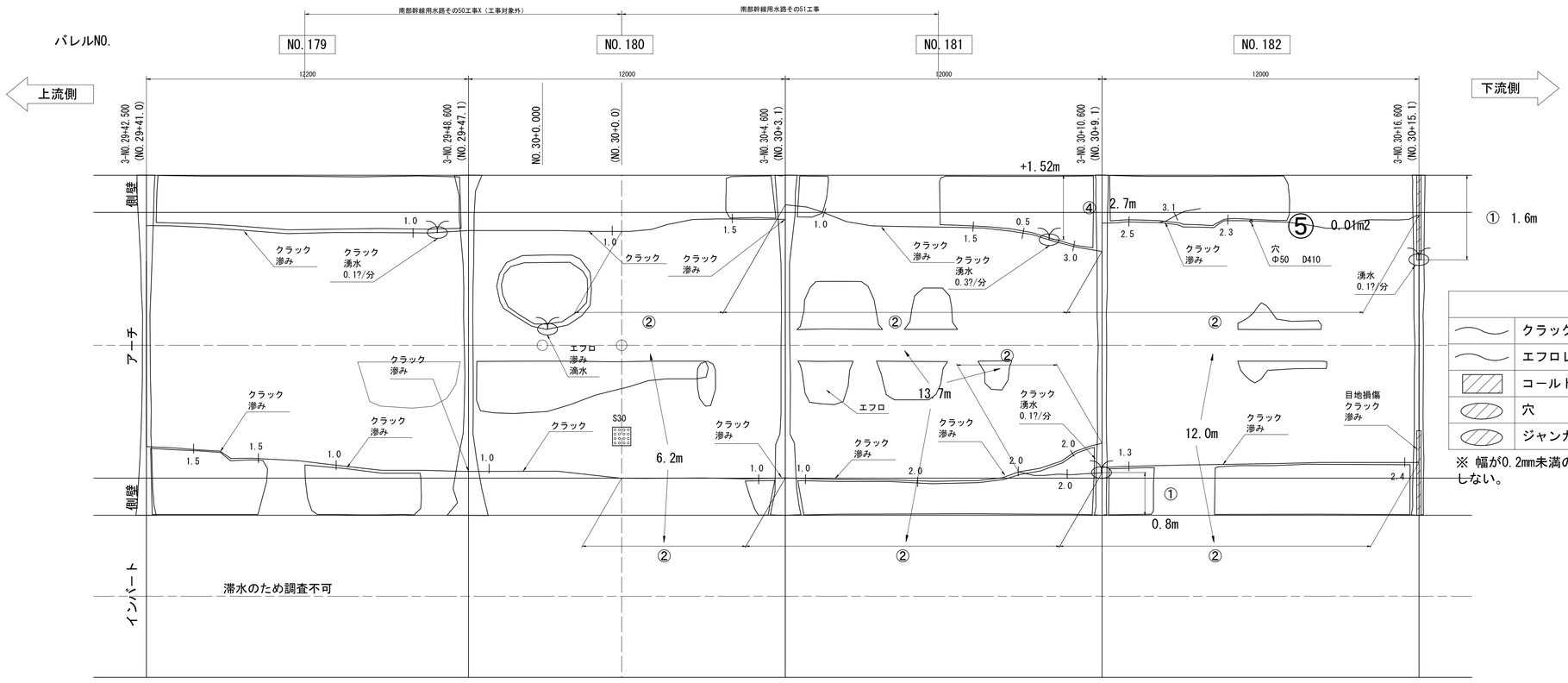

凡　例

①線導水工法

②充填工法

③高圧注入工法

④パイプ導水工法
（"+"表示はインバート中心まで
数量は"+"表示も含む）

⑤断面修復左官工法

凡　例

	クラック ※		磨耗
	エフロレッセンス		湧水
	コールドジョイント		滲み
	穴		シュミットハンマー
	ジャンカ		コア採取

※ 幅が0.2mm未満の場合はヘアークラックとして値は表記しない。

施設名	南部幹線用水路(0312100-1100-20)		
図面名	トンネル補修図(1/37)		
作成年月	平成26年 3月		
縮尺	A1 図示	図面番号	8-412/599
作成者	関東農政局　両総農業水利事業所		

トンネル補修図(2/37)

S=1:100

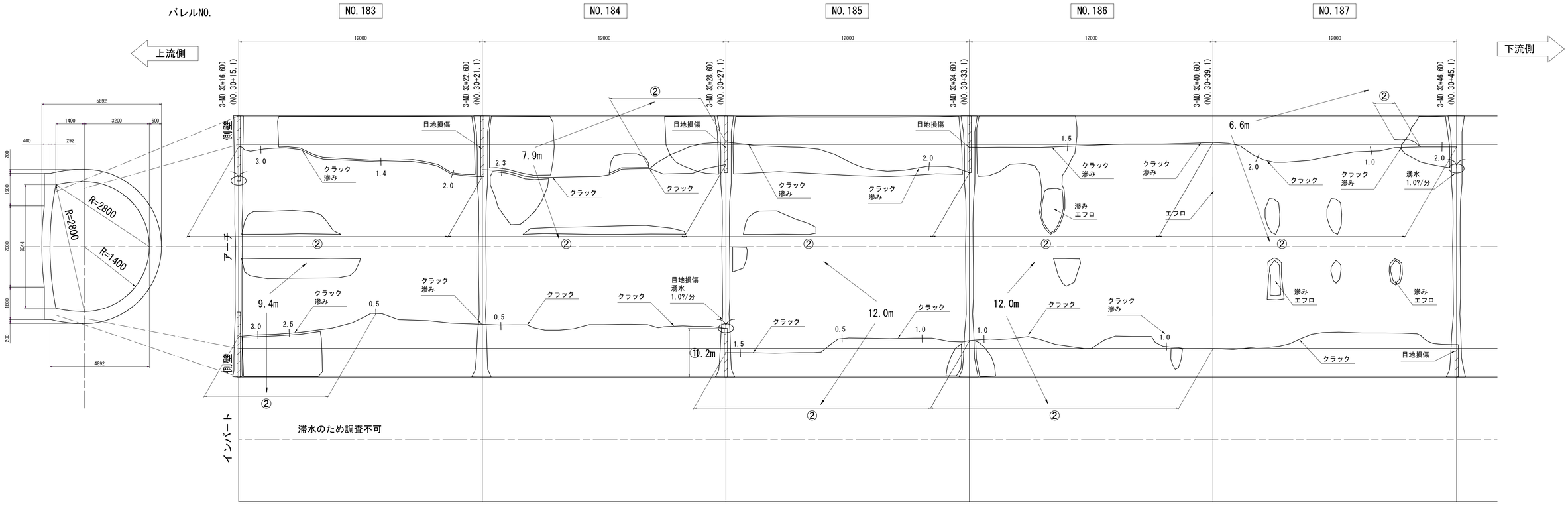

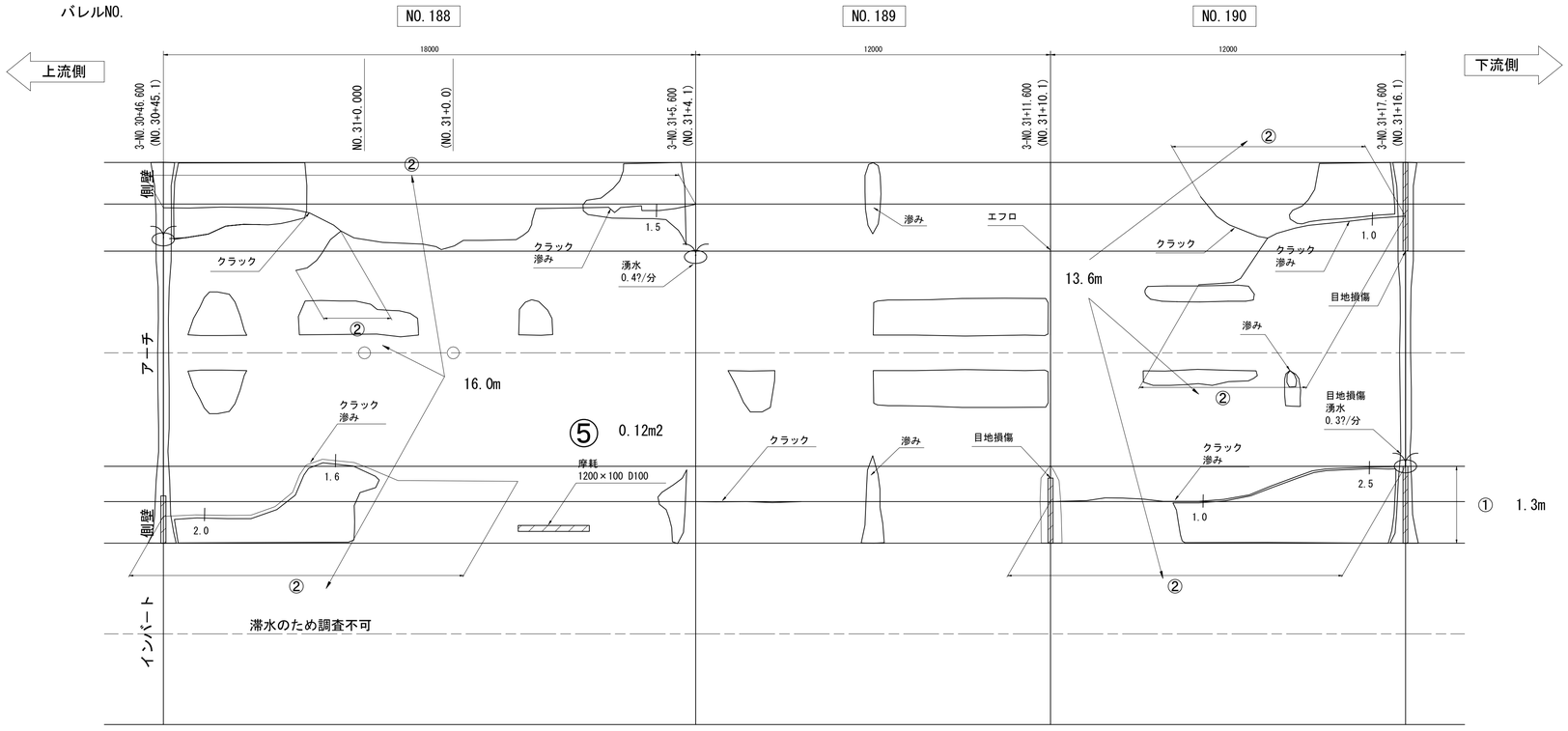

凡　例

①線導水工法

②充填工法

③高圧注入工法

④パイプ導水工法
（"+"表示はインバート中心まで
数量は"+"表示も含む）

⑤断面修復左官工法

凡　例			
	クラック ※		磨耗
	エフロレッセンス		湧水
	コールドジョイント		渗み
	穴		シュミットハンマー
	ジャンカ		コア採取

※ 幅が0.2mm未満の場合はヘアークラックとして値は表記しない。

施設名	南部幹線用水路(0312100-1100-20)		
図面名	トンネル補修図(2/37)		
作成年月	平成26年 3月		
縮尺	A1 図示	図面番号	8-413/599
作成者	関東農政局　両総農業水利事業所		

トンネル補修図(3/37)

S=1:100

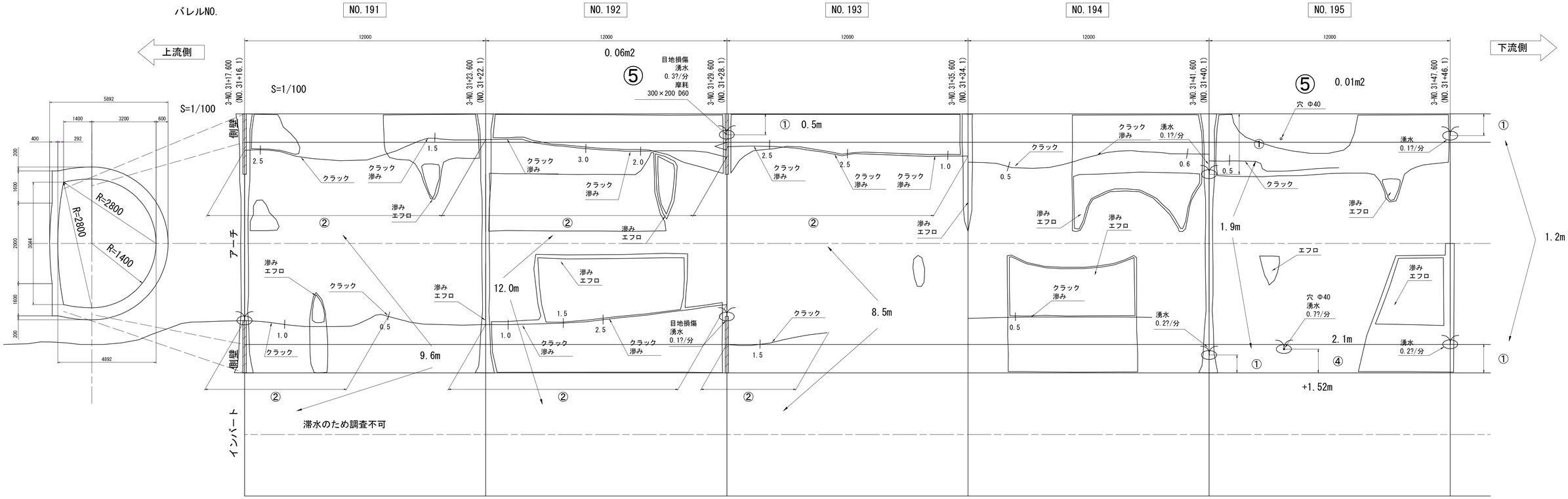

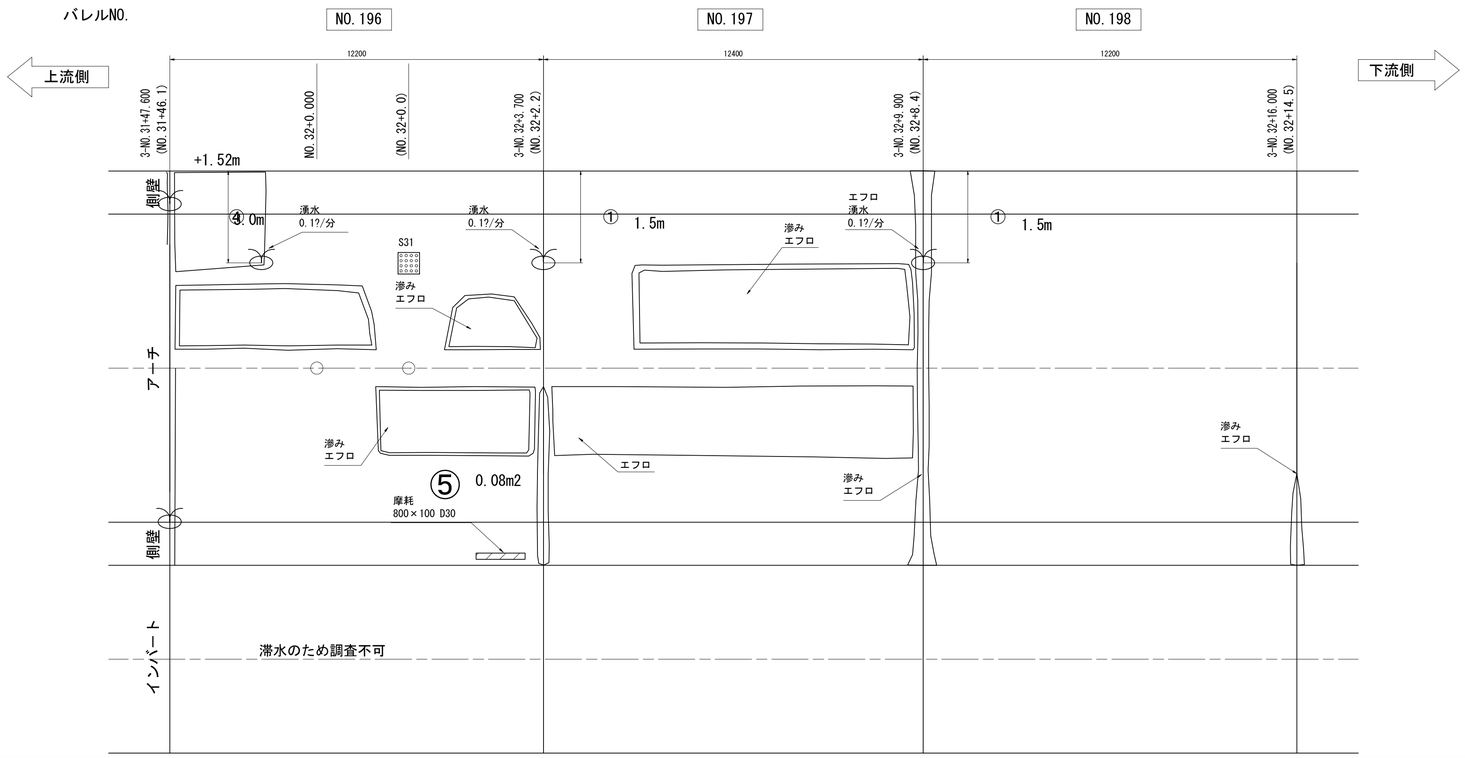

凡　例

①線導水工法

②充填工法

③高圧注入工法

④パイプ導水工法
（"+"表示はインバート中心まで
数量は"+"表示も含む）

⑤断面修復左官工法

凡　例			
	クラック ※		磨耗
	エフロレッセンス		湧水
	コールドジョイント		渗み
	穴		シュミットハンマー
	ジャンカ		コア採取

※ 幅が0.2mm未満の場合はヘアークラックとして値は表記しない。

施設名	南部幹線用水路(0312100-1100-20)		
図面名	トンネル補修図(3/37)		
作成年月	平成26年 3月		
縮尺	A1 図示	図面番号	8-414/599
作成者	関東農政局　両総農業水利事業所		

トンネル補修図(4/37)

S=1:100

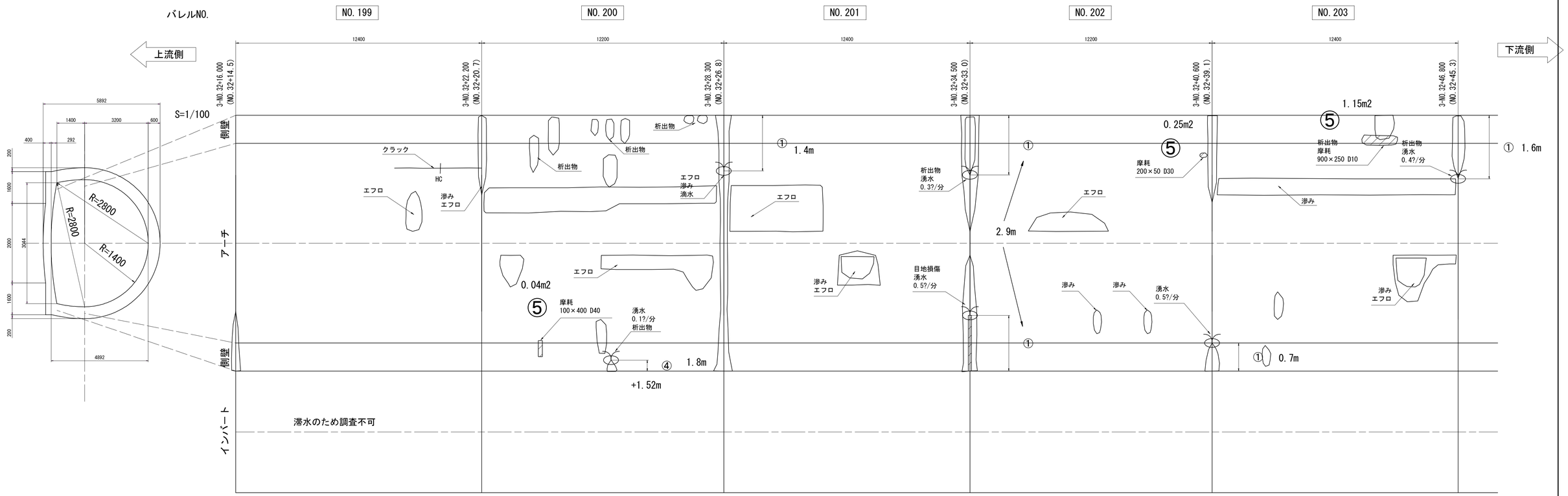

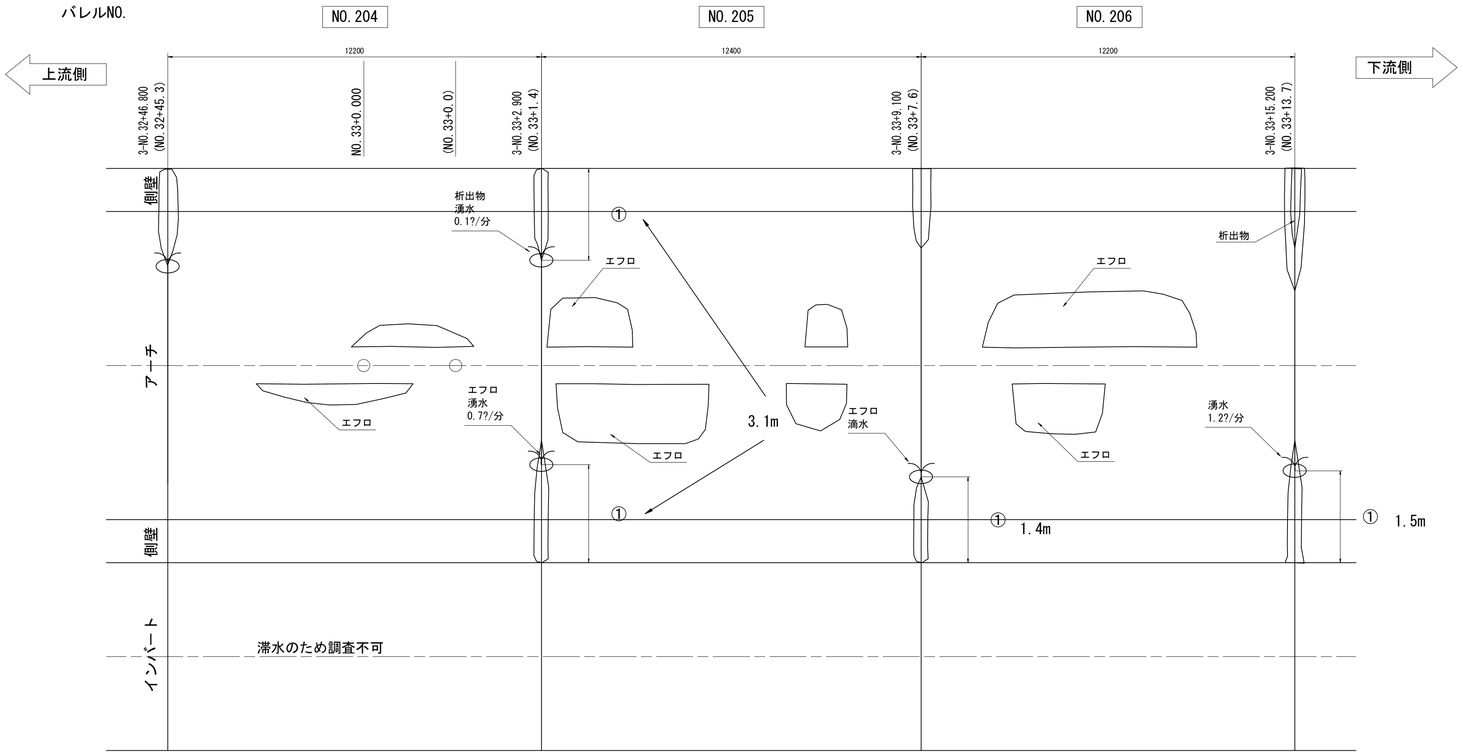

凡　例

①線導水工法

②充填工法

③高圧注入工法

④パイプ導水工法
（"+"表示はインバート中心まで
数量は"+"表示も含む）

⑤断面修復左官工法

凡　例			
	クラック ※		磨耗
	エフロレッセンス		湧水
	コールドジョイント		渗み
	穴		シュミットハンマー
	ジャンカ		コア採取

※ 幅が0.2mm未満の場合はヘアークラックとして値は表記しない。

施設名	南部幹線用水路(0312100-1100-20)		
図面名	トンネル補修図(4/37)		
作成年月	平成26年 3月		
縮尺	A1 図示	図面番号	8-415/599
作成者	関東農政局　両総農業水利事業所		

トンネル補修図(5/37)

S=1:100

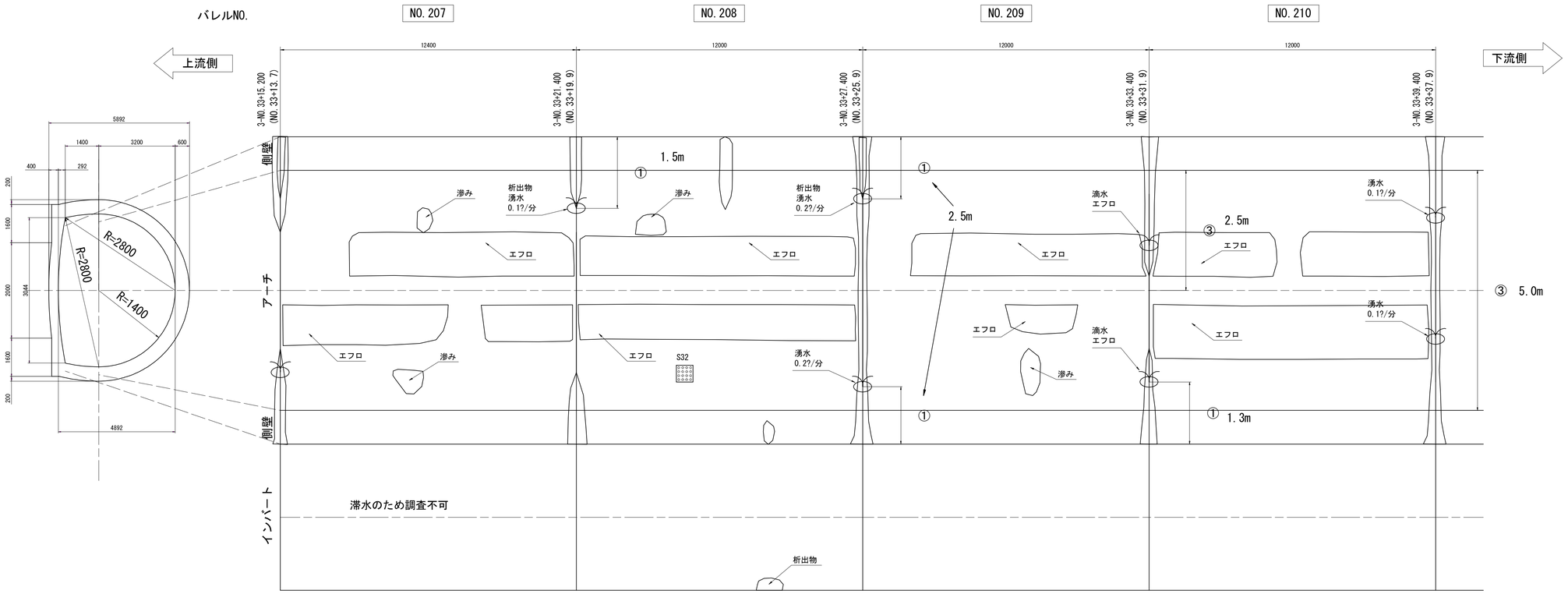

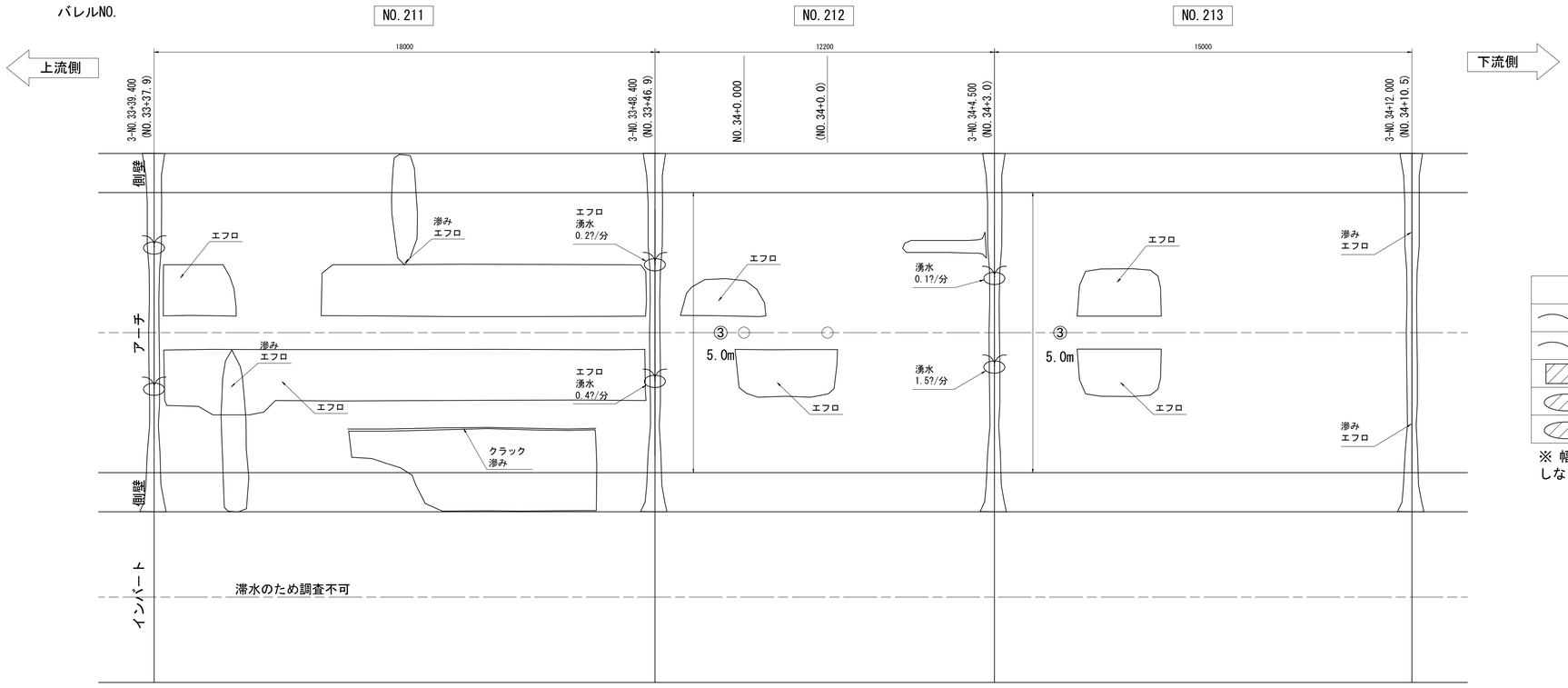

凡　例

①線導水工法

②充填工法

③高圧注入工法

④パイプ導水工法
（"+"表示はインバート中心まで
数量は"+"表示も含む）

⑤断面修復左官工法

凡　例			
	クラック ※		磨耗
	エフロレッセンス		湧水
	コールドジョイント		滲み
	穴		シュミットハンマー
	ジャンカ		コア採取

※ 幅が0.2mm未満の場合はヘアークラックとして値は表記しない。

施設名	南部幹線用水路(0312100-1100-20)		
図面名	トンネル補修図(5/37)		
作成年月	平成26年 3月		
縮尺	A1 図示	図面番号	8-416/599
作成者	関東農政局　両総農業水利事業所		

トンネル補修図(6/37)

S=1:100

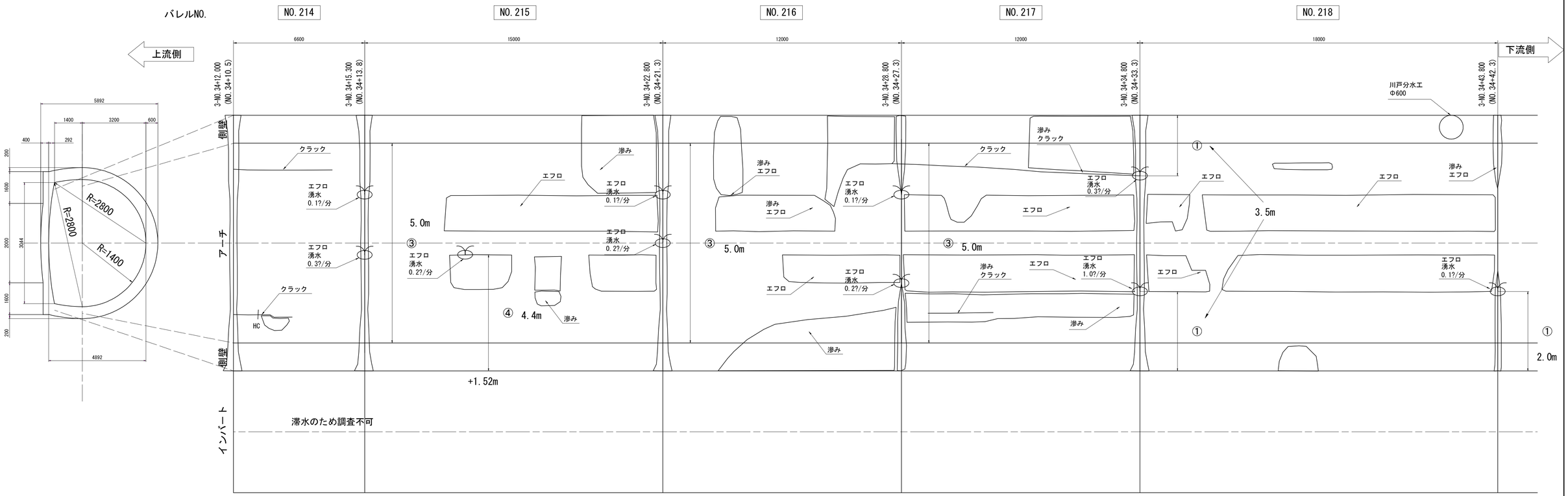

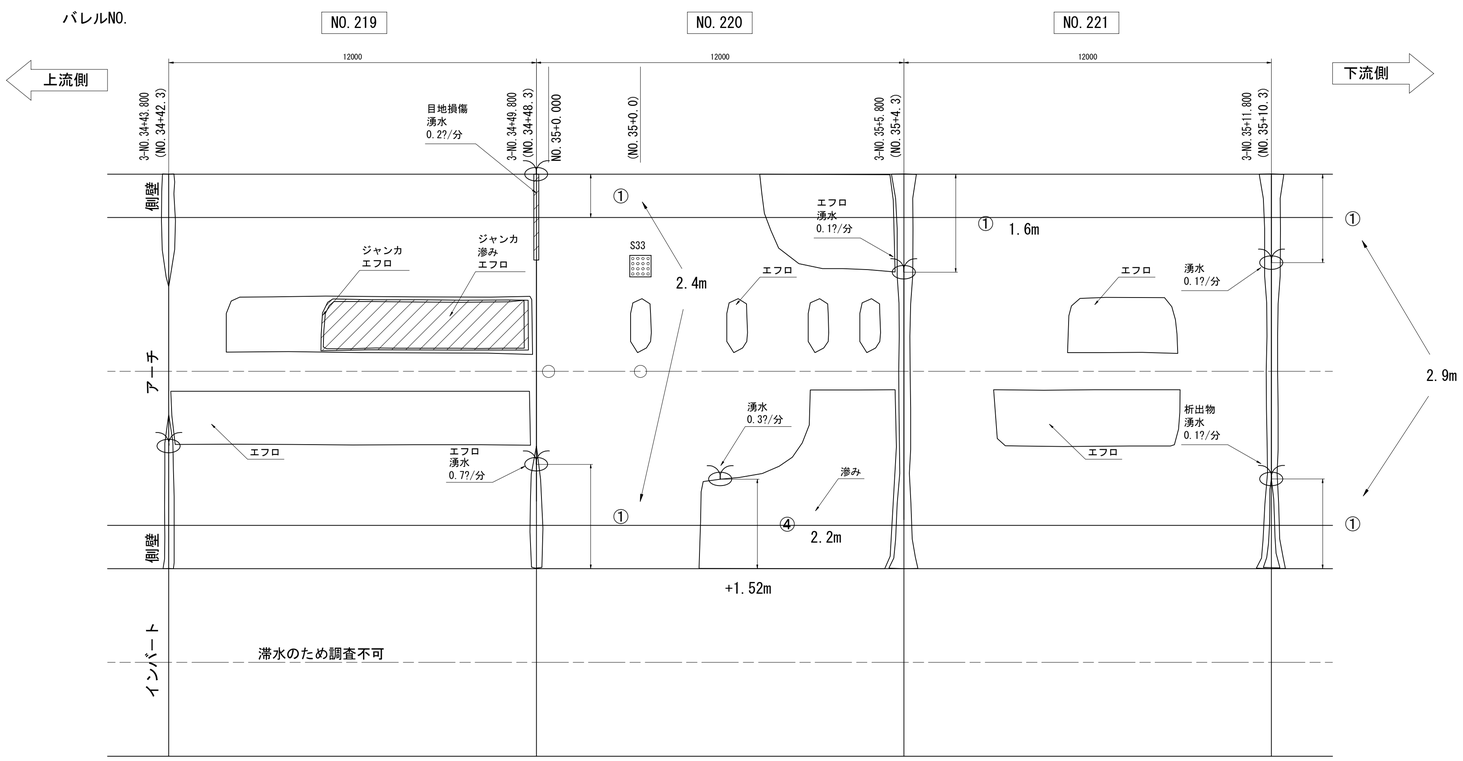

凡　例

①線導水工法

②充填工法

③高圧注入工法

④パイプ導水工法
（"+"表示はインバート中心まで
数量は"+"表示も含む）

⑤断面修復左官工法

凡　例			
	クラック ※		磨耗
	エフロレッセンス		湧水
	コールドジョイント		渗み
	穴		シュミットハンマー
	ジャンカ		コア採取

※ 幅が0.2mm未満の場合はヘアークラックとして値は表記しない。

施設名	南部幹線用水路(0312100-1100-20)		
図面名	トンネル補修図(6/37)		
作成年月	平成26年 3月		
縮尺	A1 図示	図面番号	8-417/599
作成者	関東農政局　両総農業水利事業所		

トンネル補修図(7/37)

S=1:100

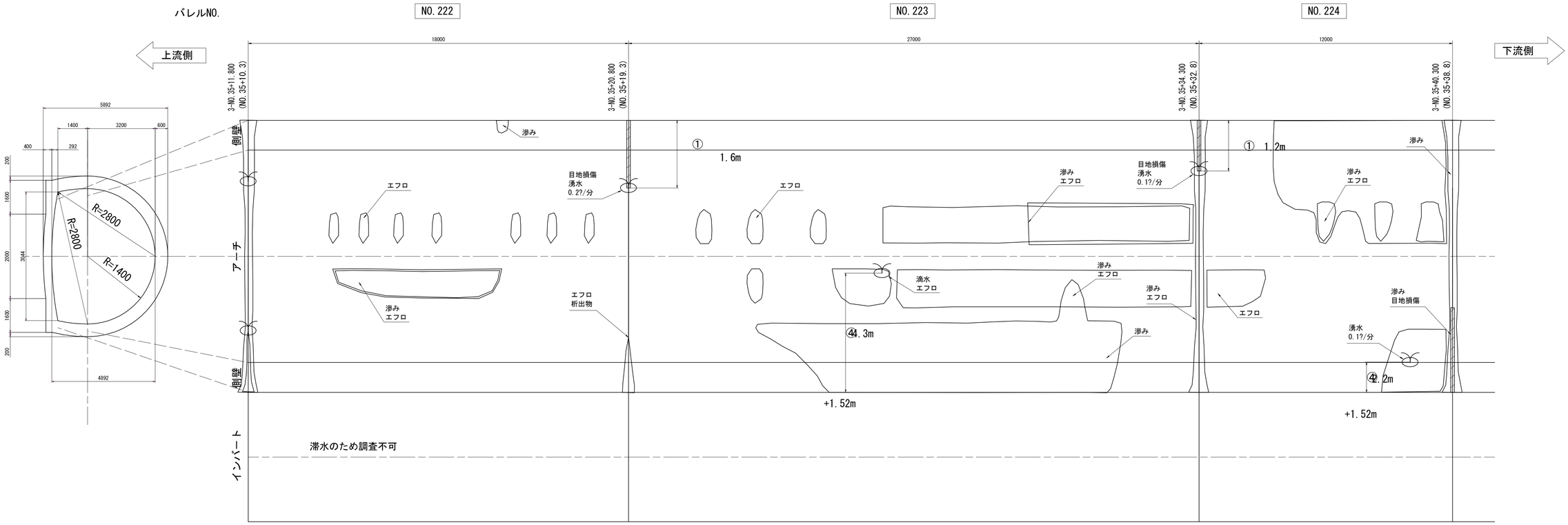

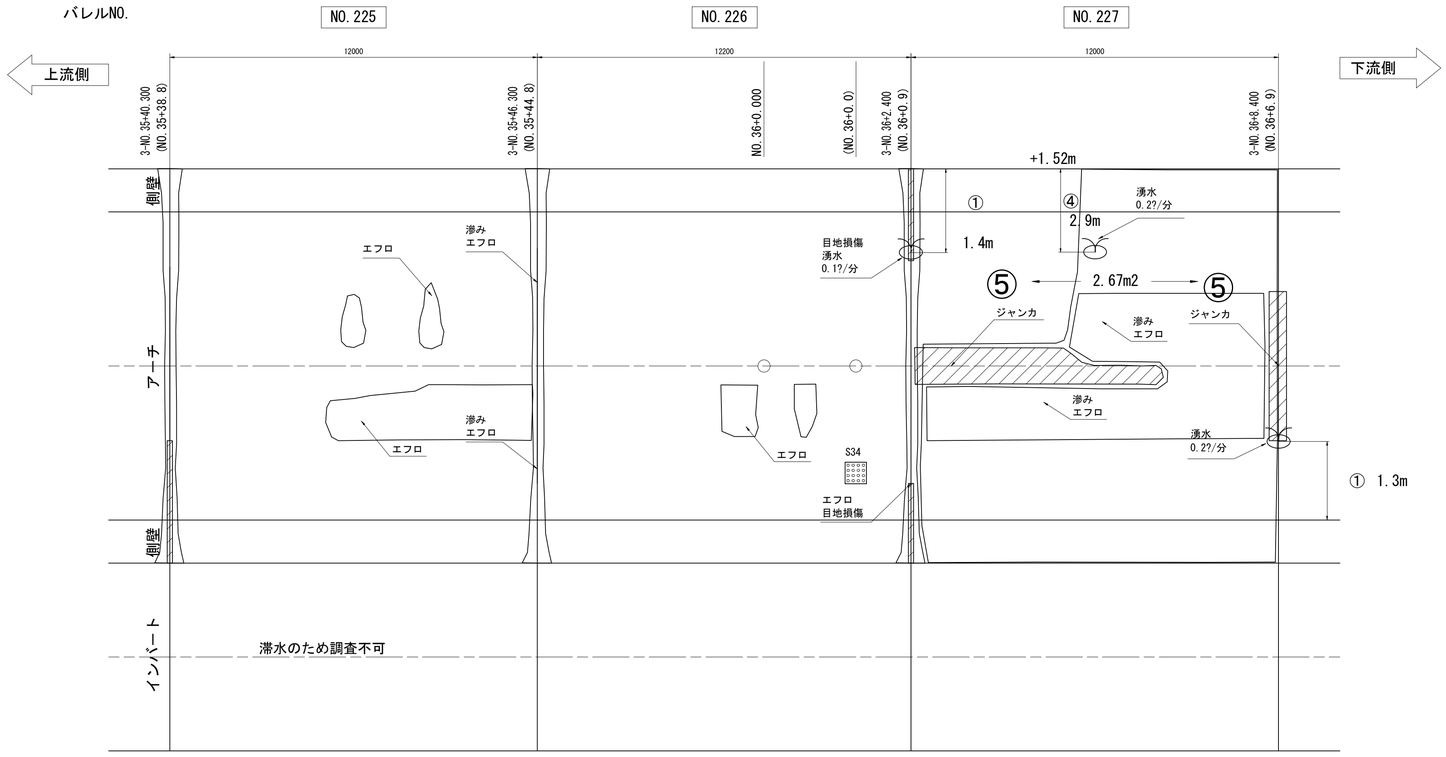

凡　例

①線導水工法

②充填工法

③高圧注入工法

④パイプ導水工法
（"+"表示はインバート中心まで
数量は"+"表示も含む）

⑤断面修復左官工法

凡　例			
	クラック ※		磨耗
	エフロレッセンス		湧水
	コールドジョイント		滲み
	穴		シュミットハンマー
	ジャンカ		コア採取

※ 幅が0.2mm未満の場合はヘアークラックとして値は表記しない。

施設名	南部幹線用水路(0312100-1100-20)		
図面名	トンネル補修図(7/37)		
作成年月	平成26年 3月		
縮尺	A1 図示	図面番号	8-418/599
作成者	関東農政局　両総農業水利事業所		

トンネル補修図(8/37)

S=1:100

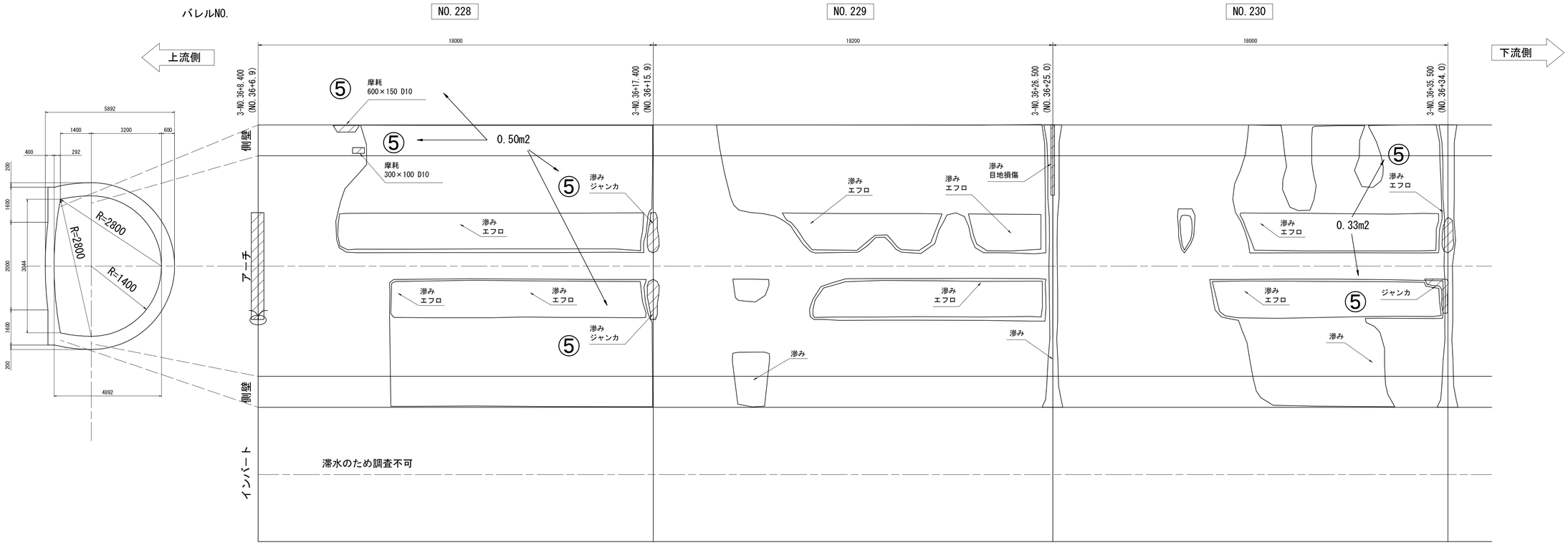

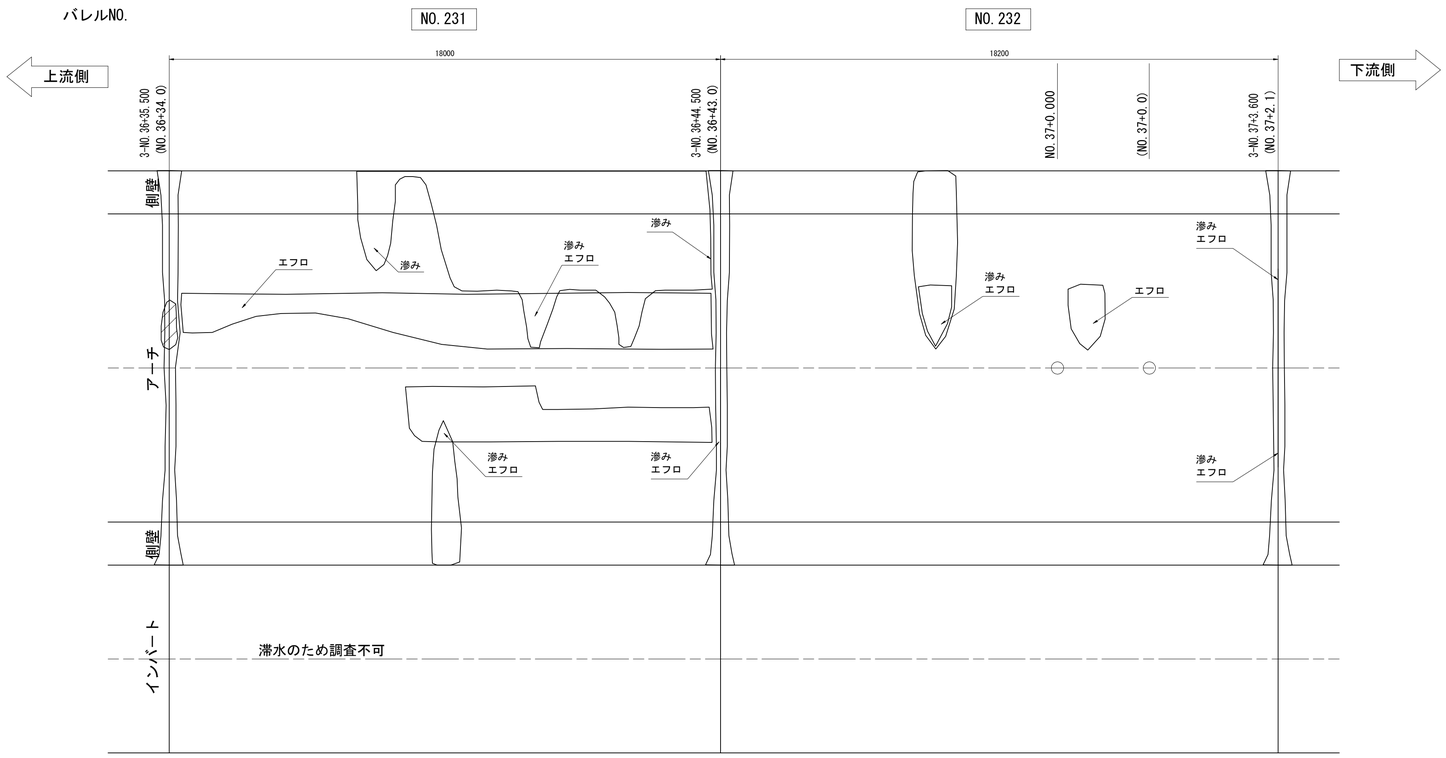

凡　例

①線導水工法

②充填工法

③高圧注入工法

④パイプ導水工法
（"+"表示はインバート中心まで
数量は"+"表示も含む）

⑤断面修復左官工法

凡　例			
	クラック ※		磨耗
	エフロレッセンス		湧水
	コールドジョイント		渗み
	穴		シュミットハンマー
	ジャンカ		コア採取

※ 幅が0.2mm未満の場合はヘアークラックとして値は表記しない。

施設名	南部幹線用水路(0312100-1100-20)		
図面名	トンネル補修図(8/37)		
作成年月	平成26年 3月		
縮尺	A1 図示	図面番号	8-419/599
作成者	関東農政局　両総農業水利事業所		

トンネル補修図(9/37) S=1:100

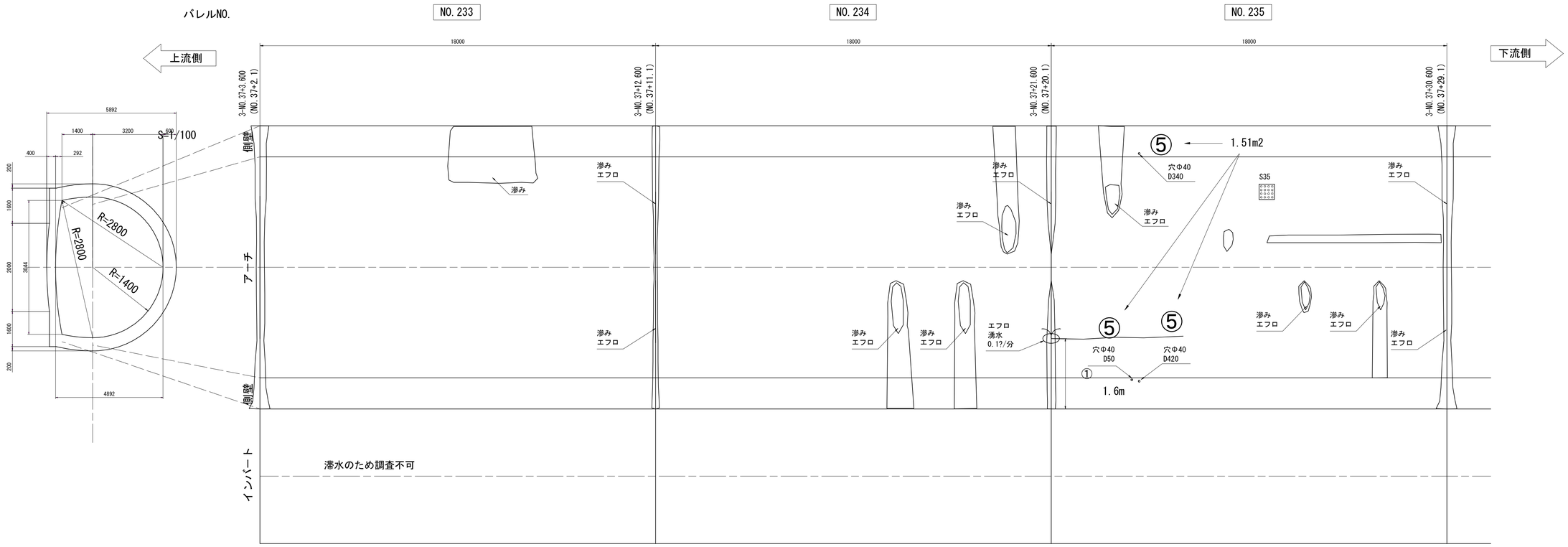

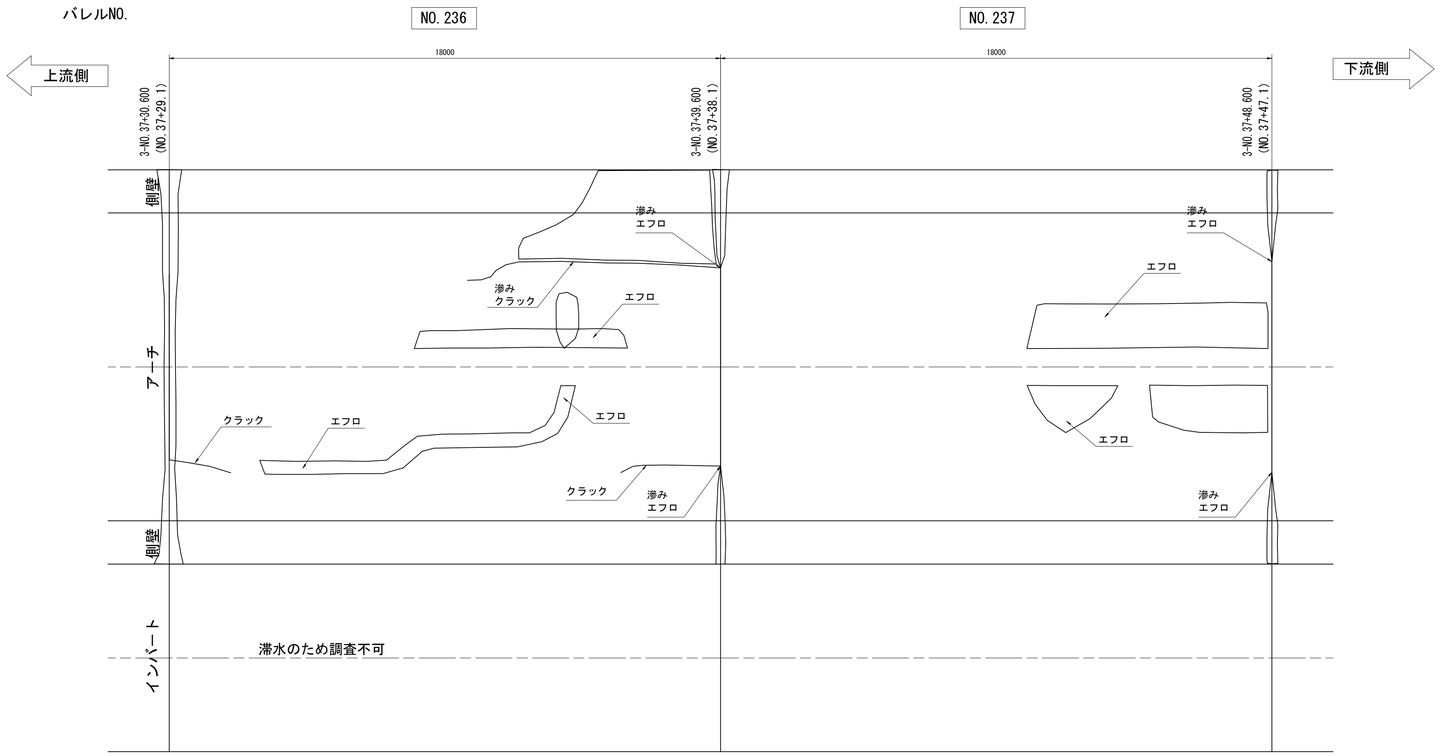

凡　例

①線導水工法

②充填工法

③高圧注入工法

④パイプ導水工法
（"+"表示はインバート中心まで
数量は"+"表示も含む）

⑤断面修復左官工法

凡　例			
	クラック ※		磨耗
	エフロレッセンス		湧水
	コールドジョイント		滲み
	穴		シュミットハンマー
	ジャンカ		コア採取

※ 幅が0.2mm未満の場合はヘアークラックとして値は表記しない。

施設名	南部幹線用水路(0312100-1100-20)		
図面名	トンネル補修図(9/37)		
作成年月	平成26年 3月		
縮尺	A1 図示	図面番号	8-420/599
作成者	関東農政局　両総農業水利事業所		

トンネル補修図(10/37) S=1:100

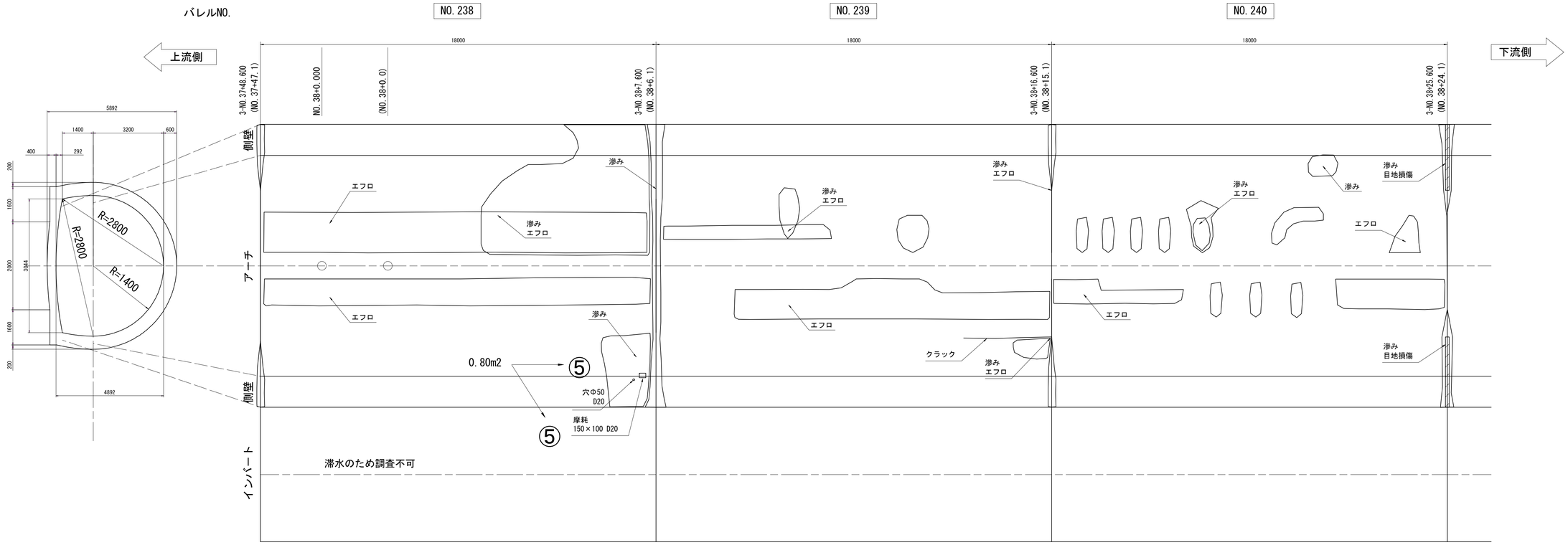

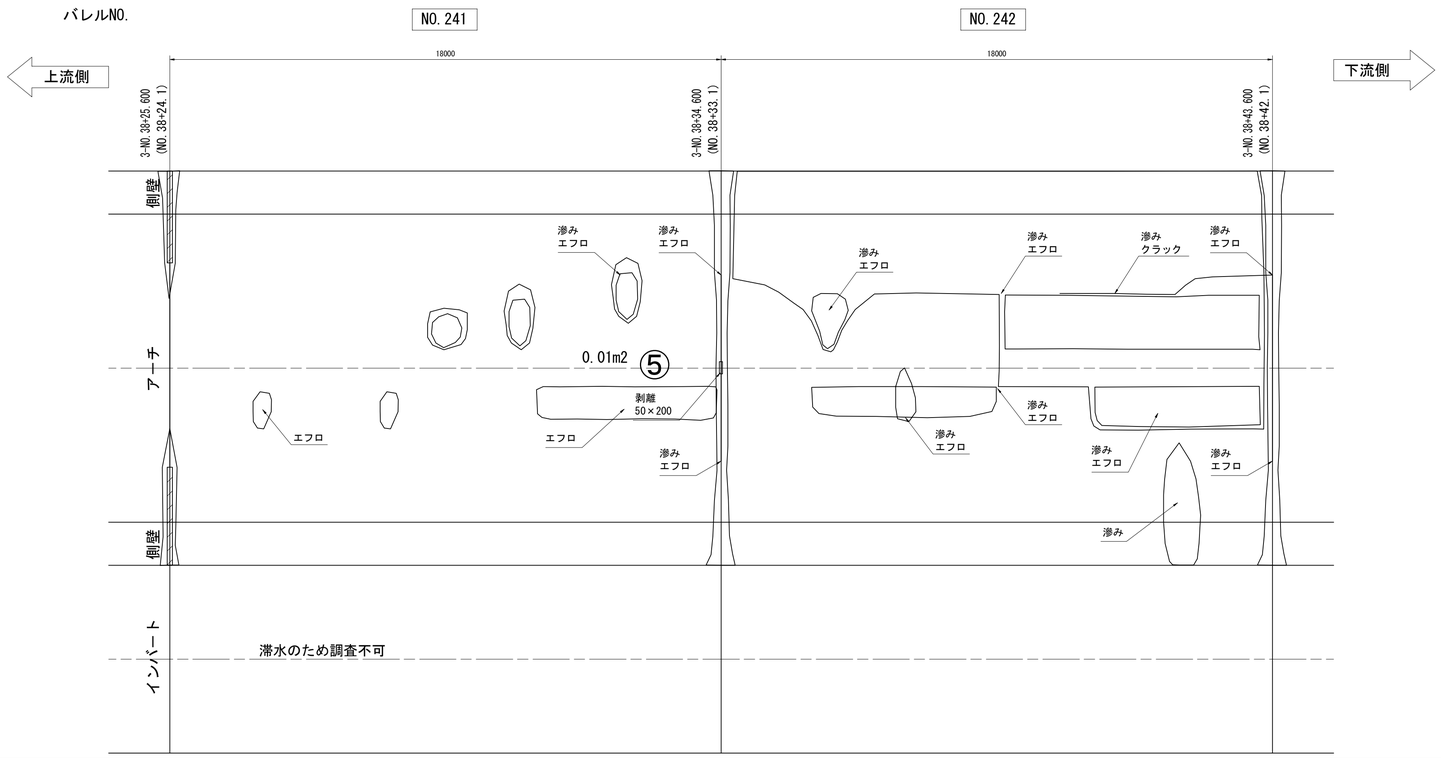

凡　例

①線導水工法

②充填工法

③高圧注入工法

④パイプ導水工法
（"+"表示はインバート中心まで
数量は"+"表示も含む）

⑤断面修復左官工法

凡　例			
	クラック ※		磨耗
	エフロレッセンス		湧水
	コールドジョイント		滲み
	穴		シュミットハンマー
	ジャンカ		コア採取

※ 幅が0.2mm未満の場合はヘアークラックとして値は表記しない。

施設名	南部幹線用水路(0312100-1100-20)		
図面名	トンネル補修図(10/37)		
作成年月	平成26年 3月		
縮尺	A1 図示	図面番号	8-421/599
作成者	関東農政局　両総農業水利事業所		

トンネル補修図(11/37) S=1:100

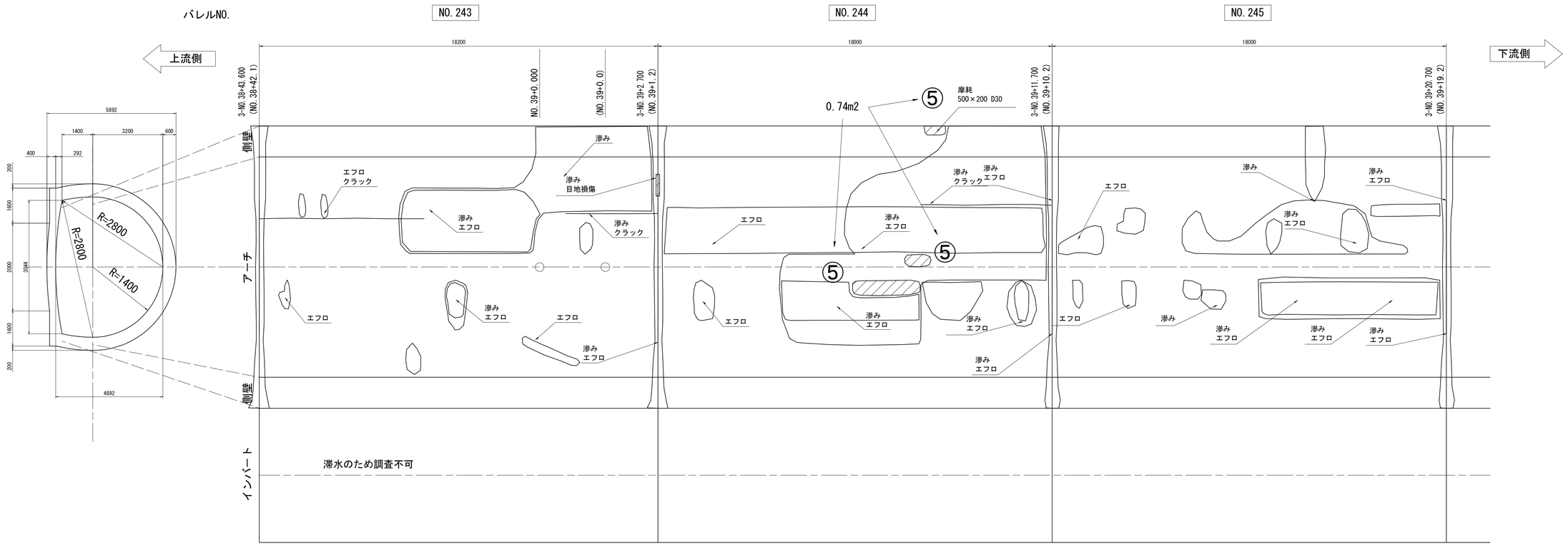

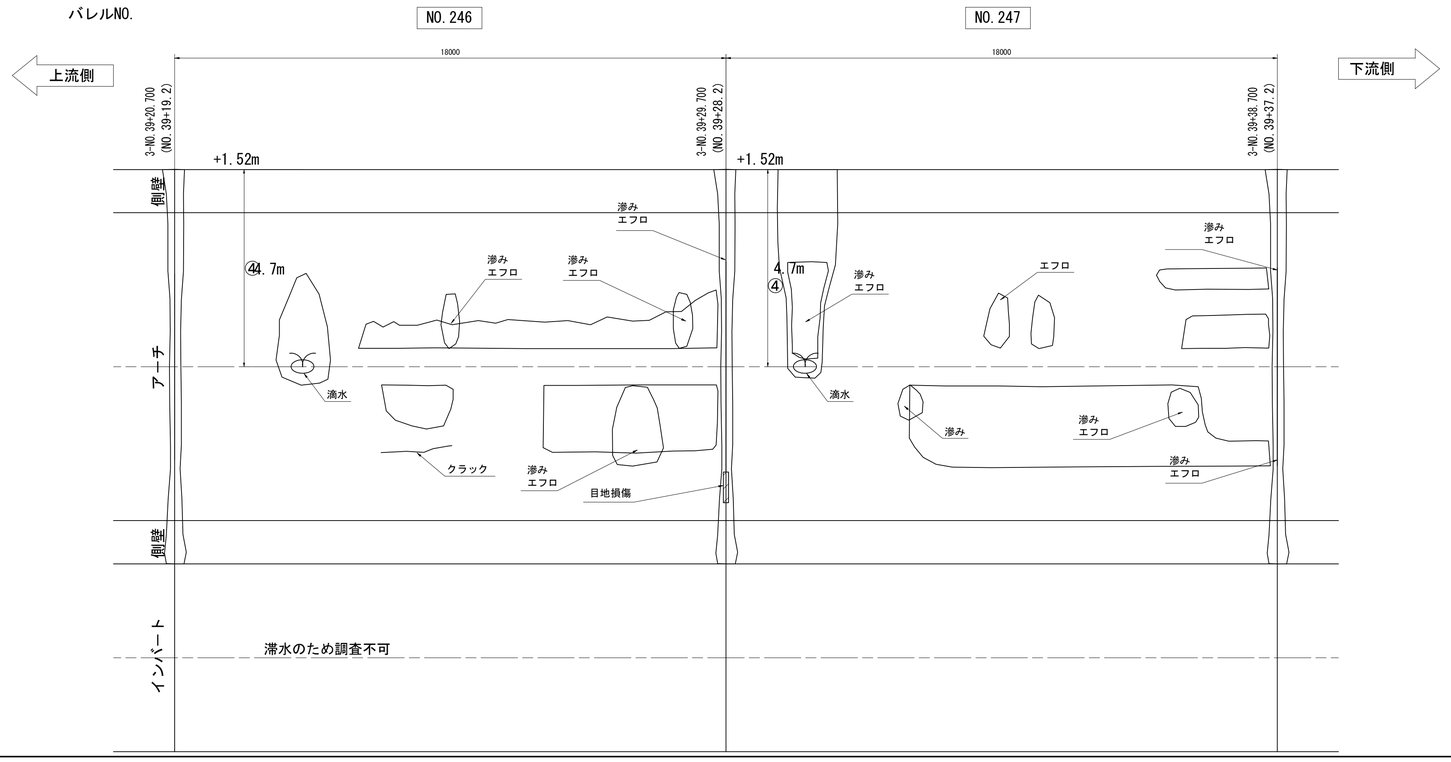

凡　例

①線導水工法

②充填工法

③高圧注入工法

④パイプ導水工法
（"+"表示はインバート中心まで
数量は"+"表示も含む）

⑤断面修復左官工法

凡　例			
	クラック ※		磨耗
	エフロレッセンス		湧水
	コールドジョイント		滲み
	穴		シュミットハンマー
	ジャンカ		コア採取

※ 幅が0.2mm未満の場合はヘアークラックとして値は表記しない。

施設名	南部幹線用水路(0312100-1100-20)		
図面名	トンネル補修図(11/37)		
作成年月	平成26年 3月		
縮尺	A1 図示	図面番号	8-422/599
作成者	関東農政局　両総農業水利事業所		

トンネル補修図(12/37) S=1:100

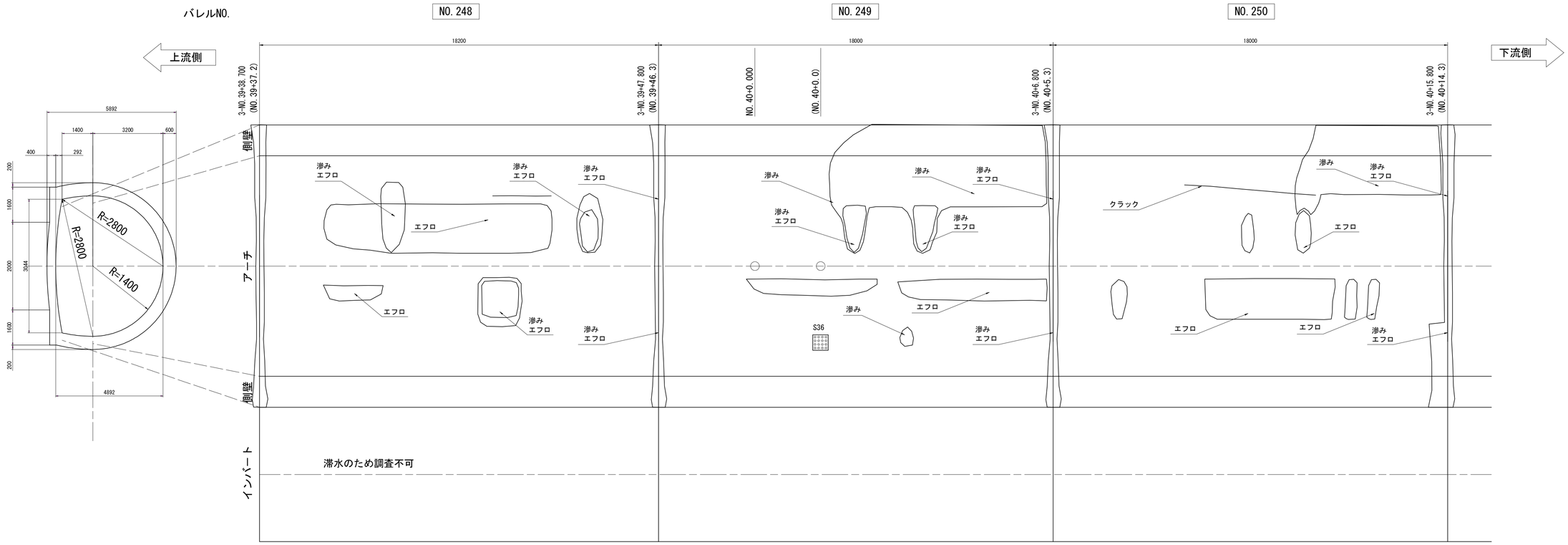

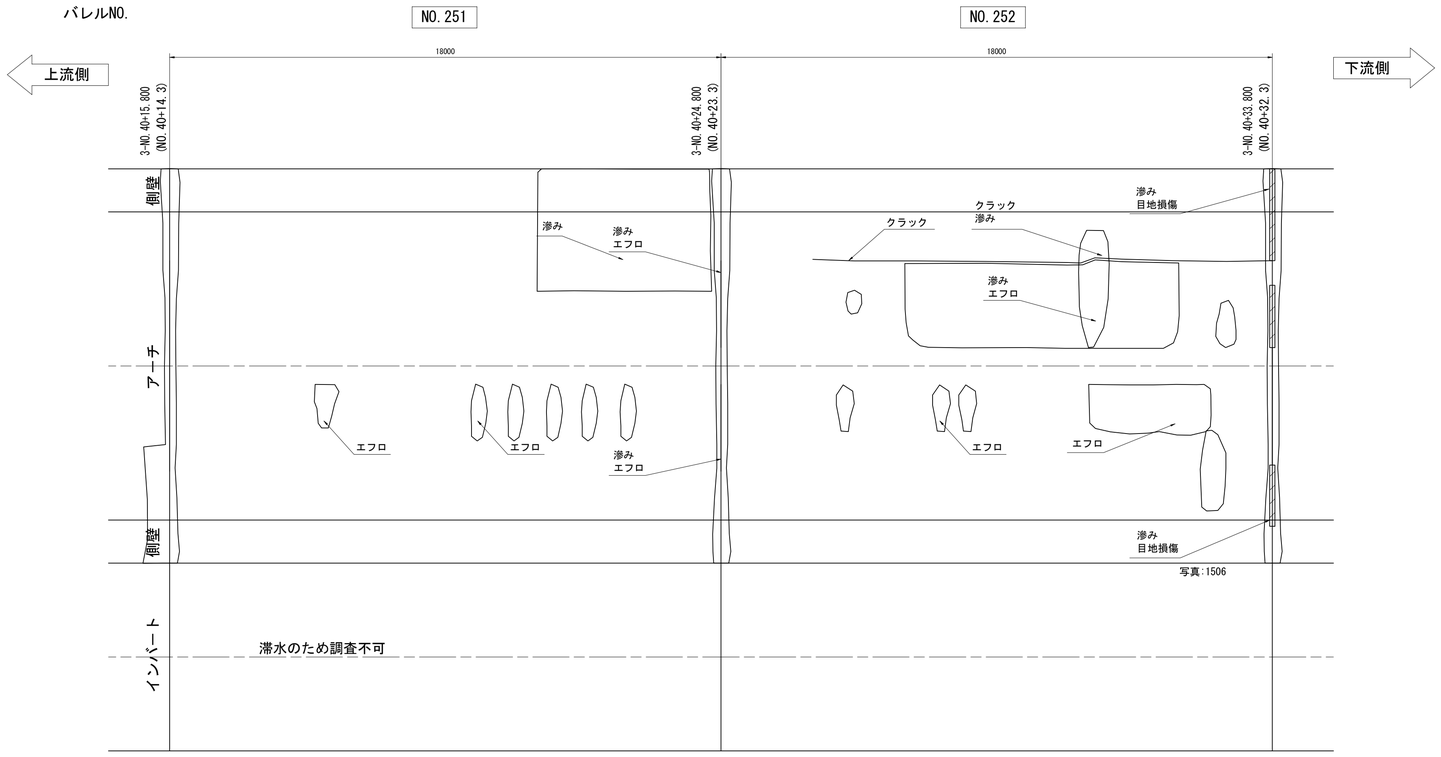

凡　例

①線導水工法

②充填工法

③高圧注入工法

④パイプ導水工法
("+"表示はインバート中心まで
数量は"+"表示も含む)

⑤断面修復左官工法

凡　例			
	クラック ※		磨耗
	エフロレッセンス		湧水
	コールドジョイント		滲み
	穴		シュミットハンマー
	ジャンカ		コア採取

※ 幅が0.2mm未満の場合はヘアークラックとして値は表記しない。

施設名	南部幹線用水路(0312100-1100-20)		
図面名	トンネル補修図(12/37)		
作成年月	平成26年 3月		
縮尺	A1 図示	図面番号	8-423/599
作成者	関東農政局　両総農業水利事業所		

トンネル補修図(13/37) S=1:100

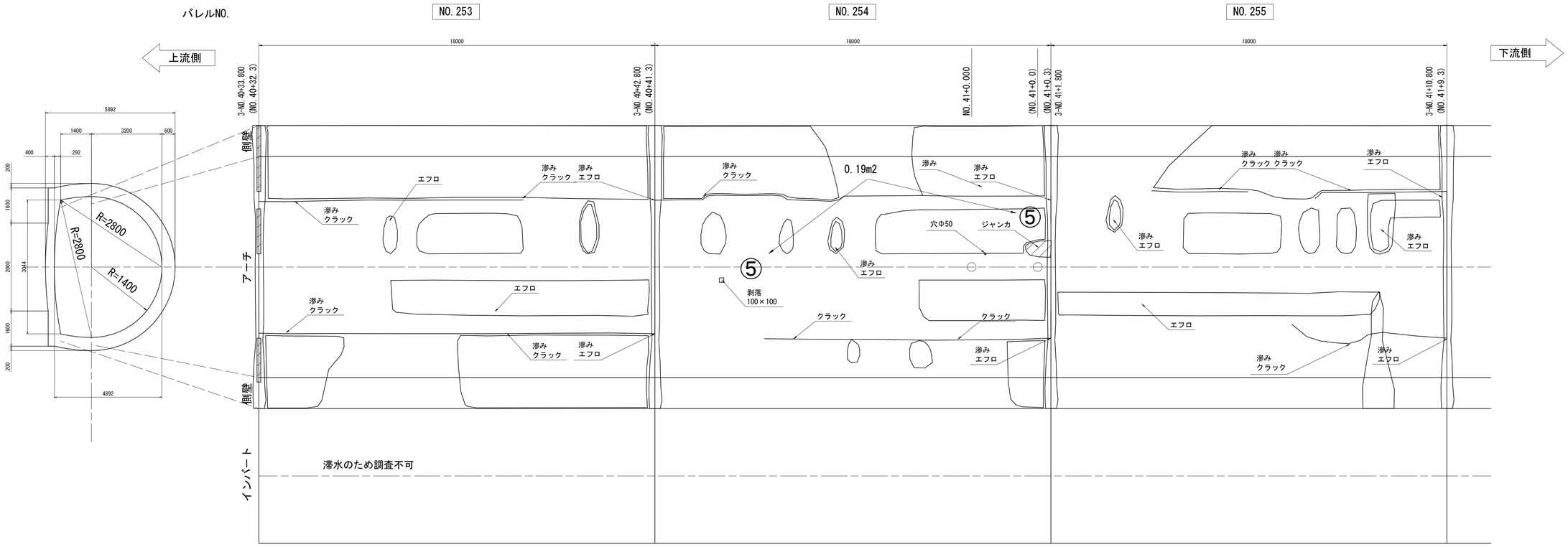

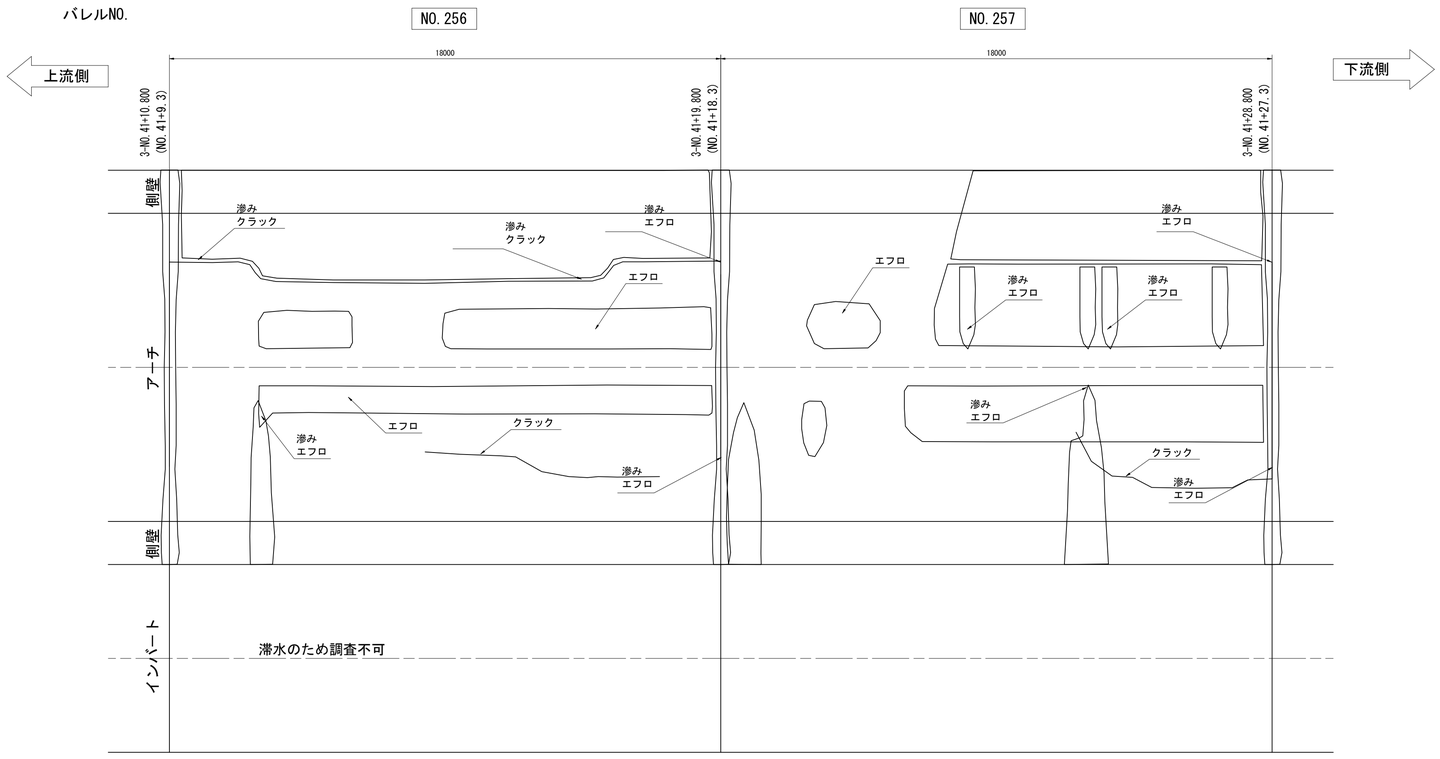

凡　例

①線導水工法

②充填工法

③高圧注入工法

④パイプ導水工法
（"+"表示はインバート中心まで
数量は"+"表示も含む）

⑤断面修復左官工法

凡　例			
	クラック ※		磨耗
	エフロレッセンス		湧水
	コールドジョイント		滲み
	穴		シュミットハンマー
	ジャンカ		コア採取

※ 幅が0.2mm未満の場合はヘアークラックとして値は表記しない。

施設名	南部幹線用水路(0312100-1100-20)		
図面名	トンネル補修図(13/37)		
作成年月	平成26年 3月		
縮尺	A1 図示	図面番号	8-424/599
作成者	関東農政局　両総農業水利事業所		

トンネル補修図(14/37) S=1:100

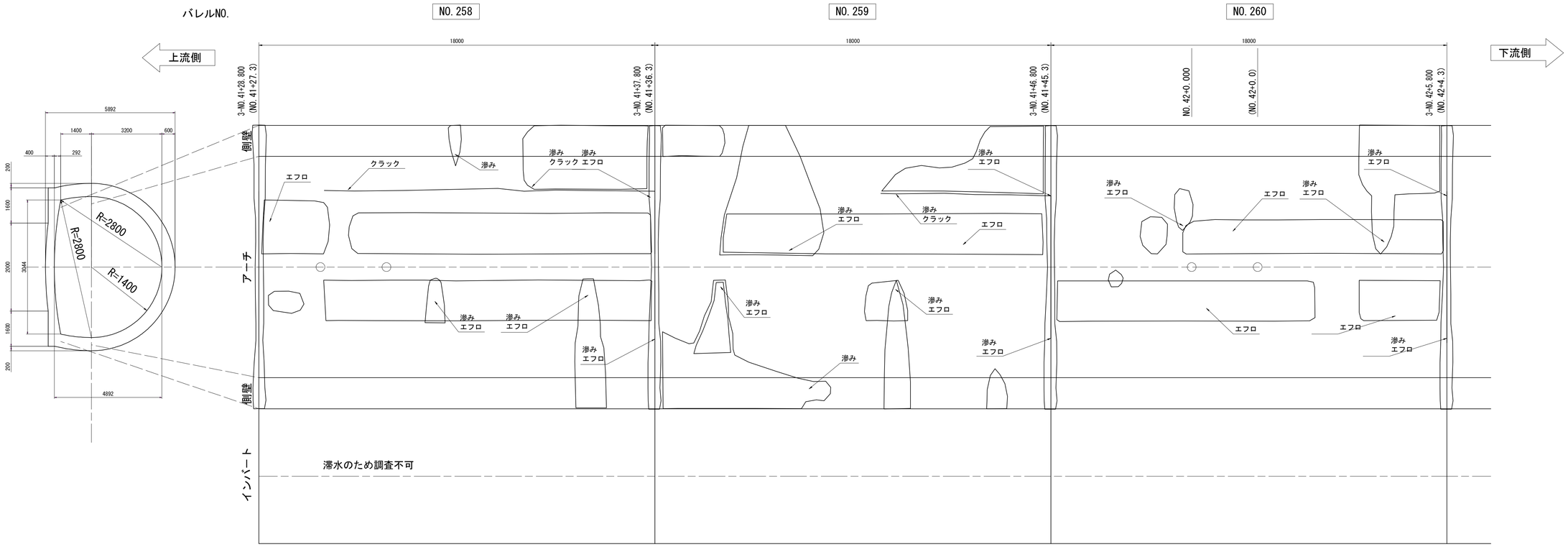

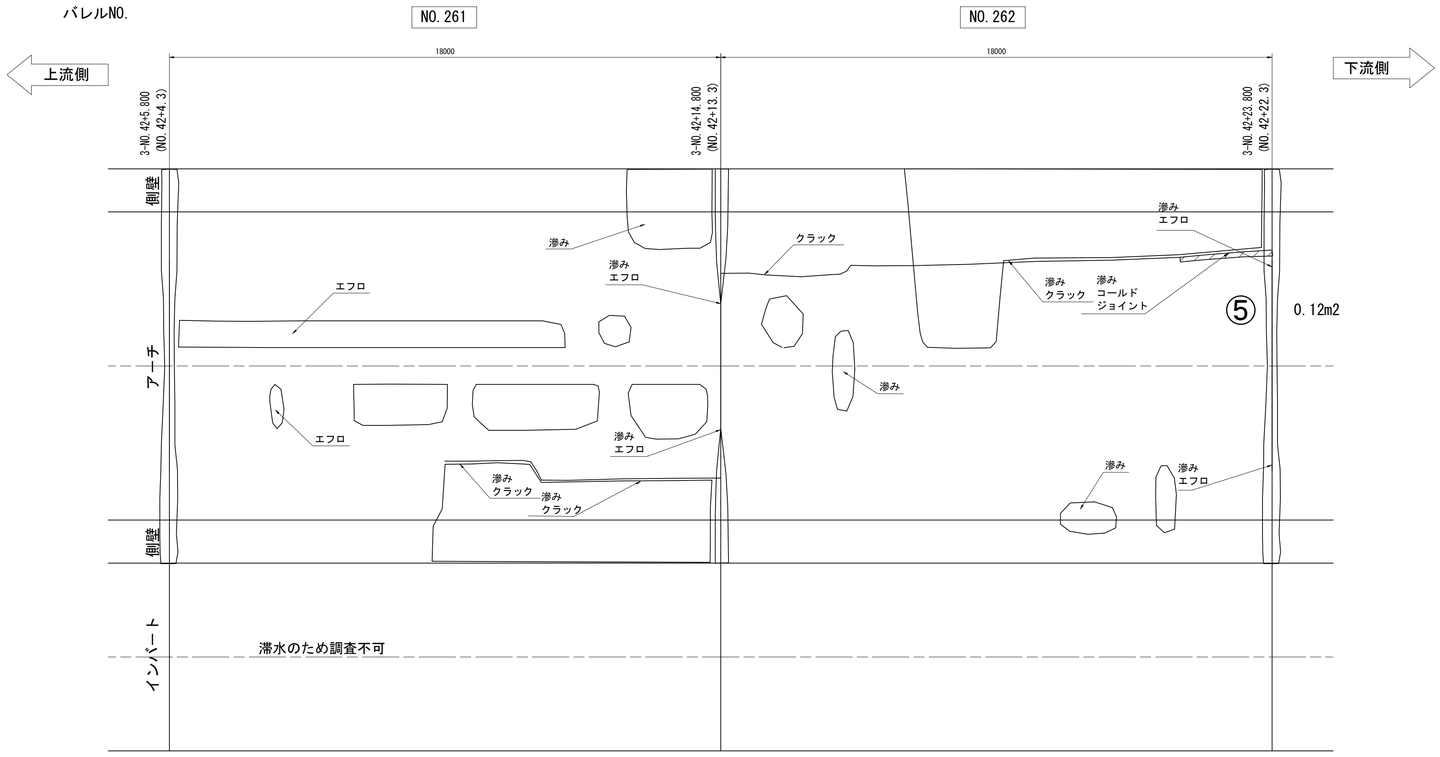

凡　例

①線導水工法

②充填工法

③高圧注入工法

④パイプ導水工法
（"+"表示はインバート中心まで
数量は"+"表示も含む）

⑤断面修復左官工法

凡　例			
	クラック ※		磨耗
	エフロレッセンス		湧水
	コールドジョイント		滲み
	穴		シュミットハンマー
	ジャンカ		コア採取

※ 幅が0.2mm未満の場合はヘアークラックとして値は表記しない。

施設名	南部幹線用水路(0312100-1100-20)		
図面名	トンネル補修図(14/37)		
作成年月	平成26年 3月		
縮尺	A1 図示	図面番号	8-425/599
作成者	関東農政局　両総農業水利事業所		

トンネル補修図(15/37) S=1:100

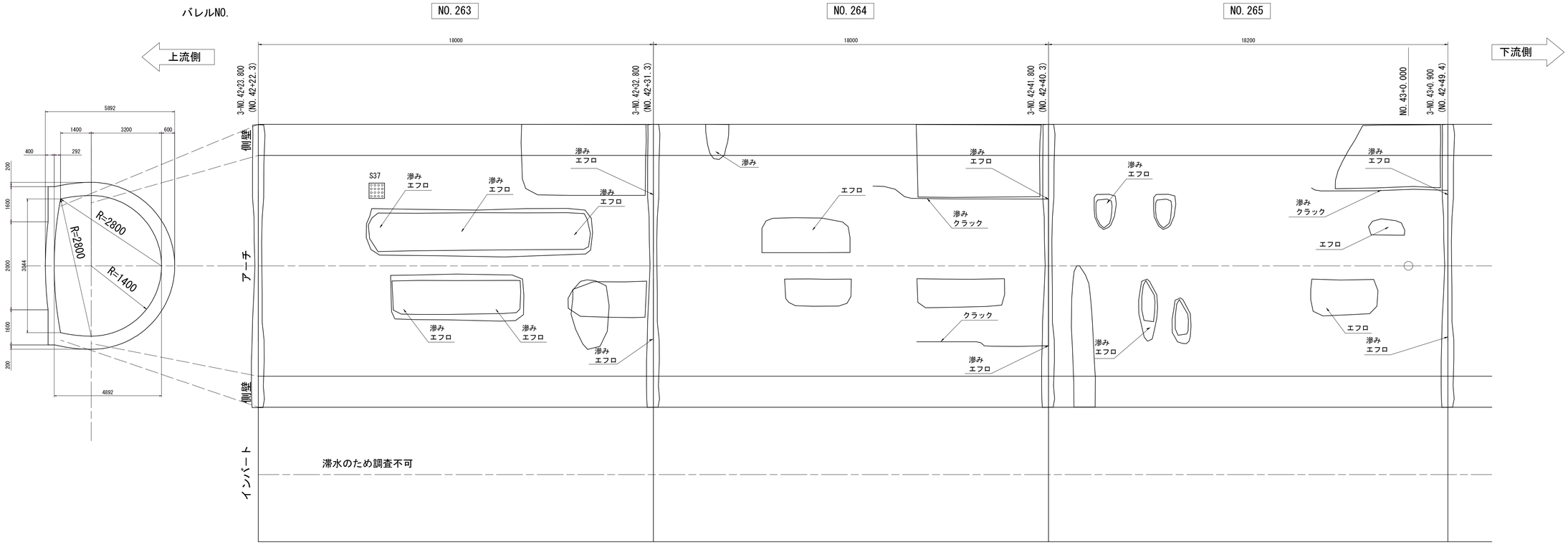

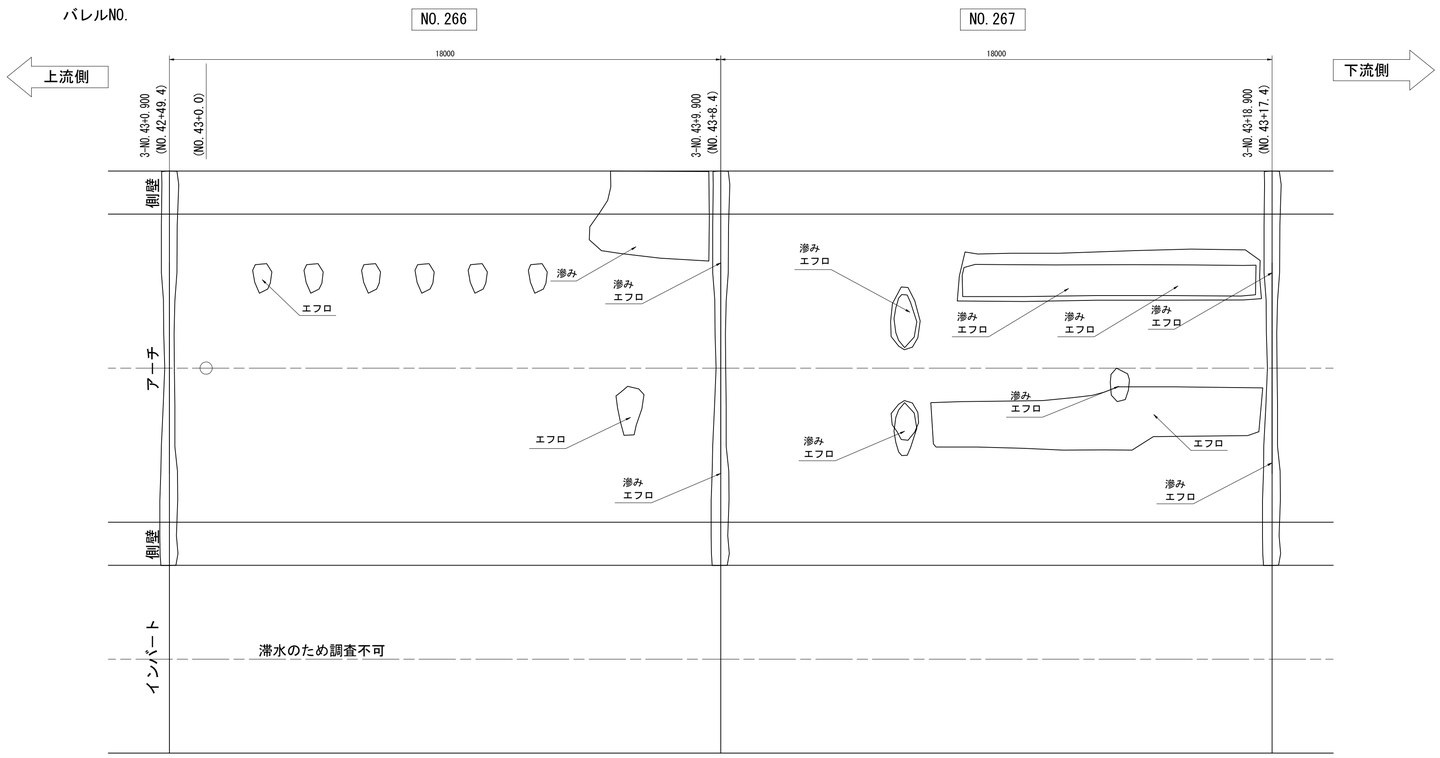

凡　例

①線導水工法

②充填工法

③高圧注入工法

④パイプ導水工法
（"+"表示はインバート中心まで
数量は"+"表示も含む）

⑤断面修復左官工法

凡　例			
	クラック ※		磨耗
	エフロレッセンス		湧水
	コールドジョイント		滲み
	穴		シュミットハンマー
	ジャンカ		コア採取

※ 幅が0.2mm未満の場合はヘアークラックとして値は表記しない。

施設名	南部幹線用水路(0312100-1100-20)		
図面名	トンネル補修図(15/37)		
作成年月	平成26年 3月		
縮尺	A1 図示	図面番号	8-426/599
作成者	関東農政局　両総農業水利事業所		

トンネル補修図(16/37) S=1:100

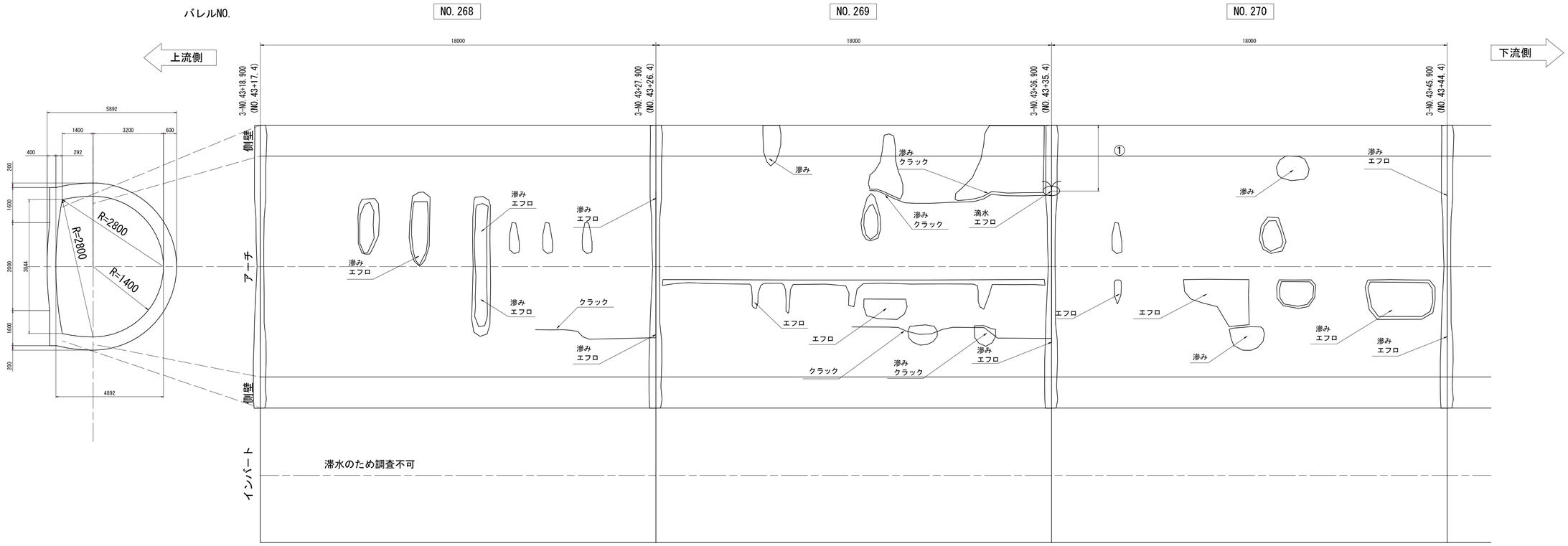

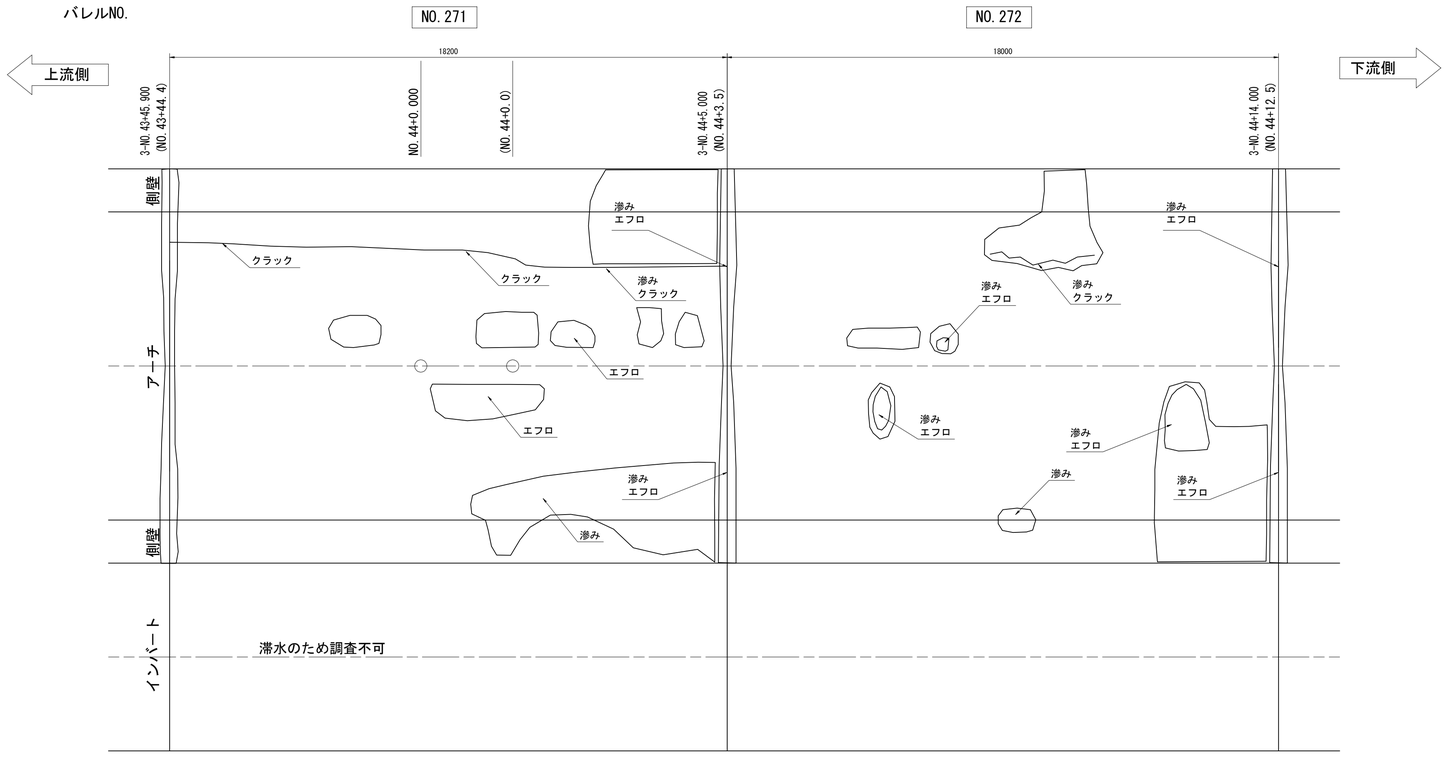

凡　例

①線導水工法

②充填工法

③高圧注入工法

④パイプ導水工法
（"+"表示はインバート中心まで
数量は"+"表示も含む）

⑤断面修復左官工法

凡　例			
	クラック ※		磨耗
	エフロレッセンス		湧水
	コールドジョイント		渗み
	穴		シュミットハンマー
	ジャンカ		コア採取

※ 幅が0.2mm未満の場合はヘアークラックとして値は表記しない。

施設名	南部幹線用水路(0312100-1100-20)		
図面名	トンネル補修図(16/37)		
作成年月	平成26年 3月		
縮尺	A1 図示	図面番号	8-427/599
作成者	関東農政局　両総農業水利事業所		

トンネル補修図(17/37) S=1:100

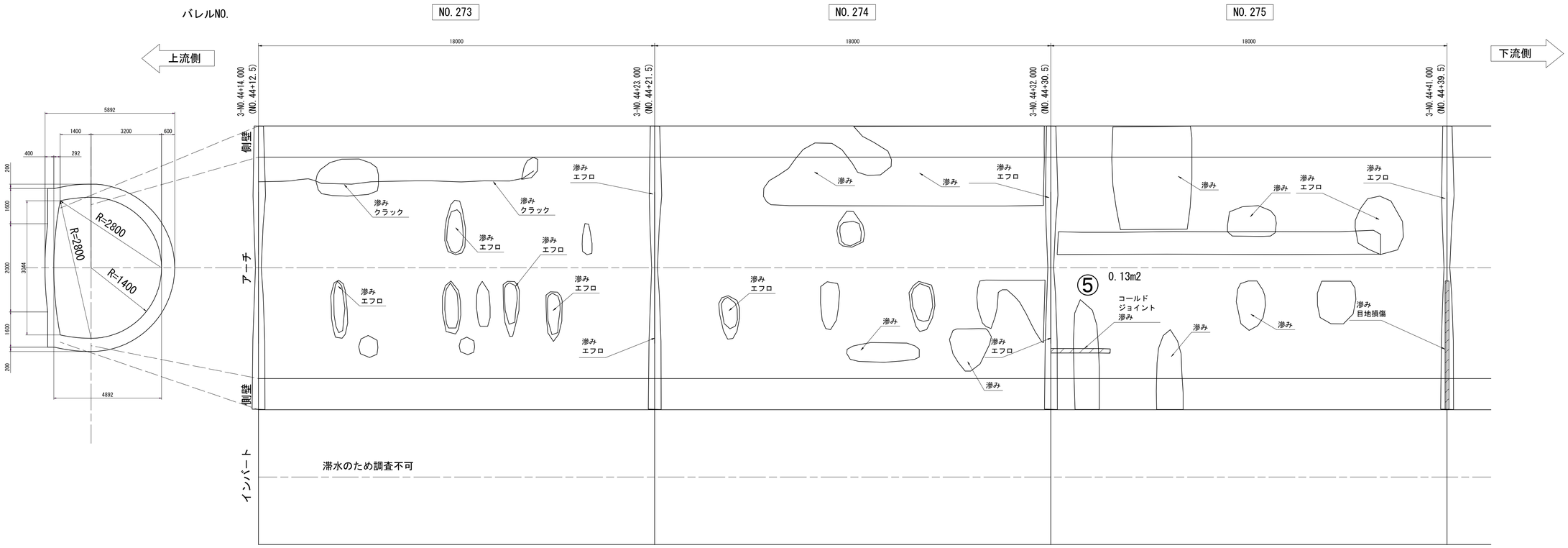

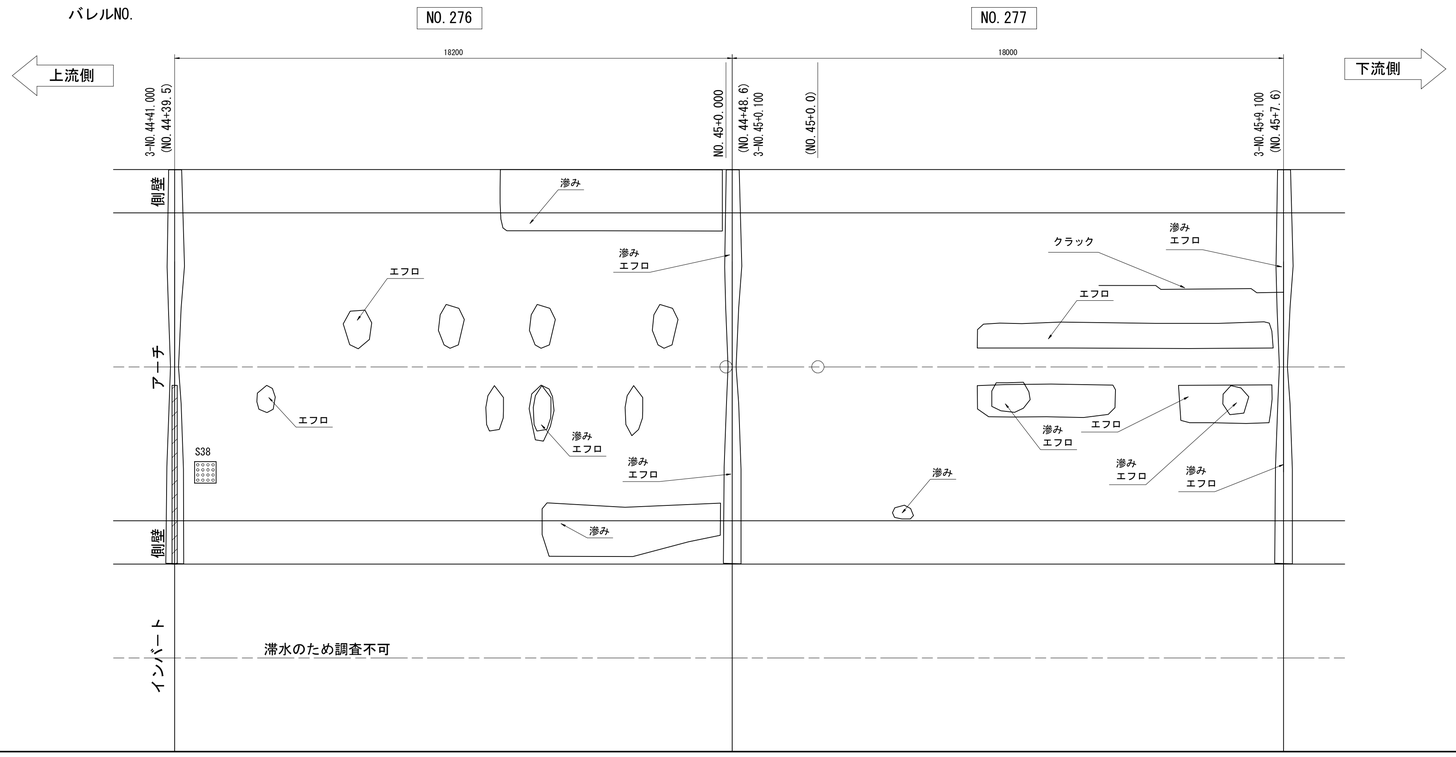

凡　例

①線導水工法

②充填工法

③高圧注入工法

④パイプ導水工法
（"+"表示はインバート中心まで
数量は"+"表示も含む）

⑤断面修復左官工法

凡　例			
	クラック ※		磨耗
	エフロレッセンス		湧水
	コールドジョイント		滲み
	穴		シュミットハンマー
	ジャンカ		コア採取

※ 幅が0.2mm未満の場合はヘアークラックとして値は表記しない。

施設名	南部幹線用水路(0312100-1100-20)		
図面名	トンネル補修図(17/37)		
作成年月	平成26年 3月		
縮尺	A1 図示	図面番号	8-428/599
作成者	関東農政局　両総農業水利事業所		

トンネル補修図(18/37) S=1:100

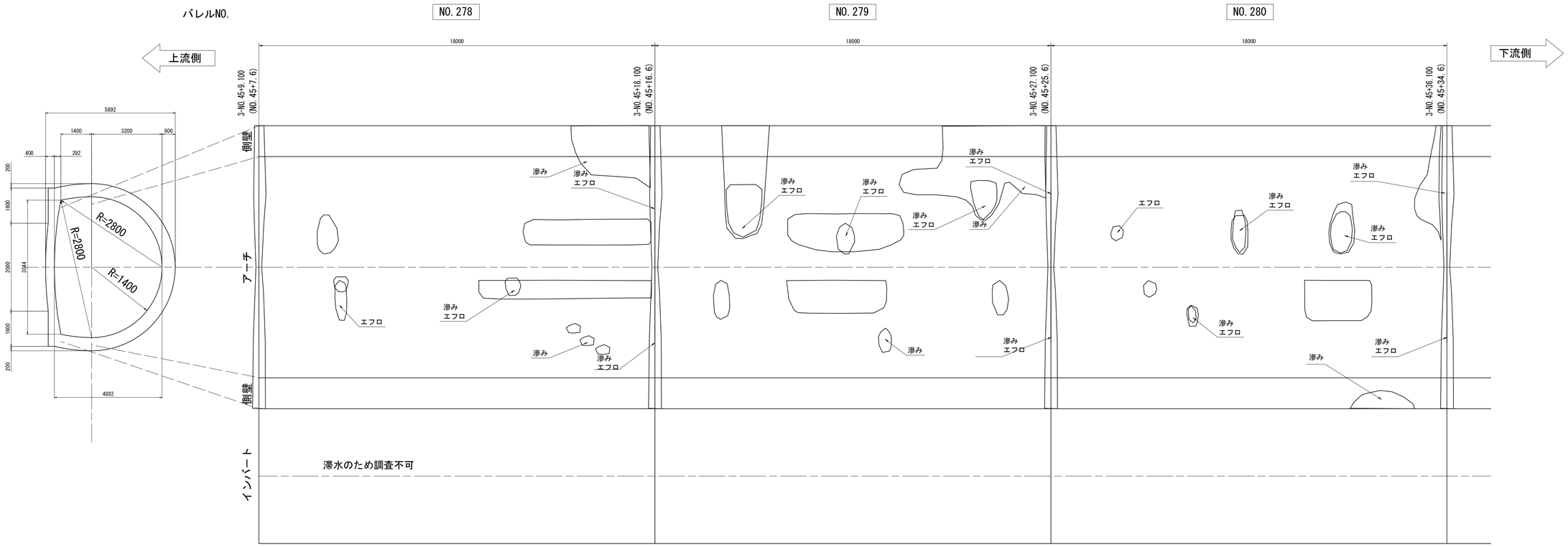

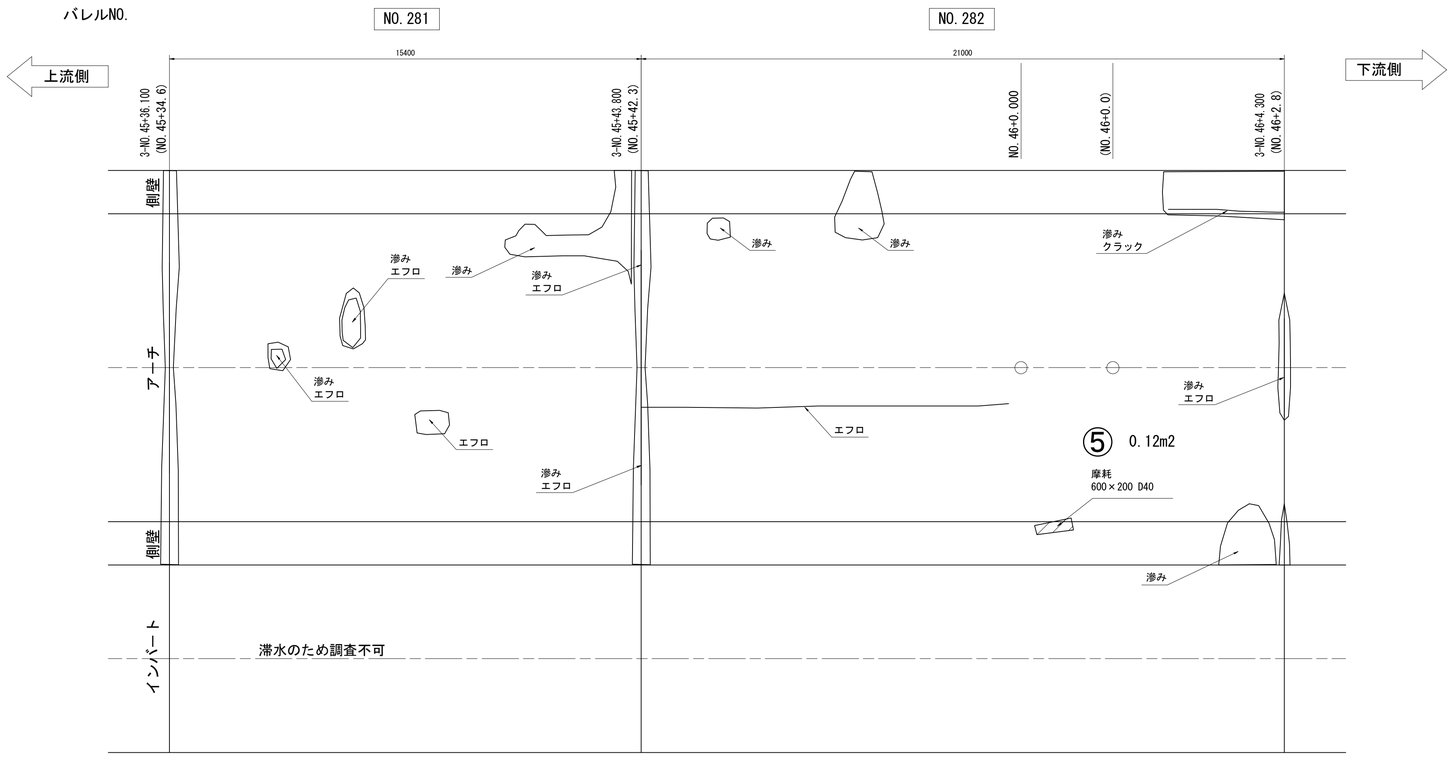

凡　例

①線導水工法

②充填工法

③高圧注入工法

④パイプ導水工法
（"+"表示はインバート中心まで
数量は"+"表示も含む）

⑤断面修復左官工法

凡　例			
	クラック ※		磨耗
	エフロレッセンス		湧水
	コールドジョイント		滲み
	穴		シュミットハンマー
	ジャンカ		コア採取

※ 幅が0.2mm未満の場合はヘアークラックとして値は表記しない。

施設名	南部幹線用水路(0312100-1100-20)		
図面名	トンネル補修図(18/37)		
作成年月	平成26年 3月		
縮尺	A1 図示	図面番号	8-429/599
作成者	関東農政局　両総農業水利事業所		

トンネル補修図(19/37) S=1:100

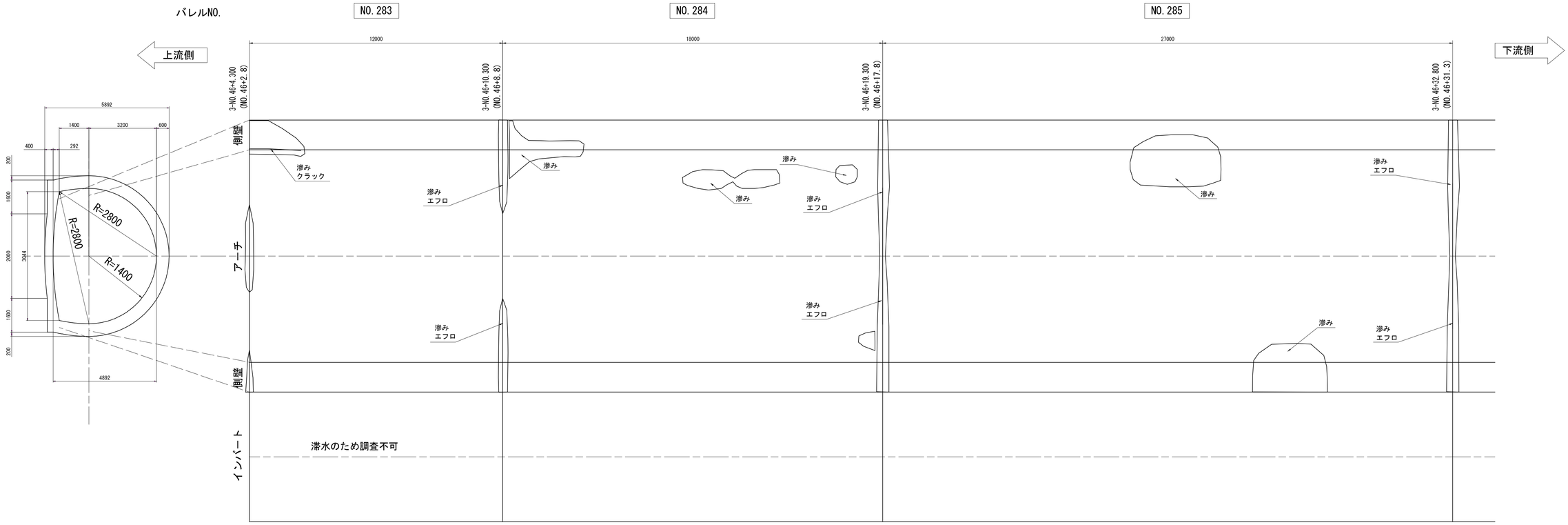

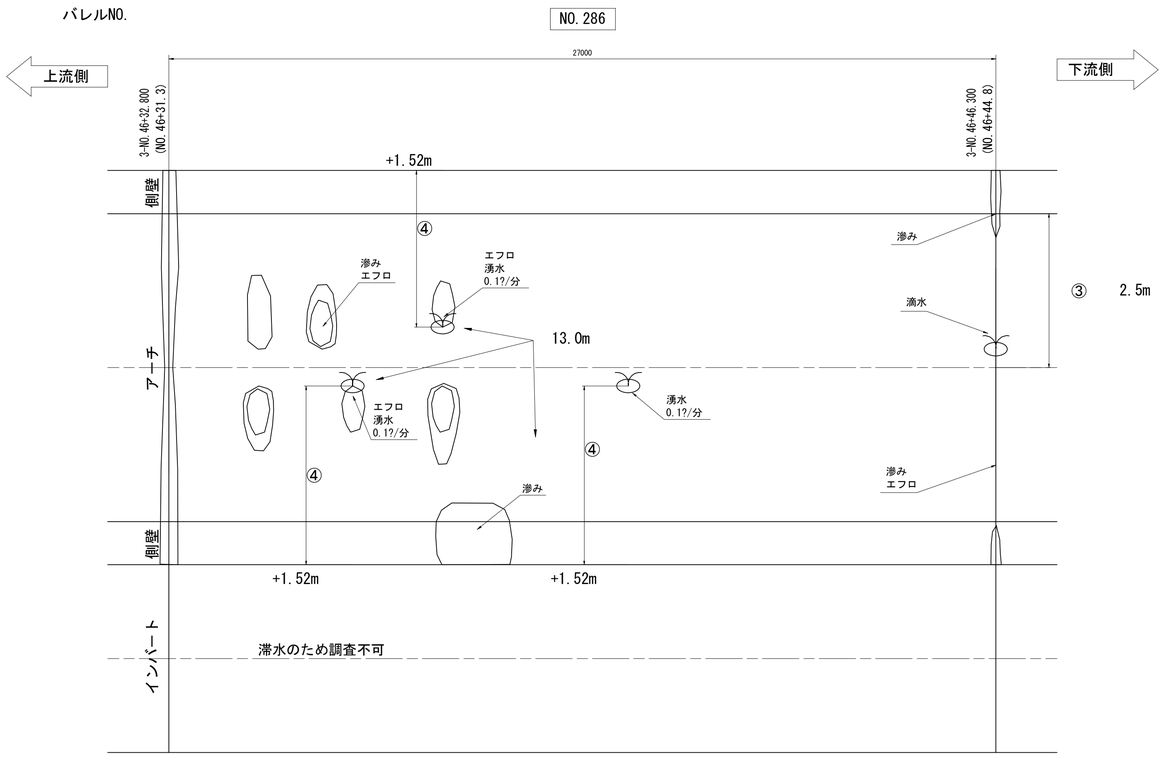

凡　例

①線導水工法

②充填工法

③高圧注入工法

④パイプ導水工法
（"+"表示はインバート中心まで
数量は"+"表示も含む）

⑤断面修復左官工法

凡　例			
	クラック ※		磨耗
	エフロレッセンス		湧水
	コールドジョイント		滲み
	穴		シュミットハンマー
	ジャンカ		コア採取

※ 幅が0.2mm未満の場合はヘアークラックとして値は表記しない。

施設名	南部幹線用水路(0312100-1100-20)		
図面名	トンネル補修図(19/37)		
作成年月	平成26年 3月		
縮尺	A1 図示	図面番号	8-430/599
作成者	関東農政局　両総農業水利事業所		

トンネル補修図(20/37) S=1:100

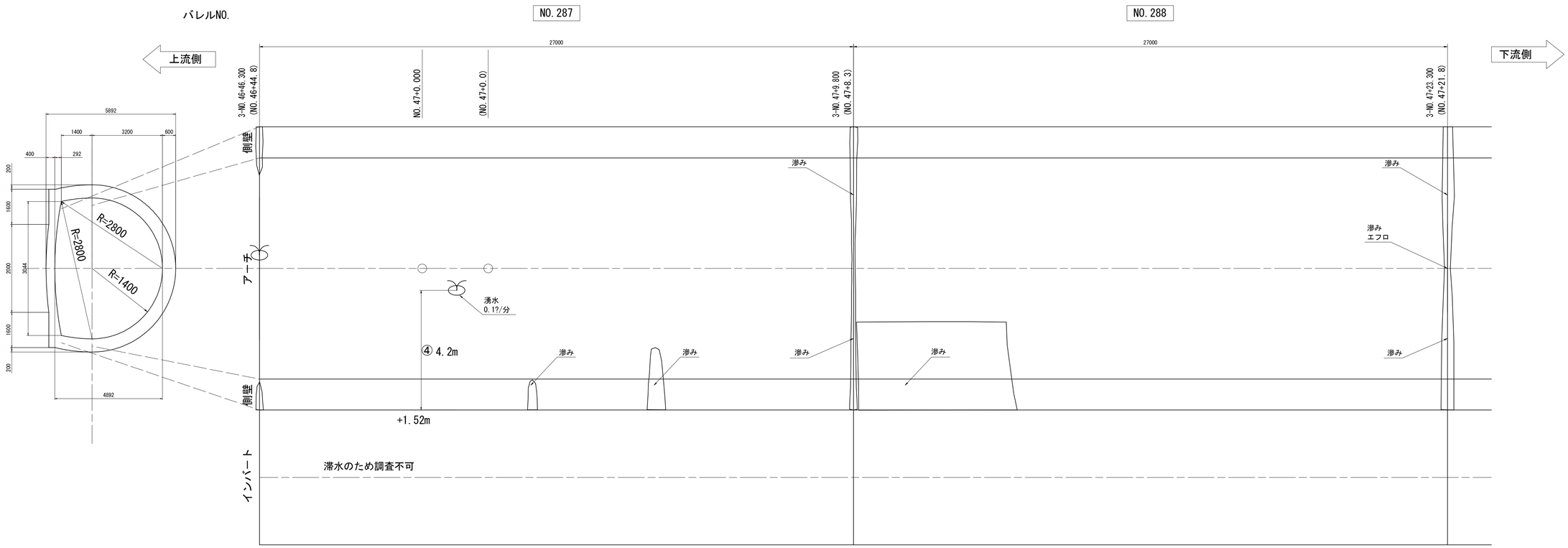

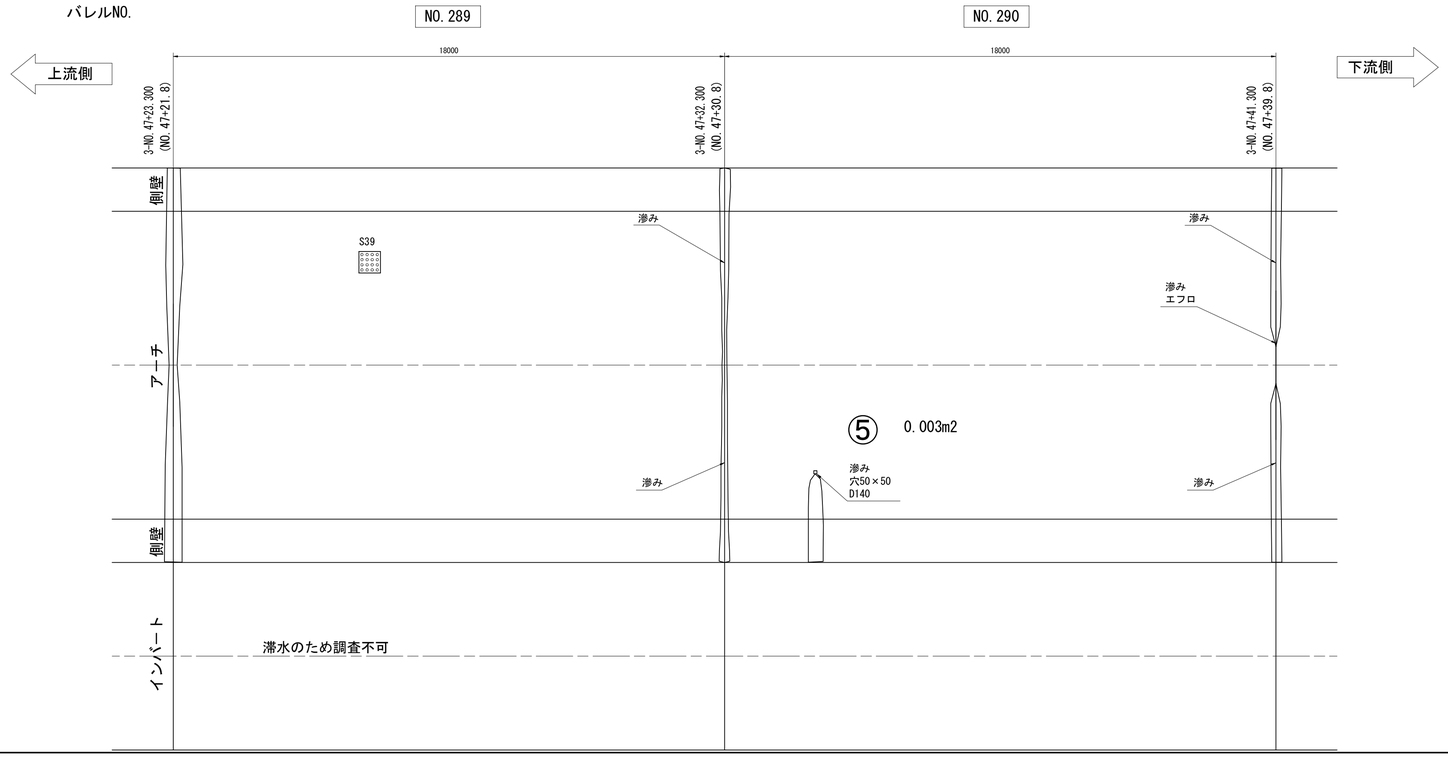

凡　例

①線導水工法

②充填工法

③高圧注入工法

④パイプ導水工法
（"+"表示はインバート中心まで
数量は"+"表示も含む）

⑤断面修復左官工法

凡　例			
	クラック ※		磨耗
	エフロレッセンス		湧水
	コールドジョイント		滲み
	穴		シュミットハンマー
	ジャンカ		コア採取

※ 幅が0.2mm未満の場合はヘアークラックとして値は表記しない。

施設名	南部幹線用水路(0312100-1100-20)		
図面名	トンネル補修図(20/37)		
作成年月	平成26年 3月		
縮尺	A1 図示	図面番号	8-431/599
作成者	関東農政局　両総農業水利事業所		

トンネル補修図(21/37) S=1:100

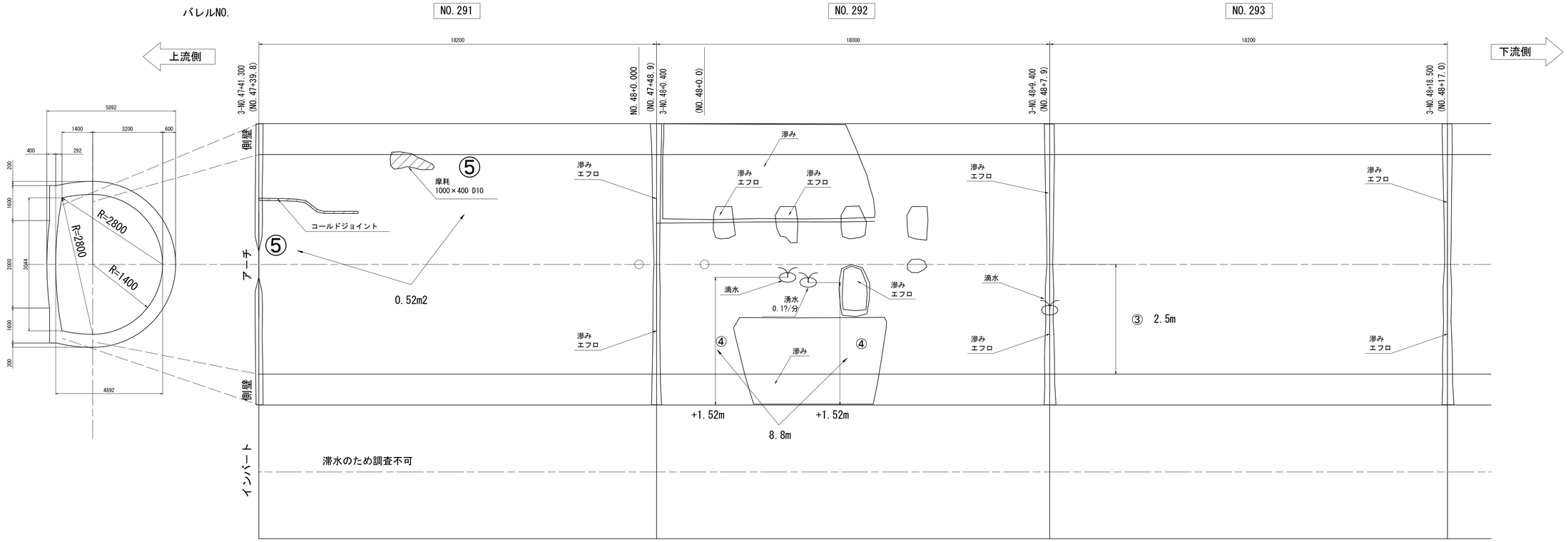

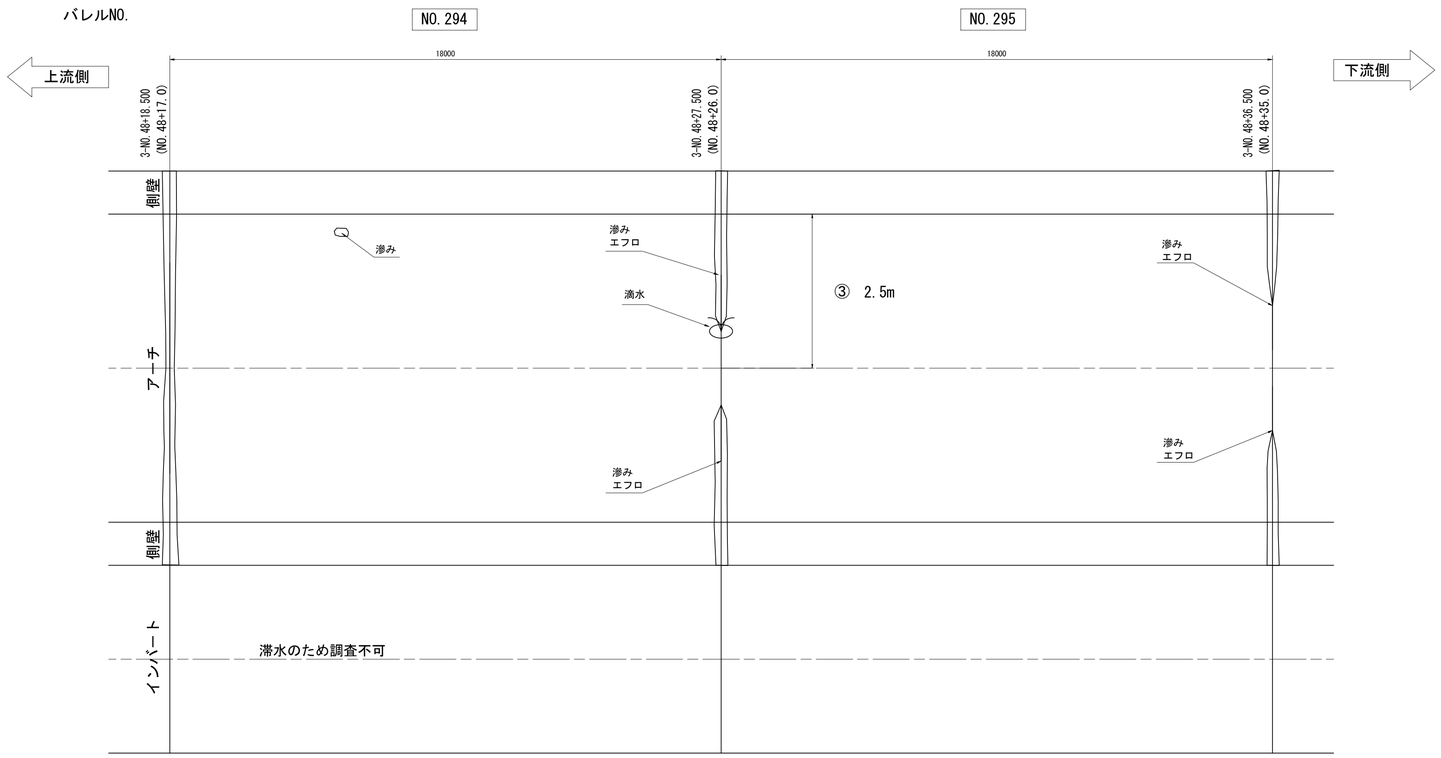

凡　例

①線導水工法

②充填工法

③高圧注入工法

④パイプ導水工法
（"+"表示はインバート中心まで
数量は"+"表示も含む）

⑤断面修復左官工法

凡　例			
	クラック ※		磨耗
	エフロレッセンス		湧水
	コールドジョイント		滲み
	穴		シュミットハンマー
	ジャンカ		コア採取

※ 幅が0.2mm未満の場合はヘアークラックとして値は表記しない。

施設名	南部幹線用水路(0312100-1100-20)		
図面名	トンネル補修図(21/37)		
作成年月	平成26年 3月		
縮尺	A1 図示	図面番号	8-432/599
作成者	関東農政局　両総農業水利事業所		

トンネル補修図(22/37) S=1:100

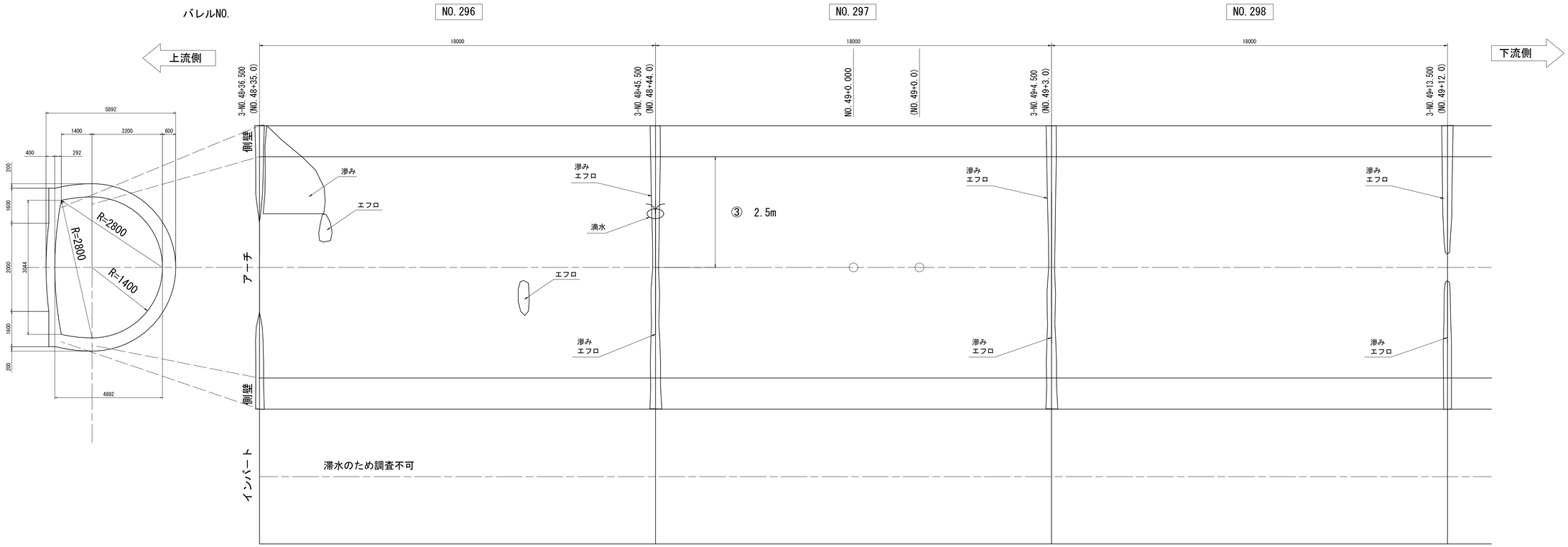

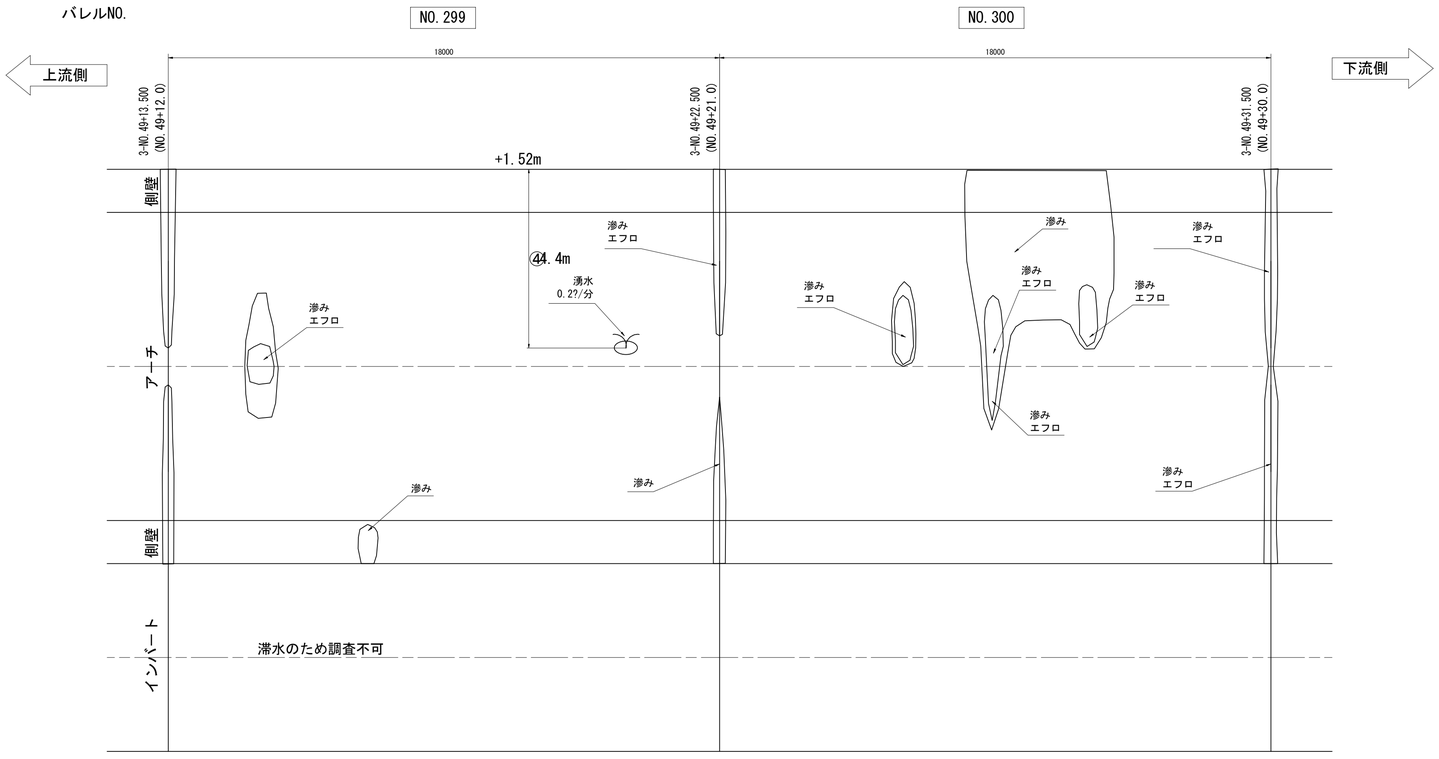

凡　例

①線導水工法

②充填工法

③高圧注入工法

④パイプ導水工法
（"+"表示はインバート中心まで
数量は"+"表示も含む）

⑤断面修復左官工法

凡　例			
	クラック ※		磨耗
	エフロレッセンス		湧水
	コールドジョイント		滲み
	穴		シュミットハンマー
	ジャンカ		コア採取

※ 幅が0.2mm未満の場合はヘアークラックとして値は表記しない。

施設名	南部幹線用水路(0312100-1100-20)		
図面名	トンネル補修図(22/37)		
作成年月	平成26年 3月		
縮尺	A1 図示	図面番号	8-433/599
作成者	関東農政局　両総農業水利事業所		

トンネル補修図(23/37) S=1:100

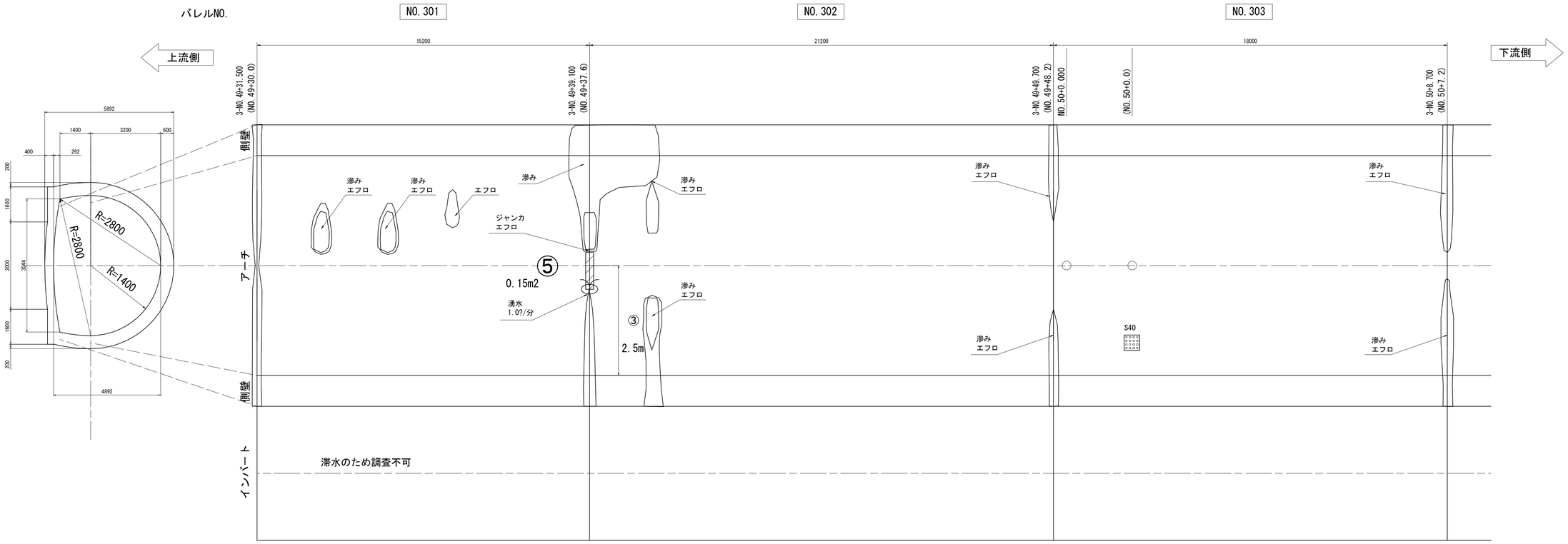

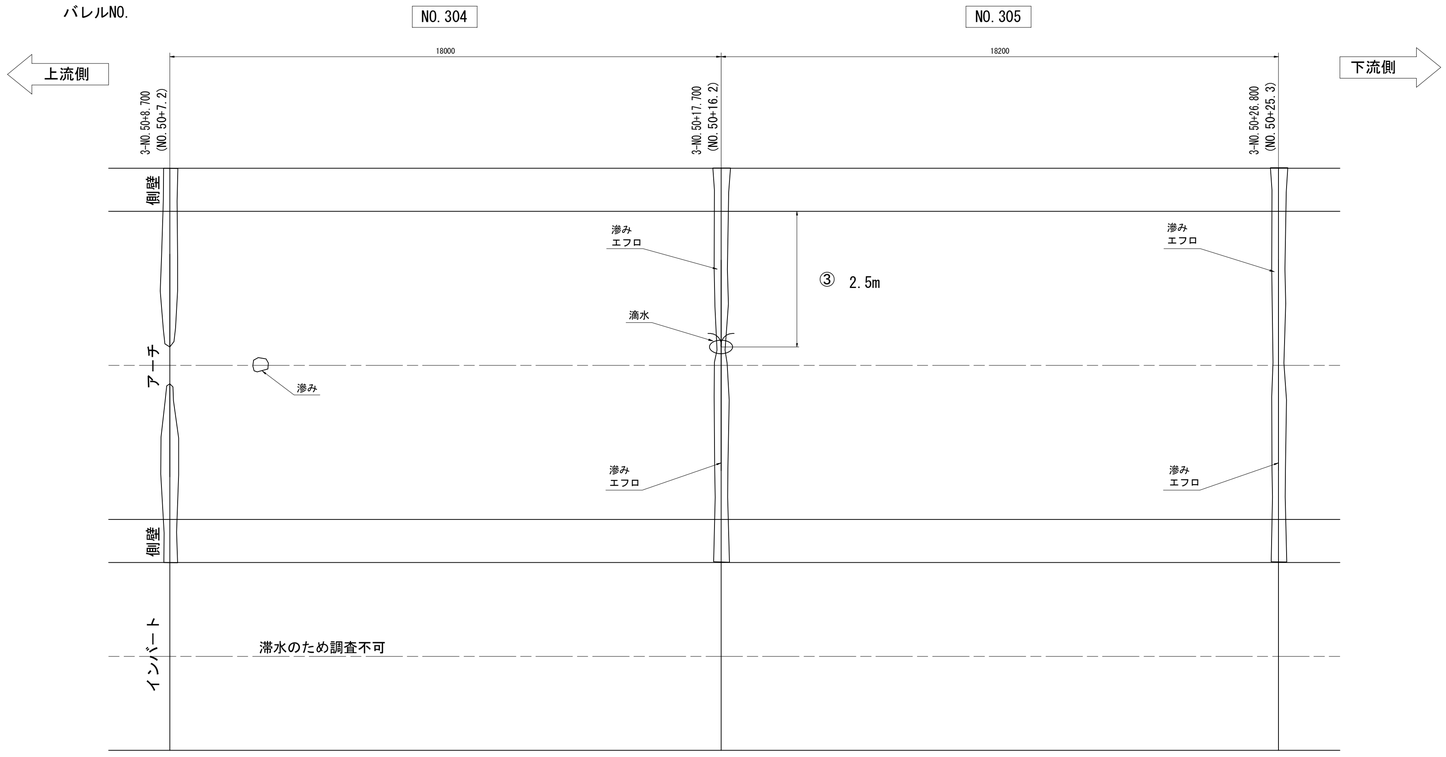

凡　例

①線導水工法

②充填工法

③高圧注入工法

④パイプ導水工法
（"+"表示はインバート中心まで
数量は"+"表示も含む）

⑤断面修復左官工法

凡　例			
	クラック ※		磨耗
	エフロレッセンス		湧水
	コールドジョイント		滲み
	穴		シュミットハンマー
	ジャンカ		コア採取

※ 幅が0.2mm未満の場合はヘアークラックとして値は表記しない。

施設名	南部幹線用水路(0312100-1100-20)		
図面名	トンネル補修図(23/37)		
作成年月	平成26年 3月		
縮尺	A1 図示	図面番号	8-434/599
作成者	関東農政局　両総農業水利事業所		

トンネル補修図(24/37) S=1:100

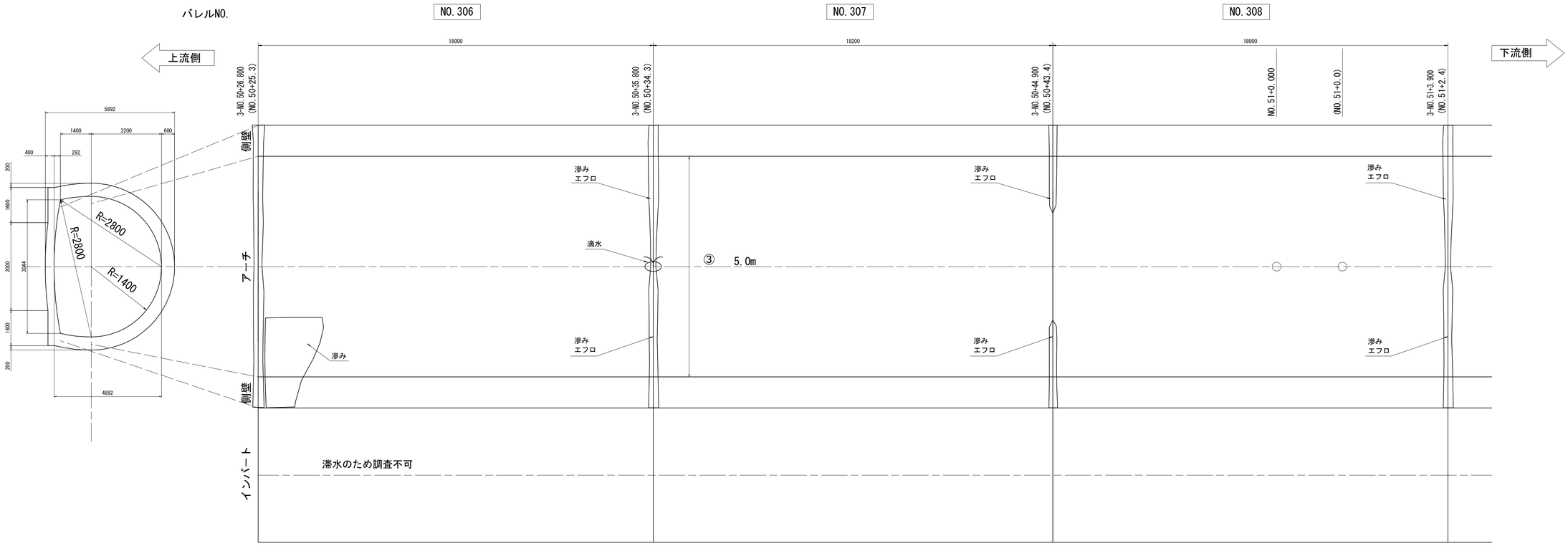

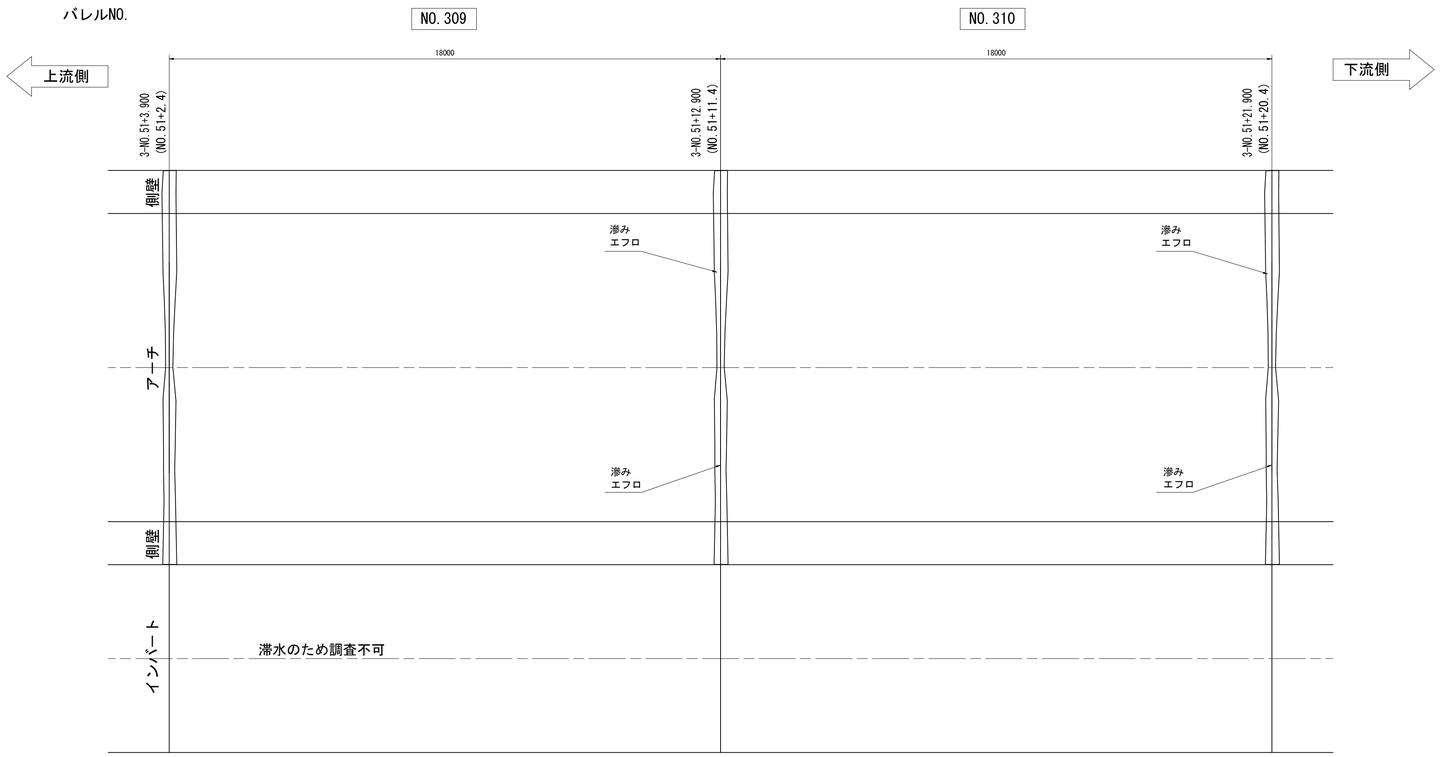

凡　例

①線導水工法

②充填工法

③高圧注入工法

④パイプ導水工法
（"+"表示はインバート中心まで
数量は"+"表示も含む）

⑤断面修復左官工法

凡　例			
	クラック ※		磨耗
	エフロレッセンス		湧水
	コールドジョイント		滲み
	穴		シュミットハンマー
	ジャンカ		コア採取

※ 幅が0.2mm未満の場合はヘアークラックとして値は表記しない。

施設名	南部幹線用水路(0312100-1100-20)		
図面名	トンネル補修図(24/37)		
作成年月	平成26年 3月		
縮尺	A1 図示	図面番号	8-435/599
作成者	関東農政局　両総農業水利事業所		

トンネル補修図(25/37) S=1:100

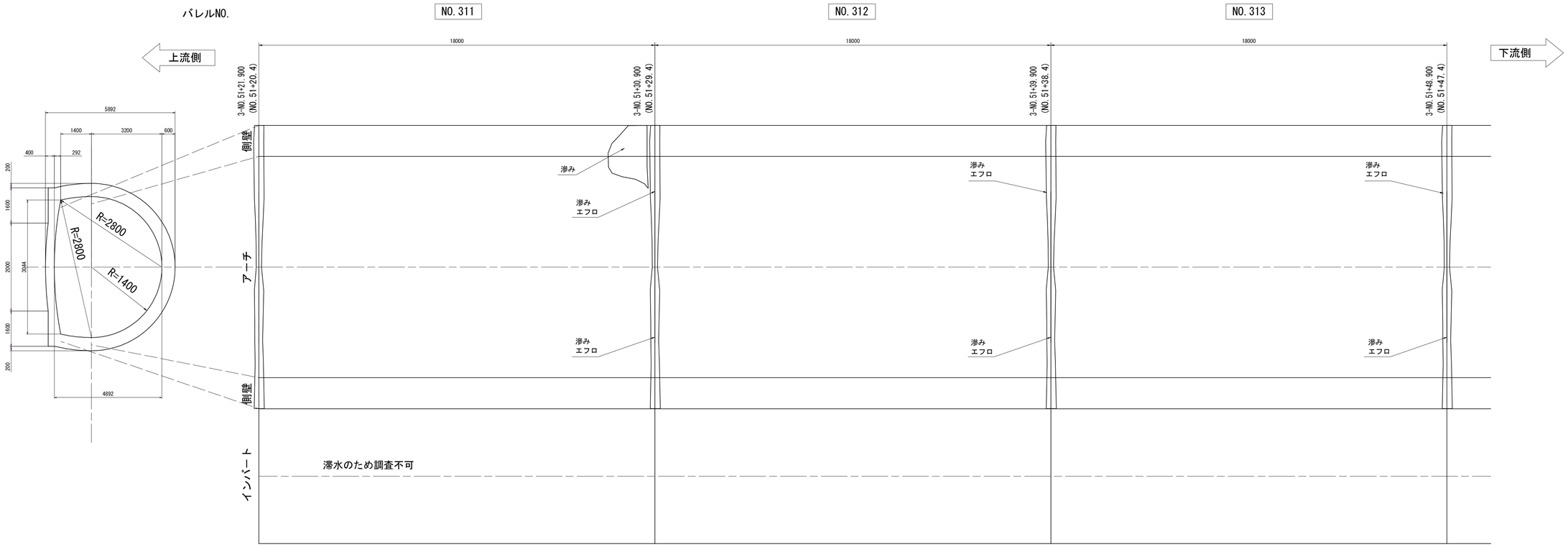

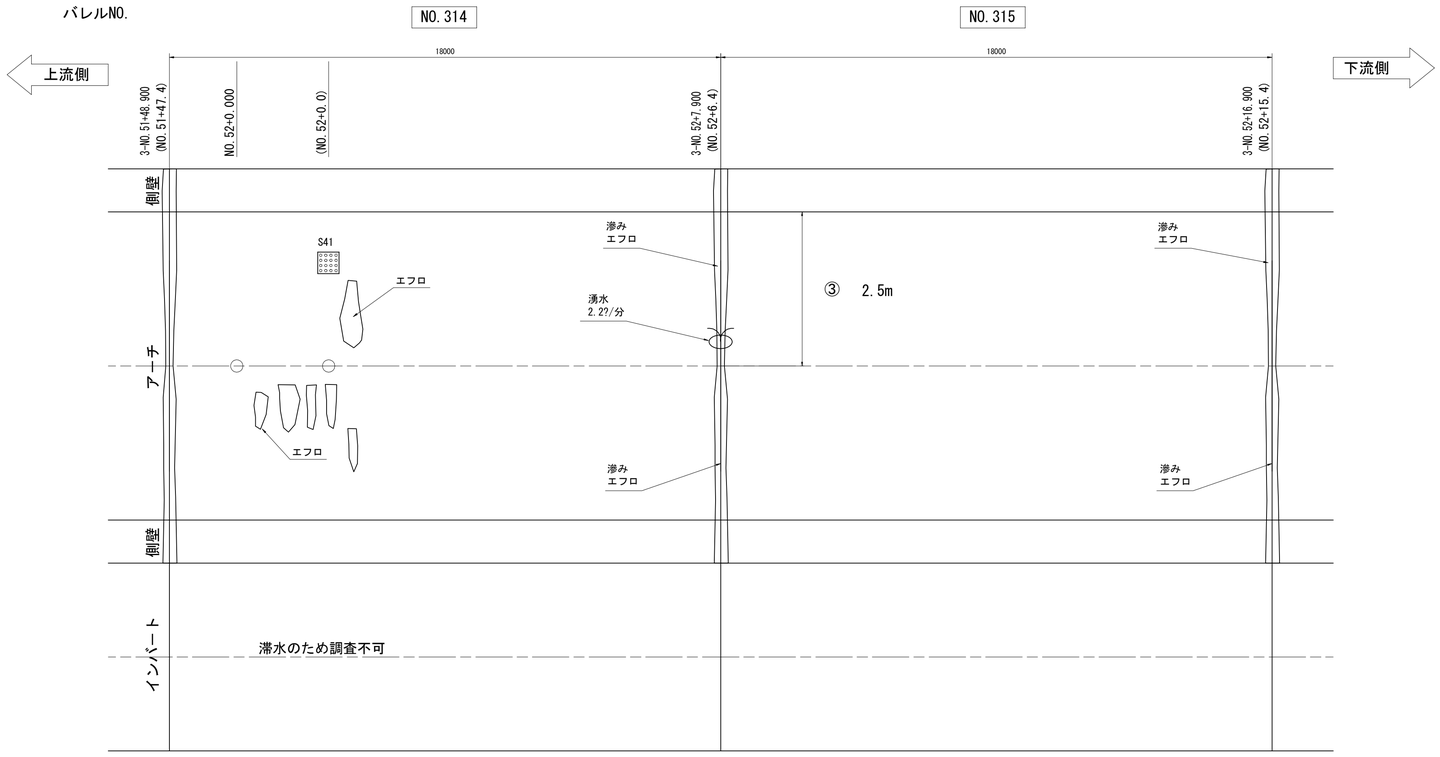

凡　例

①線導水工法

②充填工法

③高圧注入工法

④パイプ導水工法
（"+"表示はインバート中心まで
数量は"+"表示も含む）

⑤断面修復左官工法

凡　例			
	クラック ※		磨耗
	エフロレッセンス		湧水
	コールドジョイント		滲み
	穴		シュミットハンマー
	ジャンカ		コア採取

※ 幅が0.2mm未満の場合はヘアークラックとして値は表記しない。

施設名	南部幹線用水路(0312100-1100-20)		
図面名	トンネル補修図(25/37)		
作成年月	平成26年 3月		
縮尺	A1 図示	図面番号	8-436/599
作成者	関東農政局　両総農業水利事業所		

トンネル補修図(26/37) S=1:100

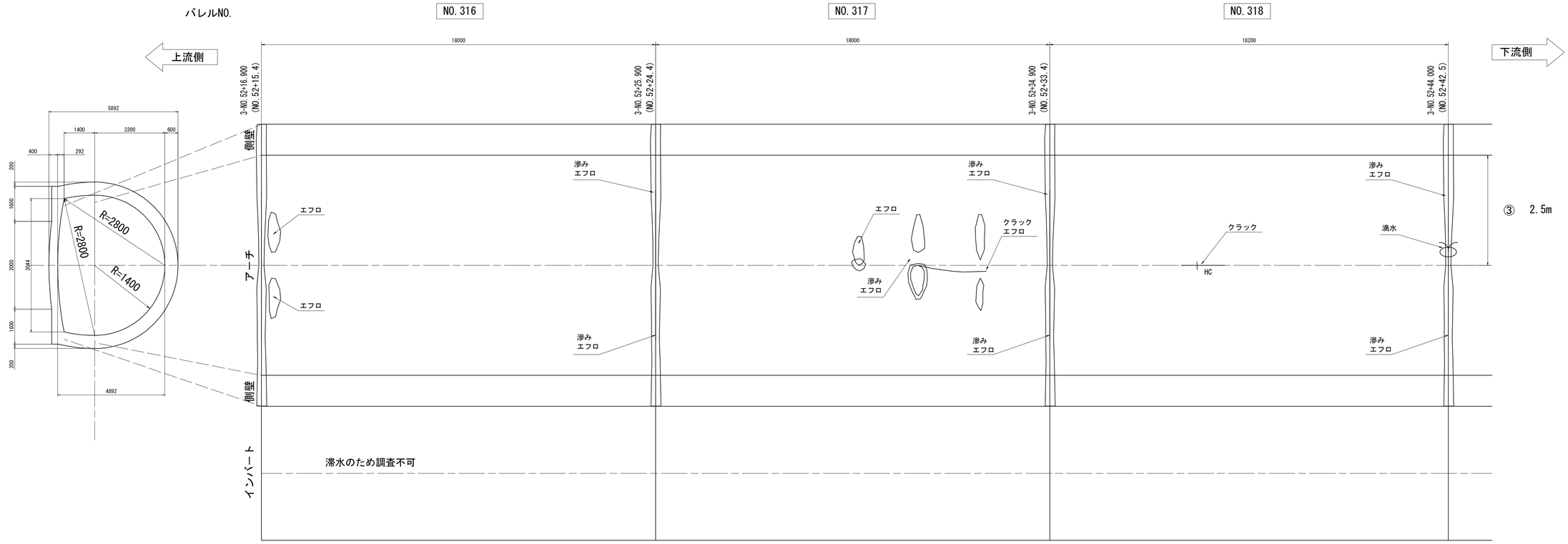

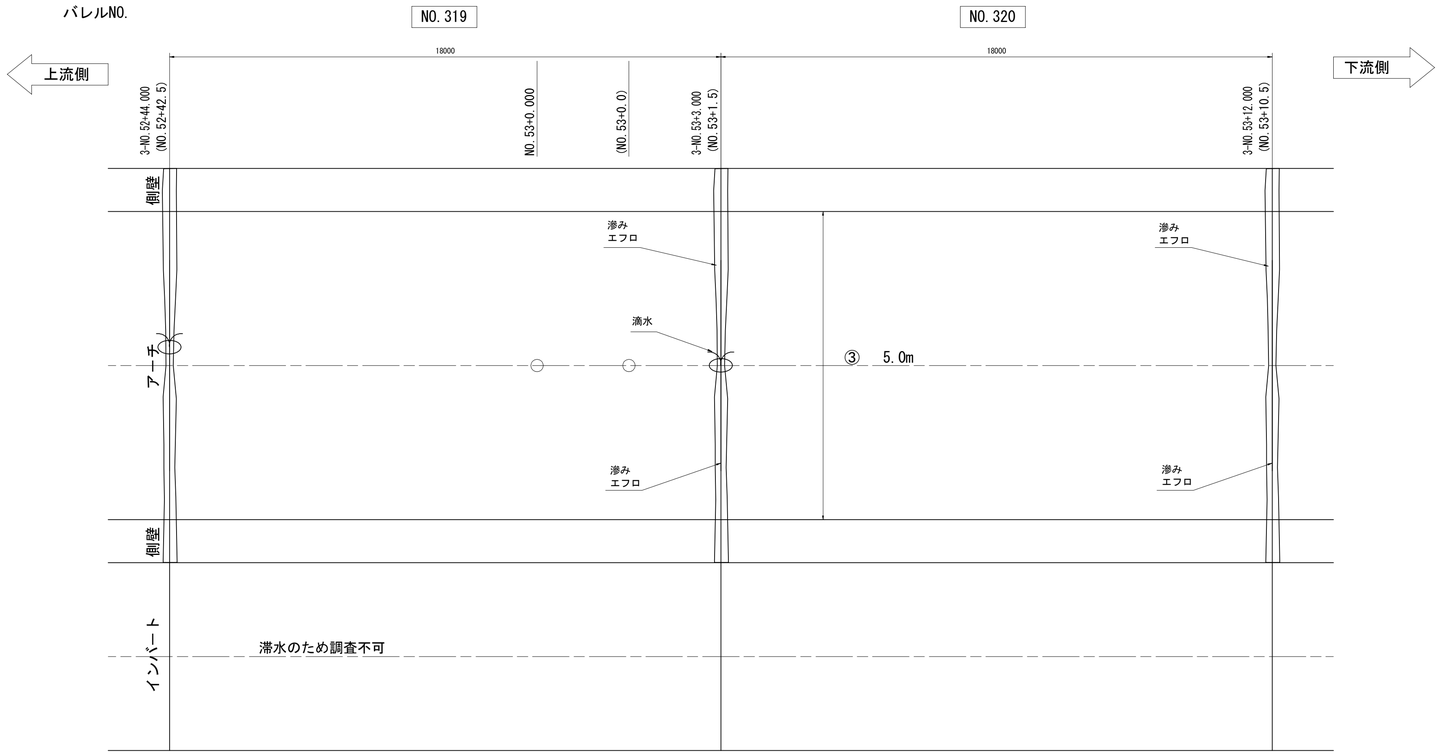

凡　例

①線導水工法

②充填工法

③高圧注入工法

④パイプ導水工法
（"+"表示はインバート中心まで
数量は"+"表示も含む）

⑤断面修復左官工法

凡　例

	クラック ※		磨耗
	エフロレッセンス		湧水
	コールドジョイント		滲み
	穴		シュミットハンマー
	ジャンカ		コア採取

※ 幅が0.2mm未満の場合はヘアークラックとして値は表記しない。

施設名	南部幹線用水路(0312100-1100-20)		
図面名	トンネル補修図(26/37)		
作成年月	平成26年 3月		
縮尺	A1 図示	図面番号	8-437/599
作成者	関東農政局　両総農業水利事業所		

トンネル補修図(27/37) S=1:100

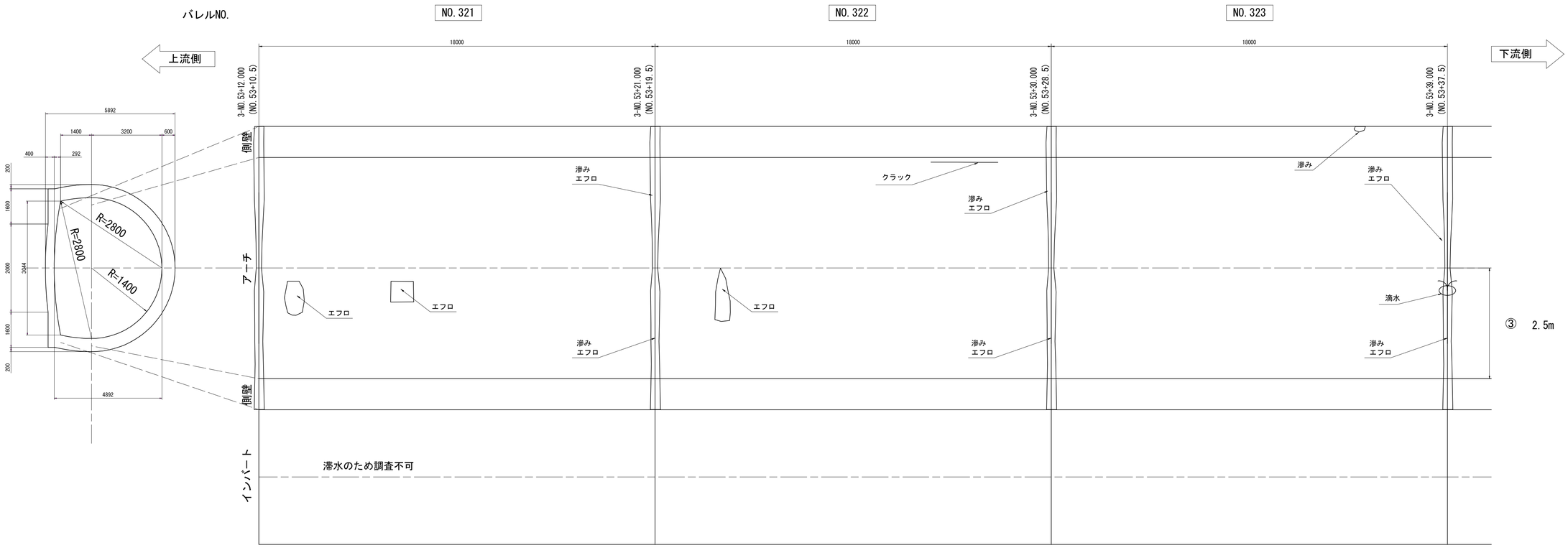

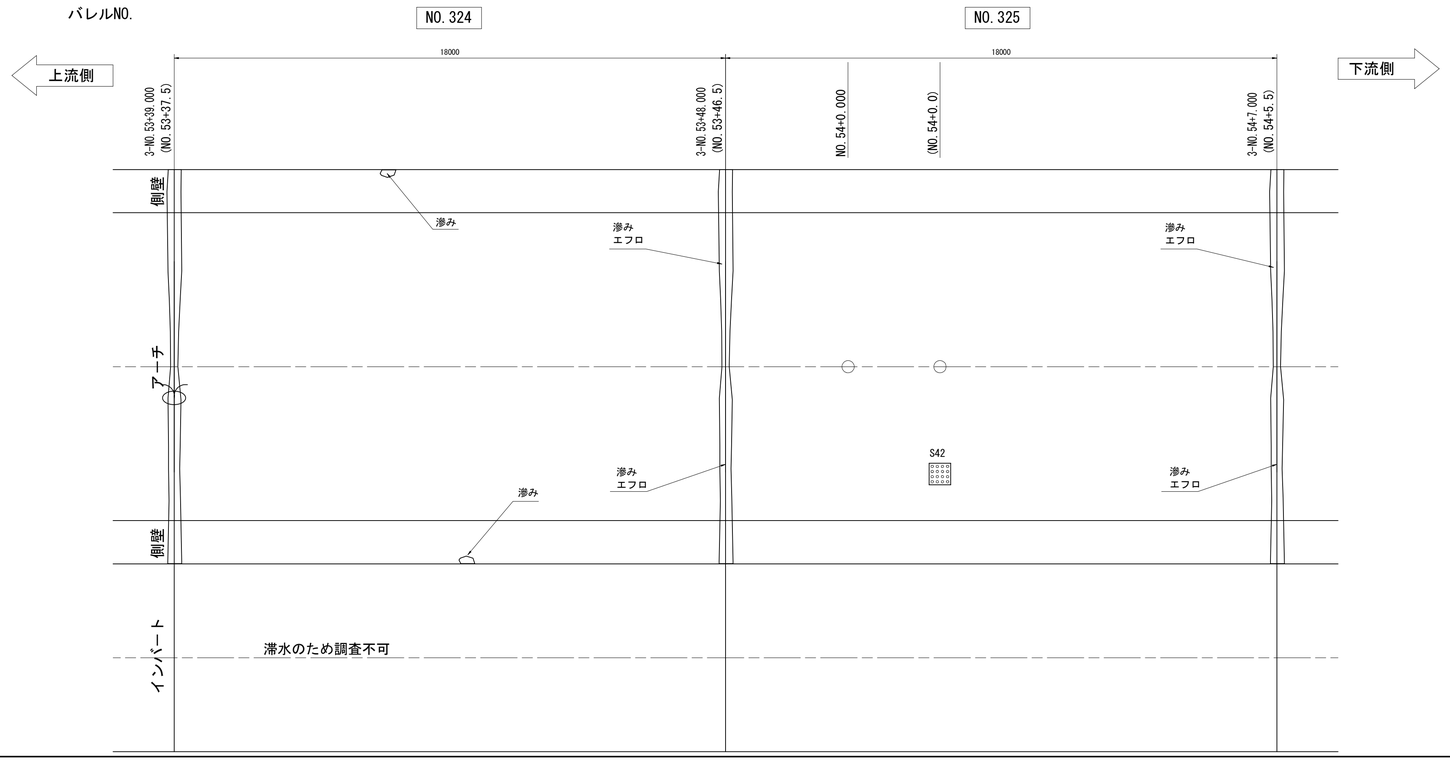

凡　例

①線導水工法

②充填工法

③高圧注入工法

④パイプ導水工法
（"+"表示はインバート中心まで
数量は"+"表示も含む）

⑤断面修復左官工法

凡　例			
	クラック ※		磨耗
	エフロレッセンス		湧水
	コールドジョイント		滲み
	穴		シュミットハンマー
	ジャンカ		コア採取

※ 幅が0.2mm未満の場合はヘアークラックとして値は表記しない。

施設名	南部幹線用水路(0312100-1100-20)		
図面名	トンネル補修図(27/37)		
作成年月	平成26年 3月		
縮尺	A1 図示	図面番号	8-438/599
作成者	関東農政局　両総農業水利事業所		

トンネル補修図(28/37) S=1:100

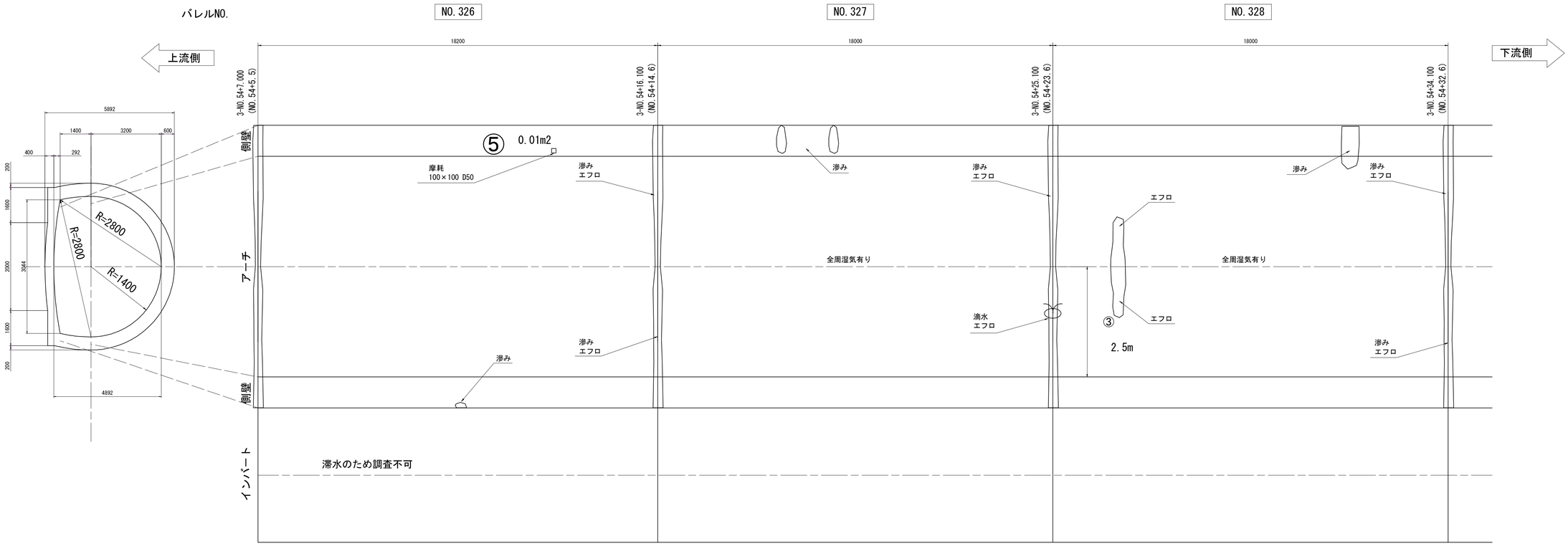

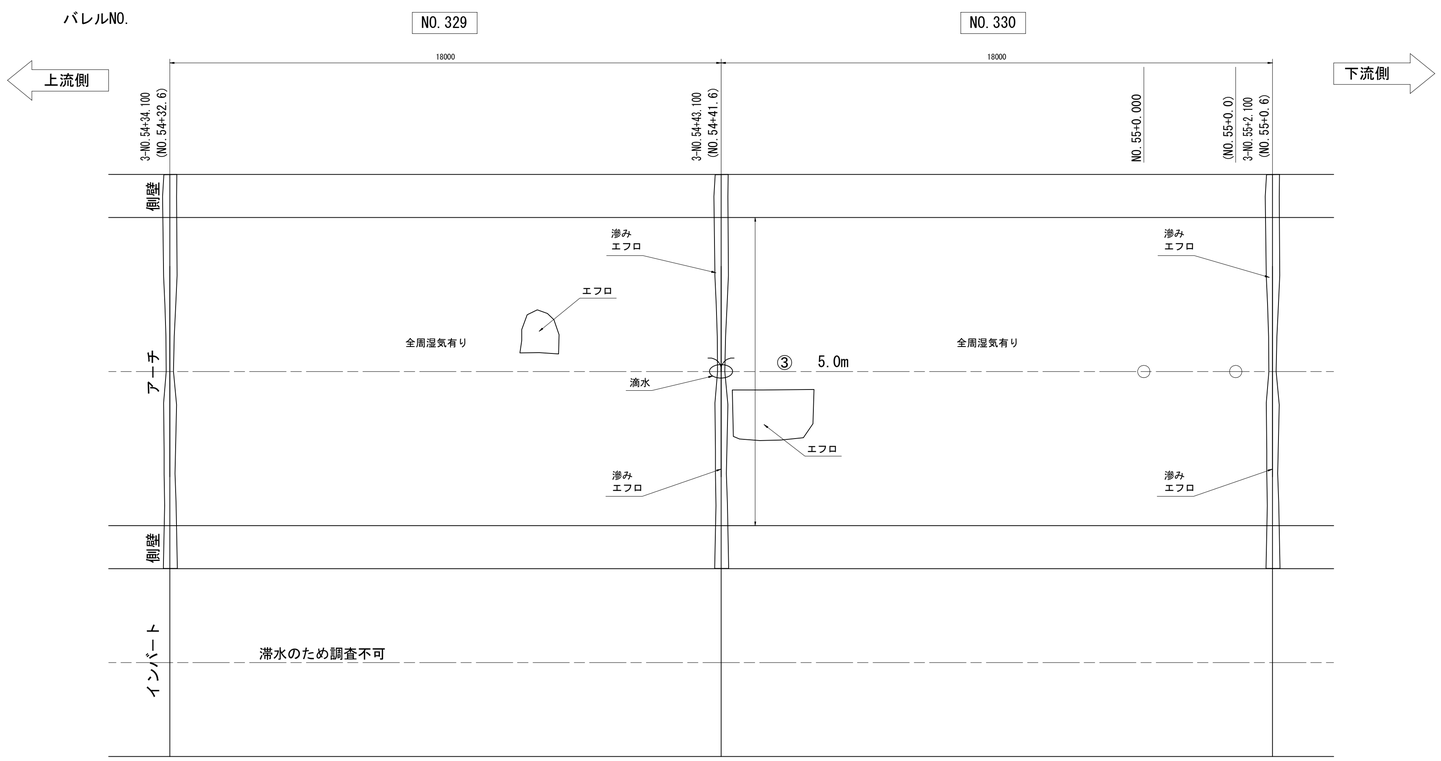

凡　例

①線導水工法

②充填工法

③高圧注入工法

④パイプ導水工法
（"+"表示はインバート中心まで
数量は"+"表示も含む）

⑤断面修復左官工法

凡　例			
	クラック ※		磨耗
	エフロレッセンス		湧水
	コールドジョイント		滲み
	穴		シュミットハンマー
	ジャンカ		コア採取

※ 幅が0.2mm未満の場合はヘアークラックとして値は表記しない。

施設名	南部幹線用水路(0312100-1100-20)		
図面名	トンネル補修図(28/37)		
作成年月	平成26年 3月		
縮尺	A1 図示	図面番号	8-439/599
作成者	関東農政局　両総農業水利事業所		

トンネル補修図(29/37) S=1:100

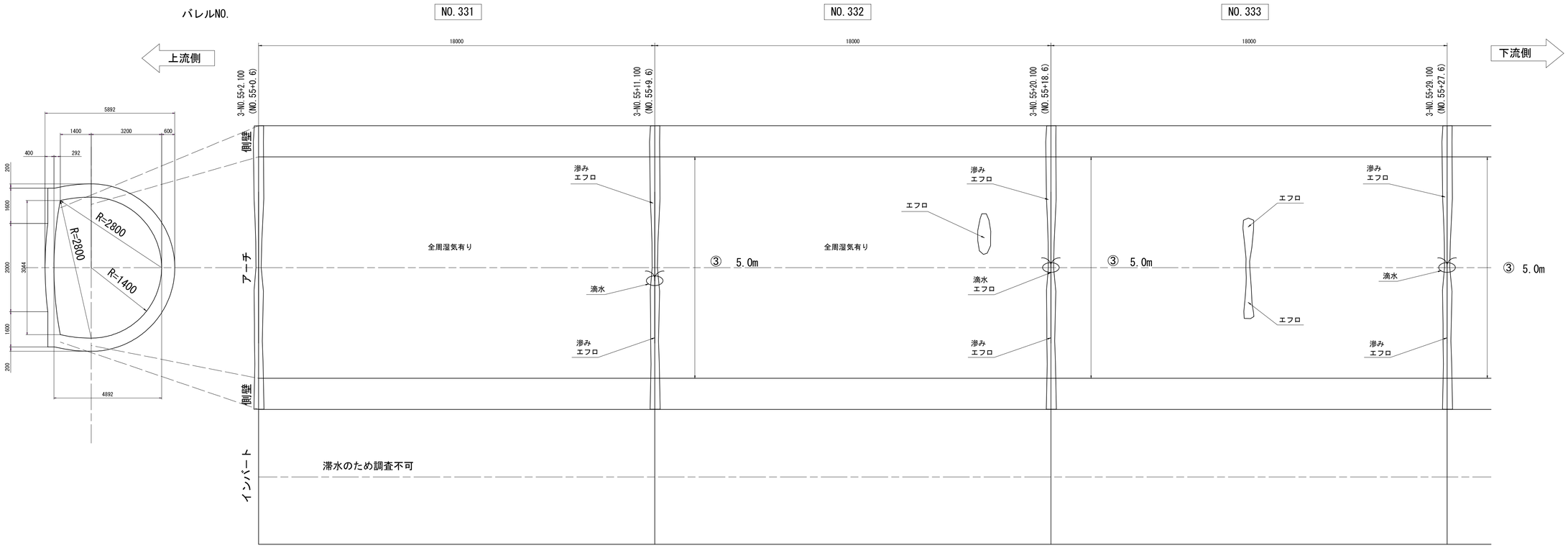
バレルNO.
NO.331
NO.332
NO.333
上流側
下流側
18000
3-NO.55+2.100 (NO.55+0.6)
3-NO.55+11.100 (NO.55+9.6)
3-NO.55+20.100 (NO.55+18.6)
3-NO.55+29.100 (NO.55+27.6)
5892
1400
3200
600
400
292
200
1600
2000
3444
1600
200
4892
R=2800
R=2800
R=1400
側壁
アーチ
側壁
インバート
全周湿気有り
全周湿気有り
③ 5.0m
③ 5.0m
③ 5.0m
滲み
エフロ
滴水
エフロ
滴水
滴水
滲み
エフロ
滲み
エフロ
滲み
エフロ

トンネル補修図(30/37) S=1:100

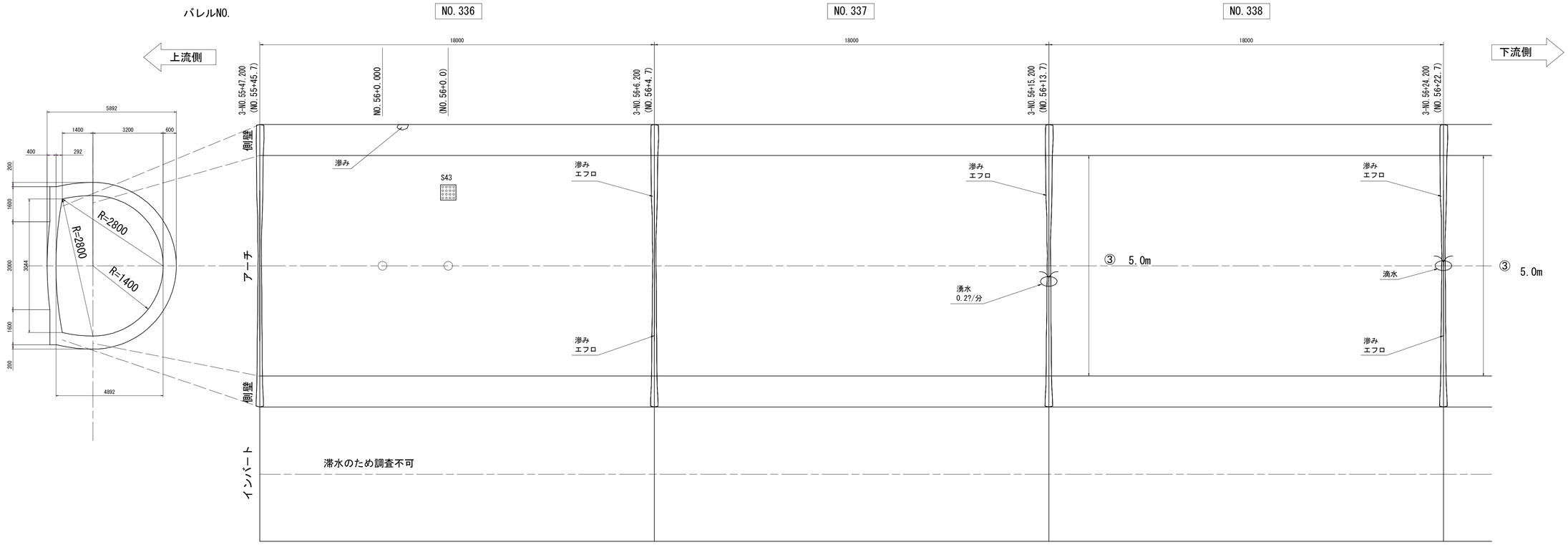

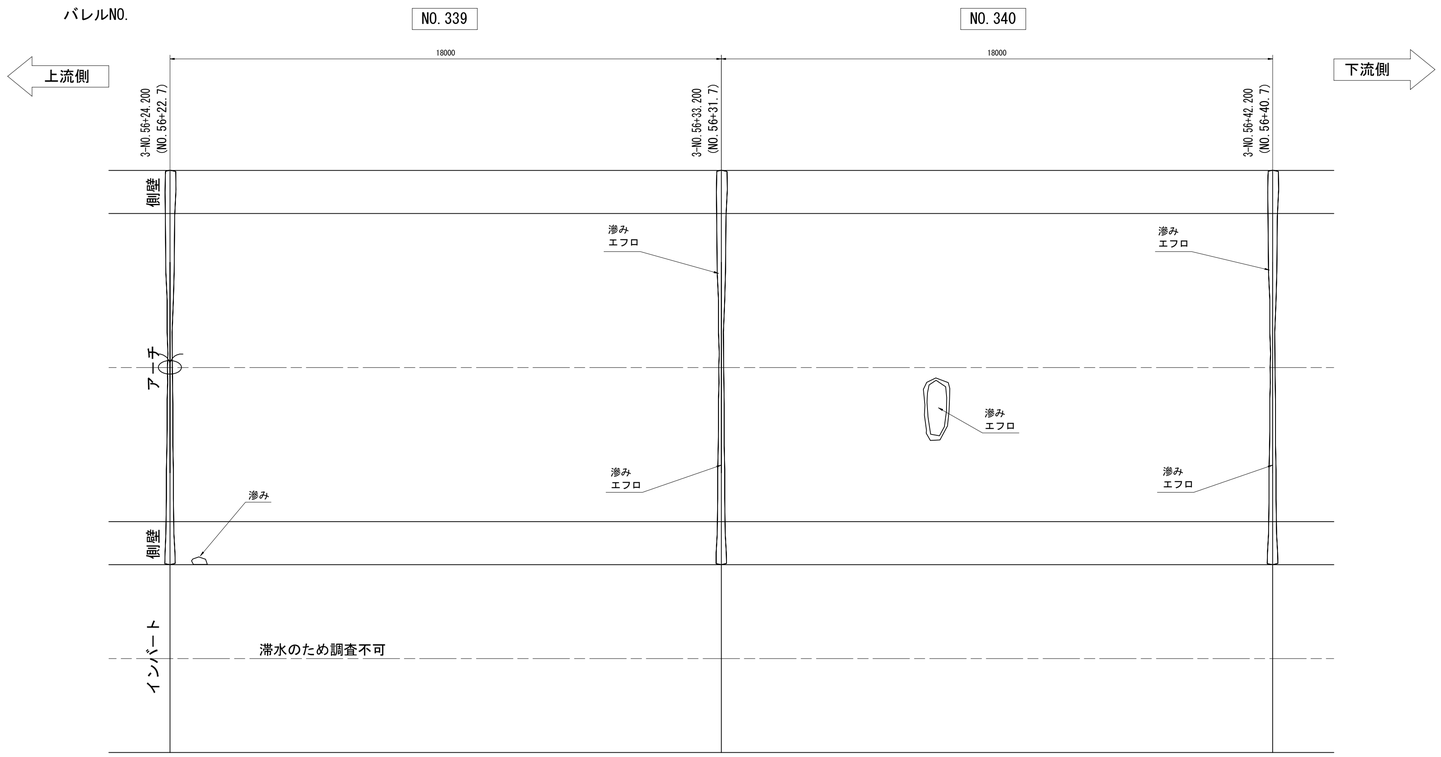

凡　例

①線導水工法

②充填工法

③高圧注入工法

④パイプ導水工法
（"+"表示はインバート中心まで
数量は"+"表示も含む）

⑤断面修復左官工法

凡　例			
	クラック ※		磨耗
	エフロレッセンス		湧水
	コールドジョイント		滲み
	穴		シュミットハンマー
	ジャンカ		コア採取

※ 幅が0.2mm未満の場合はヘアークラックとして値は表記しない。

施設名	南部幹線用水路(0312100-1100-20)		
図面名	トンネル補修図(30/37)		
作成年月	平成26年 3月		
縮尺	A1 図示	図面番号	8-441/599
作成者	関東農政局　両総農業水利事業所		

トンネル補修図(31/37) S=1:100

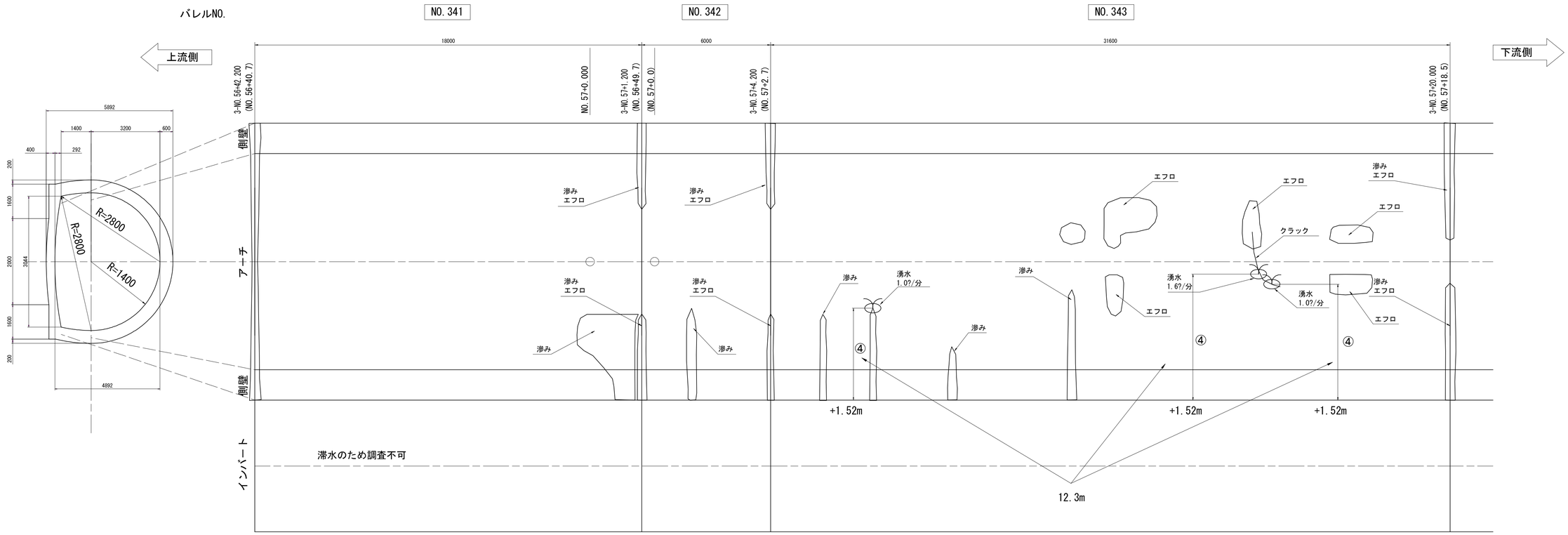

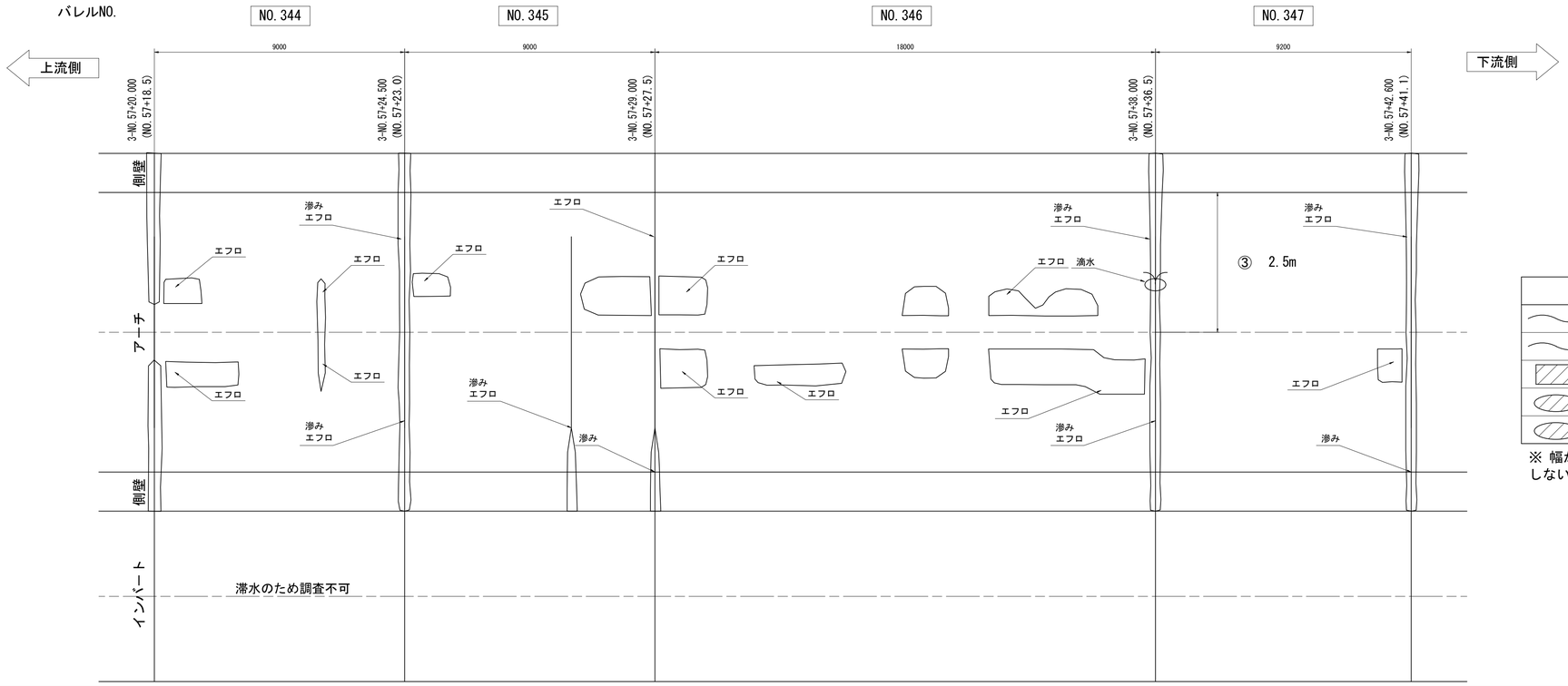

凡　例

①線導水工法

②充填工法

③高圧注入工法

④パイプ導水工法
（"+"表示はインバート中心まで
数量は"+"表示も含む）

⑤断面修復左官工法

凡　例			
	クラック ※		磨耗
	エフロレッセンス		湧水
	コールドジョイント		滲み
	穴		シュミットハンマー
	ジャンカ		コア採取

※ 幅が0.2mm未満の場合はヘアークラックとして値は表記しない。

施設名	南部幹線用水路(0312100-1100-20)		
図面名	トンネル補修図(31/37)		
作成年月	平成26年 3月		
縮尺	A1 図示	図面番号	8-442/599
作成者	関東農政局　両総農業水利事業所		

トンネル補修図(32/37) S=1:100

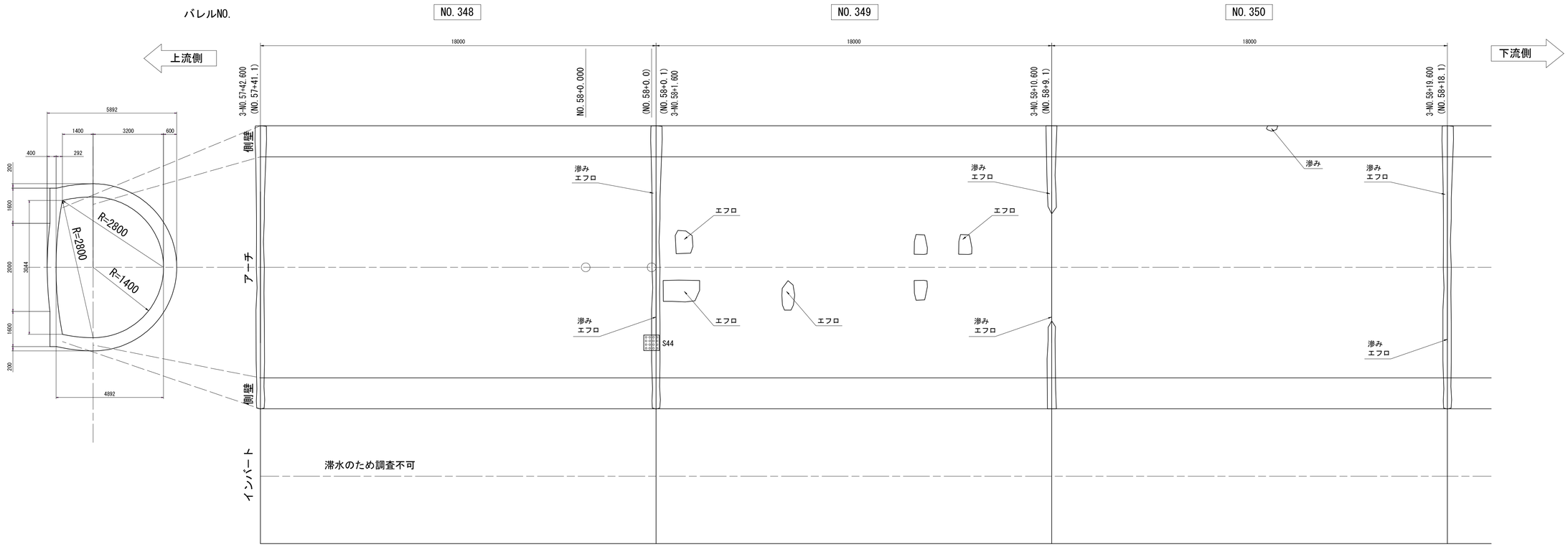
バレルNO.
NO.348
NO.349
NO.350
上流側
下流側
18000
18000
18000
3-NO.57+42.600 (NO.57+41.1)
NO.58+0.000
(NO.58+0.0)
(NO.58+0.1) 3-NO.58+1.600
3-NO.58+10.600 (NO.58+9.1)
3-NO.58+19.600 (NO.58+18.1)
5892
1400
3200
600
400
292
200
1600
2000
3044
1600
200
4892
R=2800
R=2800
R=1400
側壁
アーチ
側壁
インバート
滲み
エフロ
エフロ
S44
滲み
滲み
滲み
エフロ
滲み
エフロ
滲み
エフロ

トンネル補修図(33/37) S=1:100

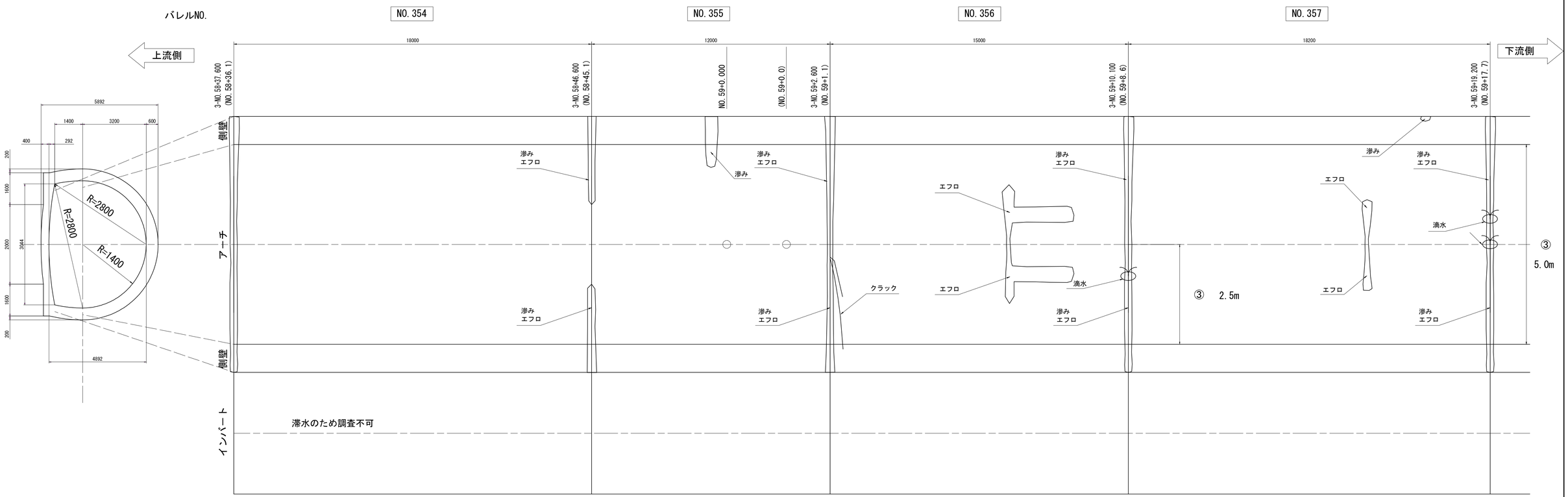

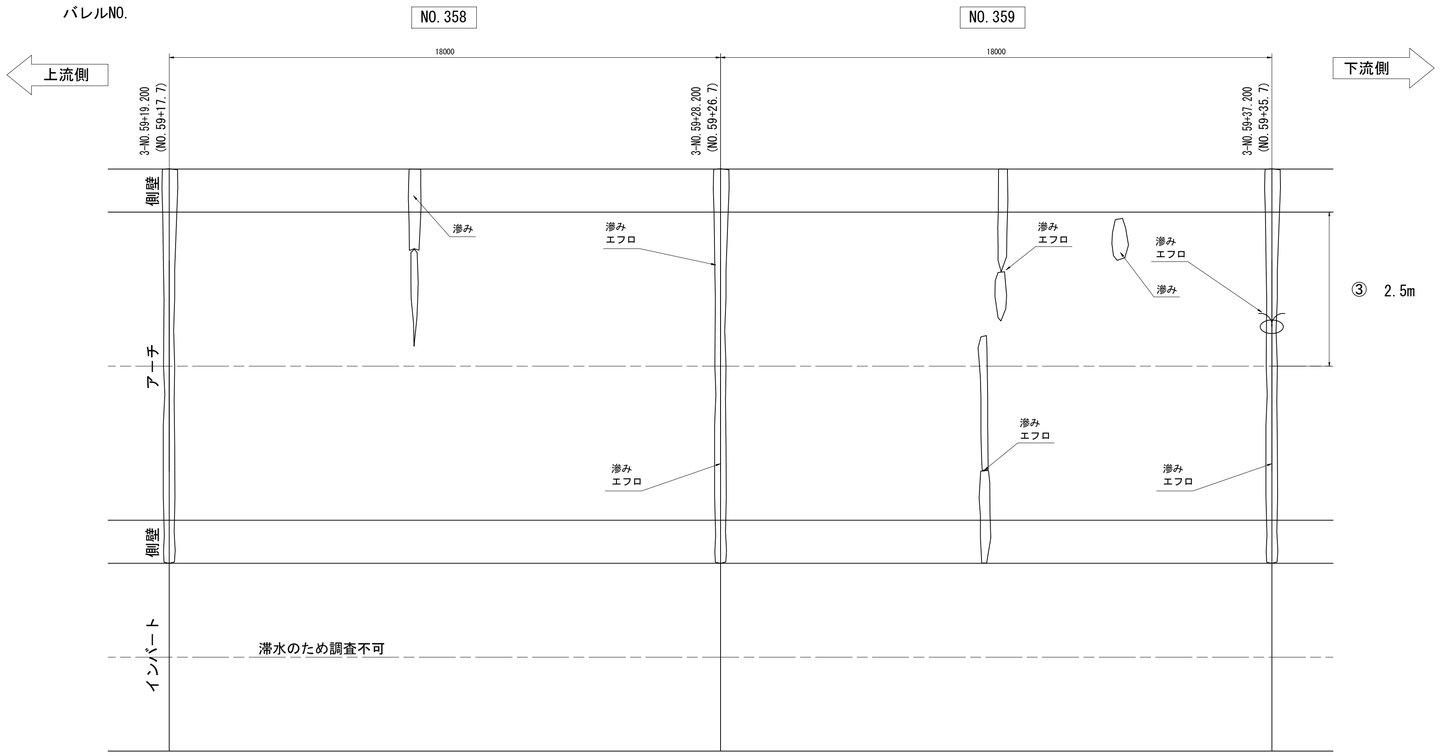

凡　例

①線導水工法

②充填工法

③高圧注入工法

④パイプ導水工法
（"+"表示はインバート中心まで
数量は"+"表示も含む）

⑤断面修復左官工法

凡　例			
	クラック ※		磨耗
	エフロレッセンス		湧水
	コールドジョイント		滲み
	穴		シュミットハンマー
	ジャンカ		コア採取

※ 幅が0.2mm未満の場合はヘアークラックとして値は表記しない。

施設名	南部幹線用水路(0312100-1100-20)		
図面名	トンネル補修図(33/37)		
作成年月	平成26年 3月		
縮尺	A1 図示	図面番号	8-444/599
作成者	関東農政局　両総農業水利事業所		

トンネル補修図(34/37) S=1:100

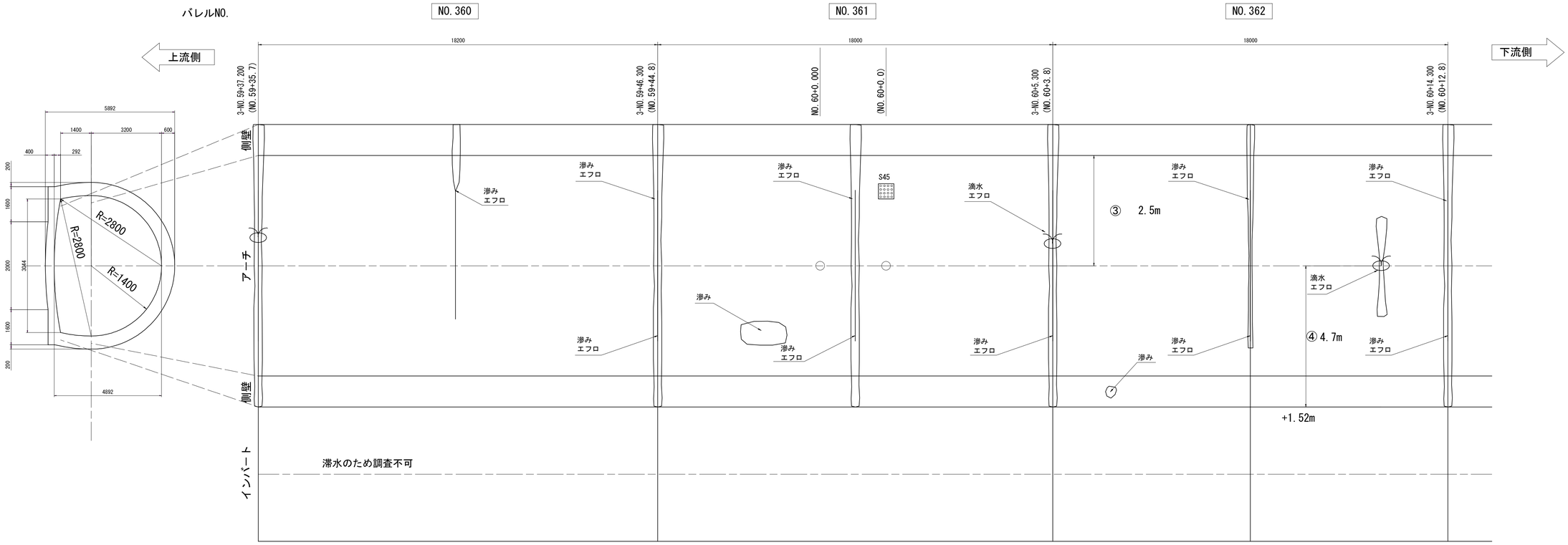
バレルNO.
NO.360
NO.361
NO.362
上流側
下流側
18200
18000
18000
3-NO.59+37.200 (NO.59+35.7)
3-NO.59+46.300 (NO.59+44.8)
NO.60+0.000
(NO.60+0.0)
3-NO.60+5.300 (NO.60+3.8)
3-NO.60+14.300 (NO.60+12.8)
5892
1400
3200
600
400
292
200
1600
2000
3844
1600
200
4892
R=2800
R=2800
R=1400
側壁
アーチ
側壁
インバート
滲み
エフロ
S45
滴水
エフロ
③ 2.5m
④ 4.7m
+1.52m
滲み
滴水
エフロ
滲み
滲み
エフロ
滲み
エフロ
滲み
滲み
エフロ
滲み
エフロ
滲み
エフロ
滲み
滲み
エフロ
滲み
エフロ
滲み
滲み
エフロ
滲み
エフロ
滲み
エフロ
滲み
エフロ
滲み

トンネル補修図(35/37) S=1:100

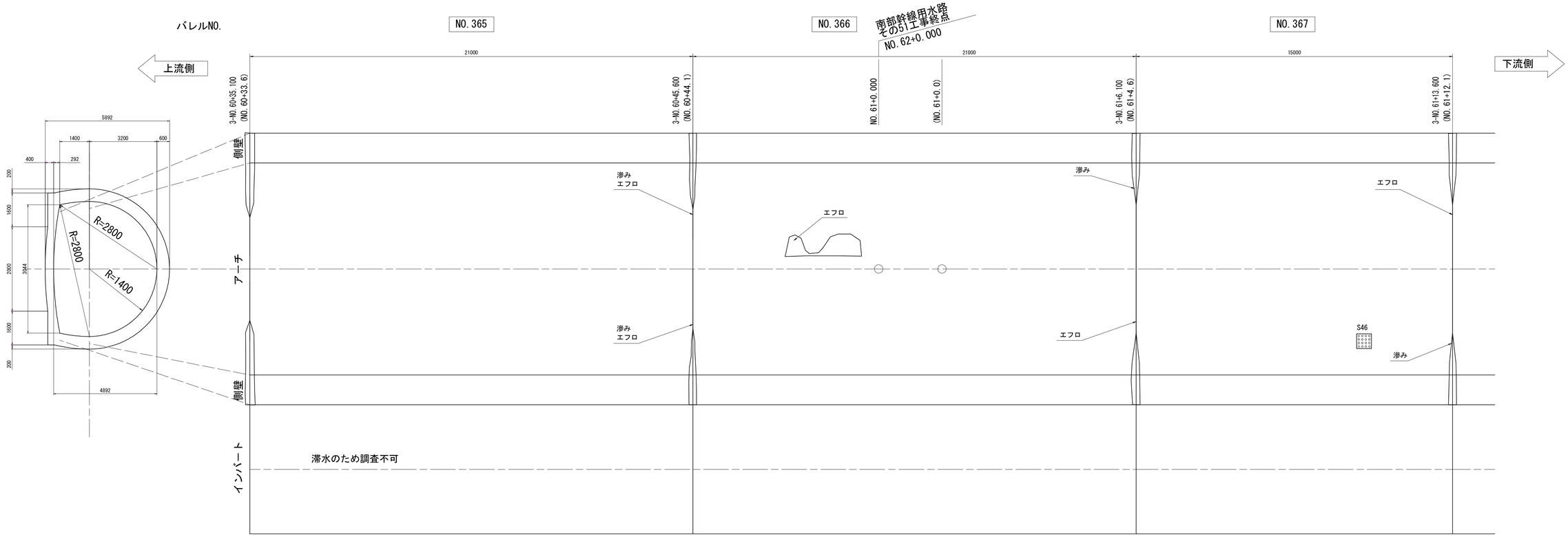

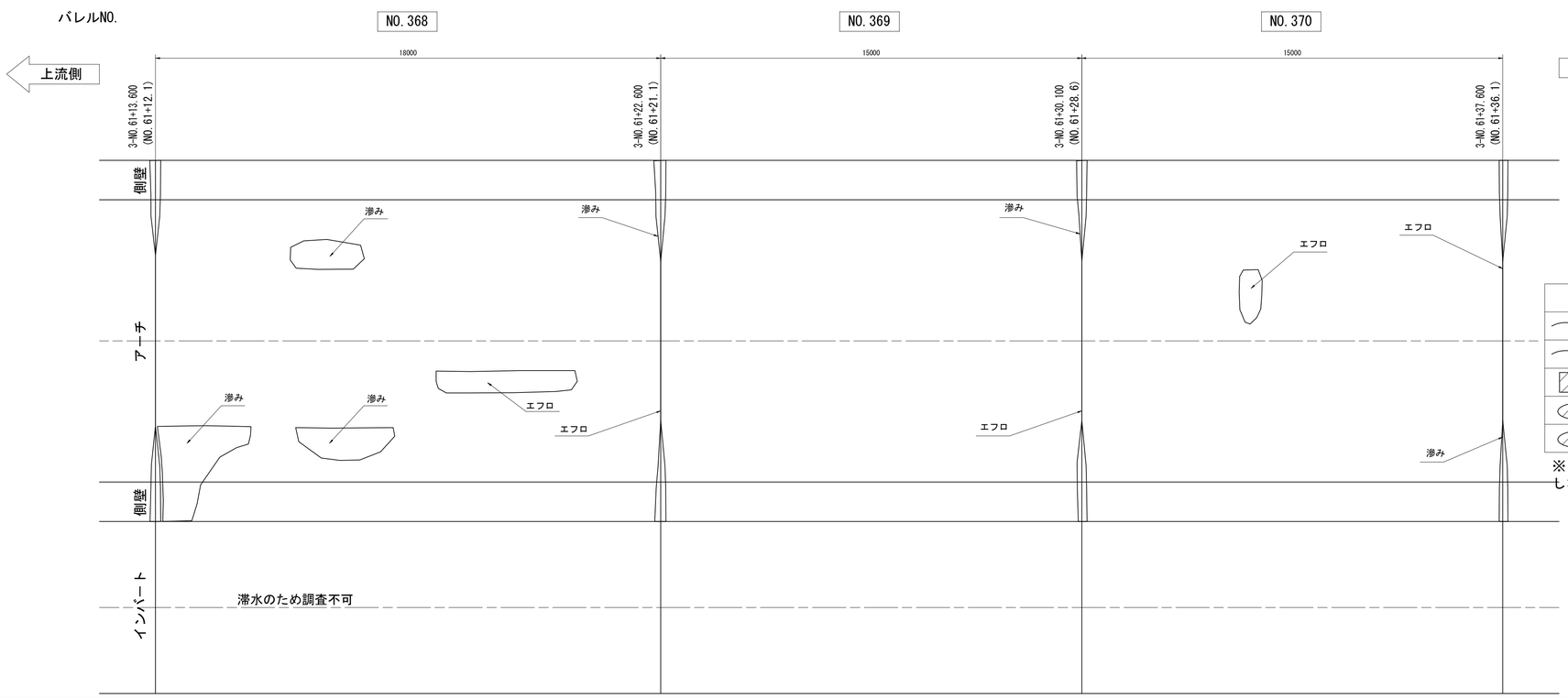

凡　例

①線導水工法

②充填工法

③高圧注入工法

④パイプ導水工法
（"+"表示はインバート中心まで
数量は"+"表示も含む）

⑤断面修復左官工法

凡　例			
	クラック ※		磨耗
	エフロレッセンス		湧水
	コールドジョイント		滲み
	穴		シュミットハンマー
	ジャンカ		コア採取

※ 幅が0.2mm未満の場合はヘアークラックとして値は表記
もない。

施設名	南部幹線用水路(0312100-1100-20)		
図面名	トンネル補修図(35/37)		
作成年月	平成26年 3月		
縮尺	A1 図示	図面番号	8-446/599
作成者	関東農政局　両総農業水利事業所		

トンネル補修図(36/37) S=1:100

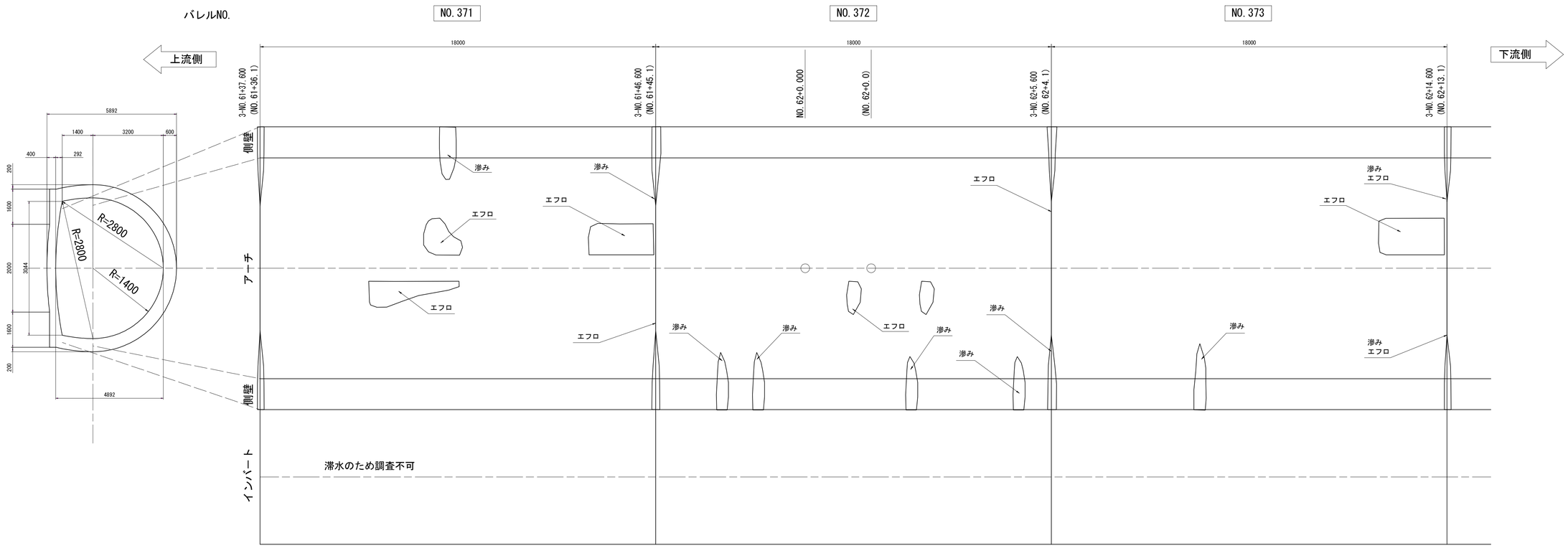

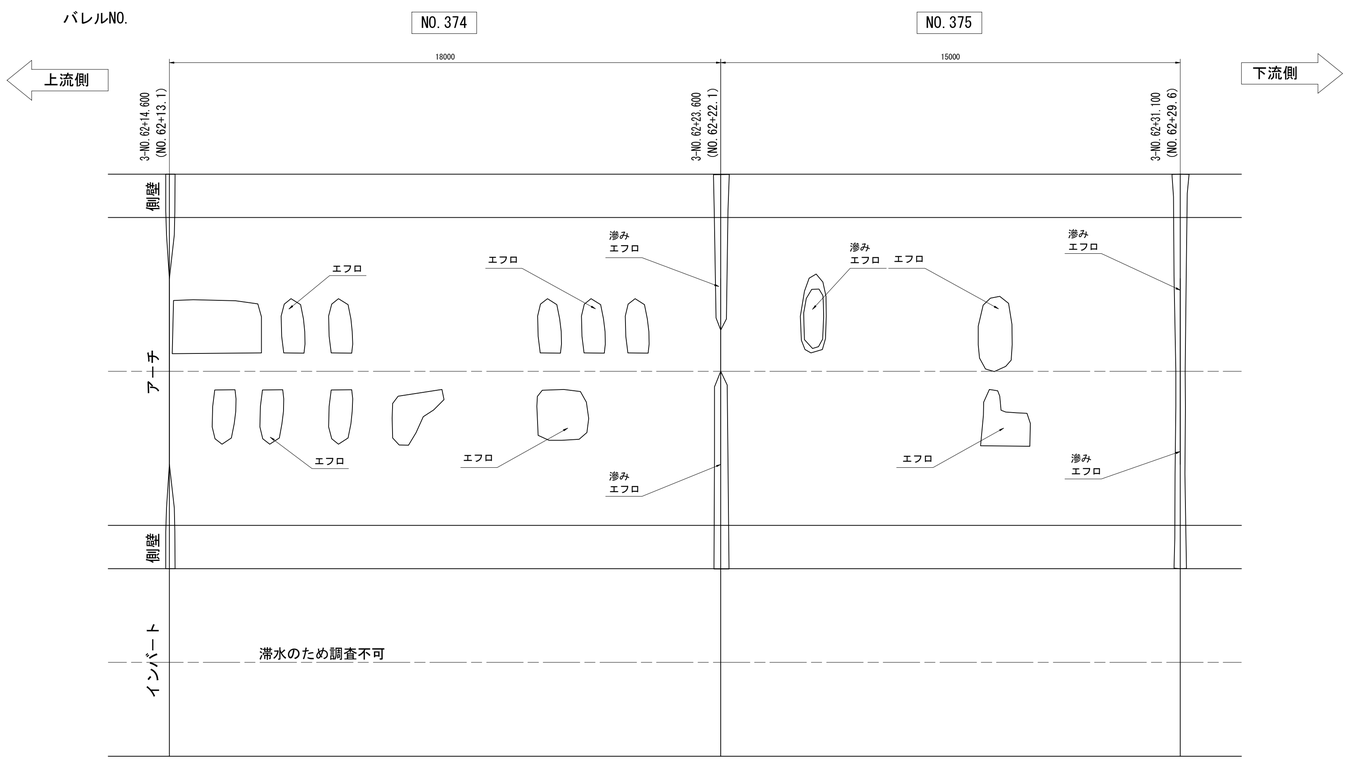

凡　例

①線導水工法

②充填工法

③高圧注入工法

④パイプ導水工法
（"+"表示はインバート中心まで
数量は"+"表示も含む）

⑤断面修復左官工法

凡　例			
	クラック ※		磨耗
	エフロレッセンス		湧水
	コールドジョイント		滲み
	穴		シュミットハンマー
	ジャンカ		コア採取

※ 幅が0.2mm未満の場合はヘアークラックとして値は表記しない。

施設名	南部幹線用水路(0312100-1100-20)		
図面名	トンネル補修図(36/37)		
作成年月	平成26年 3月		
縮尺	A1 図示	図面番号	8-447/599
作成者	関東農政局　両総農業水利事業所		

トンネル補修図(37/37) S=1:100

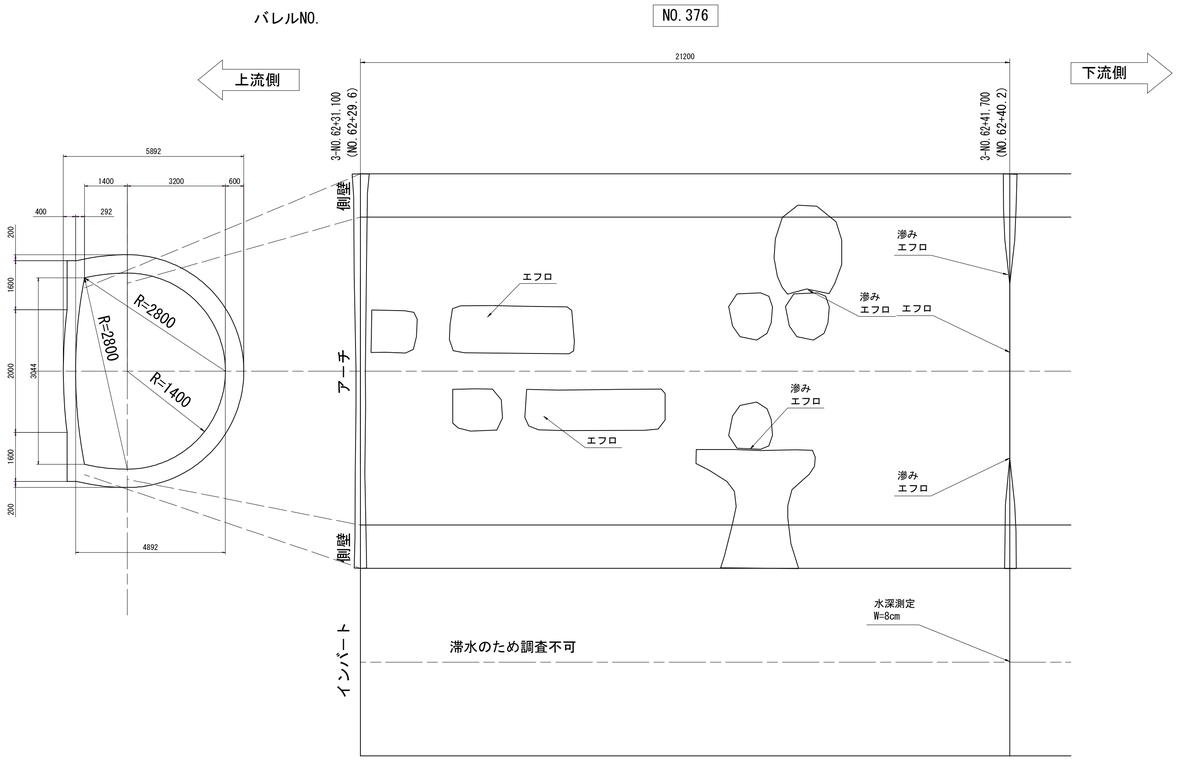

凡　例

①線導水工法

②充填工法

③高圧注入工法

④パイプ導水工法
（"+"表示はインバート中心まで
数量は"+"表示も含む）

⑤断面修復左官工法

凡　例			
	クラック ※		磨耗
	エフロレッセンス		湧水
	コールドジョイント		滲み
	穴		シュミットハンマー
	ジャンカ		コア採取

※ 幅が0.2mm未満の場合はヘアークラックとして値は表記しない。

施設名	南部幹線用水路(0312100-1100-20)		
図面名	トンネル補修図(37/37)		
作成年月	平成26年 3月		
縮尺	A1 図示	図面番号	8-448/599
作成者	関東農政局　両総農業水利事業所		

73号空気弁工構造図 S=1:50

位置図 S=1:100

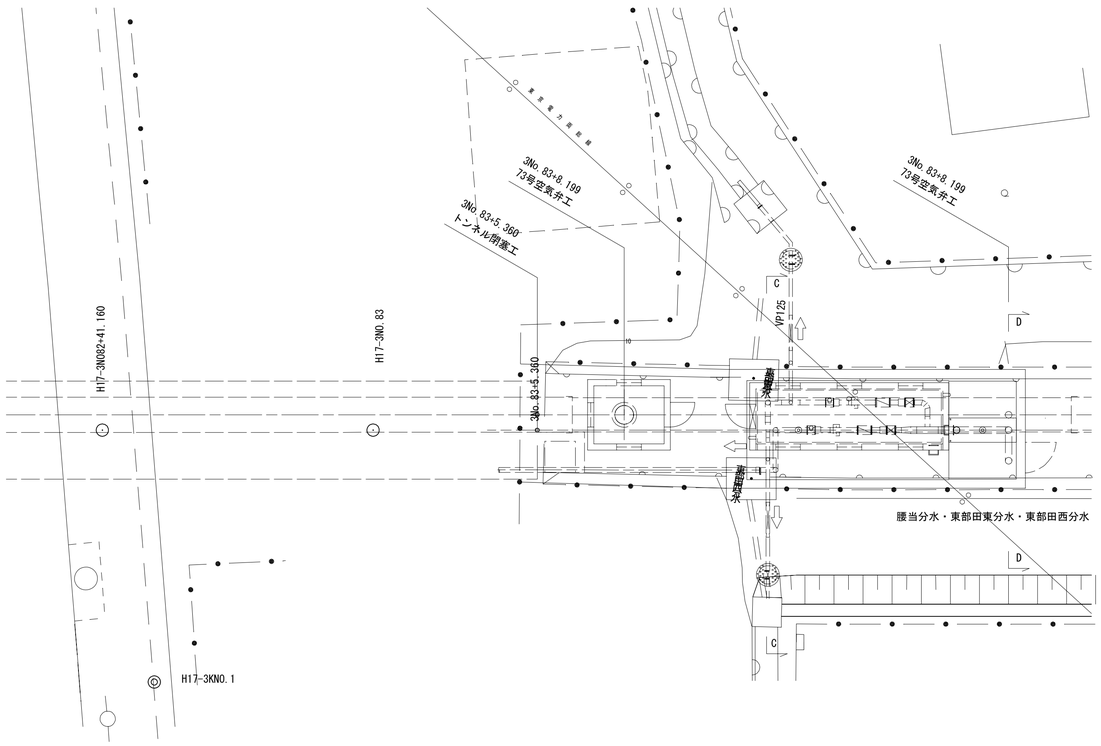

平断面図

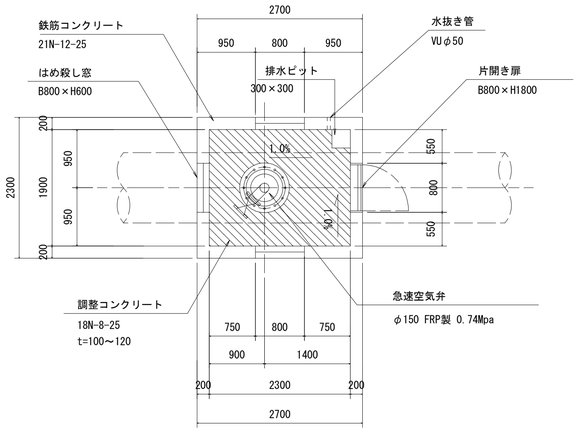

B-B

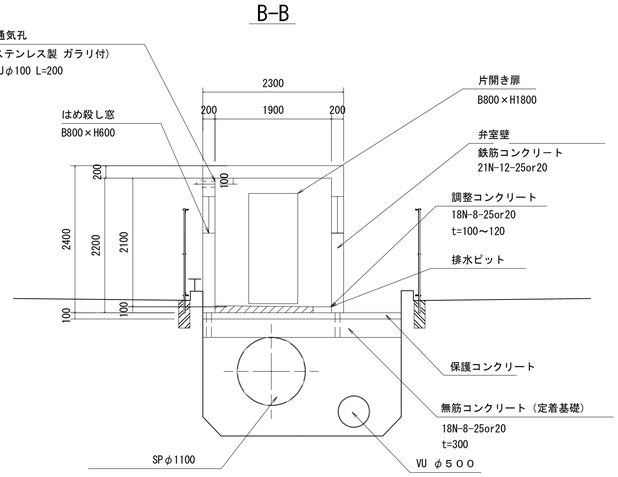

平面図

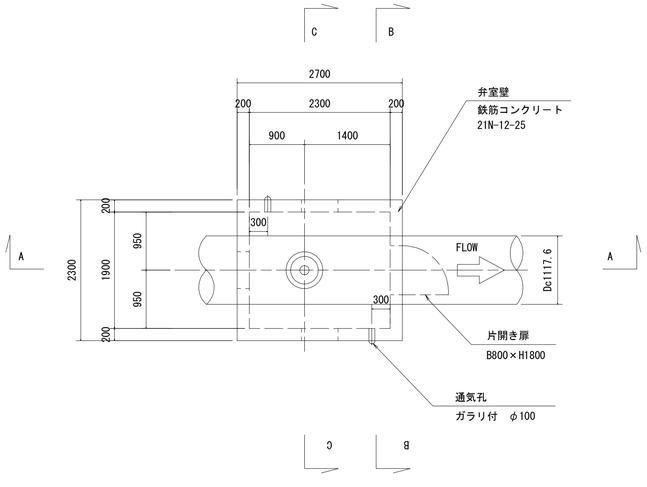

A-A

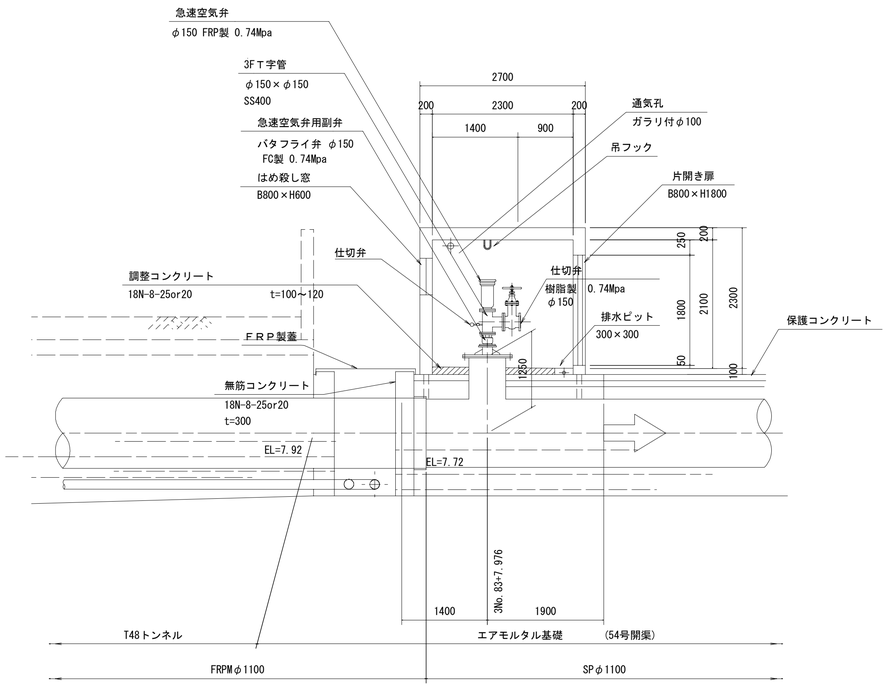

C-C

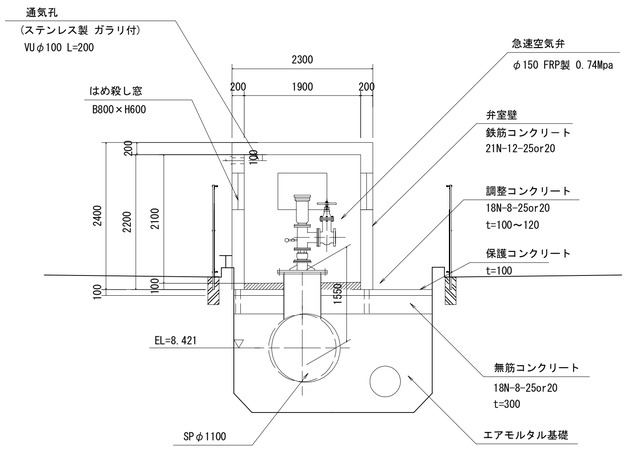

施設名	南部幹線用水路(0312100-1100-20)		
図面名	73号空気弁工構造図		
作成年月	平成26年 3月		
縮尺	A1 1:50 A2 1:70	図面番号	8-449/599
作成者	関東農政局　両総農業水利事業所		

腰当・東部田東・東部田西分水工構造図(1/6)

位置図 S=1:500

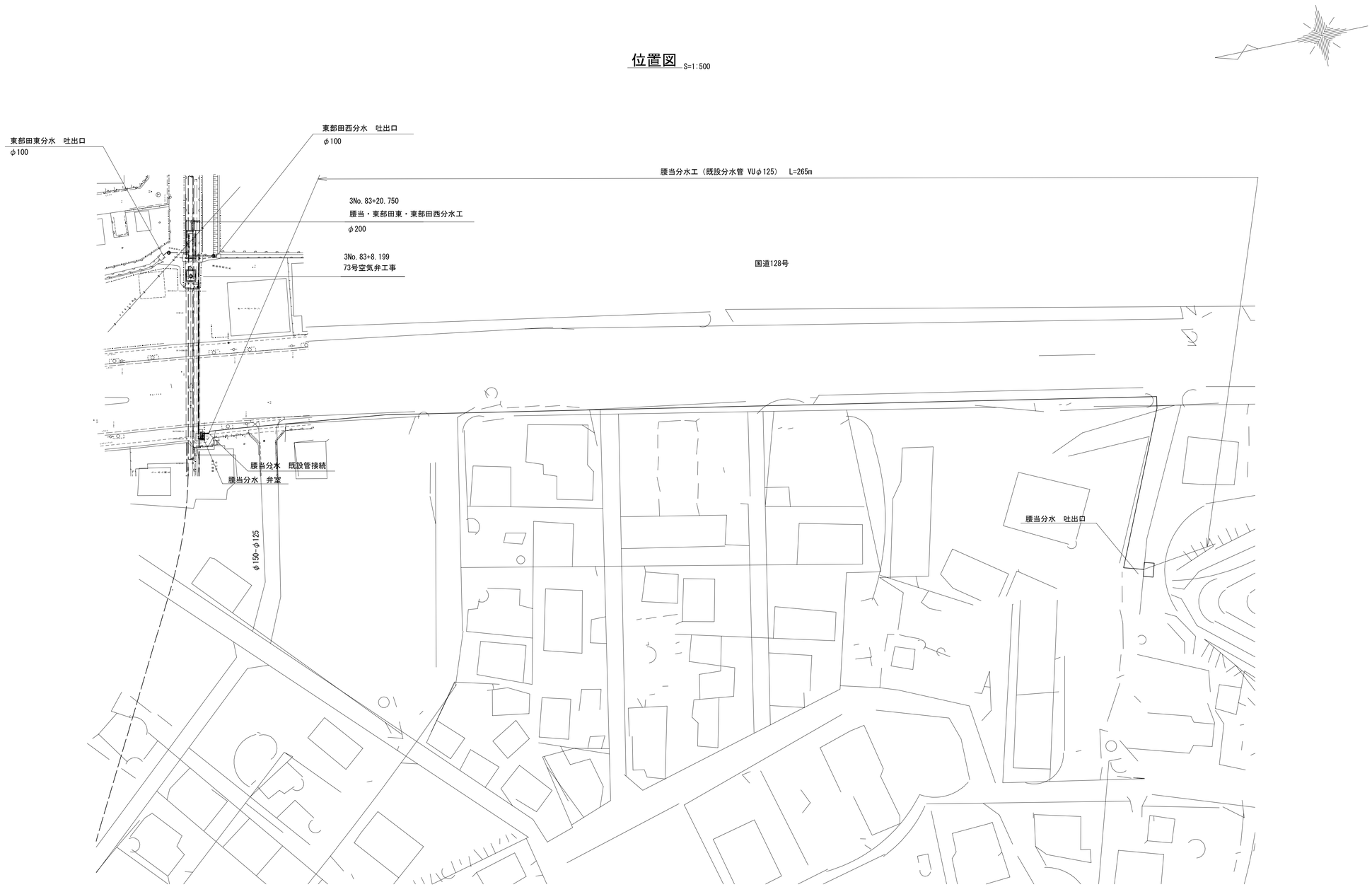

施設名	南部幹線用水路(0312100-1100-20)		
図面名	腰当・東部田東・東部田西分水工構造図(1/6)		
作成年月	平成26年 3月		
縮尺	A1 1:50 A2 1:70	図面番号	8-450/599
作成者	関東農政局　両総農業水利事業所		

腰当・東部田東・東部田西分水工構造図(2/6)

S=1:30

平面図
（腰当分水接続部）

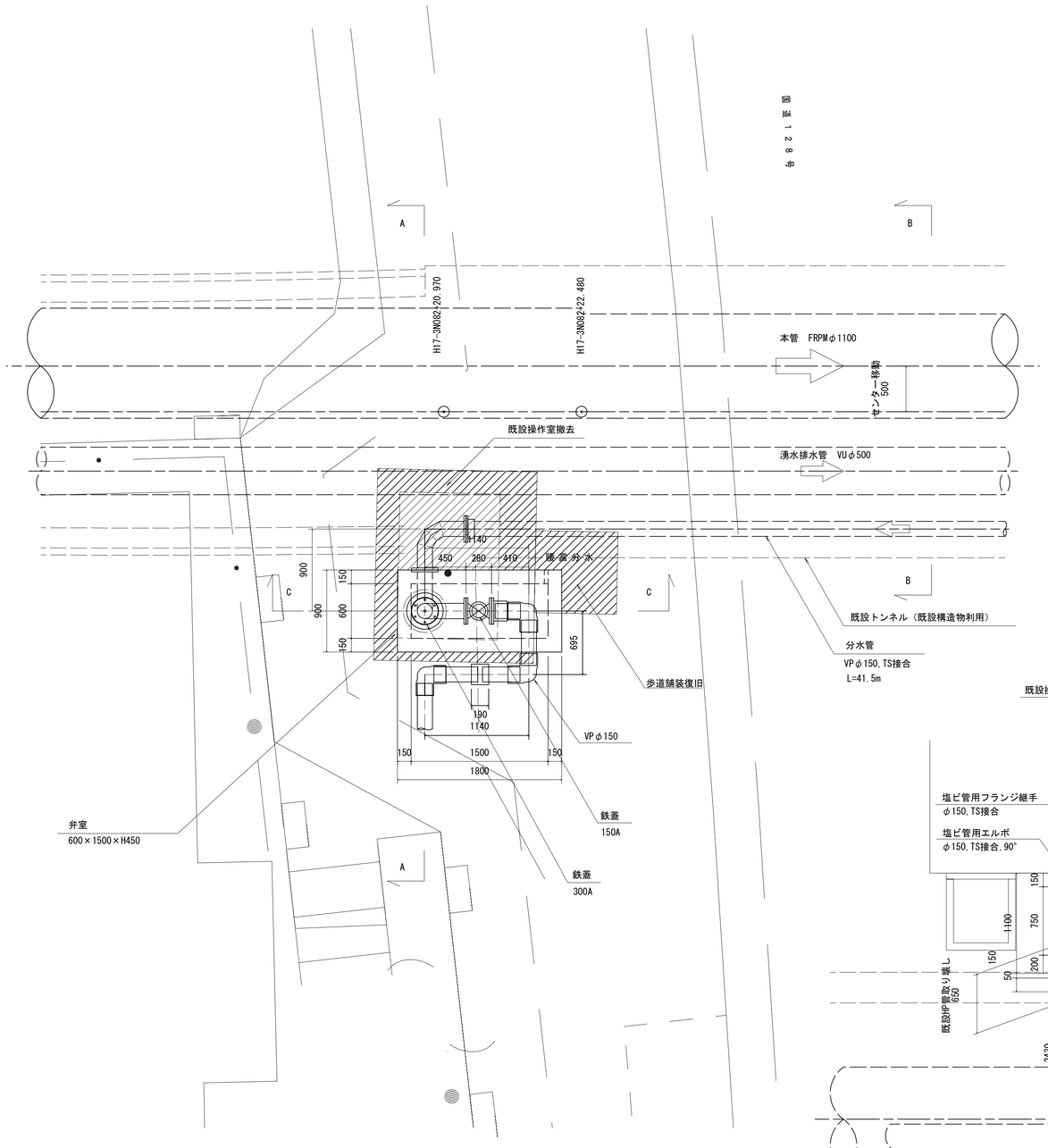

A-A

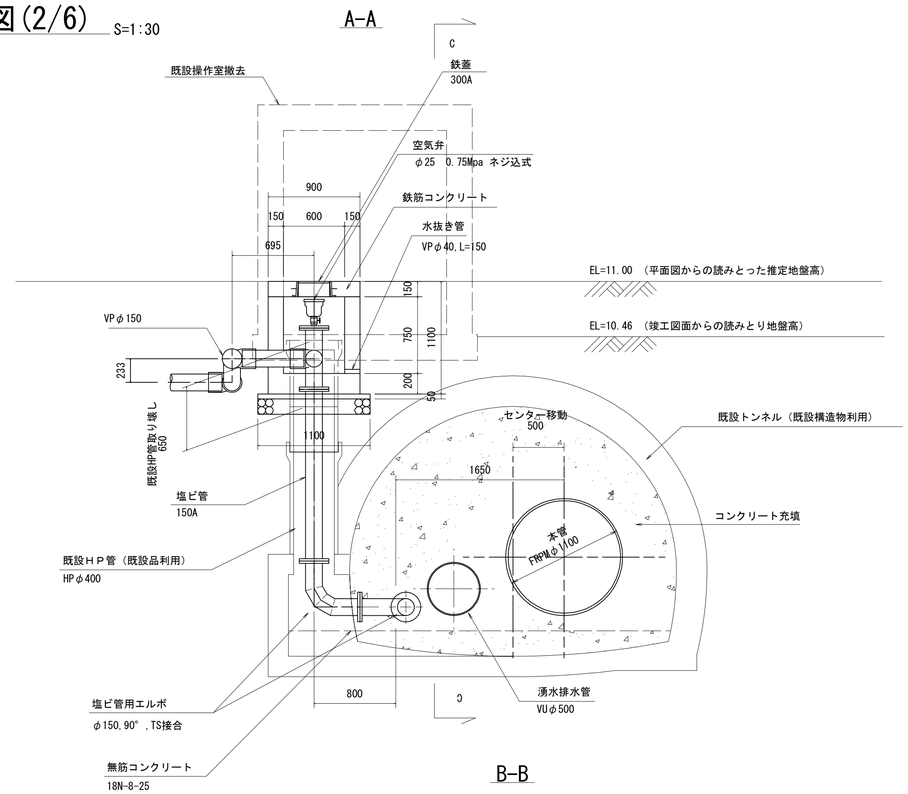

B-B

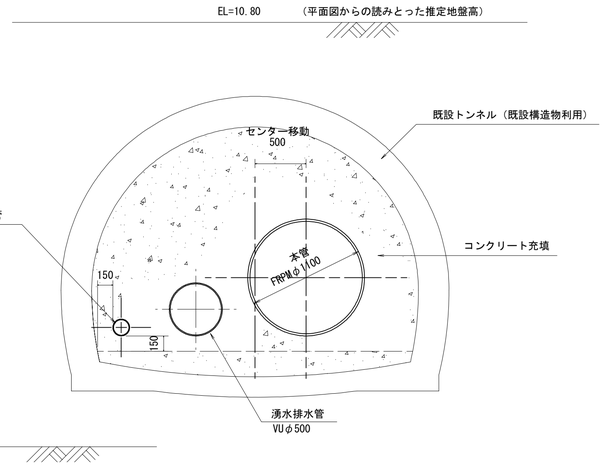

C-C

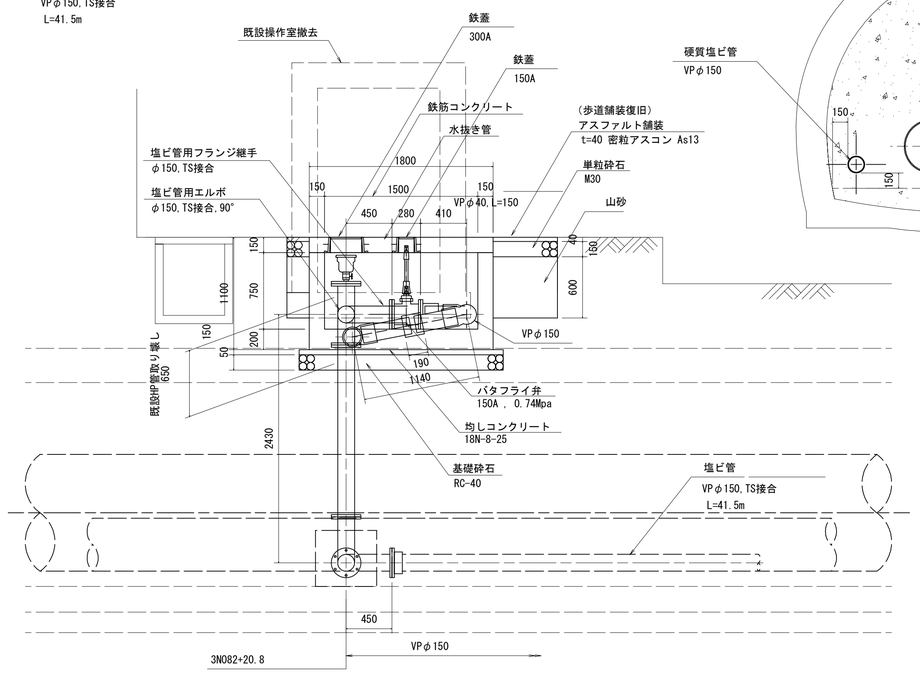

施設名	南部幹線用水路(0312100-1100-20)		
図面名	腰当・東部田東・東部田西分水工構造図(2/6)		
作成年月	平成26年 3月		
縮尺	A1 1:30 A2 1:42	図面番号	8-451/599
作成者	関東農政局 両総農業水利事業所		

腰当・東部田東・東部田西分水工構造図(3/6)

平面図 S=1:50

（サイホンブレーカー、弁室、分水管分岐点）

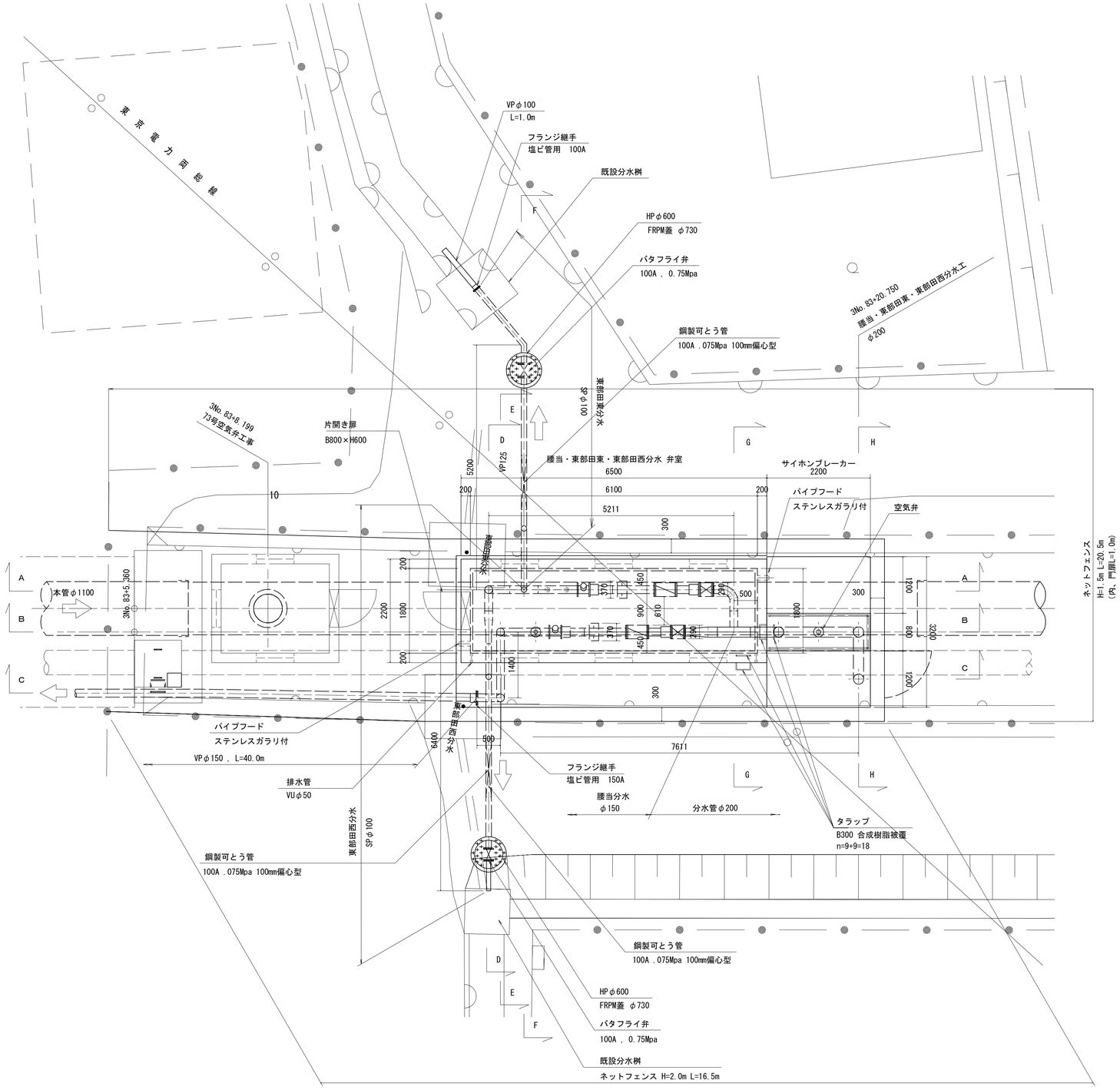

施設名	南部幹線用水路(0312100-1100-20)		
図面名	腰当・東部田東・東部田西分水工構造図(3/6)		
作成年月	平成26年 3月		
縮尺	A1 1:50 A2 1:70	図面番号	8-452/599
作成者	関東農政局　両総農業水利事業所		

腰当・東部田東・東部田西分水工構造図(4/6)

S=1:50

A-A

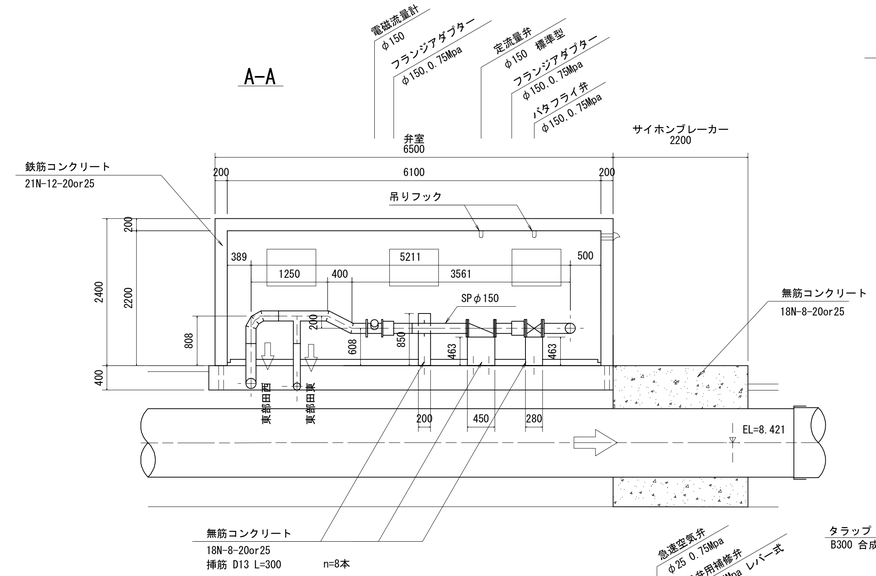

B-B

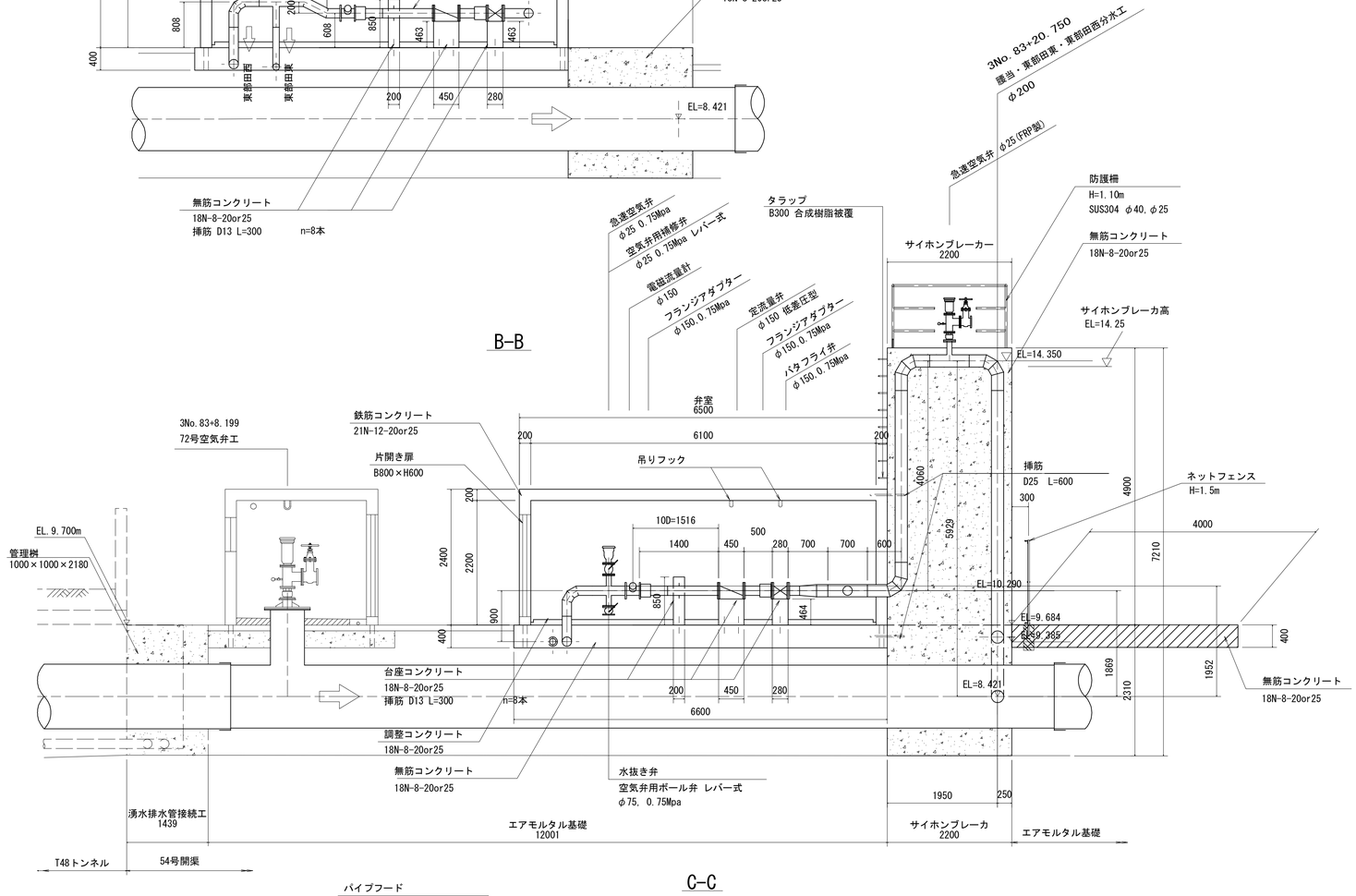

C-C

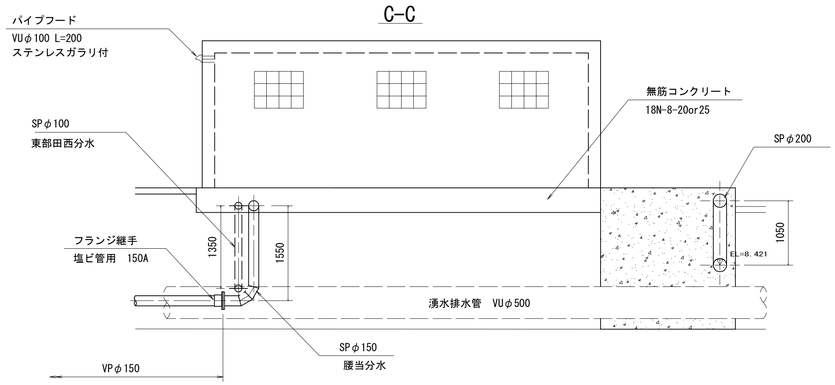

D-D

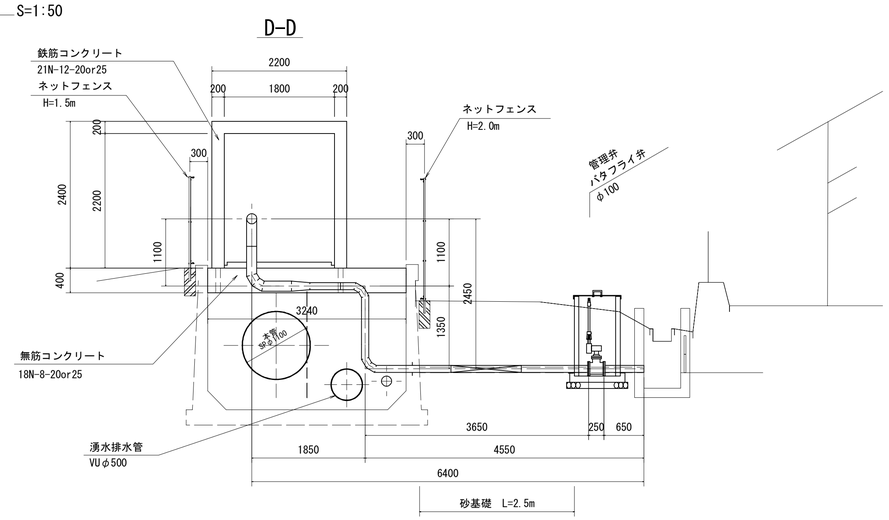

E-E

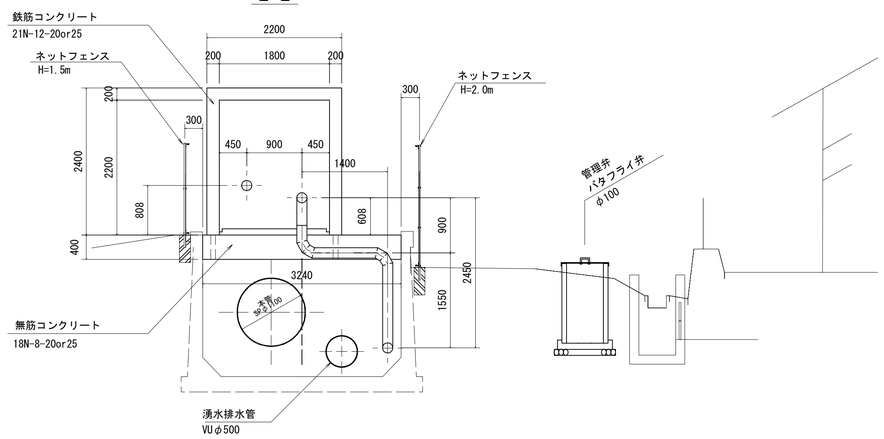

F-F

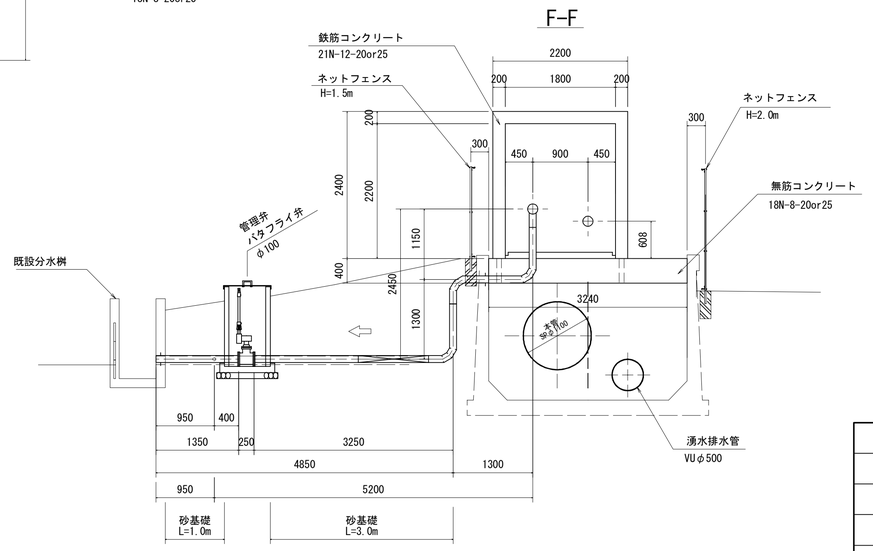

施設名	南部幹線用水路(0312100-1100-20)		
図面名	腰当・東部田東・東部田西分水工構造図(4/6)		
作成年月	平成26年 3月		
縮尺	A1 1:50 A2 1:70	図面番号	8-453/599
作成者	関東農政局 両総農業水利事業所		

腰当・東部田東・東部田西分水工構造図(5/6) S=1:50

G-G

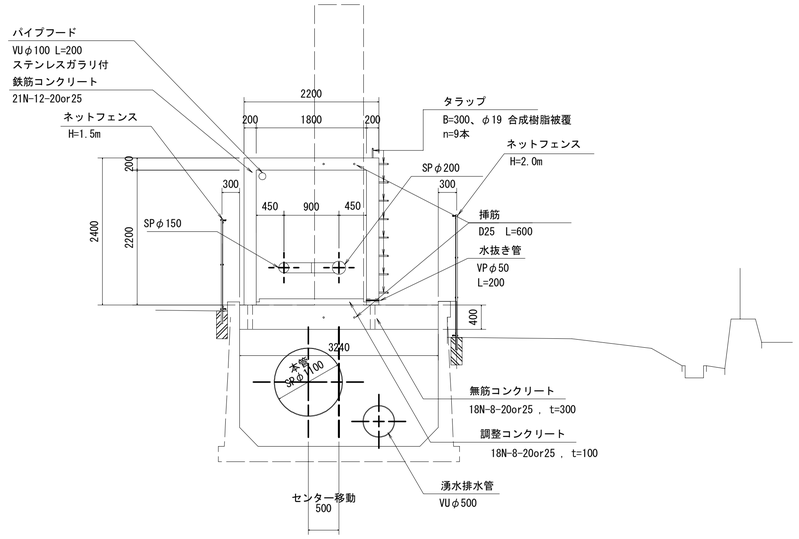

弁室外面図(上流面)

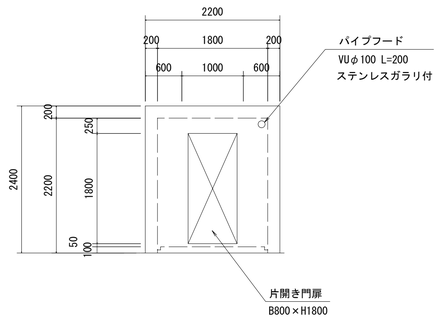

弁室外面図(下流面)

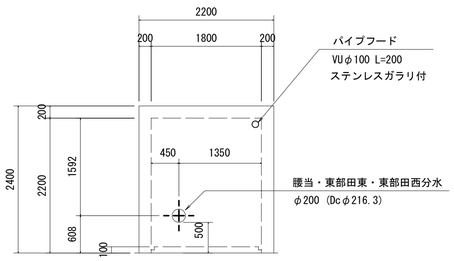

弁室外面図(左岸側面)

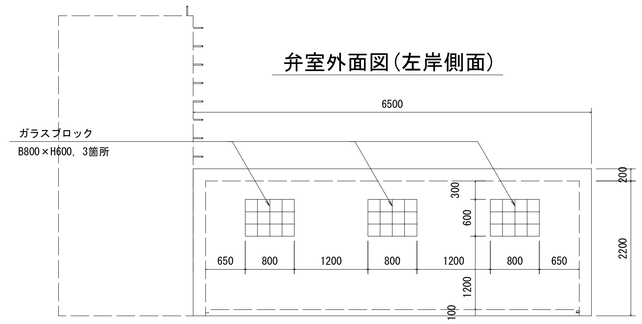

弁室外面図(右岸側面)

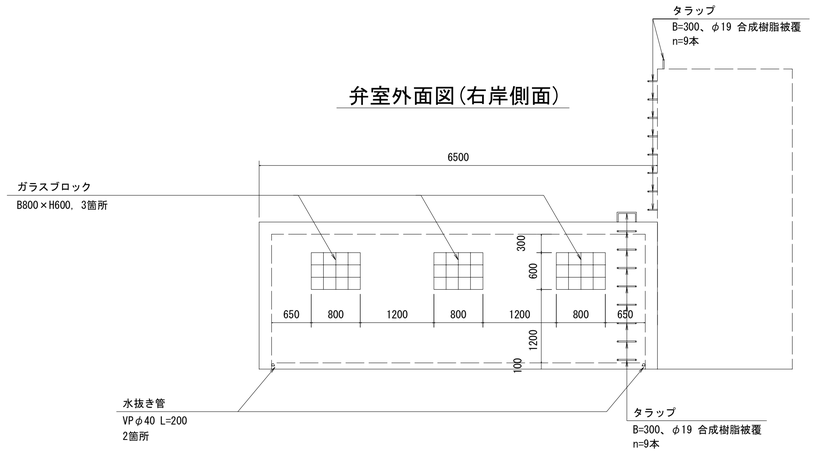

H-H

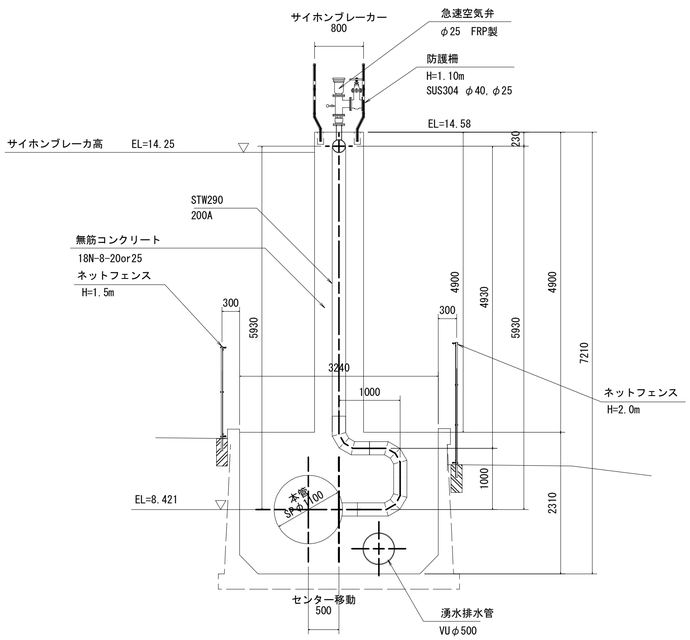

施設名	南部幹線用水路(0312100-1100-20)		
図面名	腰当・東部田東・東部田西分水工構造図(5/6)		
作成年月	平成26年 3月		
縮尺	A1 1:50 A2 1:70	図面番号	8-454/599
作成者	関東農政局　両総農業水利事業所		

腰当・東部田東・東部田西分水工構造図(6/6)

防護柵詳細図 S=1:30

平面図

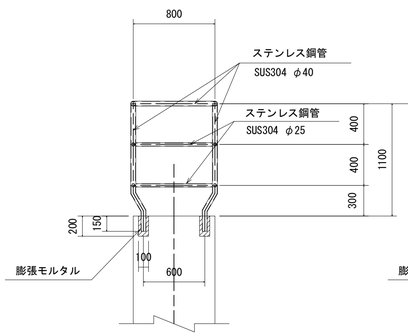

入り口部

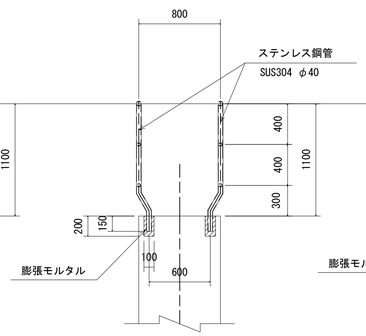

側面図

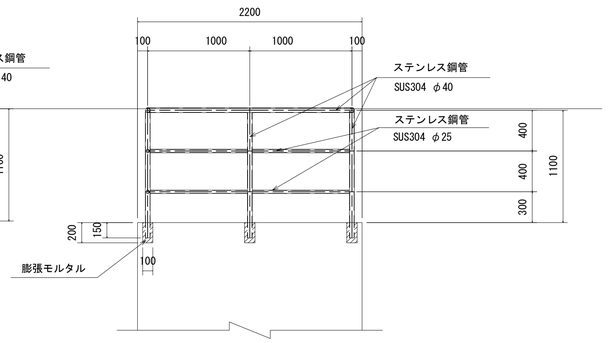

建具表

形式		片開きフラッシュドア		はめ殺し窓	
数量		1		8	
姿図		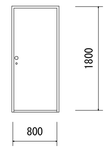		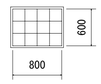	
材質	仕上	アルミ	シルバー	ガラスブロック	
見込	硝子	枠：70 扉：35			
金物		丁番(SUS)、握玉、 シリンダー錠			
備考		沓摺（下枠）ステンレス		200×200型	

空気弁詳細図 S=1:15

サイホンブレーカー

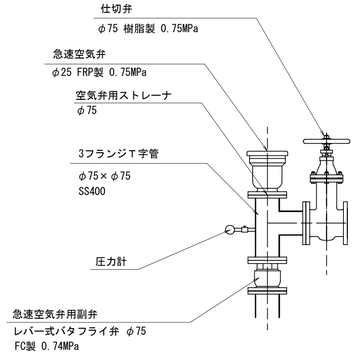

腰当分水工　弁室内

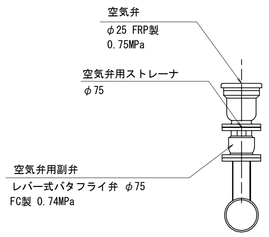

腰当分水工　弁室内

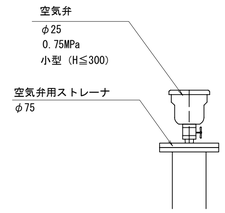

FRP製蓋詳細図 S=1:20

平面図

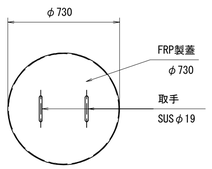

側面図

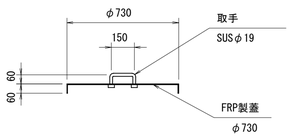

吊りフック詳細図 S=1:20

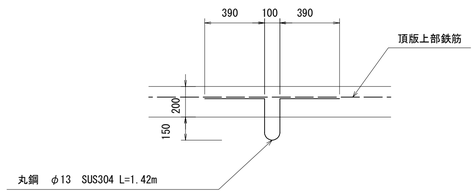

※吊りフックは頂版上部鉄筋に結束させるものとする。

東部田東分水、東部田西分水　管砂基礎 S=1:10

φ100

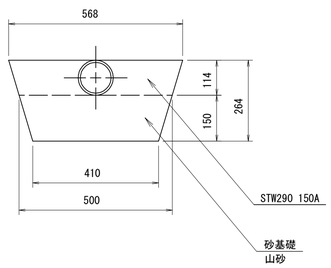

連結ロッド S=1:10

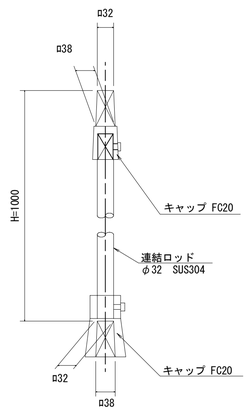

タラップ詳細図 S=1:10

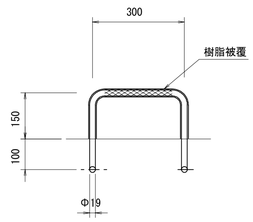

空気弁用ストレーナ詳細図
フランジストレーナ　SUS　φ75

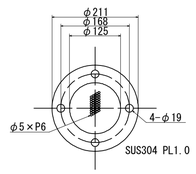

施設名	南部幹線用水路(0312100-1100-20)		
図面名	腰当・東部田東・東部田西分水工構造図(6/6)		
作成年月	平成26年 3月		
縮尺	A1 図示	図面番号	8-455/599
作成者	関東農政局　両総農業水利事業所		

74号空気弁工構造図 S=1:50

位置図 S=1:100

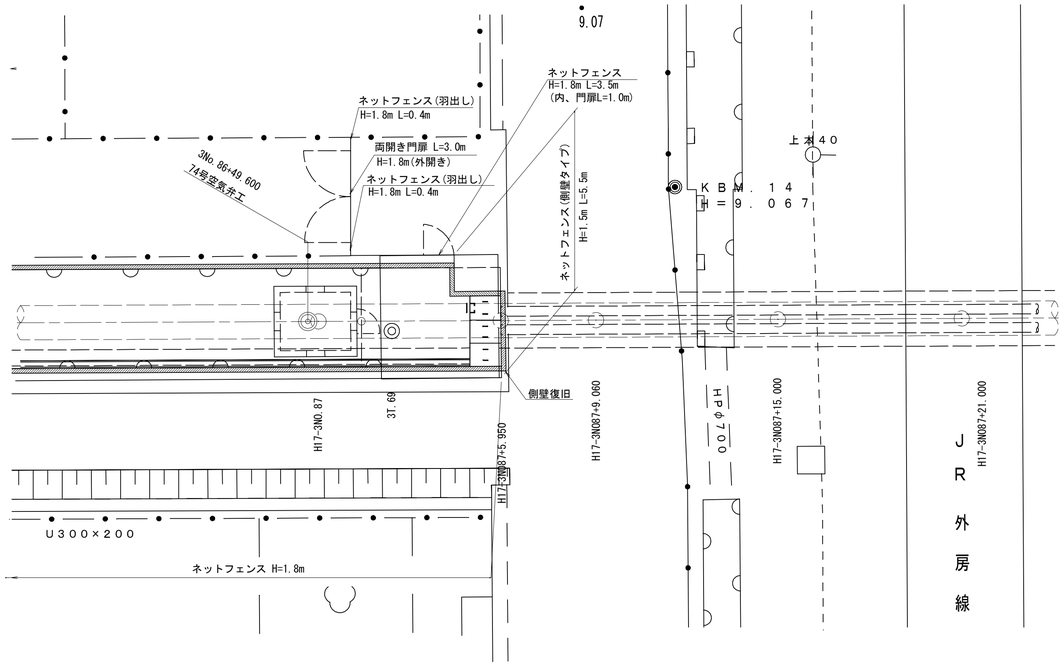

平断面図

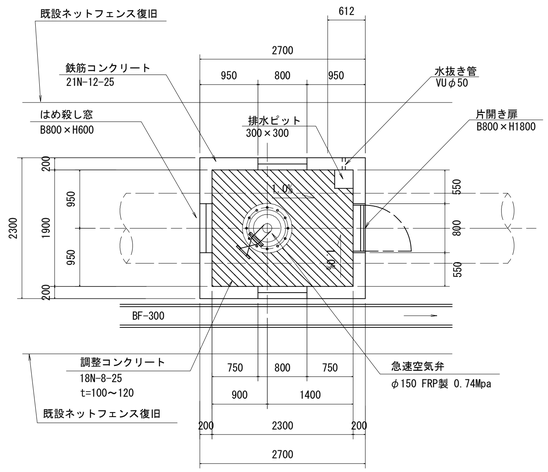

B-B

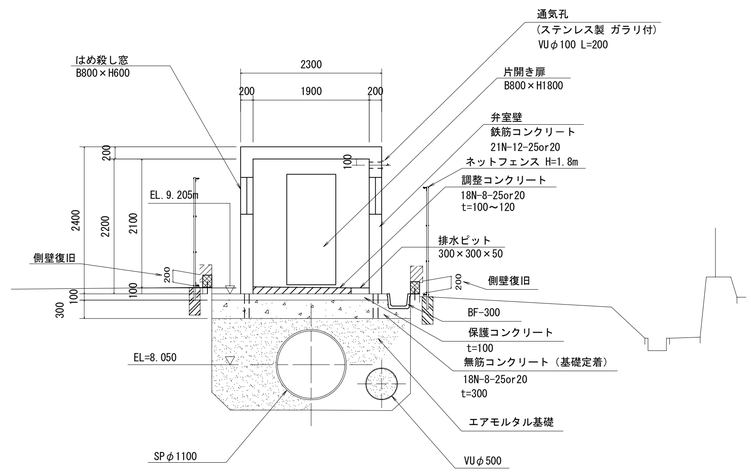

平面図

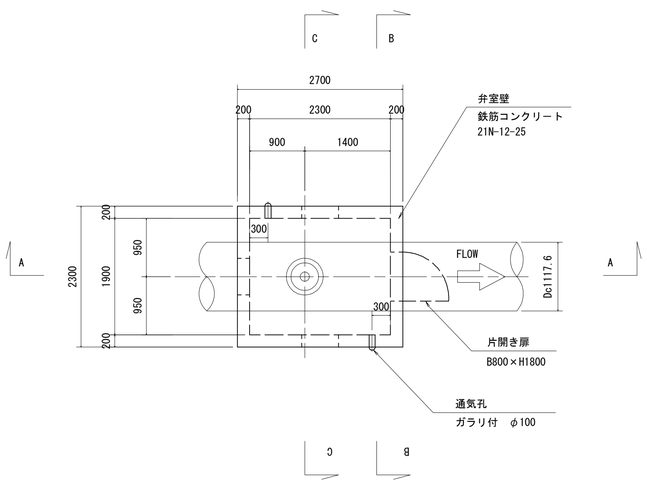

A-A

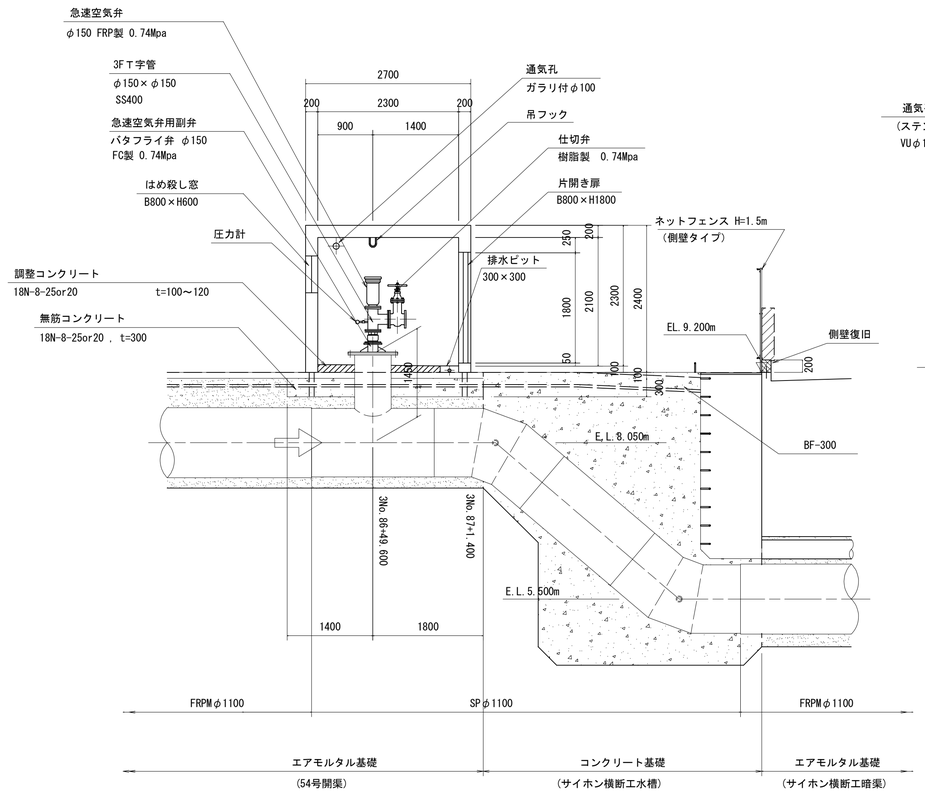

C-C

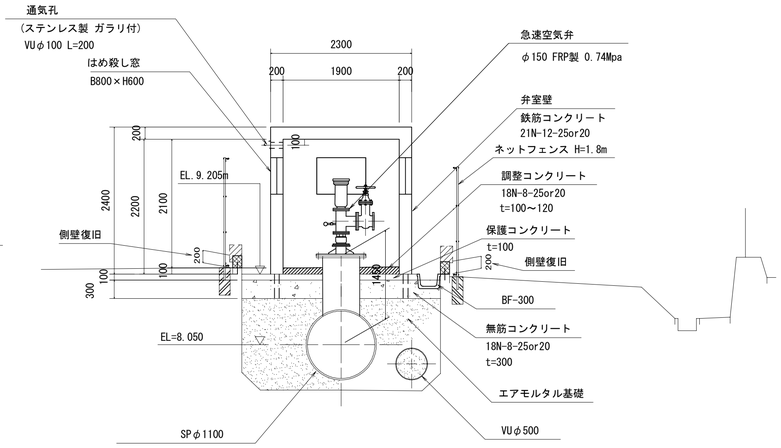

側壁タイプ詳細図
(ネットフェンス支柱) No scale

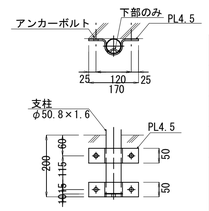

施設名	南部幹線用水路(0312100-1100-20)		
図面名	74号空気弁工構造図		
作成年月	平成26年 3月		
縮尺	A1 1:50 A2 1:70	図面番号	8-456/599
作成者	関東農政局 両総農業水利事業所		

16号サイホン横断工構造図(1/2)

(JR横断)

断面図 S=1:50

φ1800断面

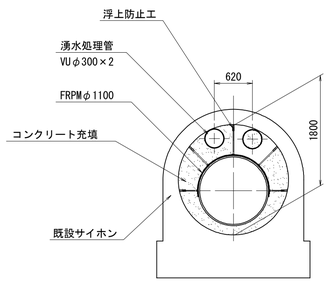

B2200×H2200断面

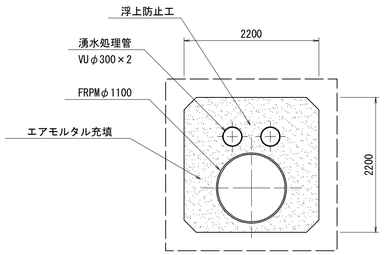

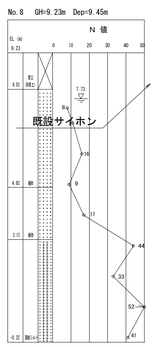

平面図 S=1:100

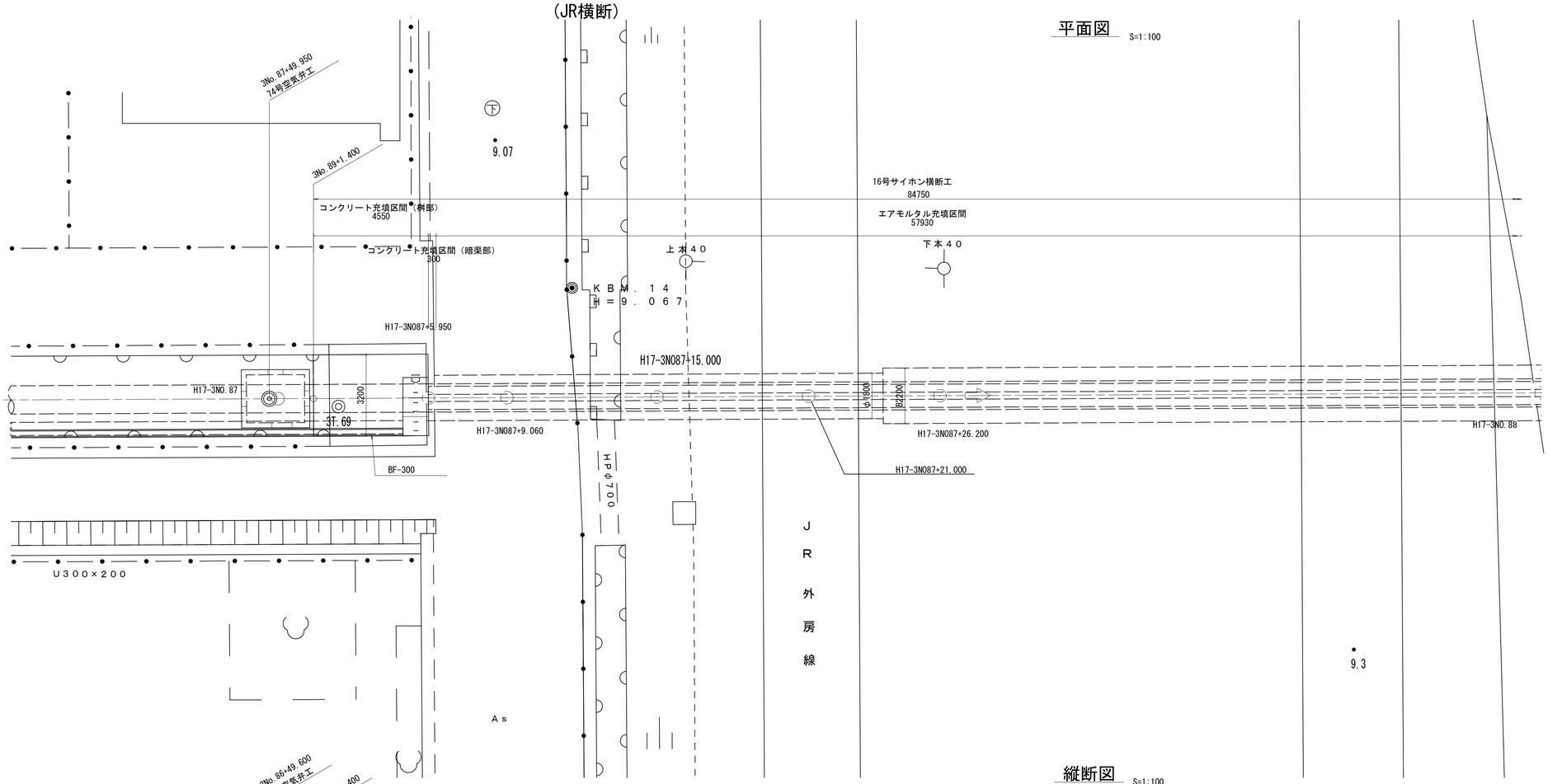

縦断図 S=1:100

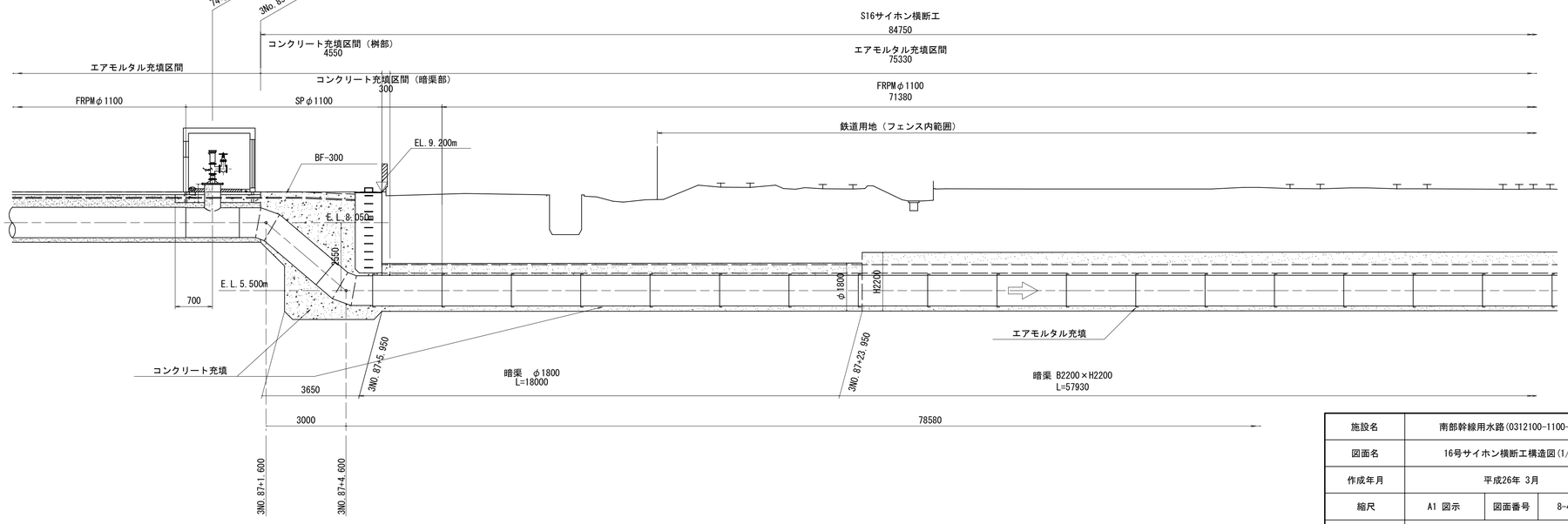

施設名	南部幹線用水路(0312100-1100-20)		
図面名	16号サイホン横断工構造図(1/2)		
作成年月	平成26年 3月		
縮尺	A1 図示	図面番号	8-457/599
作成者	関東農政局 両総農業水利事業所		

16号サイホン横断工構造図(2/2)

(JR横断)

平面図 S=1:100

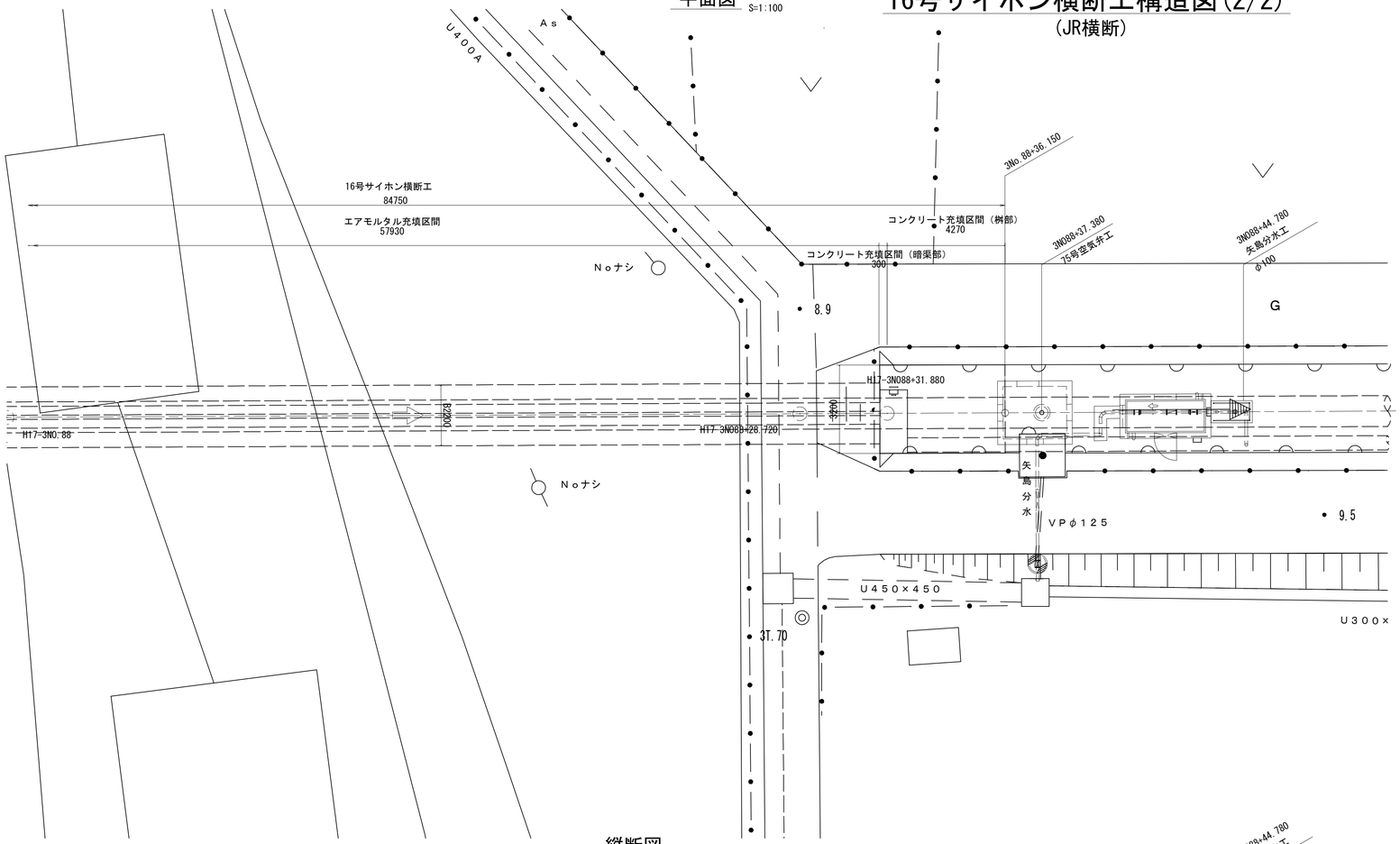

縦断図 S=1:100

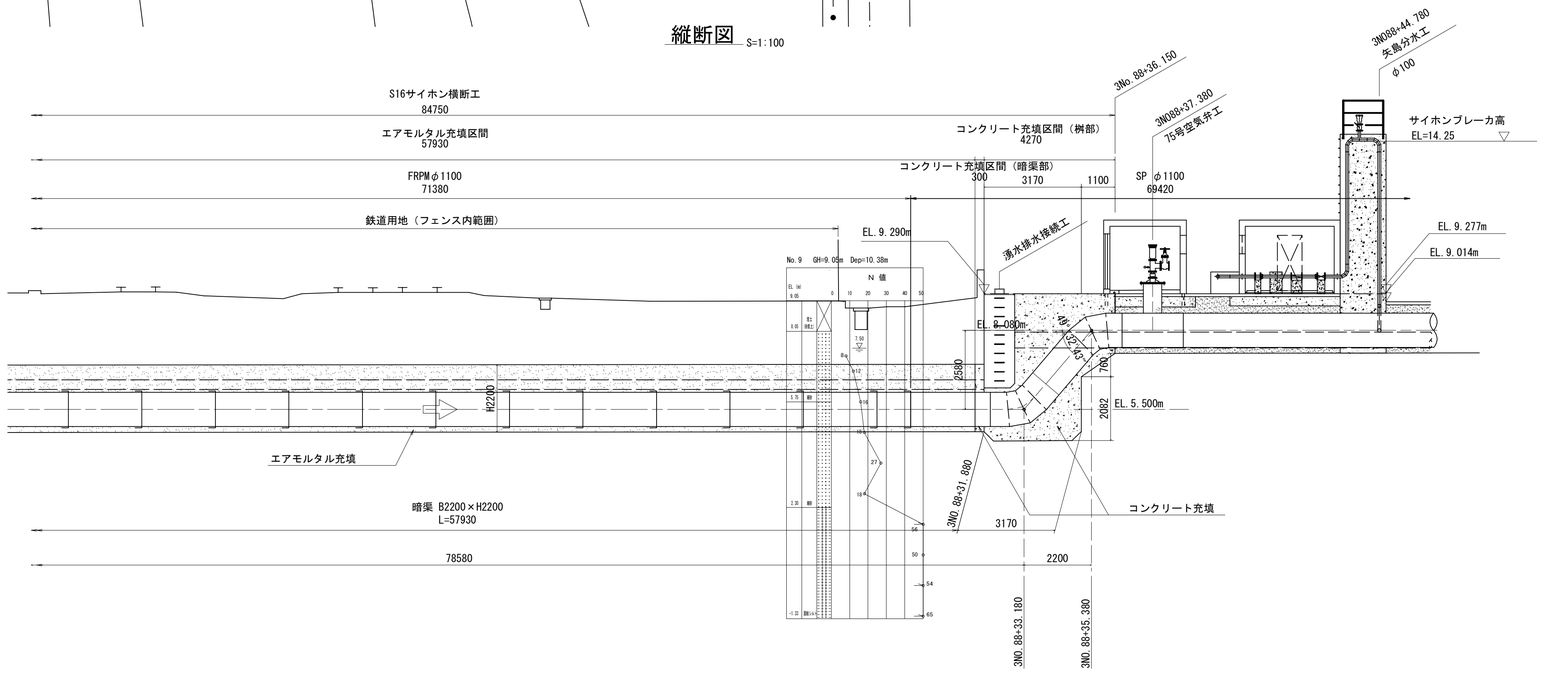

サイホン横断工構造図（2/3）

16号サイホン構造図（2/2）

（ＪＲ横断）

断面図 S=1:50

B2200×H2200断面

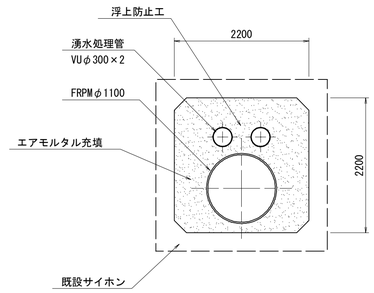

施設名	南部幹線用水路(0312100-1100-20)		
図面名	16号サイホン横断工構造図(2/2)		
作成年月	平成26年 3月		
縮尺	A1 図示	図面番号	8-458/599
作成者	関東農政局　両総農業水利事業所		

75号空気弁工構造図 S=1:50

位置図 S=1:100

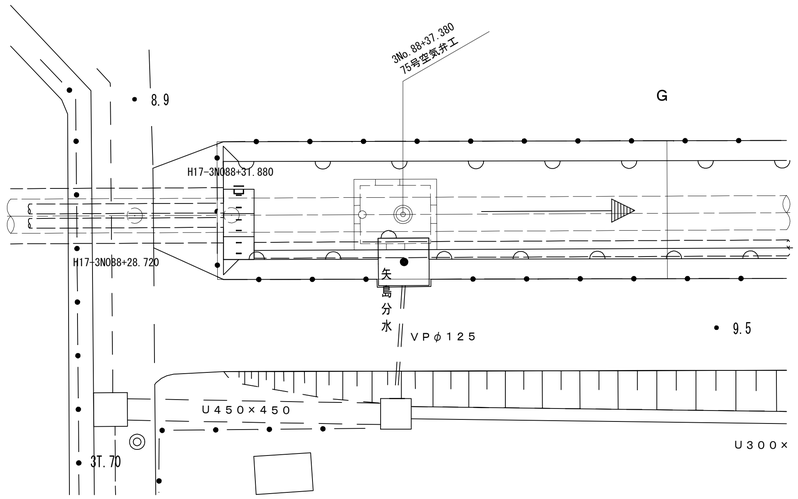

平断面図

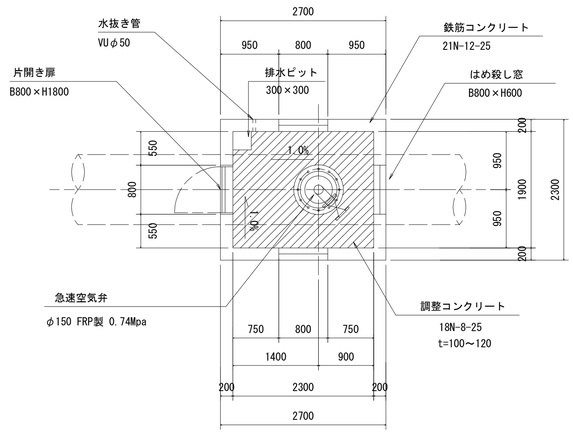

B-B

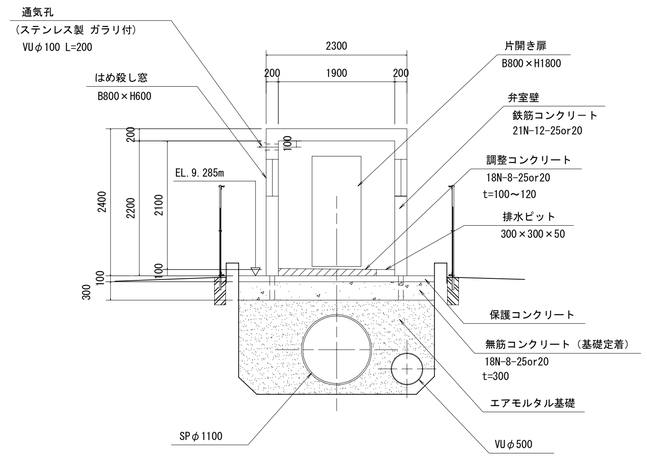

A-A

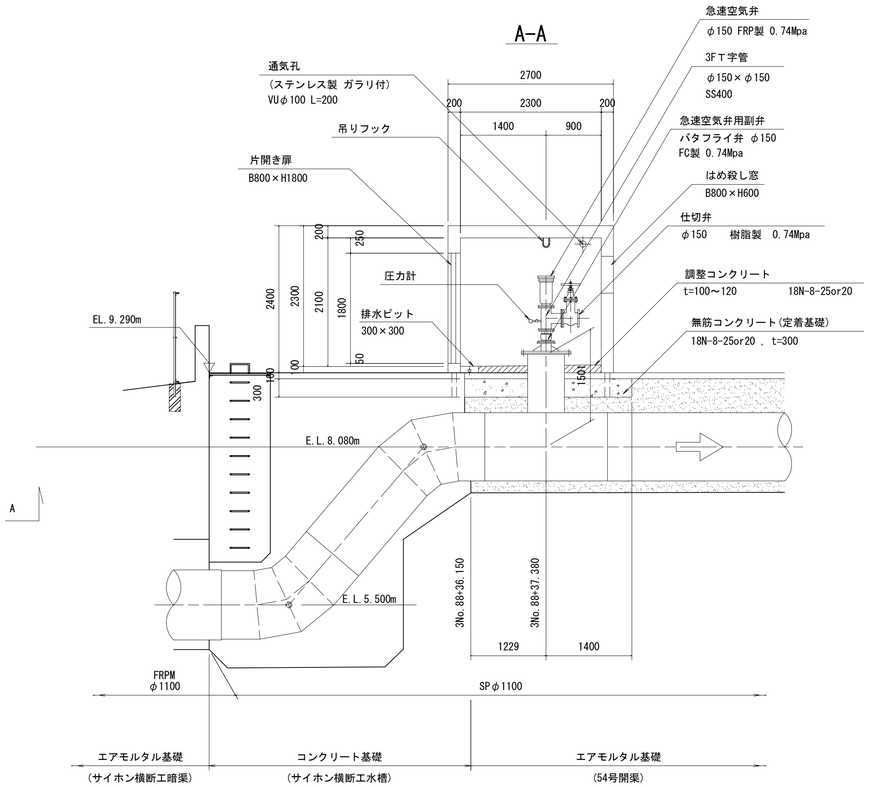

C-C

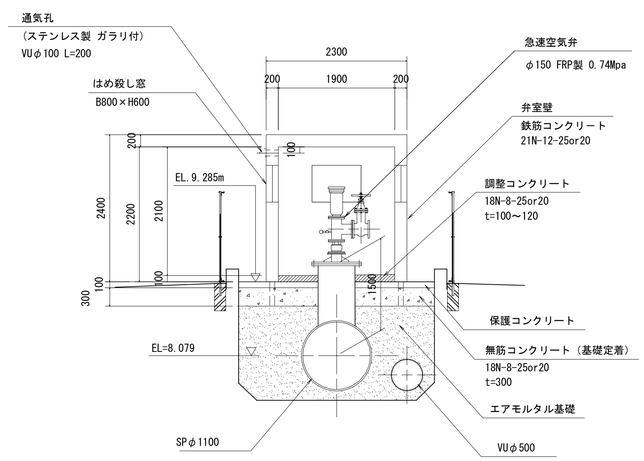

平面図

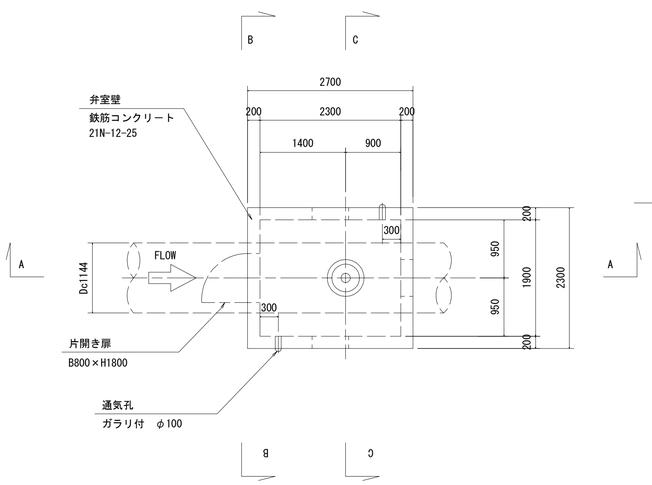

施設名	南部幹線用水路(0312100-1100-20)		
図面名	75号空気弁工構造図		
作成年月	平成26年 3月		
縮尺	A1 1:50 A2 1:70	図面番号	8-459/599
作成者	関東農政局 両総農業水利事業所		

矢島分水工構造図(1/4) S=1:30

位置図 S=1:100

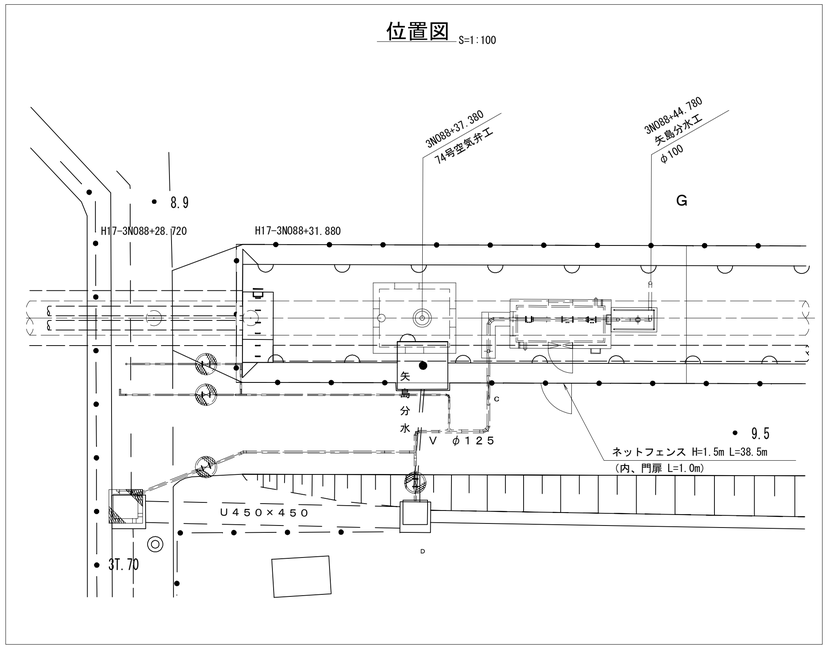

平面図

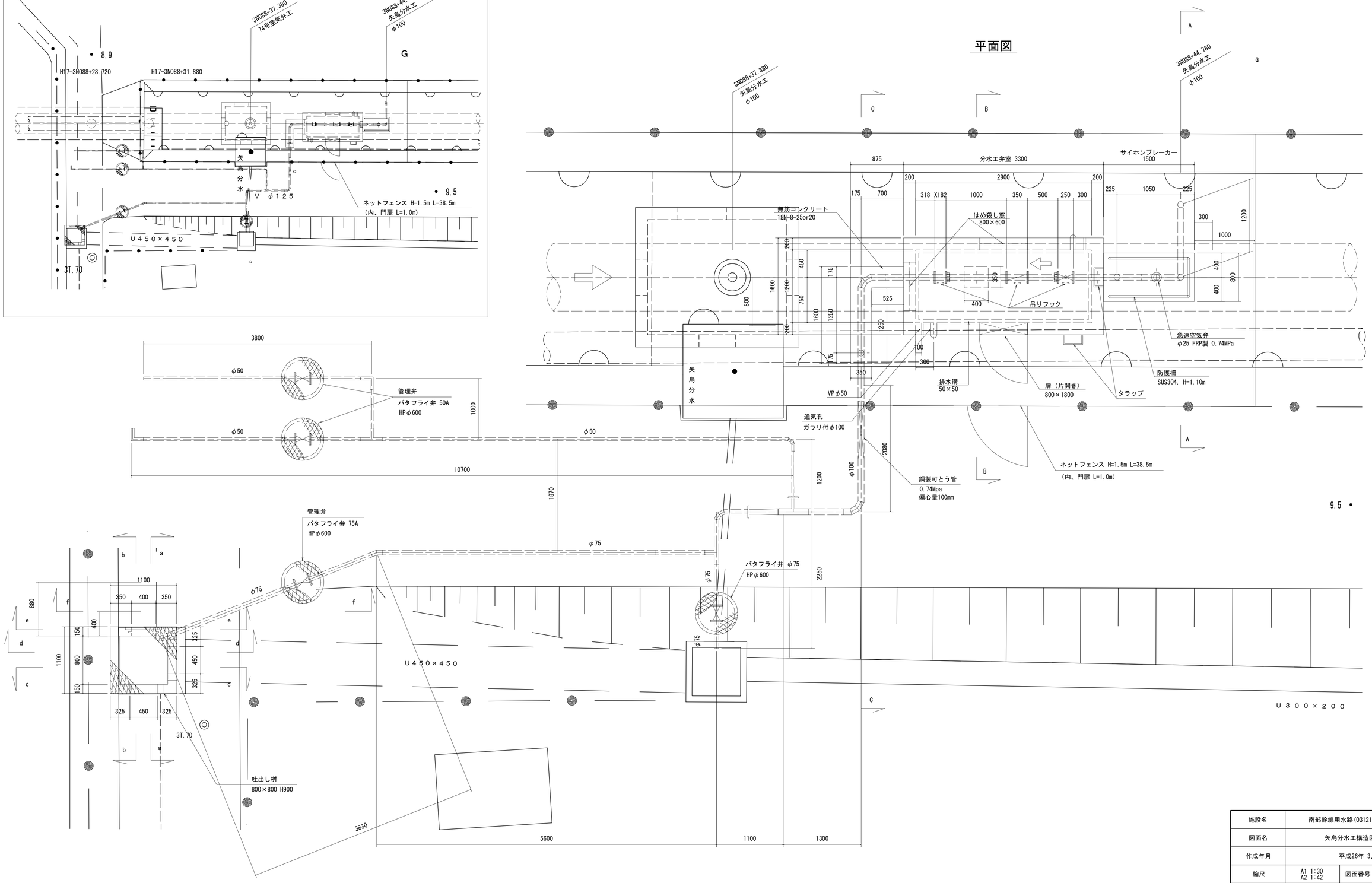

施設名	南部幹線用水路(0312100-1100-20)		
図面名	矢島分水工構造図(1/4)		
作成年月	平成26年 3月		
縮尺	A1 1:30 A2 1:42	図面番号	8-460/599
作成者	関東農政局　両総農業水利事業所		

矢島分水工構造図(2/4) S=1:30

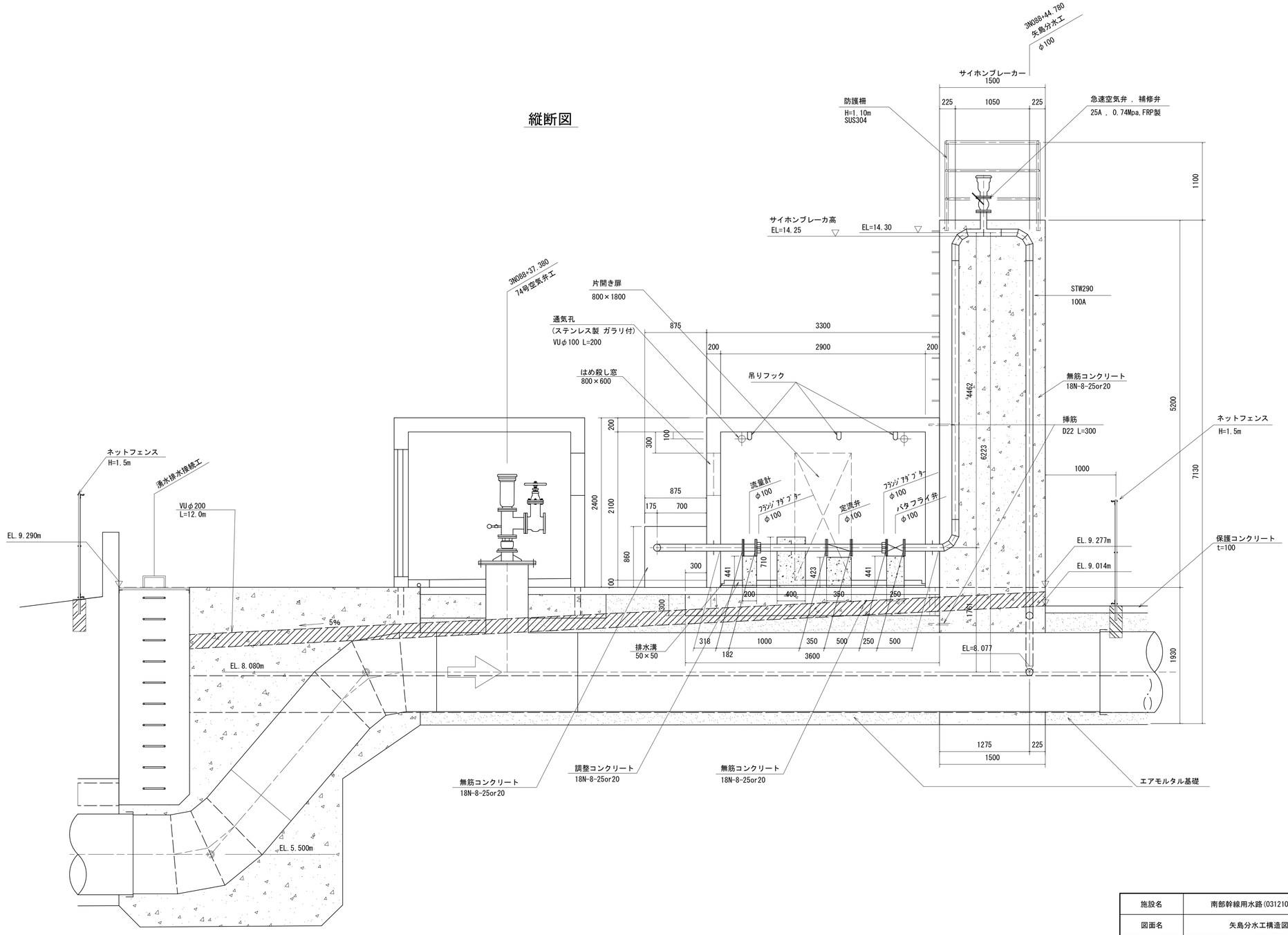

施設名	南部幹線用水路(0312100-1100-20)		
図面名	矢島分水工構造図(2/4)		
作成年月	平成26年 3月		
縮尺	A1 1:30 A2 1:42	図面番号	8-461/599
作成者	関東農政局　両総農業水利事業所		

矢島分水工構造図(3/4) S=1:30

A-A

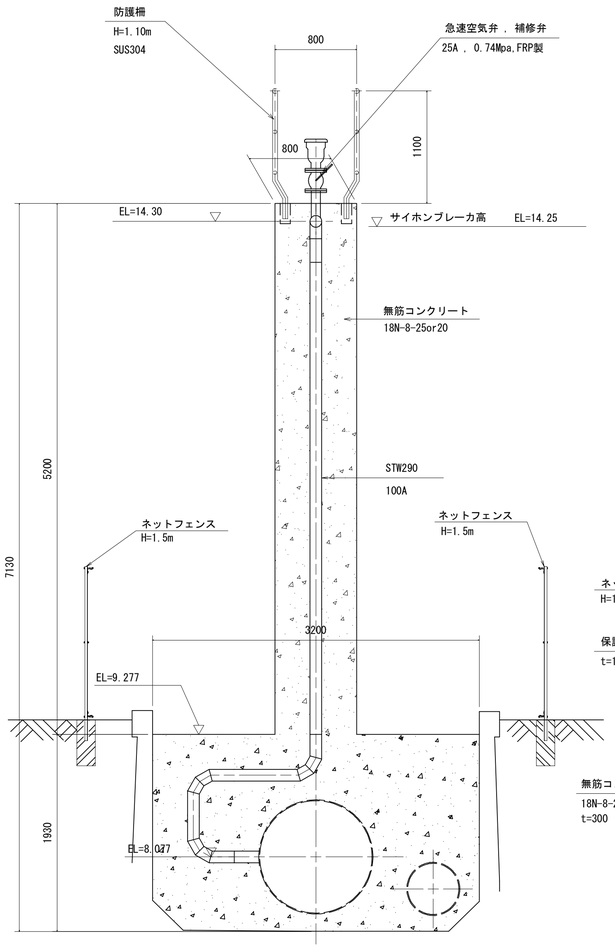

B-B

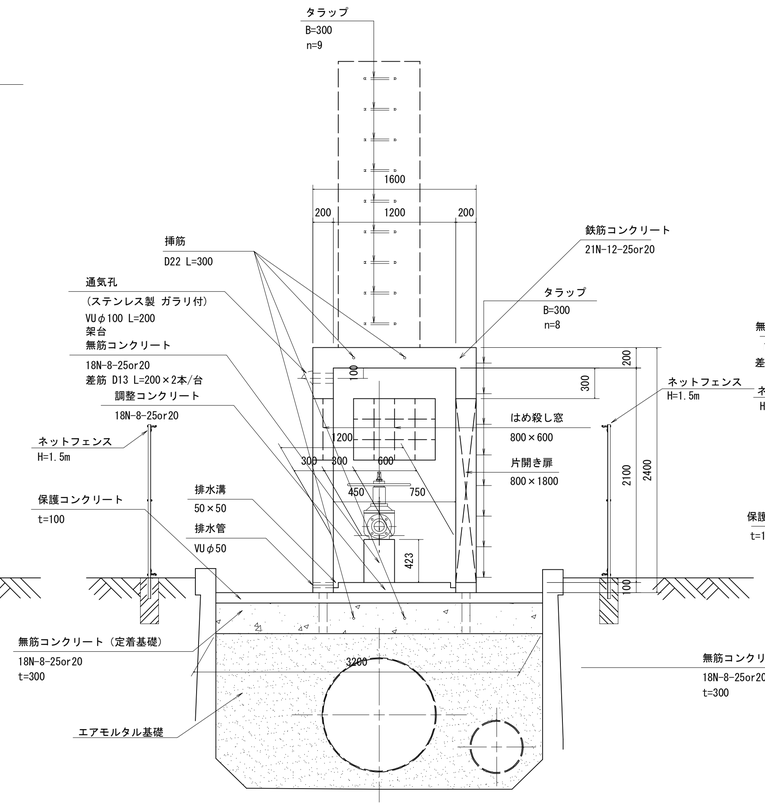

C-C

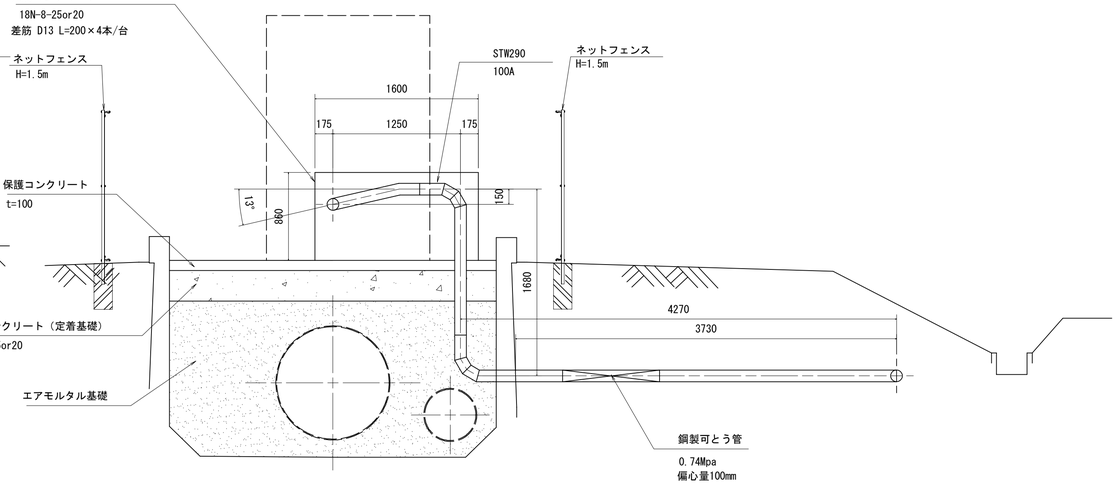

a-a

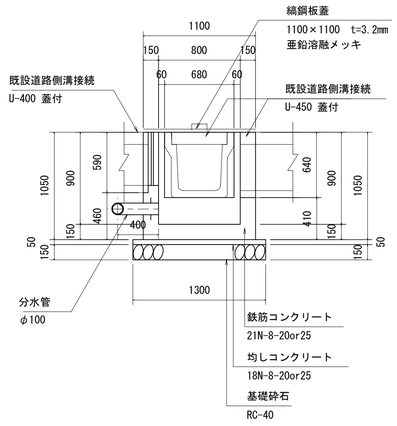

b-b

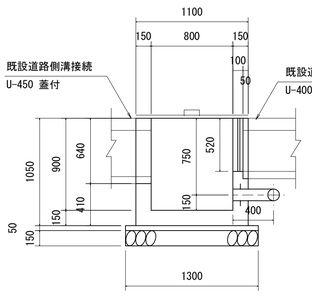

c-c

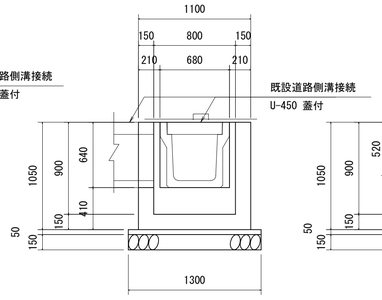

d-d

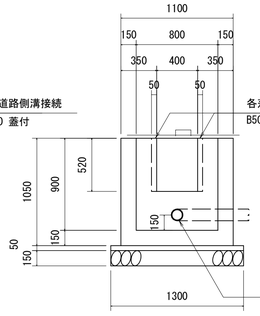

e-e

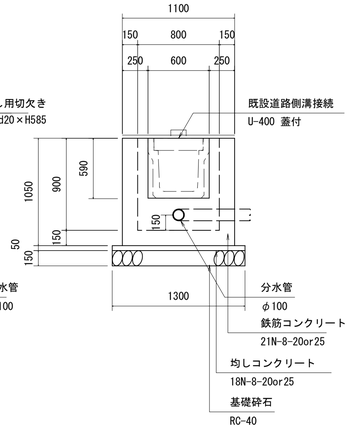

f-f

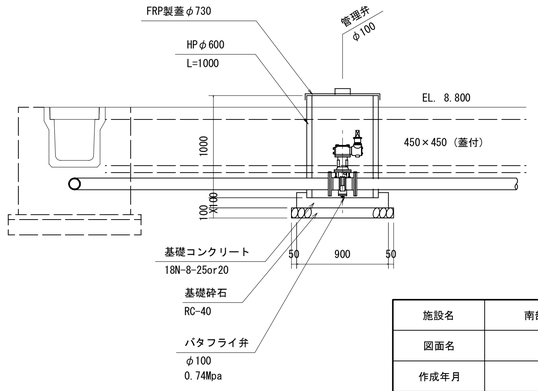

施設名	南部幹線用水路(0312100-1100-20)		
図面名	矢島分水工構造図(3/4)		
作成年月	平成26年 3月		
縮尺	A1 1:30 A2 1:42	図面番号	8-462/599
作成者	関東農政局　両総農業水利事業所		

矢島分水工構造図(4/4)

吊りフック詳細図

S=1:20

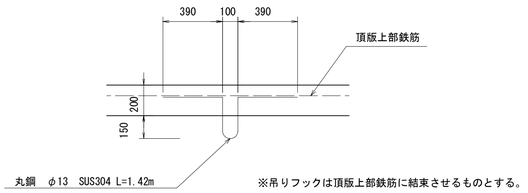

※吊りフックは頂版上部鉄筋に結束させるものとする。

タラップ詳細図

S=1:10

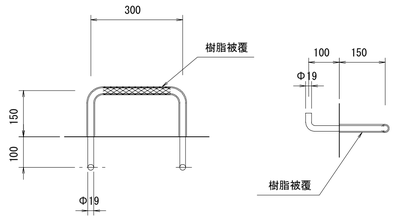

通気孔詳細図

S=1:20

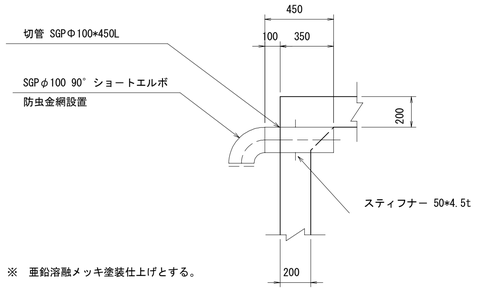

※　亜鉛溶融メッキ塗装仕上げとする。

防護柵詳細図

S=1:30

正面図

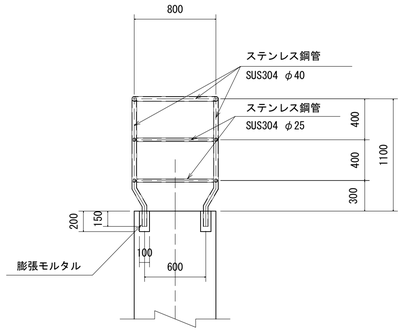

側面図

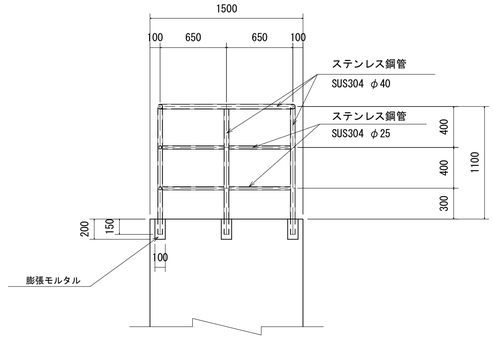

連結ロッド

S=1:10

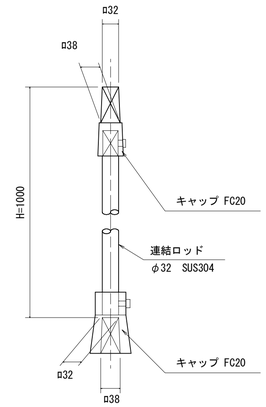

空気弁詳細図

S=1:15

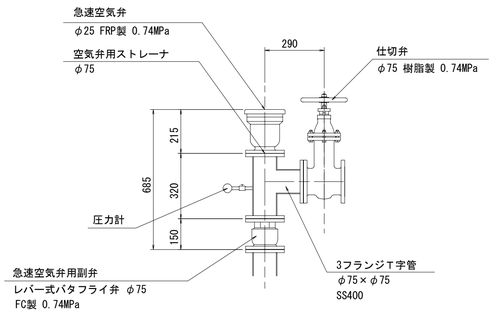

管理弁蓋詳細図

S=1:20

平面図

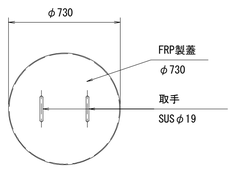

側面図

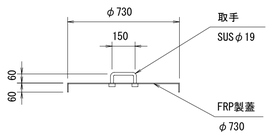

空気弁用ストレーナ詳細図

フランジストレーナ　SUS　φ150用

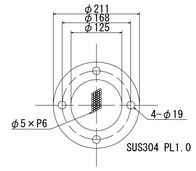

分水管砂基礎

S=1:10

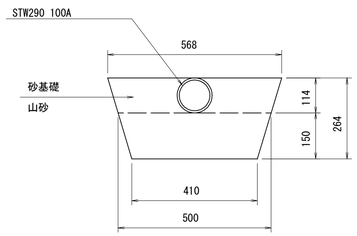

吐き出し桝蓋詳細図

S=1:20

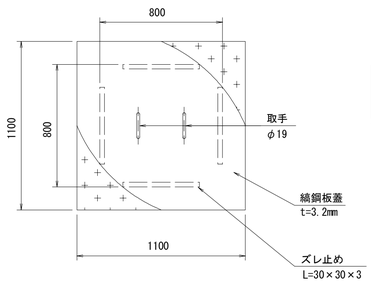

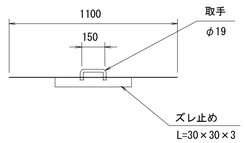

縞鋼板蓋は、溶融亜鉛めっき450g/m2以上とする。

建具表

形式		片開きフラッシュドア		はめ殺し窓	
数量		1		3	
姿図		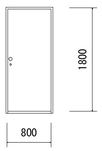			
材質	仕上	アルミ	シルバー	ガラスブロック	
見込	硝子	枠：70 扉：35			
金物		丁番(SUS)、握玉、シリンダー錠			
備考		沓摺（下枠）ステンレス		200×200型	

施設名	南部幹線用水路(0312100-1100-20)		
図面名	矢島分水工構造図(4/4)		
作成年月	平成26年 3月		
縮尺	A1 図示	図面番号	8-463/599
作成者	関東農政局　両総農業水利事業所		

15号排泥工構造図(1/2) S=1:50

平面図

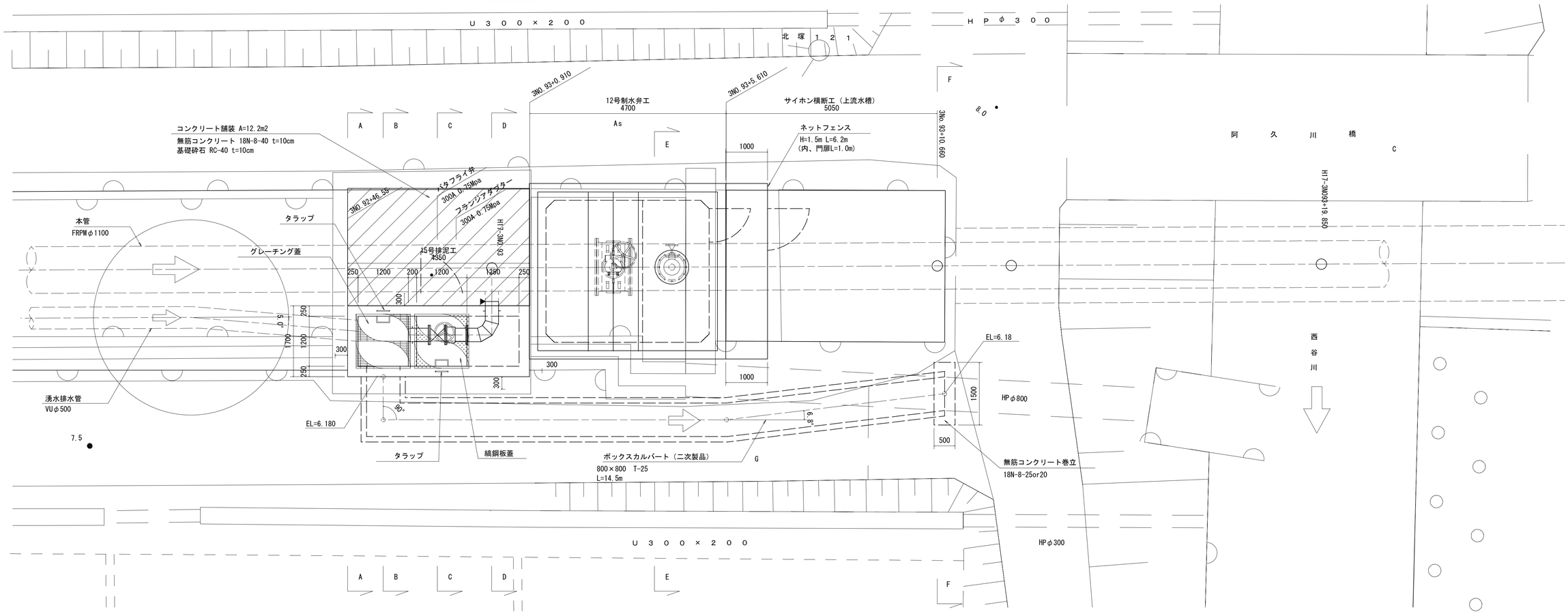

縦断図

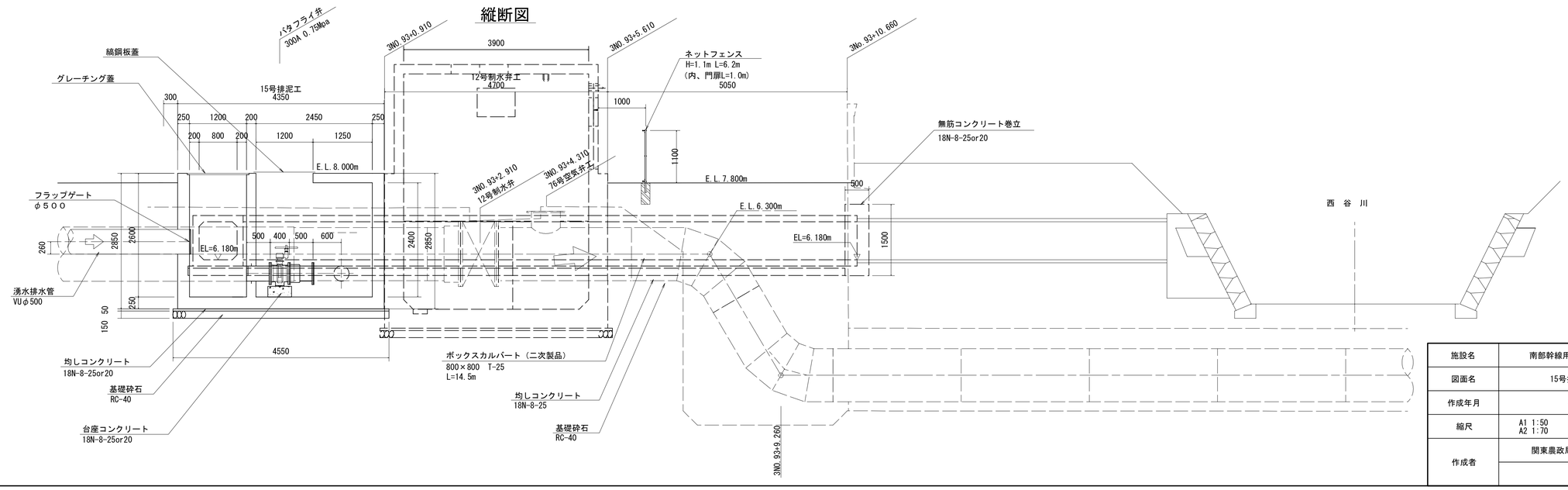

施設名	南部幹線用水路(0312100-1100-20)		
図面名	15号排泥工構造図(1/2)		
作成年月	平成26年 3月		
縮尺	A1 1:50 A2 1:70	図面番号	8-464/599
作成者	関東農政局　両総農業水利事業所		

15号排泥工構造図(2/2) S=1:50

A-A

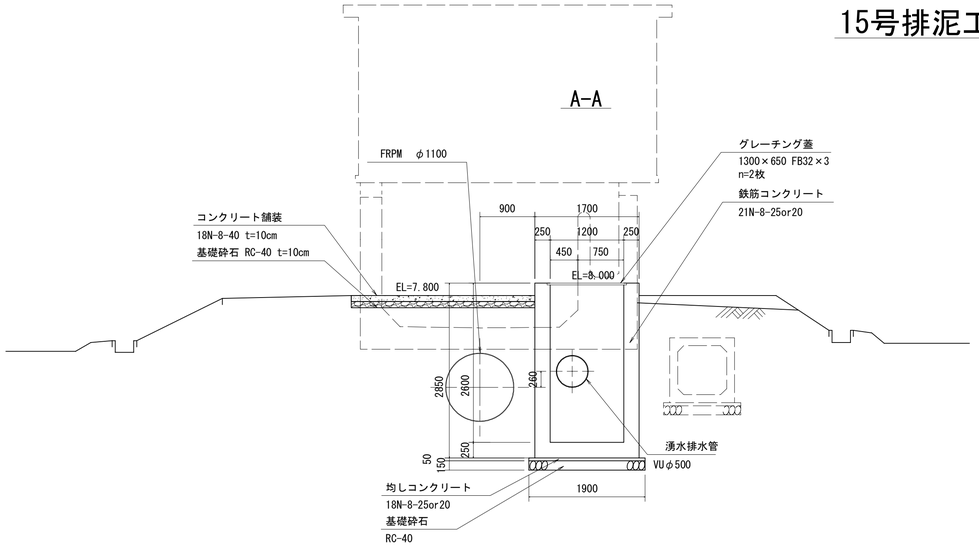

B-B

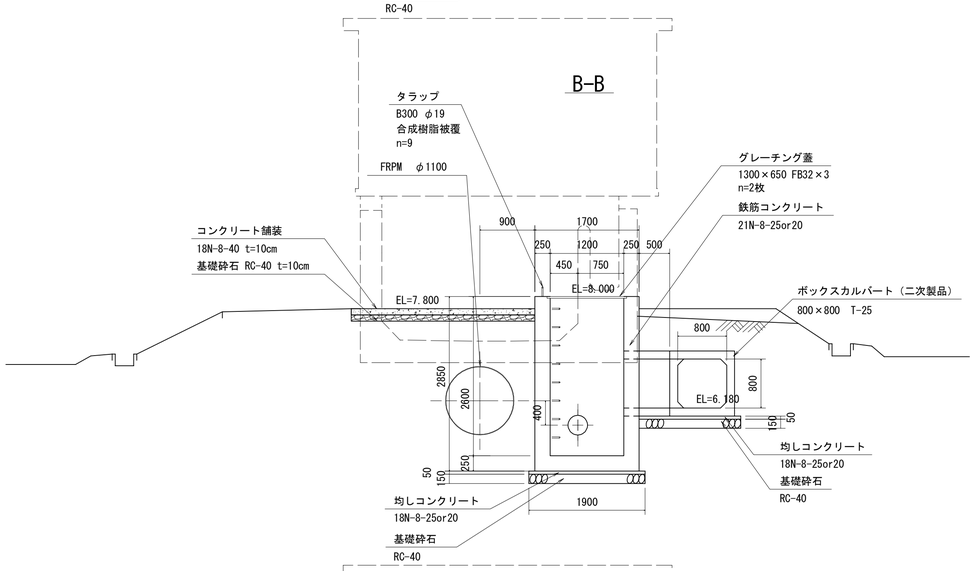

C-C

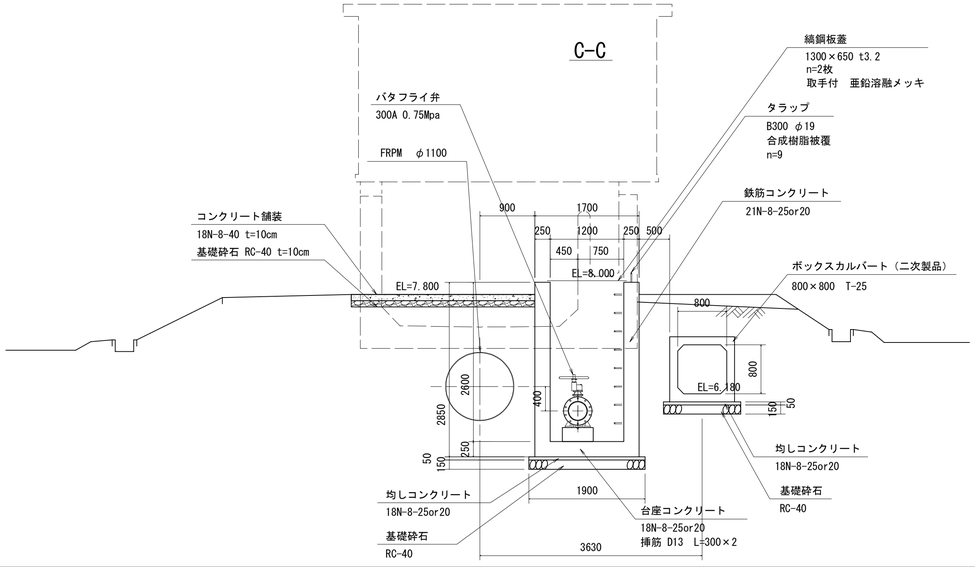

D-D

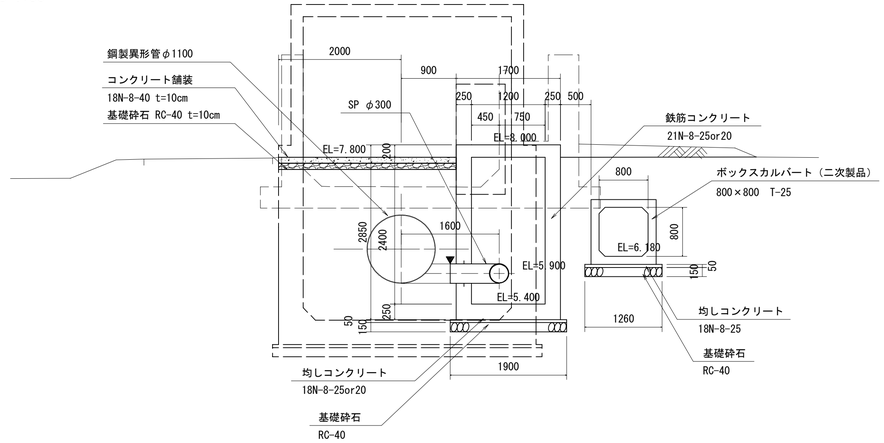

E-E

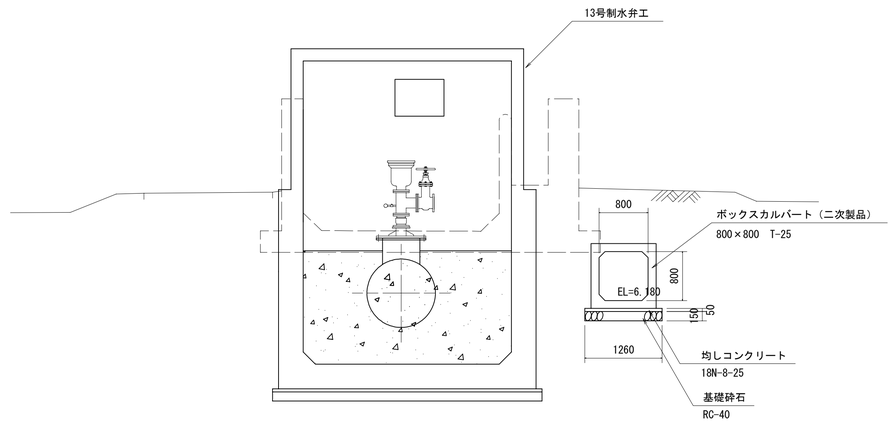

F-F

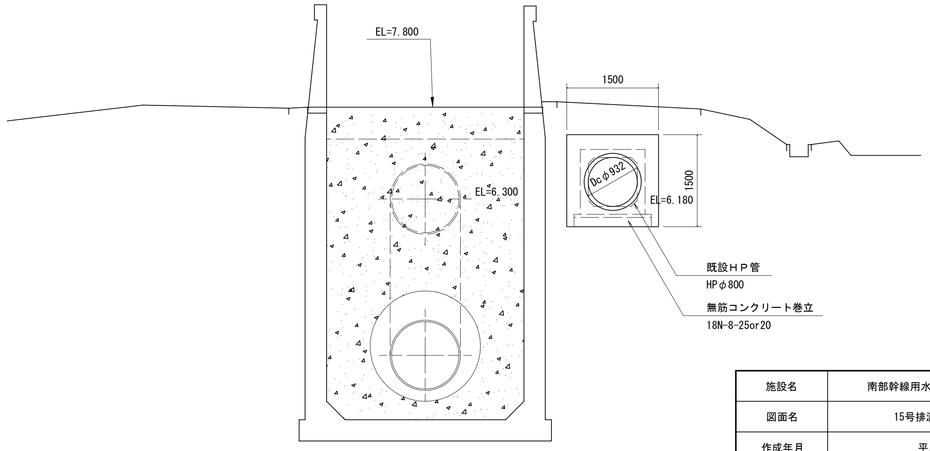

施設名	南部幹線用水路(0312100-1100-20)		
図面名	15号排泥工構造図(2/2)		
作成年月	平成26年 3月		
縮尺	A1 1:50 A2 1:70	図面番号	8-465/599
作成者	関東農政局 両総農業水利事業所		

12号制水弁工構造図(1/2) S=1:50

平面図

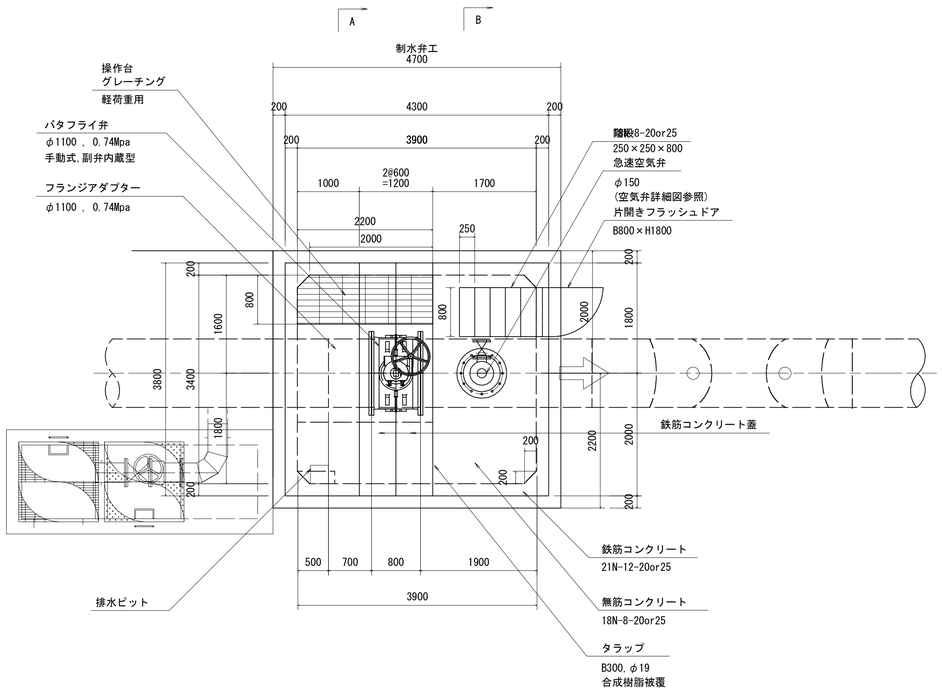

位置図 S=1:100

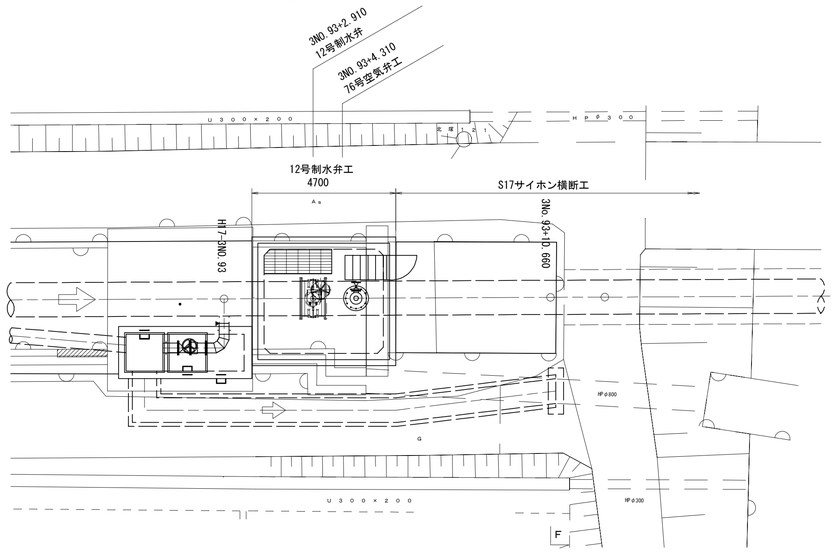

頂版平面図

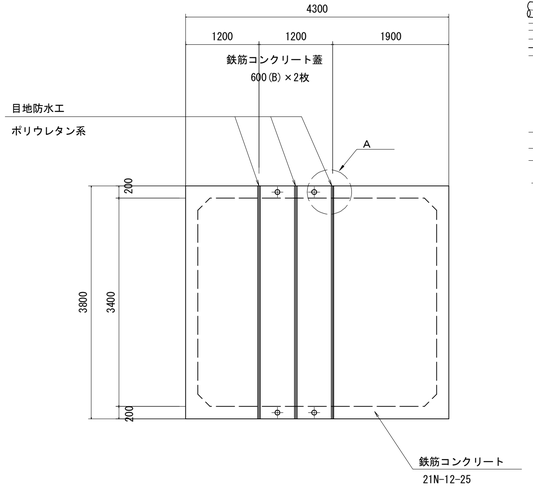

空気弁詳細図

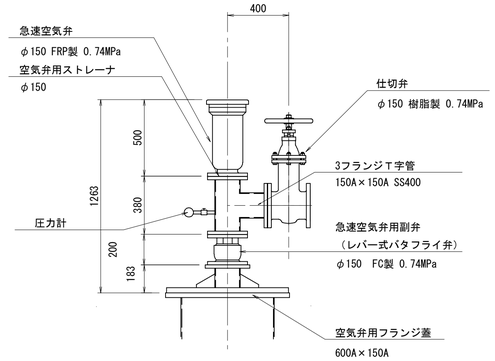

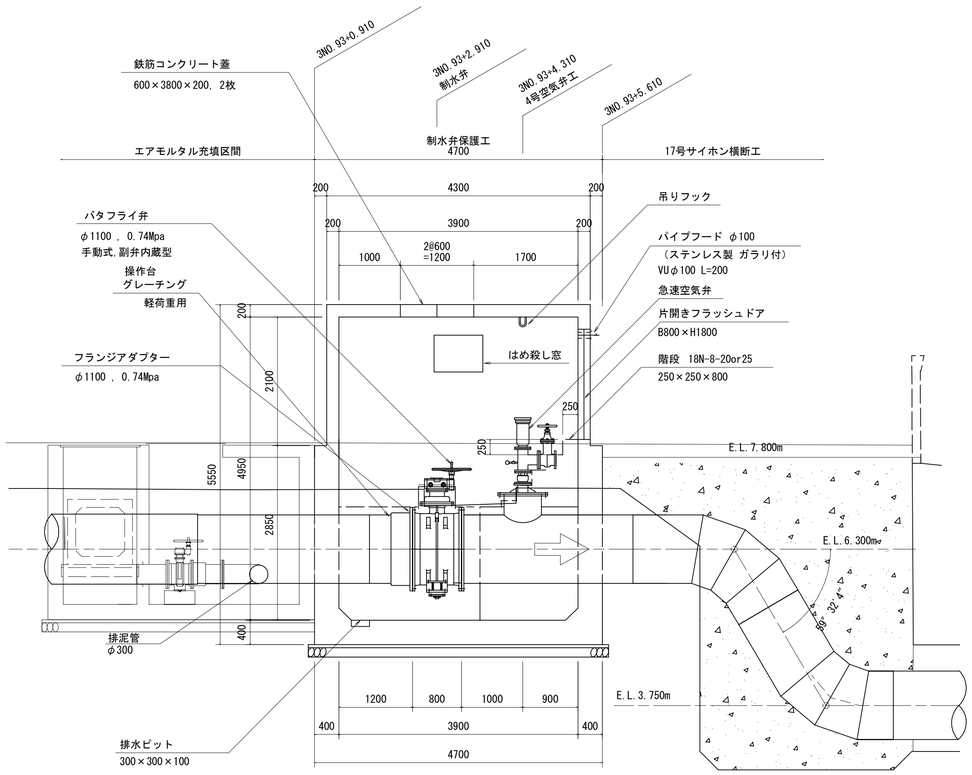

A部詳細 S=1:20

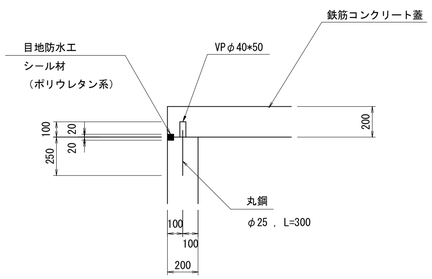

空気弁用ストレーナ詳細図

フランジストレーナ SUS φ150

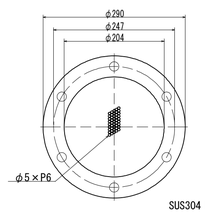

SUS304 PL1.0

目地防水工詳細図 S=1:20

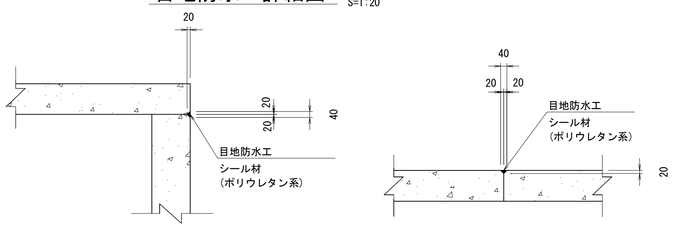

施設名	南部幹線用水路(0312100-1100-20)		
図面名	12号制水弁工構造図(1/2)		
作成年月	平成26年 3月		
縮尺	A1 1:50 A2 1:70	図面番号	8-466/599
作成者	関東農政局 両総農業水利事業所		

12号制水弁工構造図(2/2)

A-A

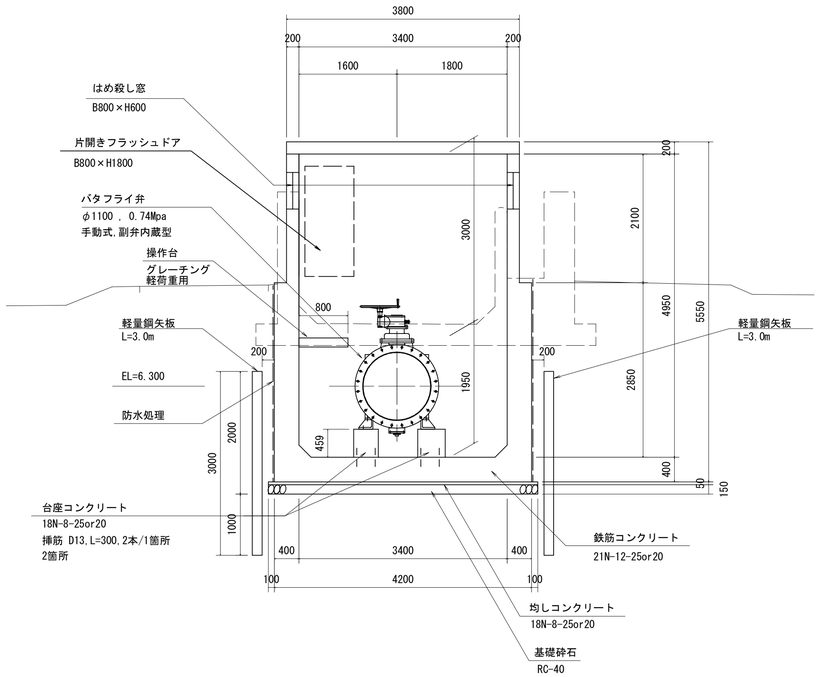

B-B

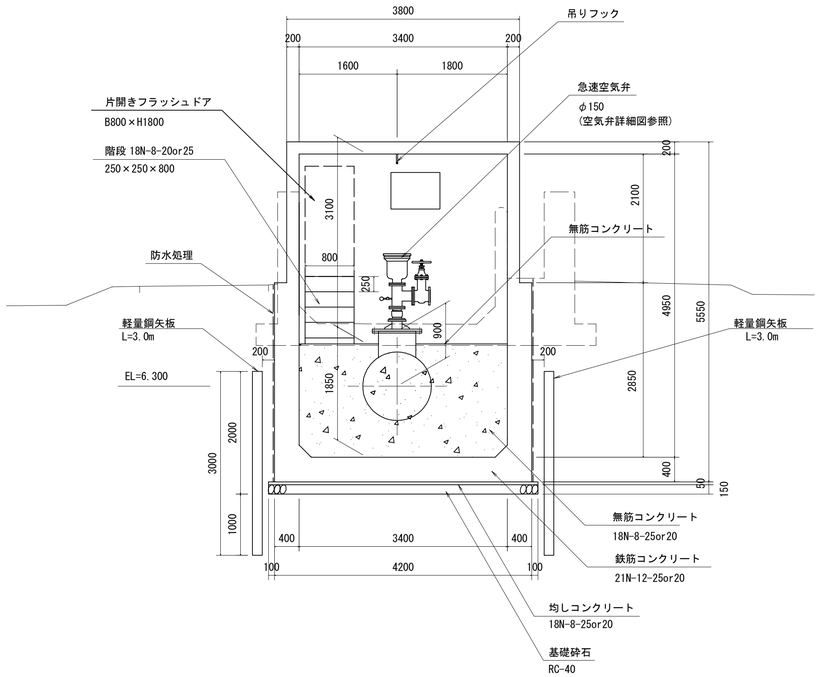

建具表

形式		片開きフラッシュドア		はめ殺し窓	
数量		1		3	
姿図		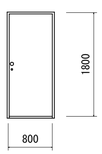			
材質	仕上	アルミ	シルバー	ガラスブロック	
見込	硝子	枠：70 扉：35			
金物		丁番(SUS)、握玉、 シリンダー錠			
備考		沓摺（下枠）ステンレス		200×200型	

タラップ詳細図 S=1:10

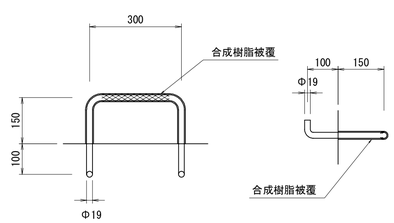

吊りフック詳細図 S=1:20

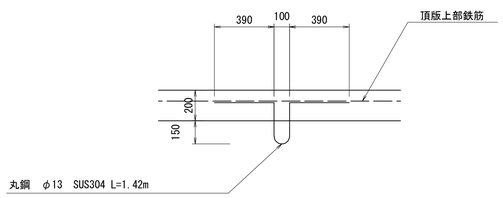

※吊りフックは頂版上部鉄筋に結束させるものとする。

施設名	南部幹線用水路(0312100-1100-20)		
図面名	12号制水弁工構造図(2/2)		
作成年月	平成26年 3月		
縮尺	A1 1:50 A2 1:70	図面番号	8-467/599
作成者	関東農政局 両総農業水利事業所		

17号サイホン横断工構造図

（西谷川横断）

平面図 S=1:100

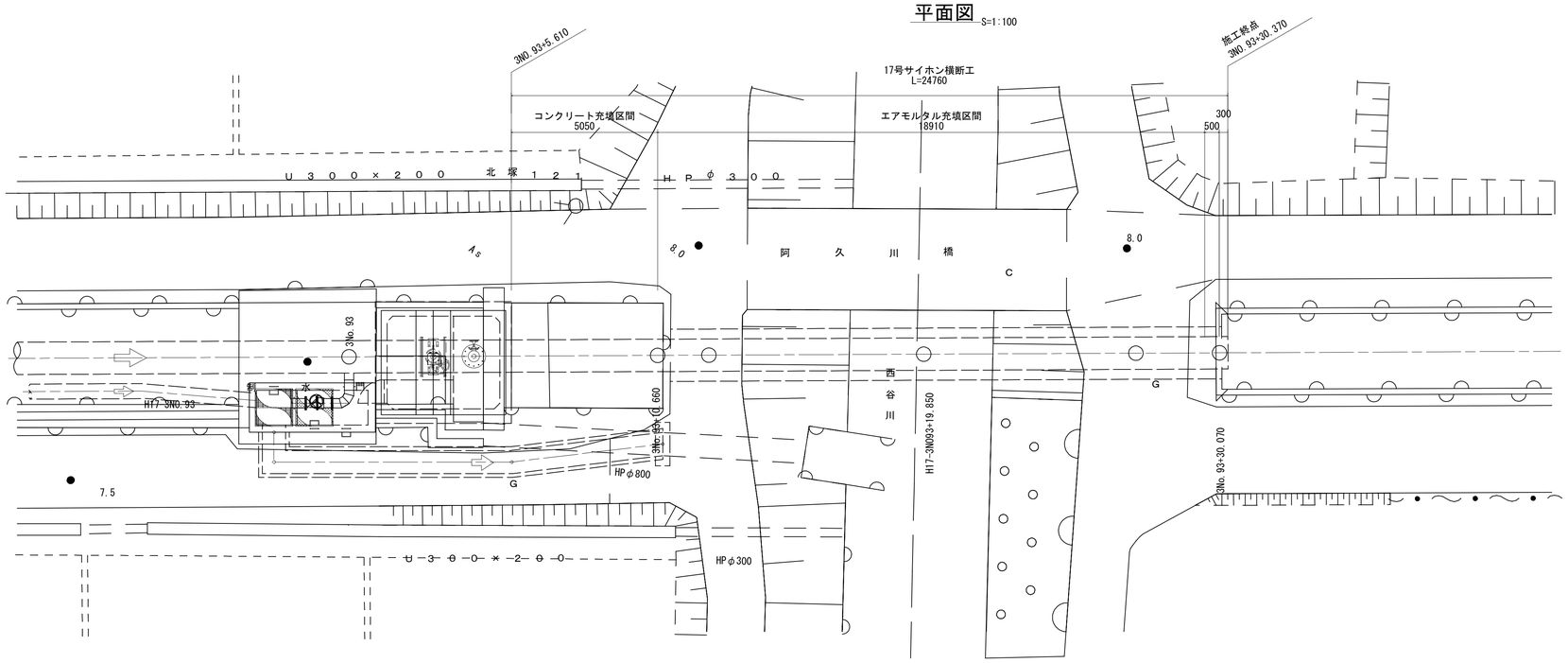

断面図 S=1:50

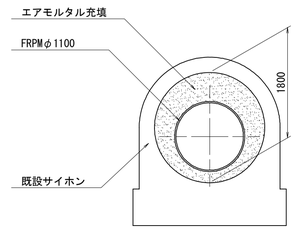

縦断図 S=1:100

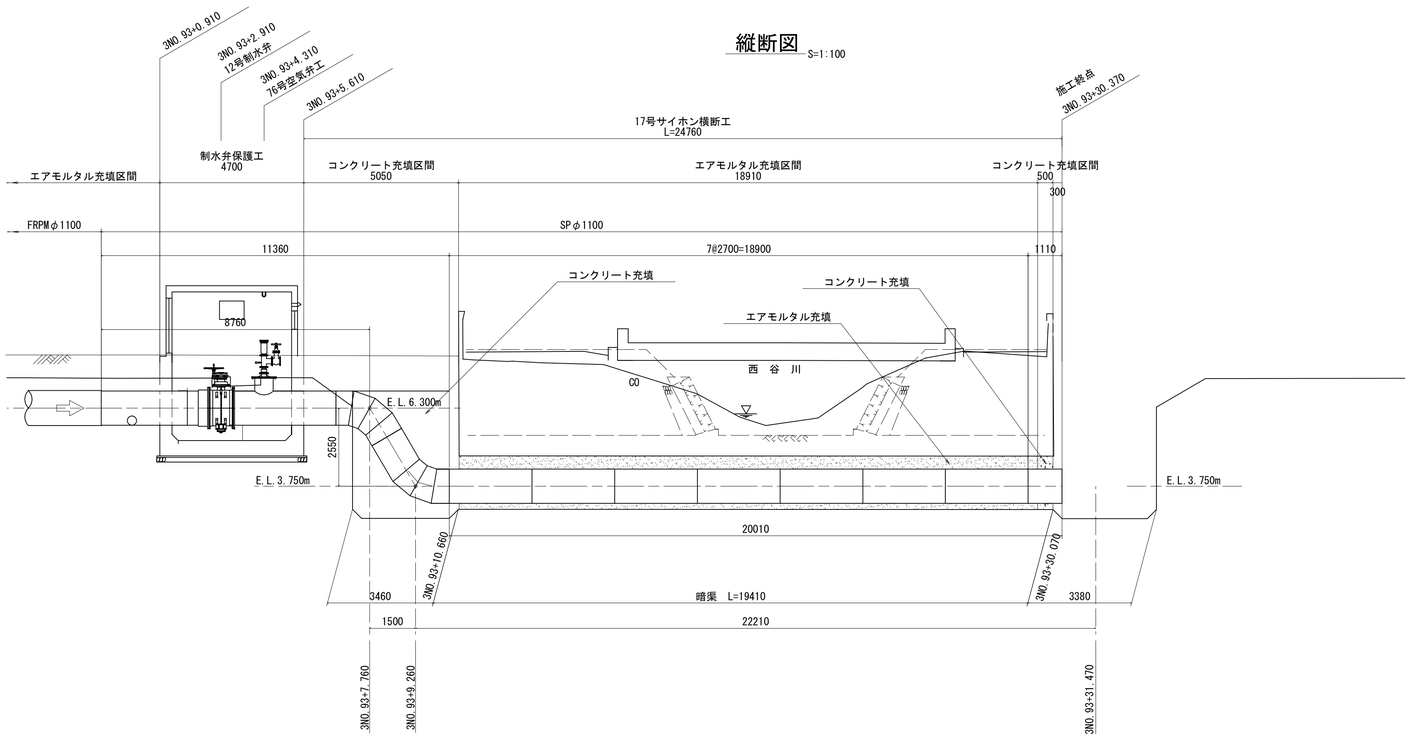

施設名	南部幹線用水路(0312100-1100-20)		
図面名	17号サイホン横断工構造図		
作成年月	平成26年 3月		
縮尺	A1 図示	図面番号	8-468/599
作成者	関東農政局　両総農業水利事業所		

浮上防止工構造図(1/10)

発生土モルタル充填区間　FRPMφ1100

標準断面図 S=1:30

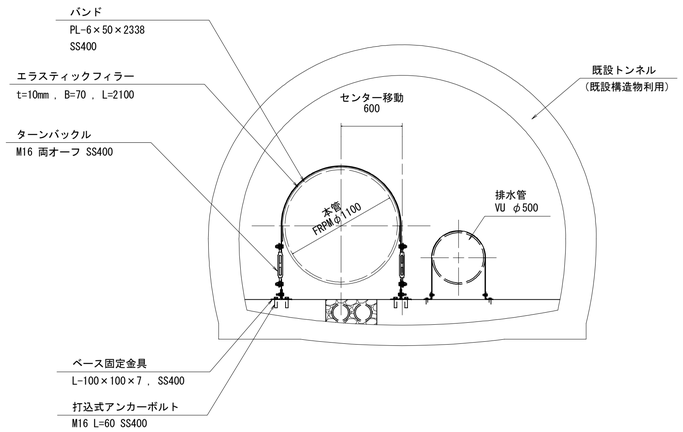

側面図 S=1:30

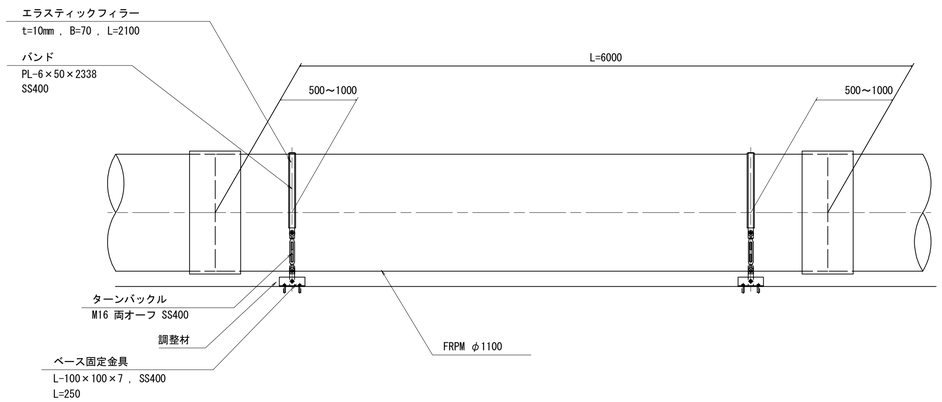

バンド詳細図 S=1:10

断面図

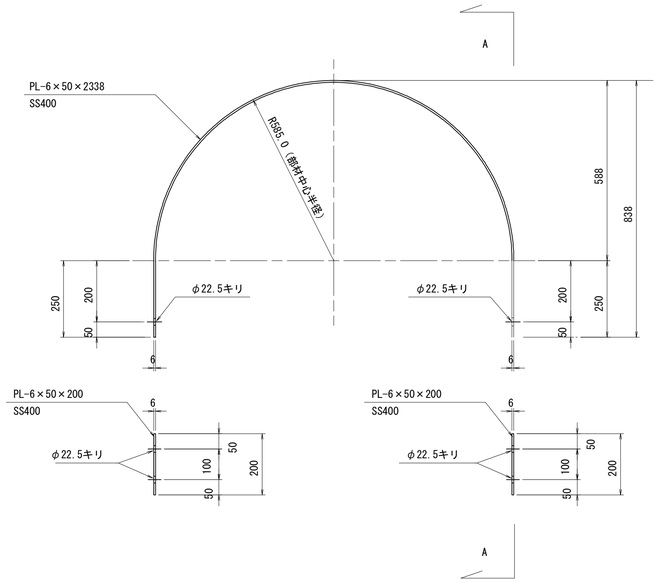

A-A

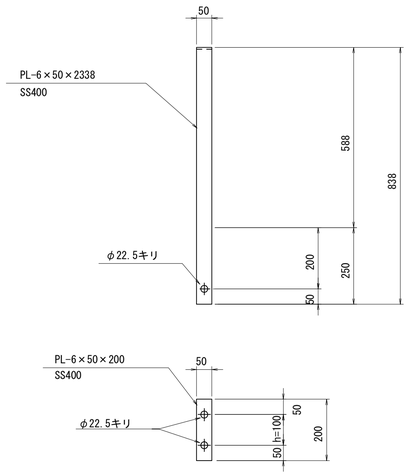

ベース固定金具 S=1:5

平面図

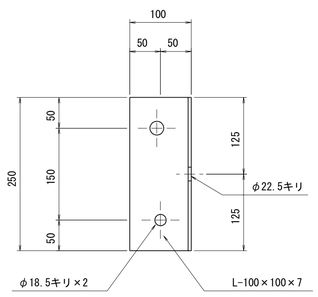

側面図

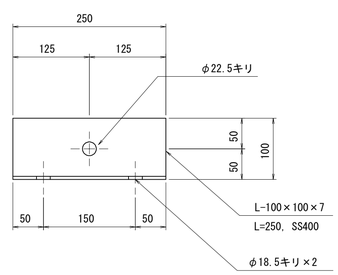

断面図

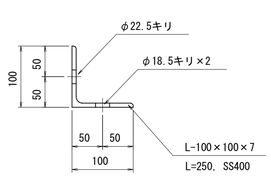

継手部詳細図 S=1:10

断面図

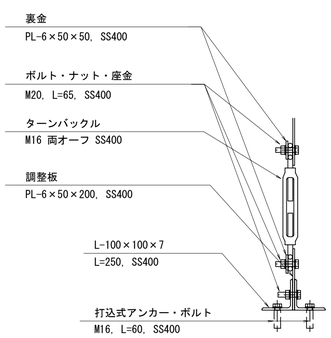

側面図

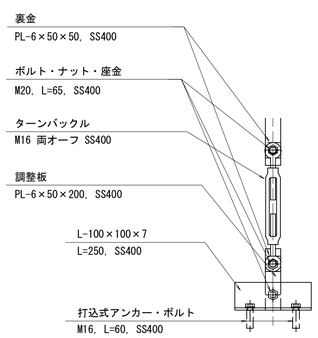

＜注意事項＞

1. 設置箇所
   FRPMφ1100の直管、及び短管、鋼製異形管に適用する。
   管長 L による設置組数は以下のとおりである。
   6.0m ≧ L ＞ 4.0m　:　3　組
   4.0m ≧ L ＞ 2.0m　:　2　組
   2.0m ≧ L　:　1　組
2. ターンバックル
   ターンバックル、及びオーフ１箇所当たりの設計荷重は以下のとおりである。
   引　張　26.9　kN　短期荷重
3. アンカーボルト
   アンカーボルト1本当たりの引抜荷重は以下のとおりである。
   引　張　6.7　kN　短期荷重
4. ボルト
   ボルト・ナットは JIS B1180、JIS B 1181 準拠とする。
5. その他
   浮上防止工（鋼材）と本管は接触させないこと。
   FRPMφ1100区間に配置される鋼製異形管については当規格を摘要する。

施設名	南部幹線用水路(0312100-1100-20)		
図面名	浮上防止工構造図(1/10)		
作成年月	平成26年 3月		
縮尺	A1 図示	図面番号	8-469/599
作成者	関東農政局　両総農業水利事業所		

浮上防止工構造図(2/10)

発生土モルタル充填区間　FRPMφ1100

標準断面図 S=1:30

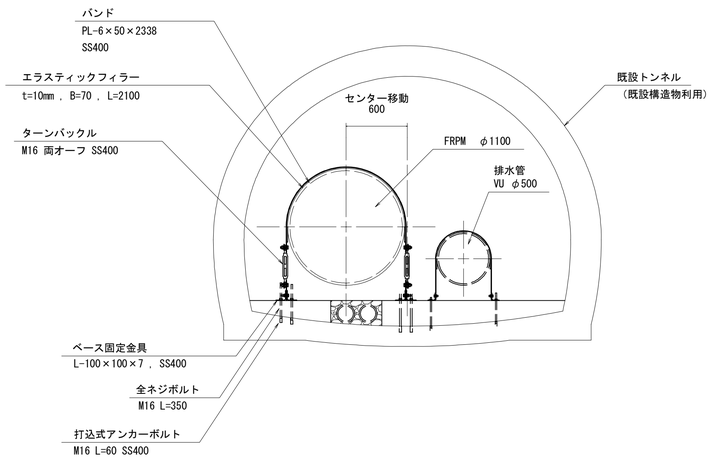

側面図 S=1:30

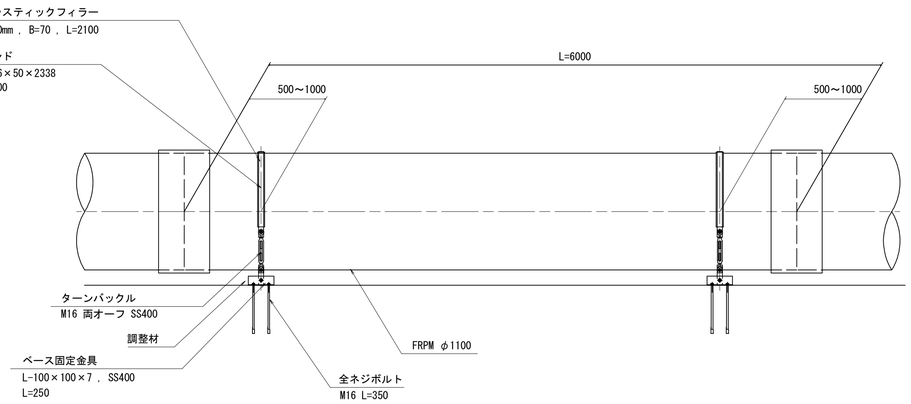

バンド詳細図 S=1:10

断面図

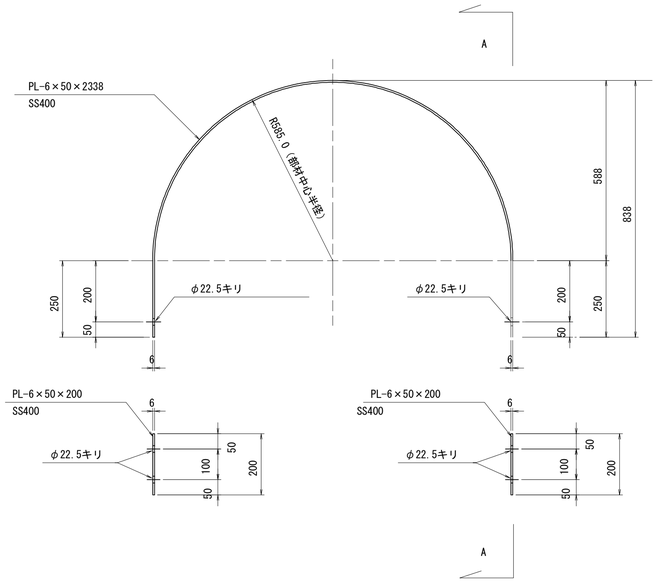

A-A

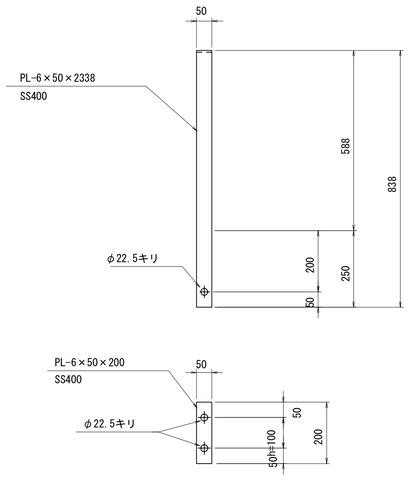

ベース固定金具 S=1:5

平面図

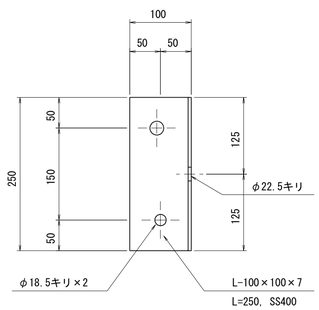

側面図

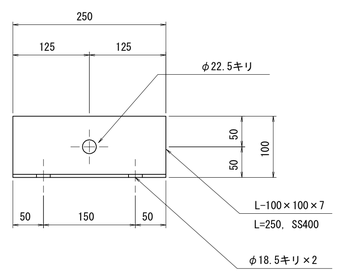

断面図

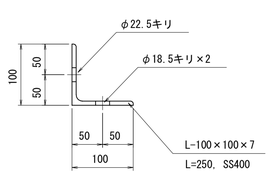

継手部詳細図 S=1:10

断面図

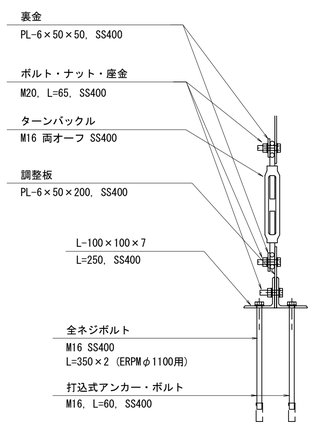

側面図

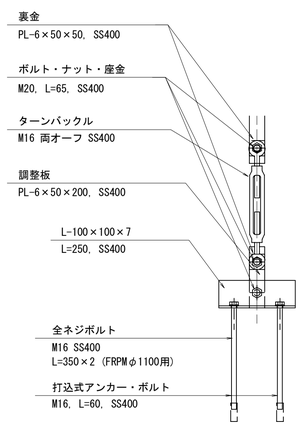

＜注意事項＞

1. 設置箇所
   FRPMφ1100の直管、及び短管、鋼製異形管に適用する。
   管長 L による設置組数は以下のとおりである。
   6.0m ≧ L ＞ 3.0m　：　2　組
   3.0m ≧ L　：　1　組

2. ターンバックル
   ターンバックル、及びオーフ１箇所当たりの設計荷重は以下のとおりである。
   引　張　29.2　kN　短期荷重

3. アンカーボルト
   アンカーボルト1本当たりの引抜荷重は以下のとおりである。
   引　張　7.3　kN　短期荷重

4. ボルト
   ボルト・ナットは JIS B1180、JIS B 1181 準拠とする。

5. その他
   浮上防止工（鋼材）と本管は接触させないこと。
   FRPMφ1100区間に配置される鋼製異形管については当規格を摘要する。

施設名	南部幹線用水路(0312100-1100-20)		
図面名	浮上防止工構造図(2/10)		
作成年月	平成26年 3月		
縮尺	A1 図示	図面番号	8-470/599
作成者	関東農政局　両総農業水利事業所		

浮上防止工構造図(3/10)

コンクリート充填区間　FRPMφ1100

標準断面図 S=1:30

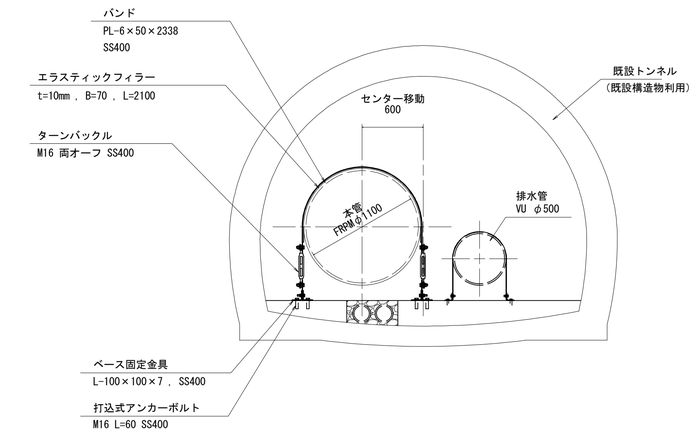

側面図 S=1:30

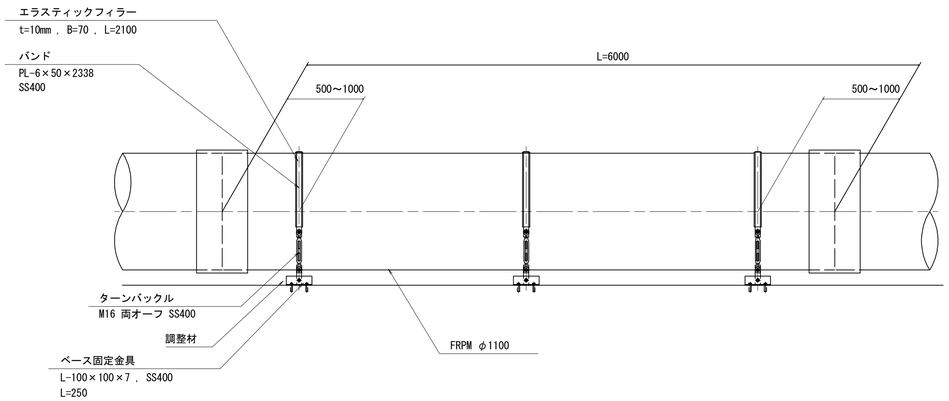

継手部詳細図 S=1:10

断面図

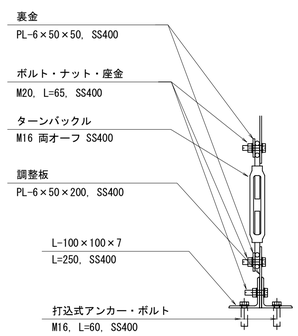

側面図

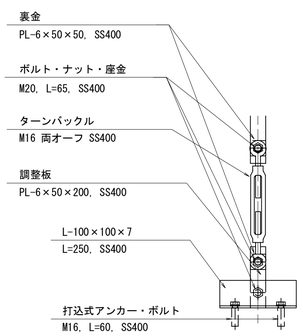

バンド詳細図 S=1:10

断面図

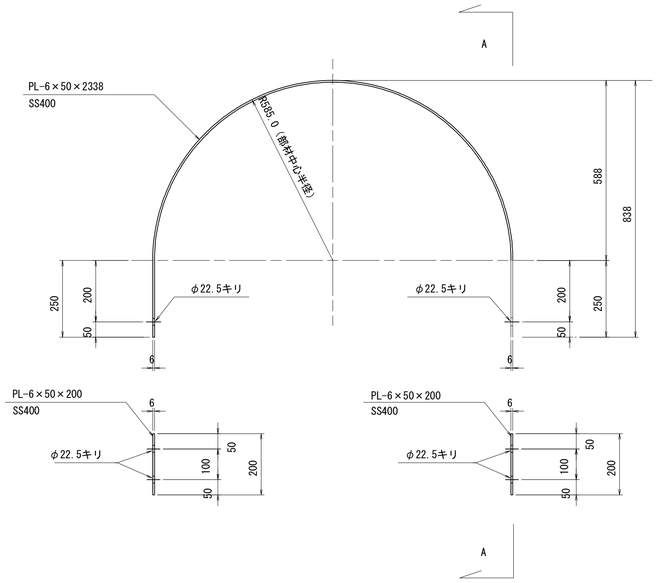

A-A

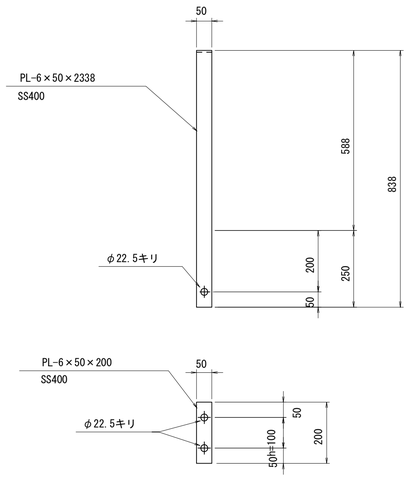

ベース固定金具 S=1:5

平面図

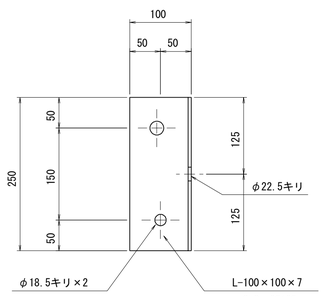

側面図

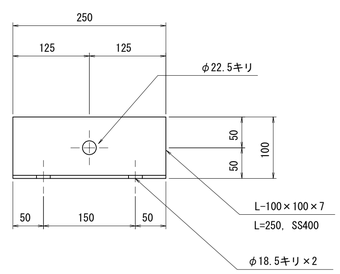

断面図

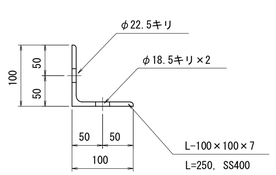

＜注意事項＞

1. 設置箇所
   FRPMφ1100の直管、及び短管、鋼製異形管に適用する。
   管長 L による設置組数は以下のとおりである。
   6.0m ≧ L ＞ 4.0m　:　3　組
   4.0m ≧ L ＞ 2.0m　:　2　組
   2.0m ≧ L　:　1　組
2. ターンバックル
   ターンバックル、及びオーフ１箇所当たりの設計荷重は以下のとおりである。
   引　張　26.9　kN　短期荷重
3. アンカーボルト
   アンカーボルト1本当たりの引抜荷重は以下のとおりである。
   引　張　6.7　kN　短期荷重
4. ボルト
   ボルト・ナットは JIS B1180、JIS B 1181 準拠とする。
5. その他
   浮上防止工（鋼材）と本管は接触させないこと。
   FRPMφ1100区間に配置される鋼製異形管については当規格を摘要する。

施設名	南部幹線用水路(0312100-1100-20)		
図面名	浮上防止工構造図(3/10)		
作成年月	平成26年 3月		
縮尺	A1 図示	図面番号	8-471/599
作成者	関東農政局　両総農業水利事業所		

浮上防止工構造図(4/10)

FRPMφ1100　開水路　エアモルタル基礎

標準断面図 S=1:30

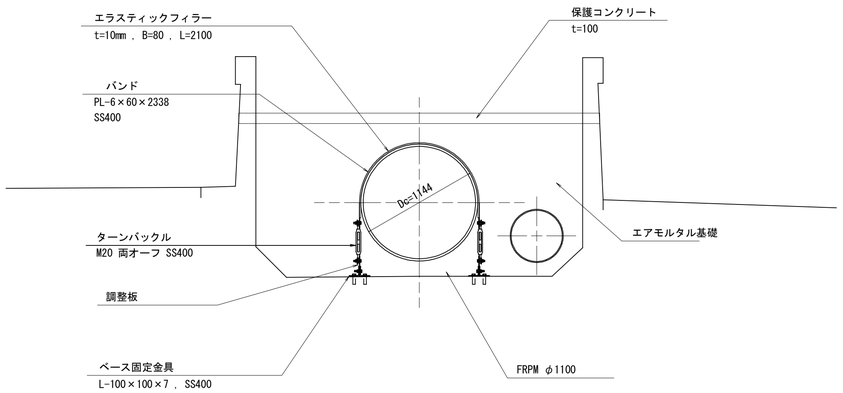

側面図 S=1:30

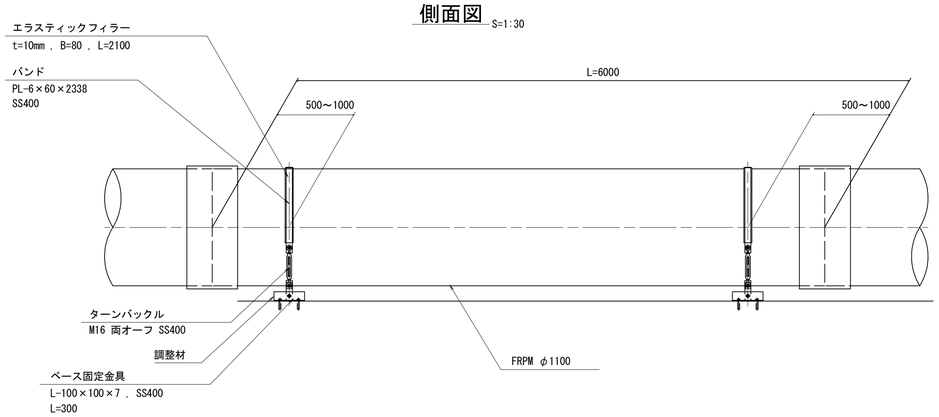

継手部詳細図 S=1:10

断面図

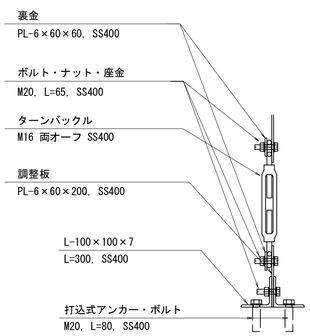

側面図

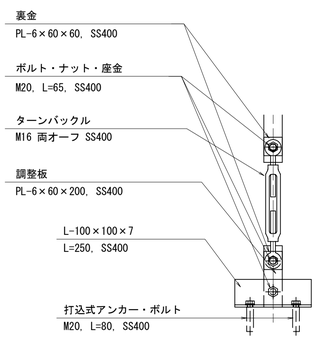

バンド詳細図 S=1:10

断面図

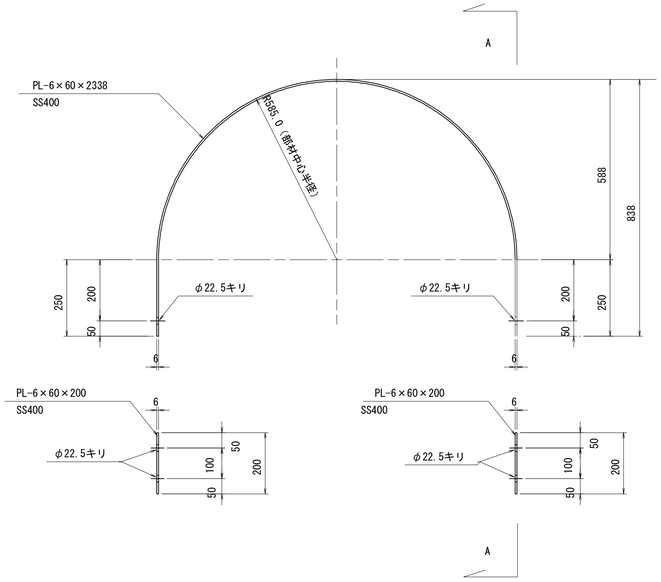

A-A

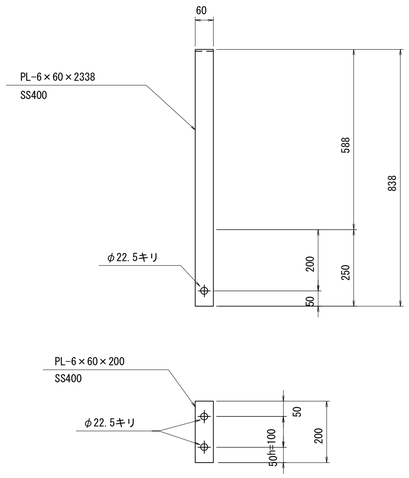

ベース固定金具 S=1:5

平面図

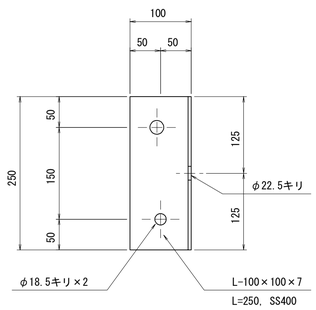

側面図

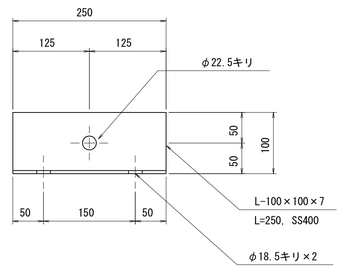

断面図

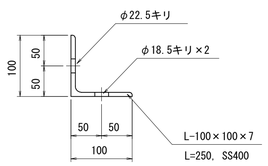

＜注意事項＞

1. 設置箇所
   FRPMφ1100（開水路　エアモルタル基礎区間）の直管、及び短管に短管に摘要する。
   管長 L による設置組数は以下のとおりである。
   6.0m ≧ L ＞ 3.0m　：　2　組
   3.0m ≧ L　：　1　組

2. ターンバックル
   ターンバックル、及びオーフ１箇所当たりの設計荷重は以下のとおりである。

引　張	15.6	kN	長期荷重
〃	16.7	kN	短期荷重

3. アンカーボルト
   アンカーボルト1本当たりの引抜荷重は以下のとおりである。

引　張	3.9	kN	長期荷重
〃	4.2	kN	短期荷重

4. ボルト
   ボルト・ナットは JIS B1180、JIS B 1181 準拠とする。

5. その他
   浮上防止工（鋼材）と本管は接触させないこと。

   FRPMφ1100（開水路　エアモルタル基礎区間）に配置される鋼製異形管については当規格を摘要する。

施設名	南部幹線用水路(0312100-1100-20)		
図面名	浮上防止工構造図(4/10)		
作成年月	平成26年 3月		
縮尺	A1 図示	図面番号	8-472/599
作成者	関東農政局　両総農業水利事業所		

浮上防止工構造図(5/10)

FRPMφ1100　サイホン内　エアモルタル基礎

標準断面図 S=1:30

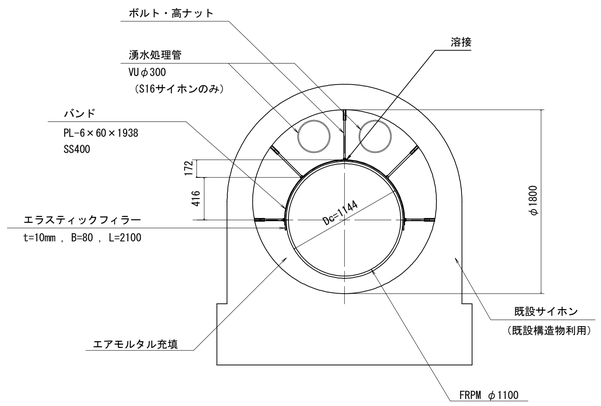

側面図 S=1:30

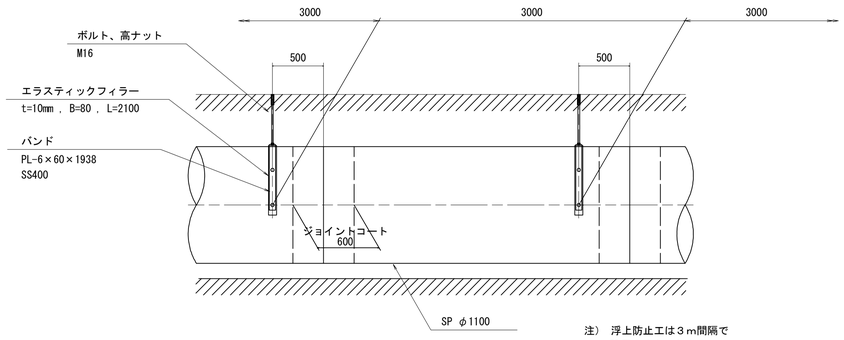

注） 浮上防止工は３m間隔で
設置するものとする。

ボルト・ナット詳細図 S=1:5

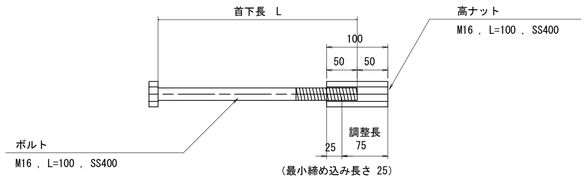

ボルト・ナット数量表

項　目	規格	数　量
ボルト	M16 , L=425 , SS400	1　本
	M16 , L=365 , SS400	2　本
	M16 , L=230 , SS400	2　本
高ナット	M16 , L=100 , SS400	5　個
溶接箇所	－	5　箇所

バンド詳細図 S=1:10

断面図

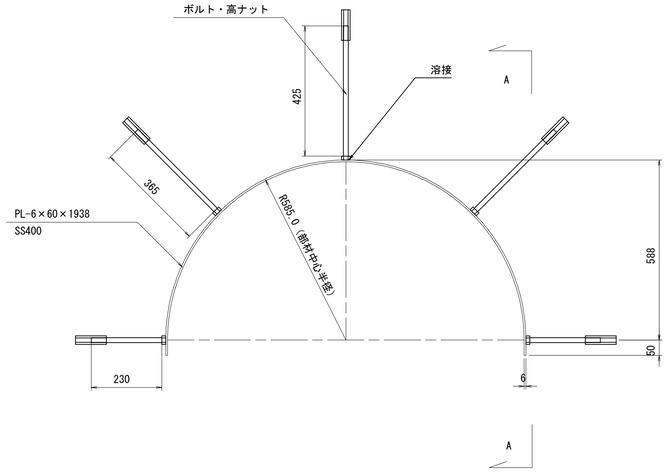

A-A

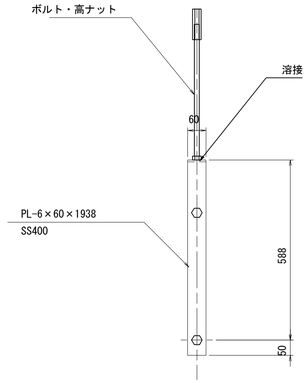

＜注意事項＞

1. 設置箇所
   サイホン内のFRPMφ1100、SPφ1100に摘要する。
   設置組数は、管長 L=3.0m当たり1組とする。

2. ボルト
   ボルト・ナットは JIS B1180、JIS B 1181、及び
   JIS B 1051による強度区分 4.6 に 準拠とする。

3. その他
   浮上防止工（鋼材）と本管は接触させないこと。

施設名	南部幹線用水路(0312100-1100-20)		
図面名	浮上防止工構造図(5/10)		
作成年月	平成26年 3月		
縮尺	A1 図示	図面番号	8-473/599
作成者	関東農政局　両総農業水利事業所		

浮上防止工構造図(6/10)

発生土モルタル充填区間　VUφ500

標準断面図 S=1:30

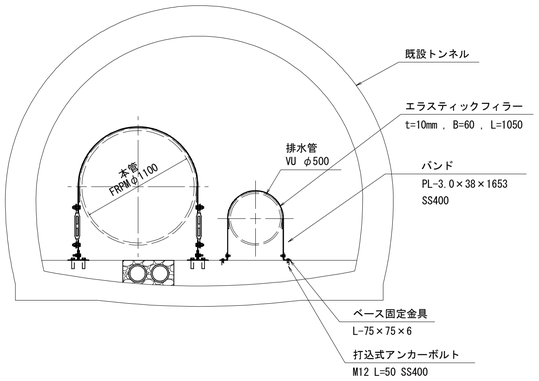

側面図 S=1:30

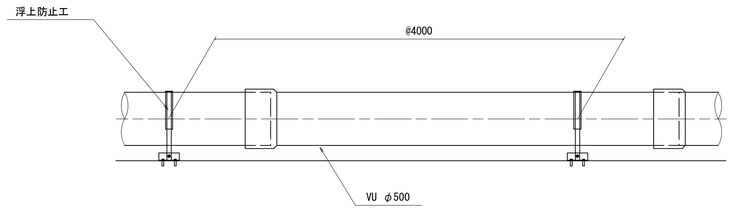

バンド詳細図 S=1:10

VUφ500用

断面図

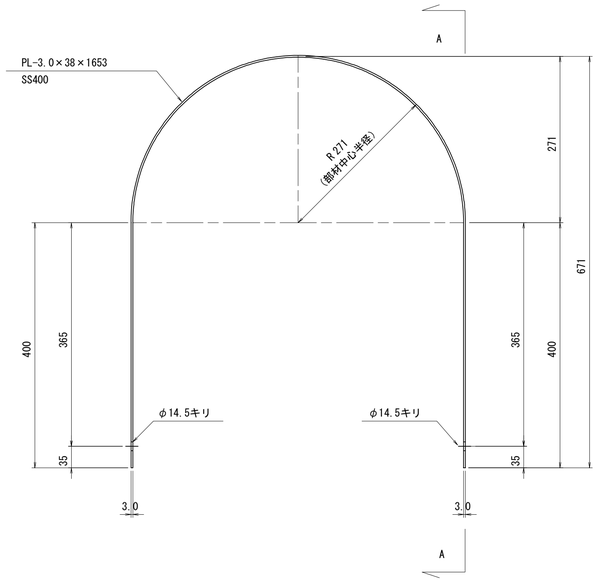

A-A

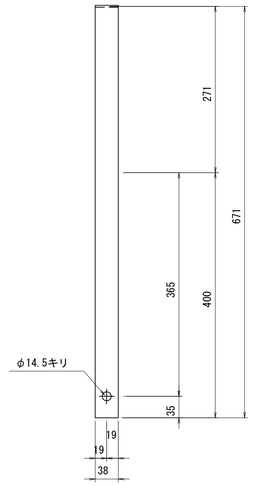

継手部詳細図 S=1:5

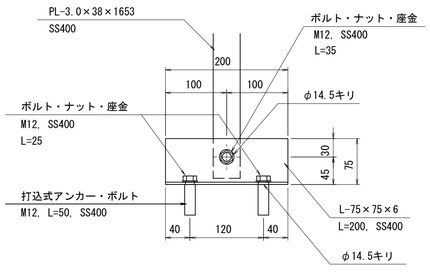

ベース固定金具 S=1:5

平面図

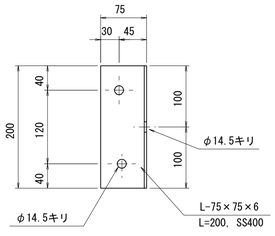

側面図

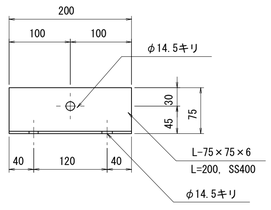

断面図

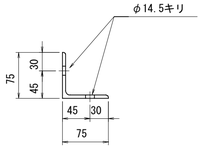

＜注意事項＞

1. 設置箇所
   湧水処理管VUφ500に適用する。
   管長 L による設置組数は以下のとおりである。
   L=4.0m　　:　1　組

2. アンカーボルト
   アンカーボルト1本当たりの引抜荷重は以下のとおりである。
   引　張　　5.5　kN　　短期荷重

3. ボルト
   ボルト・ナットは JIS B1180、JIS B 1181 準拠とする。

施設名	南部幹線用水路(0312100-1100-20)		
図面名	浮上防止工構造図(6/10)		
作成年月	平成26年 3月		
縮尺	A1 図示	図面番号	8-474/599
作成者	関東農政局　両総農業水利事業所		

浮上防止工構造図(7/10)

発生土モルタル充填区間　VUφ500

標準断面図 S=1:30

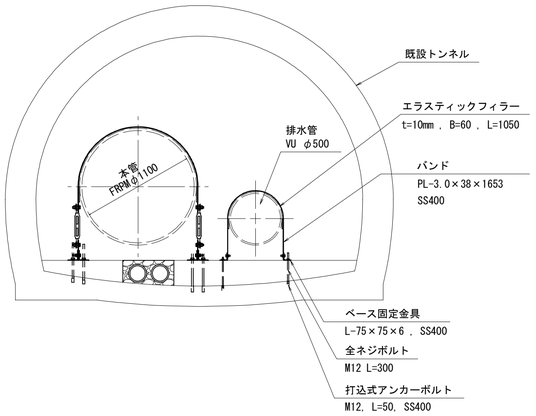

側面図 S=1:30

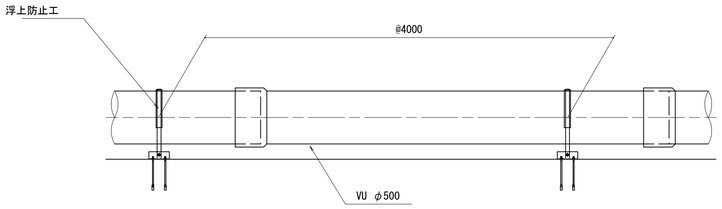

バンド詳細図 S=1:10

VUφ500用

断面図

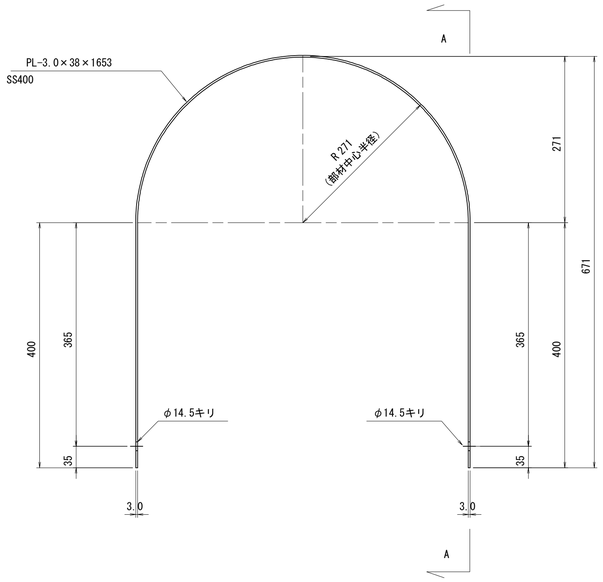

A-A

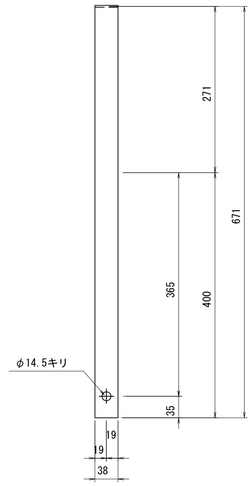

継手部詳細図 S=1:5

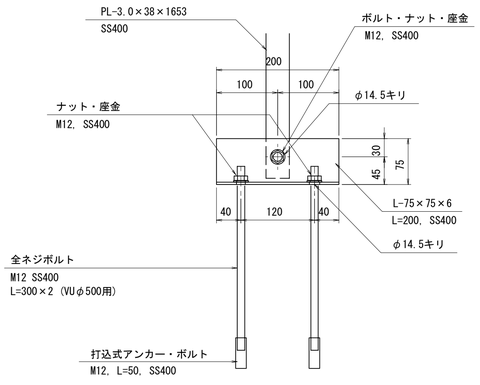

ベース固定金具 S=1:5

平面図

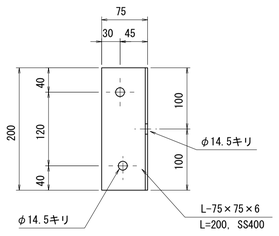

側面図

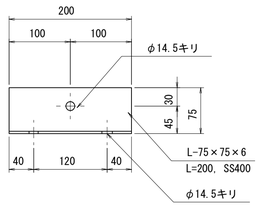

断面図

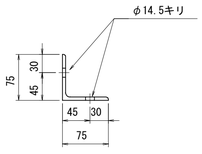

＜注意事項＞

1. 設置箇所
   湧水処理管VUφ500に適用する。
   管長 L による設置組数は以下のとおりである。
   L=4.0m　　:　1　組

2. アンカーボルト
   アンカーボルト1本当たりの引抜荷重は以下のとおりである。
   引 張　　4.0 kN　　短期荷重

3. ボルト
   ボルト・ナットは JIS B1180、JIS B 1181 準拠とする。

施設名	南部幹線用水路(0312100-1100-20)		
図面名	浮上防止工構造図(7/10)		
作成年月	平成26年 3月		
縮尺	A1 図示	図面番号	8-475/599
作成者	関東農政局　両総農業水利事業所		

浮上防止工構造図(8/10)

コンクリート充填区間　VUφ500

標準断面図 S=1:30

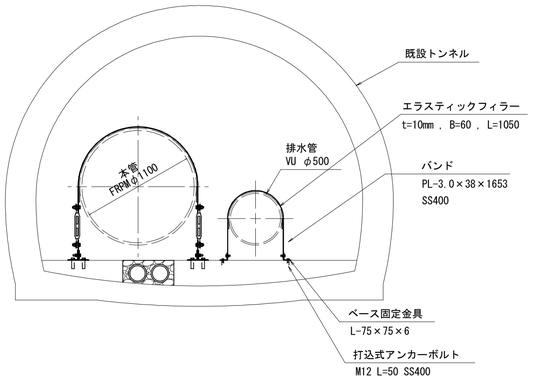

側面図 S=1:30

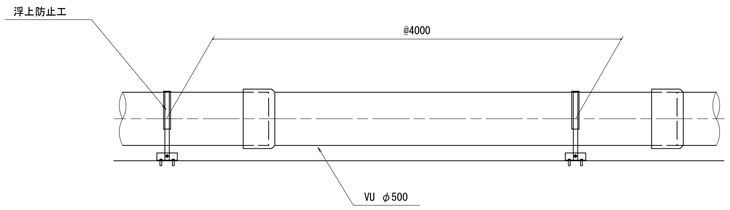

バンド詳細図 S=1:10

VUφ500用

断面図

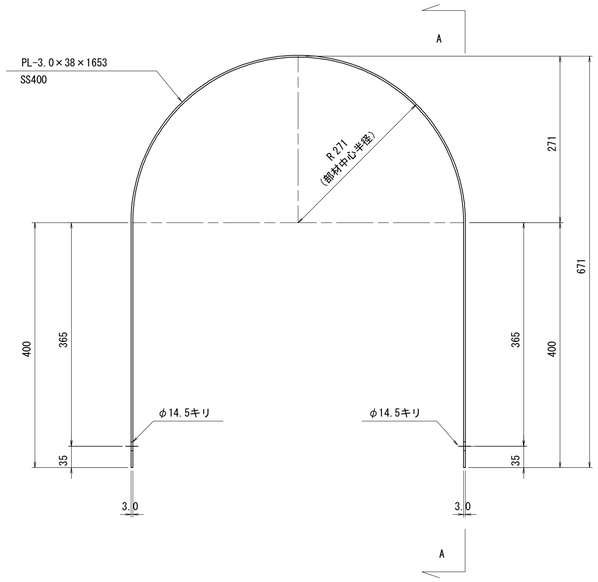

A-A

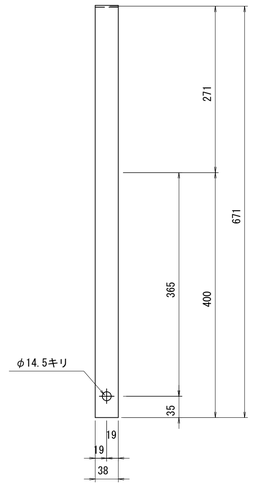

継手部詳細図 S=1:5

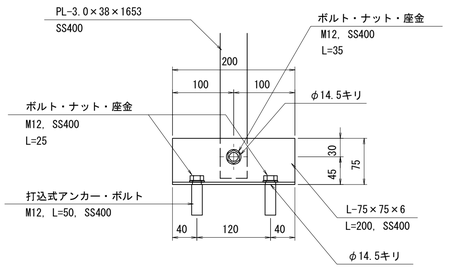

ベース固定金具 S=1:5

平面図

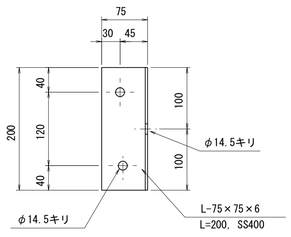

側面図

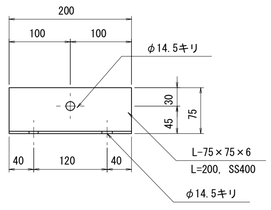

断面図

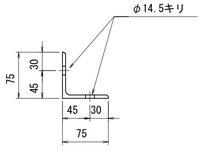

＜注意事項＞

1. 設置箇所
   湧水処理管VUφ500に適用する。
   管長 L による設置組数は以下のとおりである。
   L=4.0m　　:　1　組

2. アンカーボルト
   アンカーボルト1本当たりの引抜荷重は以下のとおりである。
   引　張　　5.5　kN　　短期荷重

3. ボルト
   ボルト・ナットは JIS B1180、JIS B 1181 準拠とする。

施設名	南部幹線用水路(0312100-1100-20)		
図面名	浮上防止工構造図(8/10)		
作成年月	平成26年 3月		
縮尺	A1 図示	図面番号	8-476/599
作成者	関東農政局　両総農業水利事業所		

浮上防止工構造図(9/10)

エアモルタル充填区間　VUφ500

標準断面図 S=1:30

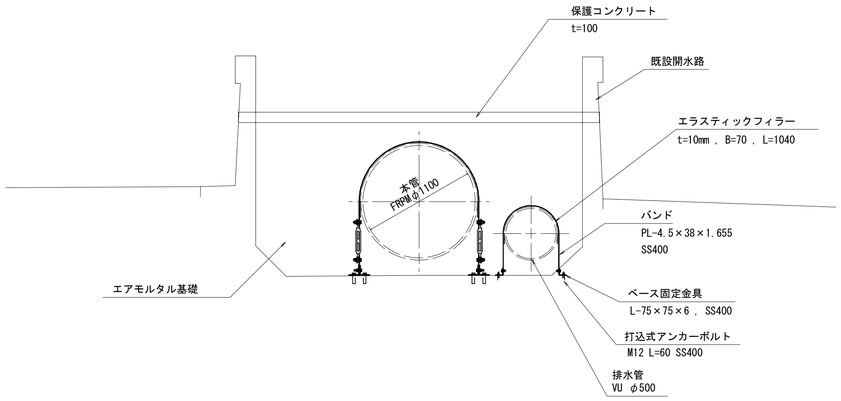

側面図 S=1:30

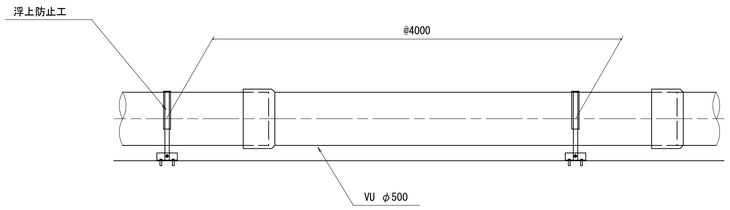

バンド詳細図 S=1:10

VUφ500用

断面図

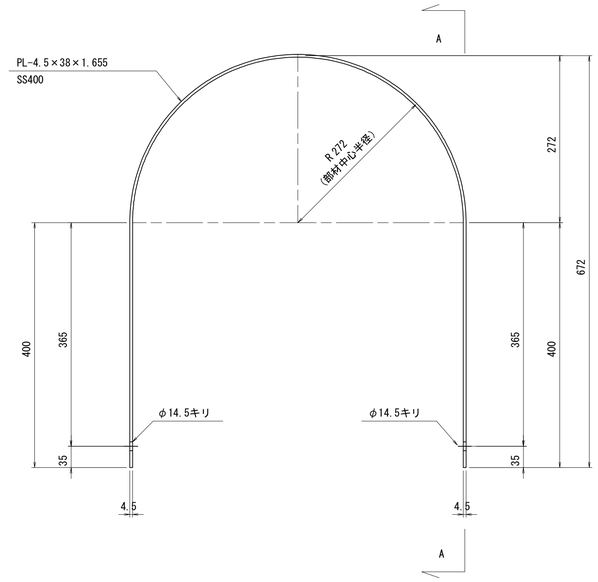

A-A

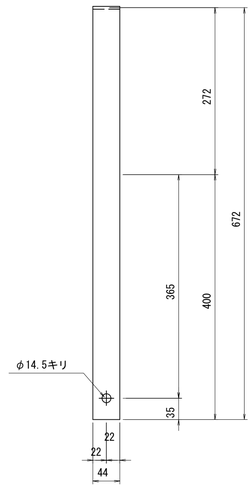

継手部詳細図 S=1:5

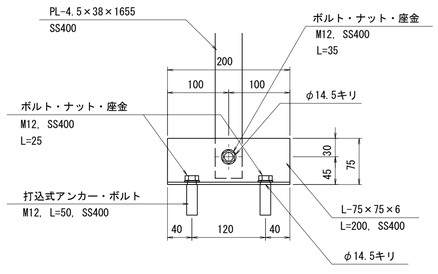

ベース固定金具 S=1:5

平面図

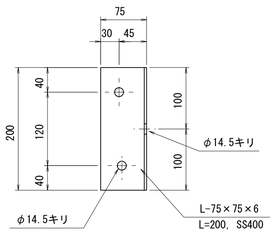

側面図

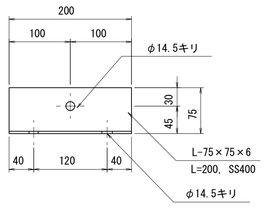

断面図

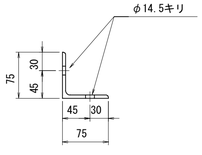

＜注意事項＞

1. 設置箇所
   湧水処理管VUφ500に適用する。
   管長 L による設置組数は以下のとおりである。
   L=4.0m　　:　1　組

2. アンカーボルト
   アンカーボルト1本当たりの引抜荷重は以下のとおりである。
   引　張　　2.3　kN　　短期荷重

3. ボルト
   ボルト・ナットは JIS B1180、JIS B 1181 準拠とする。

施設名	南部幹線用水路(0312100-1100-20)		
図面名	浮上防止工構造図(9/10)		
作成年月	平成26年 3月		
縮尺	A1 図示	図面番号	8-477/599
作成者	関東農政局　両総農業水利事業所		

浮上防止工構造図(10/10)

VUφ300　サイホン内ボックスカルバート断面　エアモルタル基礎

標準断面図 S=1:30

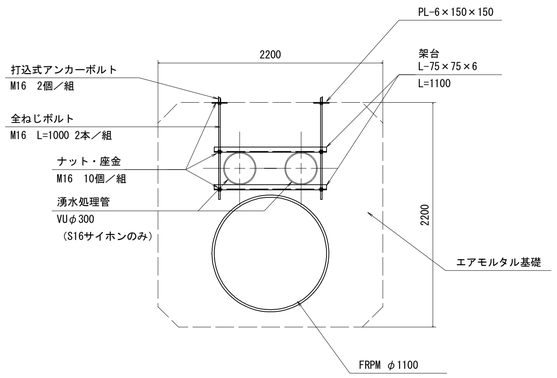

側面図 S=1:30

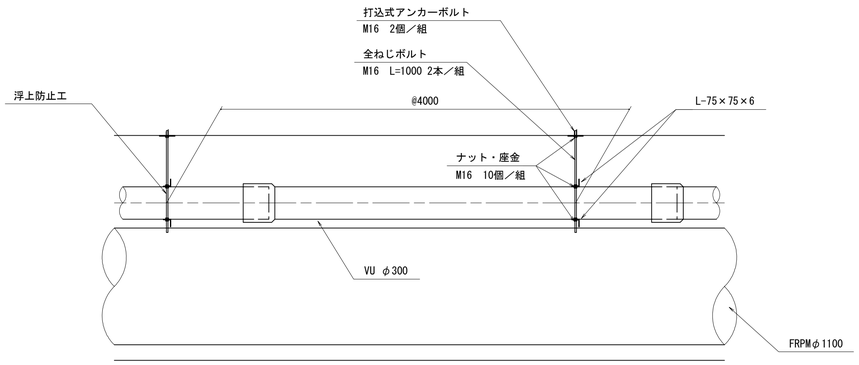

架台詳細図 S=1:5

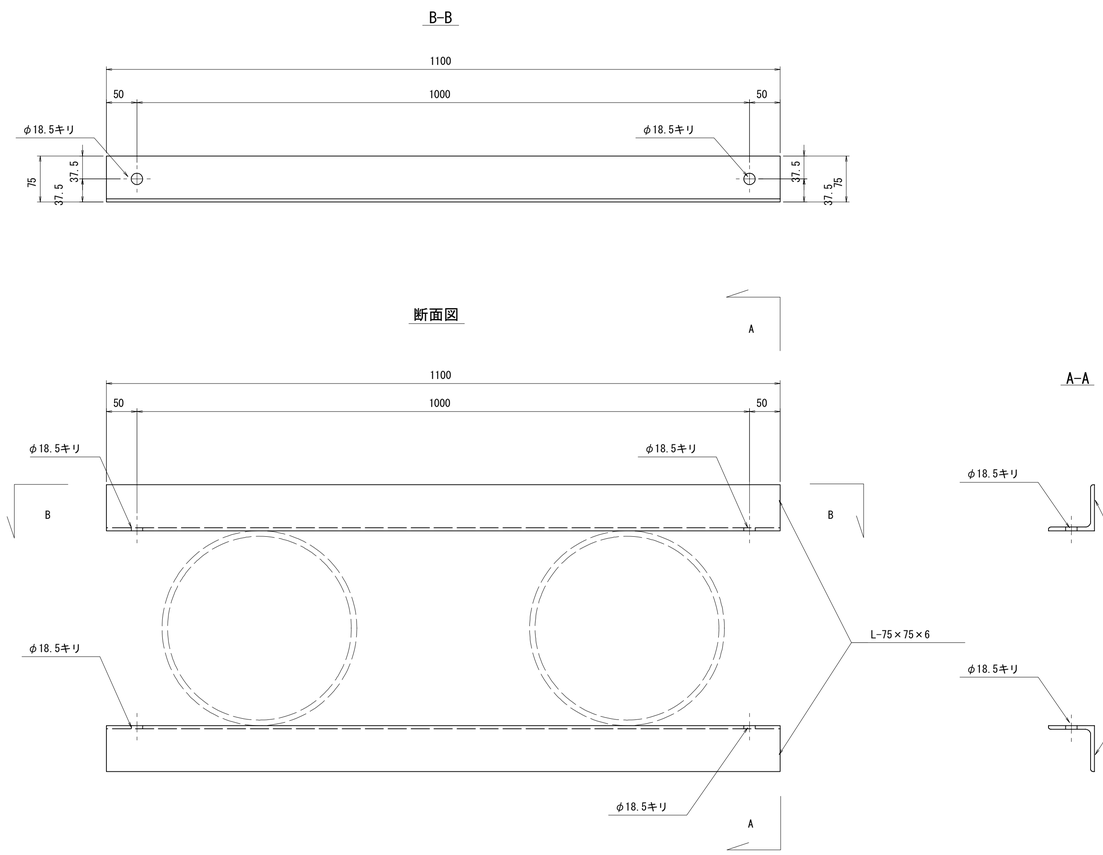

＜注意事項＞

1.　設置箇所

サイホン内ボックスカルバート区間のVUφ300に摘要する。
設置組数は、管長 L=4.0m当たり1組とする。

2.　ボルト

全ネジボルト・ナットは JIS B1180、JIS B 1181、及び
JIS B 1051による強度区分 4.6 に 準拠とする。

施設名	南部幹線用水路(0312100-1100-20)		
図面名	浮上防止工構造図(10/10)		
作成年月	平成26年 3月		
縮尺	A1 図示	図面番号	8-478/599
作成者	関東農政局　両総農業水利事業所		

集水桝構造図(1/2)

平面図 S=1:50

（トンネル－南部幹線用水路交差部）

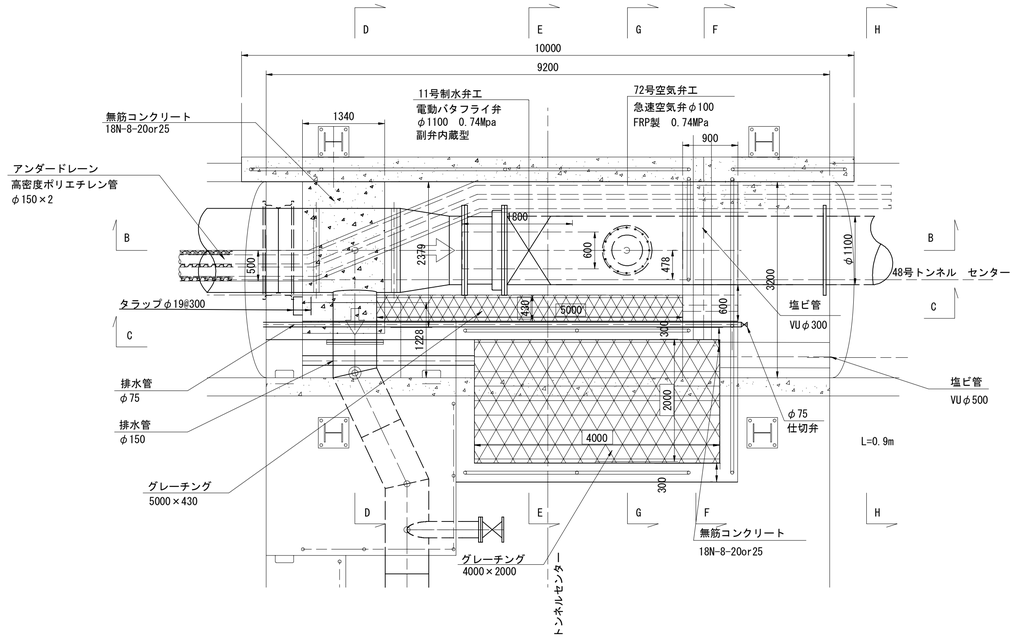

B-B断面

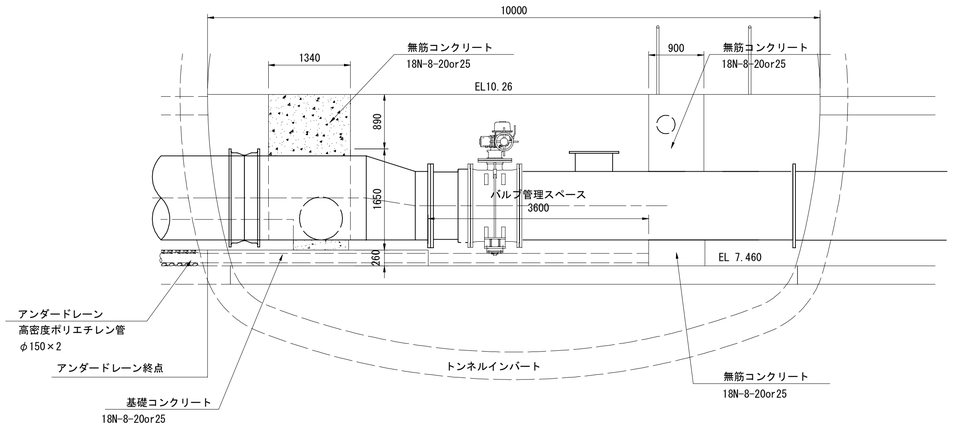

C-C断面

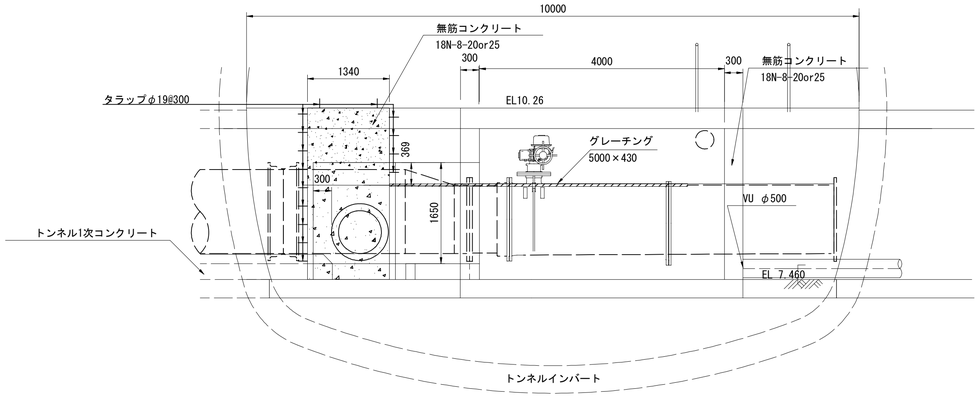

断面図 S=1:50

D-D断面

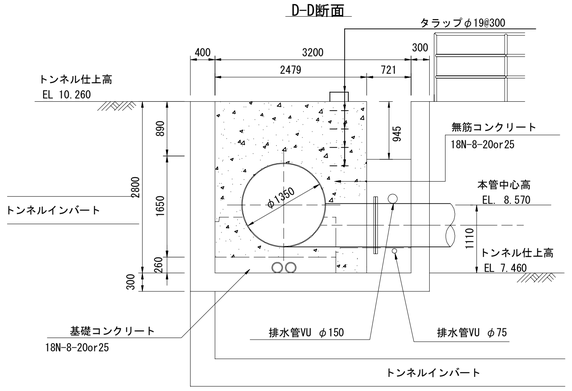

E-E断面

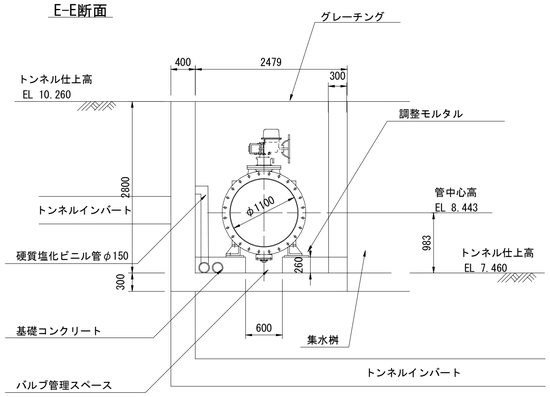

F-F断面

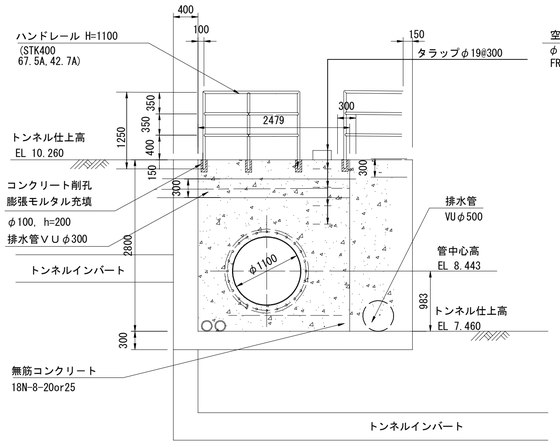

G-G断面

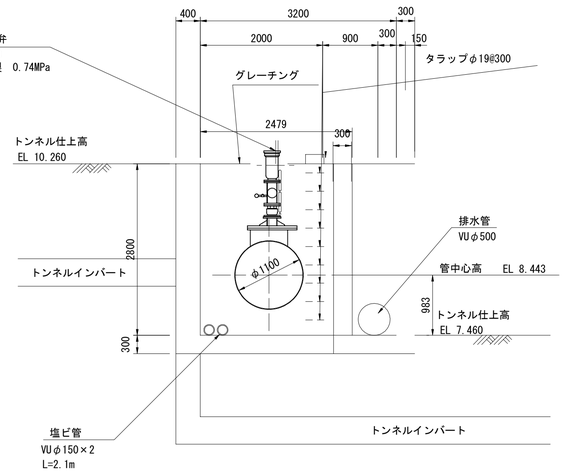

H-H断面

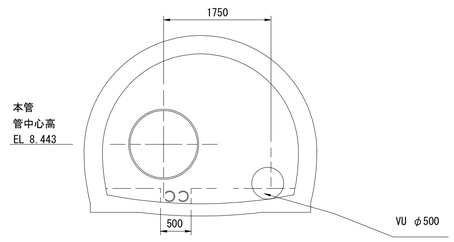

施設名	南部幹線用水路(0312100-1100-20)		
図面名	集水桝構造図(1/2)		
作成年月	平成26年 3月		
縮尺	A1 図示	図面番号	8-479/599
作成者	関東農政局 両総農業水利事業所		

集水桝構造図(2/2)

防護柵・階段工平面図 S=1:50
（トンネル－南部幹線用水路交差部）

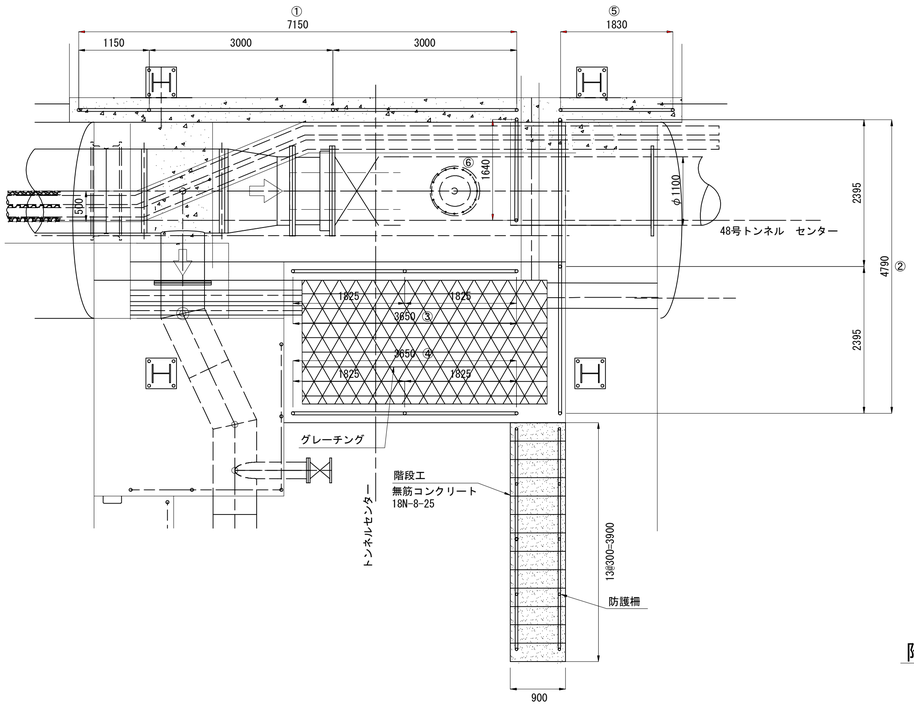

防護柵割付図 S=1:50
（正面図）

※製品形状は参考である。

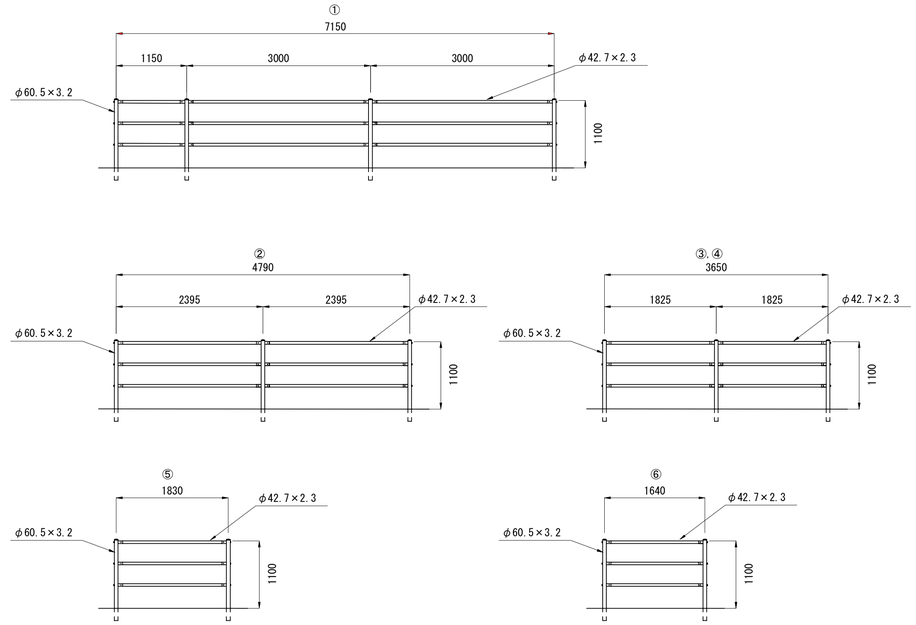

階段工断面図 S=1:25

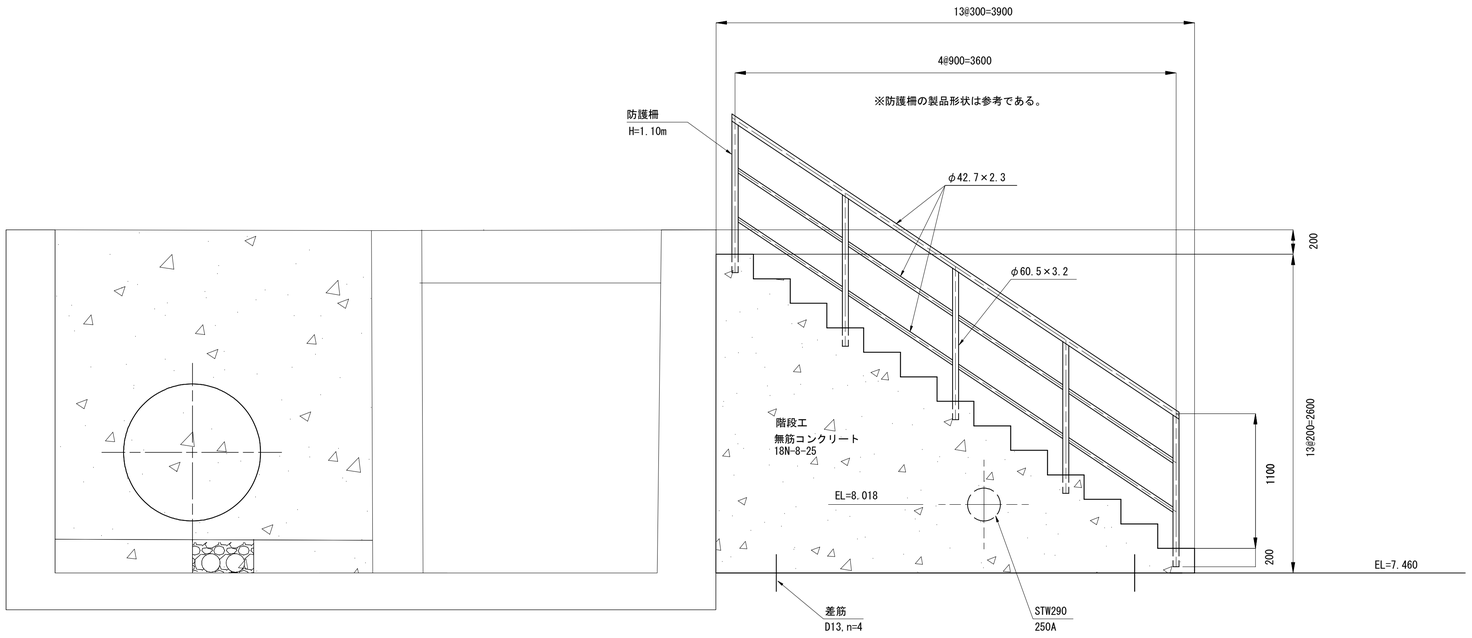

防護柵断面図 S=1:50

※製品形状は参考である。

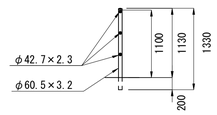

施設名	南部幹線用水路(0312100-1100-20)		
図面名	集水桝構造図(2/2)		
作成年月	平成26年 3月		
縮尺	A1 図示	図面番号	8-480/599
作成者	関東農政局　両総農業水利事業所		

管理用トンネル門扉構造図(1/5) S=1:20

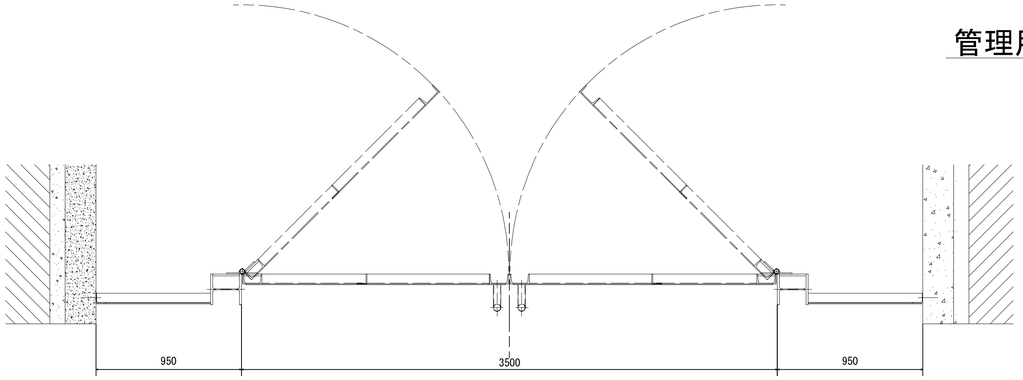

A-A矢視

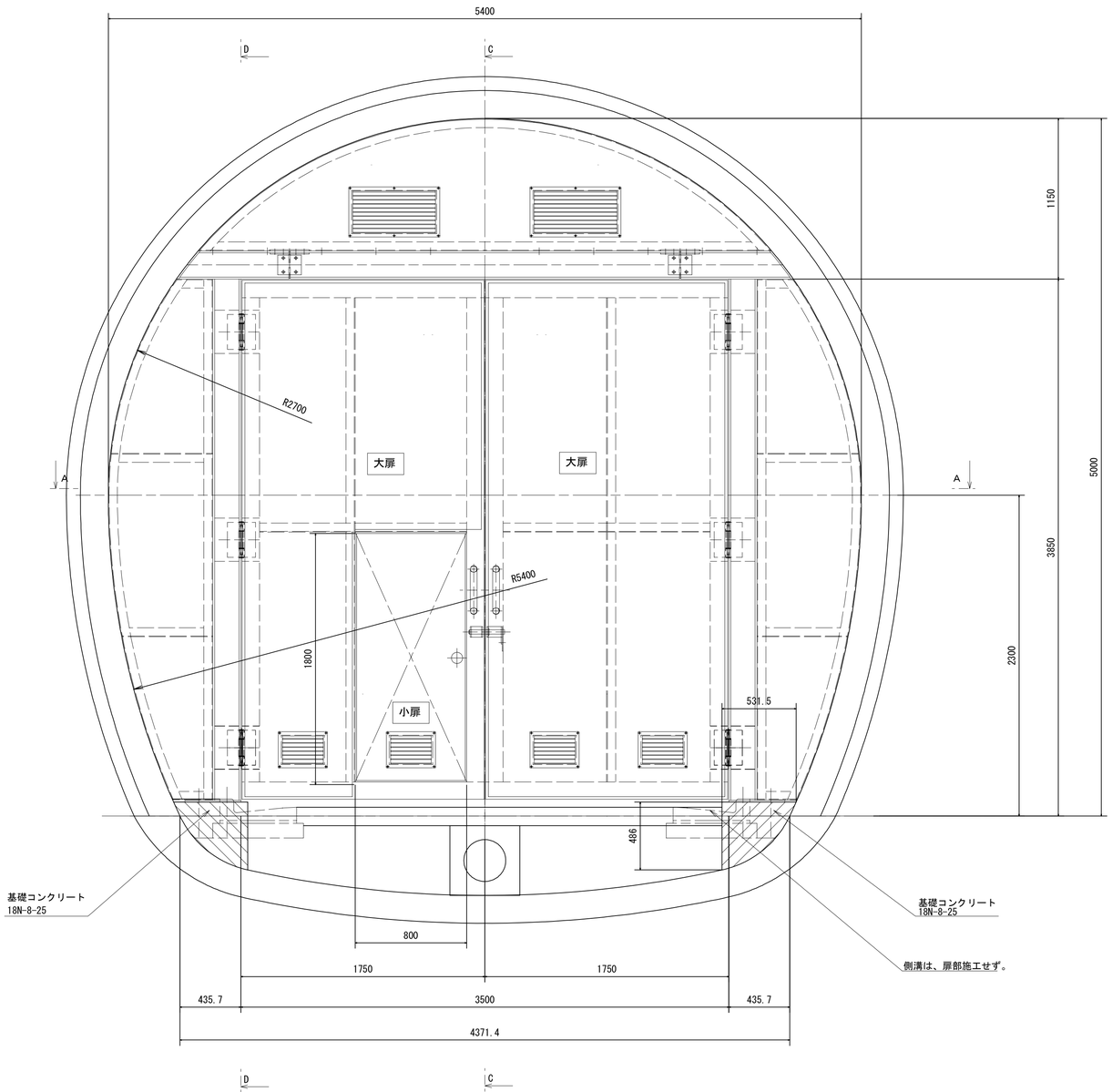

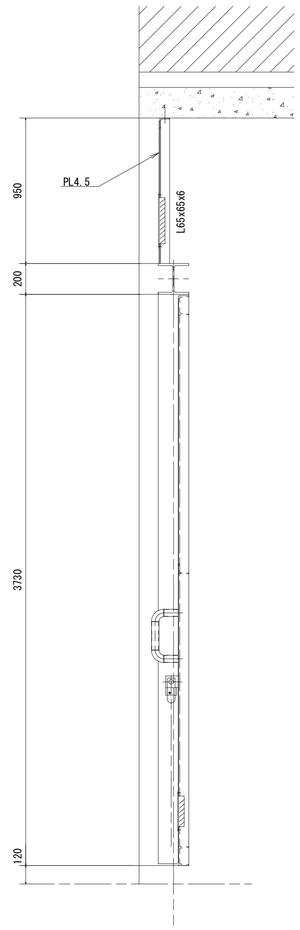

C-C矢視

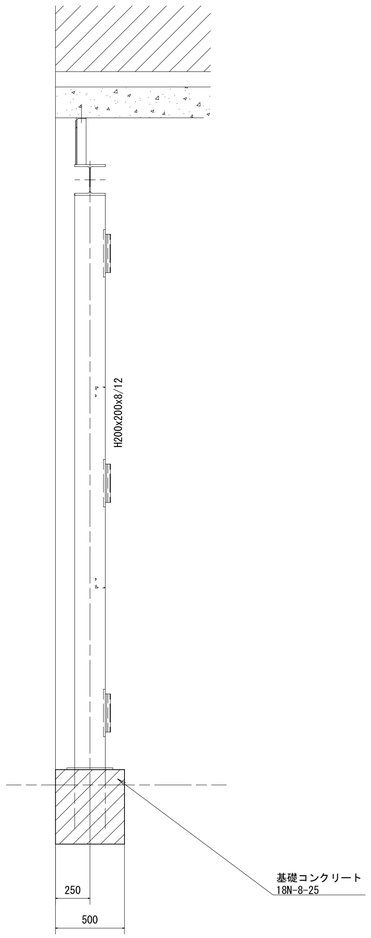

D-D矢視

施設名	南部幹線用水路(0312100-1100-20)		
図面名	管理用トンネル門扉構造図(1/5)		
作成年月	平成26年 3月		
縮尺	A1 1:20 A2 1:28	図面番号	8-481/599
作成者	関東農政局　両総農業水利事業所		

管理用トンネル門扉構造図(2/5) S=1:12

②本図の勝手反対のもの

①本図通りのもの

品番 PALT No	1基分 UNIT 数量 QUANTITY	総数量 TOTAL 数量 QUANTITY	材質 MATERIAL	名称 DESCRIPTION	摘要 REMARKS
1	1		SS400	門柱 右	
2	1		SS400	門柱 左	
3	6		市販品	蝶番	B-1331-3
4	8		SUS304	L形基礎ボルト	M24
5	8		SUS304	六角ナット	M24
6	8		SUS304	平座金	M24
7	8		SUS304	バネ座金	M24
8	14		SUS304	オールアンカ	SC1615

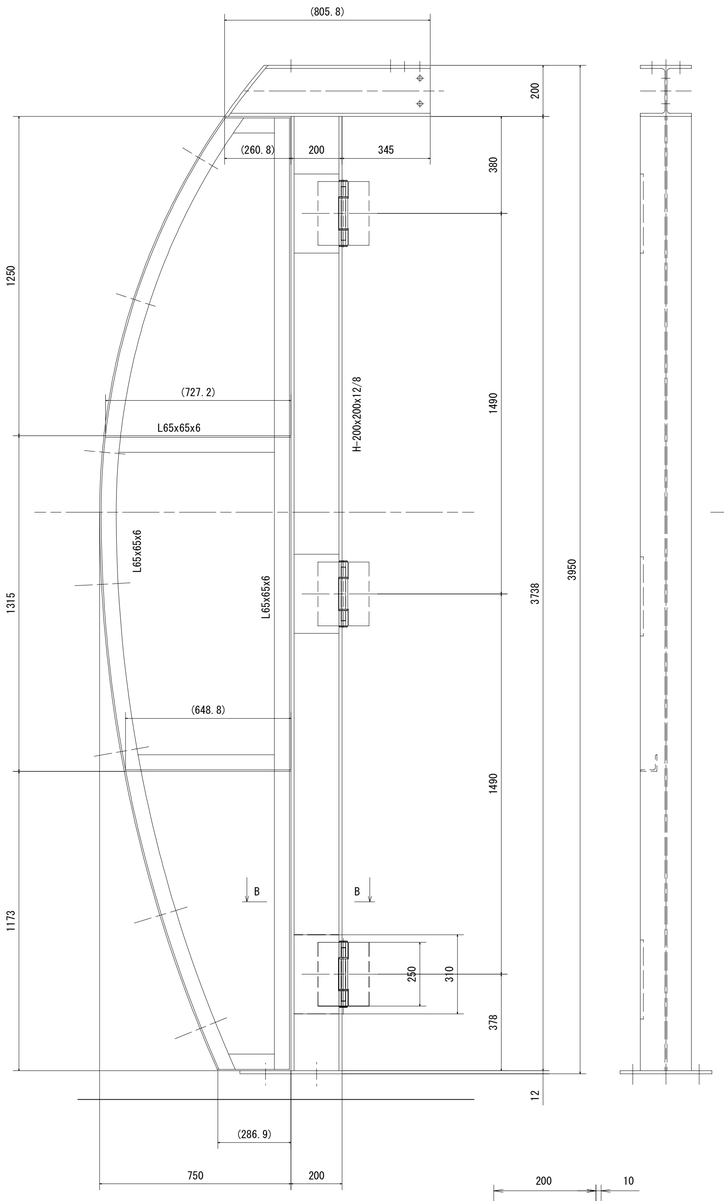

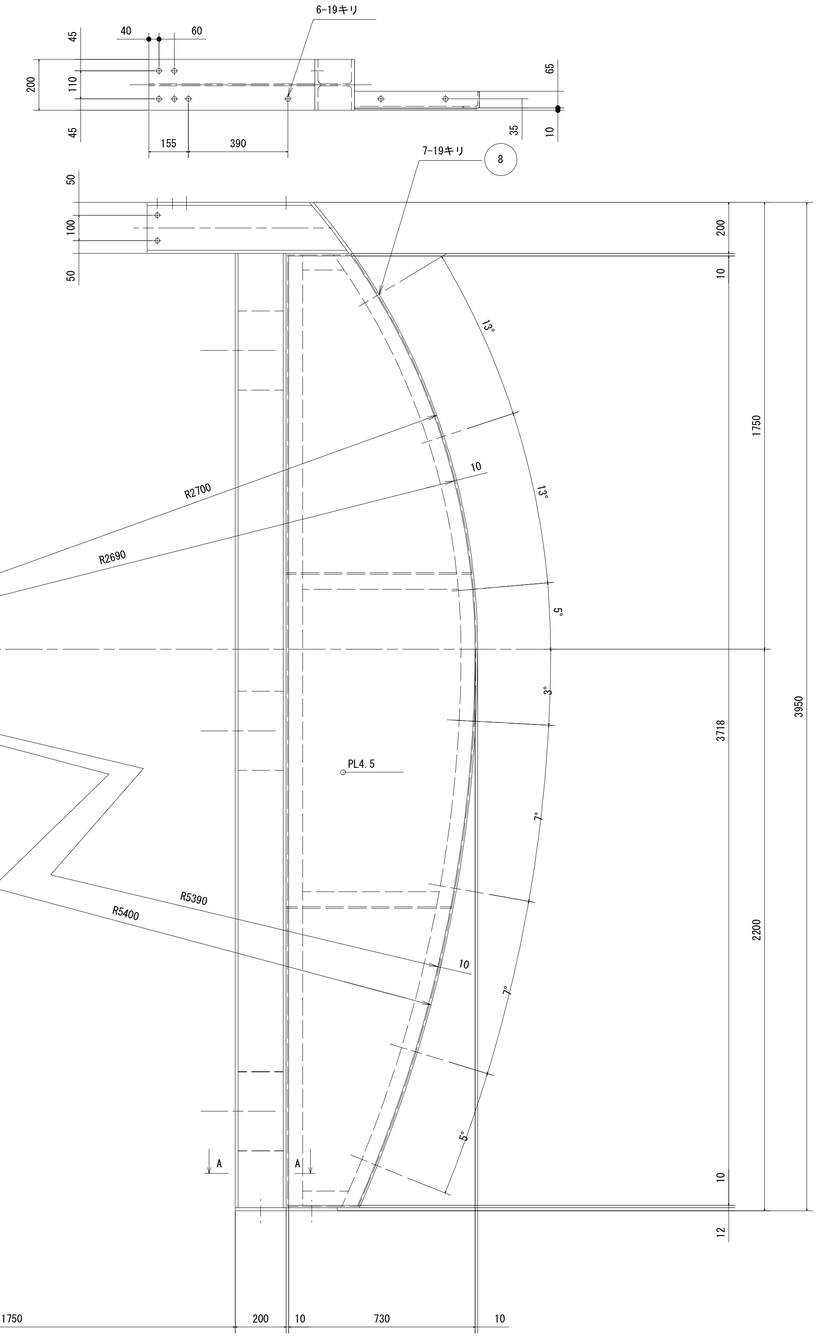

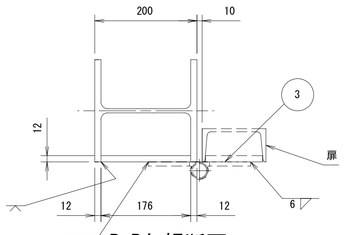

B-B矢視断面 S=1:6

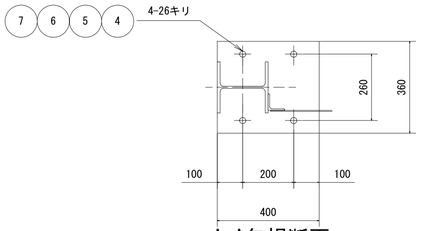

A-A矢視断面

施設名	南部幹線用水路(0312100-1100-20)		
図面名	管理用トンネル門扉構造図(2/5)		
作成年月	平成26年 3月		
縮尺	A1 1:12 A2 1:16	図面番号	8-482/599
作成者	関東農政局　両総農業水利事業所		

管理用トンネル門扉構造図(3/5) S=1:10

品番 PALT No	1基分 UNIT 数量 QUANTITY	総数量 TOTAL	材質 MATERIAL	名称 DESCRIPTION	摘要 REMARKS
1	1		SS400	扉右	
2	1		SS400	カンヌキ	
3	1				
4	2		市販品	換気口	NEW ZL-A3020
5	8		SUS304	六角ボルト	M4x12 SW.PW

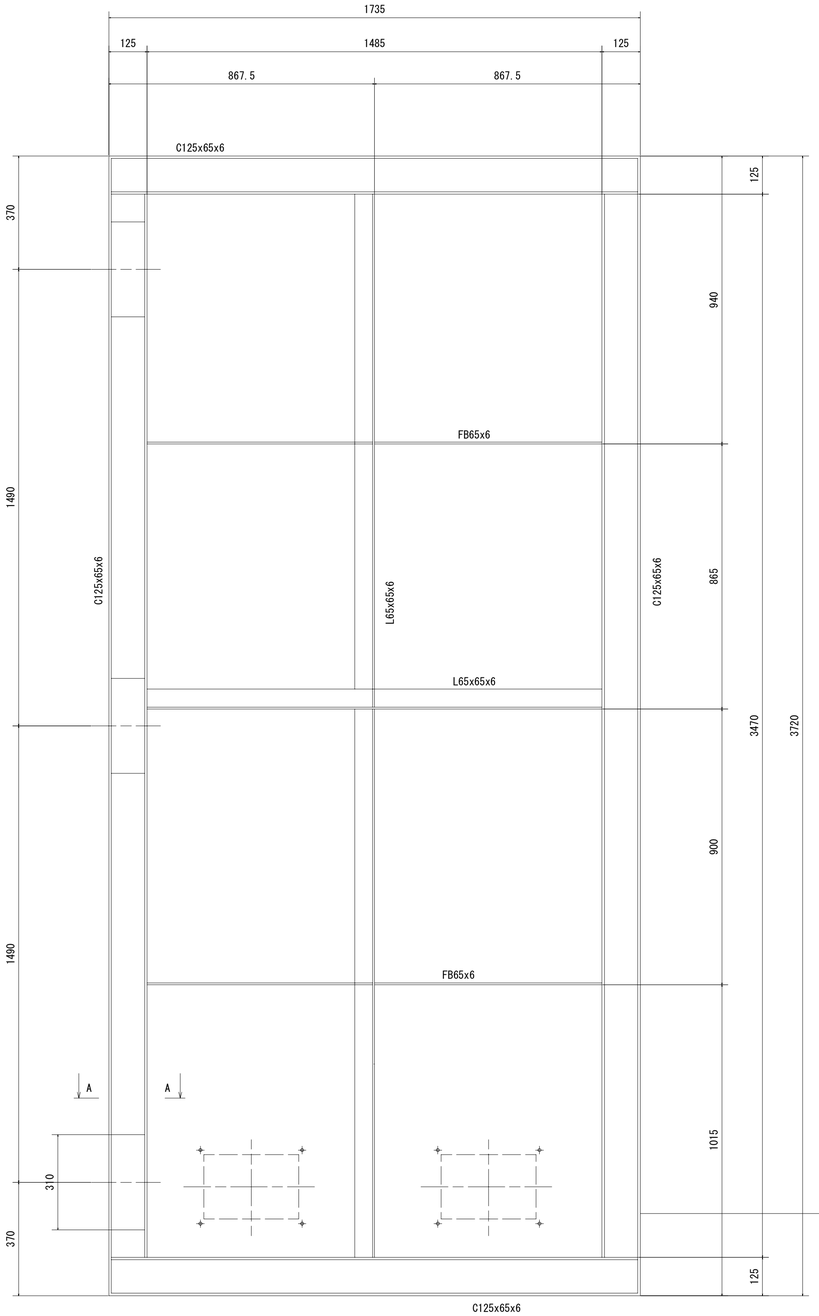

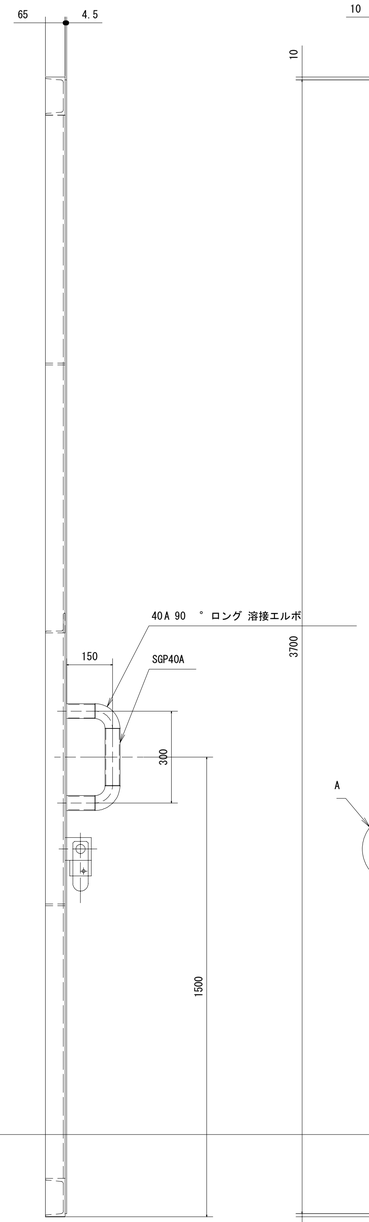

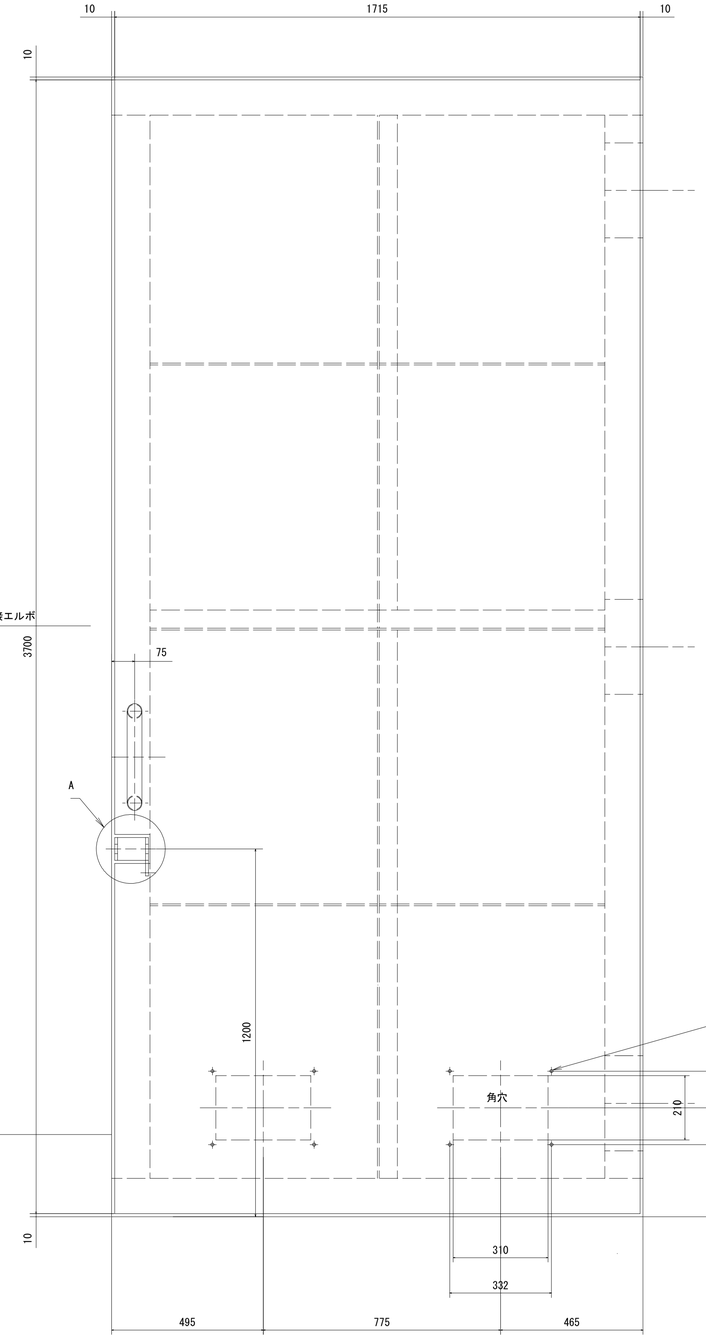

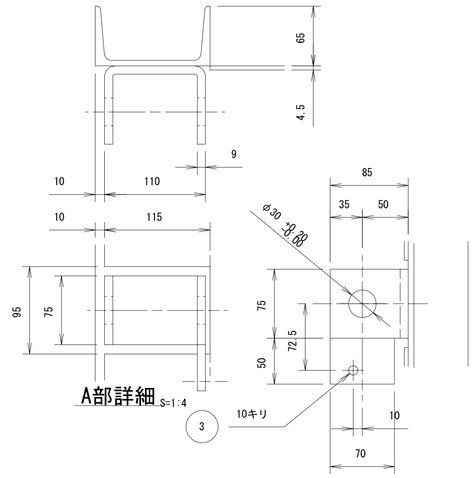

A部詳細 S=1:4

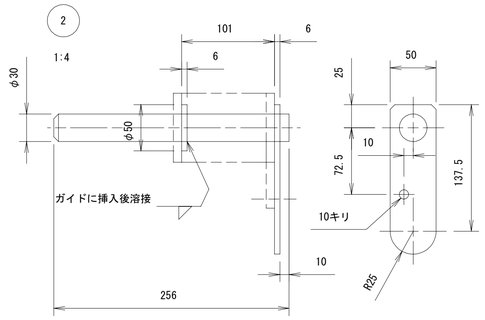

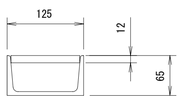

B-B矢視断面 S=1:5

施設名	南部幹線用水路(0312100-1100-20)		
図面名	管理用トンネル門扉構造図(3/5)		
作成年月	平成26年 3月		
縮尺	A1 1:10 A2 1:14	図面番号	8-483/599
作成者	関東農政局 両総農業水利事業所		

管理用トンネル門扉構造図(4/5) S=1:10

品番 PALT No	1基分 UNIT 数量 QUANTITY	総数量 TOTAL 数量 QUANTITY	材質 MATERIAL	名称 DESCRIPTION	摘要 REMARKS
1	1		SS400	扉左	
2	1		市販品	換気口	NEW ZL-A3020
3	4		SUS304	六角ボルト	M4x12, SW, PW

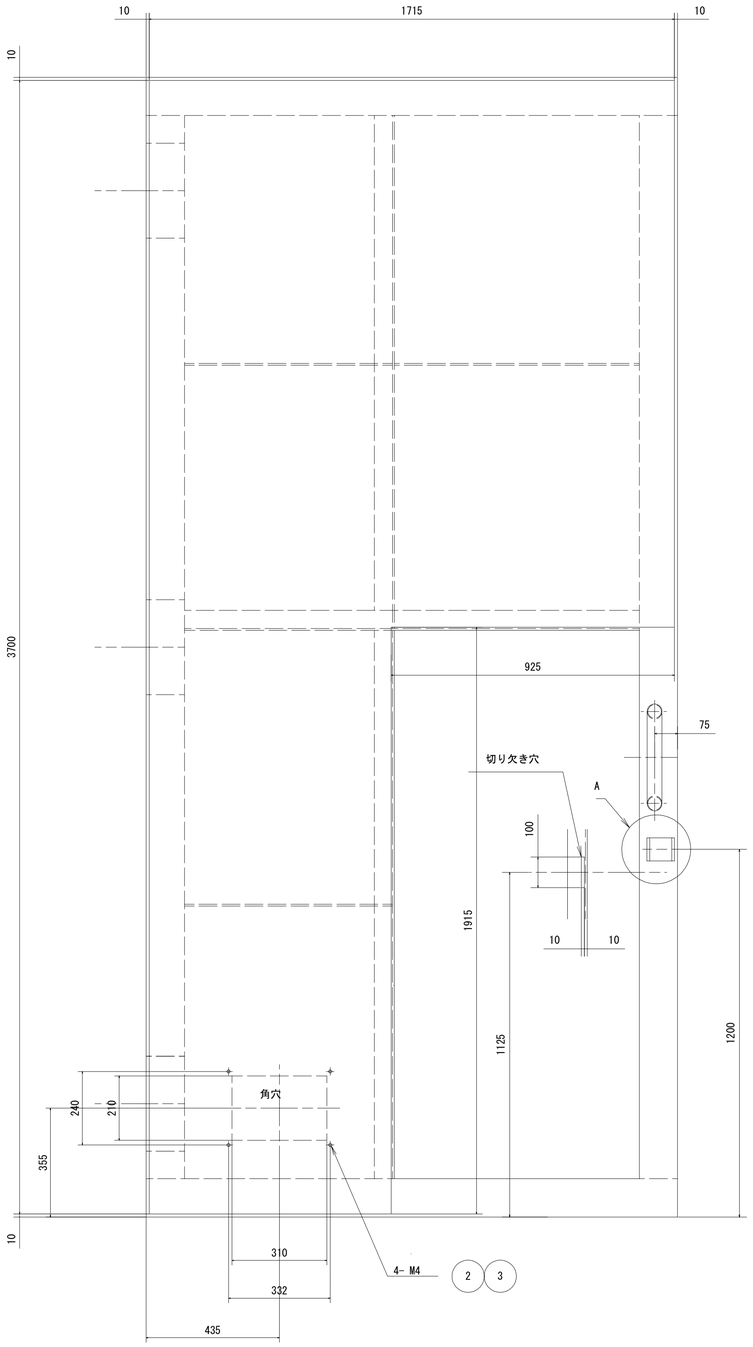

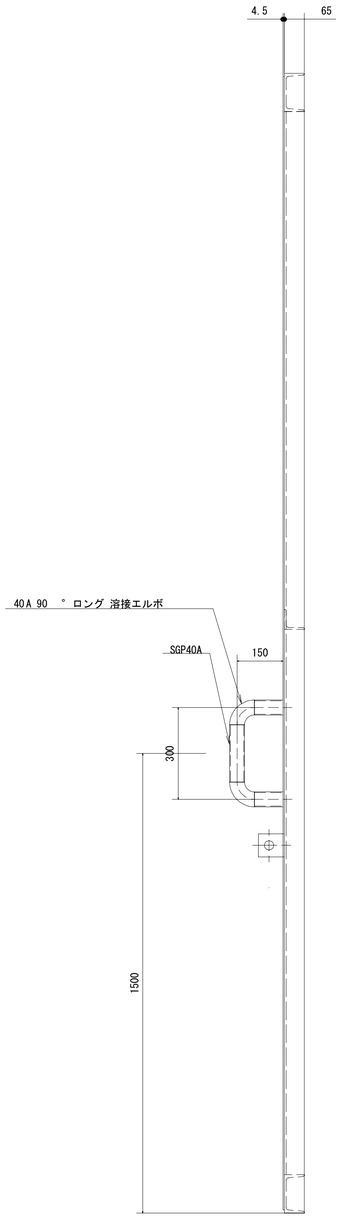

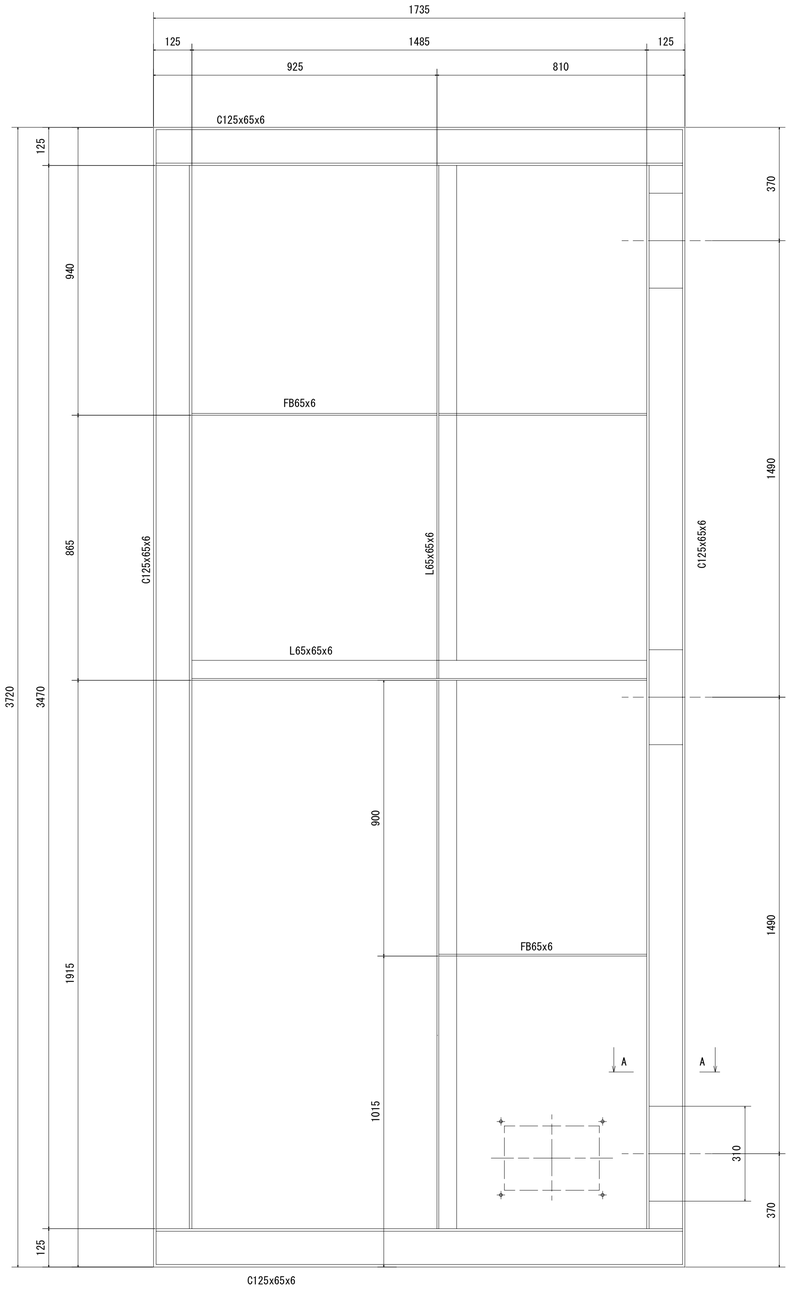

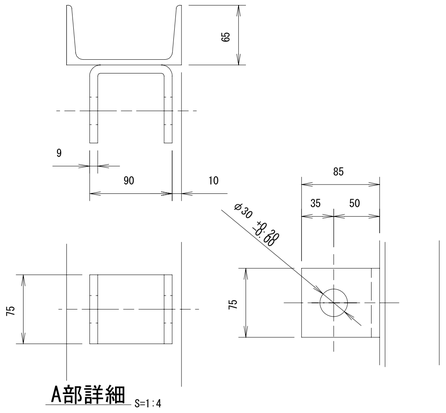

A部詳細 S=1:4

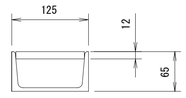

B-B矢視断面 S=1:5

施設名	南部幹線用水路(0312100-1100-20)		
図面名	管理用トンネル門扉構造図(4/5)		
作成年月	平成26年 3月		
縮尺	A1 1:10 A2 1:14	図面番号	8-484/599
作成者	関東農政局　両総農業水利事業所		

管理用トンネル門扉構造図(5/5) S=1:12

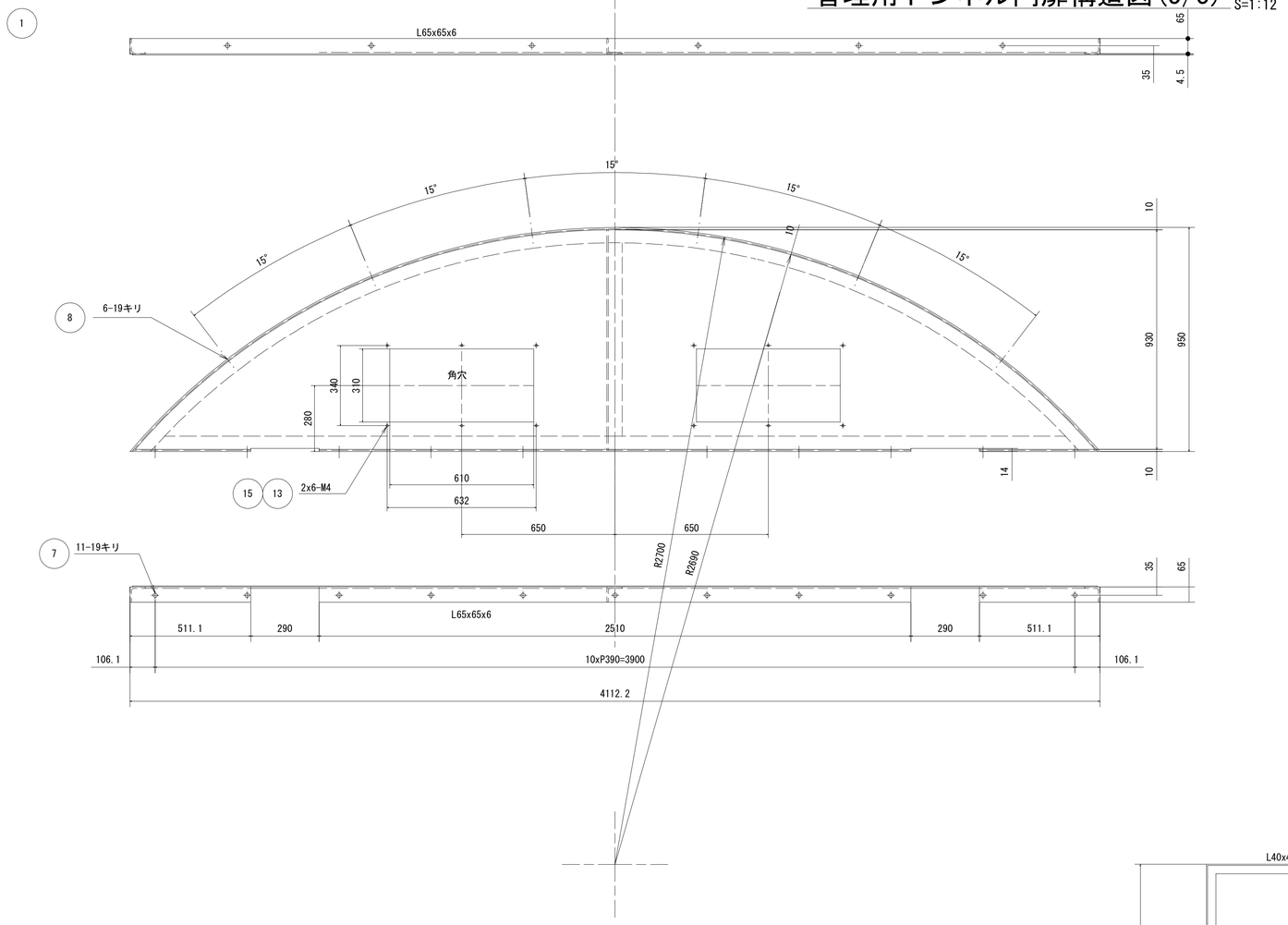

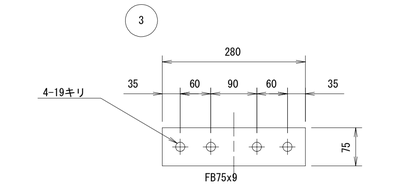

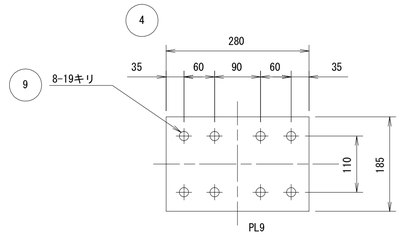

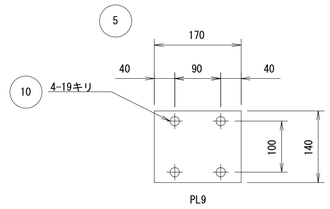

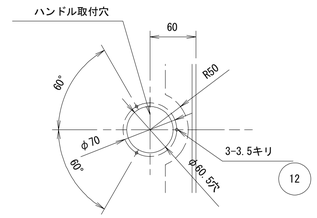

A部詳細 S=1:4

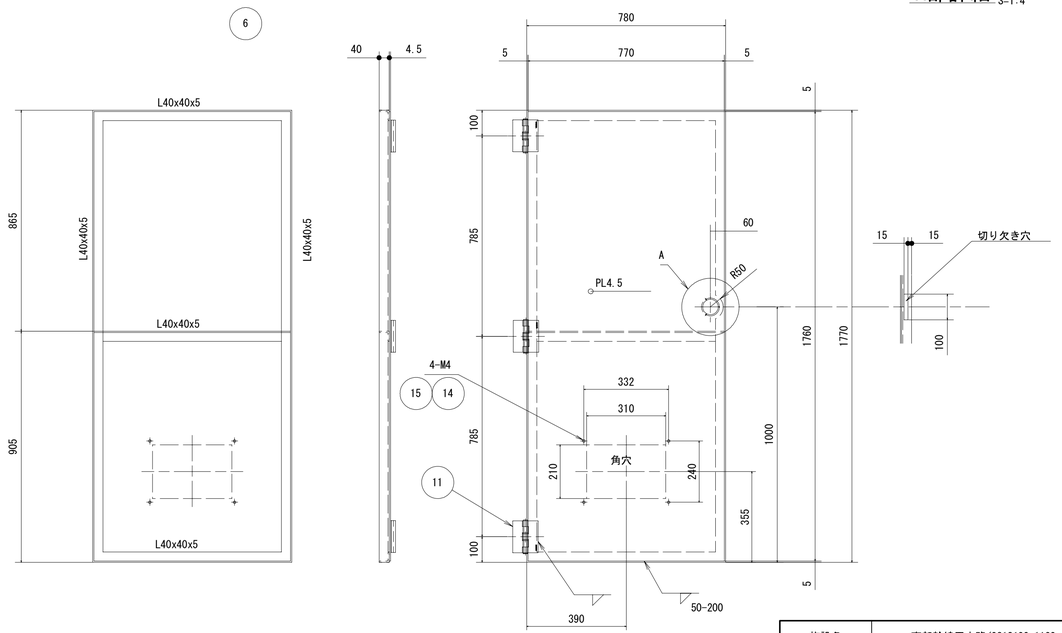

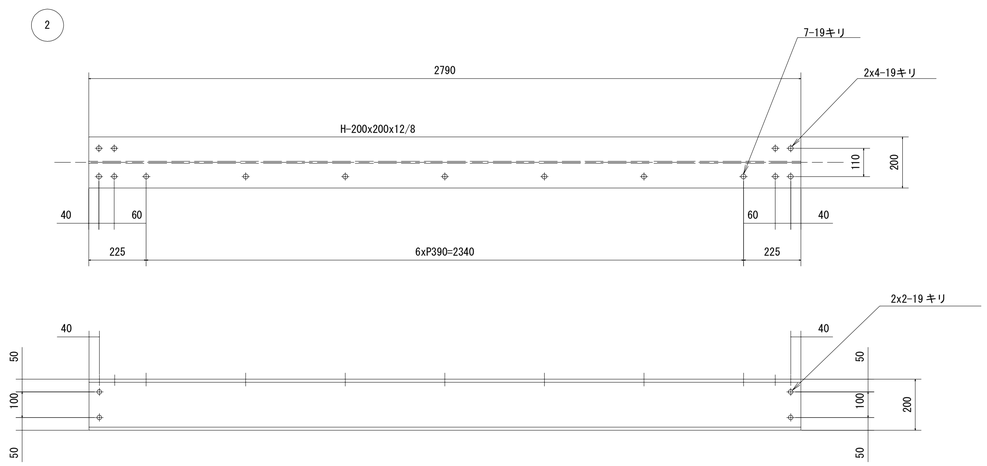

品番 PALT No	1基分 UNIT 数量 QUANTITY	総数量 TOTAL 数量 QUANTITY	材質 MATERIAL	名称 DESCRIPTION	摘要 REMARKS
1	1		SS400	上部板	
2	1		SS400	継ぎ材	
3	4		SS400	ガセット	
4	2		SS400	ガセット	
5	4		SS400	ガセット	
6	1		SS400	小扉	
7	11		SUS304	六角ボルト、ナット	SW,PW M16x55
8	6		SUS304	オールアンカ	SC1615
9	16		SUS304	六角ボルト、ナット	SW,PW M16x60
10	8		SUS304	六角ボルト、ナット	SW,PW M16x60
11	3		市販品	蝶番	B1001-2
12	1		市販品	丸形平面ハンドル	A-55-1
13	2		市販品	換気口	NEW ZL-A6030
14	1		市販品	換気口	NEW ZL-A3020
15	16		SUS304	六角ボルト	M4x12 SW,PW

施設名	南部幹線用水路(0312100-1100-20)		
図面名	管理用トンネル門扉構造図(5/5)		
作成年月	平成26年 3月		
縮尺	A1 1:12 A2 1:16	図面番号	8-485/599
作成者	関東農政局　両総農業水利事業所		

進入路舗装工図(1/3)

舗装平面図 S=1:250

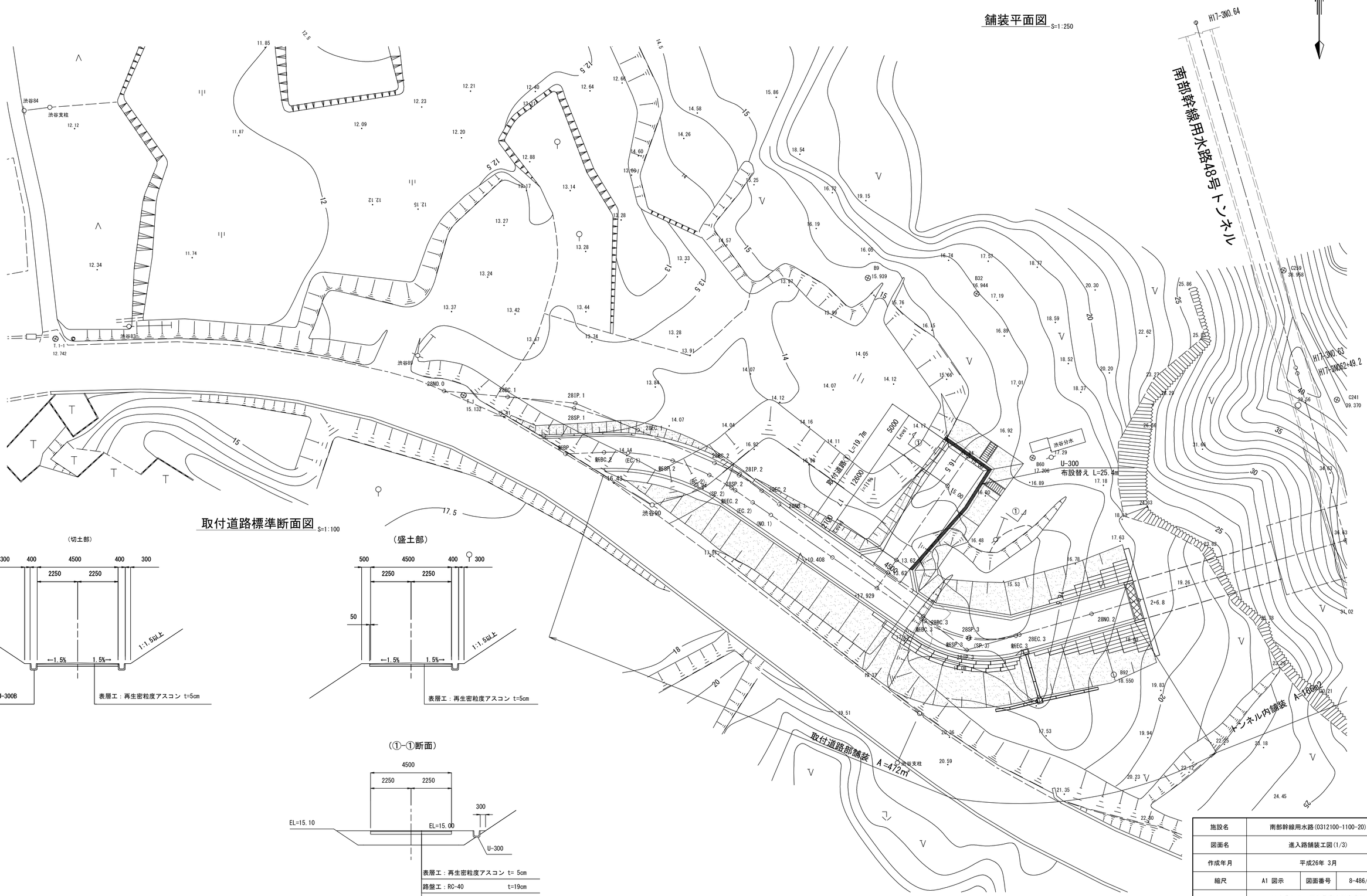

取付道路標準断面図 S=1:100

(切土部)

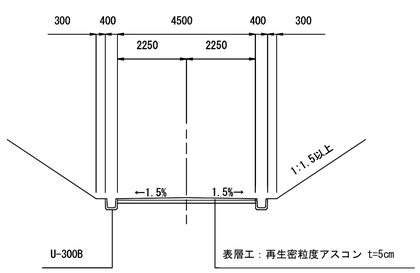

(盛土部)

(①-①断面)

施設名	南部幹線用水路(0312100-1100-20)		
図面名	進入路舗装工図(1/3)		
作成年月	平成26年 3月		
縮尺	A1 図示	図面番号	8-486/599
作成者	関東農政局 両総農業水利事業所		

進入路舗装工図(2/3) S=1:30

（管理用道路トンネル・標準部）

DⅢ断面

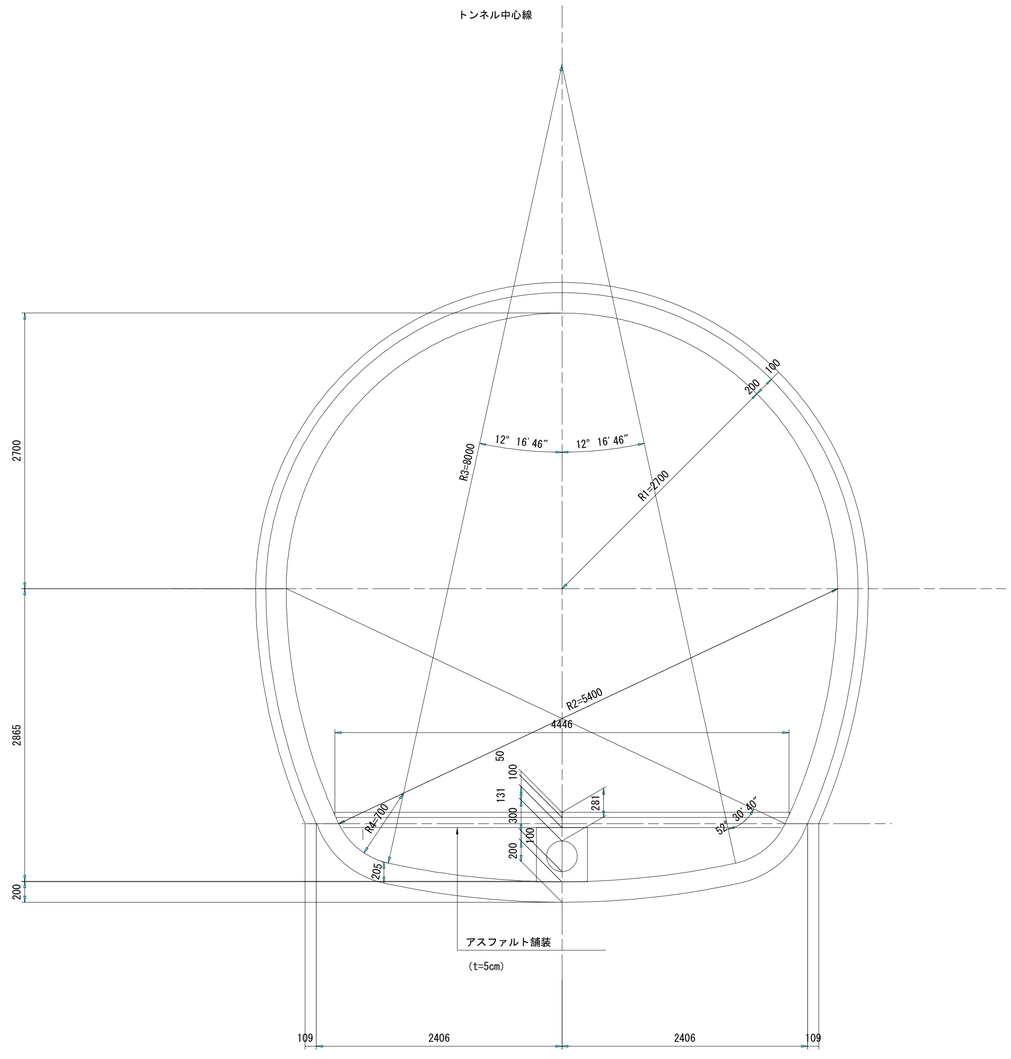

施設名	南部幹線用水路(0312100-1100-20)		
図面名	進入路舗装工図(2/3)		
作成年月	平成26年 3月		
縮尺	A1 1:30 A2 1:42	図面番号	8-487/599
作成者	関東農政局　両総農業水利事業所		

進入路舗装工図(3/3) S=1:30

（管理用道路トンネル・拡幅部・駐機スペース）

ＤＩ断面

駐機スペース断面

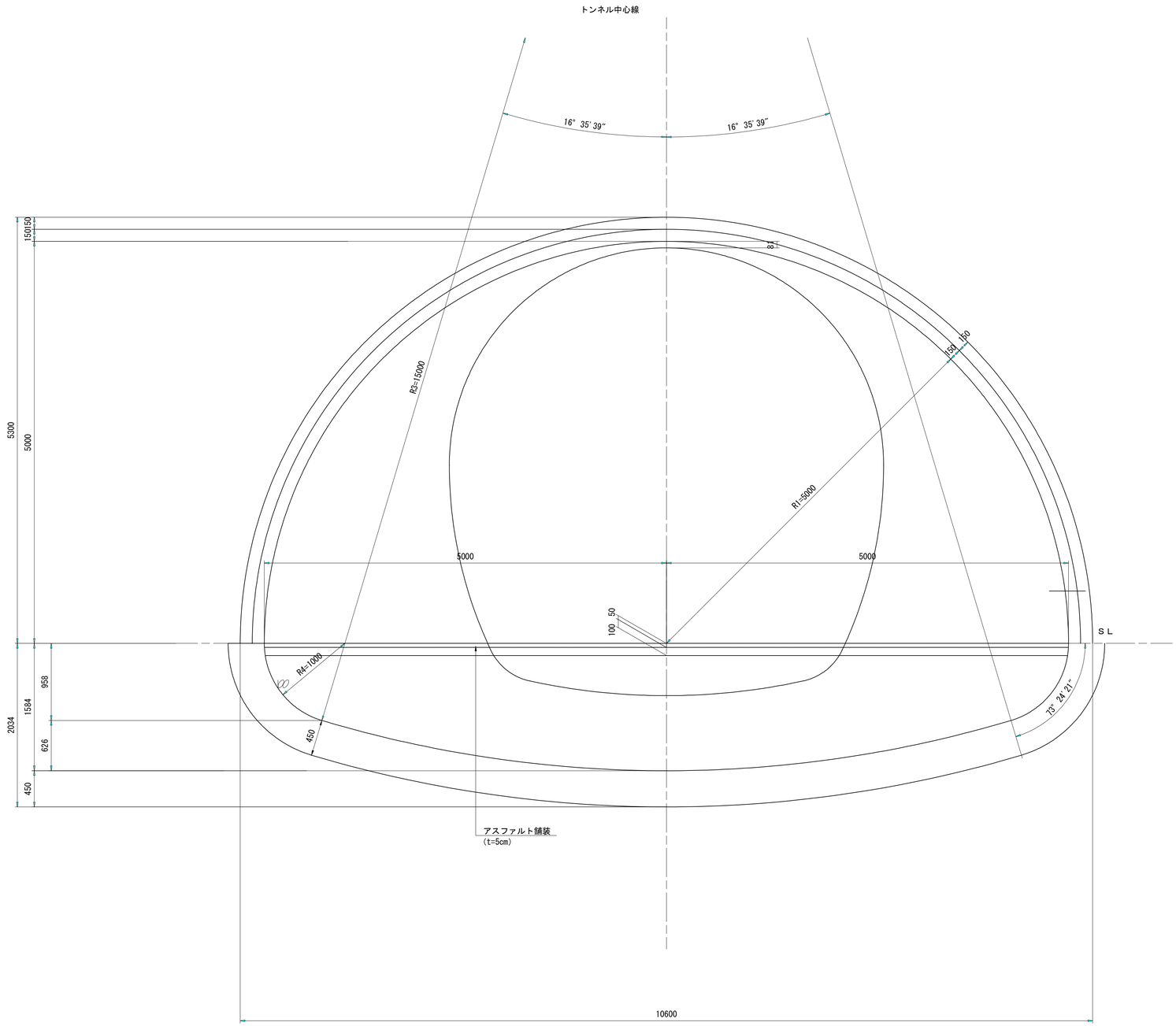

施設名	南部幹線用水路(0312100-1100-20)		
図面名	進入路舗装工図(3/3)		
作成年月	平成26年 3月		
縮尺	A1 1:30 A2 1:42	図面番号	8-488/599
作成者	関東農政局　両総農業水利事業所		

湧水排水ピット工構造図(1/3) S=1:50

T48トンネル下流

平面図

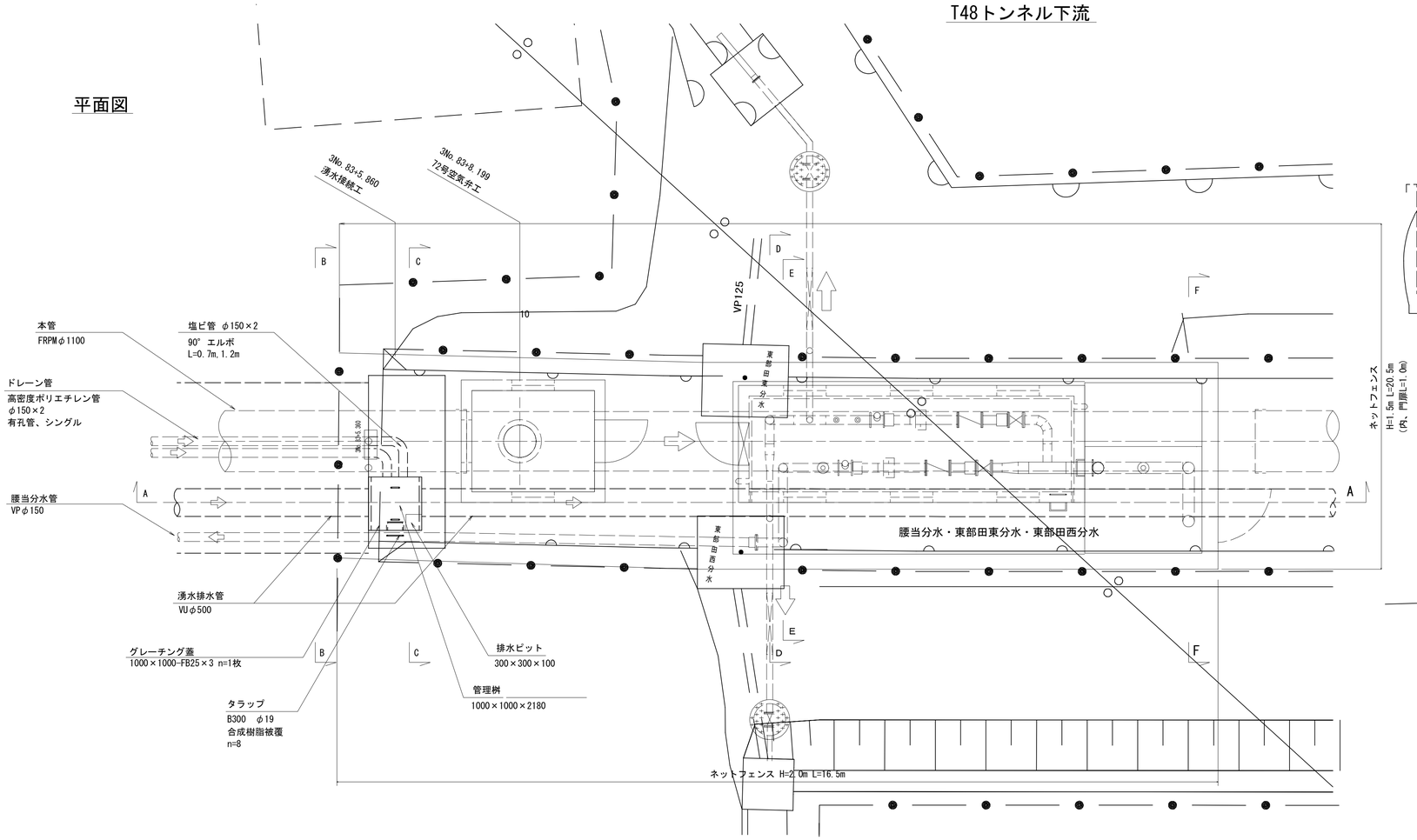

B-B

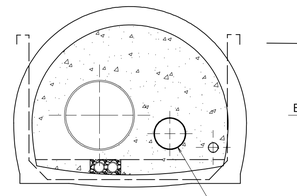

C-C

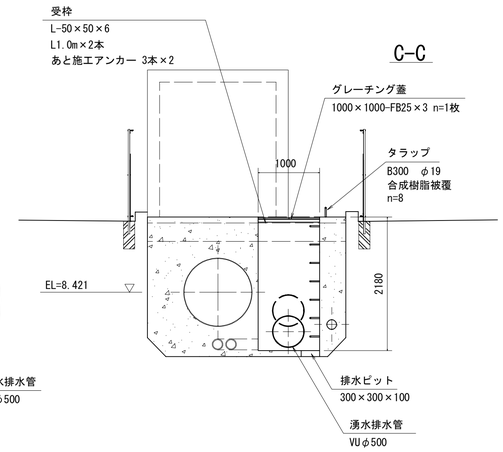

D-D

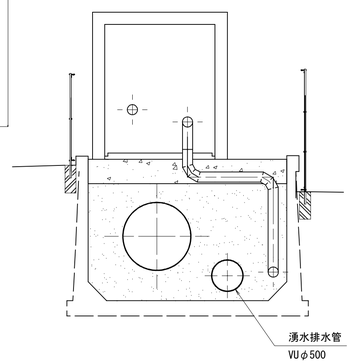

E-E

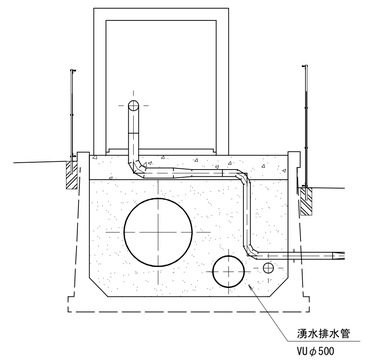

A-A

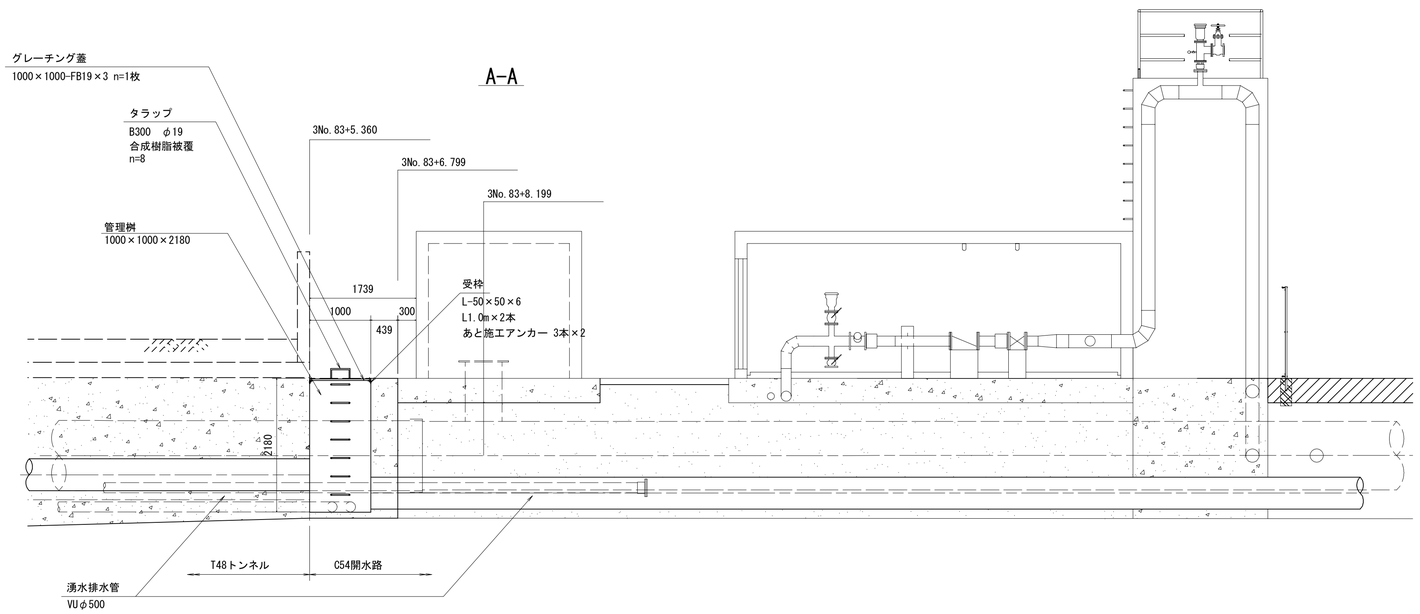

F-F

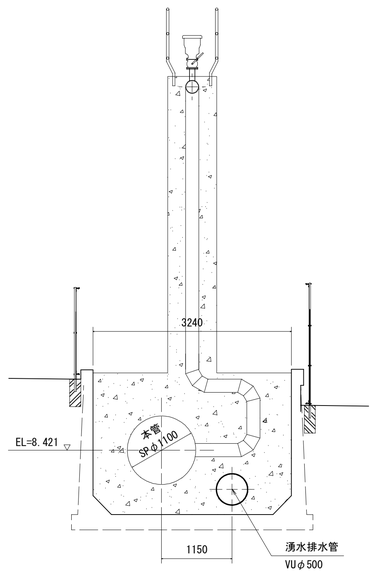

施設名	南部幹線用水路(0312100-1100-20)		
図面名	湧水排水ピット工構造図(1/3)		
作成年月	平成26年 3月		
縮尺	A1 1:50 A2 1:70	図面番号	8-489/599
作成者	関東農政局 両総農業水利事業所		

湧水排水ピット工構造図(2/3) S=1:50

S16サイホン上流

平面図

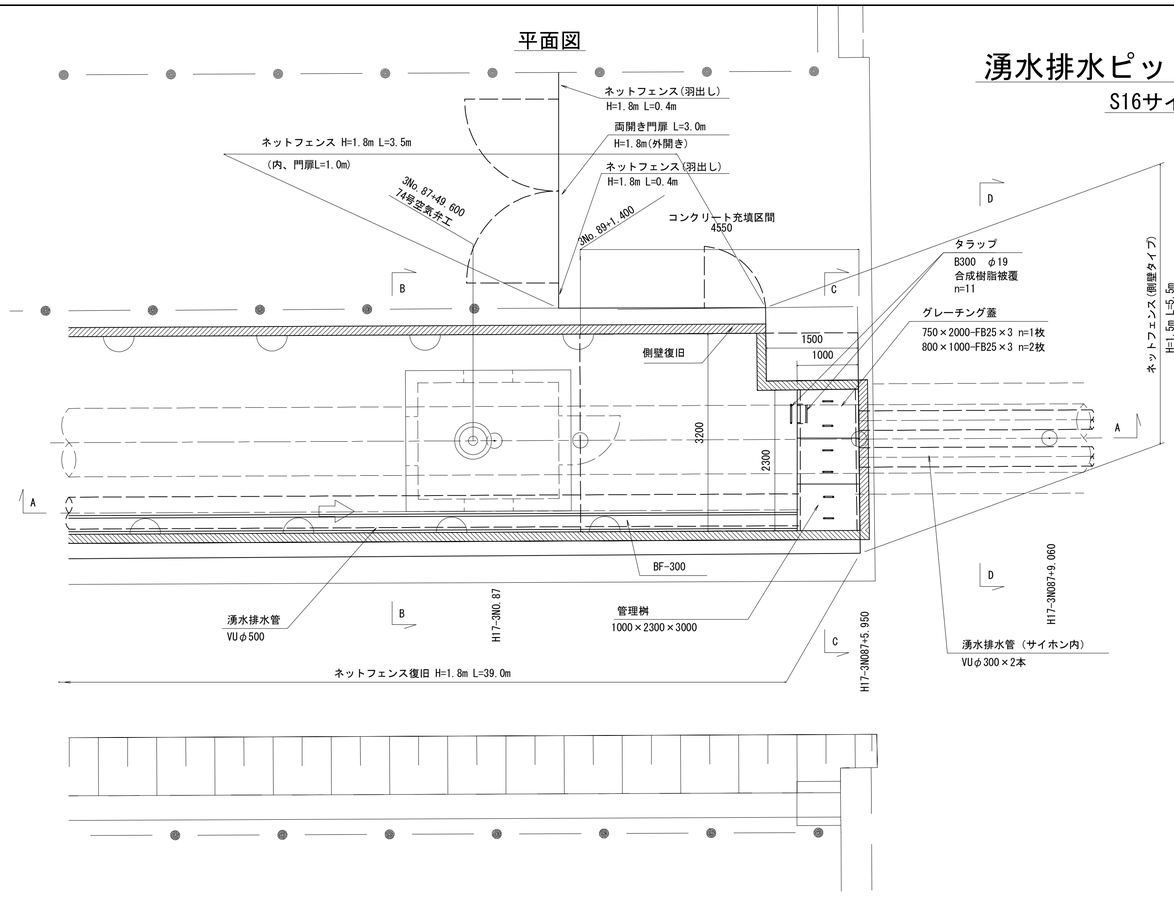

B-B

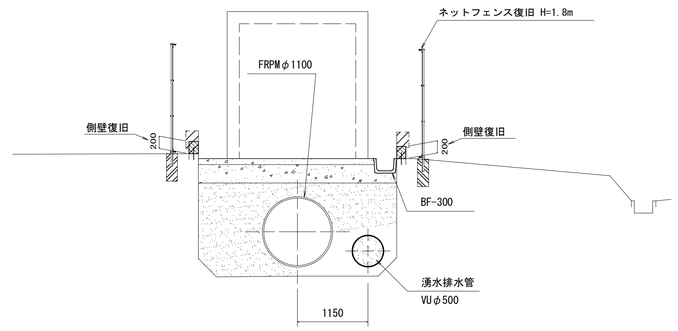

側壁タイプ詳細図

(ネットフェンス支柱) No scale

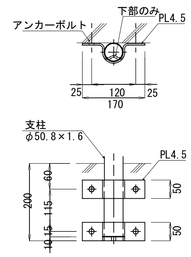

C-C

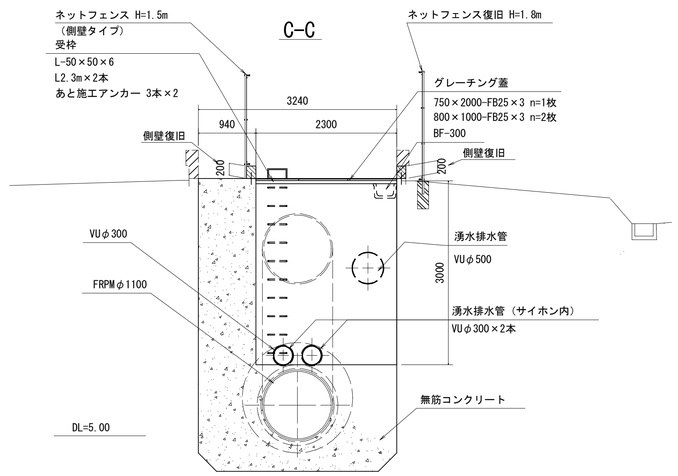

A-A

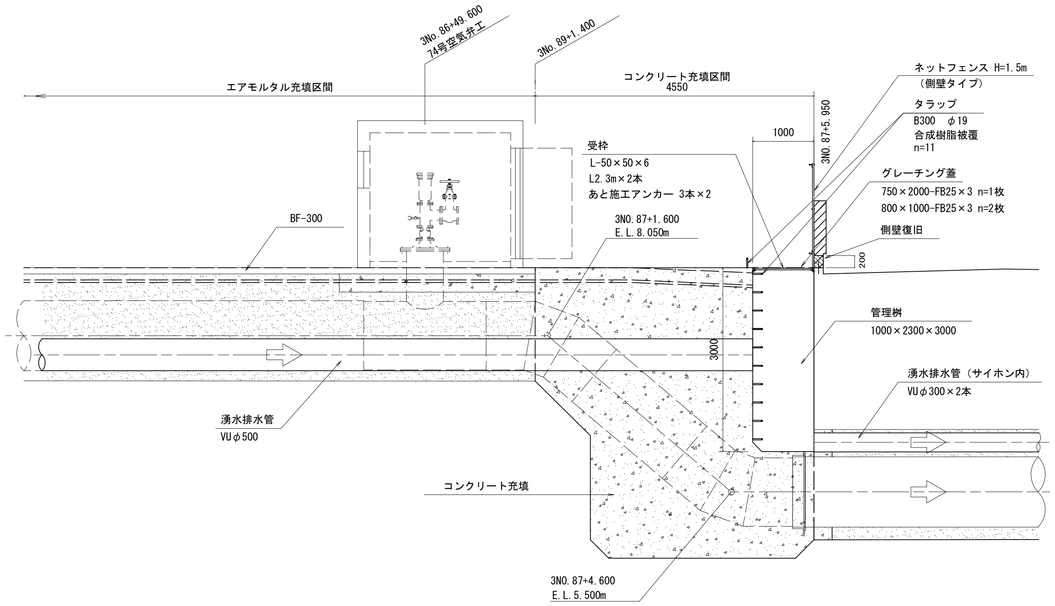

D-D

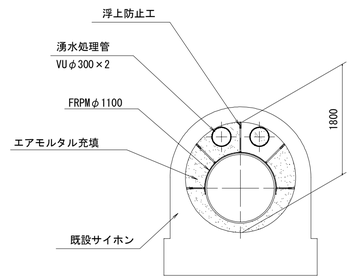

施設名	南部幹線用水路(0312100-1100-20)		
図面名	湧水排水ピット工構造図(2/3)		
作成年月	平成26年 3月		
縮尺	A1 1:50 A2 1:70	図面番号	8-490/599
作成者	関東農政局　両総農業水利事業所		

湧水排水ピット工構造図(3/3) S=1:50

S16サイホン下流

平面図

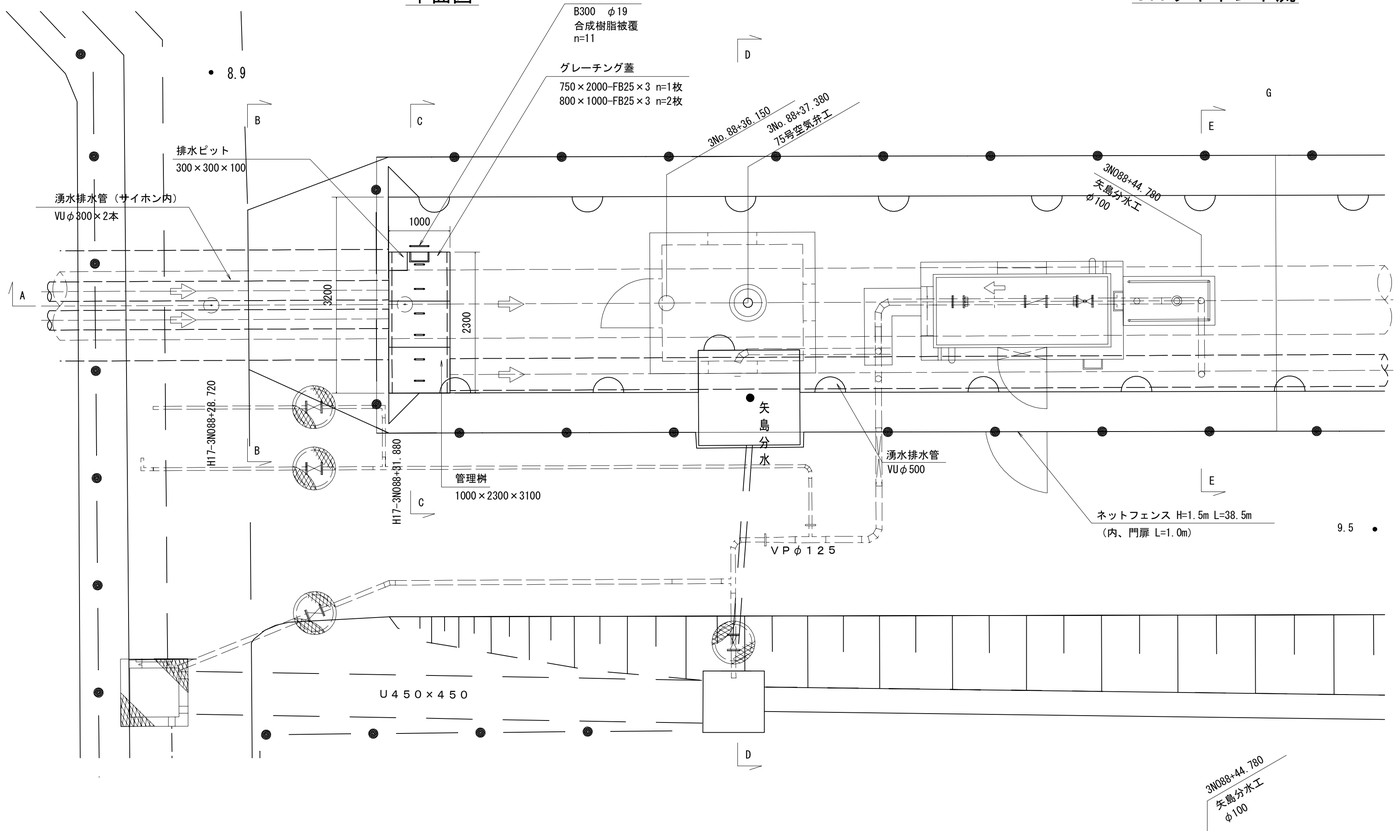

B-B

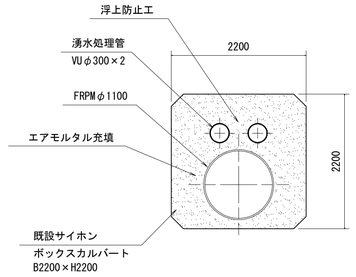

C-C

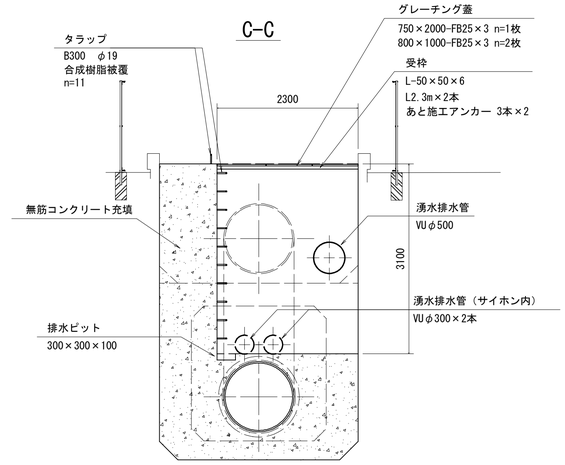

D-D

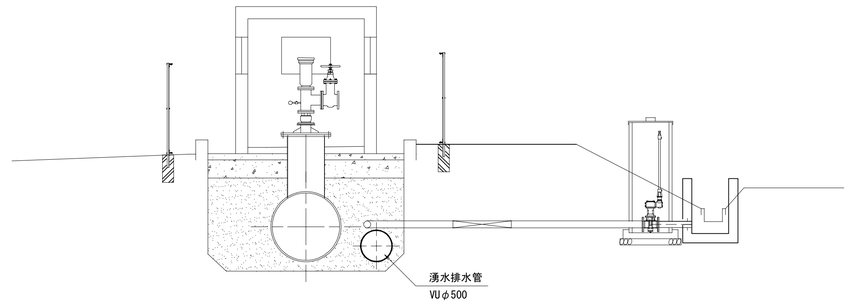

A-A

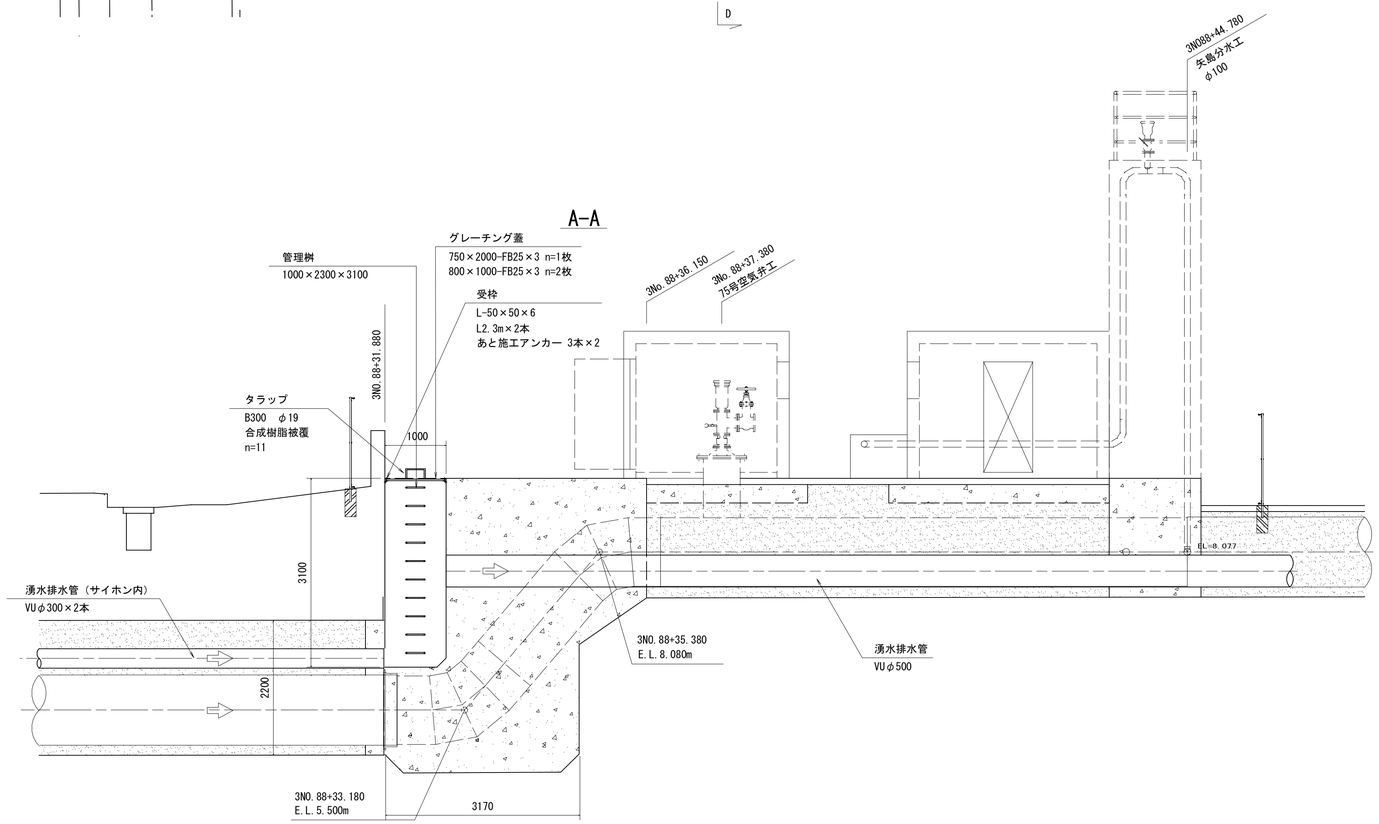

E-E

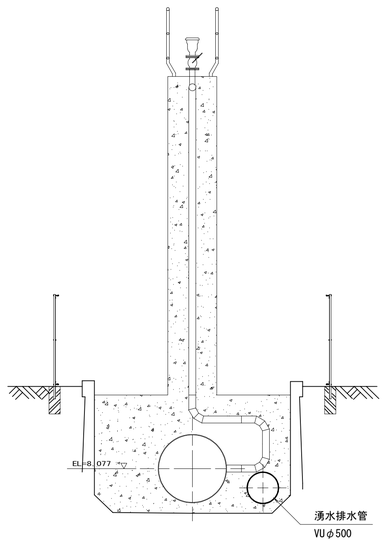

施設名	南部幹線用水路(0312100-1100-20)		
図面名	湧水排水ピット工構造図(3/3)		
作成年月	平成26年 3月		
縮尺	A1 1:50 A2 1:70	図面番号	8-491/599
作成者	関東農政局 両総農業水利事業所		

換気装置構造図(1/4) S=1:50

進入路トンネル坑内

平面図

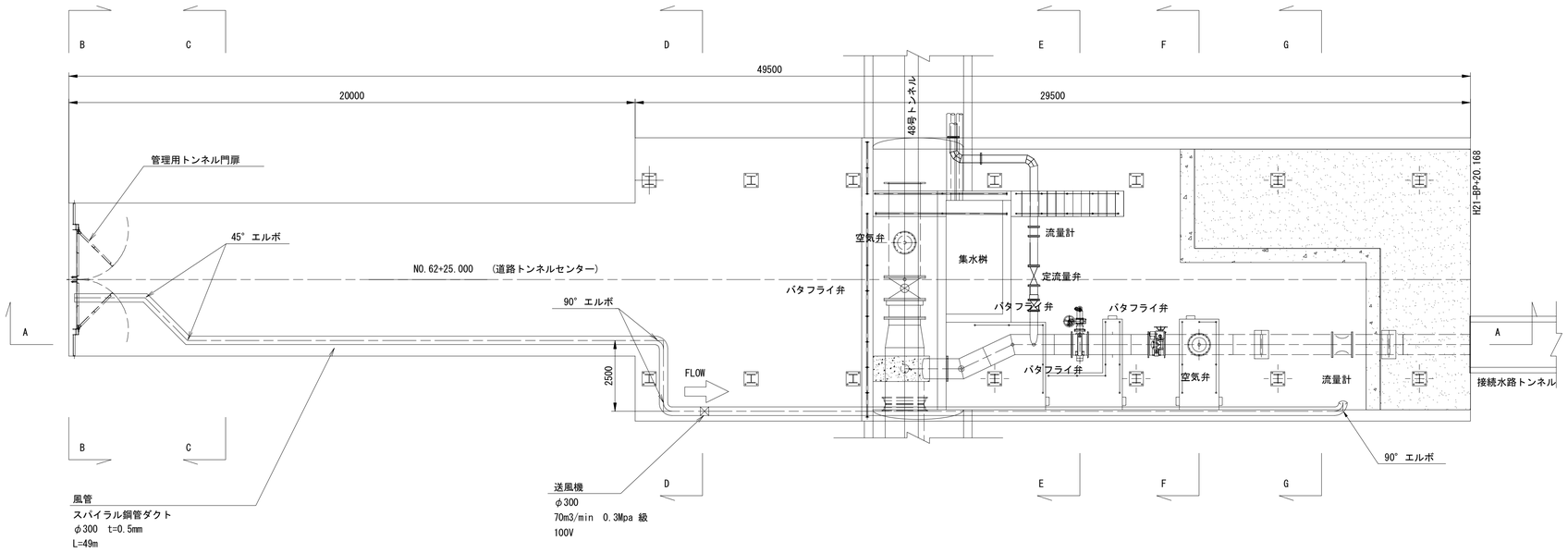

A-A

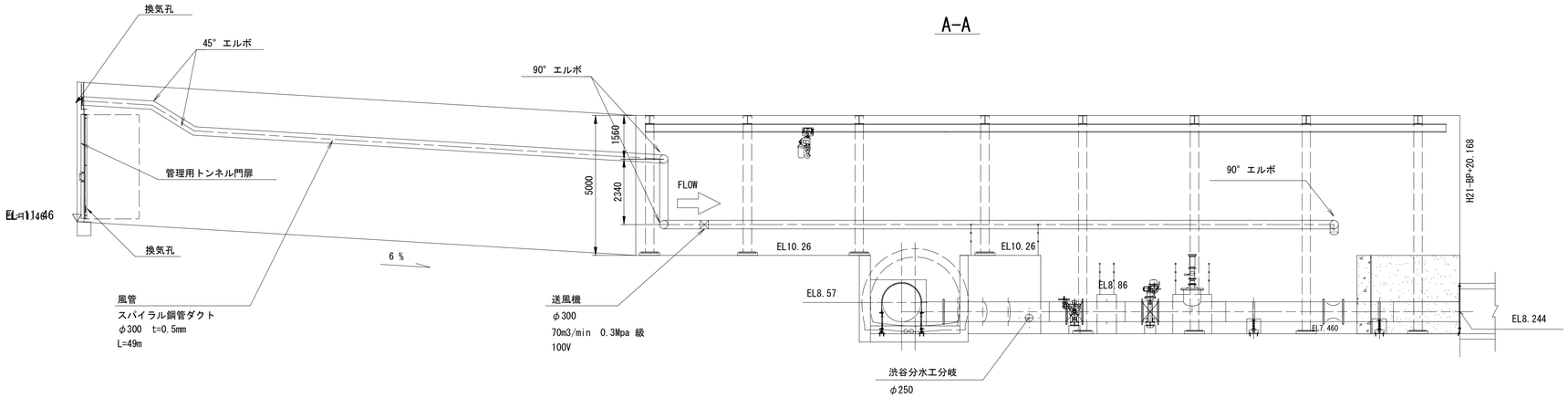

F-F

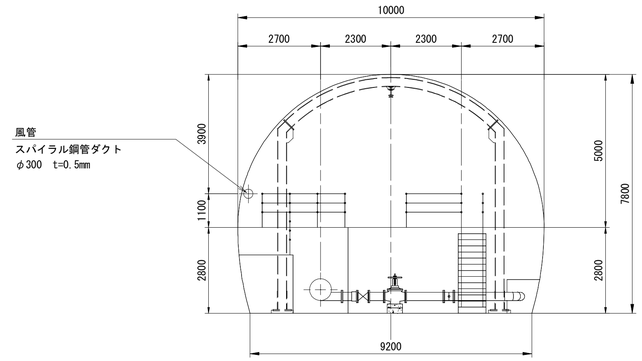

E-E

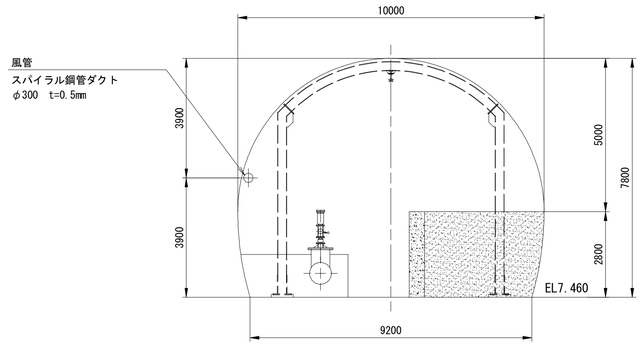

G-G

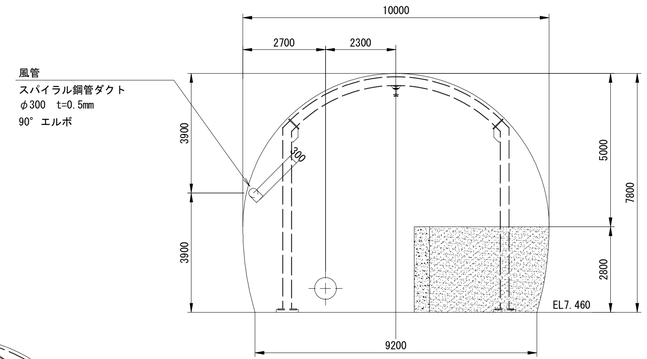

B-B

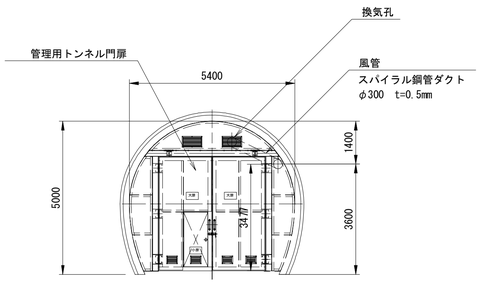

C-C

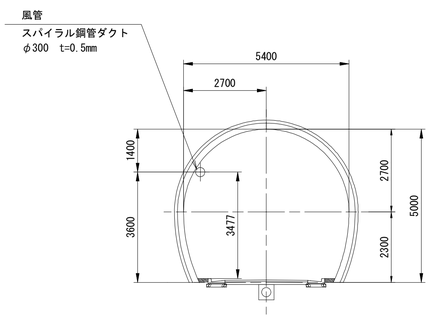

D-D

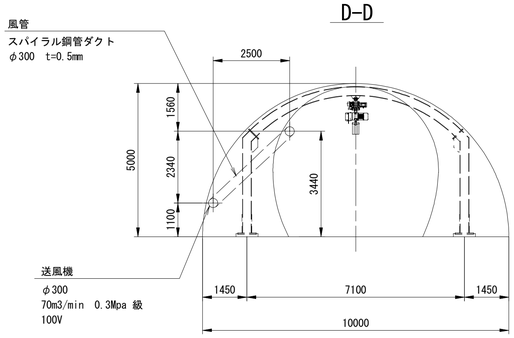

施設名	南部幹線用水路(0312100-1100-20)		
図面名	換気装置構造図(1/4)		
作成年月	平成26年 3月		
縮尺	A1 図示	図面番号	8-492/599
作成者	関東農政局 両総農業水利事業所		

換気装置構造図(2/4) S=1:250

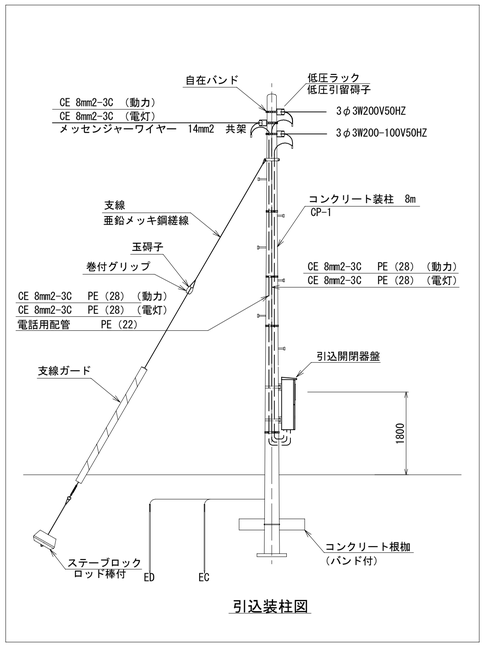

引込装柱図

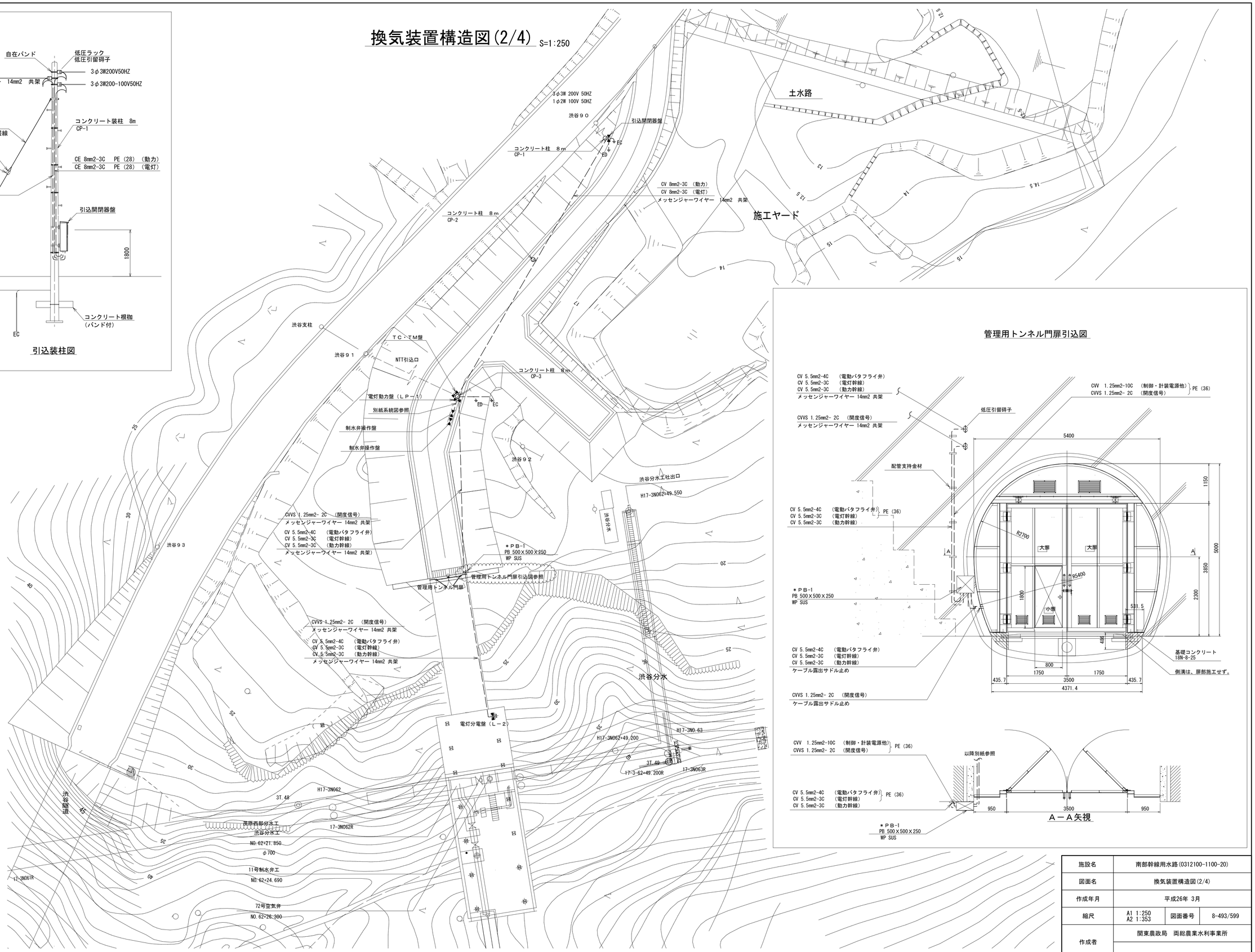

管理用トンネル門扉引込図

施設名	南部幹線用水路(0312100-1100-20)		
図面名	換気装置構造図(2/4)		
作成年月	平成26年 3月		
縮尺	A1 1:250 A2 1:353	図面番号	8-493/599
作成者	関東農政局 両総農業水利事業所		

換気装置構造図(配線図)(3/4)

S=1:100

動力・弱電設備図

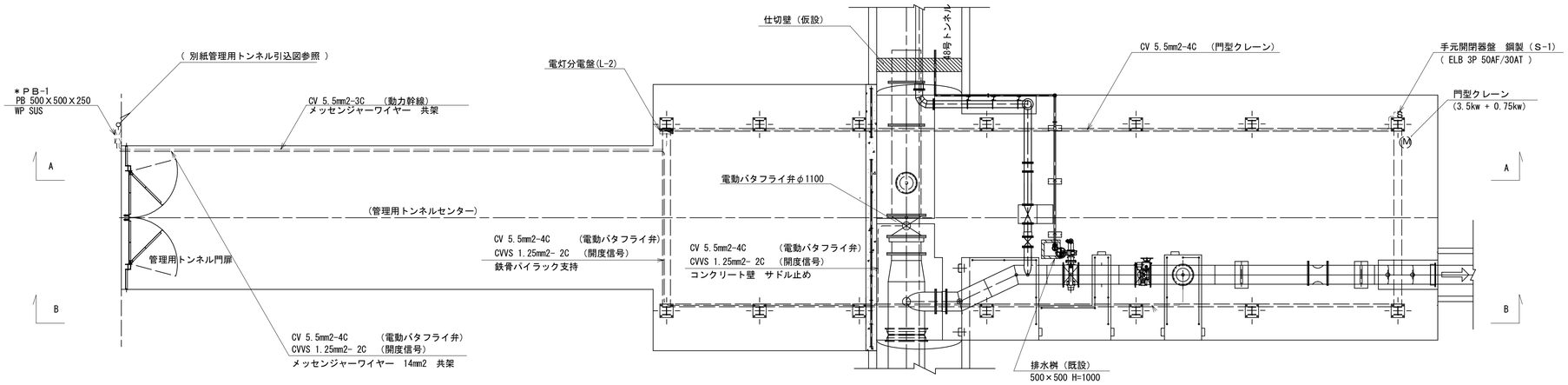

C-C

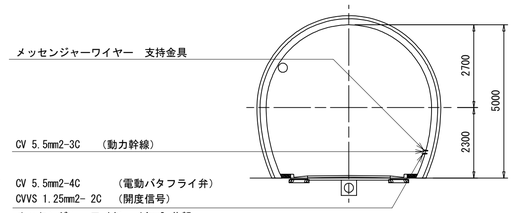

D-D

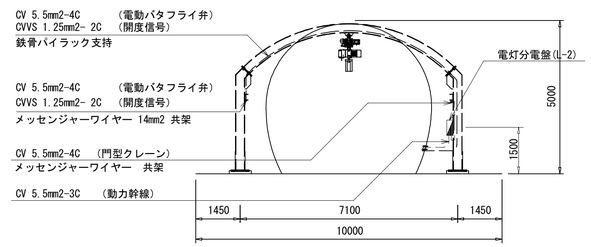

E-E

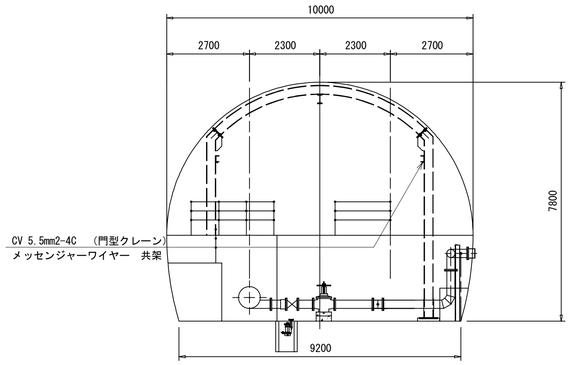

A-A

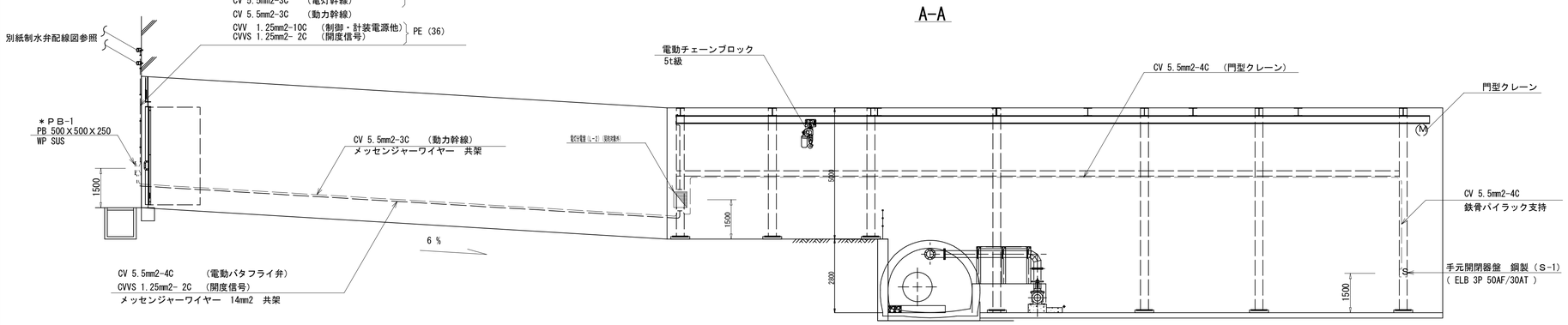

F-F

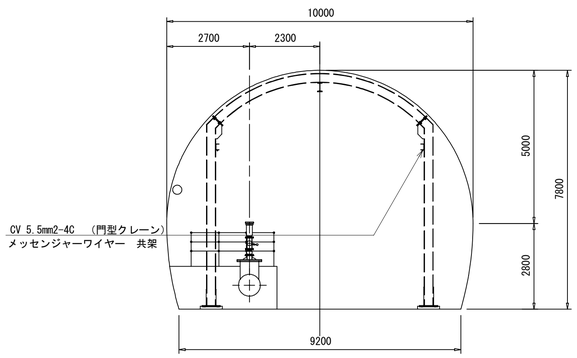

B-B

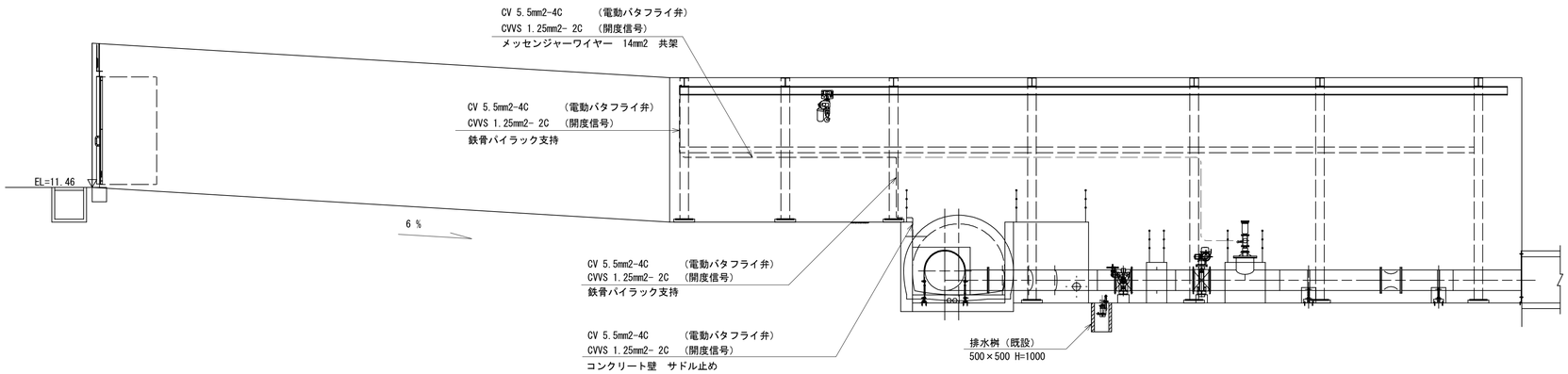

施設名	南部幹線用水路(0312100-1100-20)		
図面名	換気装置構造図(配線図)(3/4)		
作成年月	平成26年 3月		
縮尺	A1 1:100 A2 1:141	図面番号	8-494/599
作成者	関東農政局 両総農業水利事業所		

換気装置構造図(系統図)(4/4)

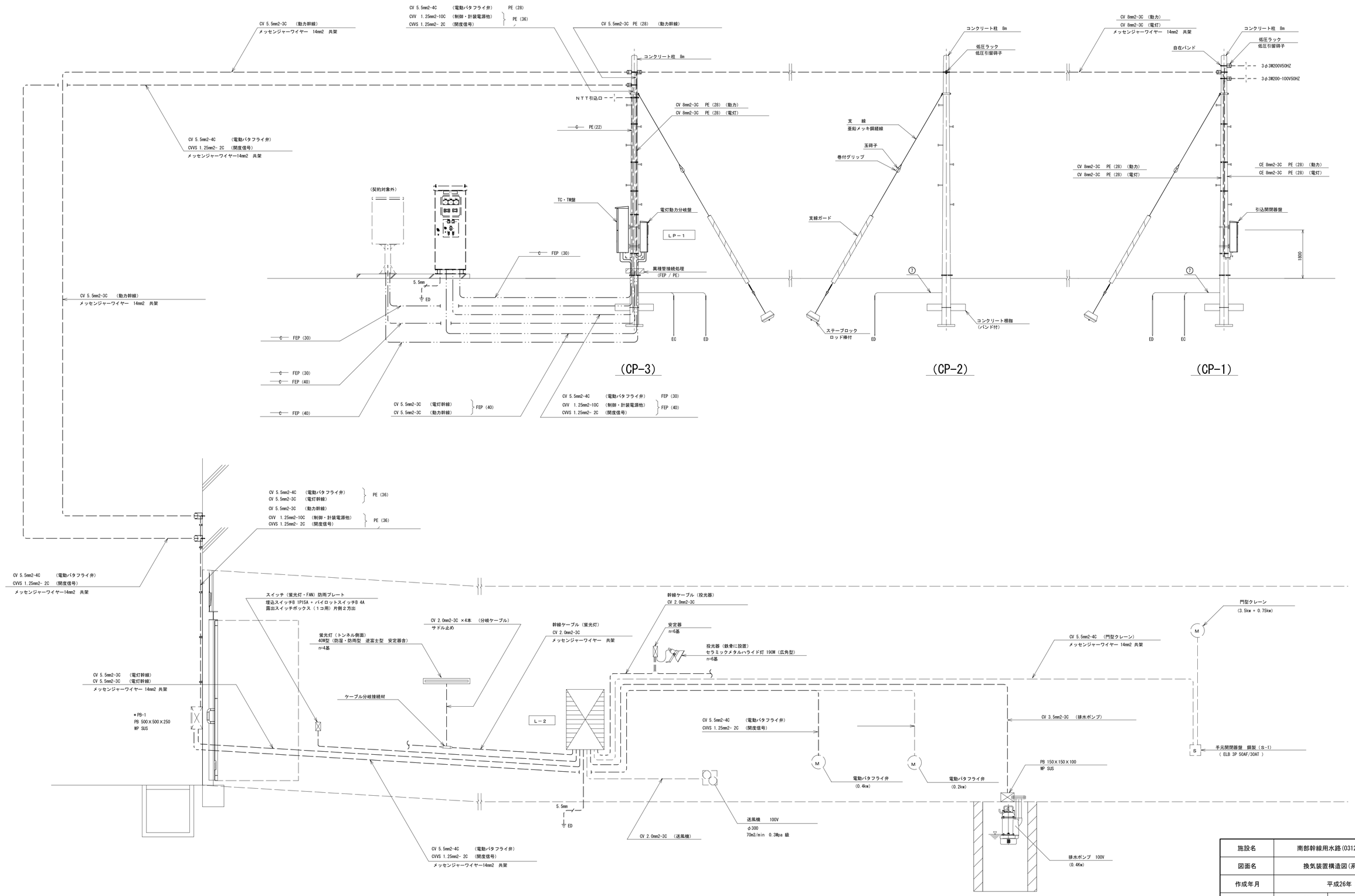

施設名	南部幹線用水路(0312100-1100-20)		
図面名	換気装置構造図(系統図)(4/4)		
作成年月	平成26年 3月		
縮尺	A1 1:500 A2 1:707	図面番号	8-495/599
作成者	関東農政局 両総農業水利事業所		

T48トンネル補修工標準図

T48トンネル背面空洞充填 S=1:20

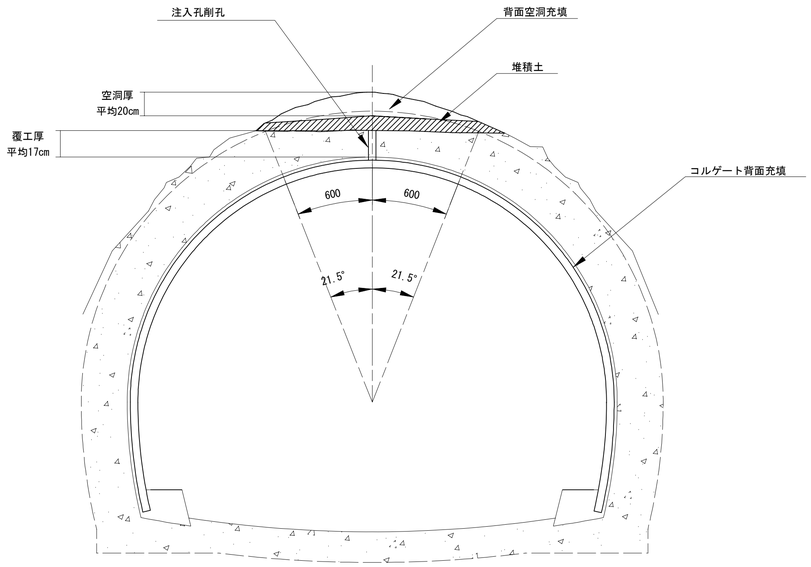

T48トンネル注入孔削孔　標準図 No Scale

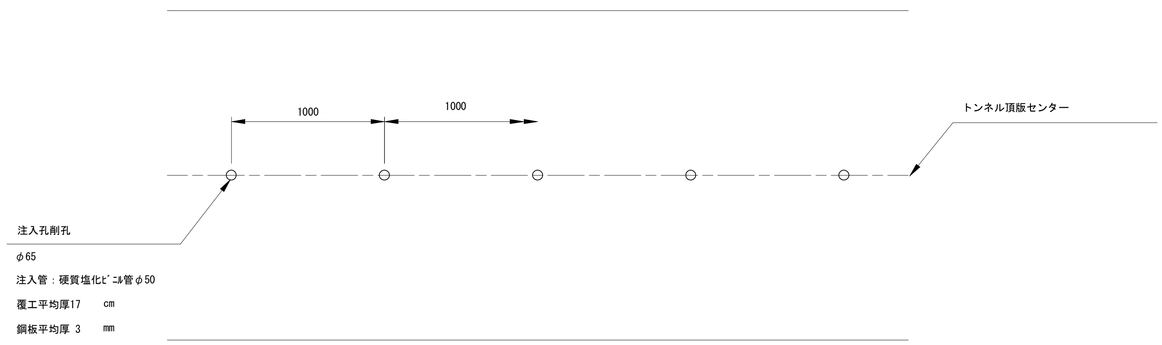

線導水工法 S=1:1

対象施設：トンネル区間
対象範囲：施工目地漏水部

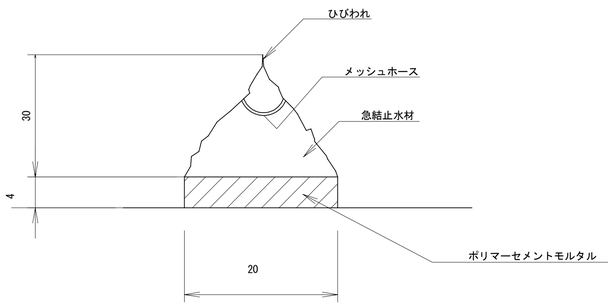

パイプ導水工法 S=1:5

対象施設：トンネル区間
対象範囲：集中的な漏水発生箇所

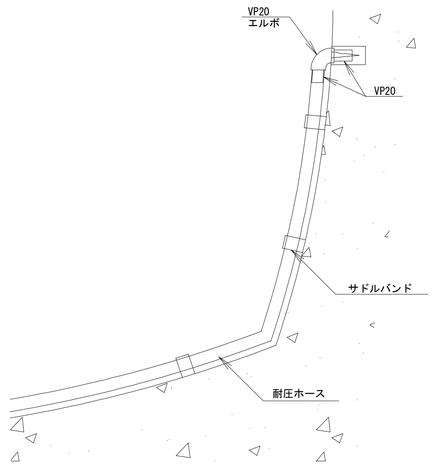

施設名	南部幹線用水路(0312100-1100-20)		
図面名	T48トンネル補修工標準図		
作成年月	平成26年 3月		
縮尺	A1 図示	図面番号	8-496/599
作成者	関東農政局　両総農業水利事業所		

トンネル補修図(1/22) S=1:50

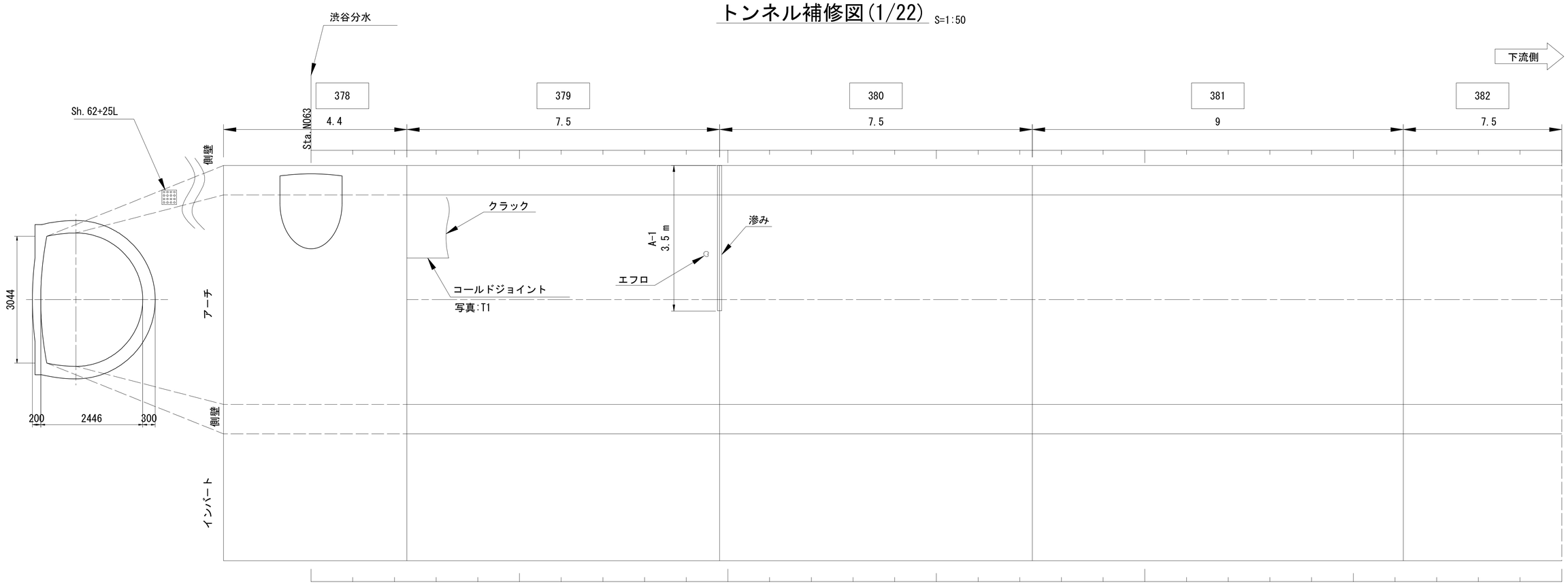

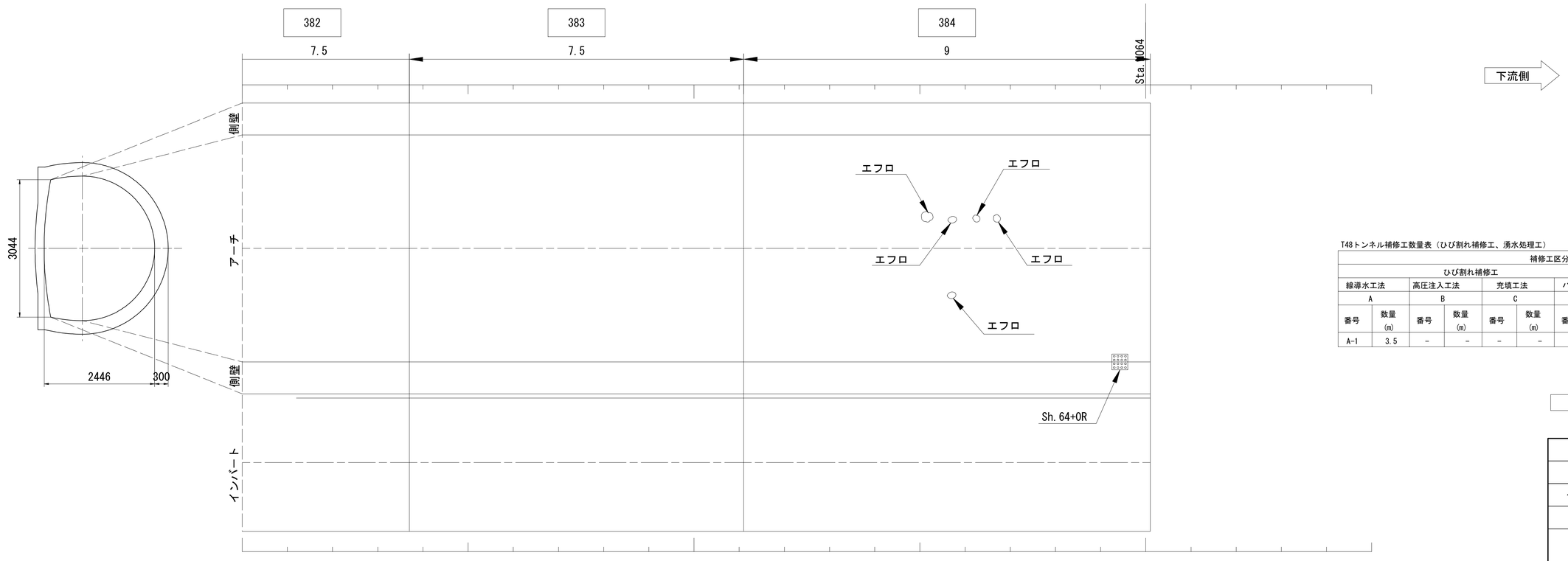

T48トンネル補修工数量表（ひび割れ補修工、湧水処理工）

補修工区分											
ひび割れ補修工								断面修復工			
線導水工法		高圧注入工法		充填工法		パイプ導水工法		左官工法			
A		B		C		E		E1 T<30mm		E2 T≧30mm	
番号	数量 (m)	番号	数量 (m)	番号	数量 (m)	番号	数量 (m)	番号	数量 (m3)	番号	数量 (m3)
A-1	3.5	-	-	-	-	-	-	-	-		-

内はバレル.Ｎｏ

施設名	南部幹線用水路(0312100-1100-20)		
図面名	トンネル補修図(1/22)		
作成年月	平成26年 3月		
縮尺	A1 1:50 A2 1:70	図面番号	8-497/599
作成者	関東農政局　両総農業水利事業所		

トンネル補修図(2/22) S=1:50

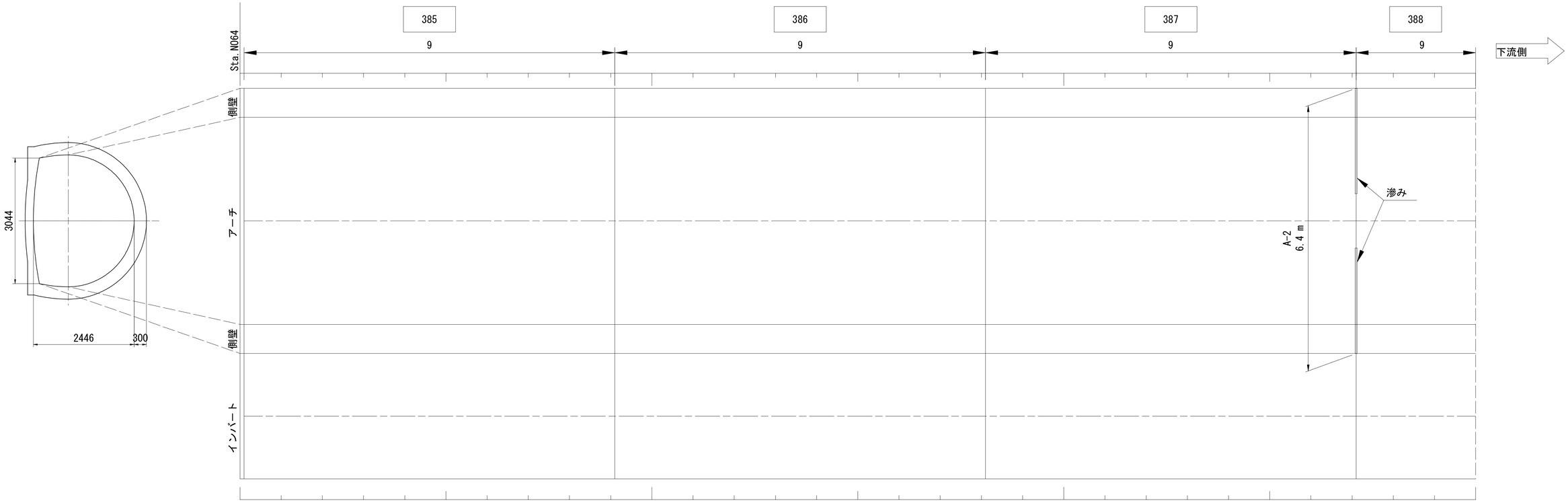

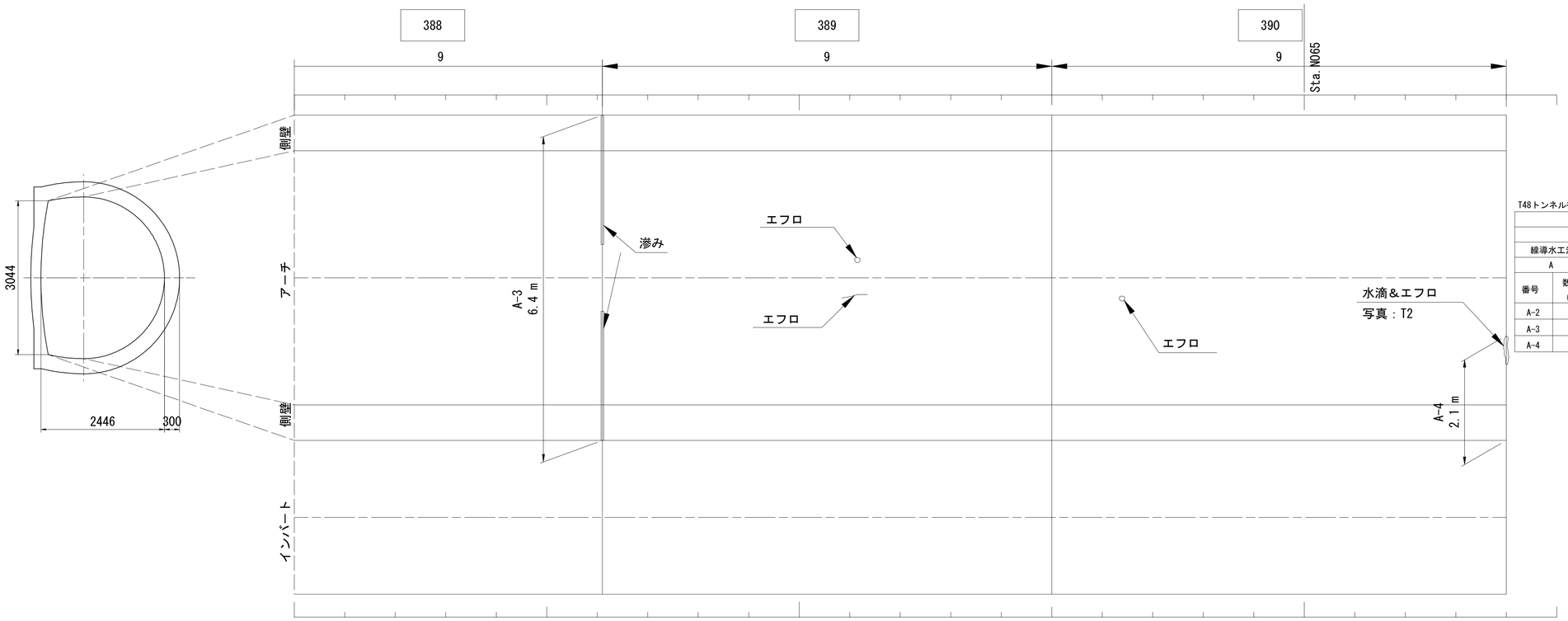

T48トンネル補修工数量表（ひび割れ補修工、湧水処理工）

補修工区分											
ひび割れ補修工								断面修復工			
線導水工法		高圧注入工法		充填工法		パイプ導水工法		左官工法			
A		B		C		D		E1 T<30mm		E2 T≧30mm	
番号	数量(m)	番号	数量(m)	番号	数量(m)	番号	数量(m)	番号	数量(m3)	番号	数量(m3)
A-2	6.4	-	-	-	-	-	-	-	-		-
A-3	6.4	-	-	-	-	-	-	-	-		-
A-4	2.1	-	-	-	-	-	-	-	-		-

内はバレル.No

施設名	南部幹線用水路(0312100-1100-20)		
図面名	トンネル補修図(2/22)		
作成年月	平成26年 3月		
縮尺	A1 1:50 A2 1:70	図面番号	8-498/599
作成者	関東農政局　両総農業水利事業所		

トンネル補修図(3/22) S=1:50

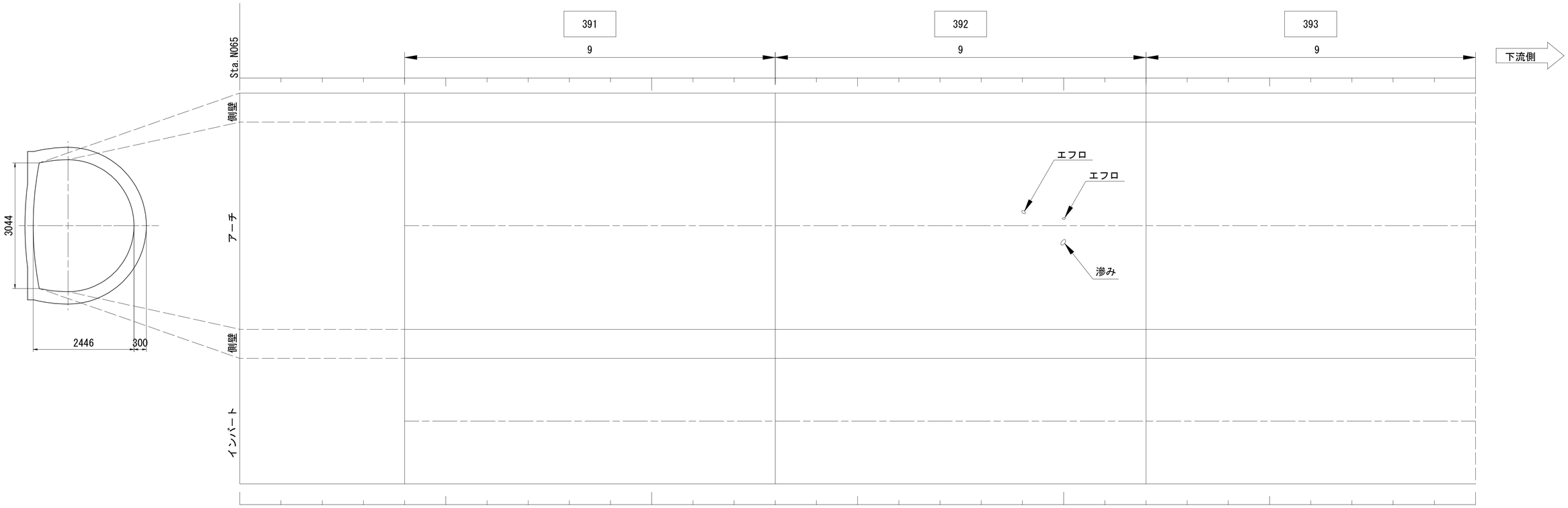

T48トンネル補修工数量表（ひび割れ補修工、湧水処理工）

補修工区分											
ひび割れ補修工								断面修復工			
線導水工法		高圧注入工法		充填工法		パイプ導水工法		左官工法			
A		B		C		E		E1 T＜30mm		E2 T≧30mm	
番号	数量 (m)	番号	数量 (m)	番号	数量 (m)	番号	数量 (m)	番号	数量 (m3)	番号	数量 (m3)
－	－	－	－	－	－	－	－	－	－		－

内はバレル．Ｎｏ

施設名	南部幹線用水路(0312100-1100-20)		
図面名	トンネル補修図(3/22)		
作成年月	平成26年 3月		
縮尺	A1 1:50 A2 1:70	図面番号	8-499/599
作成者	関東農政局　両総農業水利事業所		

トンネル補修図(4/22) S=1:50

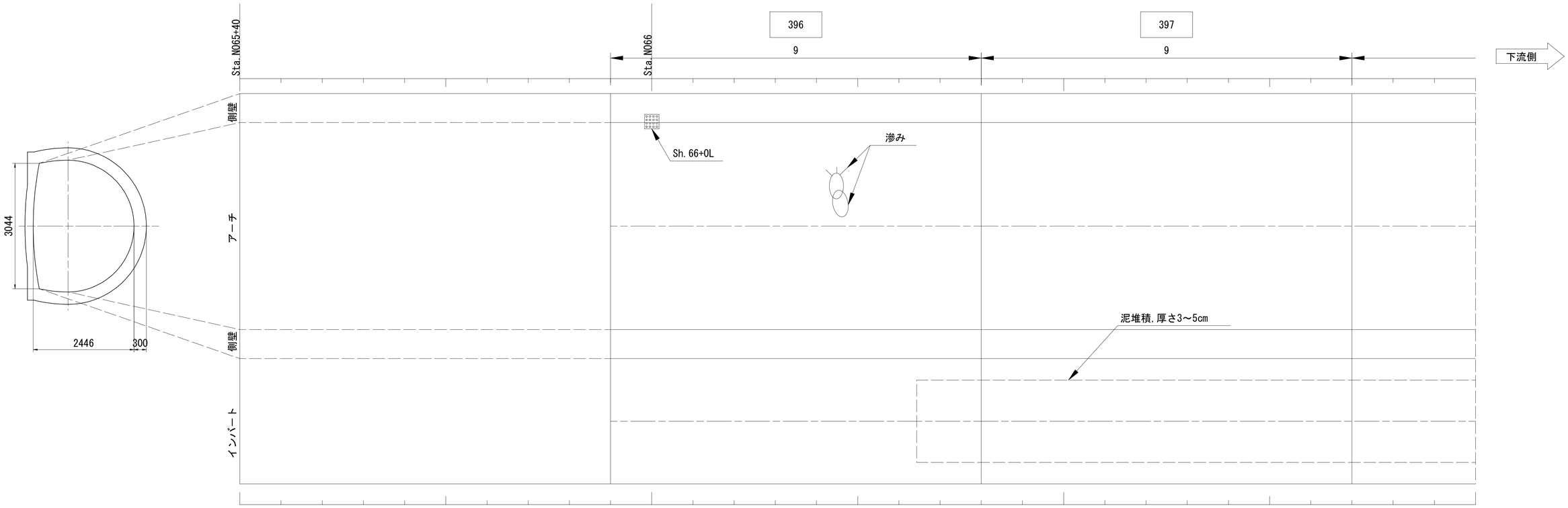

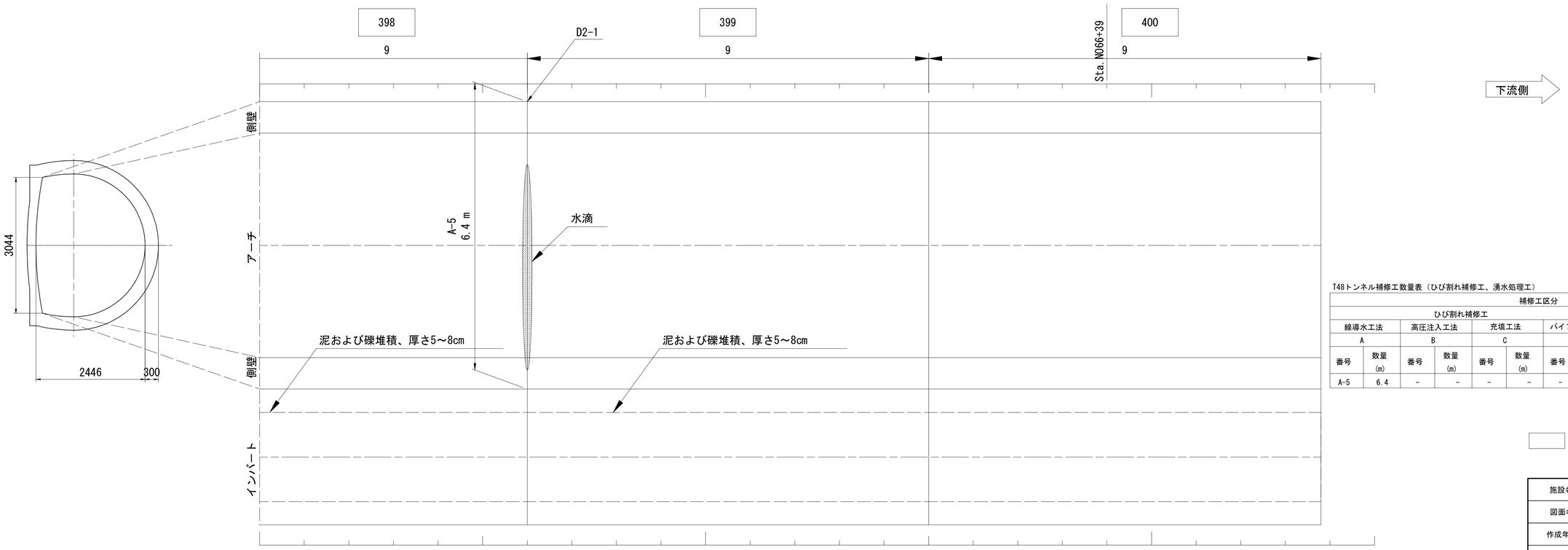

T48トンネル補修工数量表（ひび割れ補修工、湧水処理工）

補修工区分											
ひび割れ補修工								断面修復工			
線導水工法		高圧注入工法		充填工法		パイプ導水工法		左官工法			
A		B		C		E		E1 T<30mm		E2 T≧30mm	
番号	数量 (m)	番号	数量 (m)	番号	数量 (m)	番号	数量 (m)	番号	数量 (m3)	番号	数量 (m3)
A-5	6.4	－	－	－	－	－	－	－	－		－

内はバレル.Ｎｏ

施設名	南部幹線用水路(0312100-1100-20)		
図面名	トンネル補修図(4/22)		
作成年月	平成26年 3月		
縮尺	A1 1:50 A2 1:70	図面番号	8-500/599
作成者	関東農政局　両総農業水利事業所		

トンネル補修図(5/22) S=1:50

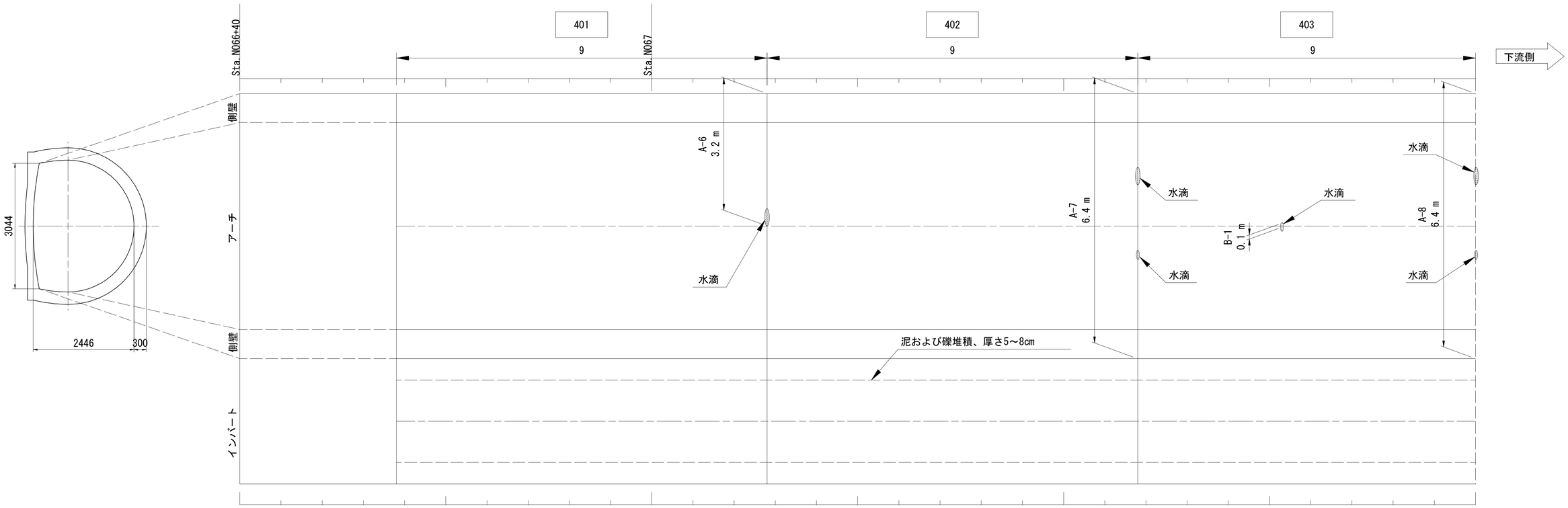

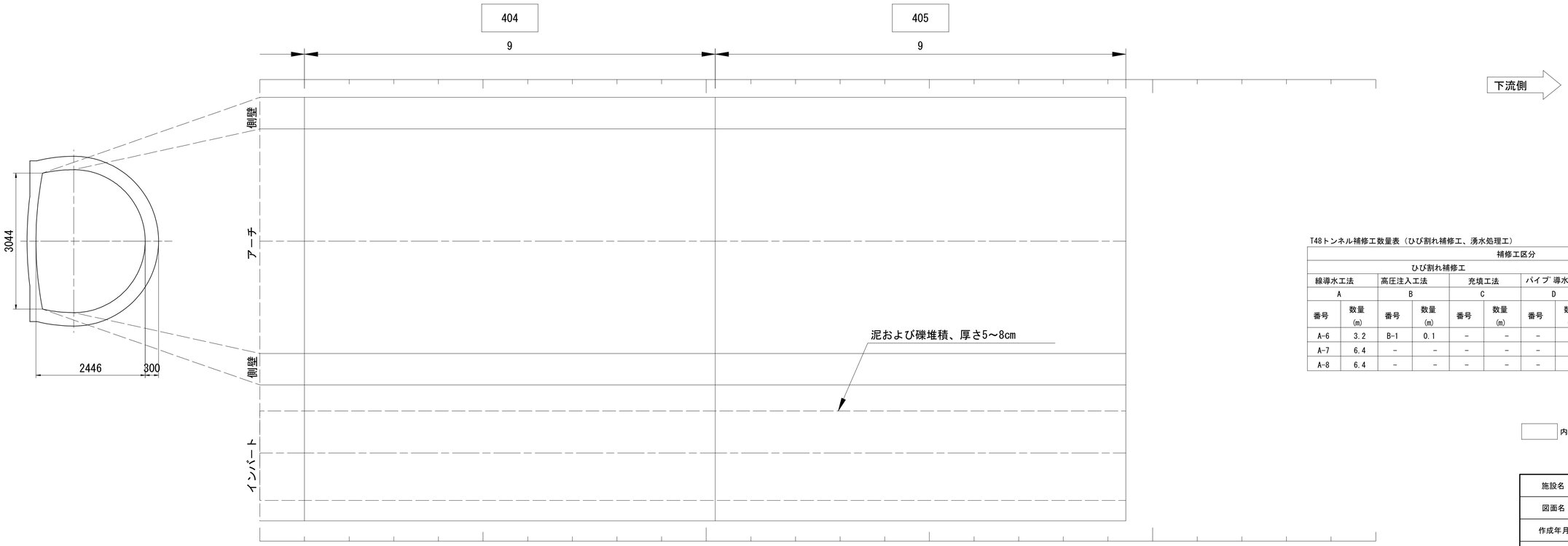

T48トンネル補修工数量表（ひび割れ補修工、湧水処理工）

補修工区分											
ひび割れ補修工								断面修復工			
線導水工法		高圧注入工法		充填工法		パイプ 導水工法		左官工法			
A		B		C		D		E1 T＜30mm		E2 T≧30mm	
番号	数量 (m)	番号	数量 (m)	番号	数量 (m)	番号	数量 (m)	番号	数量 (m3)	番号	数量 (m3)
A-6	3.2	B-1	0.1	－	－	－	－	－	－		－
A-7	6.4	－	－	－	－	－	－	－	－		－
A-8	6.4	－	－	－	－	－	－	－	－		－

□ 内はバレル.No

施設名	南部幹線用水路(0312100-1100-20)		
図面名	トンネル補修図(5/22)		
作成年月	平成26年 3月		
縮尺	A1 1:50 A2 1:70	図面番号	8-501/599
作成者	関東農政局　両総農業水利事業所		

トンネル補修図(6/22) S=1:50

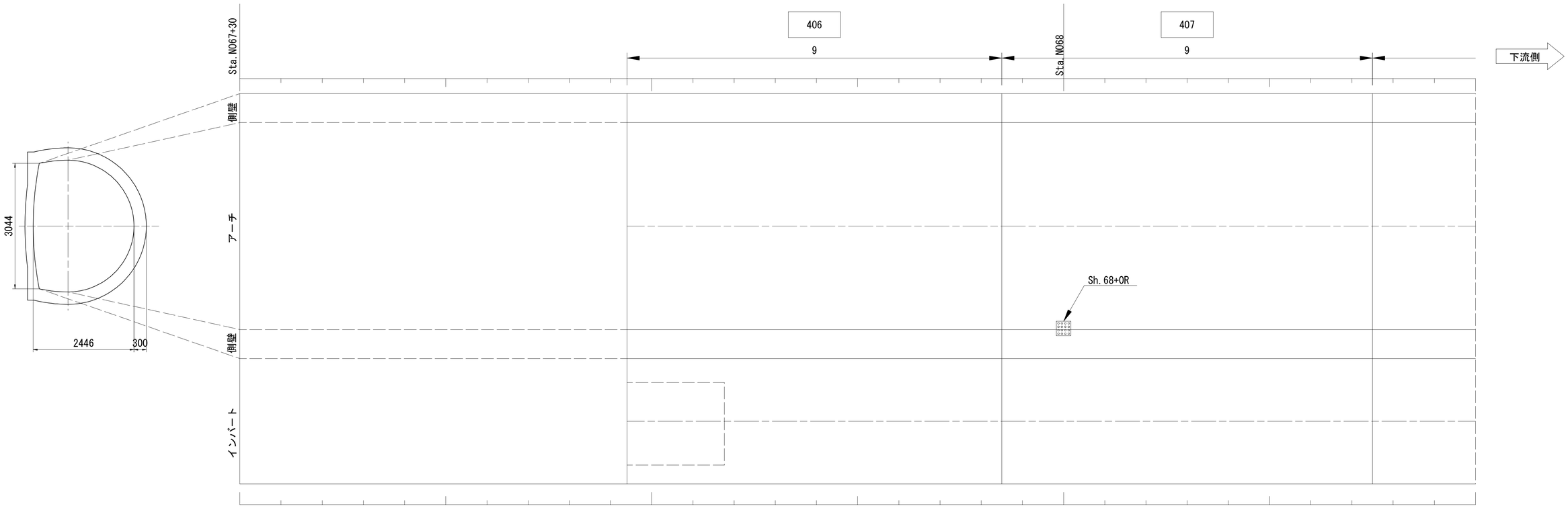

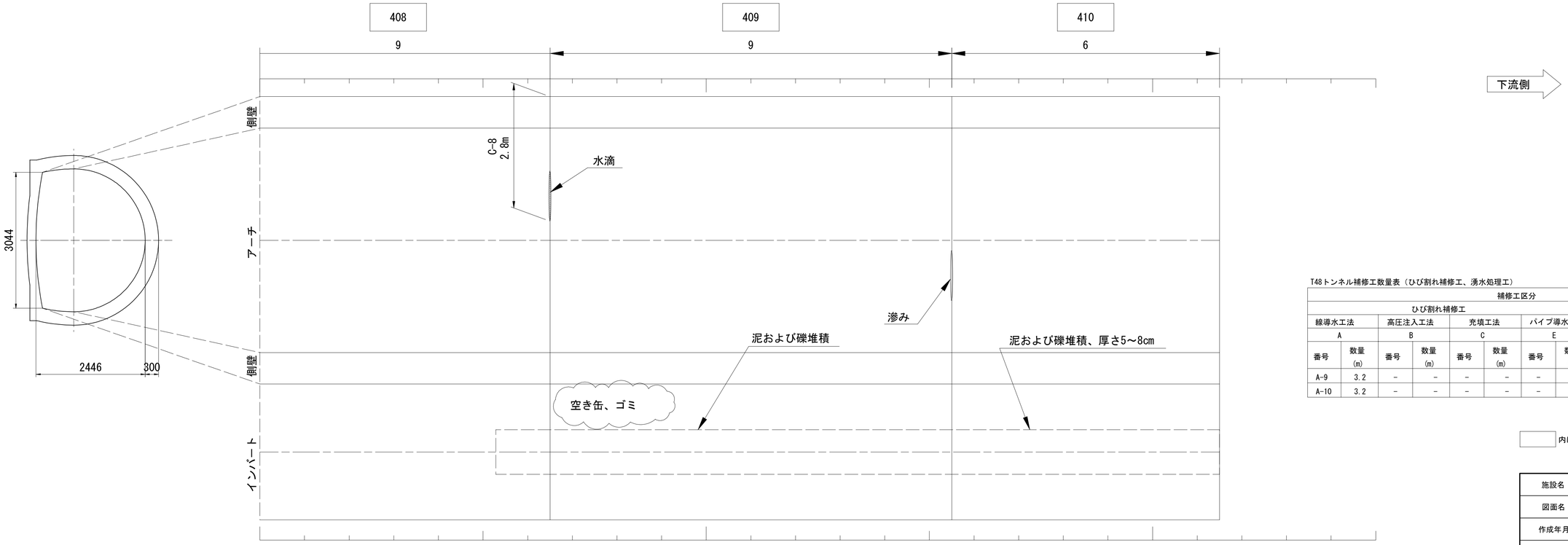

T48トンネル補修工数量表（ひび割れ補修工、湧水処理工）

補修工区分											
ひび割れ補修工								断面修復工			
線導水工法		高圧注入工法		充填工法		パイプ導水工法		左官工法			
A		B		C		E		E1 T＜30mm		E2 T≧30mm	
番号	数量 (m)	番号	数量 (m)	番号	数量 (m)	番号	数量 (m)	番号	数量 (m3)	番号	数量 (m3)
A-9	3.2	－	－	－	－	－	－	－	－	－	－
A-10	3.2	－	－	－	－	－	－	－	－	－	－

内はバレル．Ｎｏ

施設名	南部幹線用水路(0312100-1100-20)		
図面名	トンネル補修図(6/22)		
作成年月	平成26年 3月		
縮尺	A1 1:50 A2 1:70	図面番号	8-502/599
作成者	関東農政局　両総農業水利事業所		

トンネル補修図(7/22) S=1:50

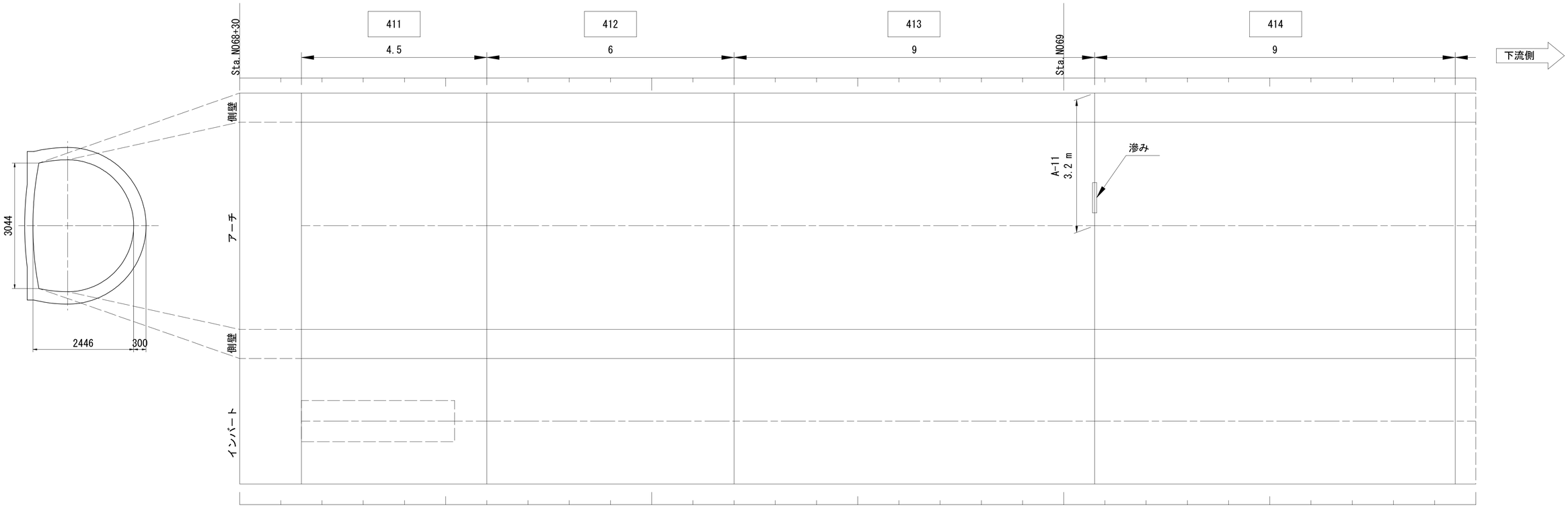

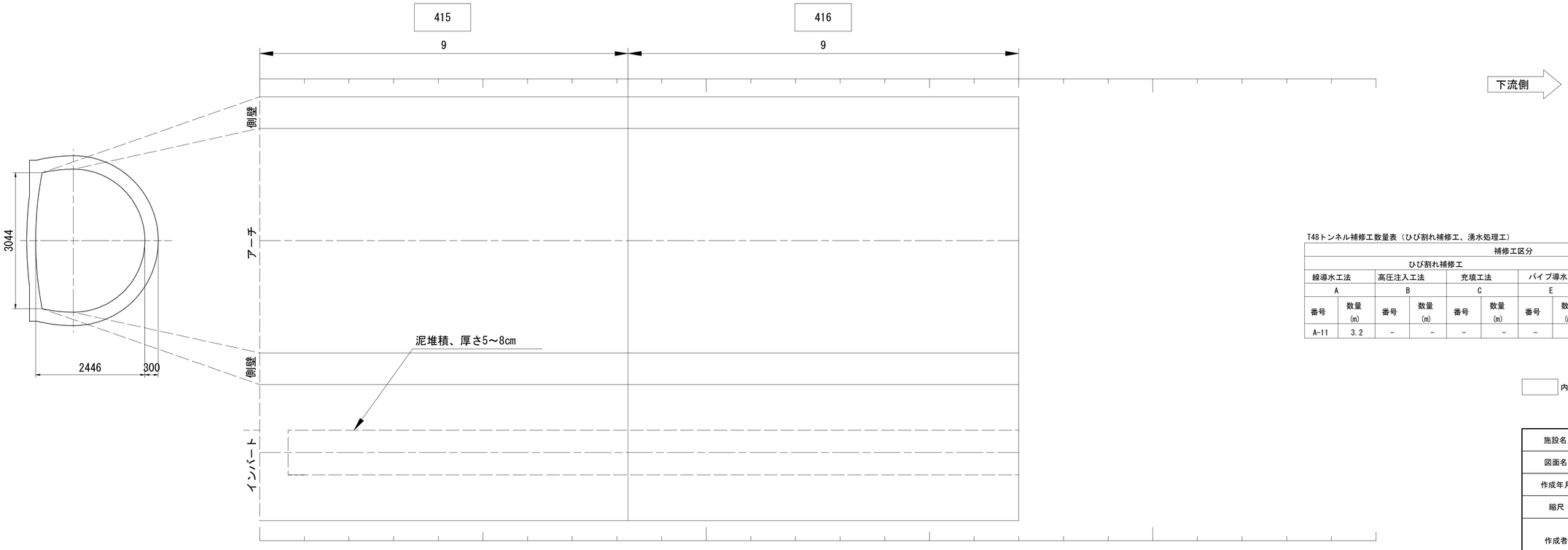

T48トンネル補修工数量表（ひび割れ補修工、湧水処理工）

補修工区分											
ひび割れ補修工								断面修復工			
線導水工法		高圧注入工法		充填工法		パイプ導水工法		左官工法			
A		B		C		E		E1 T＜30mm		E2 T≧30mm	
番号	数量 (m)	番号	数量 (m)	番号	数量 (m)	番号	数量 (m)	番号	数量 (m3)	番号	数量 (m3)
A-11	3.2	－	－	－	－	－	－	－	－		－

内はバレル．Ｎｏ

施設名	南部幹線用水路(0312100-1100-20)		
図面名	トンネル補修図(7/22)		
作成年月	平成26年 3月		
縮尺	A1 1:50 A2 1:70	図面番号	8-503/599
作成者	関東農政局　両総農業水利事業所		

トンネル補修図(8/22) S=1:50

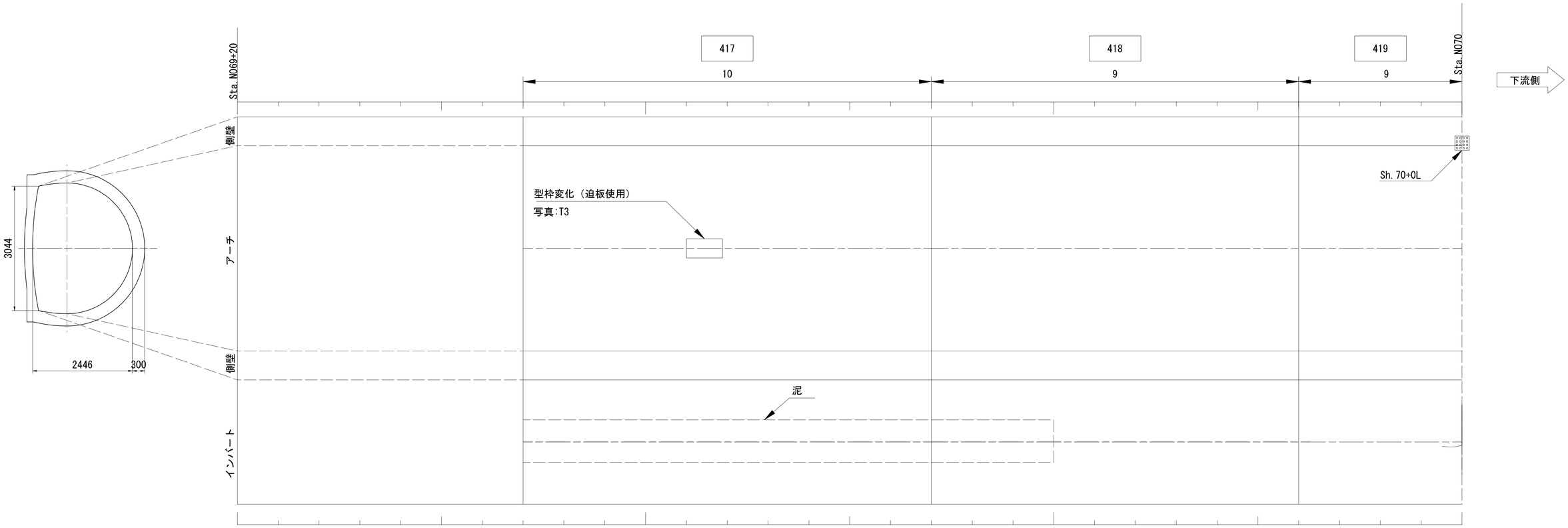

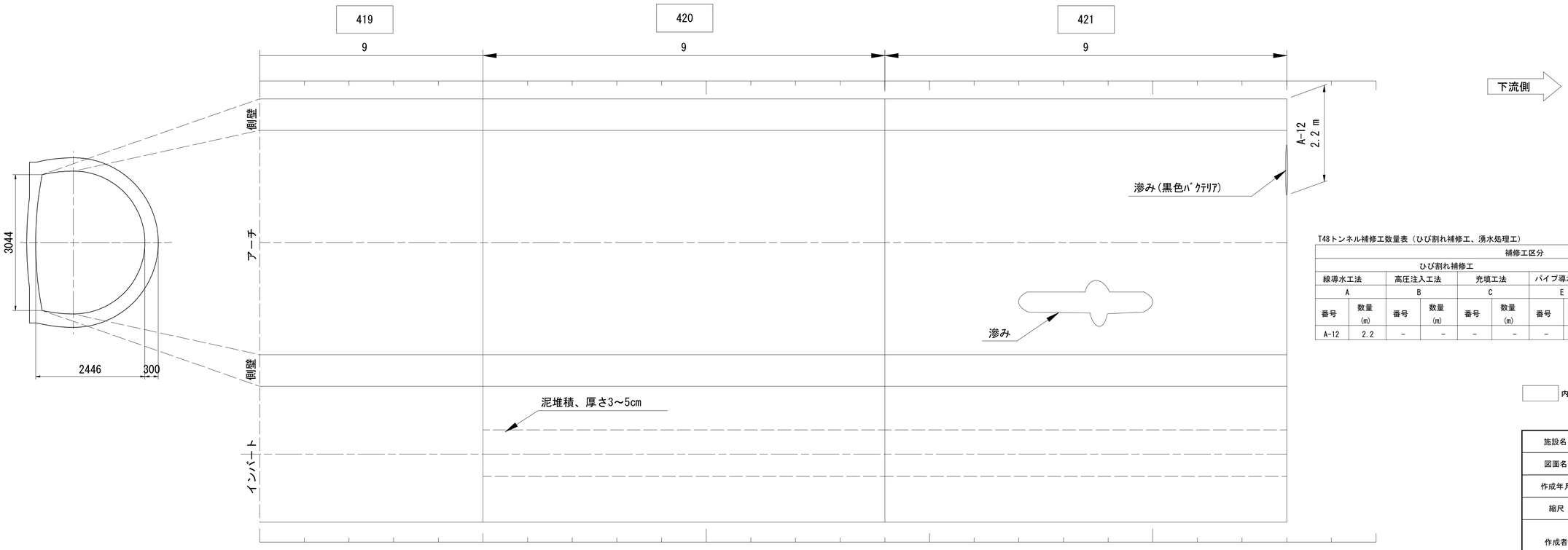

T48トンネル補修工数量表（ひび割れ補修工、湧水処理工）

補修工区分											
ひび割れ補修工								断面修復工			
線導水工法		高圧注入工法		充填工法		パイプ導水工法		左官工法			
A		B		C		E		E1 T＜30mm		E2 T≧30mm	
番号	数量 (m)	番号	数量 (m)	番号	数量 (m)	番号	数量 (m)	番号	数量 (m3)	番号	数量 (m3)
A-12	2.2	－	－	－	－	－	－	－	－		－

内はバレル.Ｎｏ

施設名	南部幹線用水路(0312100-1100-20)		
図面名	トンネル補修図(8/22)		
作成年月	平成26年 3月		
縮尺	A1 1:50 A2 1:70	図面番号	8-504/599
作成者	関東農政局　両総農業水利事業所		

トンネル補修図(9/22) S=1:50

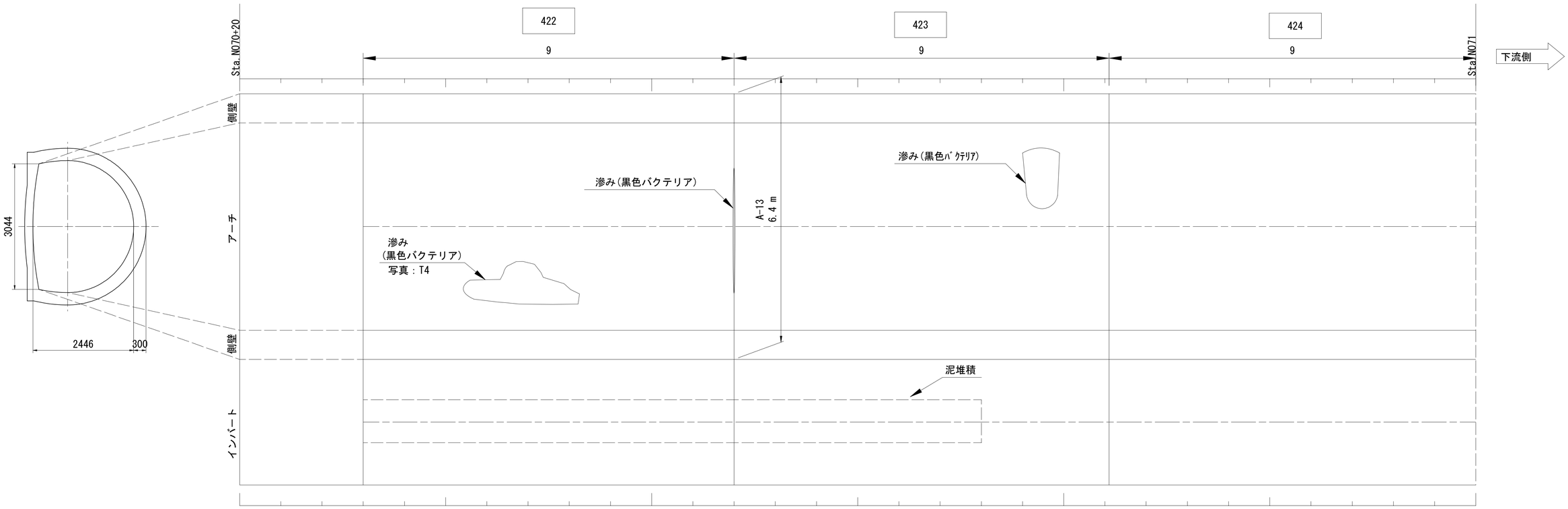

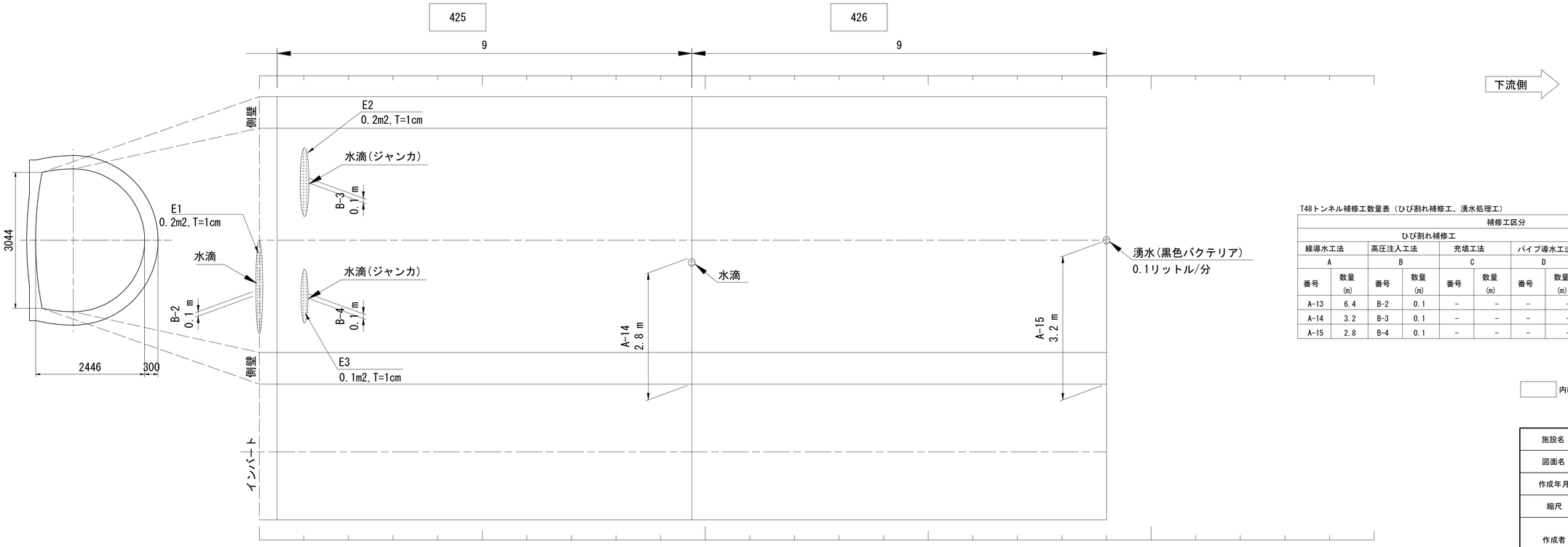

T48トンネル補修工数量表（ひび割れ補修工、湧水処理工）

補修工区分											
ひび割れ補修工								断面修復工			
線導水工法		高圧注入工法		充填工法		パイプ導水工法		左官工法			
A		B		C		D		E1 T＜30mm		E2 T≧30mm	
番号	数量(m)	番号	数量(m)	番号	数量(m)	番号	数量(m)	番号	数量(m3)	番号	数量(m3)
A-13	6.4	B-2	0.1	－	－	－	－	E1-1	0.002	－	－
A-14	3.2	B-3	0.1	－	－	－	－	E1-2	0.002	－	－
A-15	2.8	B-4	0.1	－	－	－	－	E1-3	0.001	－	－

□ 内はバレル.Ｎｏ

施設名	南部幹線用水路(0312100-1100-20)		
図面名	トンネル補修図(9/22)		
作成年月	平成26年 3月		
縮尺	A1 1:50 A2 1:70	図面番号	8-505/599
作成者	関東農政局　両総農業水利事業所		

トンネル補修図(10/22) S=1:50

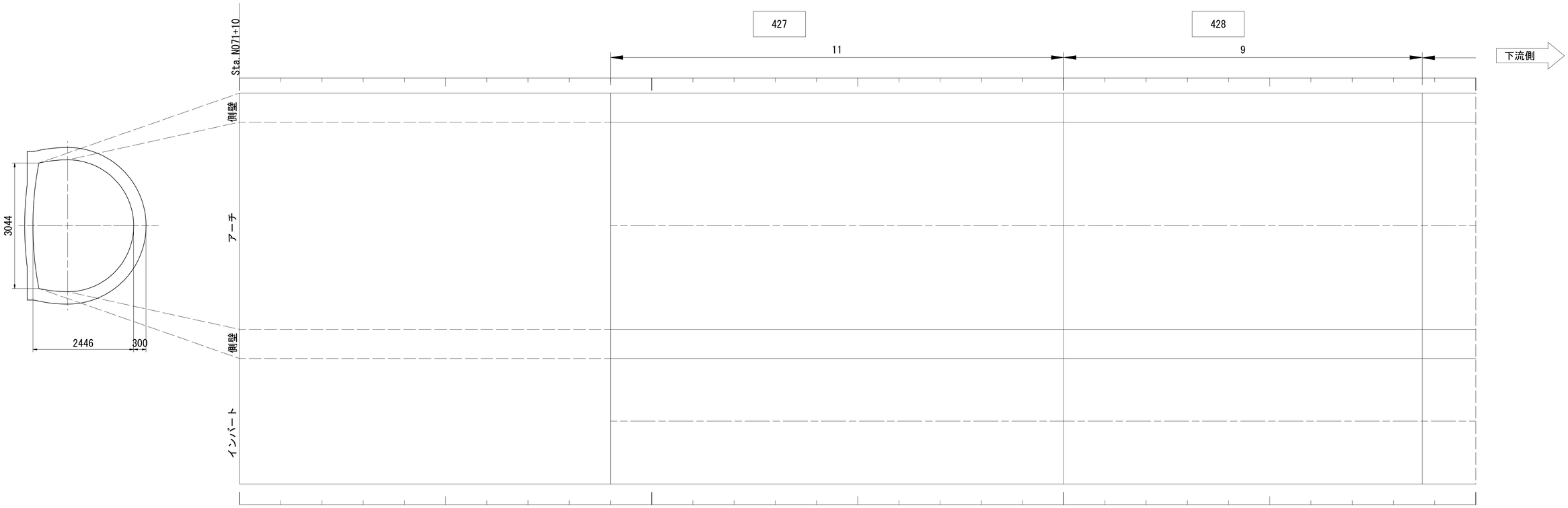

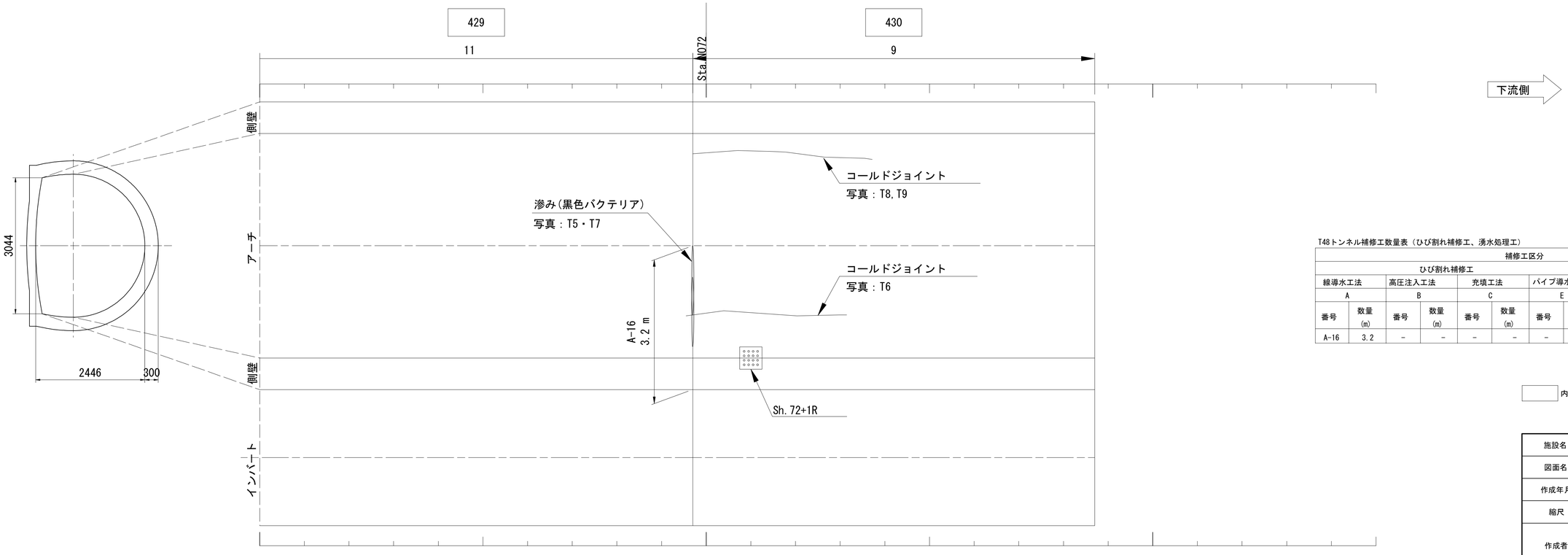

T48トンネル補修工数量表（ひび割れ補修工、湧水処理工）

補修工区分											
ひび割れ補修工								断面修復工			
線導水工法		高圧注入工法		充填工法		パイプ導水工法		左官工法			
A		B		C		E		E1 T＜30mm		E2 T≧30mm	
番号	数量 (m)	番号	数量 (m)	番号	数量 (m)	番号	数量 (m)	番号	数量 (m3)	番号	数量 (m3)
A-16	3.2	－	－	－	－	－	－	－	－	－	－

内はバレル．Ｎｏ

施設名	南部幹線用水路(0312100-1100-20)		
図面名	トンネル補修図(10/22)		
作成年月	平成26年 3月		
縮尺	A1 1:50 A2 1:70	図面番号	8-506/599
作成者	関東農政局　両総農業水利事業所		

トンネル補修図(11/22) S=1:50

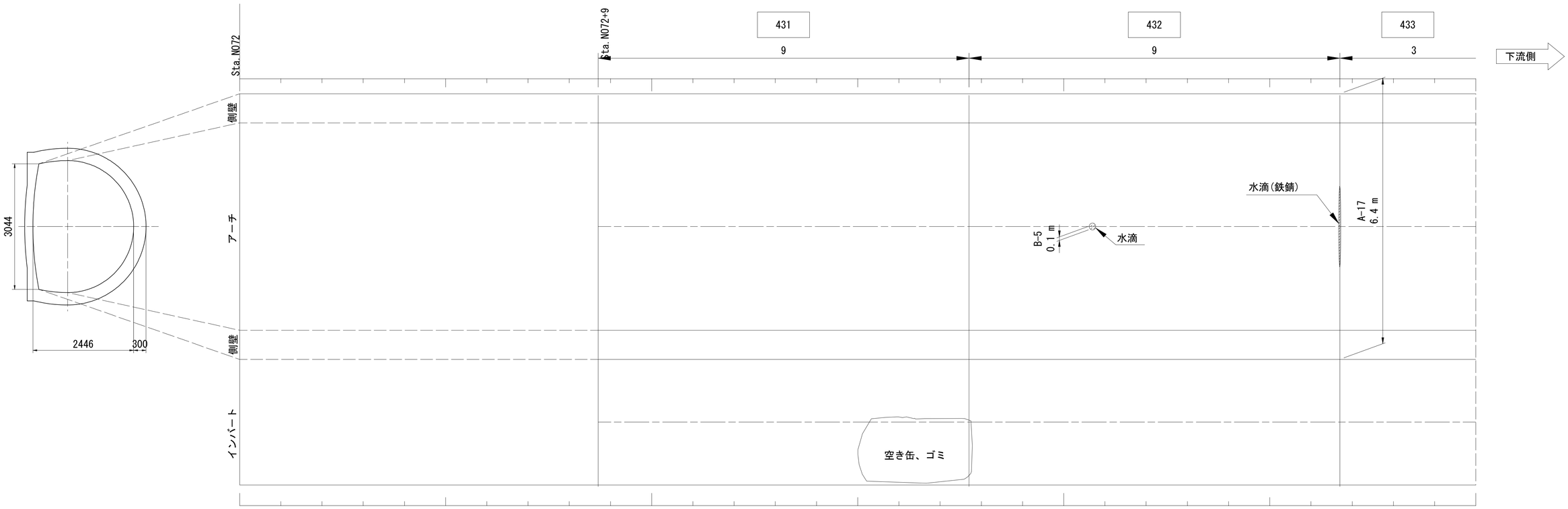

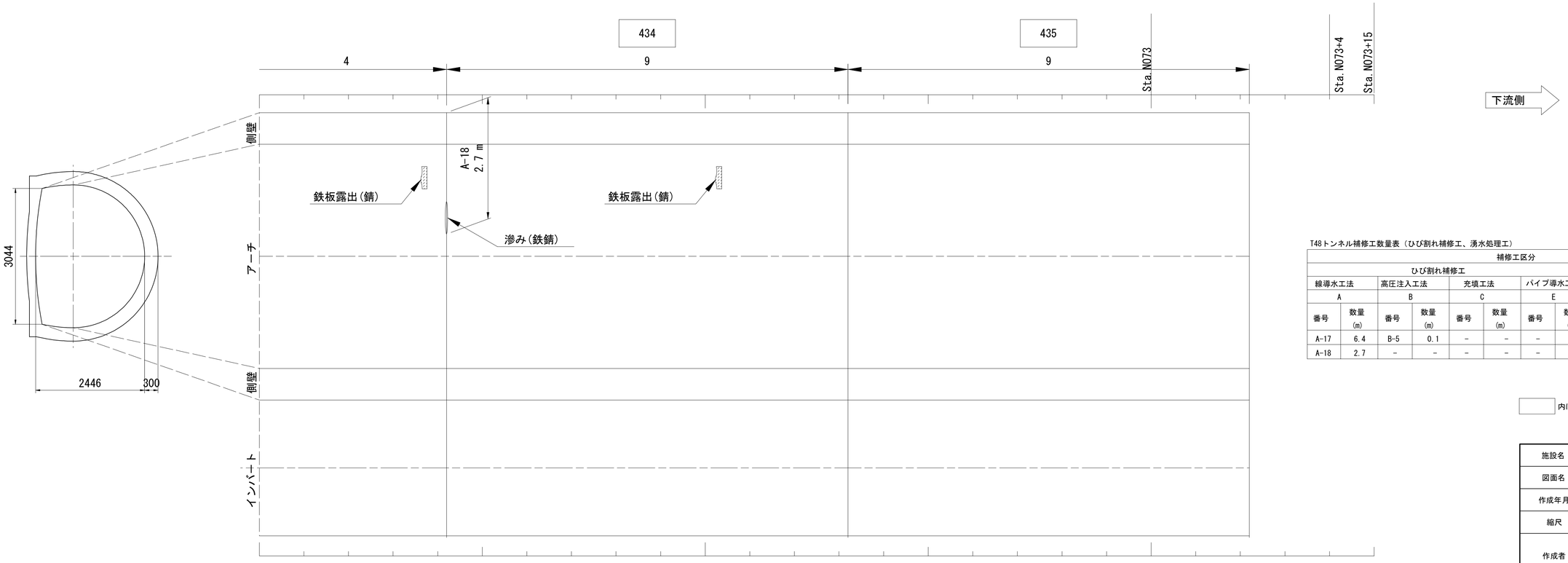

T48トンネル補修工数量表（ひび割れ補修工、湧水処理工）

補修工区分											
ひび割れ補修工								断面修復工			
線導水工法		高圧注入工法		充填工法		パイプ導水工法		左官工法			
A		B		C		E		E1 T<30mm		E2 T≧30mm	
番号	数量 (m)	番号	数量 (m)	番号	数量 (m)	番号	数量 (m)	番号	数量 (m3)	番号	数量 (m3)
A-17	6.4	B-5	0.1	-	-	-	-	-	-	-	-
A-18	2.7	-	-	-	-	-	-	-	-	-	-

内はバレル.Ｎｏ

施設名	南部幹線用水路(0312100-1100-20)		
図面名	トンネル補修図(11/22)		
作成年月	平成26年 3月		
縮尺	A1 1:50 A2 1:70	図面番号	8-507/599
作成者	関東農政局　両総農業水利事業所		

トンネル補修図(12/22) S=1:50

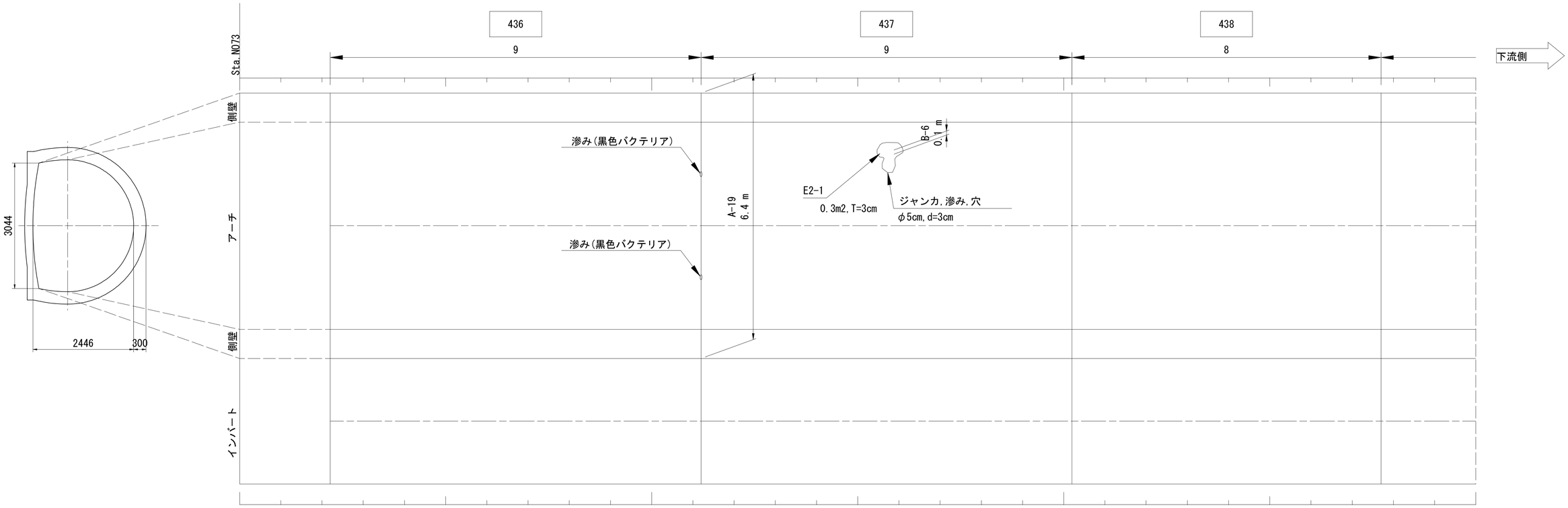

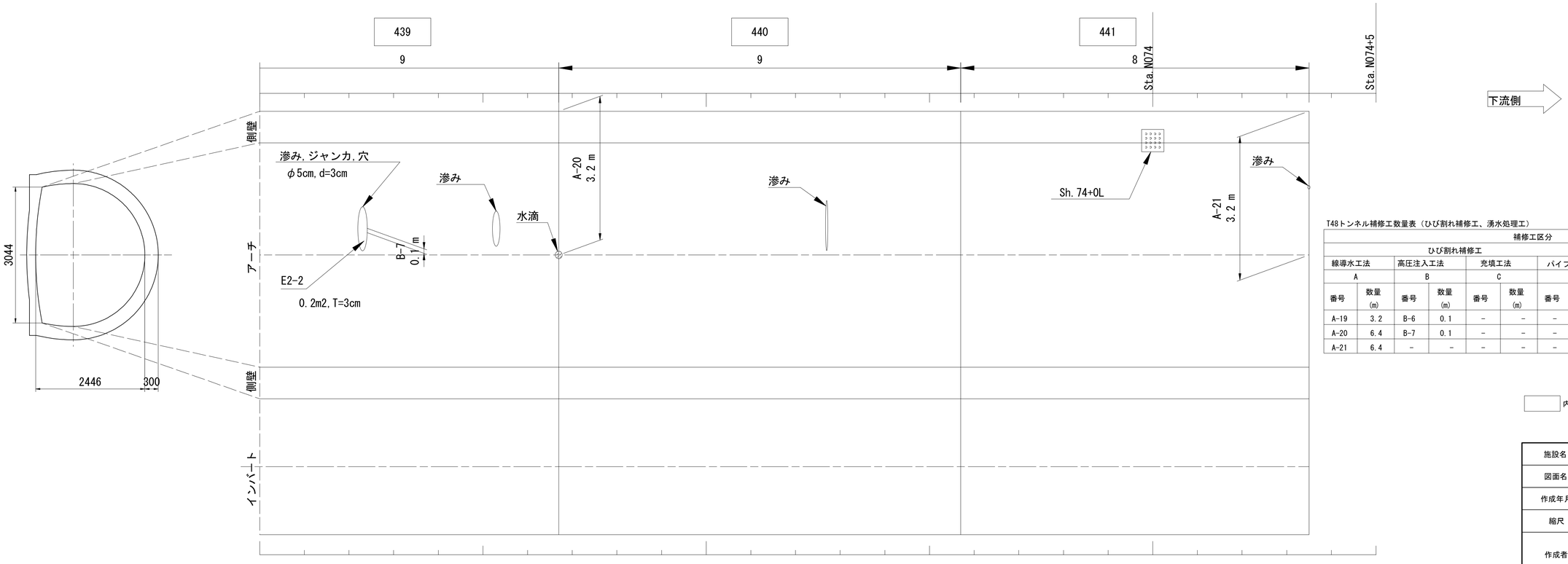

T48トンネル補修工数量表（ひび割れ補修工、湧水処理工）

補修工区分											
ひび割れ補修工								断面修復工			
線導水工法		高圧注入工法		充填工法		パイプ導水工法		左官工法			
A		B		C		D		E1 T<30mm		E2 T≧30mm	
番号	数量 (m)	番号	数量 (m)	番号	数量 (m)	番号	数量 (m)	番号	数量 (m3)	番号	数量 (m3)
A-19	3.2	B-6	0.1	−	−	−	−	−	−		−
A-20	6.4	B-7	0.1	−	−	−	−	−	−		−
A-21	6.4	−	−	−	−	−	−	−	−		−

内はバレル. N o

施設名	南部幹線用水路(0312100-1100-20)		
図面名	トンネル補修図(12/22)		
作成年月	平成26年 3月		
縮尺	A1 1:50 A2 1:70	図面番号	8-508/599
作成者	関東農政局　両総農業水利事業所		

トンネル補修図(13/22) S=1:50

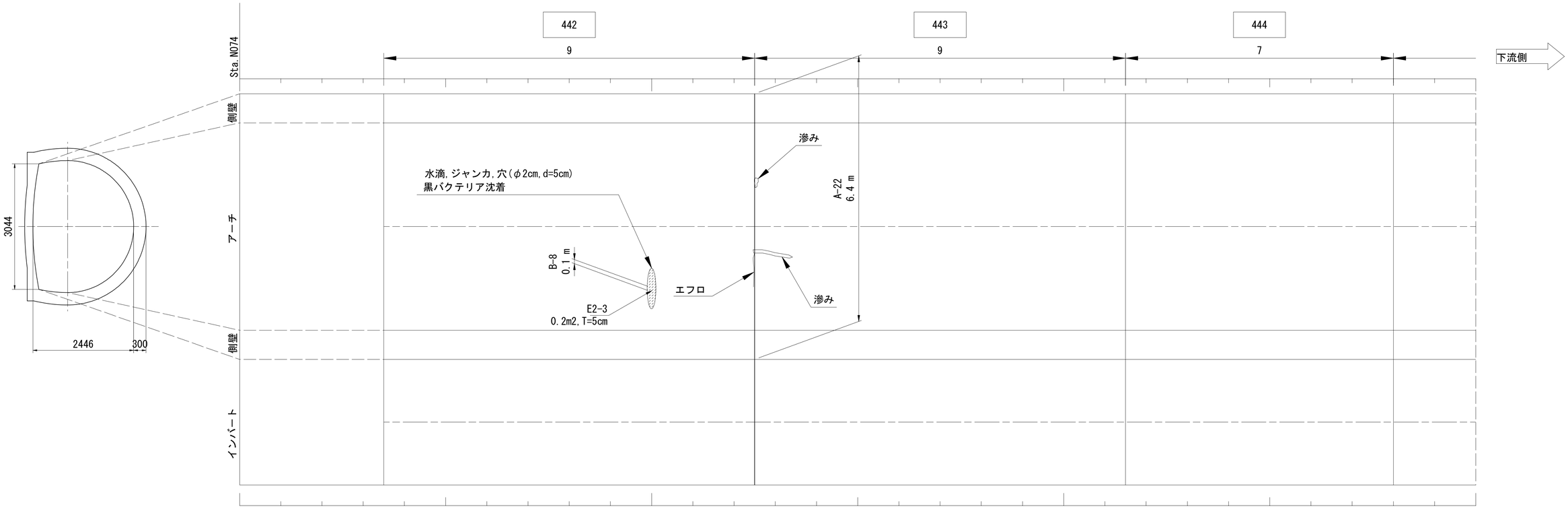

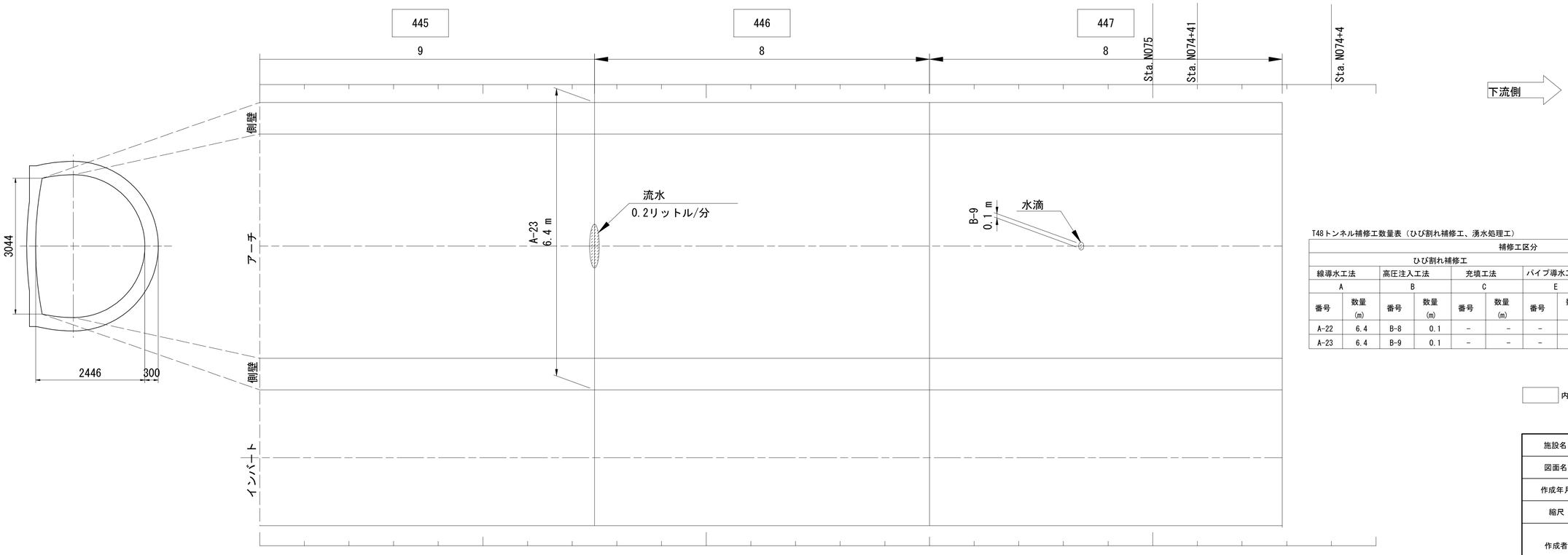

T48トンネル補修工数量表（ひび割れ補修工、湧水処理工）

補修工区分											
ひび割れ補修工								断面修復工			
線導水工法		高圧注入工法		充填工法		パイプ導水工法		左官工法			
A		B		C		E		E1 T＜30mm		E2 T≧30mm	
番号	数量 (m)	番号	数量 (m)	番号	数量 (m)	番号	数量 (m)	番号	数量 (m3)	番号	数量 (m3)
A-22	6.4	B-8	0.1	－	－	－	－	－	－	E2-3	0.010
A-23	6.4	B-9	0.1	－	－	－	－	－	－	－	－

□ 内はバレル.No

施設名	南部幹線用水路(0312100-1100-20)		
図面名	トンネル補修図(13/22)		
作成年月	平成26年 3月		
縮尺	A1 1:50 A2 1:70	図面番号	8-509/599
作成者	関東農政局　両総農業水利事業所		

トンネル補修図(14/22) S=1:50

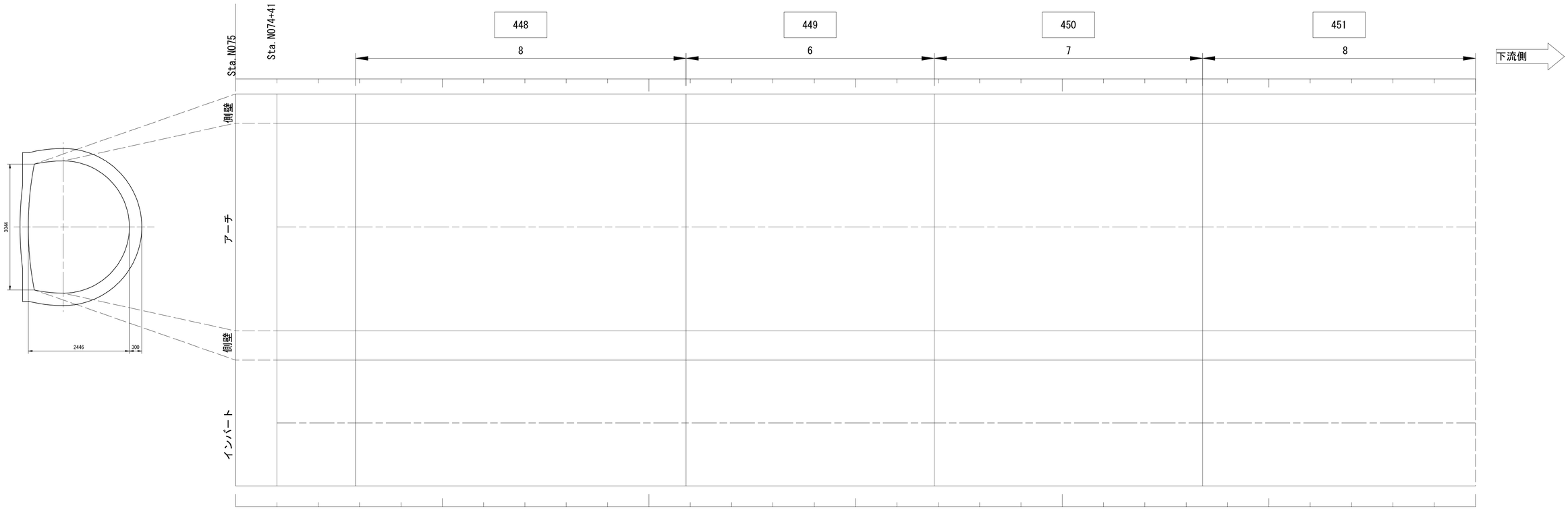

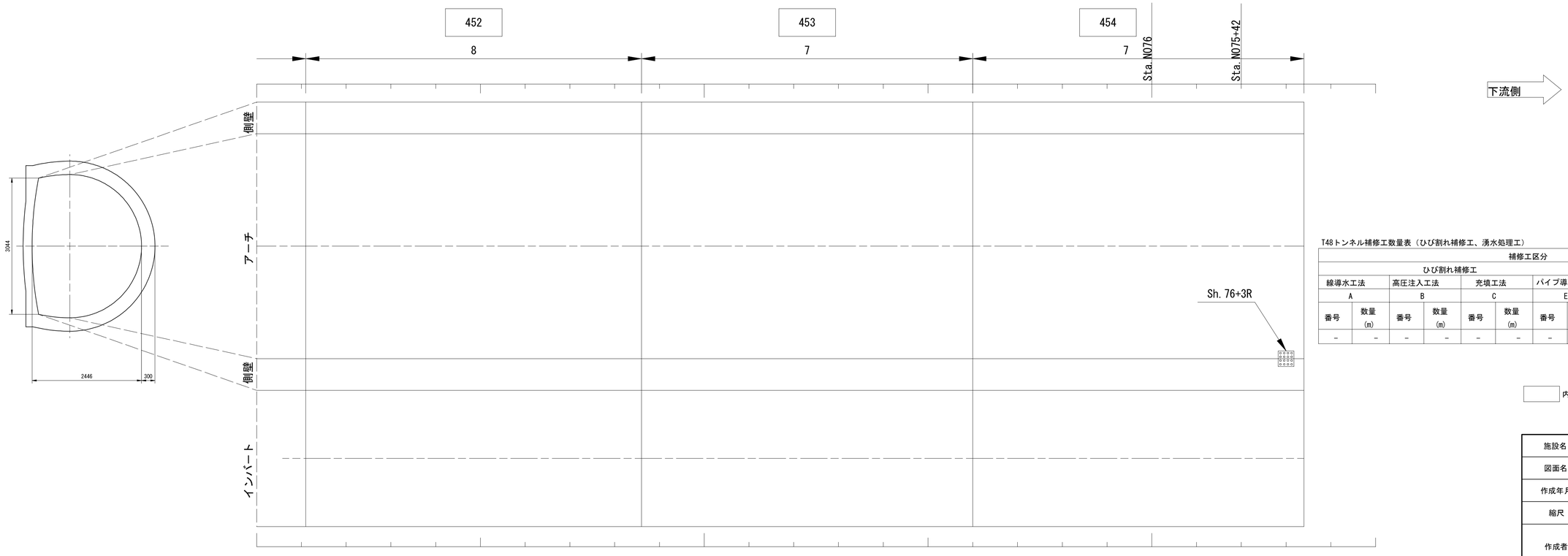

T48トンネル補修工数量表（ひび割れ補修工、湧水処理工）

補修工区分											
ひび割れ補修工								断面修復工			
線導水工法		高圧注入工法		充填工法		パイプ導水工法		左官工法			
A		B		C		E		E1 T＜30mm		E2 T≧30mm	
番号	数量 (m)	番号	数量 (m)	番号	数量 (m)	番号	数量 (m)	番号	数量 (m3)	番号	数量 (m3)
－	－	－	－	－	－	－	－	－	－	－	－

内はバレル．Ｎｏ

施設名	南部幹線用水路(0312100-1100-20)		
図面名	トンネル補修図(14/22)		
作成年月	平成26年 3月		
縮尺	A1 1:50 A2 1:70	図面番号	8-510/599
作成者	関東農政局　両総農業水利事業所		

トンネル補修図(15/22) S=1:50

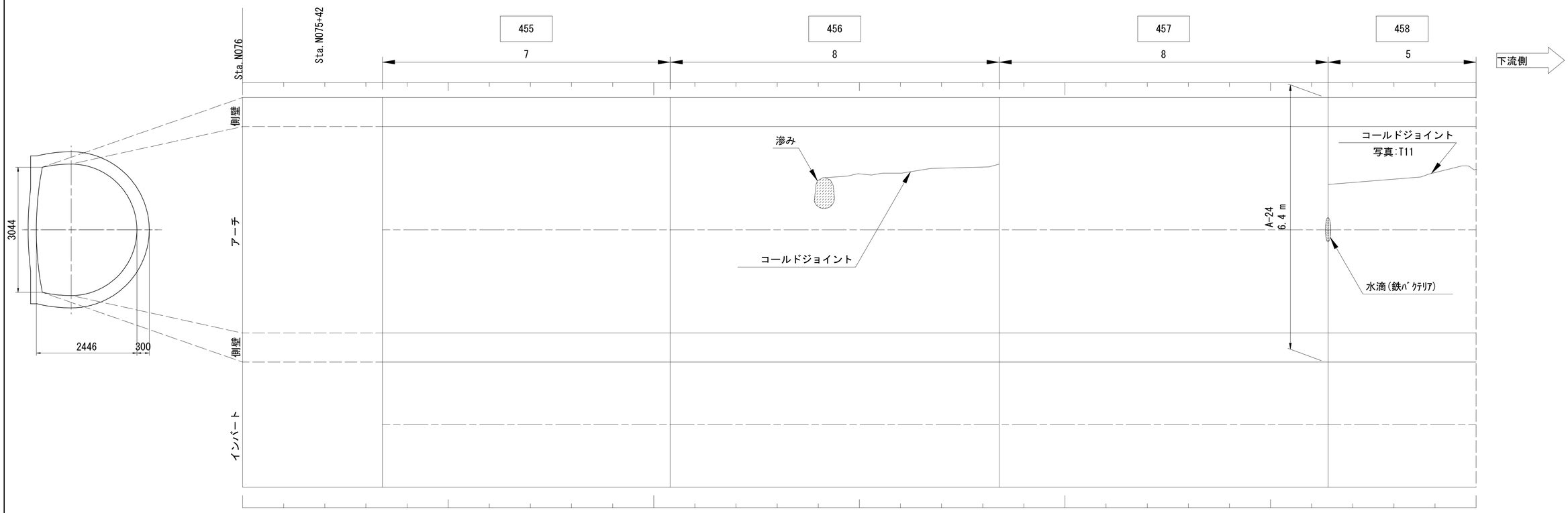

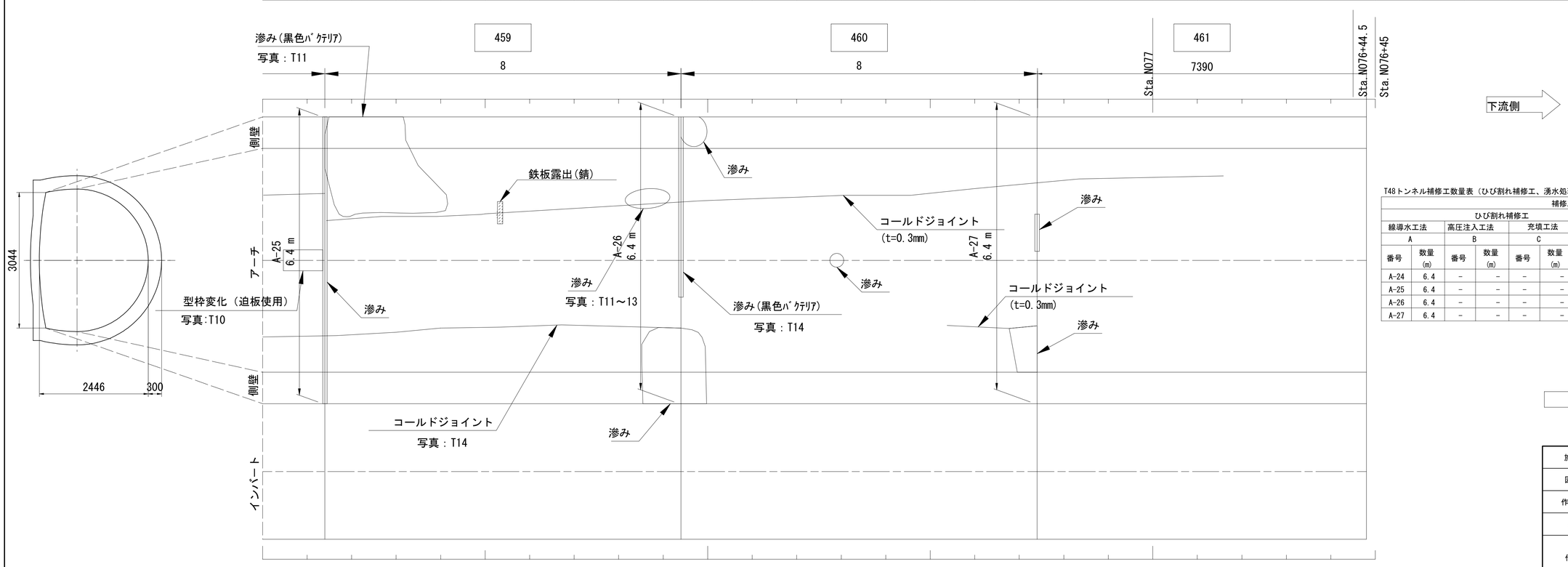

T48トンネル補修工数量表（ひび割れ補修工、湧水処理工）

補修工区分											
ひび割れ補修工								断面修復工			
線導水工法		高圧注入工法		充填工法		パイプ導水工法		左官工法			
A		B		C		E		E1 T＜30mm		E2 T≧30mm	
番号	数量 (m)	番号	数量 (m)	番号	数量 (m)	番号	数量 (m)	番号	数量 (m3)	番号	数量 (m3)
A-24	6.4	－	－	－	－	－	－	－	－	－	－
A-25	6.4	－	－	－	－	－	－	－	－	－	－
A-26	6.4	－	－	－	－	－	－	－	－	－	－
A-27	6.4	－	－	－	－	－	－	－	－	－	－

□ 内はバレル.Ｎｏ

施設名	南部幹線用水路(0312100-1100-20)		
図面名	トンネル補修図(15/22)		
作成年月	平成26年 3月		
縮尺	A1 1:50 A2 1:70	図面番号	8-511/599
作成者	関東農政局　両総農業水利事業所		

トンネル補修図(16/22) S=1:50

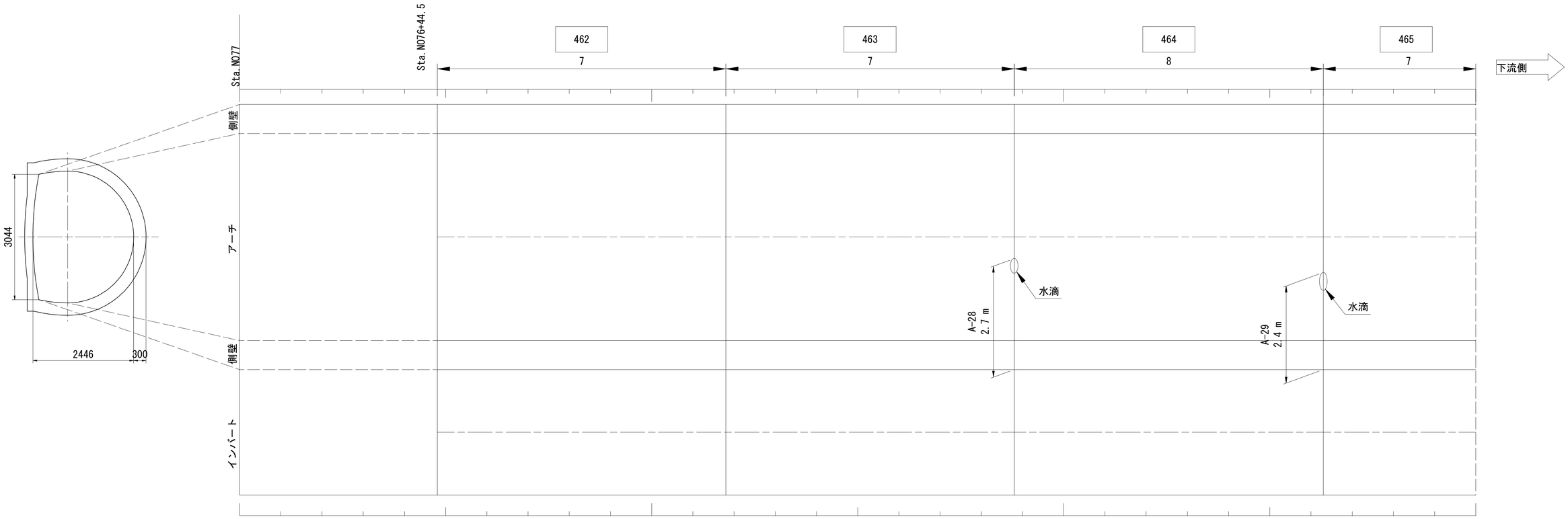

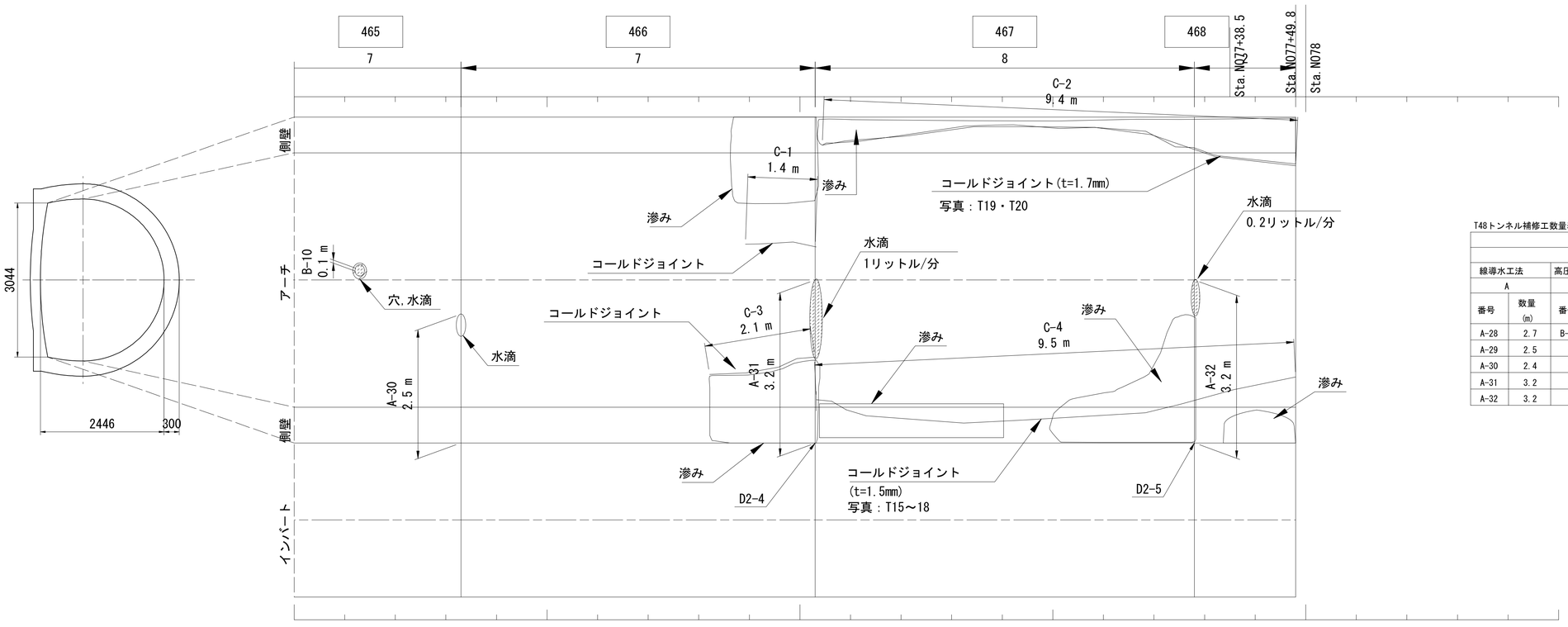

T48トンネル補修工数量表（ひび割れ補修工、湧水処理工）

補修工区分											
ひび割れ補修工								断面修復工			
線導水工法		高圧注入工法		充填工法		パイプ導水工法		左官工法			
A		B		C		E		E1 T<30mm		E2 T≧30mm	
番号	数量(m)	番号	数量(m)	番号	数量(m)	番号	数量(m)	番号	数量(m3)	番号	数量(m3)
A-28	2.7	B-10	0.1	C-1	1.4	-	-	-	-	-	-
A-29	2.5	-	-	C-2	9.4	-	-	-	-	-	-
A-30	2.4	-	-	C-3	2.1	-	-	-	-	-	-
A-31	3.2	-	-	C-4	9.5	-	-	-	-	-	-
A-32	3.2	-	-	-	-	-	-	-	-	-	-

内はバレル.No

施設名	南部幹線用水路(0312100-1100-20)		
図面名	トンネル補修図(16/22)		
作成年月	平成26年 3月		
縮尺	A1 1:50 A2 1:70	図面番号	8-512/599
作成者	関東農政局　両総農業水利事業所		

トンネル補修図(17/22) S=1:50

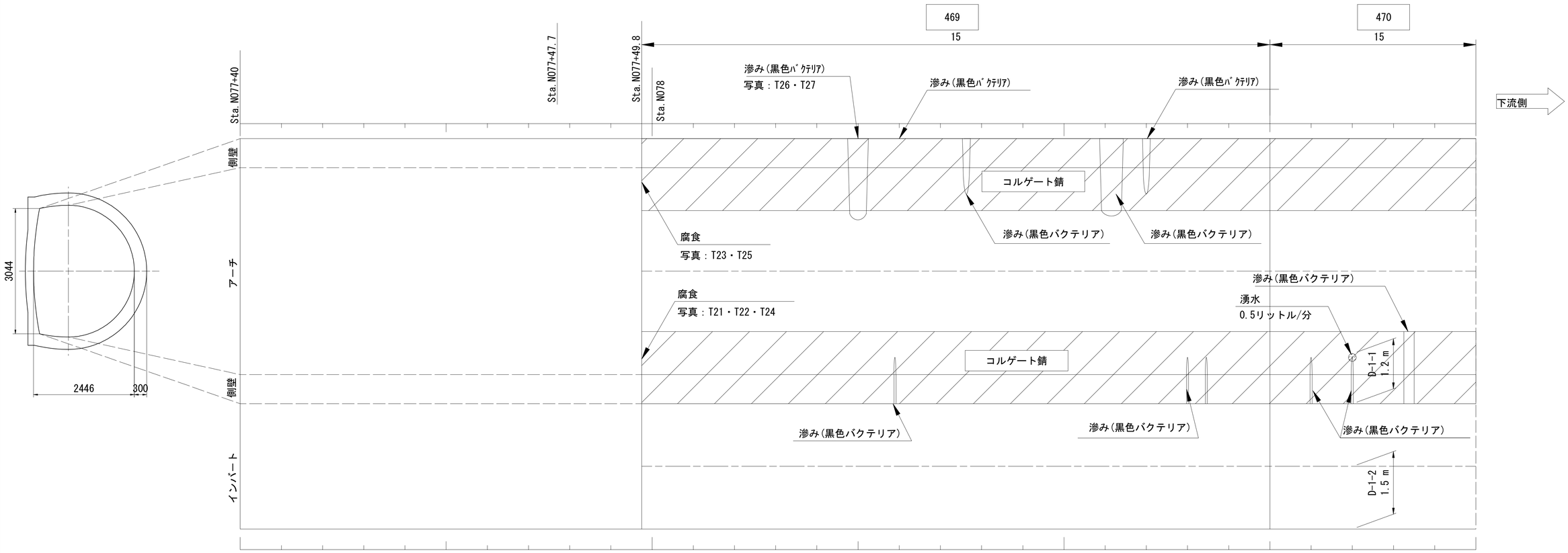

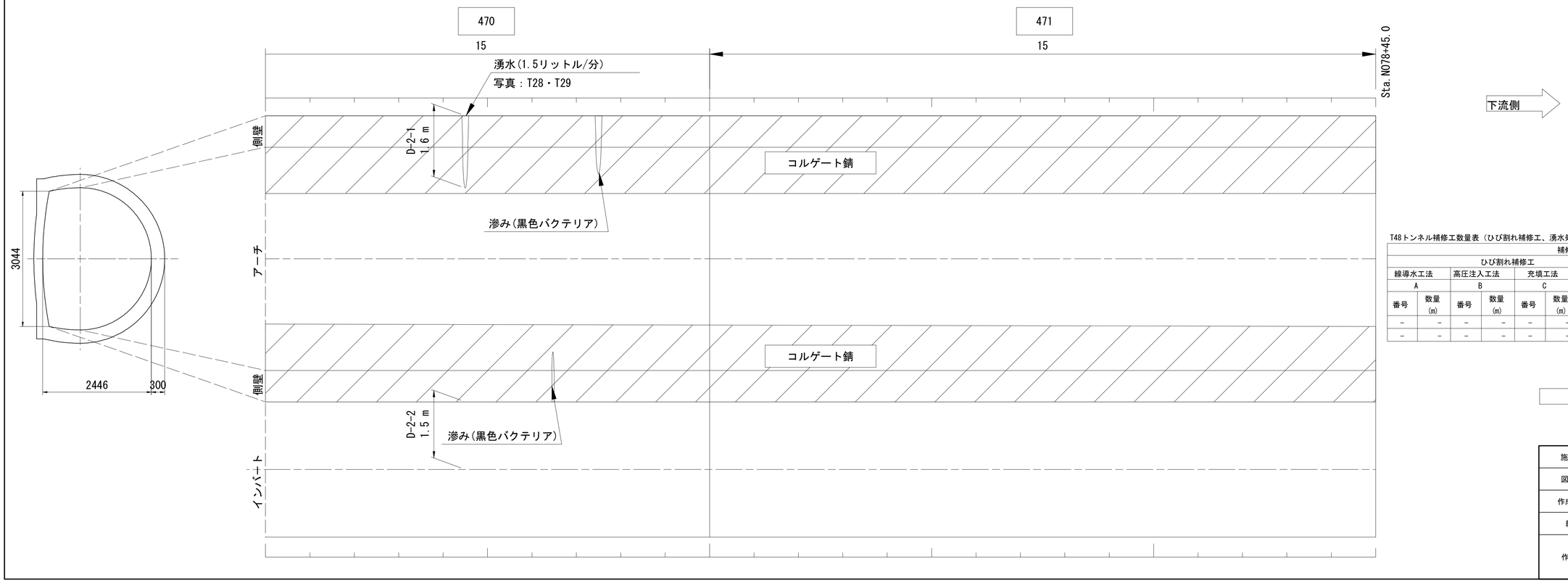

T48トンネル補修工数量表（ひび割れ補修工、湧水処理工）

補修工区分											
ひび割れ補修工								断面修復工			
線導水工法		高圧注入工法		充填工法		パイプ導水工法		左官工法			
A		B		C		D		E1 T<30mm		E2 T≧30mm	
番号	数量(m)	番号	数量(m)	番号	数量(m)	番号	数量(m)	番号	数量(m3)	番号	数量(m3)
－	－	－	－	－	－	D-1	2.7	－	－	－	－
－	－	－	－	－	－	D-2	3.1	－	－	－	－

内はバレル.Ｎｏ

施設名	南部幹線用水路(0312100-1100-20)		
図面名	トンネル補修図(17/22)		
作成年月	平成26年 3月		
縮尺	A1 1:50 A2 1:70	図面番号	8-513/599
作成者	関東農政局　両総農業水利事業所		

トンネル補修図(18/22) S=1:50

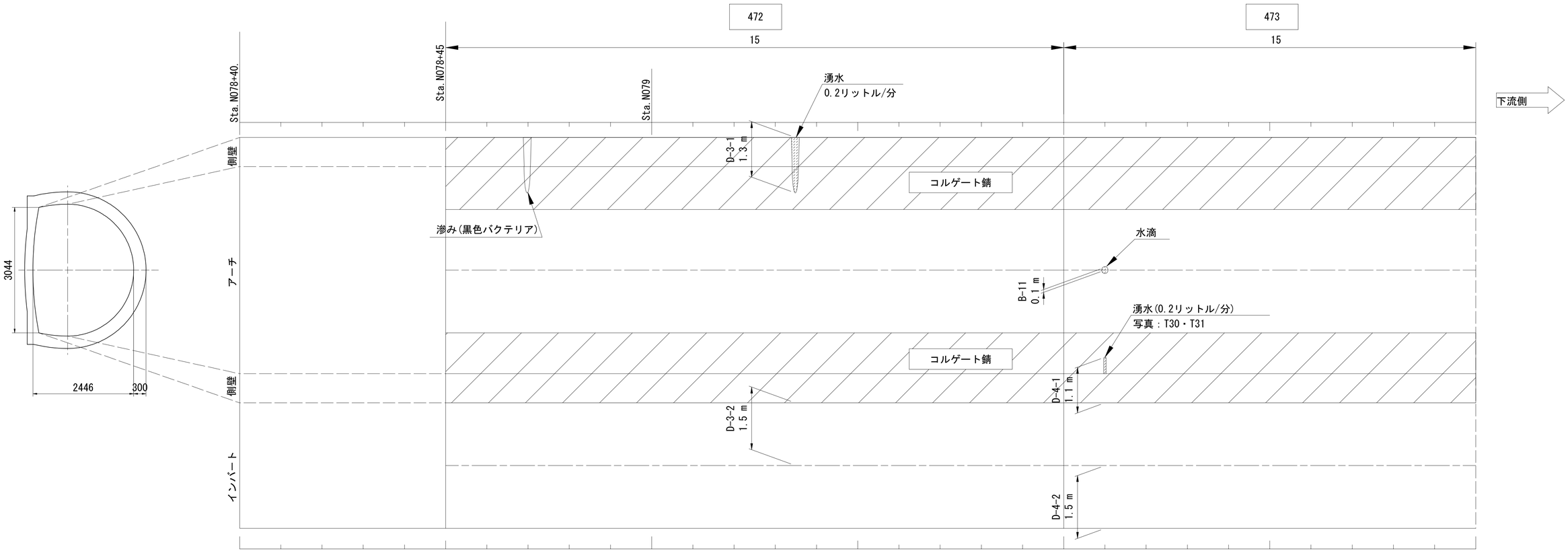

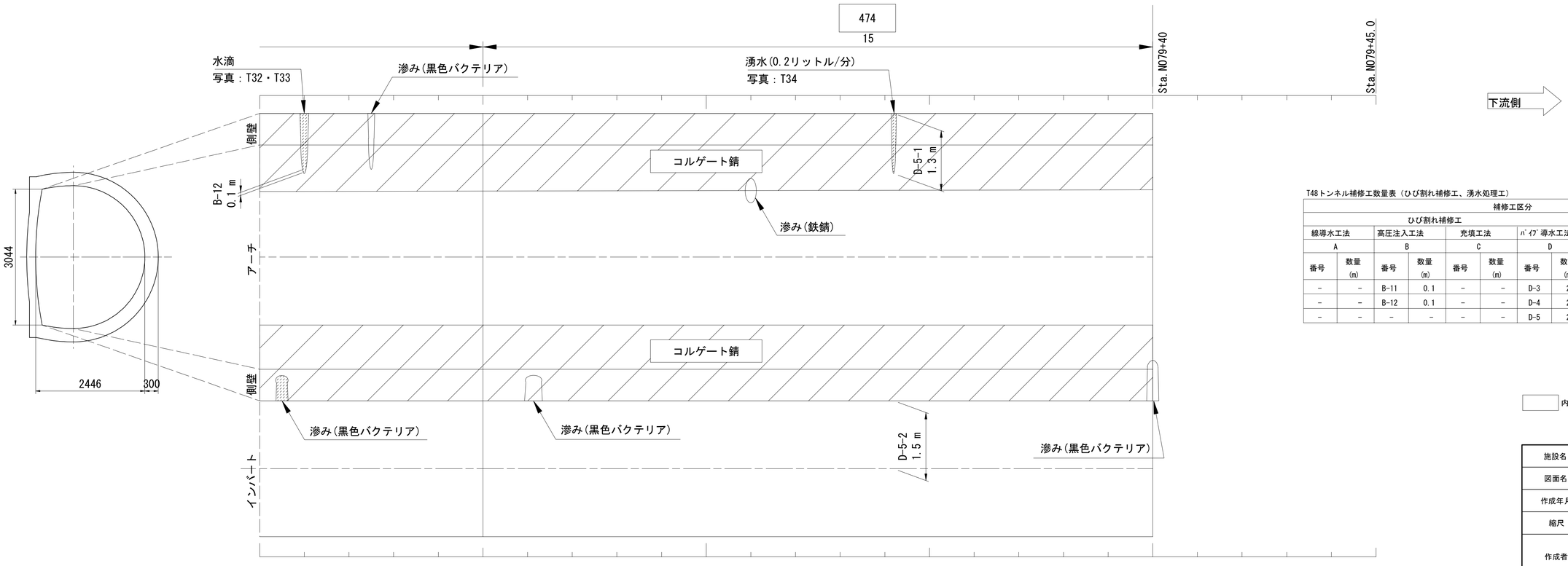

T48トンネル補修工数量表（ひび割れ補修工、湧水処理工）

補修工区分											
ひび割れ補修工								断面修復工			
線導水工法		高圧注入工法		充填工法		ﾊﾟｲﾌﾟ導水工法		左官工法			
A		B		C		D		E1 T＜30mm		E2 T≧30mm	
番号	数量 (m)	番号	数量 (m)	番号	数量 (m)	番号	数量 (m)	番号	数量 (m3)	番号	数量 (m3)
－	－	B-11	0.1	－	－	D-3	2.8	－	－	－	－
－	－	B-12	0.1	－	－	D-4	2.6	－	－	－	－
－	－	－	－	－	－	D-5	2.8	－	－	－	－

内はバレル.Ｎｏ

施設名	南部幹線用水路(0312100-1100-20)		
図面名	トンネル補修図(18/22)		
作成年月	平成26年 3月		
縮尺	A1 1:50 A2 1:70	図面番号	8-514/599
作成者	関東農政局　両総農業水利事業所		

トンネル補修図(19/22) S=1:50

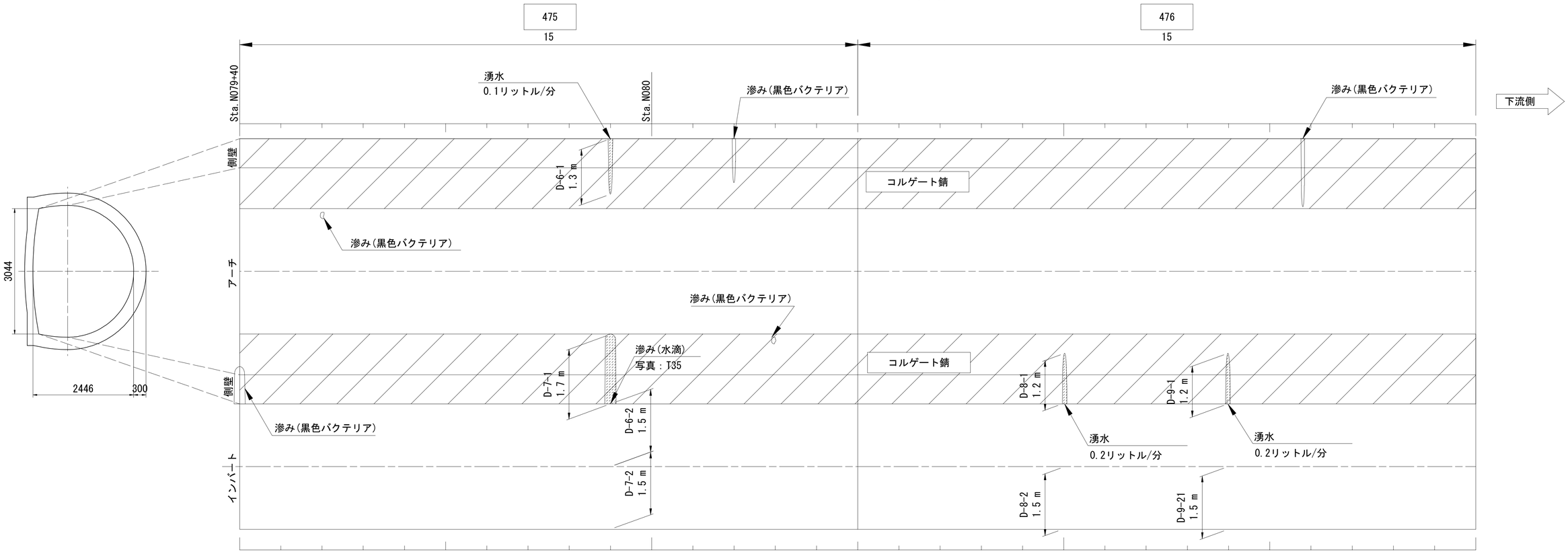

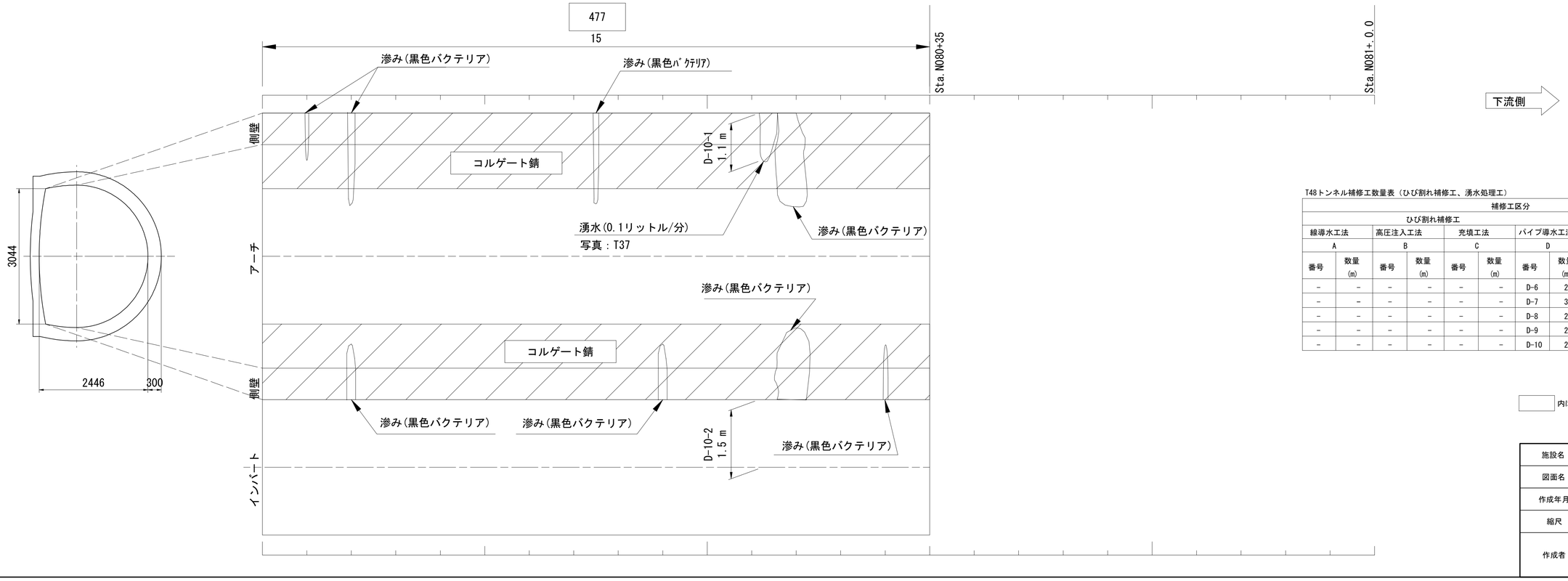

T48トンネル補修工数量表（ひび割れ補修工、湧水処理工）

補修工区分											
ひび割れ補修工								断面修復工			
線導水工法		高圧注入工法		充填工法		パイプ導水工法		左官工法			
A		B		C		D		E1 T＜30mm		E2 T≧30mm	
番号	数量(m)	番号	数量(m)	番号	数量(m)	番号	数量(m)	番号	数量(m3)	番号	数量(m3)
－	－	－	－	－	－	D-6	2.8	－	－	－	－
－	－	－	－	－	－	D-7	3.2	－	－	－	－
－	－	－	－	－	－	D-8	2.7	－	－	－	－
－	－	－	－	－	－	D-9	2.7	－	－	－	－
－	－	－	－	－	－	D-10	2.6	－	－	－	－

内はバレル.Ｎｏ

施設名	南部幹線用水路(0312100-1100-20)		
図面名	トンネル補修図(19/22)		
作成年月	平成26年 3月		
縮尺	A1 1:50 A2 1:70	図面番号	8-515/599
作成者	関東農政局　両総農業水利事業所		

トンネル補修図(20/22) S=1:50

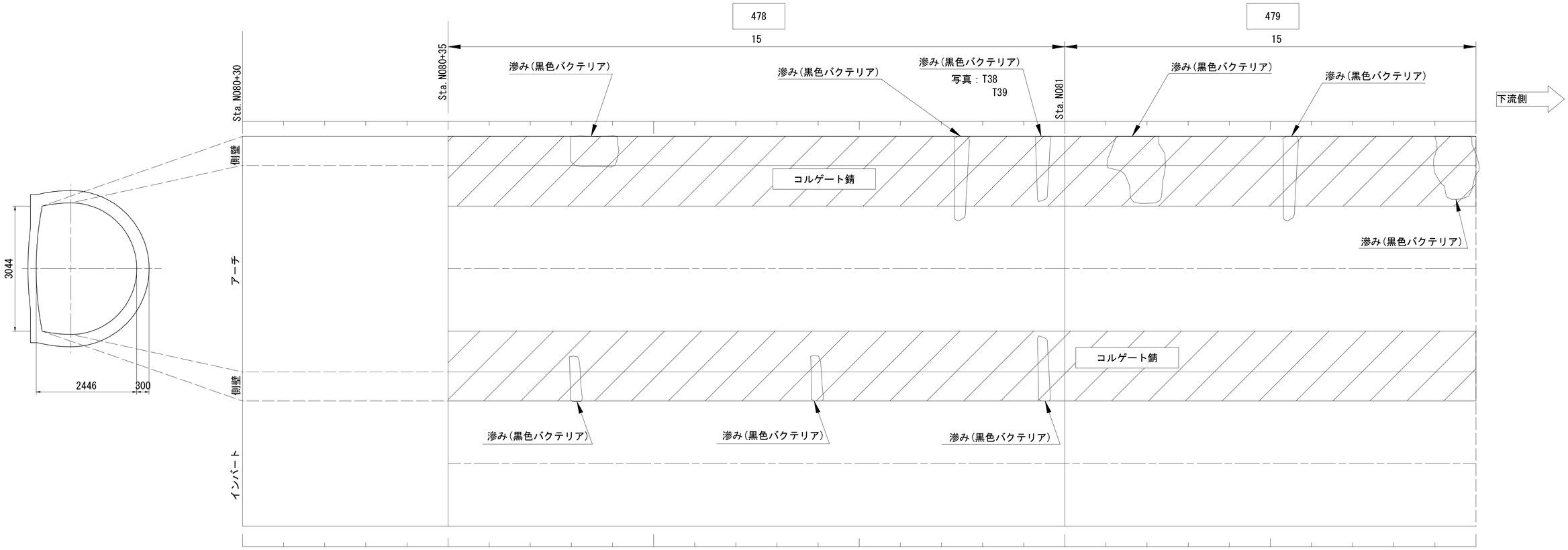

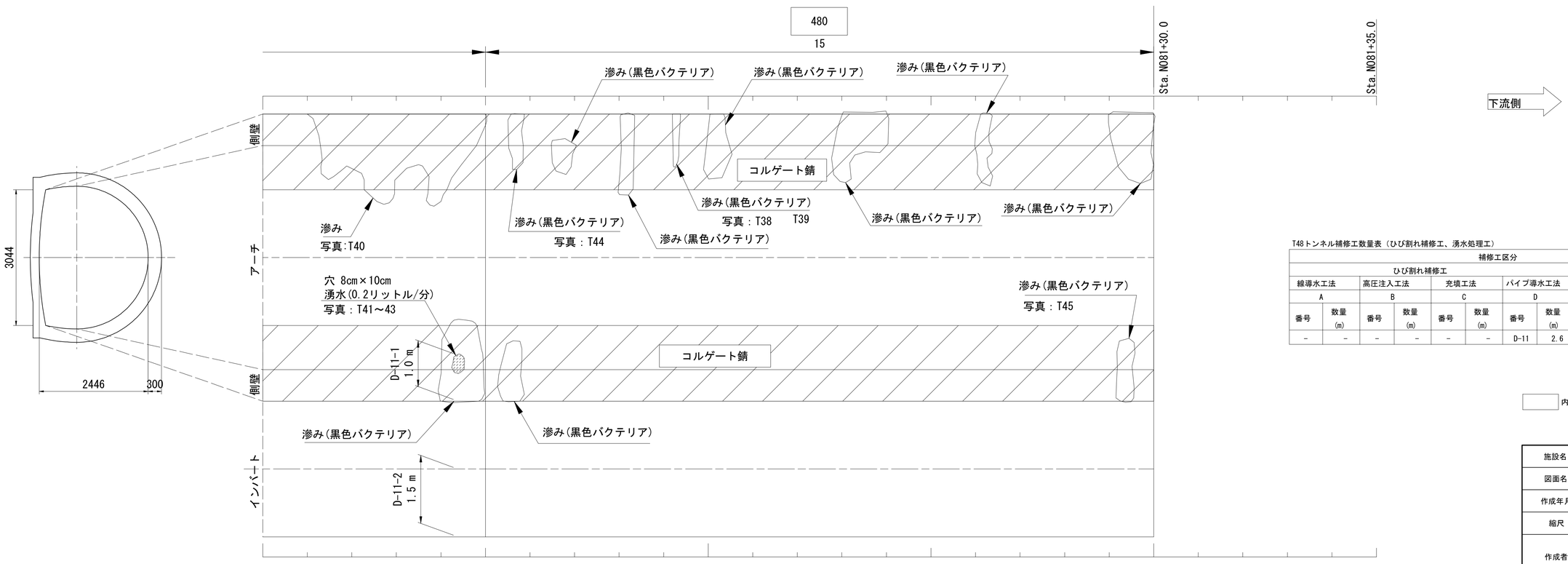

T48トンネル補修工数量表（ひび割れ補修工、湧水処理工）

補修工区分											
ひび割れ補修工								断面修復工			
線導水工法		高圧注入工法		充填工法		パイプ導水工法		左官工法			
A		B		C		D		E1 T<30mm		E2 T≧30mm	
番号	数量 (m)	番号	数量 (m)	番号	数量 (m)	番号	数量 (m)	番号	数量 (m3)	番号	数量 (m3)
-	-	-	-	-	-	D-11	2.6	-	-	-	-

内はバレル．No

施設名	南部幹線用水路(0312100-1100-20)		
図面名	トンネル補修図(20/22)		
作成年月	平成26年 3月		
縮尺	A1 1:50 A2 1:70	図面番号	8-516/599
作成者	関東農政局　両総農業水利事業所		

トンネル補修図(21/22) S=1:50

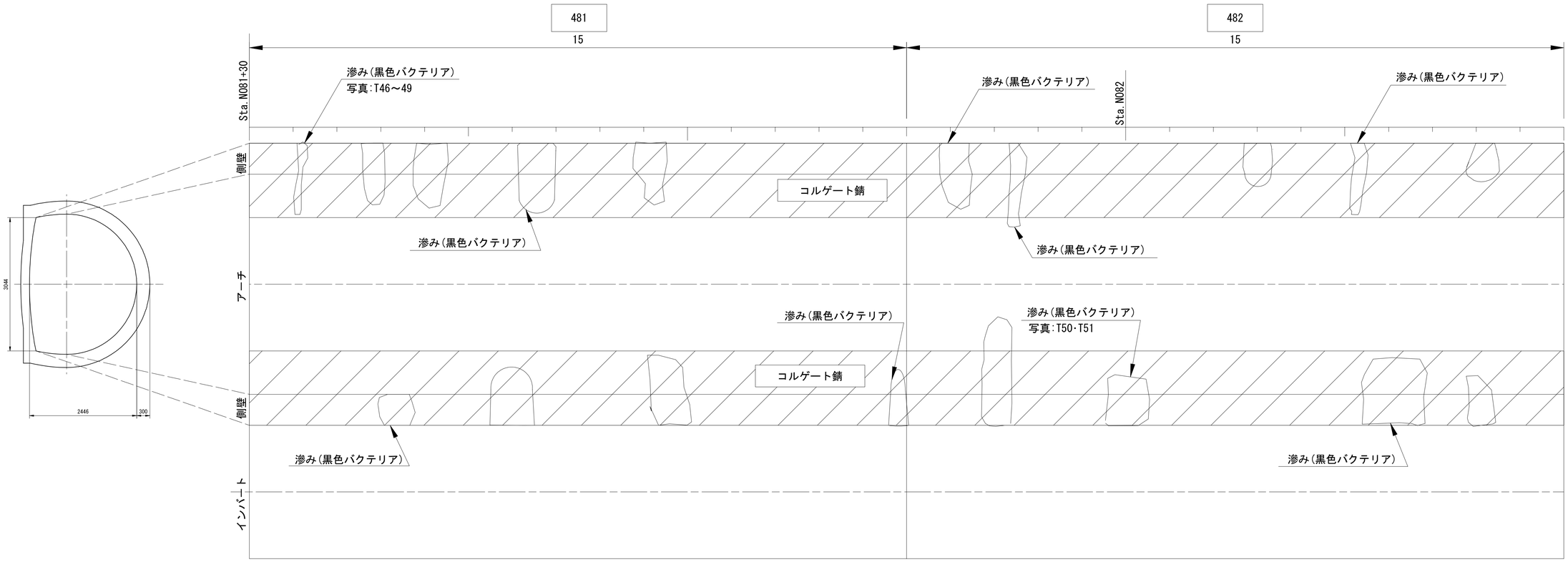

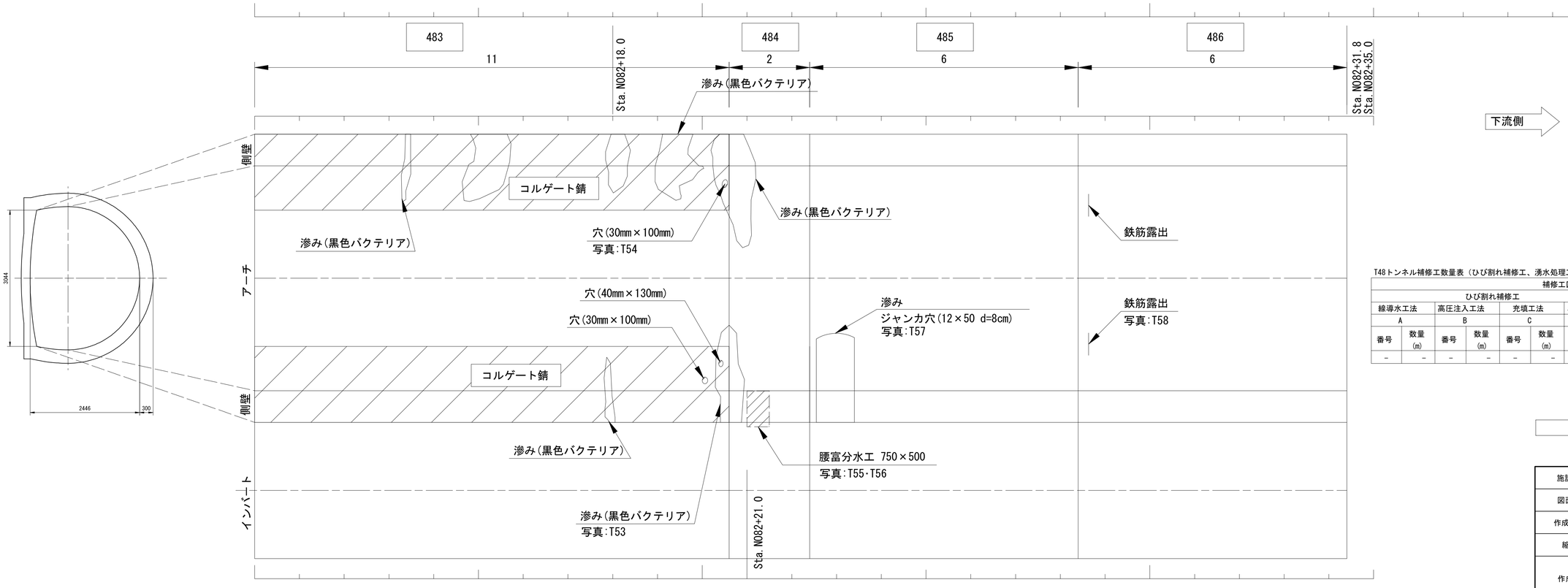

T48トンネル補修工数量表（ひび割れ補修工、湧水処理工）

補修工区分											
ひび割れ補修工								断面修復工			
線導水工法		高圧注入工法		充填工法		パイプ導水工法		左官工法			
A		B		C		D		E1 T＜30mm		E2 T≧30mm	
番号	数量(m)	番号	数量(m)	番号	数量(m)	番号	数量(m)	番号	数量(m3)	番号	数量(m3)
－	－	－	－	－	－	－	－	－	－	－	－

内はバレル.No

施設名	南部幹線用水路(0312100-1100-20)		
図面名	トンネル補修図(21/22)		
作成年月	平成26年 3月		
縮尺	A1 1:50 A2 1:70	図面番号	8-517/599
作成者	関東農政局 両総農業水利事業所		

トンネル補修図(22/22) S=1:50

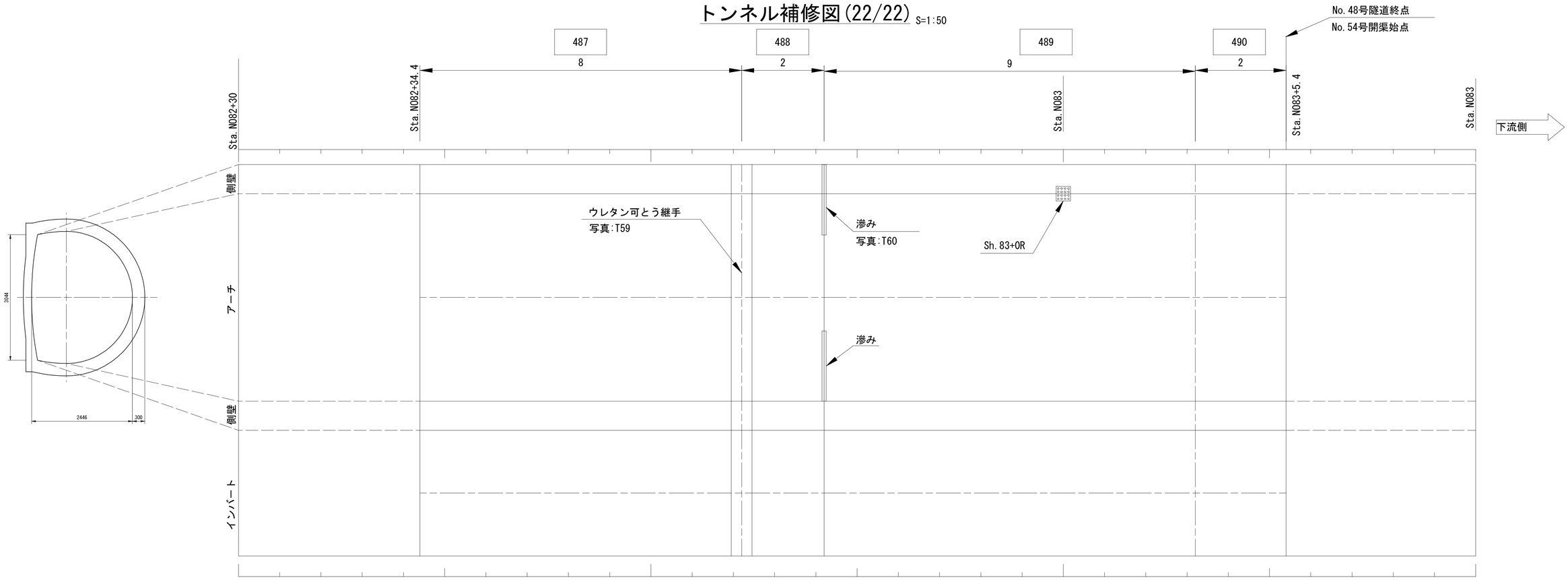

T48トンネル補修工数量表（ひび割れ補修工、湧水処理工）

補修工区分											
ひび割れ補修工								断面修復工			
線導水工法		高圧注入工法		充填工法		パイプ導水工法		左官工法			
A		B		C		D		E1　T＜30mm		E2　T≧30mm	
番号	数量 (m)	番号	数量 (m)	番号	数量 (m)	番号	数量 (m)	番号	数量 (m3)	番号	数量 (m3)
－	－	－	－	－	－	－	－	－	－	－	－

内はパレル．Ｎｏ

施設名	南部幹線用水路(0312100-1100-20)		
図面名	トンネル補修図(22/22)		
作成年月	平成26年 3月		
縮尺	A1 1:50 A2 1:70	図面番号	8-518/599
作成者	関東農政局　両総農業水利事業所		

阿久川分水工構造図(1/4) S=1:30

位置図 S=1:100

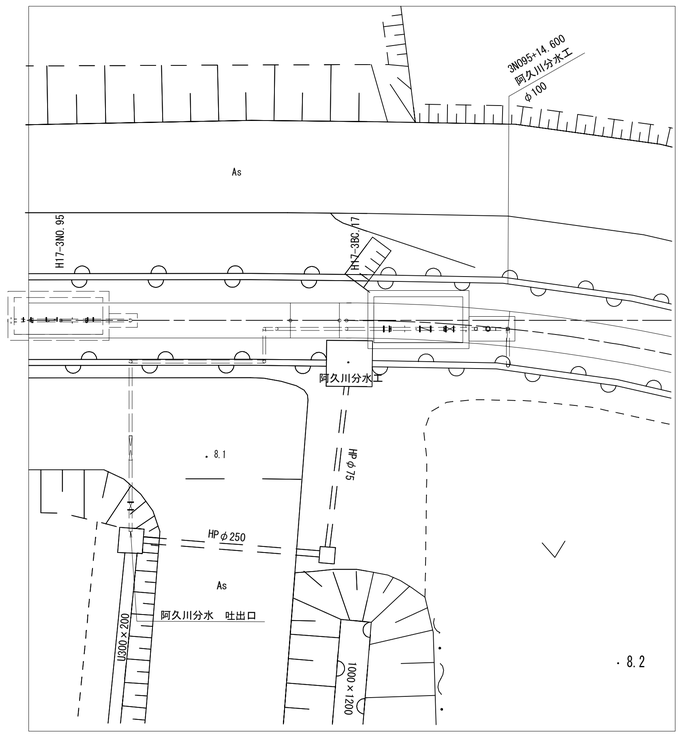

平面図 S=1:30

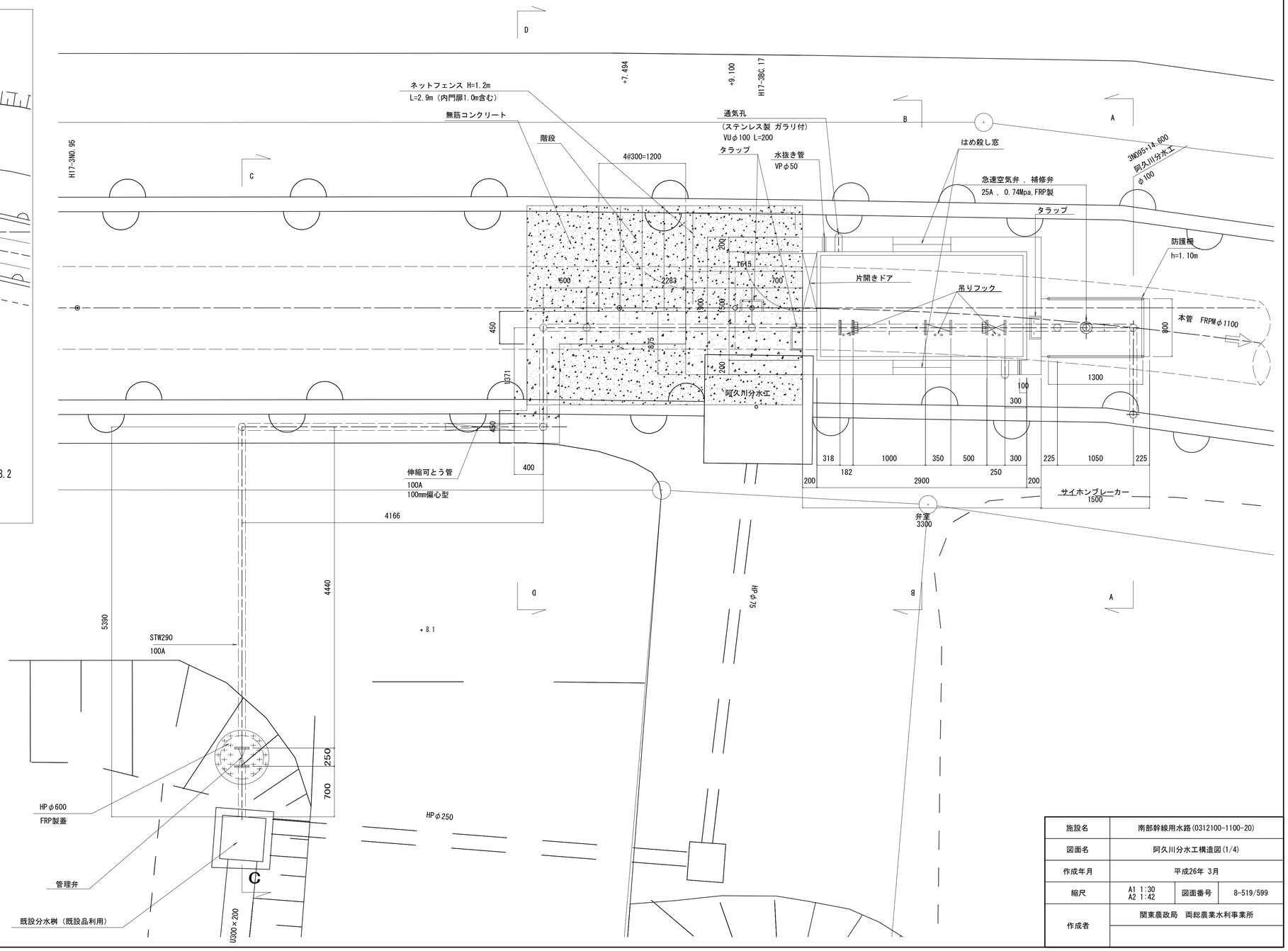

施設名	南部幹線用水路(0312100-1100-20)		
図面名	阿久川分水工構造図(1/4)		
作成年月	平成26年 3月		
縮尺	A1 1:30 A2 1:42	図面番号	8-519/599
作成者	関東農政局　両総農業水利事業所		

阿久川分水工構造図(2/4)

S=1:30

縦断図

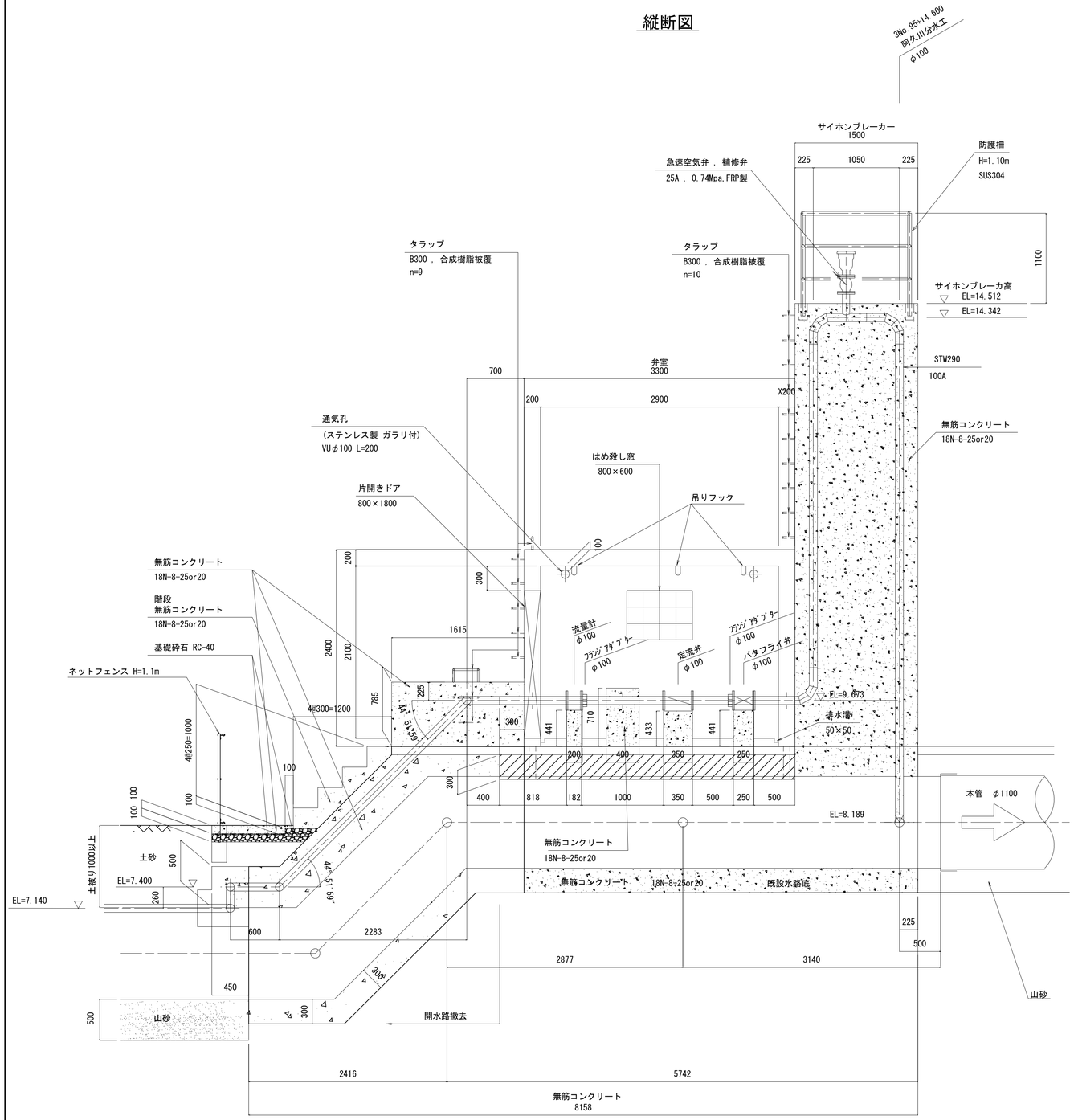

A-A

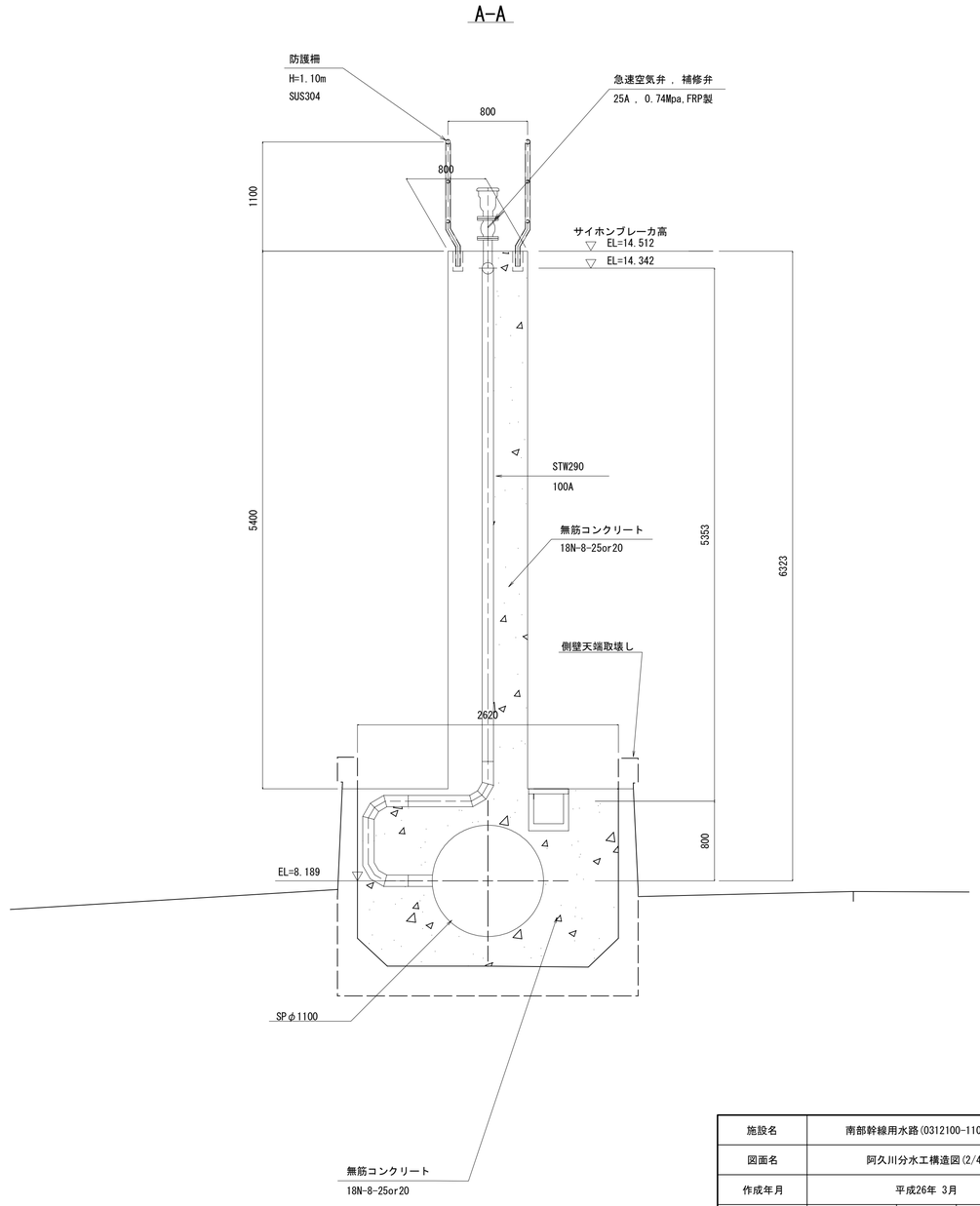

施設名	南部幹線用水路(0312100-1100-20)		
図面名	阿久川分水工構造図(2/4)		
作成年月	平成26年 3月		
縮尺	A1 1:30 A2 1:42	図面番号	8-520/599
作成者	関東農政局　両総農業水利事業所		

阿久川分水工構造図(3/4) S=1:30

B-B

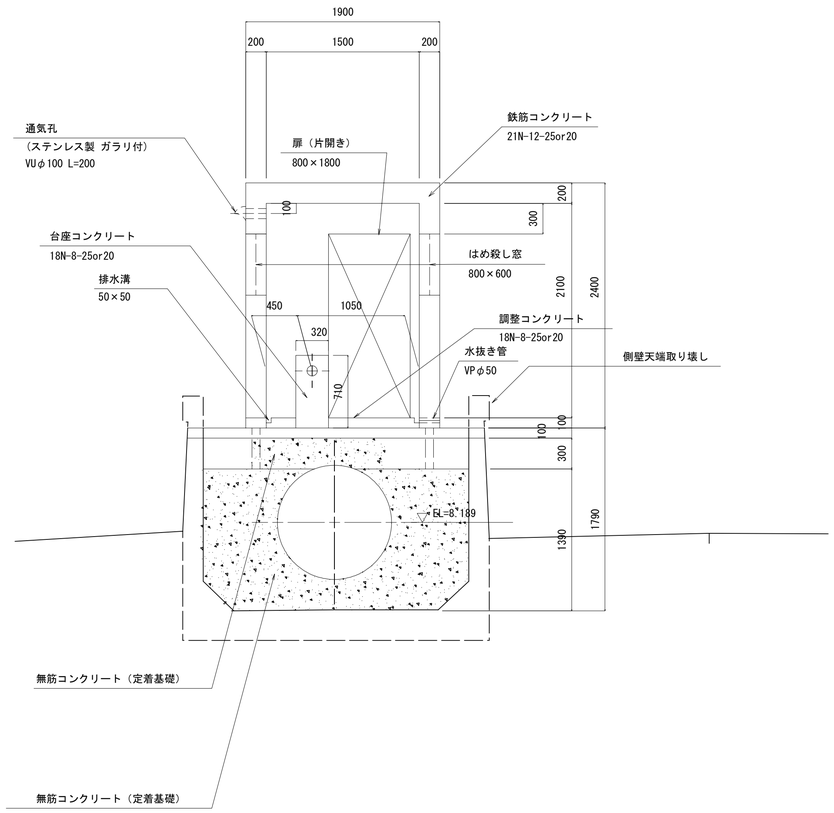

C-C

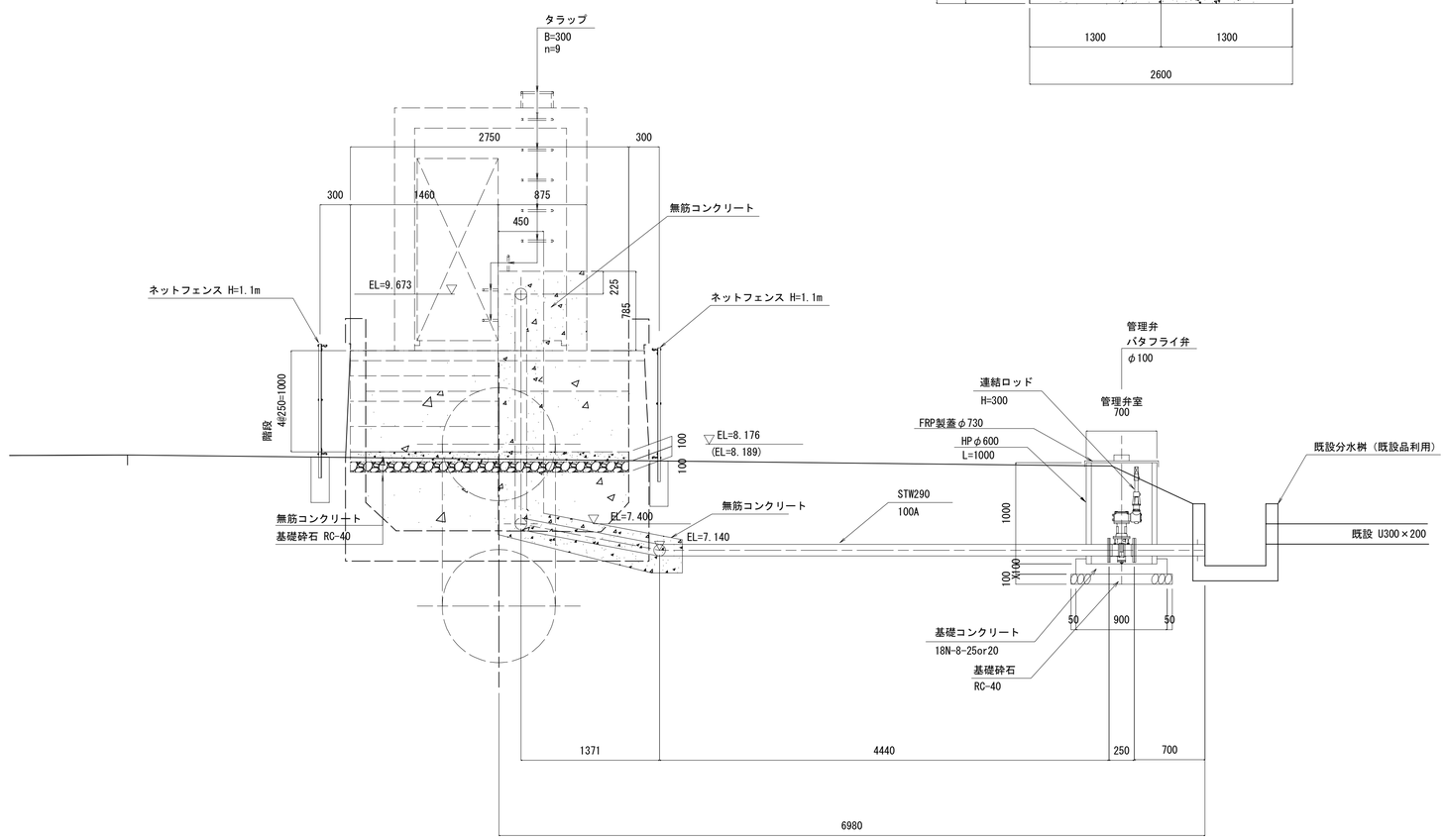

D-D

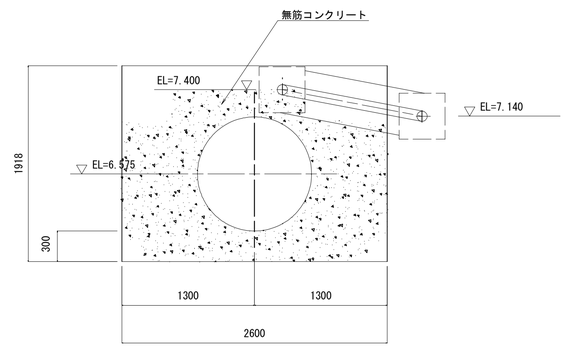

施設名	南部幹線用水路(0312100-1100-20)		
図面名	阿久川分水工構造図(3/4)		
作成年月	平成26年 3月		
縮尺	A1 1:30 A2 1:42	図面番号	8-521/599
作成者	関東農政局　両総農業水利事業所		

阿久川分水工構造図(4/4) S=1:30

吊りフック詳細図 S=1:20

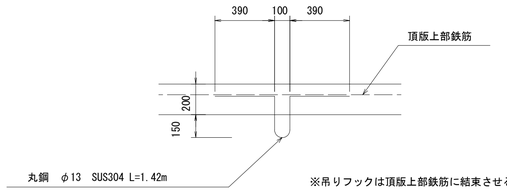

※吊りフックは頂版上部鉄筋に結束させるものとする。

タラップ詳細図 S=1:10

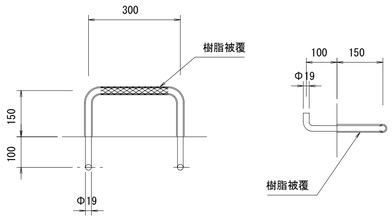

防護柵詳細図

S=1:30

正面図

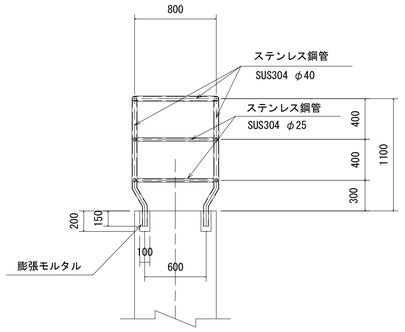

側面図

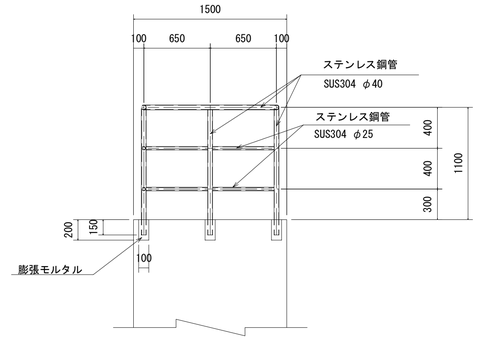

連結ロッド S=1:10

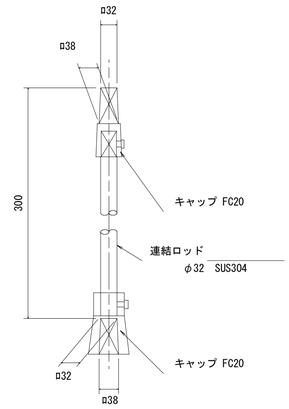

建具表

形式		片開きフラッシュドア		はめ殺し窓	
数量		1		2	
姿図		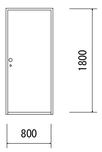			
材質	仕上	アルミ	シルバー	ガラスブロック	
見込	硝子	枠：70 扉：35			
金物		丁番(SUS)、握玉、シリンダー錠			
備考		沓摺（下枠）ステンレス		200×200型	

空気弁詳細図 S=1:15

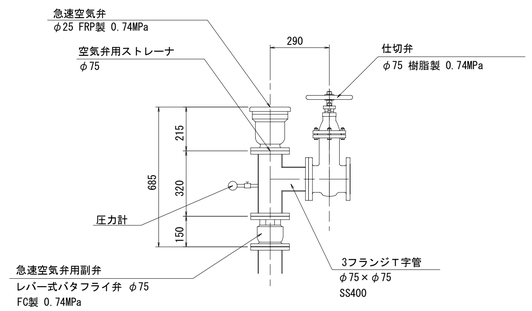

空気弁用ストレーナ詳細図

フランジストレーナ　SUS　φ75

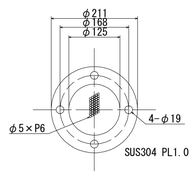

FRP製蓋詳細図 S=1:20

平面図

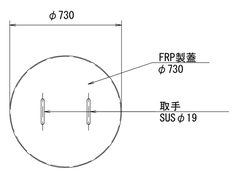

側面図

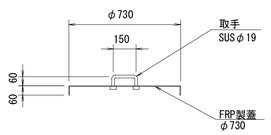

施設名	南部幹線用水路(0312100-1100-20)		
図面名	阿久川分水工構造図(4/4)		
作成年月	平成26年 3月		
縮尺	A1 1:30 A2 1:42	図面番号	8-522/599
作成者	関東農政局　両総農業水利事業所		

3号サイホンブレーカー構造図(1/2)

(77号空気弁工)

S=1:50

平面図

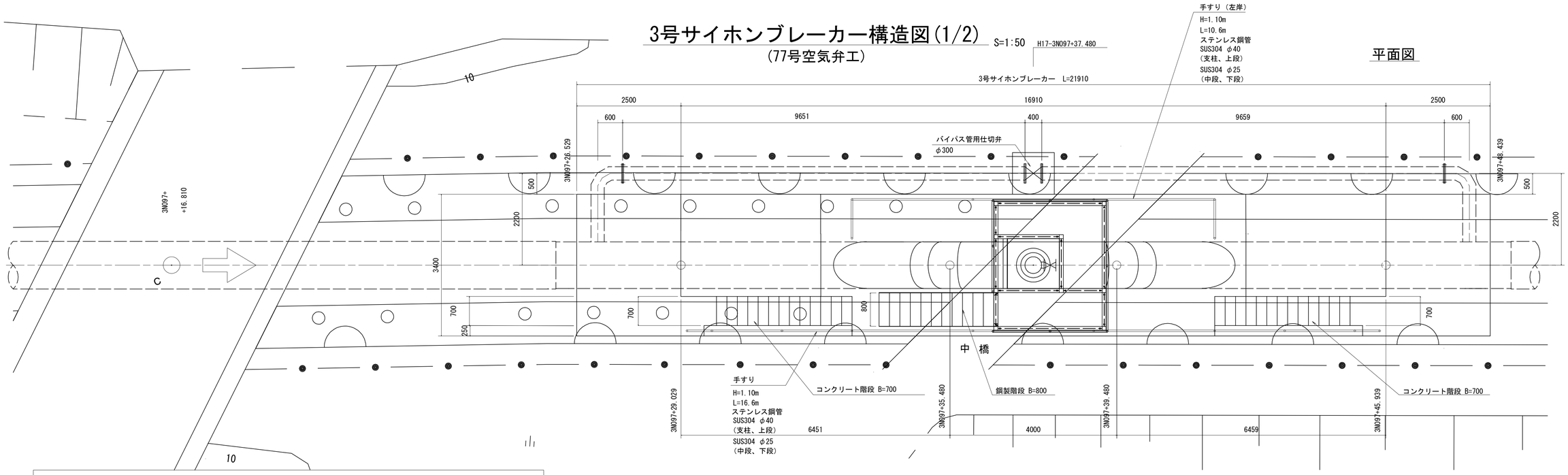

浮上防止工(参考図)

標準断面図(A'-A'断面)

縦断図

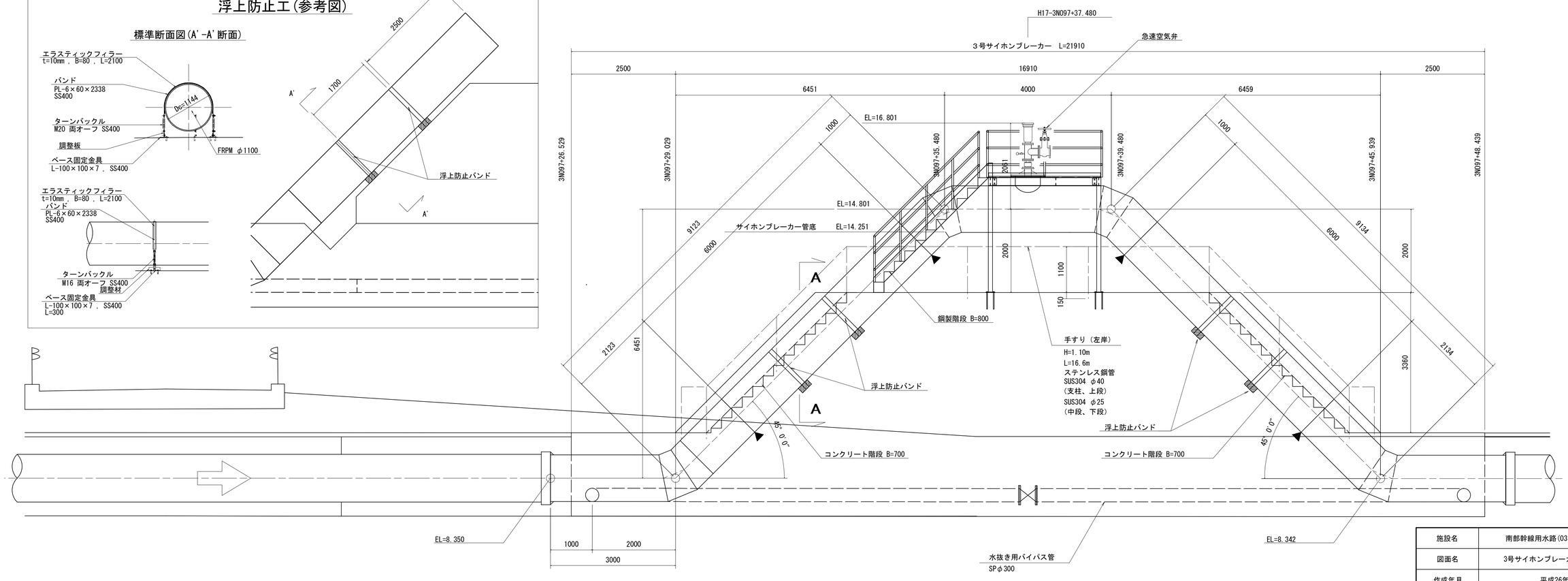

施設名	南部幹線用水路(0312100-1100-20)		
図面名	3号サイホンブレーカー構造図(1/2)		
作成年月	平成26年 3月		
縮尺	A1 図示	図面番号	8-523/599
作成者	関東農政局 両総農業水利事業所		

3号サイホンブレーカー構造図(2/2)

(77号空気弁工)

断面図 S=1:50

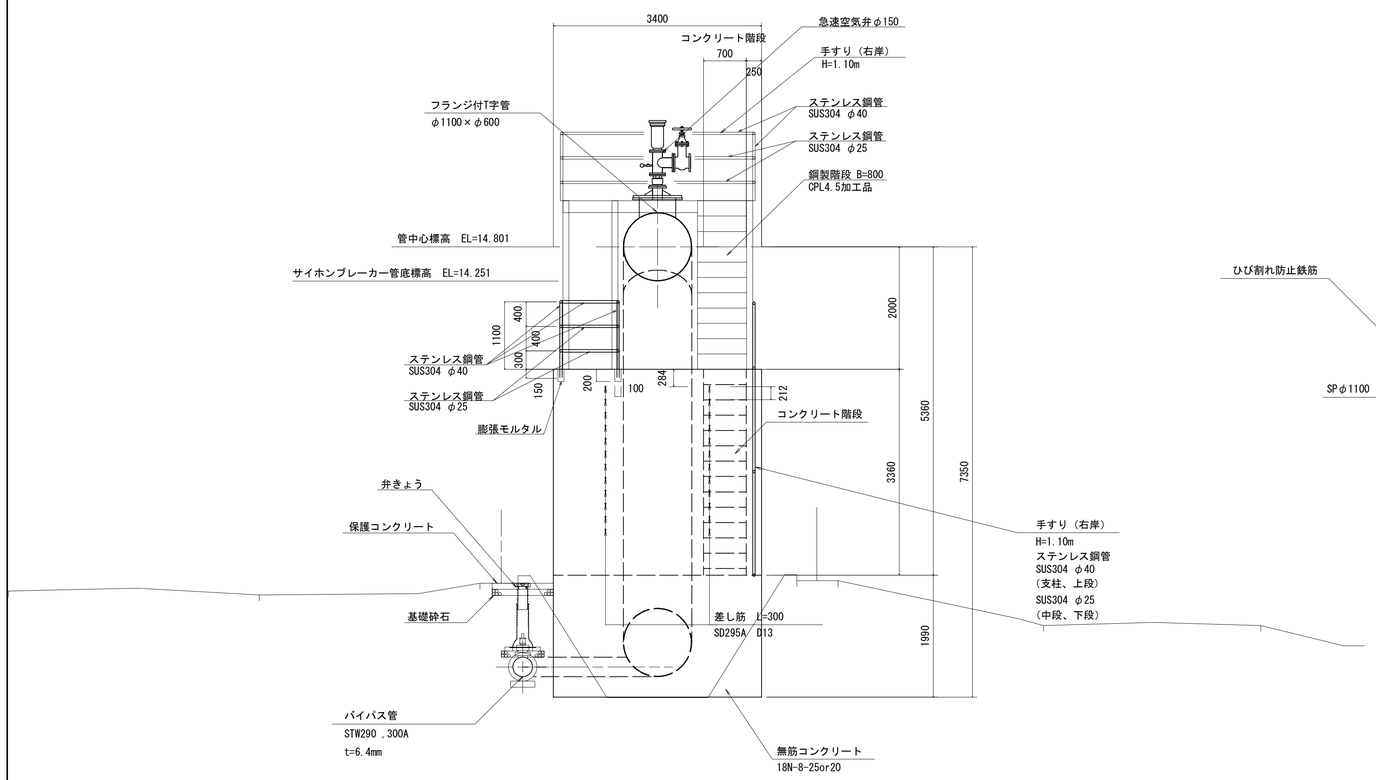

A-A S=1:50

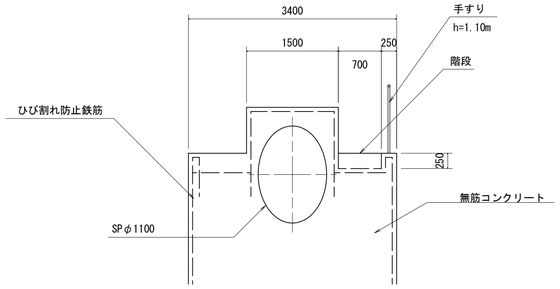

差し筋詳細図(参考)

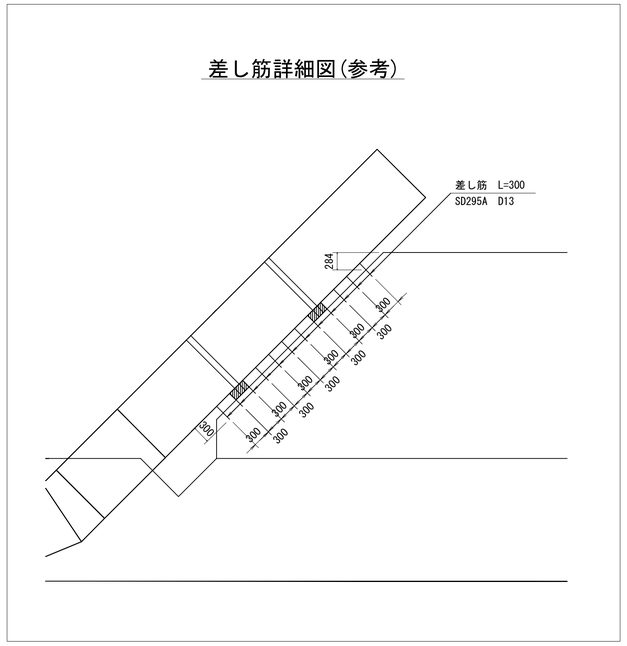
差し筋 L=300
SD295A D13
284
300
300
300

78号空気弁工構造図(1/2) S=1:50

位置図 S=1:100

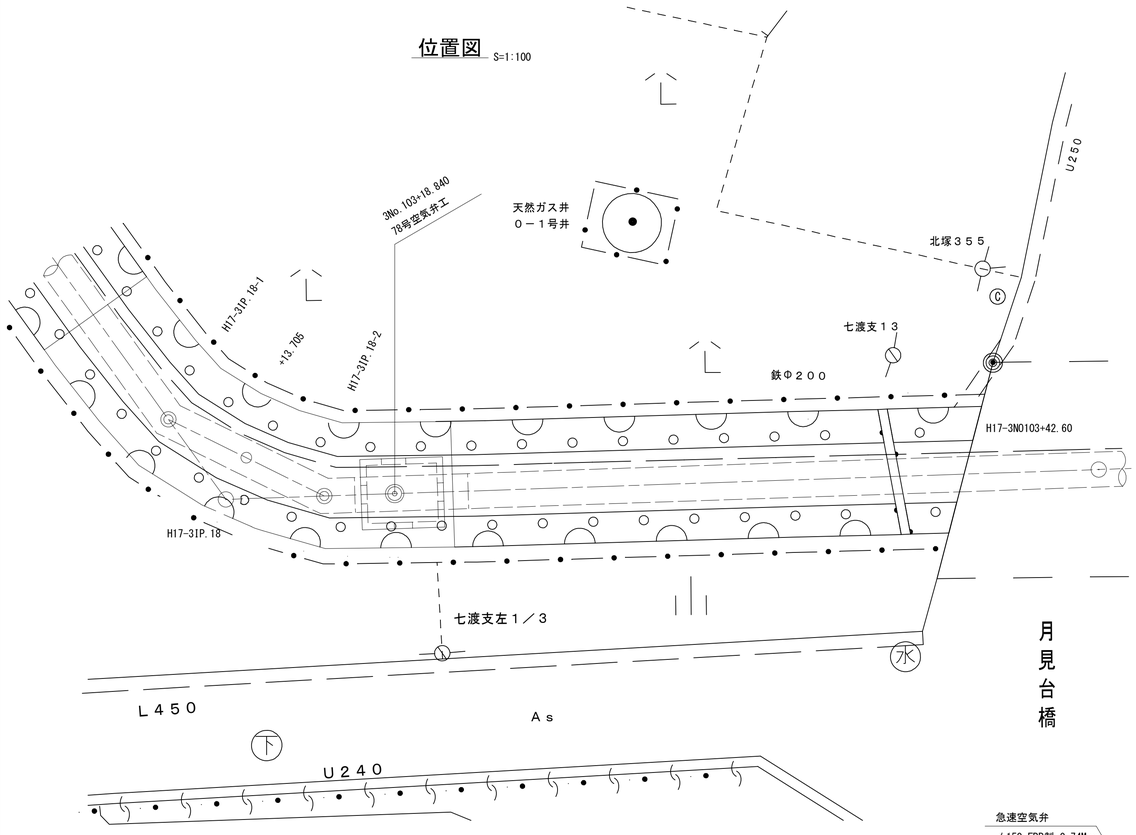

平断面図

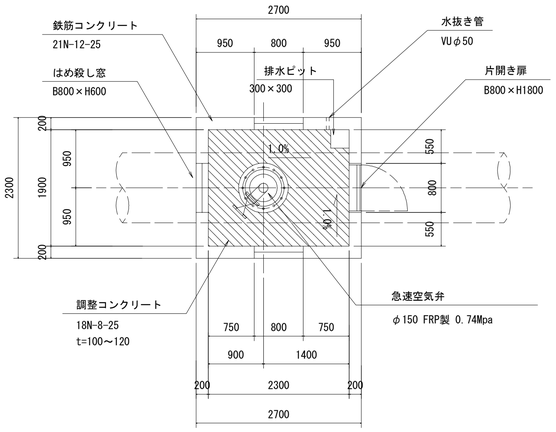

B-B

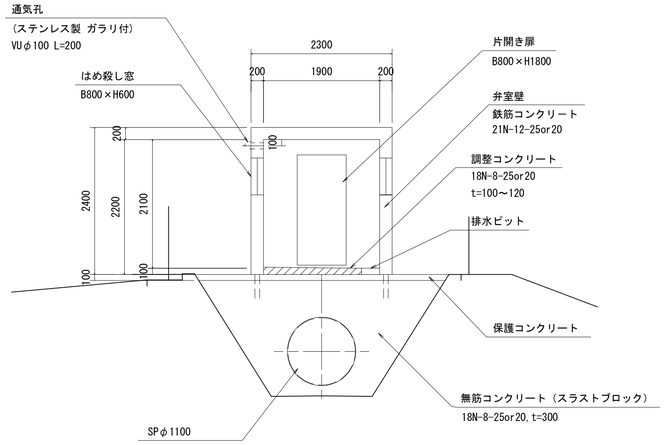

平面図

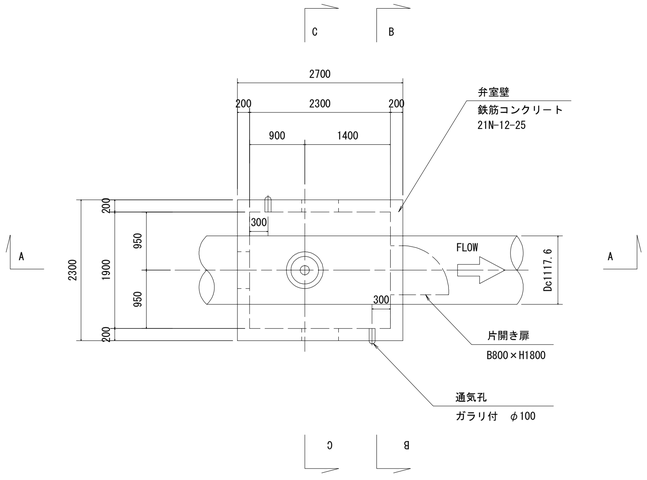

A-A

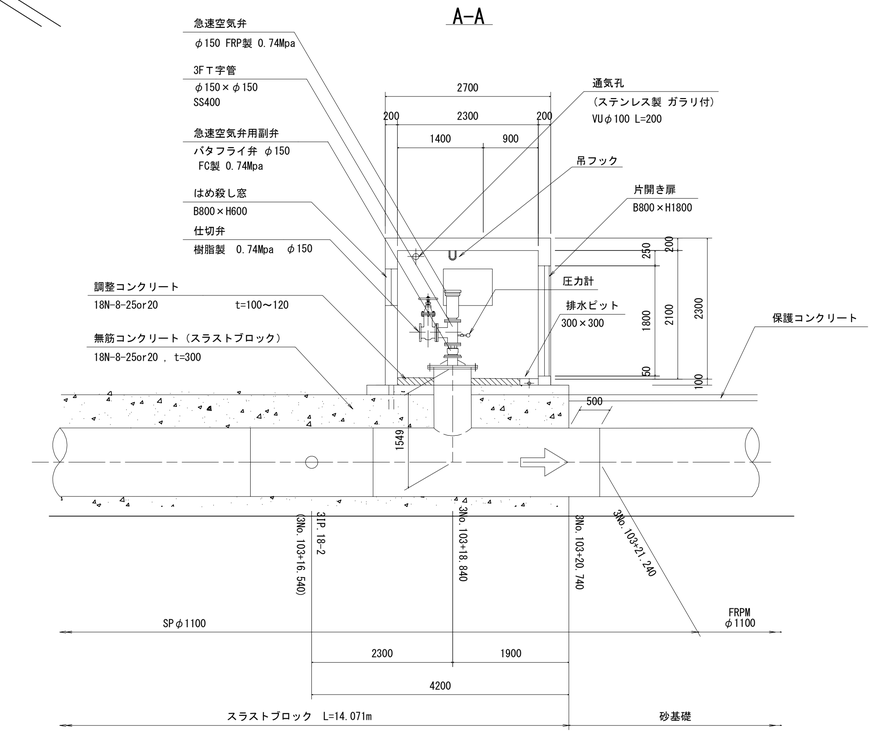

C-C

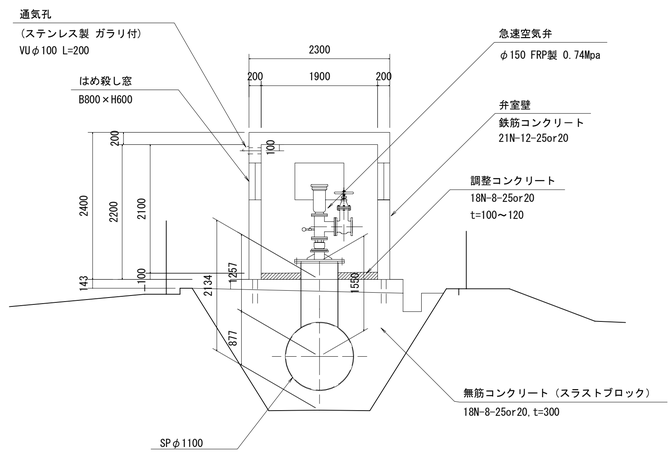

施設名	南部幹線用水路(0312100-1100-20)		
図面名	78号空気弁工構造図(1/2)		
作成年月	平成26年 3月		
縮尺	A1 1:50 A2 1:70	図面番号	8-525/599
作成者	関東農政局 両総農業水利事業所		

78号空気弁工構造図(2/2) S=1:50

空気弁詳細図

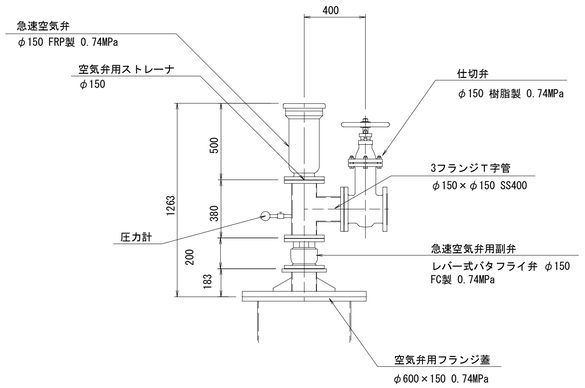

吊りフック詳細図 S=1:20

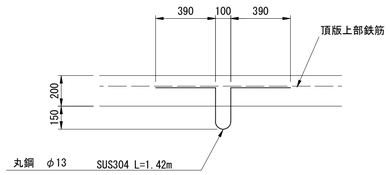

※吊りフックは床版上部鉄筋に結束させるものとする。

建具表

形式		片開きフラッシュドア		はめ殺し窓	
数量		1		3	
姿図		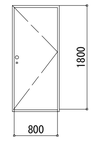		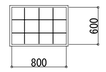	
材質	仕上	アルミ	シルバー	ガラスブロック	
見込	硝子	枠：70 扉：35			
金物		丁番(SUS)、握玉 シリンダー錠			
備考		沓摺(下枠)ステンレス		200×200型	

空気弁用ストレーナ詳細図

フランジストレーナ SUS φ150

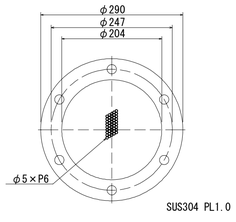

施設名	南部幹線用水路(0312100-1100-20)		
図面名	78号空気弁工構造図(2/2)		
作成年月	平成26年 3月		
縮尺	A1 1:50 A2 1:70	図面番号	8-526/599
作成者	関東農政局　両総農業水利事業所		

七渡・新小轡分水工構造図(1/6) S=1:250

位置図
(全体図)

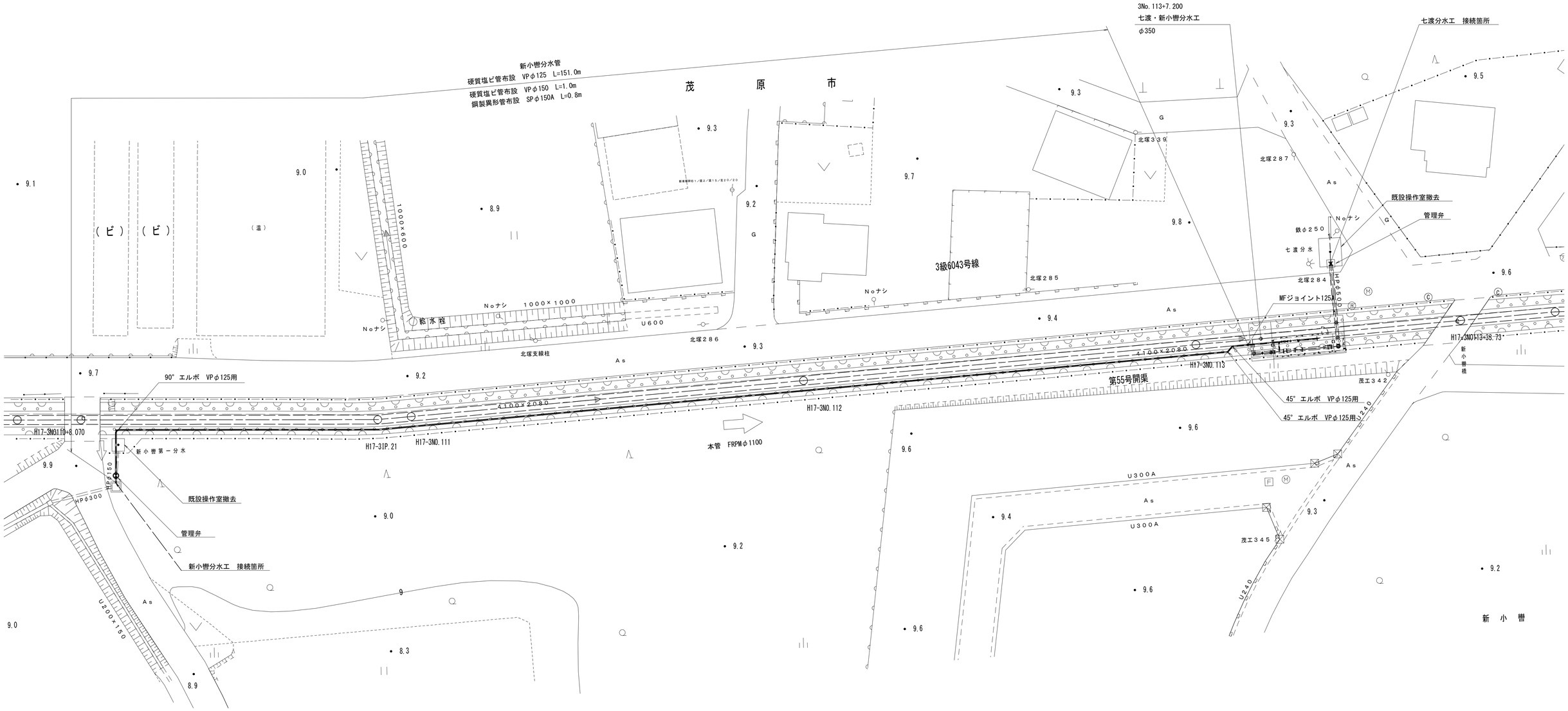

施設名	南部幹線用水路(0312100-1100-20)		
図面名	七渡・新小轡分水工構造図(1/6)		
作成年月	平成26年 3月		
縮尺	A1 1:250 A2 1:353	図面番号	8-527/599
作成者	関東農政局 両総農業水利事業所		

七渡・新小轡分水工構造図(2/6) S=1:50

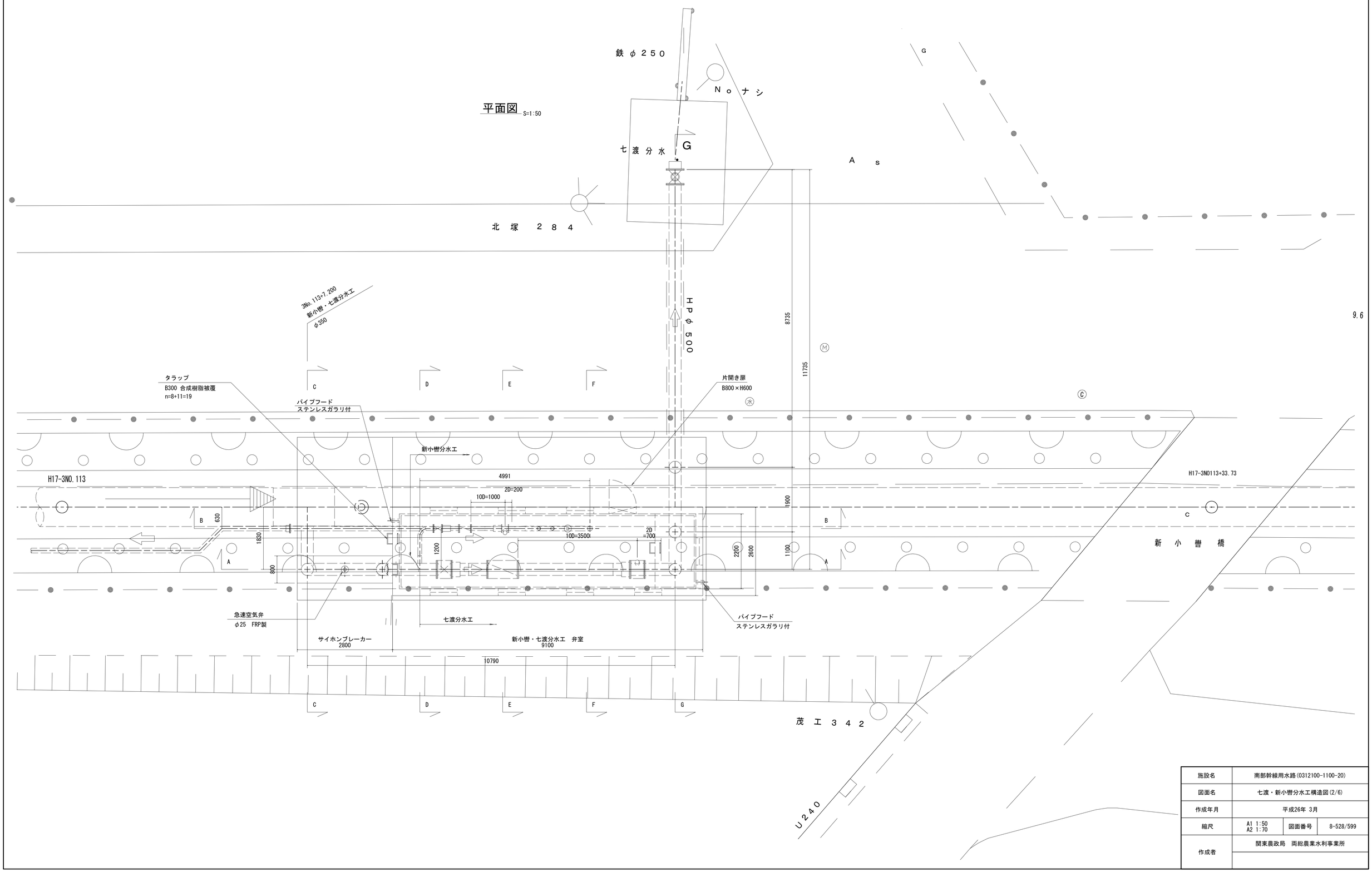

施設名	南部幹線用水路(0312100-1100-20)		
図面名	七渡・新小轡分水工構造図(2/6)		
作成年月	平成26年 3月		
縮尺	A1 1:50 A2 1:70	図面番号	8-528/599
作成者	関東農政局　両総農業水利事業所		

七渡・新小轡分水工構造図(3/6) S=1:50

A-A
七渡分水工

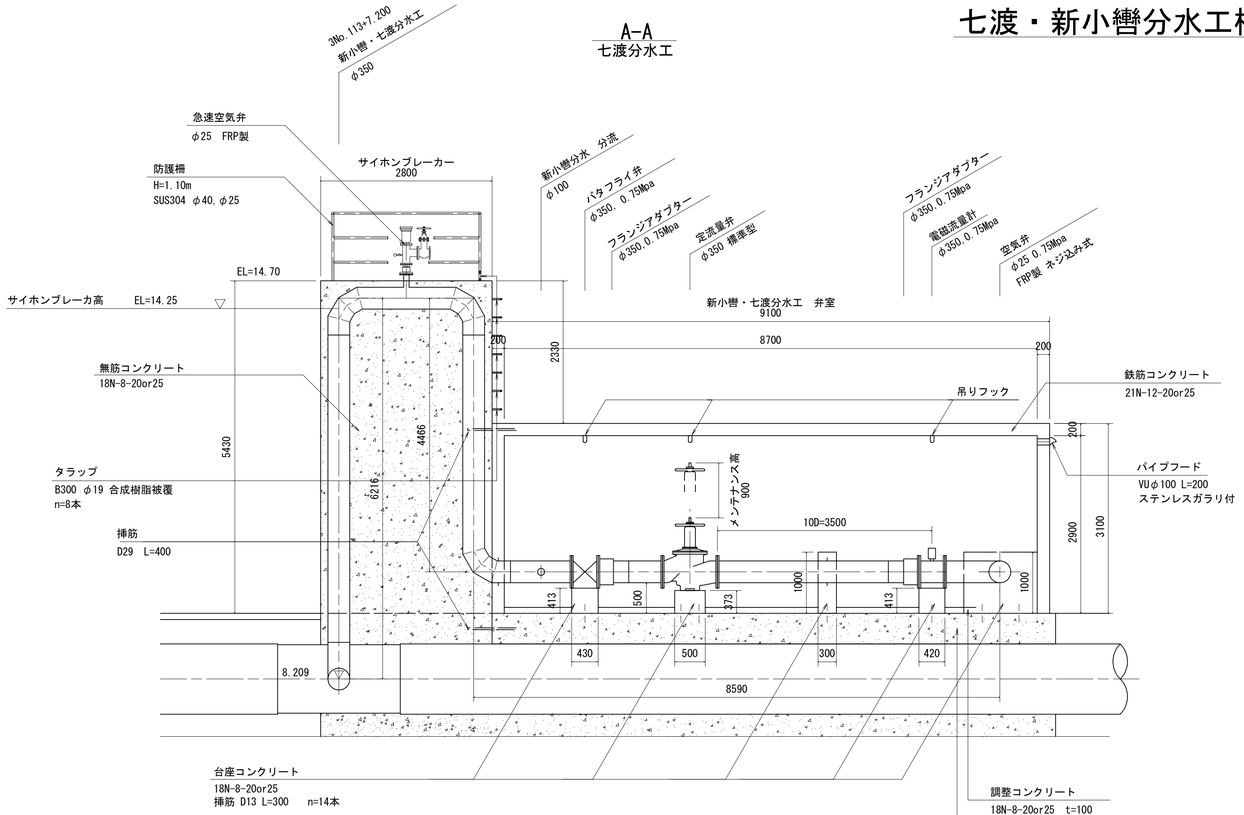

B-B
新小轡分水工

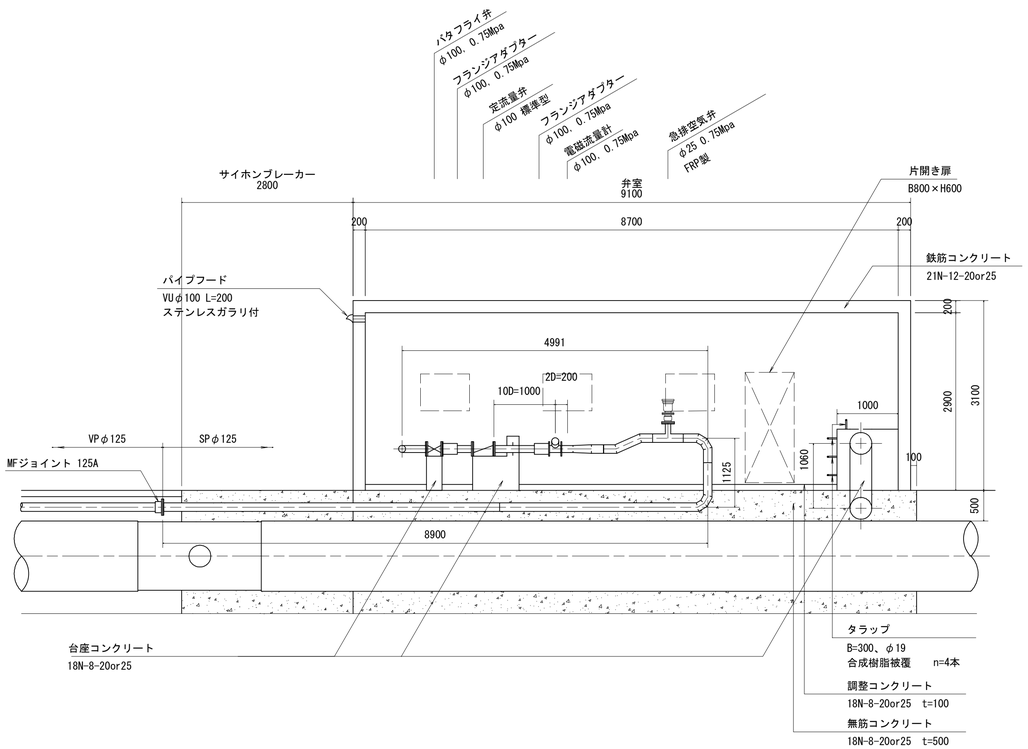

C-C

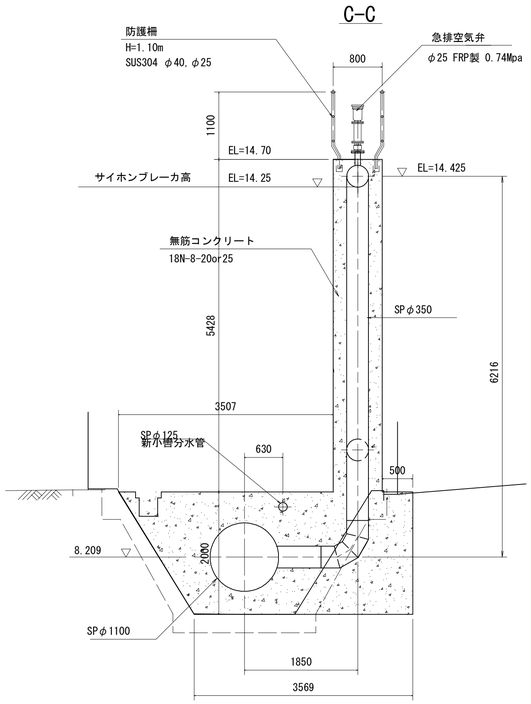

D-D

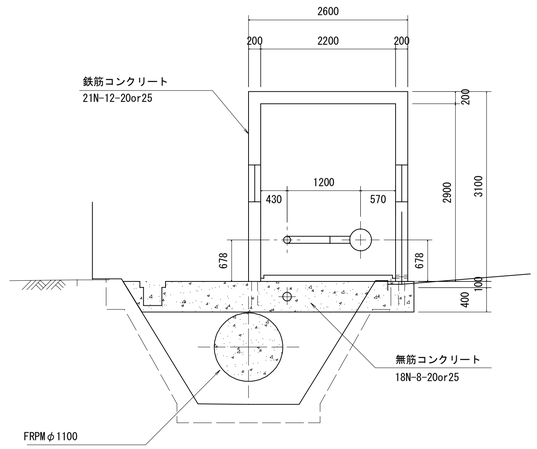

E-E

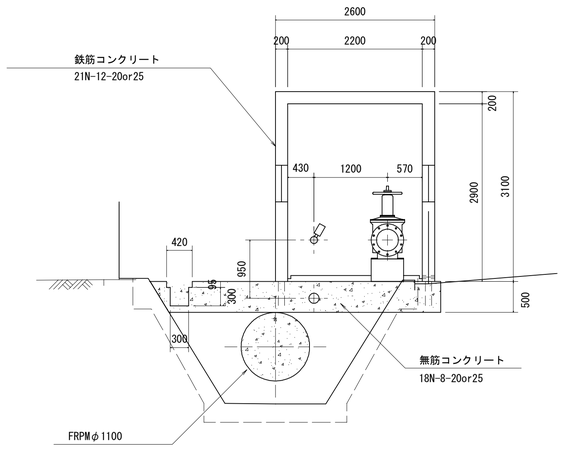

F-F

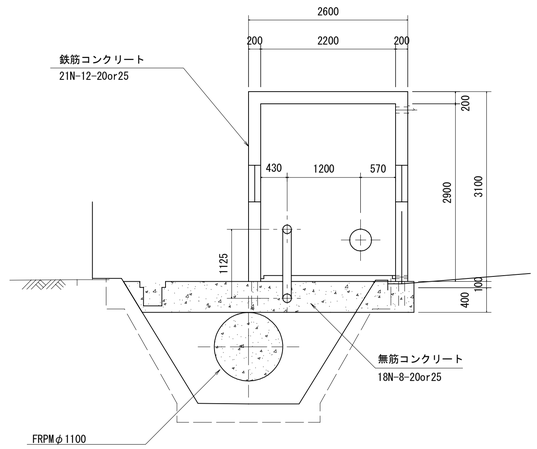

施設名	南部幹線用水路(0312100-1100-20)		
図面名	七渡・新小轡分水工構造図(3/6)		
作成年月	平成26年 3月		
縮尺	A1 1:50 A2 1:70	図面番号	8-529/599
作成者	関東農政局 両総農業水利事業所		

七渡・新小轡分水工構造図(4/6) S=1:50

G-G

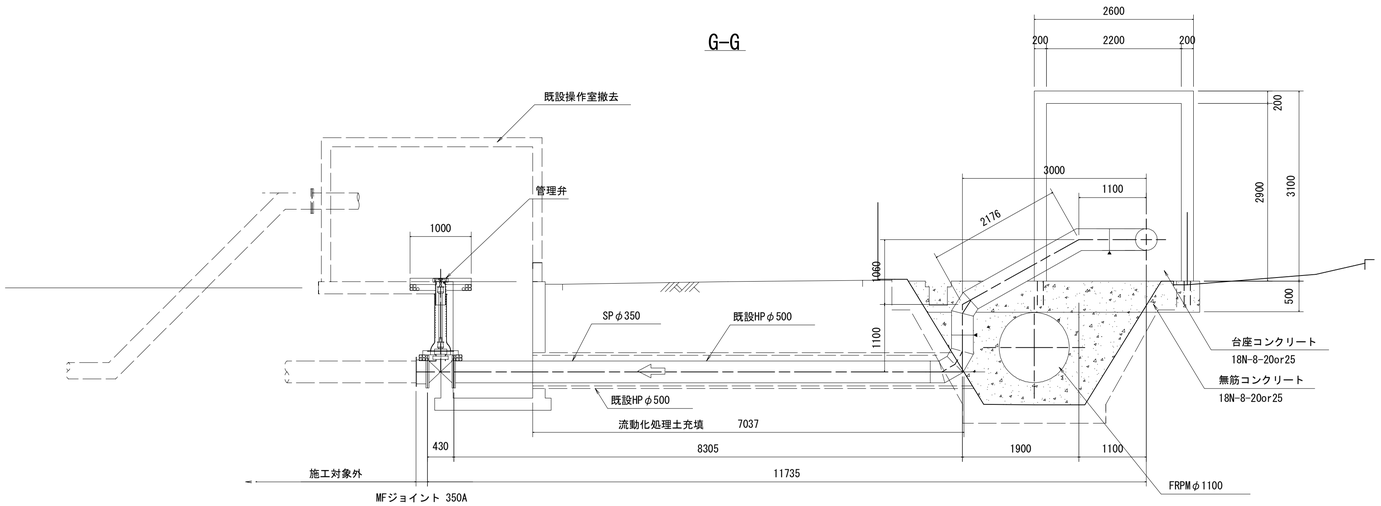

弁室外面図(上流面)

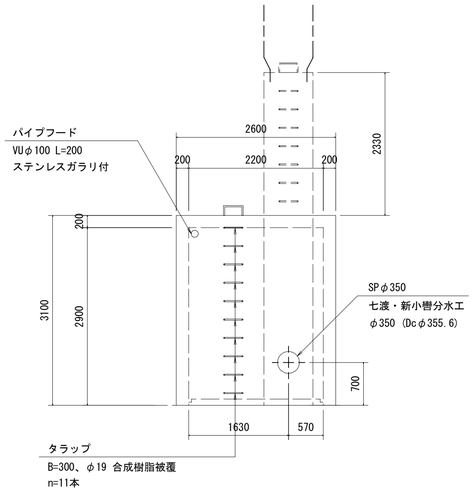

弁室外面図(下流面)

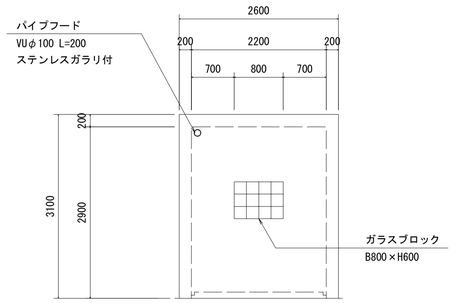

弁室外面図(左岸側面)

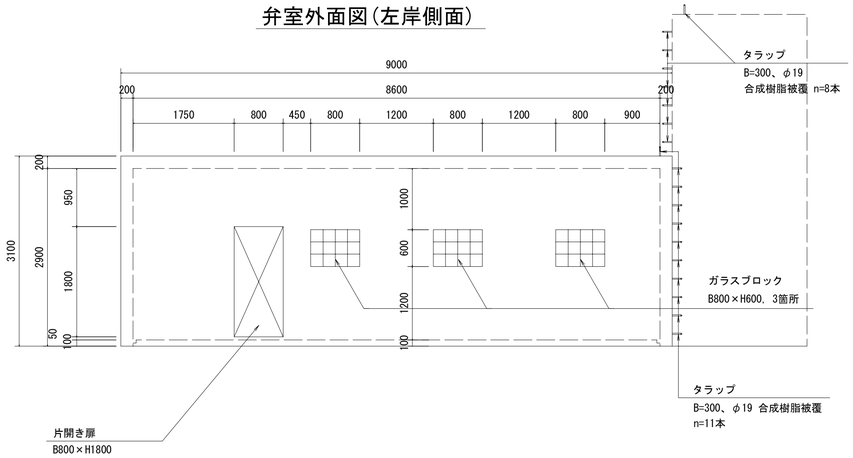

弁室外面図(右岸側面)

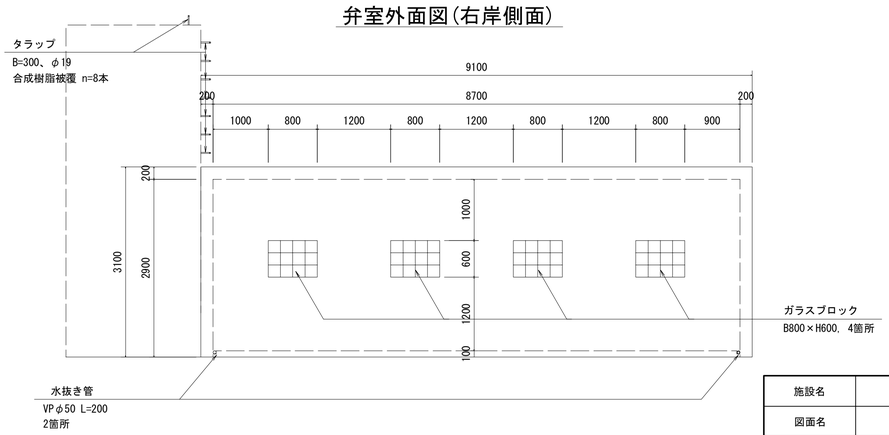

施設名	南部幹線用水路(0312100-1100-20)		
図面名	七渡・新小轡分水工構造図(4/6)		
作成年月	平成26年 3月		
縮尺	A1 1:50 A2 1:70	図面番号	8-530/599
作成者	関東農政局　両総農業水利事業所		

七渡・新小轡分水工構造図(5/6) S=1:30

平面図

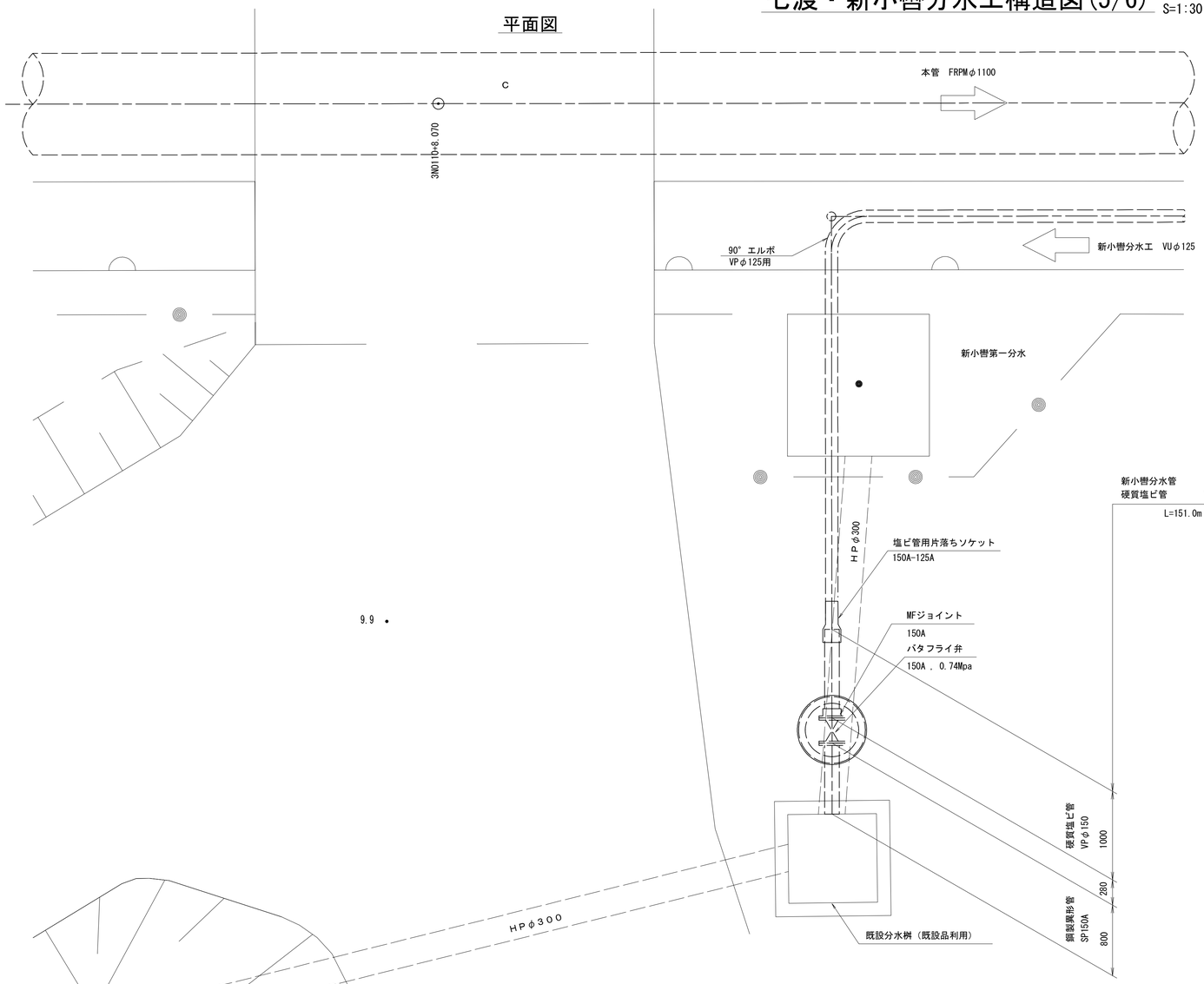

新小轡分水工 吐き出し部

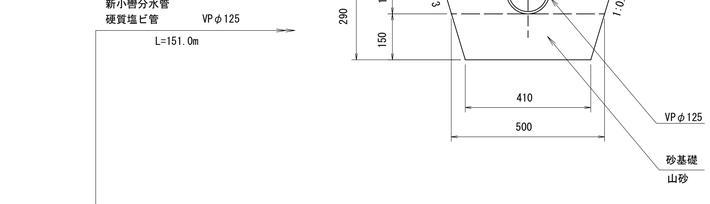

新小轡分水工下流部 分水管砂基礎

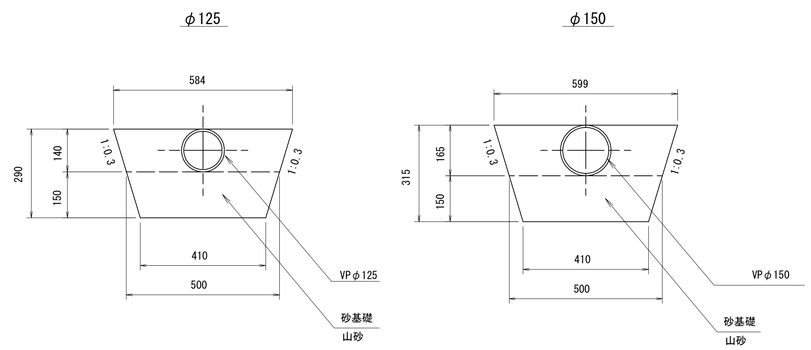

A-A

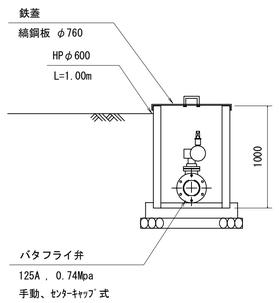

縦断図

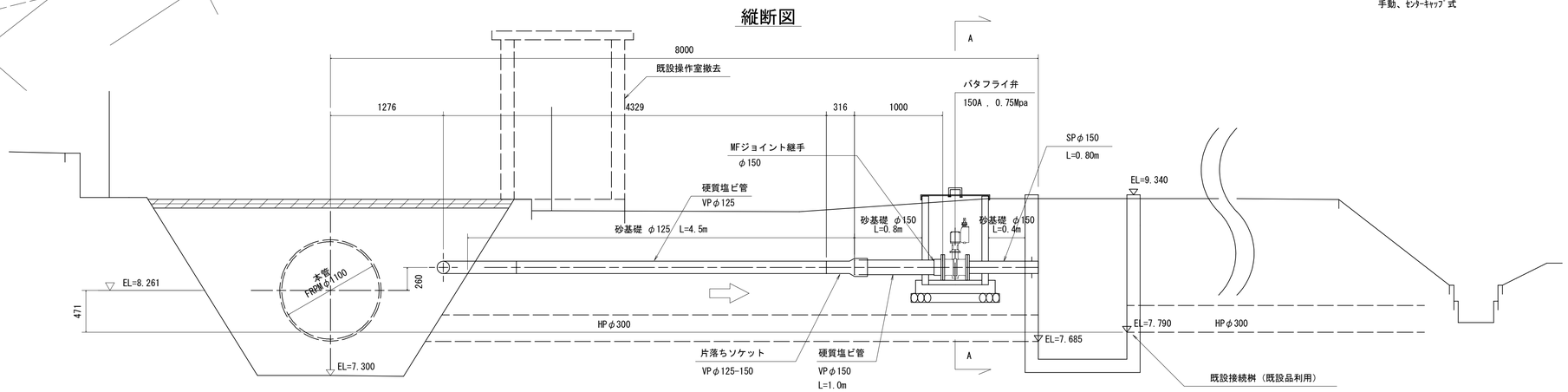

施設名	南部幹線用水路(0312100-1100-20)		
図面名	七渡・新小轡分水工構造図(5/6)		
作成年月	平成26年 3月		
縮尺	A1 1:30 A2 1:42	図面番号	8-531/599
作成者	関東農政局 両総農業水利事業所		

七渡・新小轡分水工構造図(6/6) S=1:30

建具表

形式		片開きフラッシュドア		はめ殺し窓	
数量		1		8	
姿図		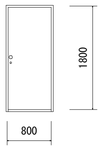			
材質	仕上	アルミ	シルバー	ガラスブロック	
見込	硝子	枠：70 厚：35			
金物		丁番(SUS)、握玉、 シリンダー錠			
備考		沓摺（下枠）ステンレス		200×200型	

防護柵詳細図 S=1:30

正面図

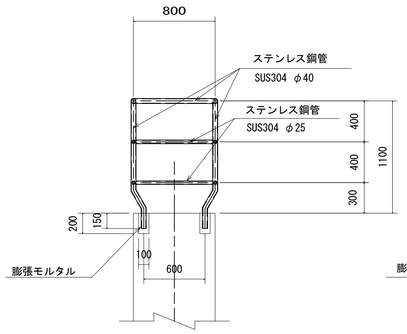

入り口部

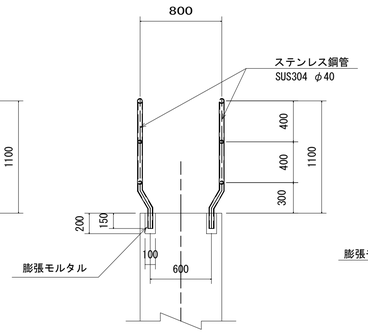

側面図

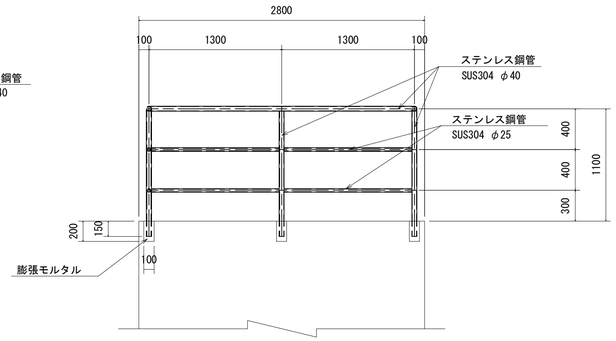

タラップ詳細図

S=1:10

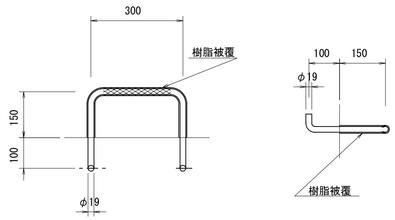

吊りフック詳細図 S=1:20

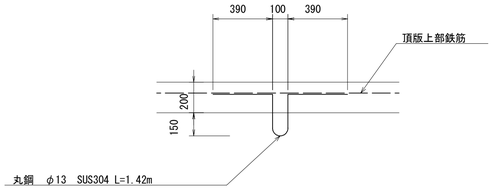

※吊りフックは頂版上部鉄筋に結束させるものとする。

空気弁詳細図 S=1:15

サイホンブレーカー

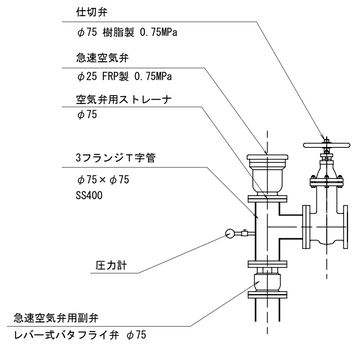

新小轡分水工

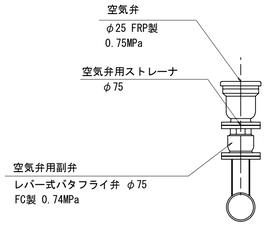

連結ロッド S=1:10

新小轡分水管理弁

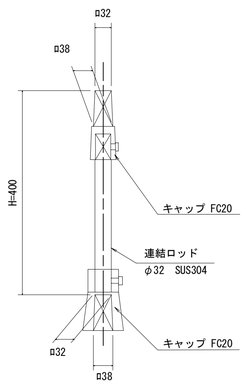

七渡分水管理弁

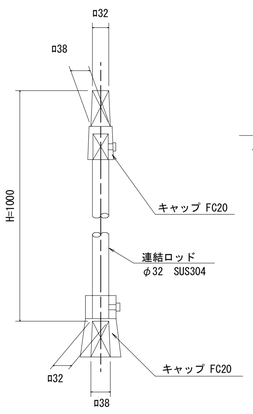

七渡分水工 終点接続部 S=1:20

縦断図

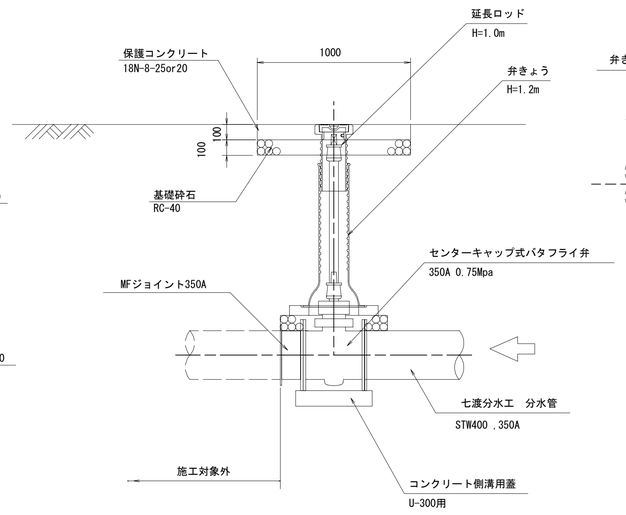

平面図

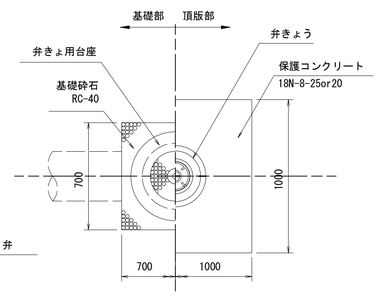

空気弁用ストレーナ詳細図

フランジストレーナ SUS φ75

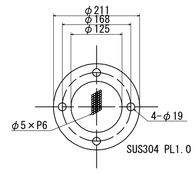

施設名	南部幹線用水路(0312100-1100-20)		
図面名	七渡・新小轡分水工構造図(6/6)		
作成年月	平成26年 3月		
縮尺	A1 図示	図面番号	8-532/599
作成者	関東農政局 両総農業水利事業所		

13号制水弁工・79号空気弁工構造図(1/2) S=1:50

平面図

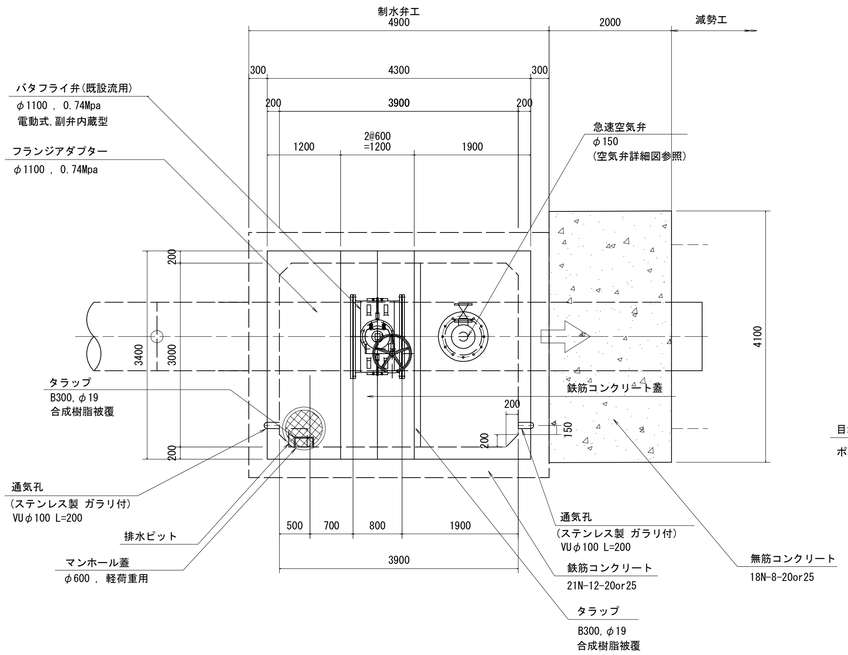

位置図 S=1:100

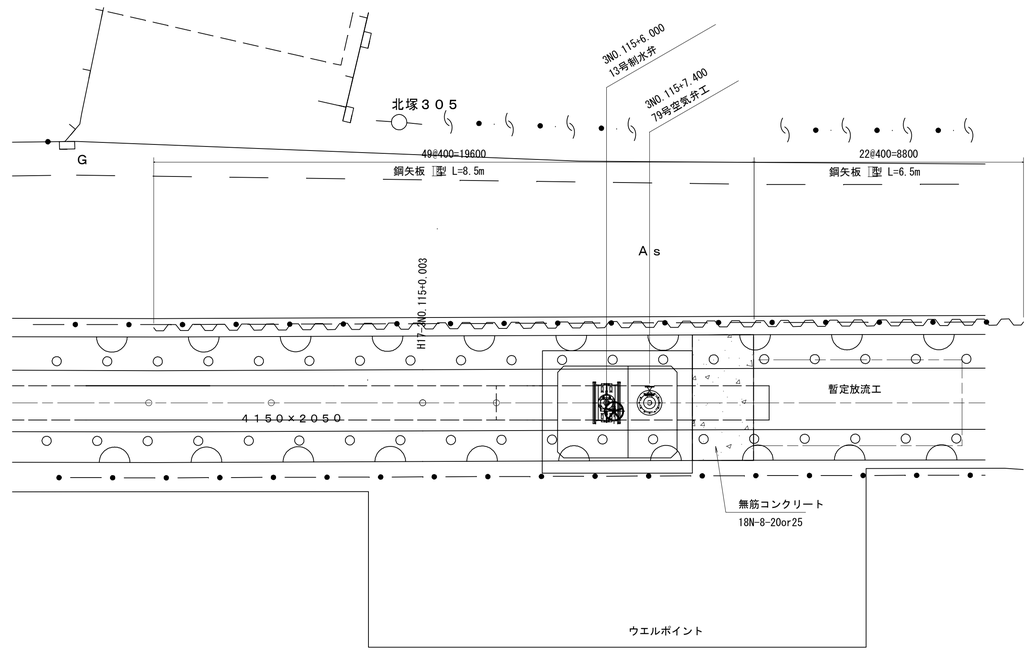

頂版平面図

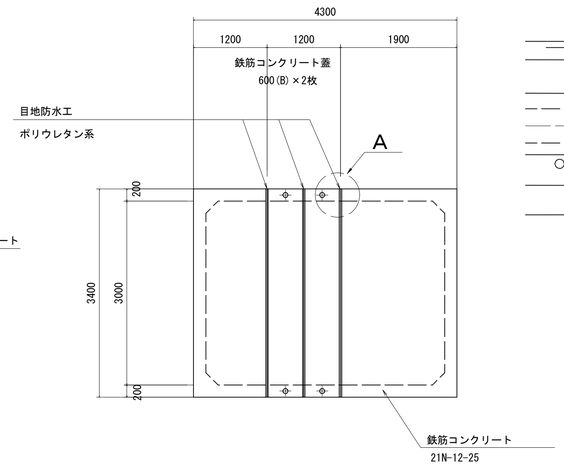

縦断図

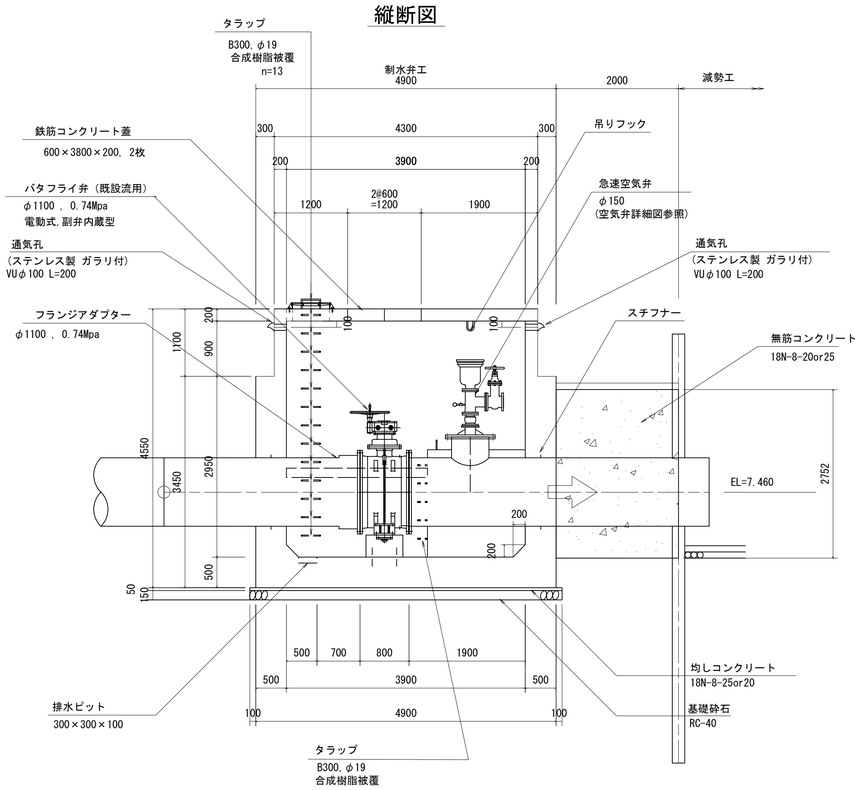

A部詳細 S=1:20

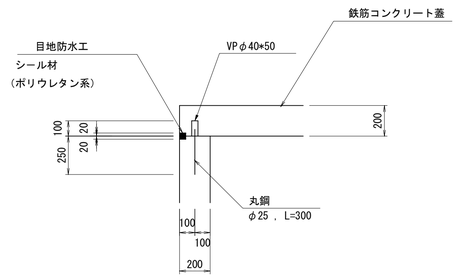

空気弁詳細図

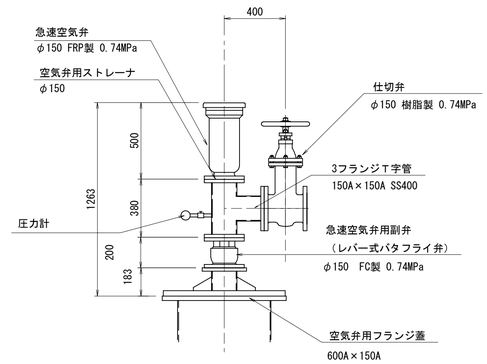

目地防水工詳細図 S=1:20

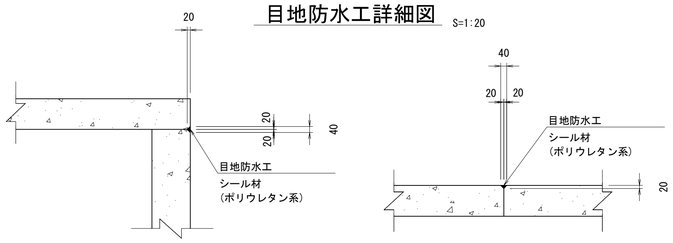

空気弁用ストレーナ詳細図

フランジストレーナ SUS φ150

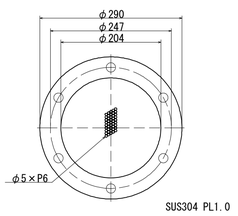

注）制水弁及び操作盤については既設流用とする。

施設名	南部幹線用水路(0312100-1100-20)		
図面名	13号制水弁工・79号空気弁工構造図(1/2)		
作成年月	平成26年 3月		
縮尺	A1 1:50 A2 1:70	図面番号	8-533/599
作成者	関東農政局　両総農業水利事業所		

13号制水弁工・79号空気弁工構造図(2/2) S=1:50

A-A S=1:50

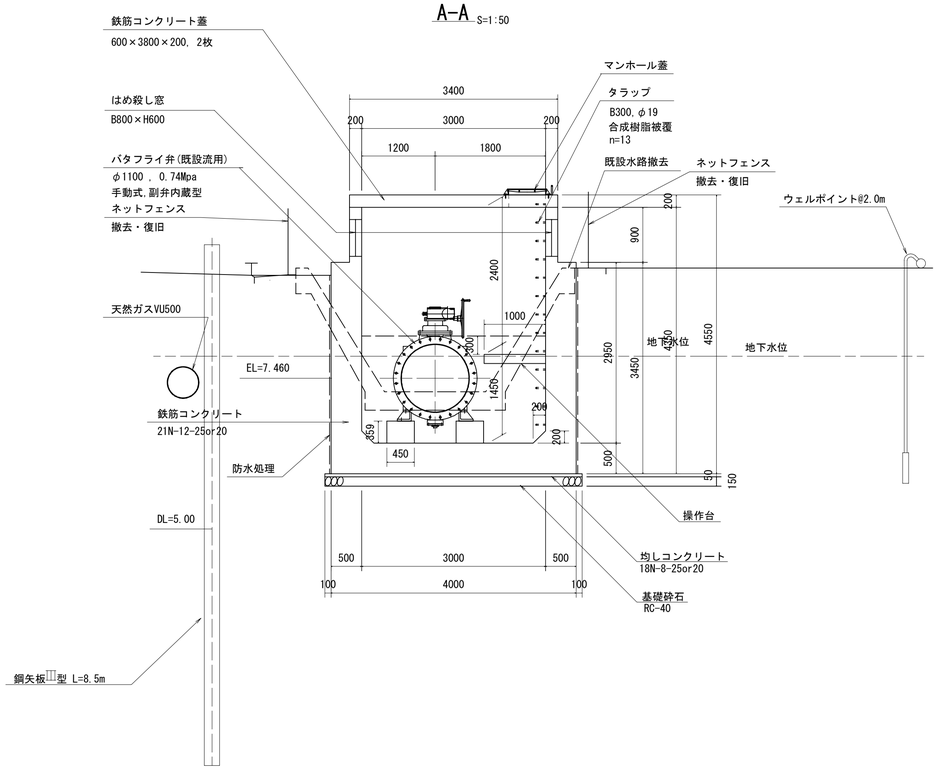

B-B S=1:50

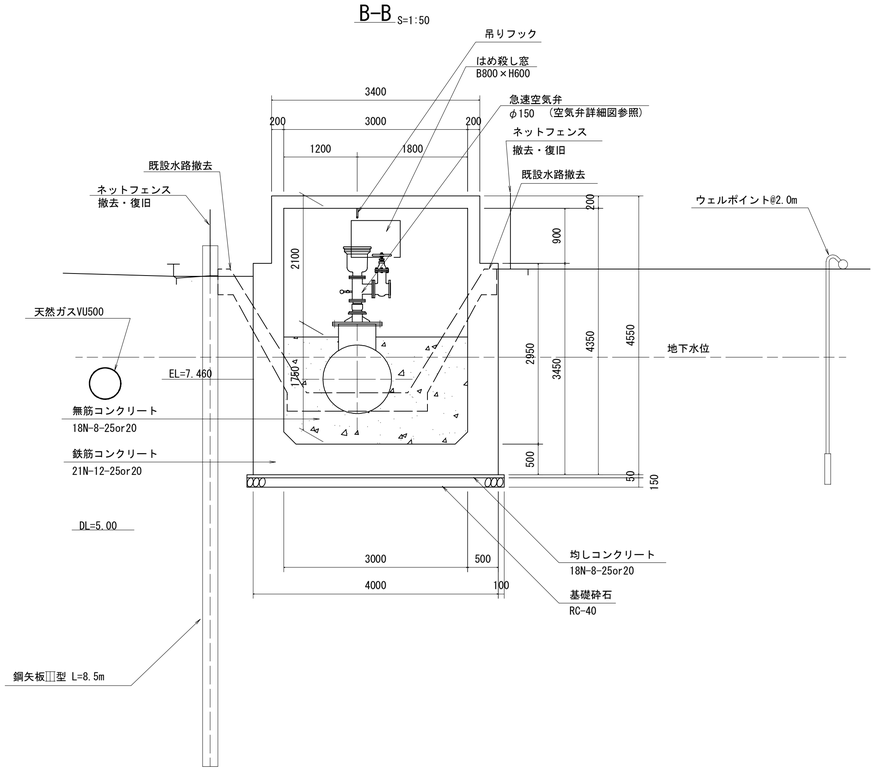

建具表

形式	はめ殺し窓		
数量	3		
姿図	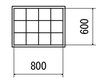		
材質	仕上	ガラスブロック	
見込	硝子		
金物			
備考	200×200型		

タラップ詳細図 S=1:10

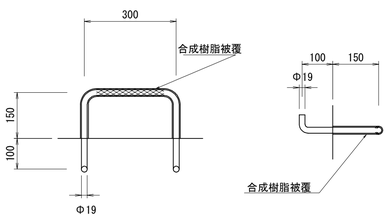

吊りフック詳細図 S=1:20

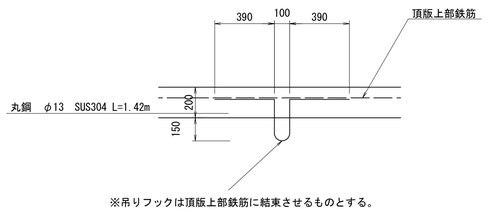

※吊りフックは頂版上部鉄筋に結束させるものとする。

操作台詳細図

平面図

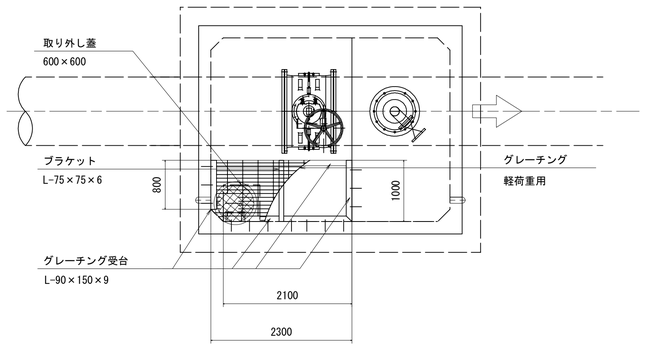

注) 制水弁及び操作盤については既設流用とする。

施設名	南部幹線用水路(0312100-1100-20)		
図面名	13号制水弁工・79号空気弁工構造図(2/2)		
作成年月	平成26年 3月		
縮尺	A1 1:50 A2 1:70	図面番号	8-534/599
作成者	関東農政局 両総農業水利事業所		

浮上防止工構造図(1/2)

FRPMφ1100　開水路、エアモルタル基礎

標準断面図 S=1:30

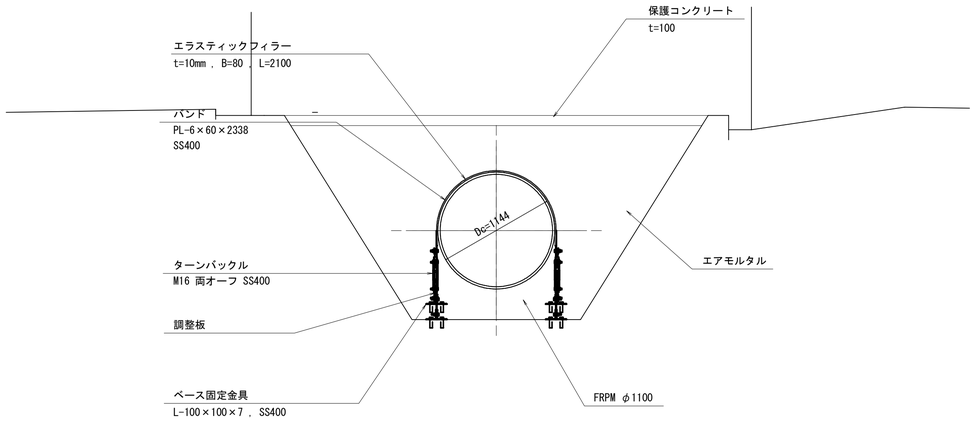

側面図 S=1:30

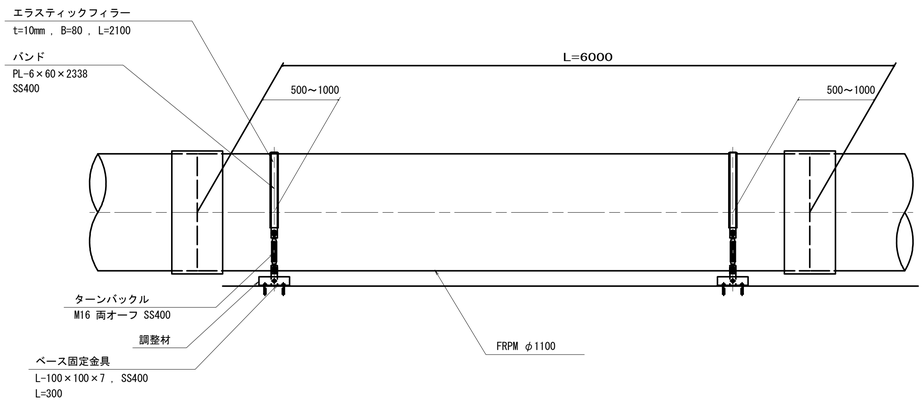

継手部詳細図 S=1:10

断面図

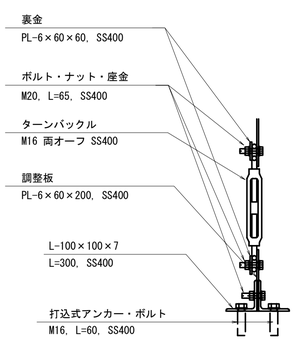

側面図

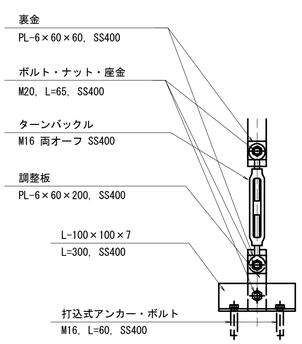

バンド詳細図 S=1:10

断面図

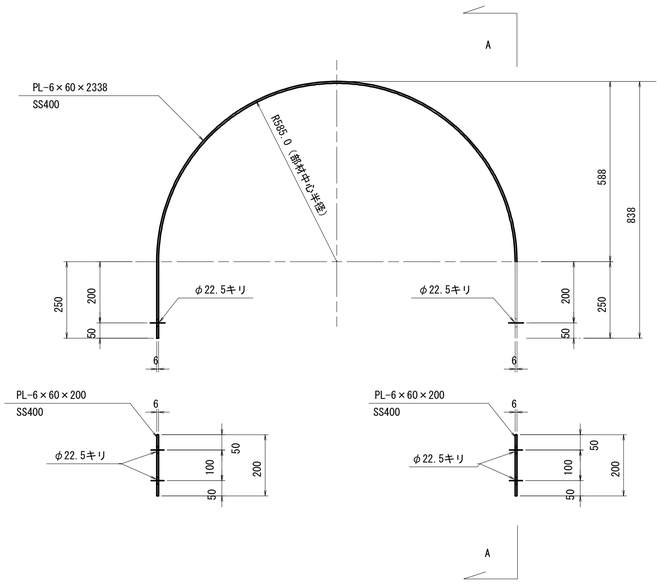

A-A

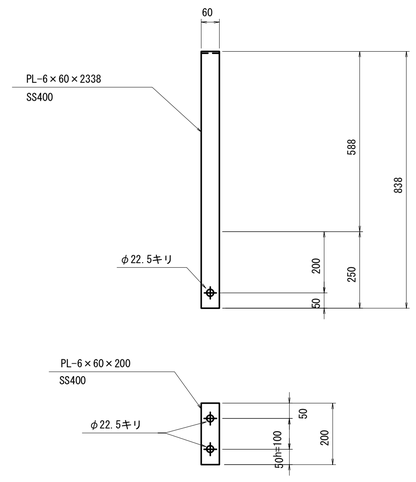

ベース固定金具 S=1:5

平面図

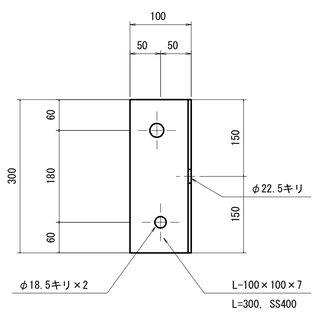

側面図

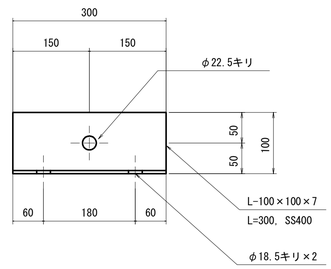

断面図

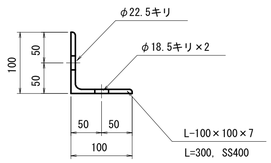

＜注意事項＞

1. 設置箇所
   FRPMφ1100（開水路　エアモルタル基礎区間）の直管、及び短管に短管に摘要する。
   管長 L による設置組数は以下のとおりである。

   6.0m ≧ L ＞ 3.0m　：　2　組
   3.0m ≧ L　：　1　組

2. ターンバックル
   ターンバックル、及びオーフ１箇所当たりの設計荷重は以下のとおりである。

   引　張　15.6　kN　長期荷重
   〃　16.7　kN　短期荷重

3. アンカーボルト
   アンカーボルト1本当たりの引抜荷重は以下のとおりである。

   引　張　3.9　kN　長期荷重
   〃　4.2　kN　短期荷重

4. ボルト
   ボルト・ナットは JIS B1180、JIS B 1181 準拠とする。

5. その他
   浮上防止工（鋼材）と本管は接触させないこと。

   FRPMφ1100（開水路　エアモルタル基礎区間）に配置される鋼製異形管については当規格を摘要する。

施設名	南部幹線用水路(0312100-1100-20)		
図面名	浮上防止工構造図(1/2)		
作成年月	平成26年 3月		
縮尺	A1 図示	図面番号	8-535/599
作成者	関東農政局　両総農業水利事業所		

浮上防止工構造図(2/2)

FRPMφ1100　開水路、砂基礎

標準断面図 S=1:30

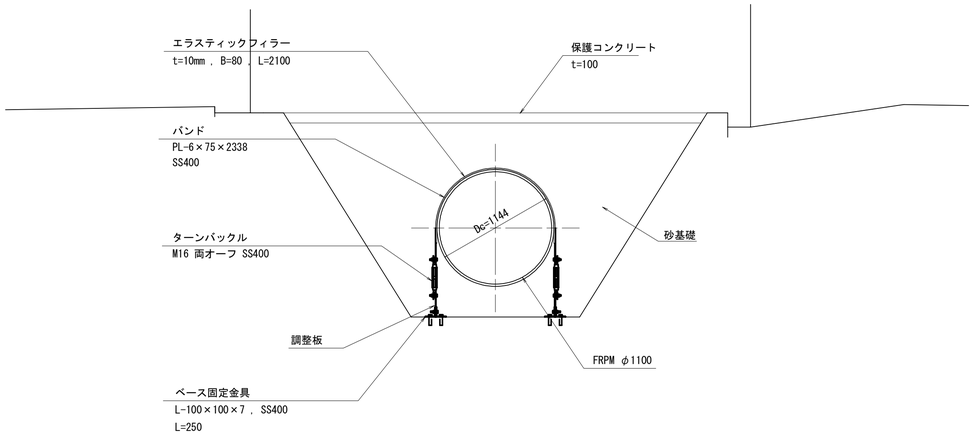

側面図 S=1:30

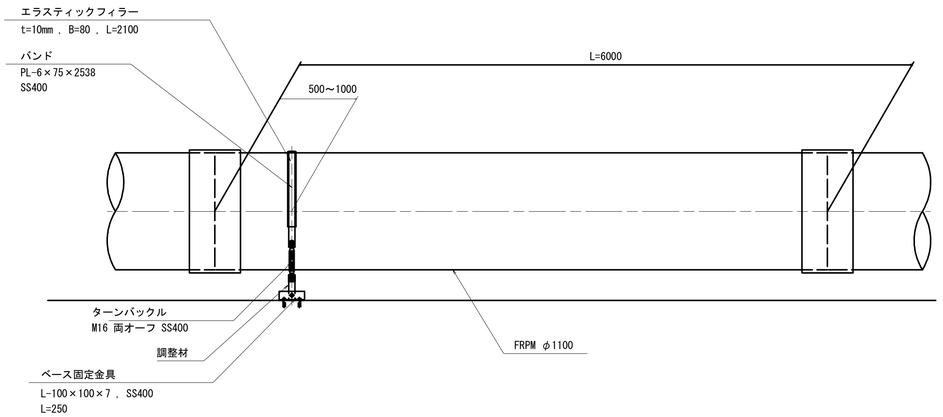

継手部詳細図 S=1:10

断面図

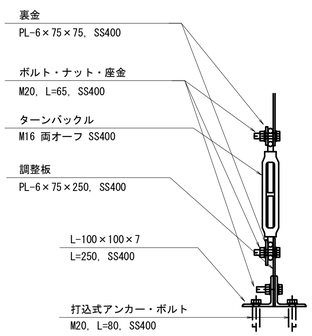

側面図

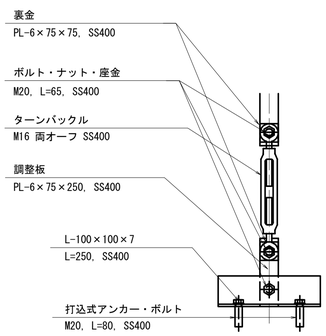

バンド詳細図 S=1:10

断面図

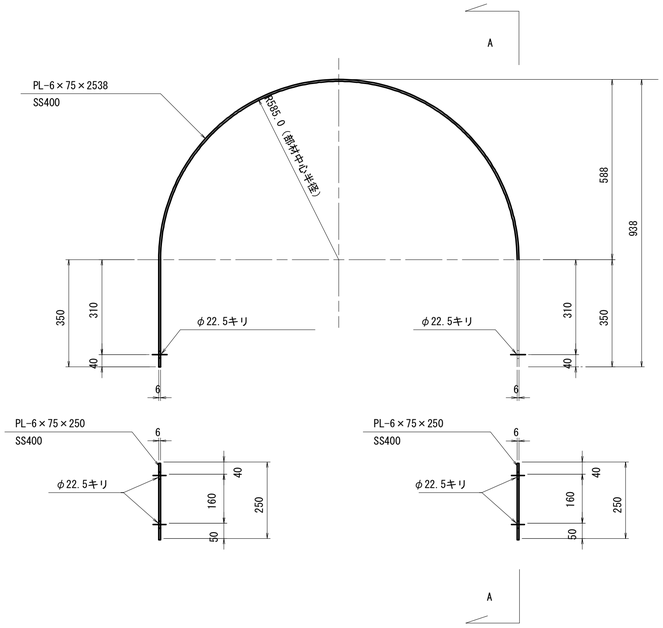

A-A

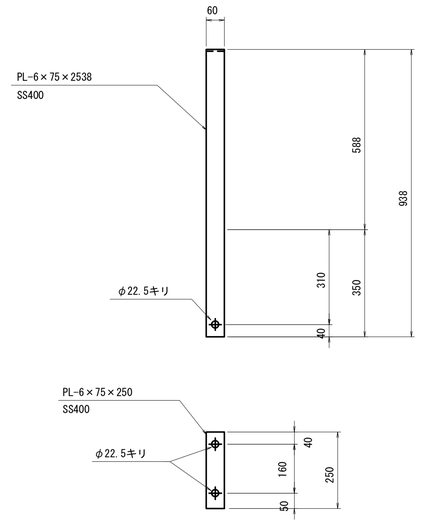

ベース固定金具 S=1:5

平面図

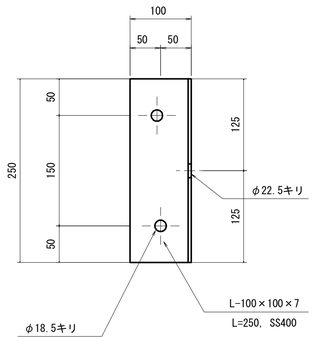

側面図

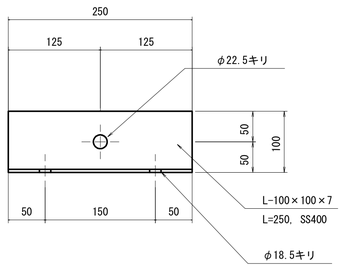

断面図

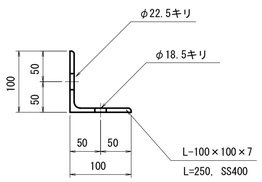

＜注意事項＞

1. 設置箇所
   FRPMφ1100（開水路　砂基礎区間）の直管、及び短管に摘要する。
   管長 L による設置組数は以下のとおりである。
   6.0m ≧ L　　：　1　組

2. ターンバックル
   ターンバックル、及びオーフ１箇所当たりの設計荷重は以下のとおりである。

引　張	17.7	kN	長期荷重
〃	31.6	kN	短期荷重

3. アンカーボルト
   アンカーボルト1本当たりの引抜荷重は以下のとおりである。

引　張	4.4	kN	長期荷重
〃	7.9	kN	短期荷重

4. ボルト
   ボルト・ナットは JIS B1180、JIS B 1181 準拠とする。

5. その他
   浮上防止工（鋼材）と本管は接触させないこと。

   FRPMφ1100（開水路　砂基礎区間）に配置される鋼製異形管については当規格を摘要する。

施設名	南部幹線用水路(0312100-1100-20)		
図面名	浮上防止工構造図(2/2)		
作成年月	平成26年 3月		
縮尺	A1 図示	図面番号	8-536/599
作成者	関東農政局　両総農業水利事業所		

橋梁横断工構造図(1/2) S=1:50

平面図

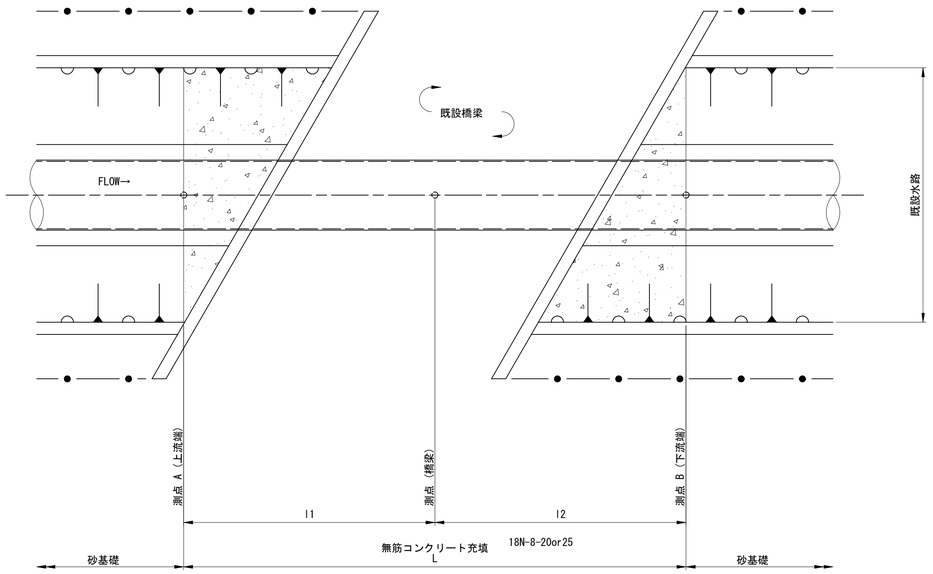

横断図

H17-3NO.96+16.835

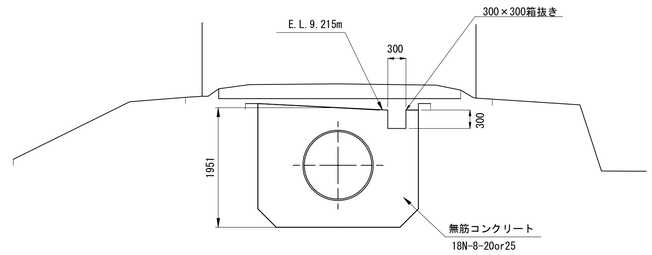

H17-3NO.97+16.810

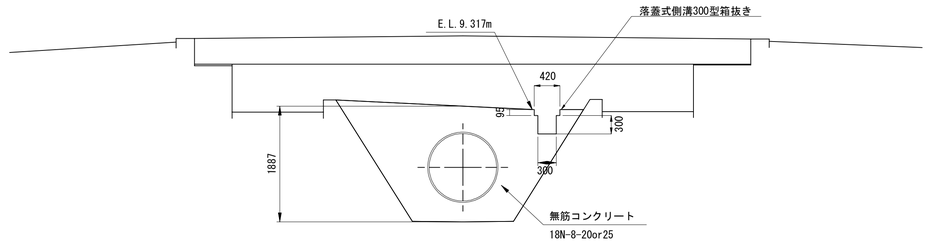

縦断図

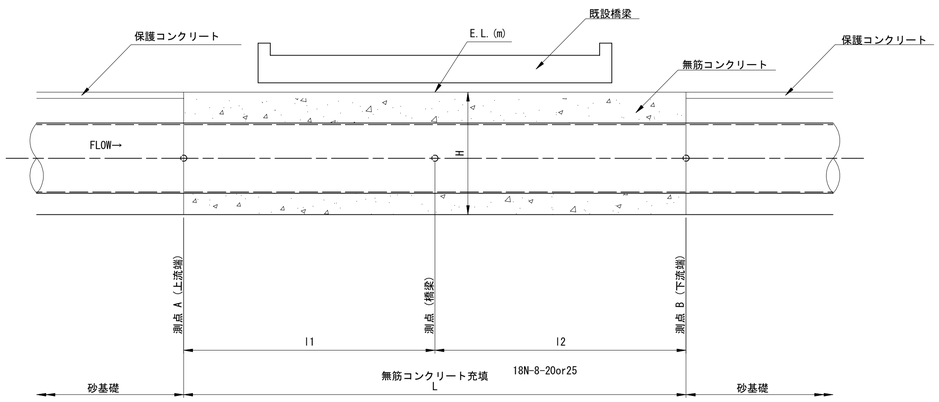

寸法表

測点(橋梁)	測点A(上流端)	測点B(下流端)	l1(mm)	l2(mm)	L(mm)	H(mm)	E.L.(m)	備　考
H17-3NO.96+16.835	H17-3NO.96+15.185	H17-3NO.96+18.485	1650	1650	3300	1951	9.215	E.L.(側溝天端高さ)
H17-3NO.97+16.810	H17-3NO.97+12.610	H17-3NO.97+21.010	4200	4200	8400	1887	9.317	
H17-3NO.99+22.390	H17-3NO.99+20.190	H17-3NO.99+24.490	2200	2100	4300	1865	9.213	
H17-3NO.103+41.839	H17-3NO.103+36.989	H17-3NO.103+46.689	4850	4850	9700	2000	9.381	
H17-3NO.105+19.440	H17-3NO.105+17.440	H17-3NO.105+20.740	2000	1300	3300	1945	9.276	
H17-3NO.109+23.150	H17-3NO.109+21.550	H17-3NO.109+24.850	1600	1700	3300	1898	9.168	
H17-3NO.110+7.982	H17-3NO.110+5.310	H17-3NO.110+11.010	2672	3028	5700	1900	9.149	
H17-3NO.113+33.730	H17-3NO.113+29.460	H17-3NO.113+37.460	4270	3730	8000	2004	9.272	

施設名	南部幹線用水路(0312100-1100-20)		
図面名	橋梁横断工構造図(1/2)		
作成年月	平成26年 3月		
縮尺	A1 1:50 A2 1:70	図面番号	8-537/599
作成者	関東農政局　両総農業水利事業所		

橋梁横断工構造図(2/2) S=1:50

横断図

H17-3NO.99+22.390

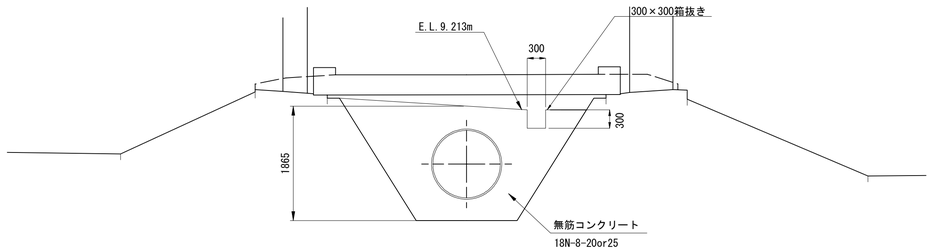

H17-3NO.109+23.150

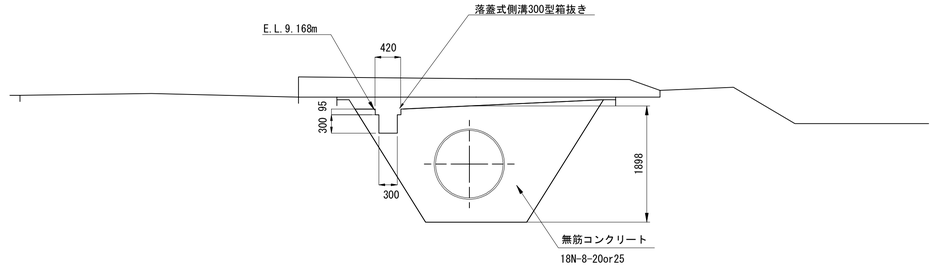

H17-3NO.103+41.839

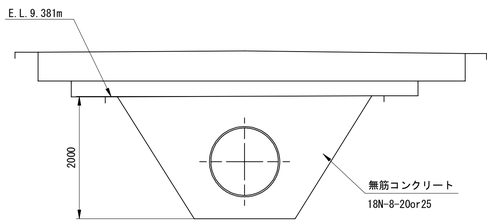

H17-3NO.110+7.982

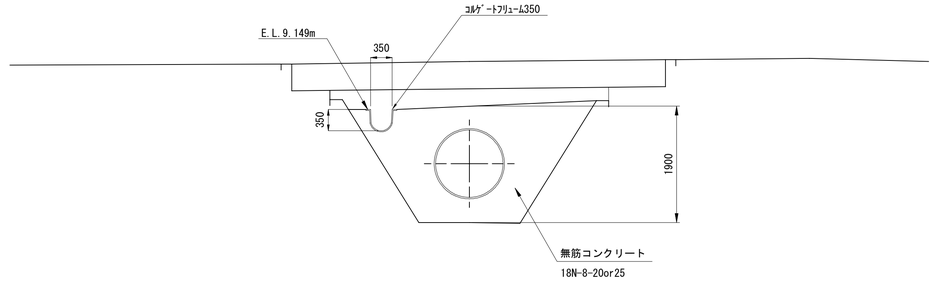

H17-3NO.105+19.440

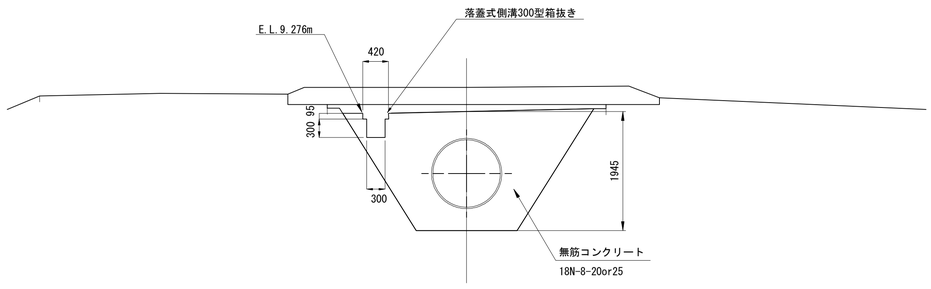

H17-3NO.113+33.730

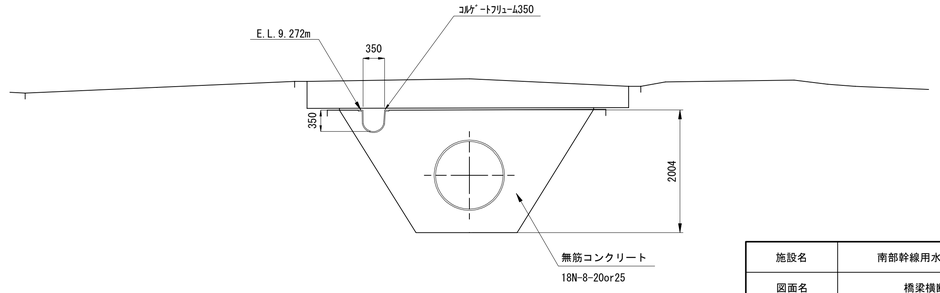

施設名	南部幹線用水路(0312100-1100-20)		
図面名	橋梁横断工構造図(2/2)		
作成年月	平成26年 3月		
縮尺	A1 1:50 A2 1:70	図面番号	8-538/599
作成者	関東農政局　両総農業水利事業所		

3号サイホンブレーカー構造図(鋼製階段) S=1:25

平面図

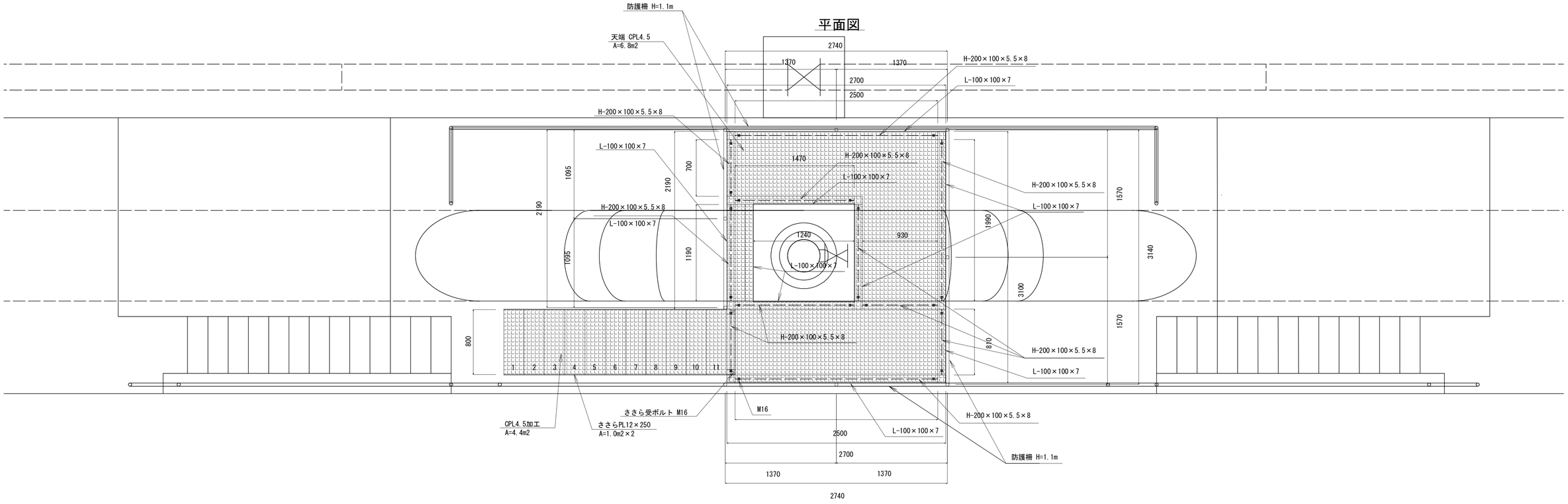

断面図

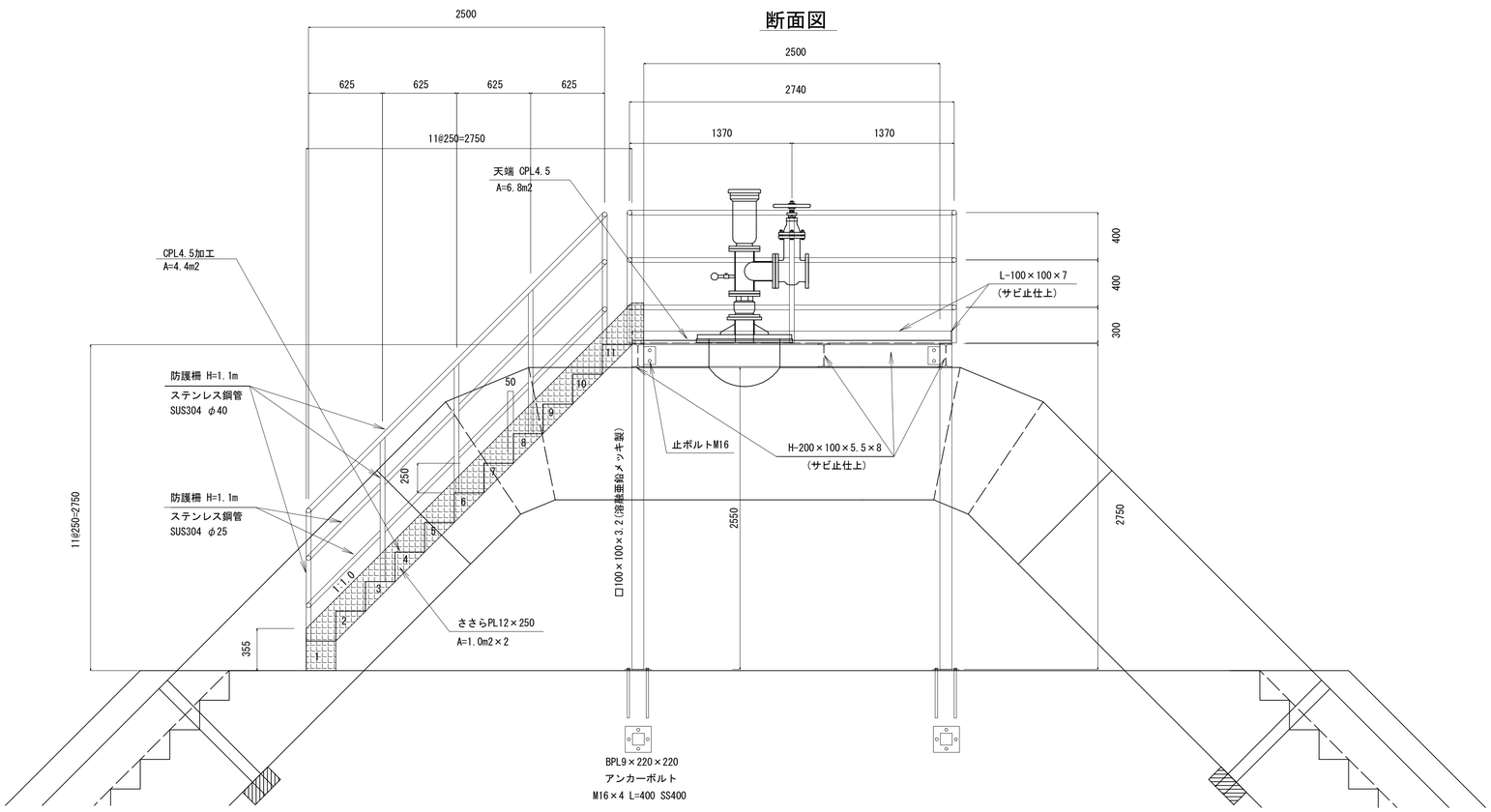

施設名	南部幹線用水路(0312100-1100-20)		
図面名	3号サイホンブレーカー構造図 (鋼製階段)		
作成年月	平成26年 3月		
縮尺	A1 図示	図面番号	8-539/599
作成者	関東農政局　両総農業水利事業所		

流量計構造図 S=1:50

平面図

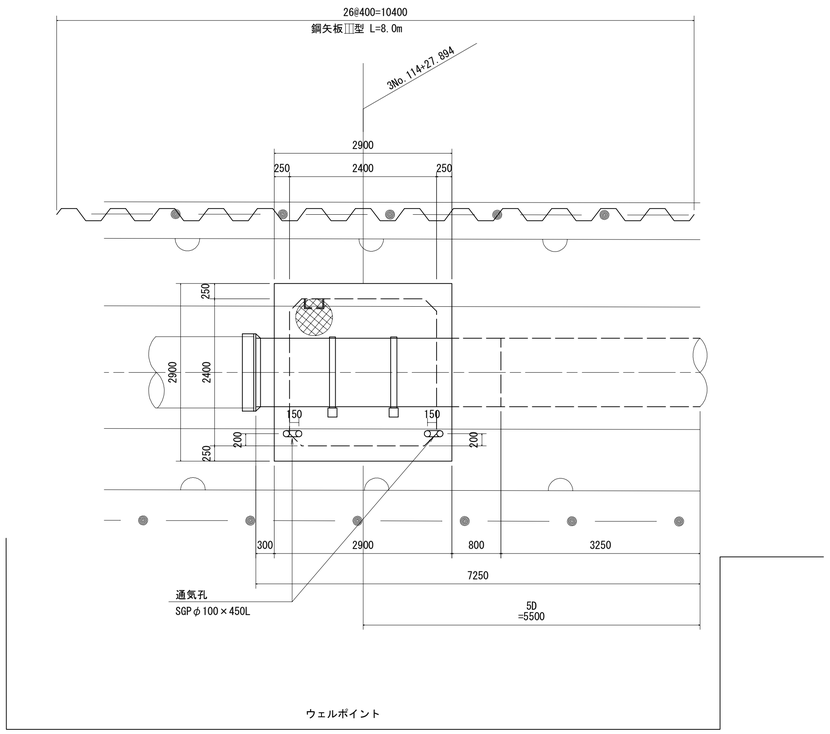

通気孔詳細図 S=1:20

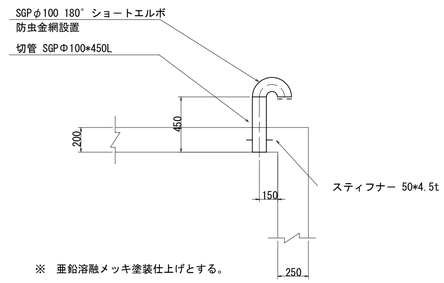

縦断図

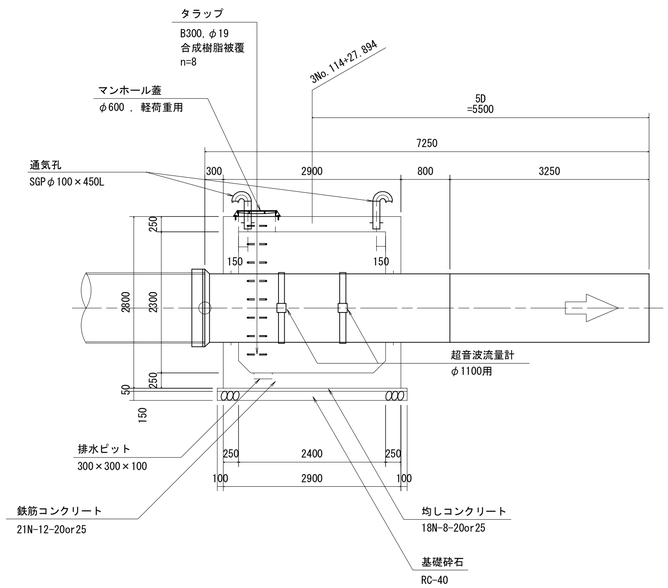

断面図 S=1:50

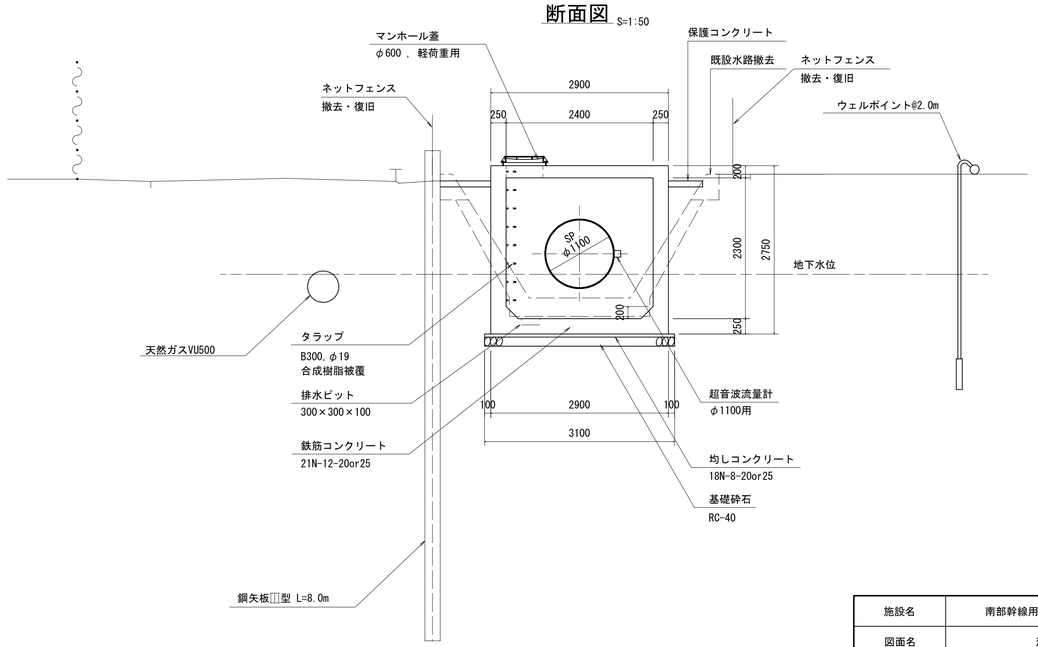

施設名	南部幹線用水路(0312100-1100-20)		
図面名	流量計構造図		
作成年月	平成26年 3月		
縮尺	A1 図示	図面番号	8-540/599
作成者	関東農政局 両総農業水利事業所		

暫定放流工構造図 S=1:50

減勢工構造図

平面図

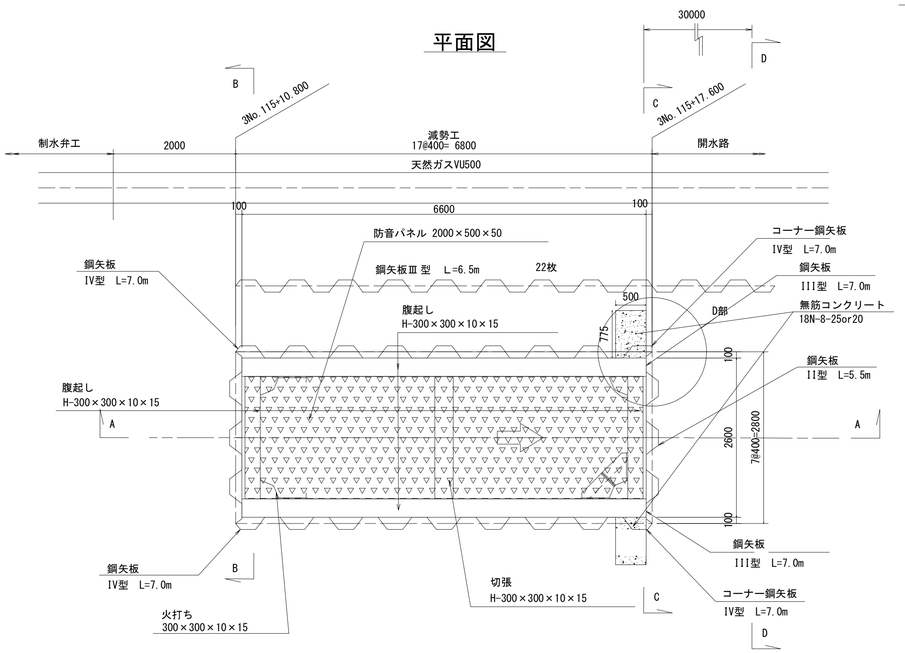

D部詳細図

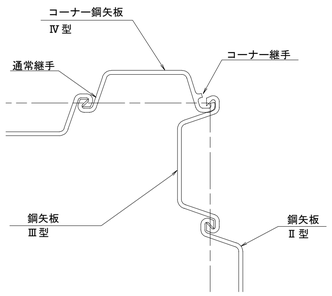

D-D

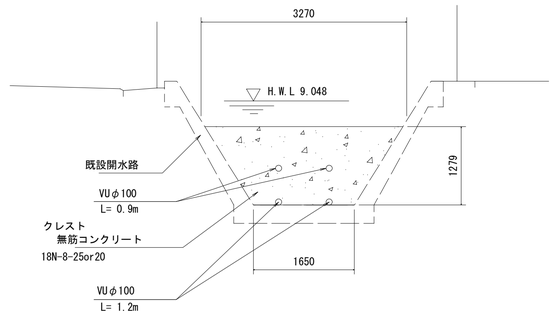

A-A

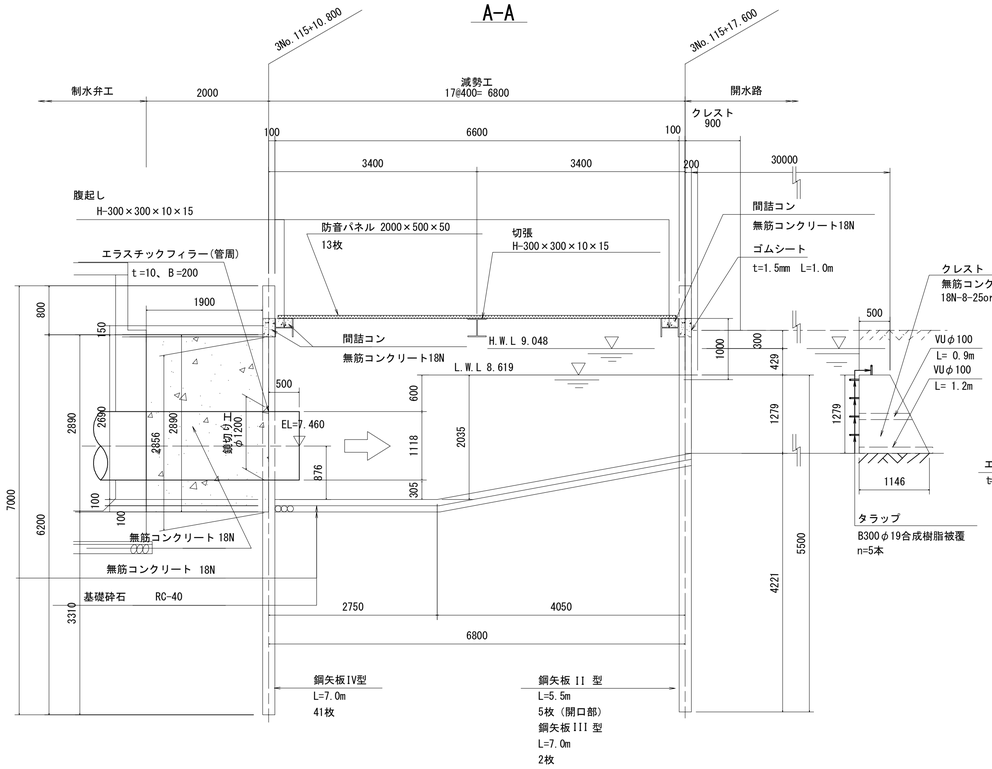

B-B

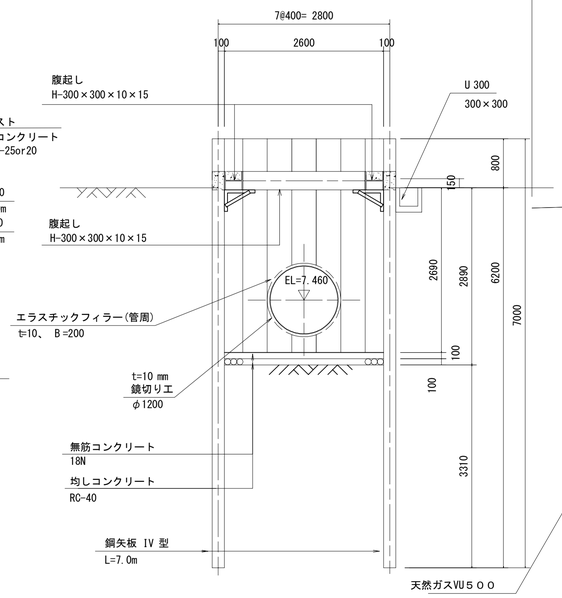

C-C

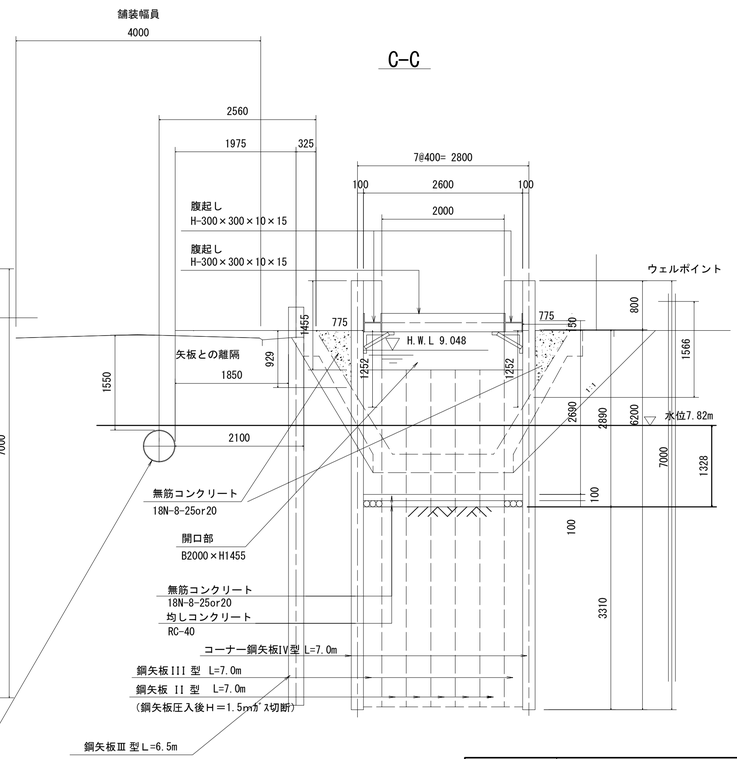

施設名	南部幹線用水路(0312100-1100-20)		
図面名	暫定放流工構造図		
作成年月	平成26年 3月		
縮尺	A1 1:50 A2 1:70	図面番号	8-541/599
作成者	関東農政局　両総農業水利事業所		

暫定放流工山留平面図

第1段山留平面図

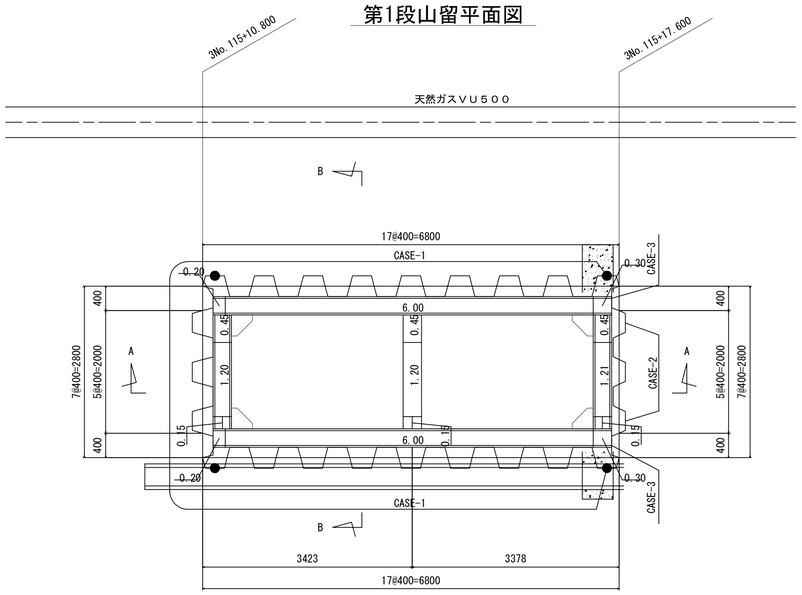

山留壁材料表

ケース	名 称	使 用 部 材	枚数	長 さ	材質	単位重量	重量	備考
CASE-1	鋼矢板	SP-4型	37	7.000	SY295	76.1	19.710	
〃	鋼矢板	SP-4型コーナー矢板	4	7.000	SY295	76.1	2.131	●の印の箇所
CASE-2	鋼矢板	SP-2型	5	7.000	SY295	48.0	1.680	鋼矢板長7.000で圧入後鋼矢板天端より-1.5mで切断する
CASE-3	鋼矢板	SP-3型	2	7.000	SY295	60.0	0.840	
							24.361	

支保工材料表

段	名 称	使 用 部 材	材質	長さ	本数	単位重量	重量	備考
1	腹 起	H-300x300x10x15	SS400	6000	2	100.0	1.200	
	〃	〃	〃	300	2	100.0	0.060	
	〃	〃	〃	200	2	100.0	0.040	
	切 梁	〃	〃	1200	3	100.0	0.360	
	〃	〃	〃	450	3	100.0	0.135	
	〃	〃	〃	150	3	100.0	0.045	
	火 打	〃	〃	-	4		0.120	
							1.960	

A-A断面図

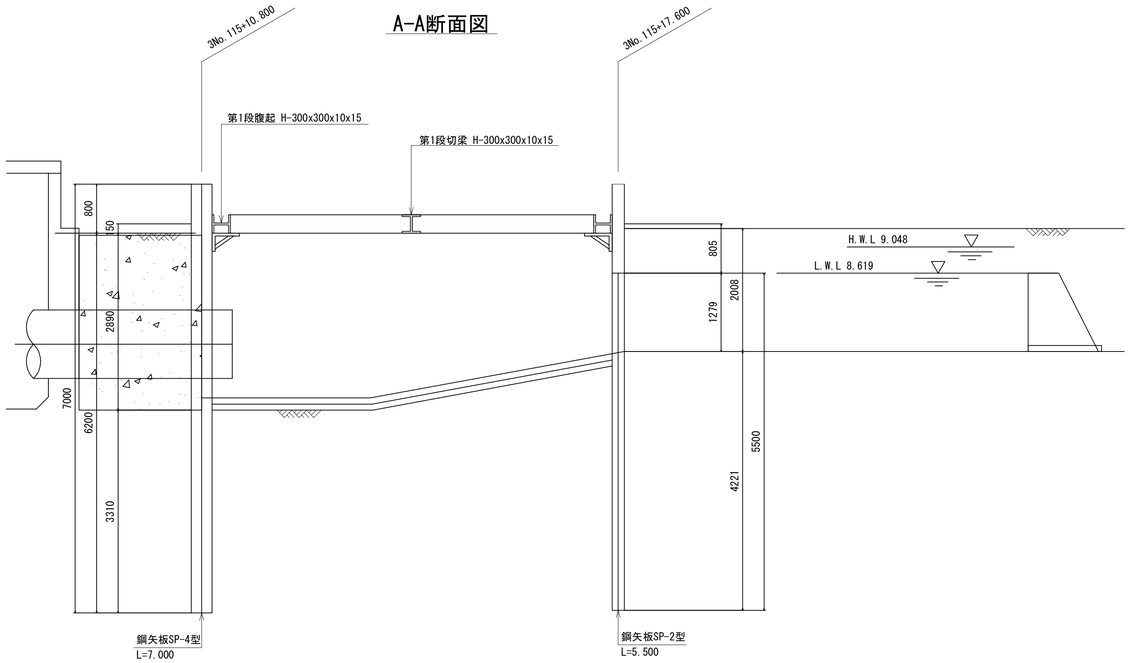

B-B断面図

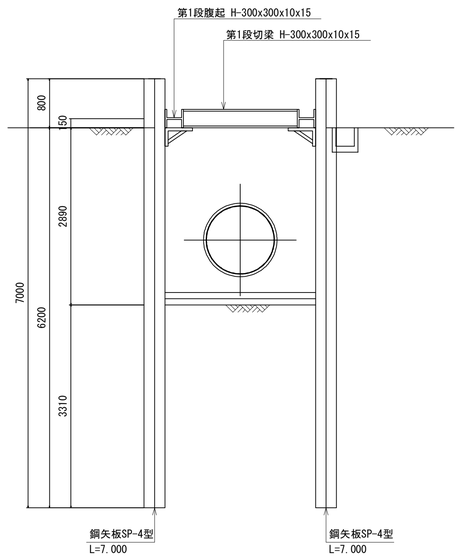

施設名	南部幹線用水路(0312100-1100-20)		
図面名	暫定放流工山留平面図		
作成年月	平成26年 3月		
縮尺	A1 1:50 A2 1:70	図面番号	8-542/599
作成者	関東農政局　両総農業水利事業所		

原形復旧図(1/4)

平面図 S=1:500

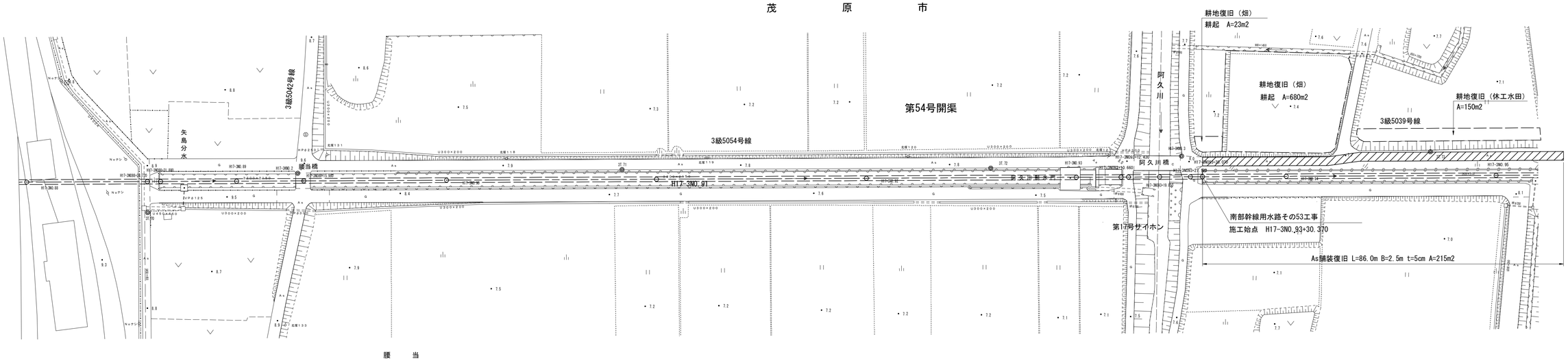

施設名	南部幹線用水路(0312100-1100-20)		
図面名	原形復旧図(1/4)		
作成年月	平成26年 3月		
縮尺	A1 図示	図面番号	8-543/599
作成者	関東農政局　両総農業水利事業所		

原形復旧図(2/4)

平面図

S=1:500

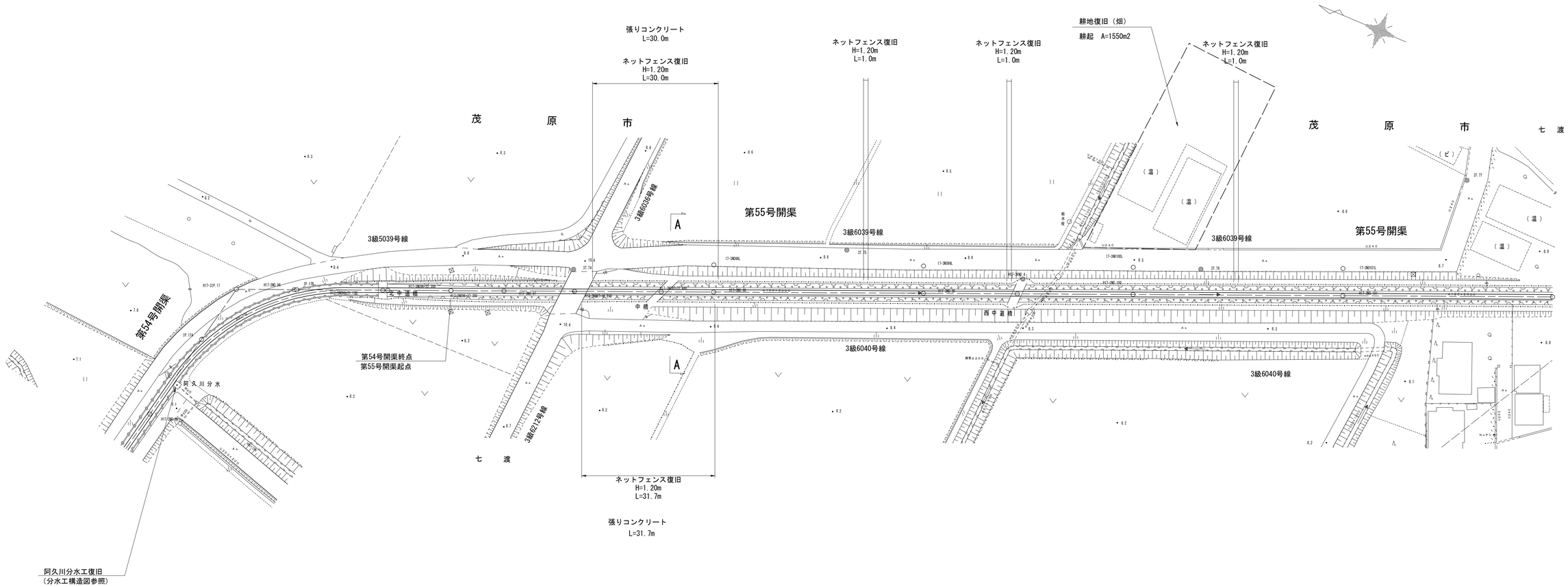

A-A断面拡大図

No scale

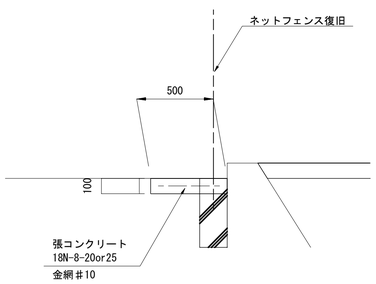

A-A断面

S=1:100

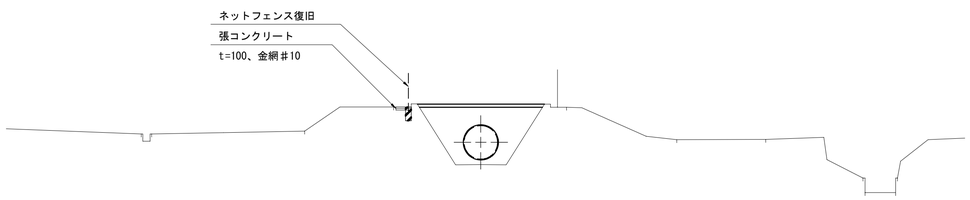

施設名	南部幹線用水路(0312100-1100-20)		
図面名	原形復旧図(2/4)		
作成年月	平成26年 3月		
縮尺	A1 図示	図面番号	8-544/599
作成者	関東農政局　両総農業水利事業所		

原形復旧図(3/4)

平面図 S=1:500

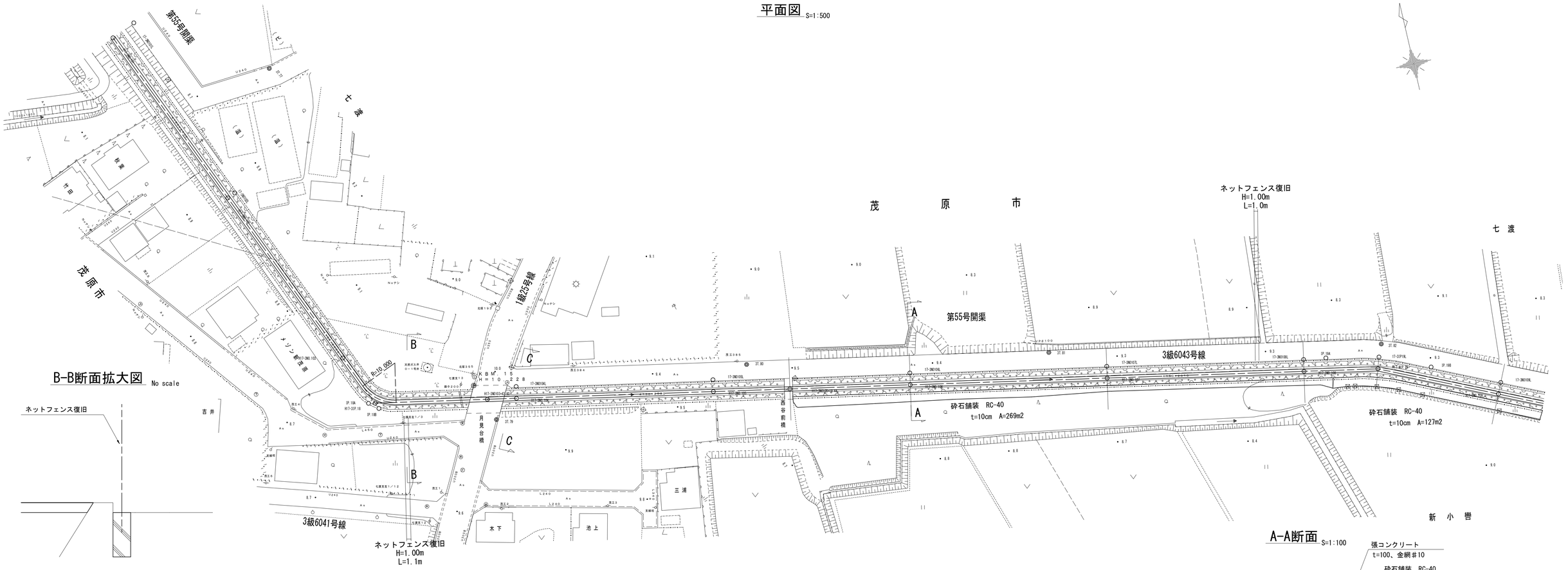

B-B断面拡大図 No scale

A-A断面 S=1:100

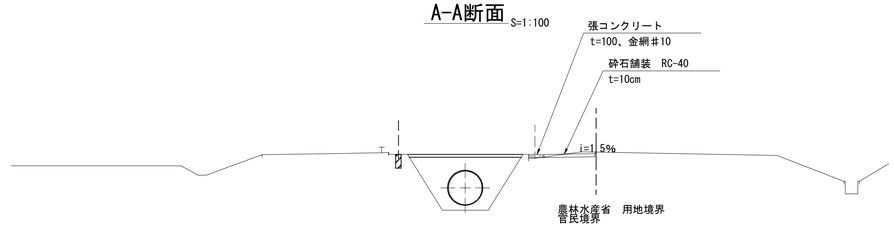

C-C断面 S=1:200

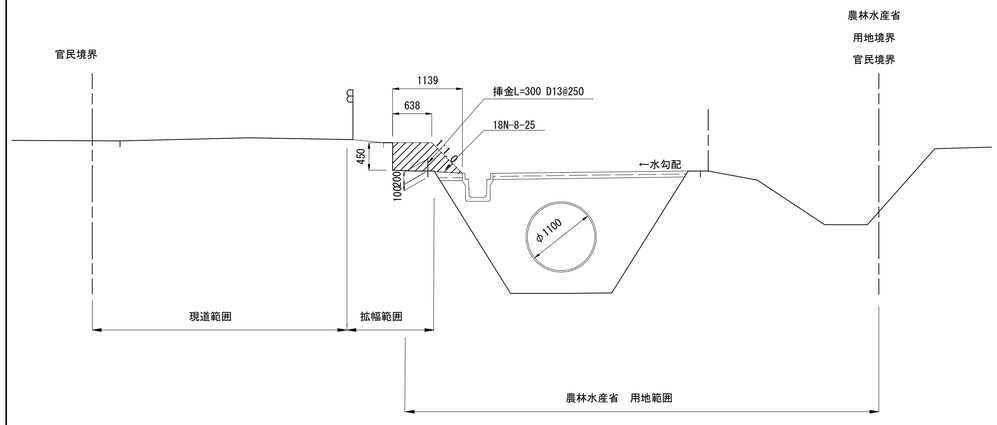

月見台橋拡大図 S=1:250

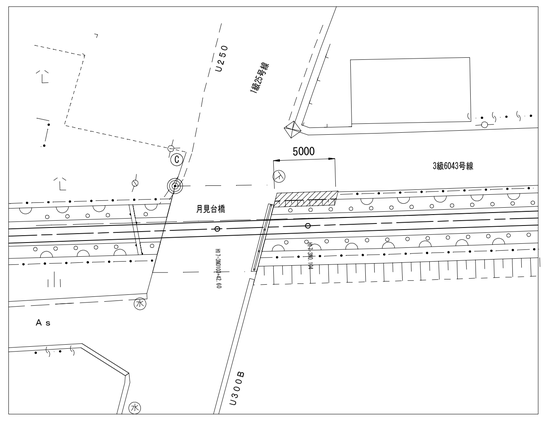

A-A断面拡大図 No scale

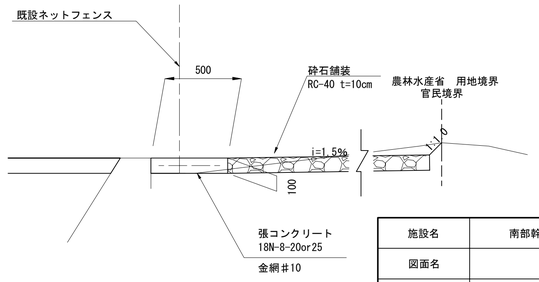

施設名	南部幹線用水路(0312100-1100-20)		
図面名	原形復旧図(3/4)		
作成年月	平成26年 3月		
縮尺	A1 図示	図面番号	8-545/599
作成者	関東農政局 両総農業水利事業所		

原形復旧図(4/4)

平面図 S=1:500

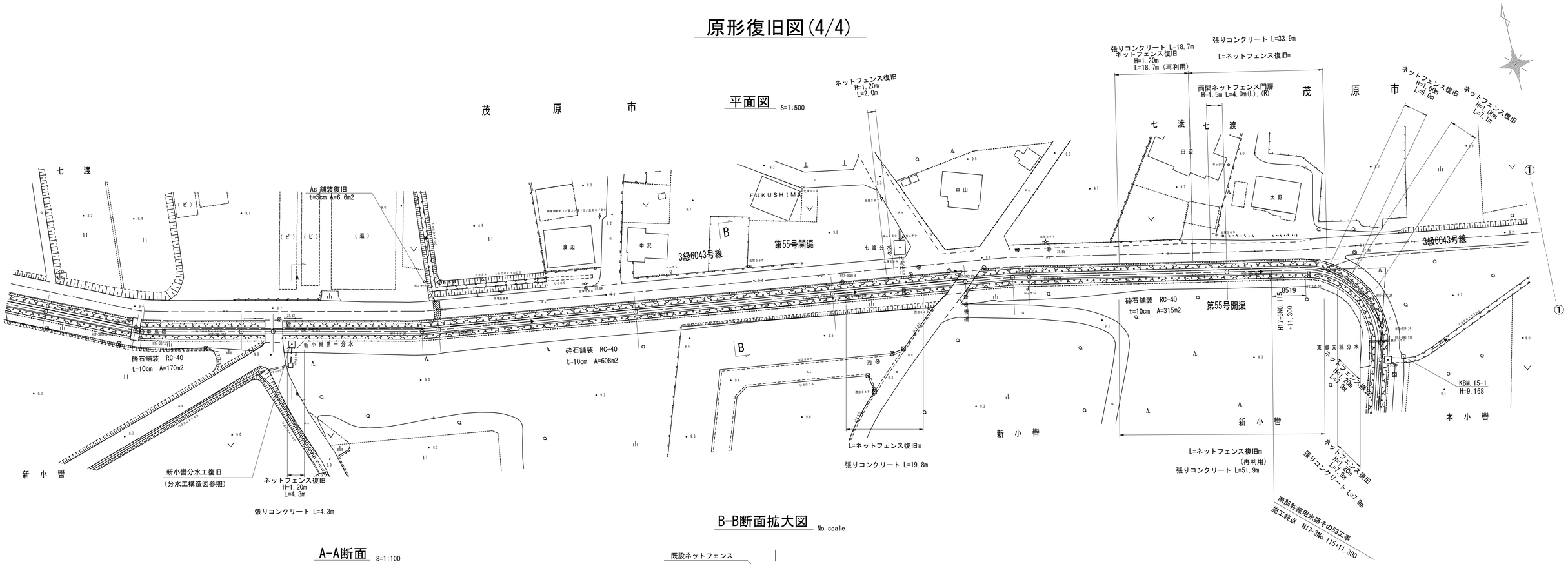

A-A断面 S=1:100

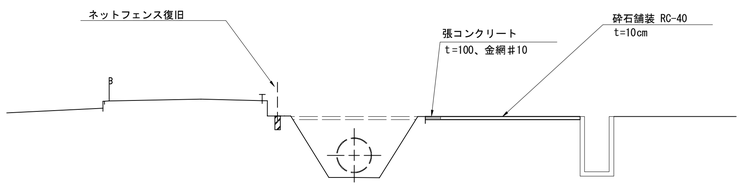

B-B断面拡大図 No scale

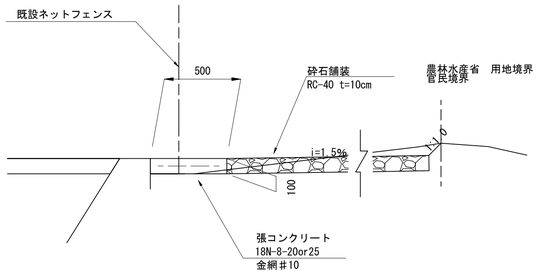

アスファルト舗装復旧断面 No scale

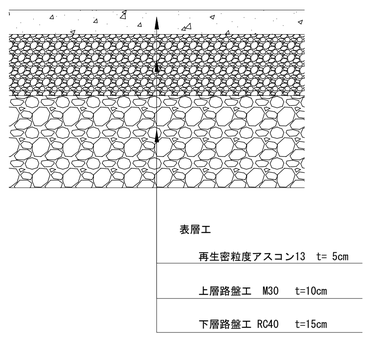

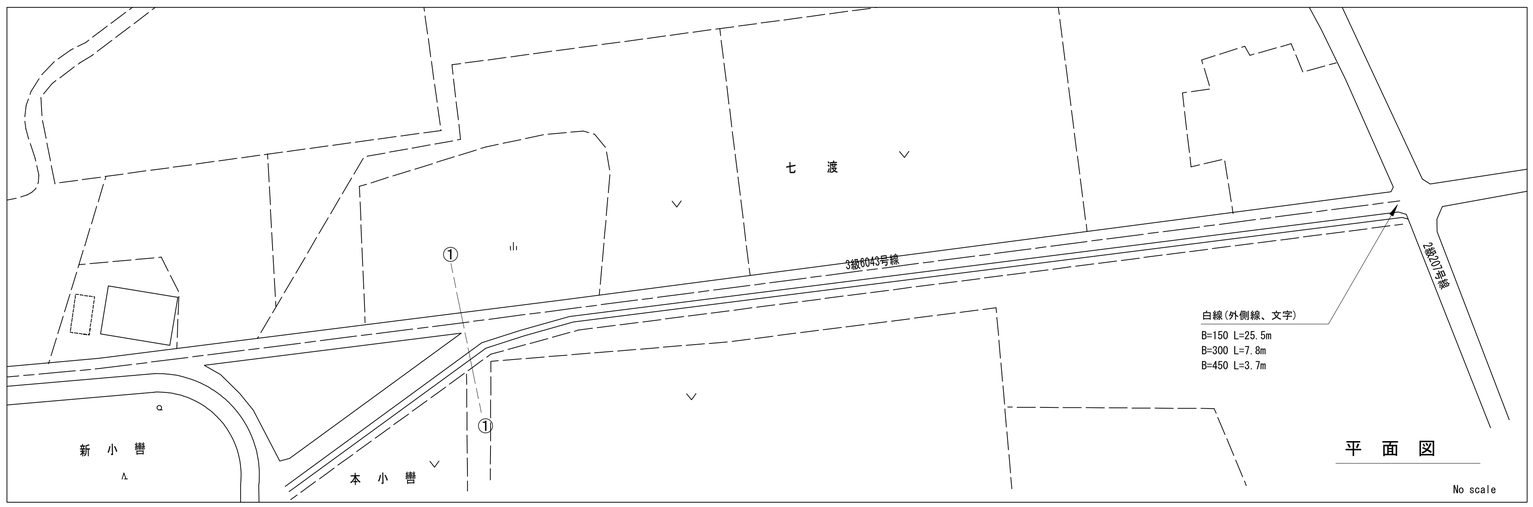

平　面　図

No scale

施設名	南部幹線用水路(0312100-1100-20)		
図面名	原形復旧図(4/4)		
作成年月	平成26年 3月		
縮尺	A1 図示	図面番号	8-546/599
作成者	関東農政局　両総農業水利事業所		

排水桝工縦断図(1/4)

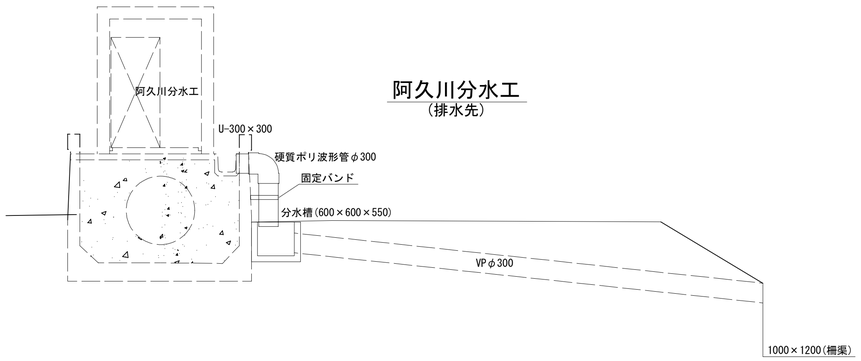

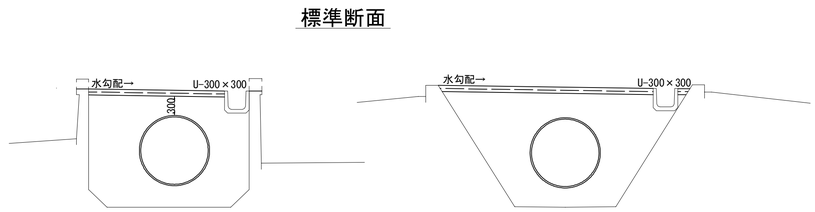

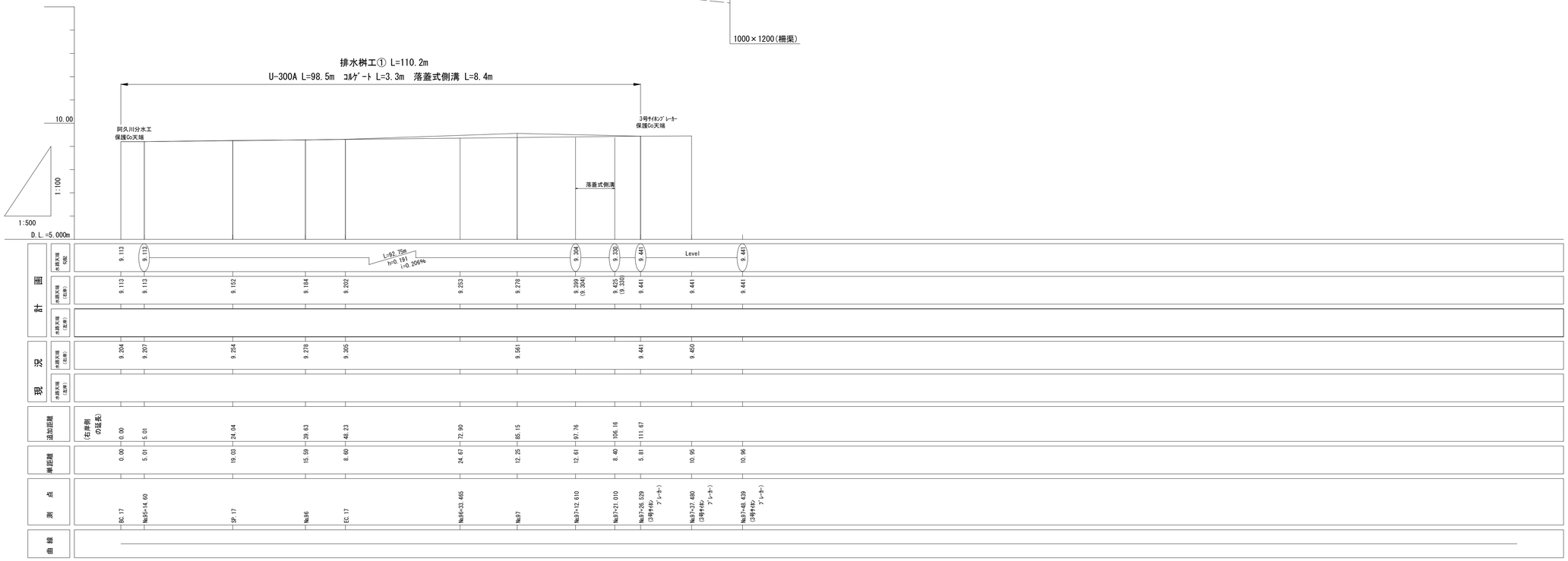

施設名	南部幹線用水路(0312100-1100-20)		
図面名	排水桝工縦断図(1/4)		
作成年月	平成26年 3月		
縮尺	A1 1:500 A2 1:707	図面番号	8-547/599
作成者	関東農政局　両総農業水利事業所		

排水桝工縦断図(2/4)

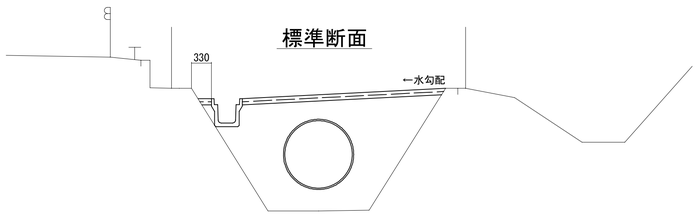

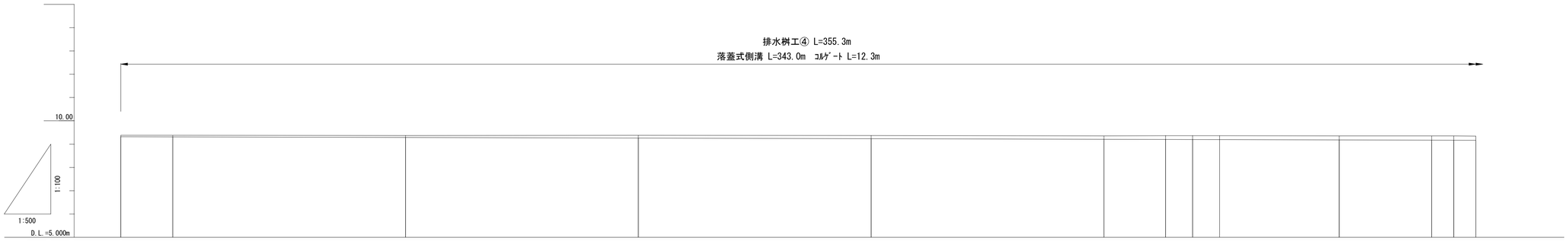

L=361.1m
h=0.191
i=0.062%

計画	水路天端(左岸)	9.318																					
現況	水路天端(左岸)	9.301 (想定)	9.381	9.372	9.375	9.366	9.351	9.364	9.357	9.363	9.351	9.354	9.348	9.347
追加距離 (左岸側の延長)		0.00	11.15	61.15	111.15	161.15	211.15	224.38	230.18	235.98	261.70	281.56	286.30	291.04
単距離		0.00	11.15	50.00	50.00	50.00	50.00	13.23	5.80	5.80	25.72	19.86	4.74	4.74
測点		No.103+38.60	No.104	No.105	No.106	No.107	No.108	BC.19	SP.19	EC.19	No.109	BC.20	SP.20	EC.20
曲線														

施設名	南部幹線用水路(0312100-1100-20)		
図面名	排水桝工縦断図(2/4)		
作成年月	平成26年 3月		
縮尺	A1 1:500 A2 1:707	図面番号	8-548/599
作成者	関東農政局　両総農業水利事業所		

排水桝工縦断図(3/4)

No.99+25.63付近
(排水先)

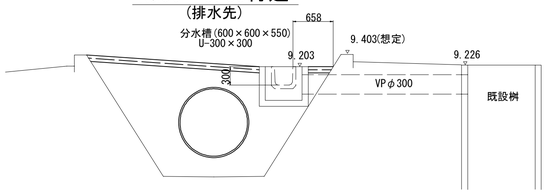

標準断面

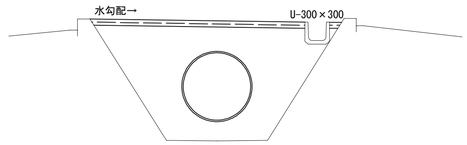

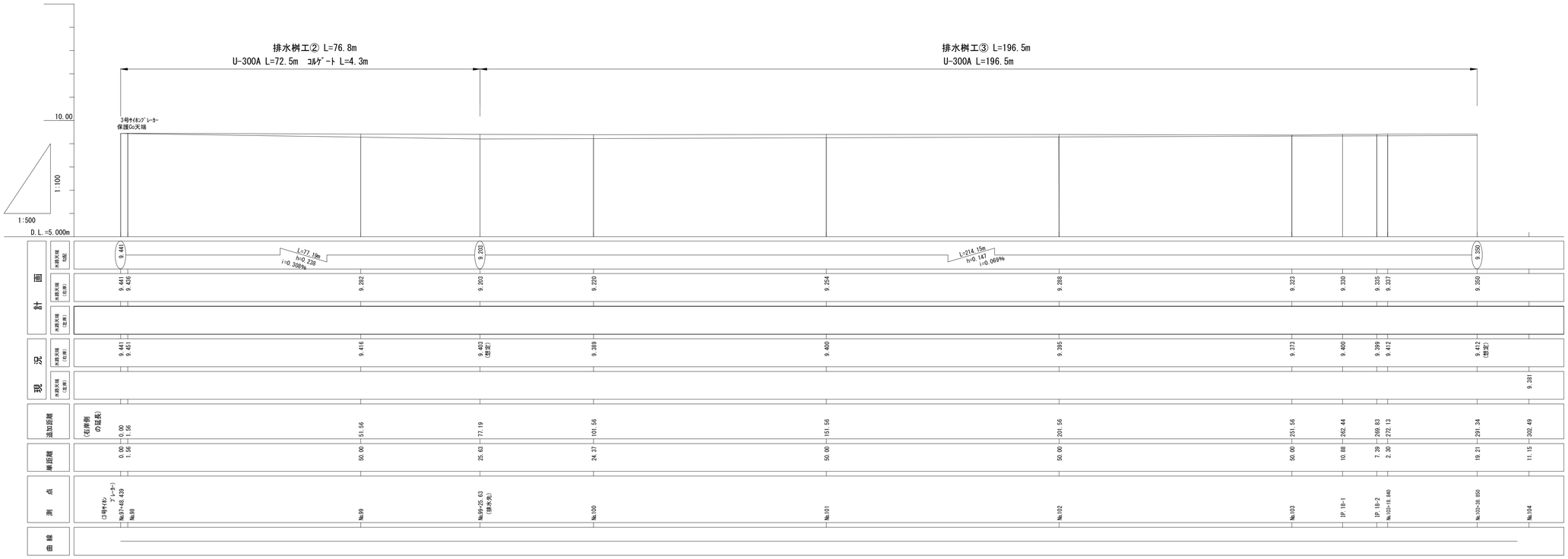

施設名	南部幹線用水路(0312100-1100-20)		
図面名	排水桝工縦断図(3/4)		
作成年月	平成26年 3月		
縮尺	A1 1:500 A2 1:707	図面番号	8-549/599
作成者	関東農政局　両総農業水利事業所		

排水桝工縦断図(4/4)

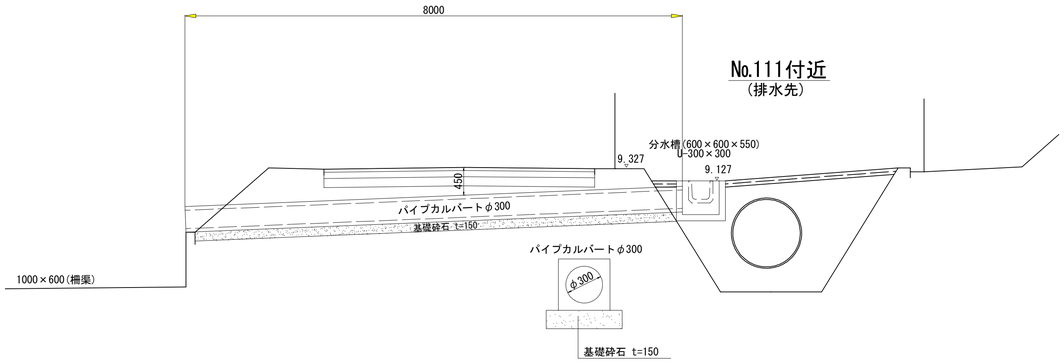

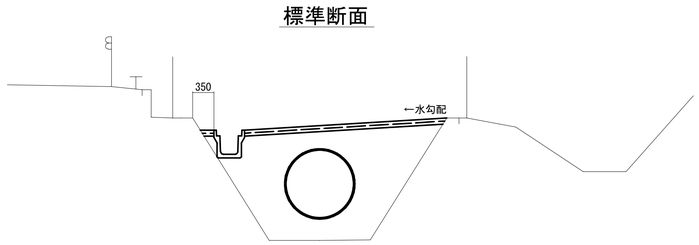

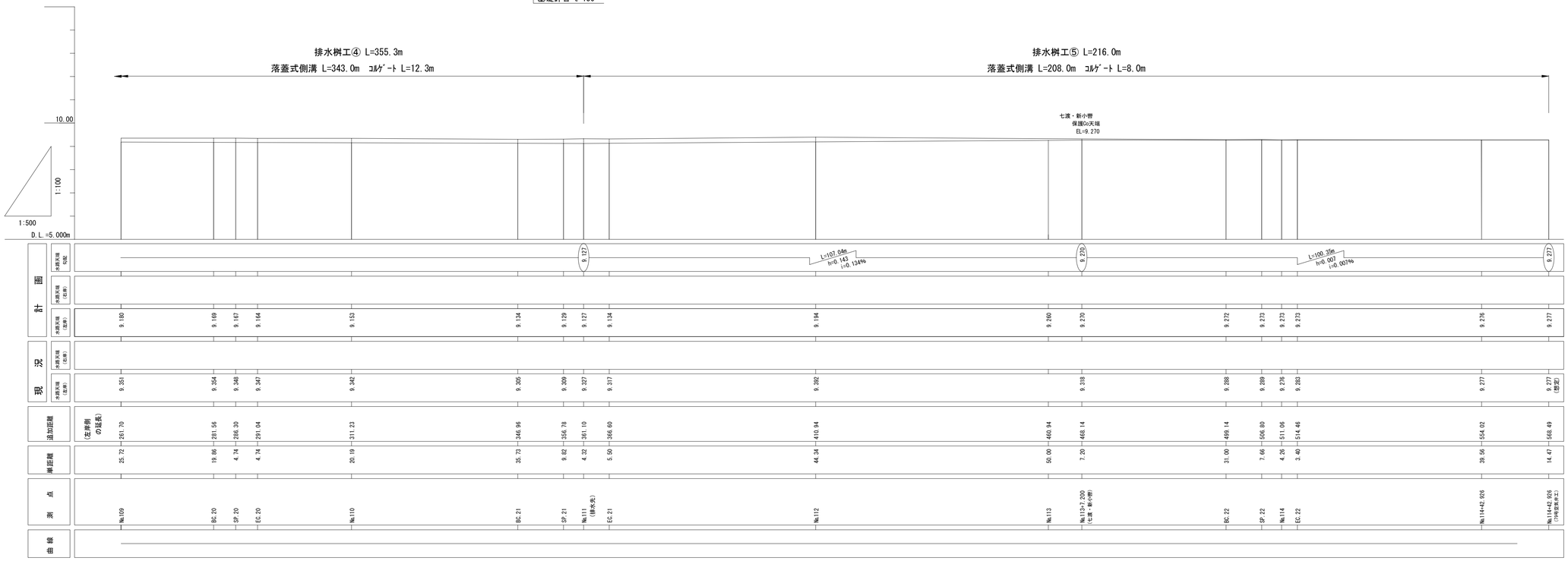

施設名	南部幹線用水路(0312100-1100-20)		
図面名	排水桝工縦断図(4/4)		
作成年月	平成26年 3月		
縮尺	A1 1:500 A2 1:707	図面番号	8-550/599
作成者	関東農政局　両総農業水利事業所		

渋谷分水工構造図(1/2)

S=1:50

渋谷分水工(1/2)

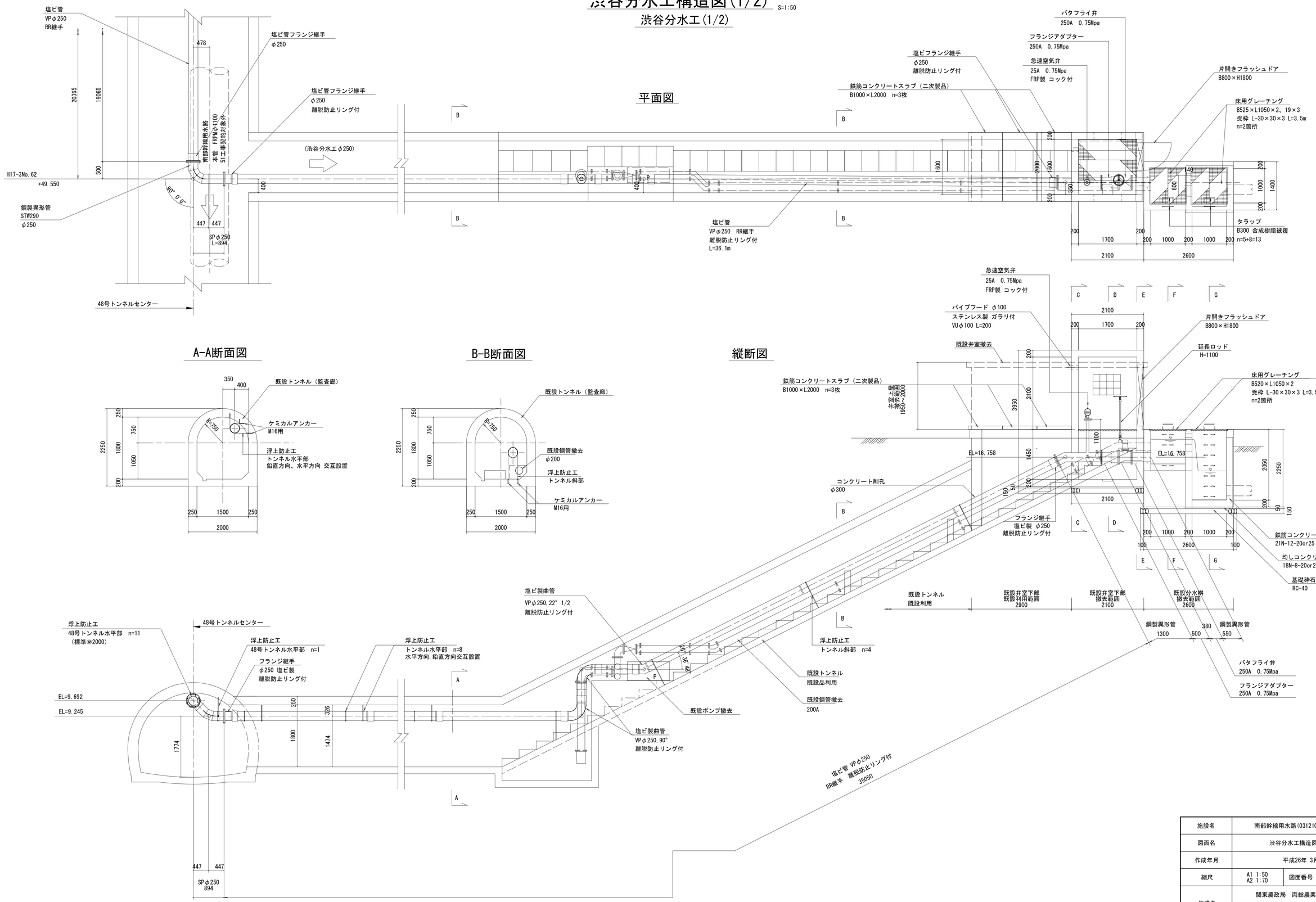

施設名	南部幹線用水路(0312100-1100-20)		
図面名	渋谷分水工構造図(1/2)		
作成年月	平成26年 3月		
縮尺	A1 1:50 A2 1:70	図面番号	8-551/599
作成者	関東農政局 両総農業水利事業所		

渋谷分水工構造図(2/2)

S=1:50

渋谷分水工(2/2)

C-C断面図

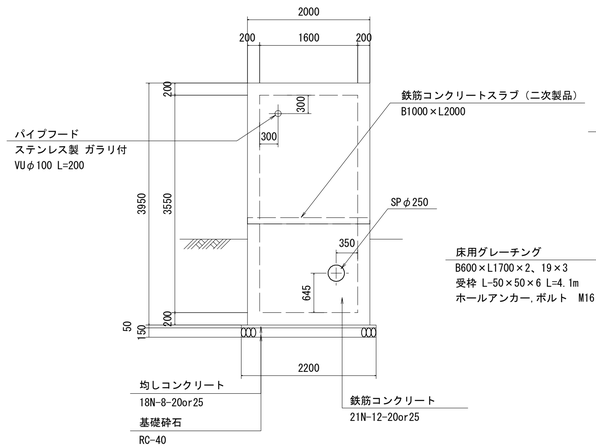

D-D断面図

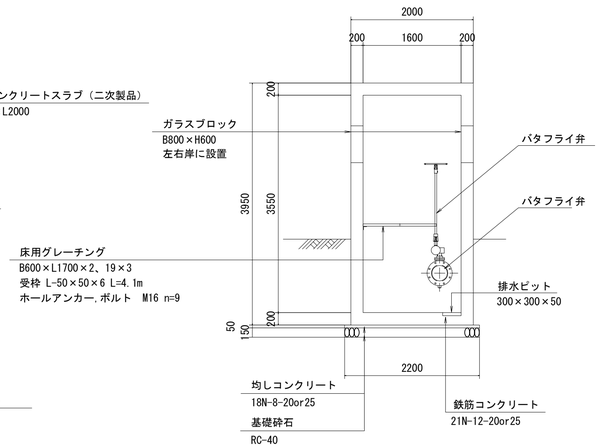

E-E断面図

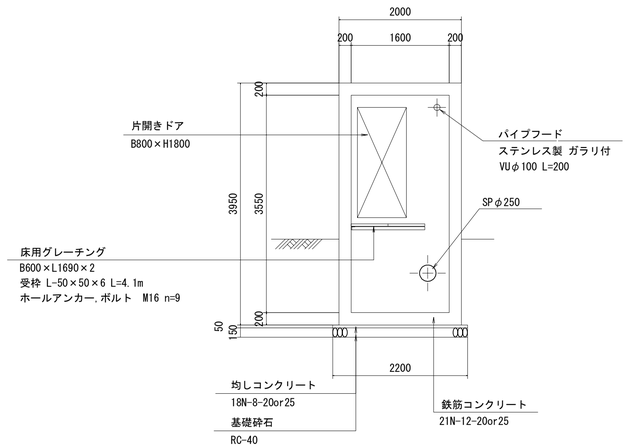

F-F断面図

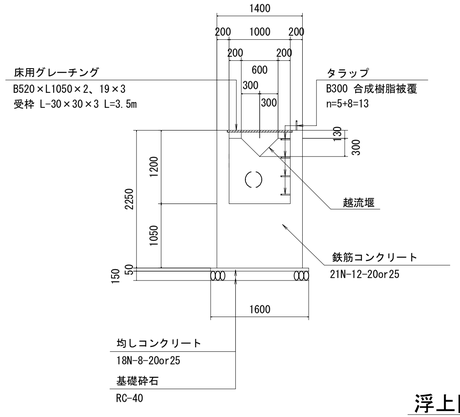

G-G断面図

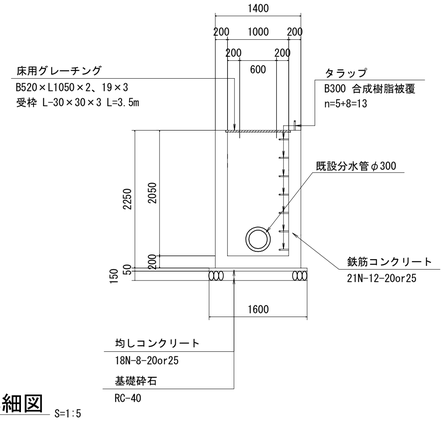

浮上防止工詳細図

VPφ250用

S=1:5

トンネル水平部(縦横)

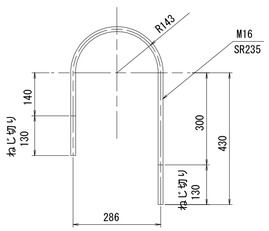

トンネル法部(縦)

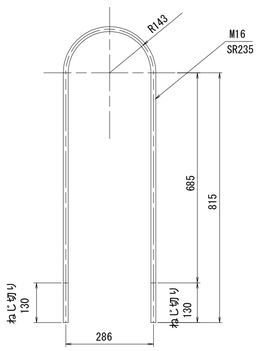

トンネル法部(横)

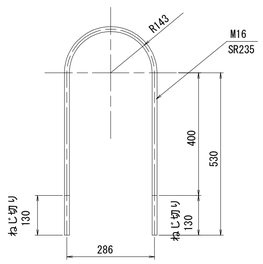

建具表

形式		片開きフラッシュドア		はめ殺し窓	
数量		1		2	
姿図		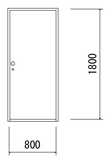		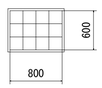	
材質	仕上	アルミ	シルバー	ガラスブロック	
見込	硝子	枠：70 扉：35			
金物		丁番(SUS)、握玉、 シリンダー錠			
備考		沓摺（下枠）ステンレス		200×200型	

施設名	南部幹線用水路(0312100-1100-20)		
図面名	渋谷分水工構造図(2/2)		
作成年月	平成26年 3月		
縮尺	A1 1:50 A2 1:70	図面番号	8-552/599
作成者	関東農政局　両総農業水利事業所		

長尾分水工構造図(1/5)

S=1:50

分水工・空気弁工・排泥工 複合施設

平面図

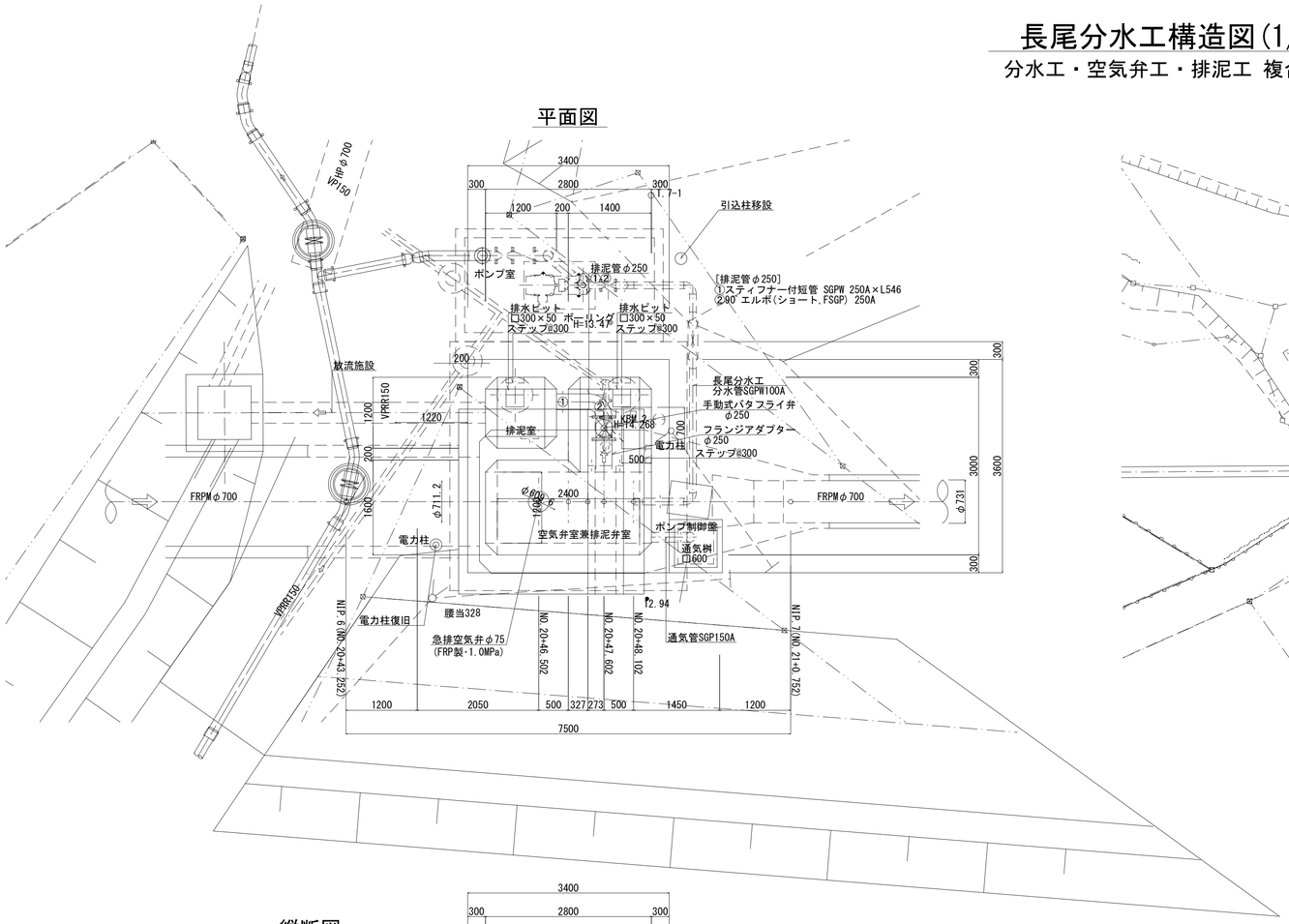

位置図

S=1:200

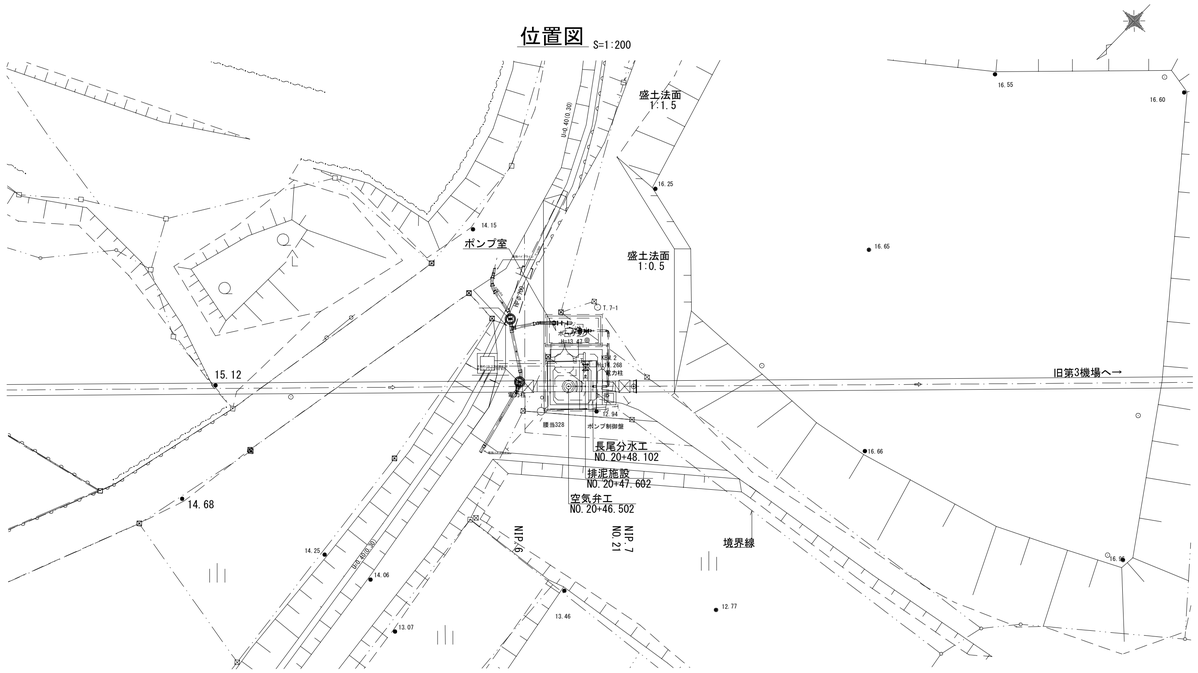

縦断図

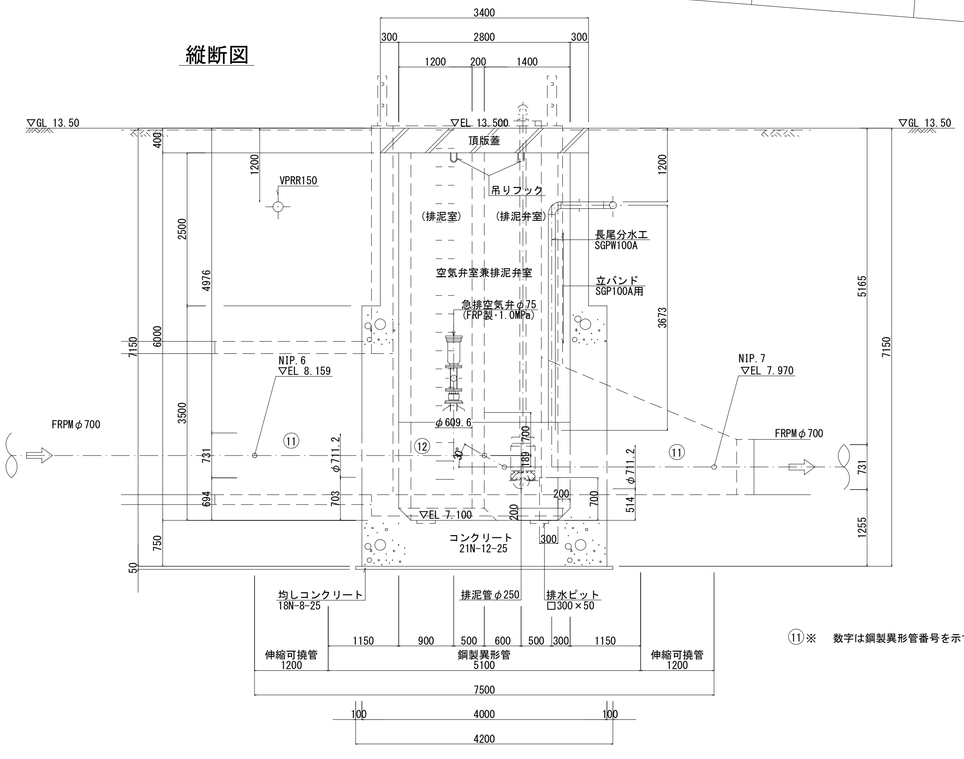

⑪※　数字は鋼製異形管番号を示す。

横断図

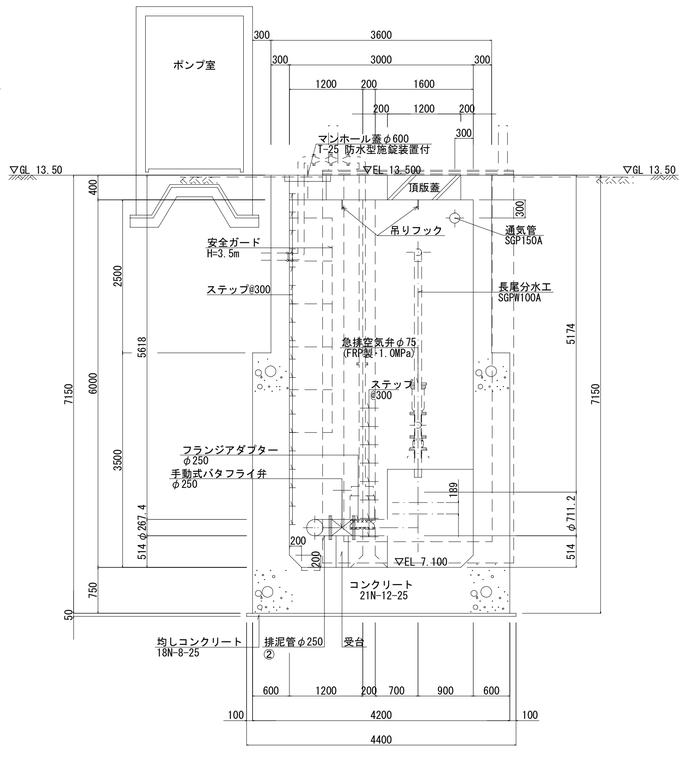

吊りフック詳細図

S=1:25

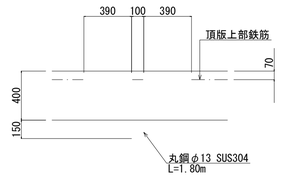

※吊りフックは、頂版上部鉄筋に結束させるものとする。

施設名	南部幹線用水路(0312100-1100-20)		
図面名	長尾分水工構造図(1/5)		
作成年月	平成25年12月		
縮尺	A1 1:50 A2 1:70	整理番号	8-553/599
作成者	関東農政局　両総農業水利事業所		

長尾分水工構造図(2/5)

保護工付帯施設

コンクリート防護工 S=1:50

平面図

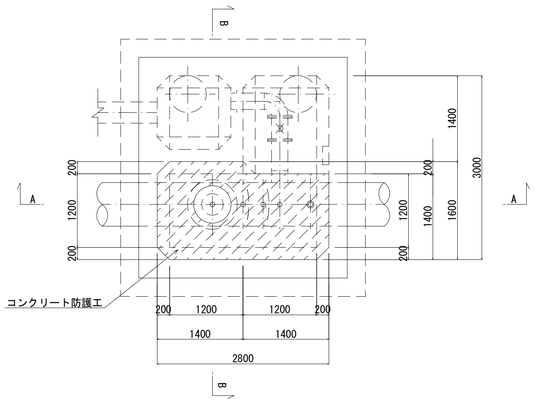

A-A断面

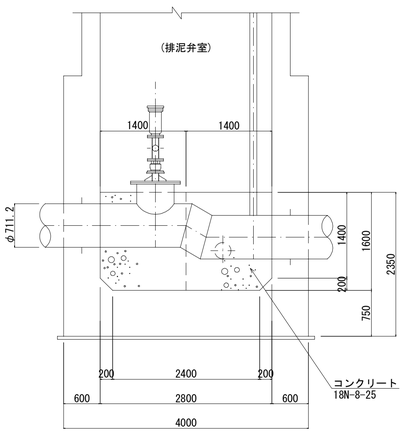

B-B断面

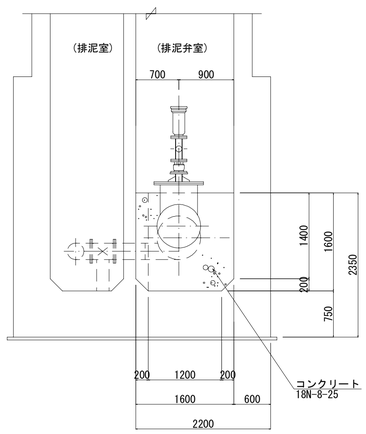

通気桝□600 S=1:25

平面図

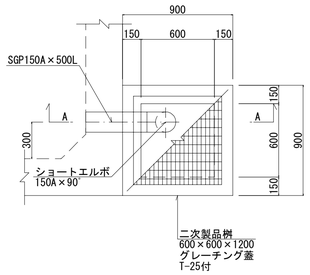

A-A断面

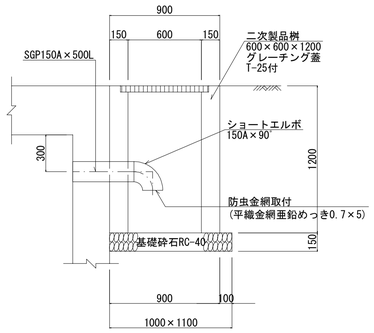

頂版平面図 S=1:50

(3400×1200×400)

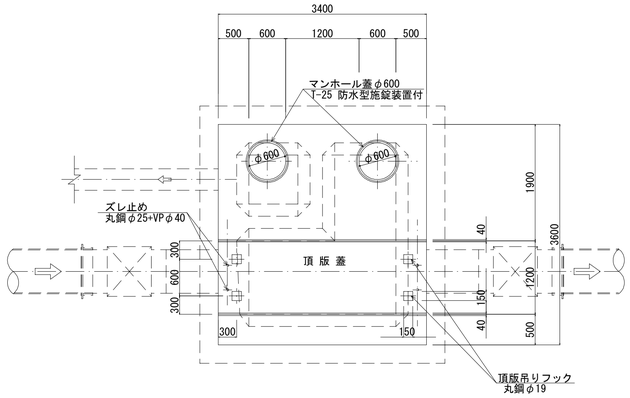

管埋設標準断面図 S=1:50

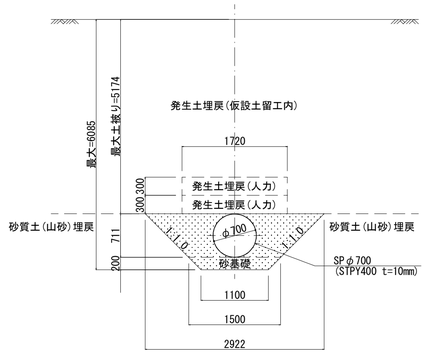

ズレ止め詳細図 S=1:25

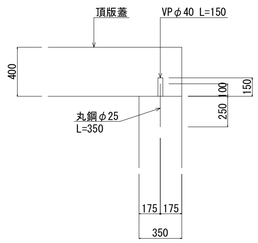

目地防水工詳細図 S=1:10

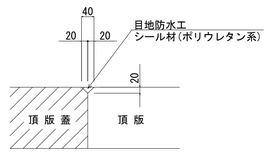

頂版吊りフック詳細図 S=1:25

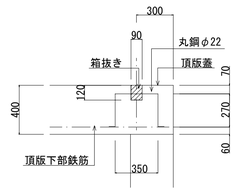

※吊りフックは、頂版下部鉄筋に結束させるものとする。

排泥異形管詳細図 S=1:10

①スティフナー付短管 SGPW 250A×L546

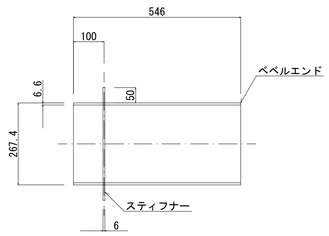

②90°エルボ(ショート,FSGP) 250A

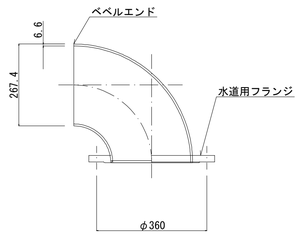

施設名	南部幹線用水路(0312100-1100-20)		
図面名	長尾分水工構造図(2/5)		
作成年月	平成25年12月		
縮尺	A1 図示	整理番号	8-554/599
作成者	関東農政局　両総農業水利事業所		

長尾分水工構造図(3/5)

ポンプ施設計画

ポンプ室平面図 S=1:50

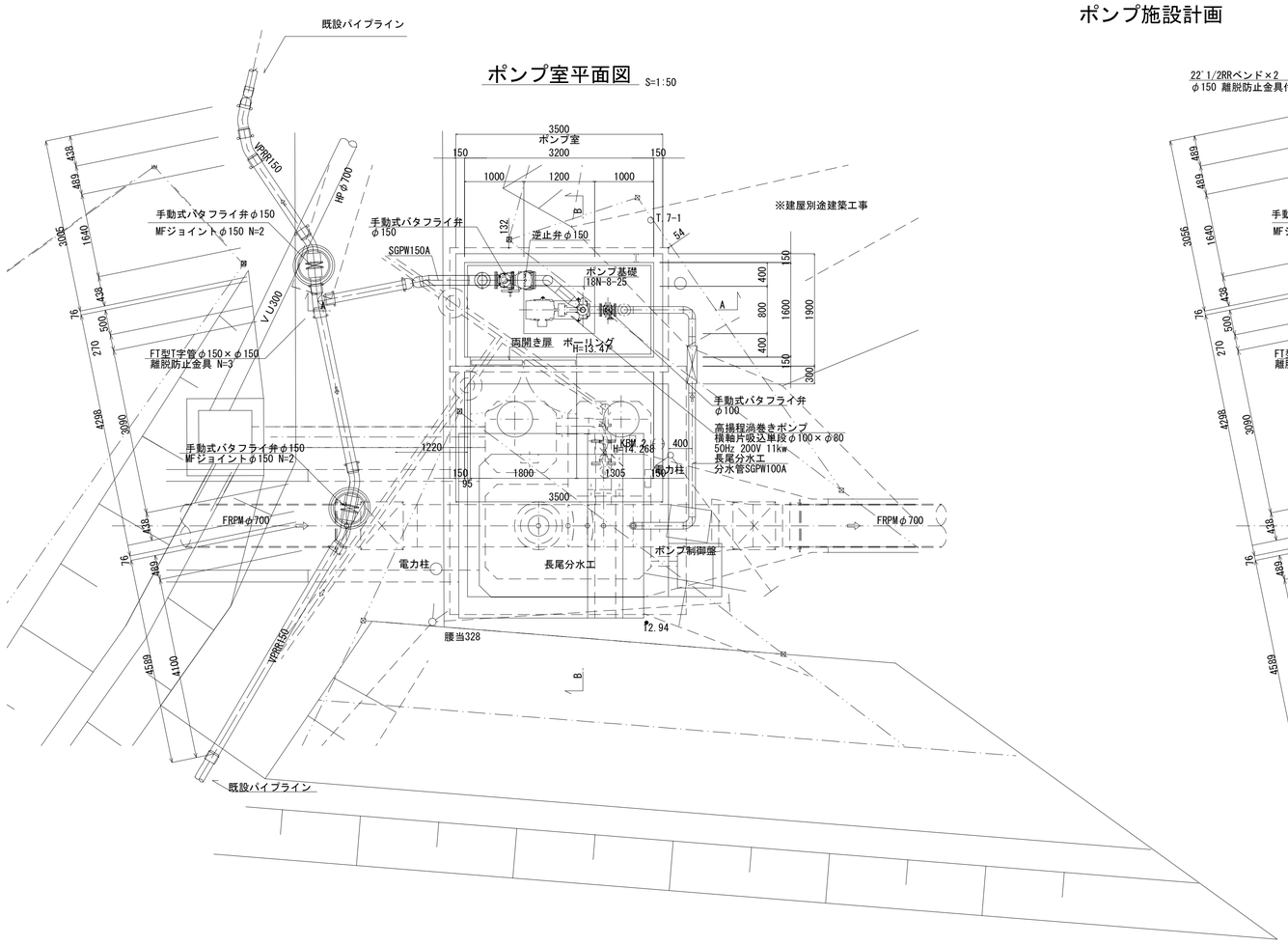

配管平面図 S=1:50

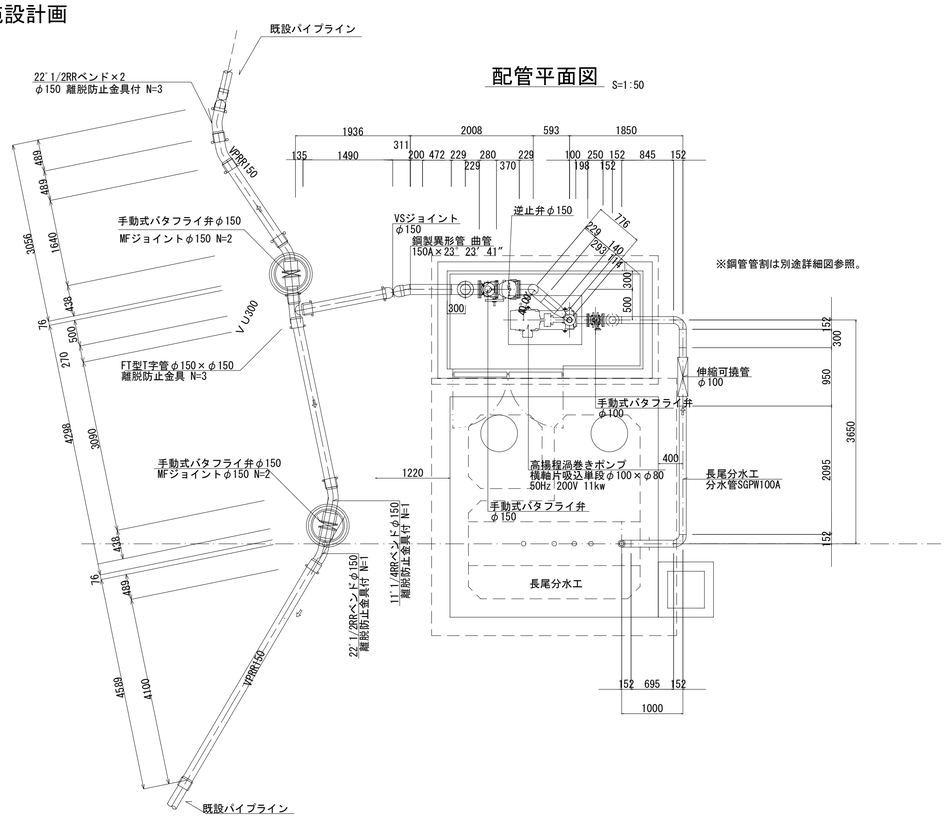

ポンプ基礎詳細図 S=1:25

平面図

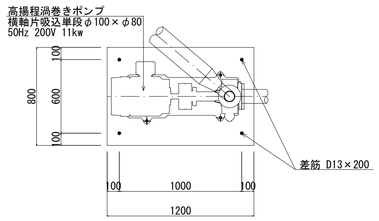

断面図

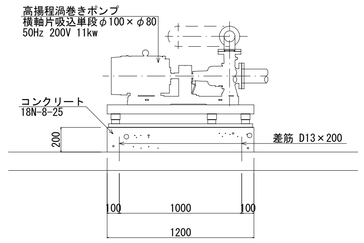

ポンプ設計条件

吐出量	Q=1.20m3/min
設計全揚程	H=31m
吸込口径	φ100
吐出口径	φ80
電動機出力	11kw (50Hz 三相200V)
ポンプ台数	1台
運転方式	単独運転
ポンプは，上記設計条件相当品以上とする。	

A-A断面 S=1:50

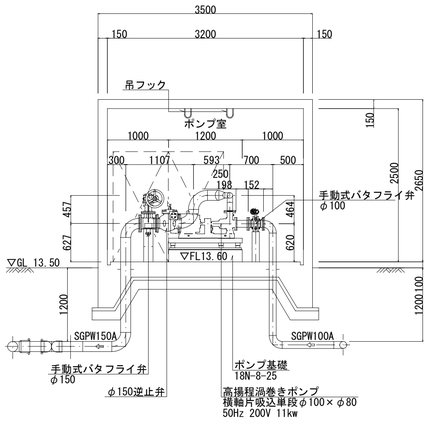

B-B断面 S=1:50

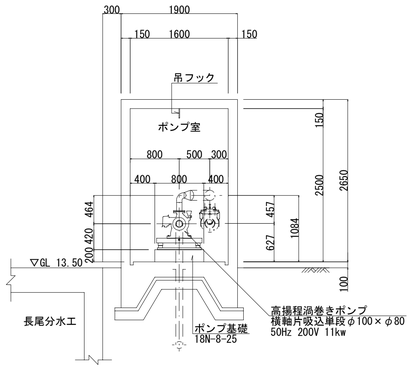

施設名	南部幹線用水路(0312100-1100-20)		
図面名	長尾分水工構造図(3/5)		
作成年月	平成25年12月		
縮尺	A1 図示	整理番号	8-555/599
作成者	関東農政局　両総農業水利事業所		

長尾分水工構造図(4/5)

ポンプ施設計画

鋼管管割詳細図 S=1:50

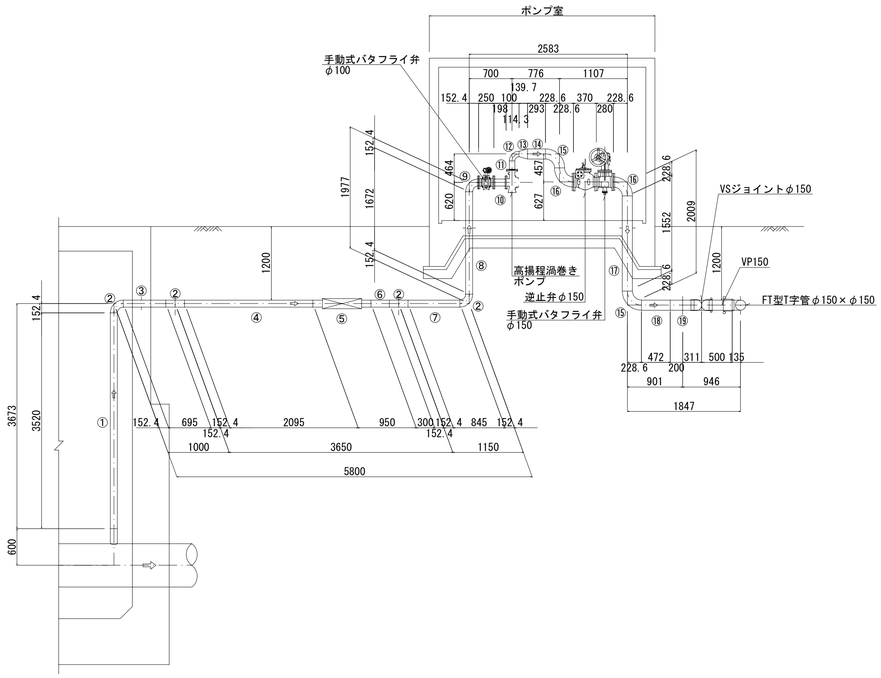

管埋設標準断面図 S=1:20

(SGPW100A)

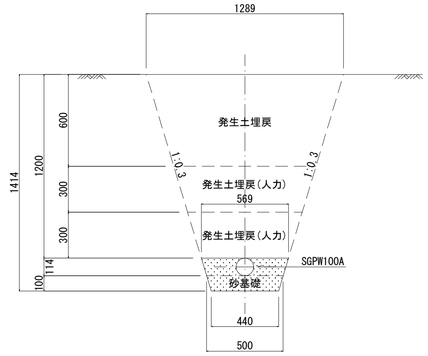

手動式バタフライ弁 S=1:15

平面図

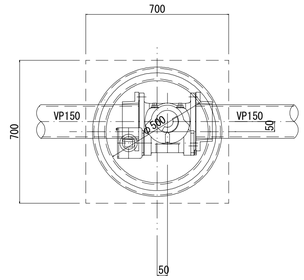

断面図

(北側)　　(南側)

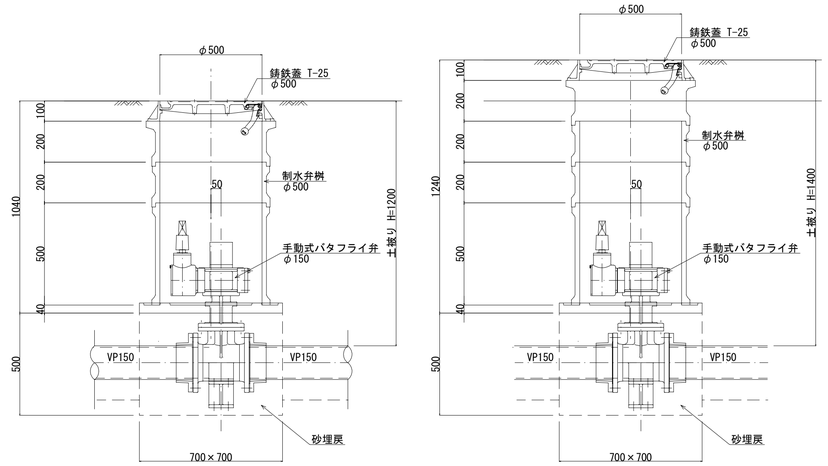

管埋設標準断面図 S=1:20

(SGPW150A, VPRR150)

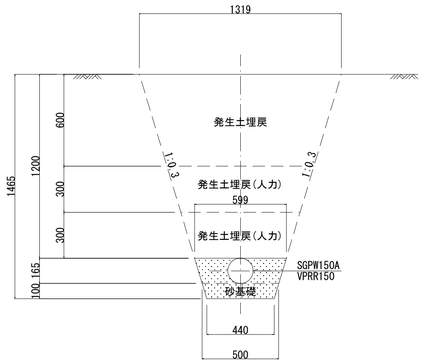

管材表

番号	名称/規格	数量
①	直管 100A×3520L	1
②	ロングエルボ 100A×90°	4
③	スティフナー付短管 100A×695L	1
④	直管 100A×2095L	1
⑤	伸縮可撓管 φ100(偏心量100mm)	1
⑥	短管 100A×300L	1
⑦	短管 100A×845L	1
⑧	スティフナー付直管 100A×1672L	1
⑨	1Fロングエルボ 100A×90°	1
⑩	2F短管 100A×198L	1
⑪	1F短管 80A×150L	1
⑫	ロングエルボ 80A×90°	1
⑬	片落管 150A×80A	1
⑭	短管 150A×293L	1
⑮	ロングエルボ 150A×90°	2
⑯	1Fロングエルボ 150A×90°	2
⑰	スティフナー付直管 150A×1552L	1
⑱	短管 150A×472L	1
⑲	曲管 150A×23° 23′ 41″ ×(200/311)L	1

※直管・短管・曲管は「SGPW」, エルボ・片落管は「FSGP」とする。
スティフナーはh=50mm, t=6mmとする。

施設名	南部幹線用水路(0312100-1100-20)		
図面名	長尾分水工構造図(4/5)		
作成年月	平成25年12月		
縮尺	A1 図示	整理番号	8-556/599
作成者	関東農政局　両総農業水利事業所		

長尾分水工構造図(5/5)

排水施設

放流施設詳細図 S=1:20

平面図

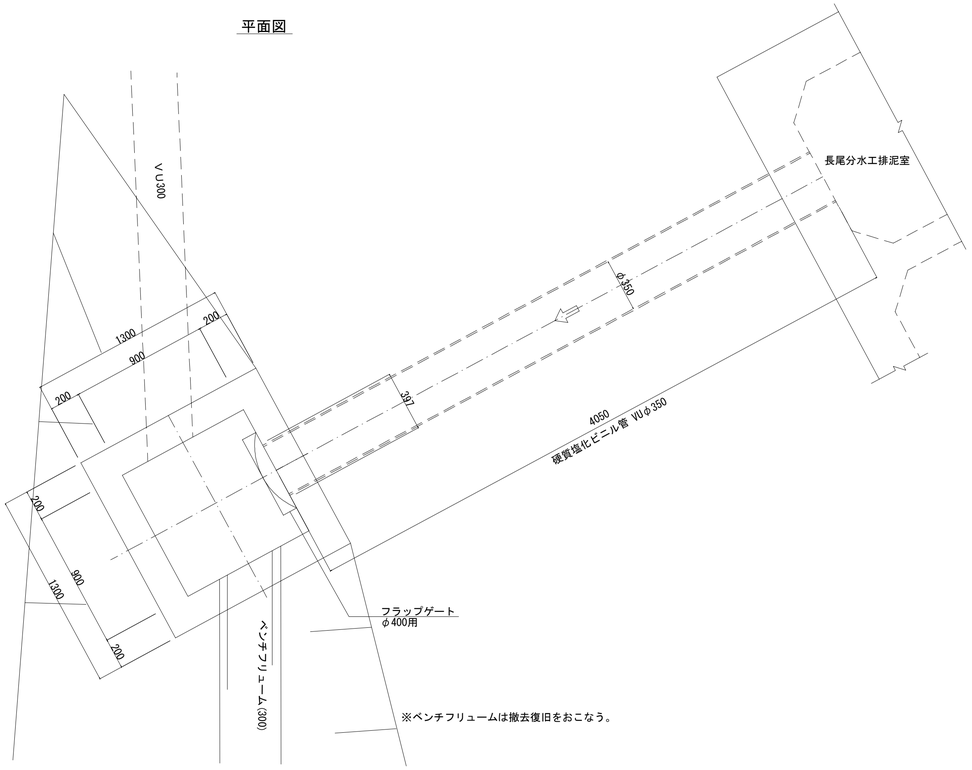

断面図

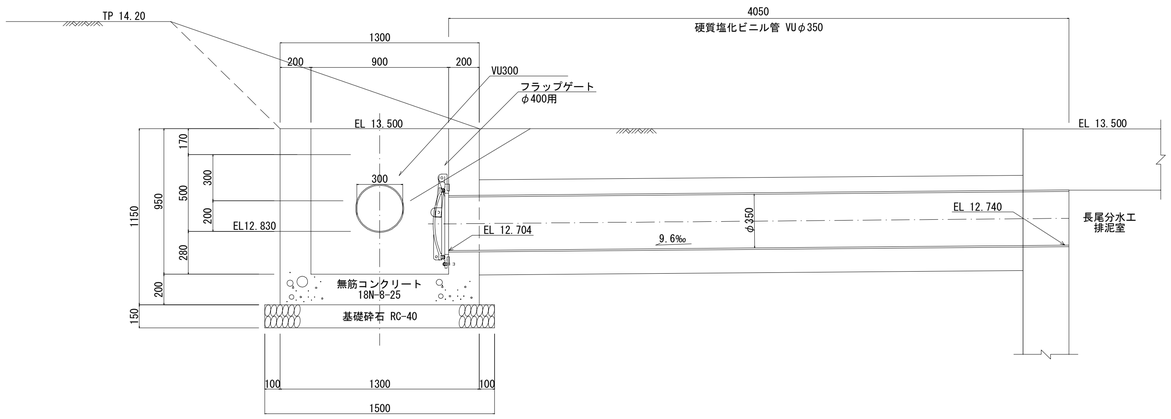

管埋設標準図 S=1:10

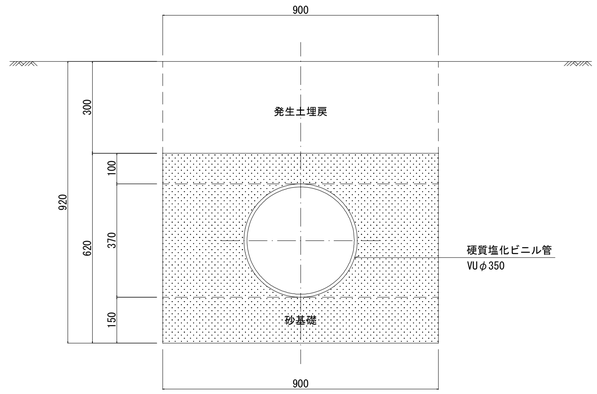

施設名	南部幹線用水路(0312100-1100-20)		
図面名	長尾分水工構造図(5/5)		
作成年月	平成25年12月		
縮尺	A1 図示	整理番号	8-557/599
作成者	関東農政局　両総農業水利事業所		

大楽寺分水工構造図

平面図 S=1:50

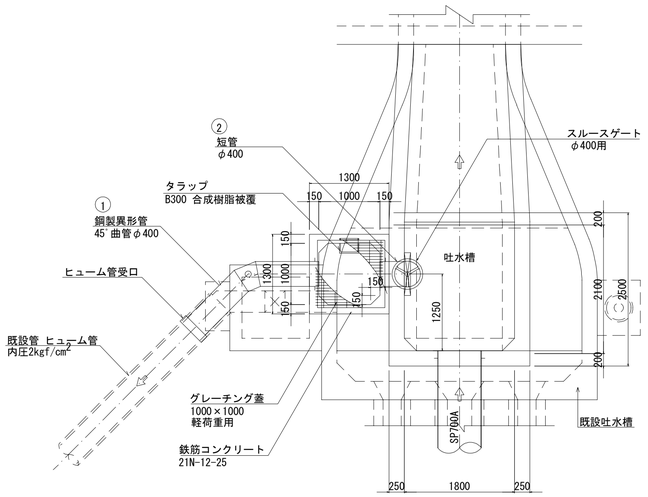

①※　数字は鋼製異形管番号を示す。

横断図 S=1:50

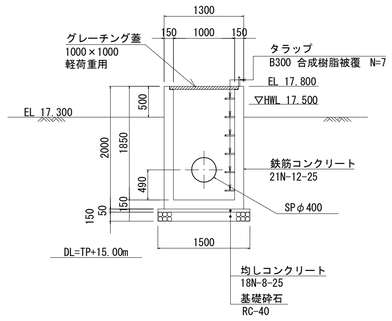

縦断図 S=1:50

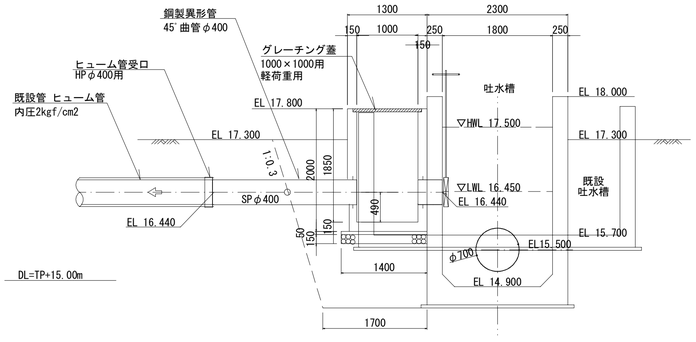

管埋設標準断面図 S=1:25

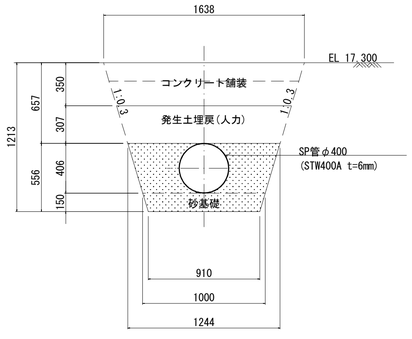

分水桝配筋図 S=1:25

平面図

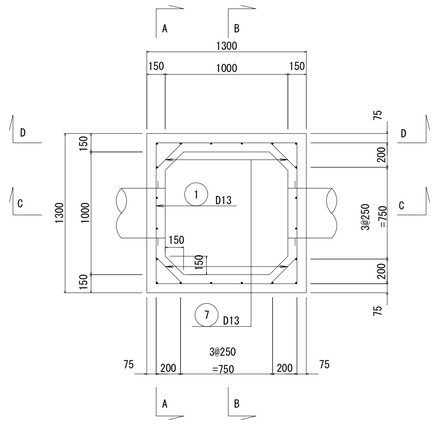

底版

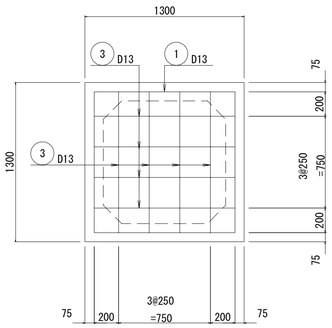

A-A

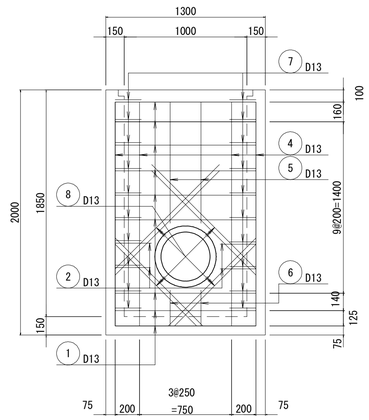

B-B

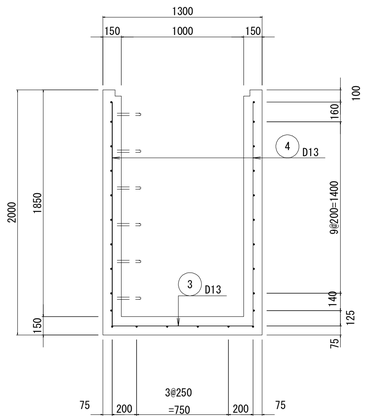

C-C

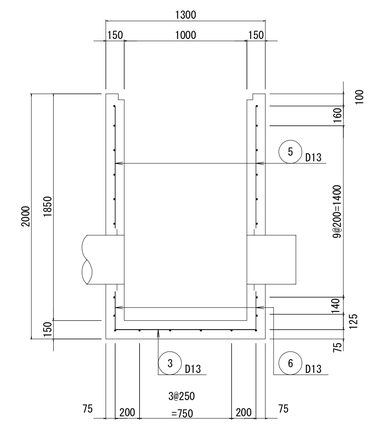

D-D

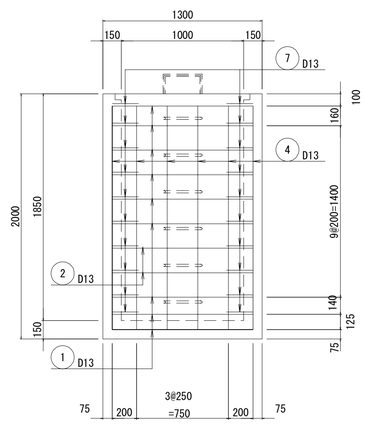

施設名	南部幹線用水路(0312100-1100-20)		
図面名	大楽寺分水工構造図		
作成年月	平成25年12月		
縮尺	A1 図示	整理番号	8-558/599
作成者	関東農政局　両総農業水利事業所		

旧第三揚水機場部構造図(1/4)

S=1:50

（撤去・復旧）

位置図

S=1:500

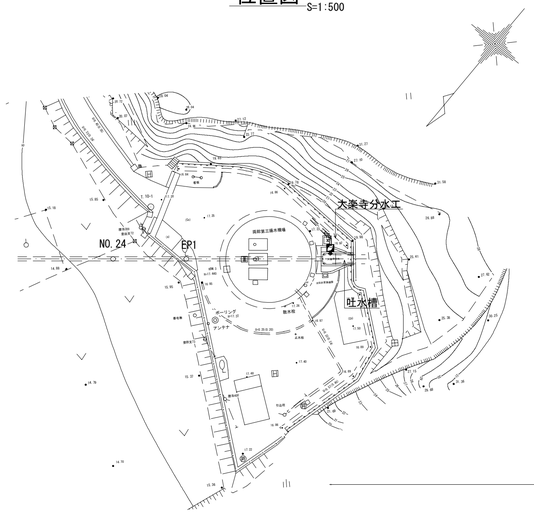

平面図

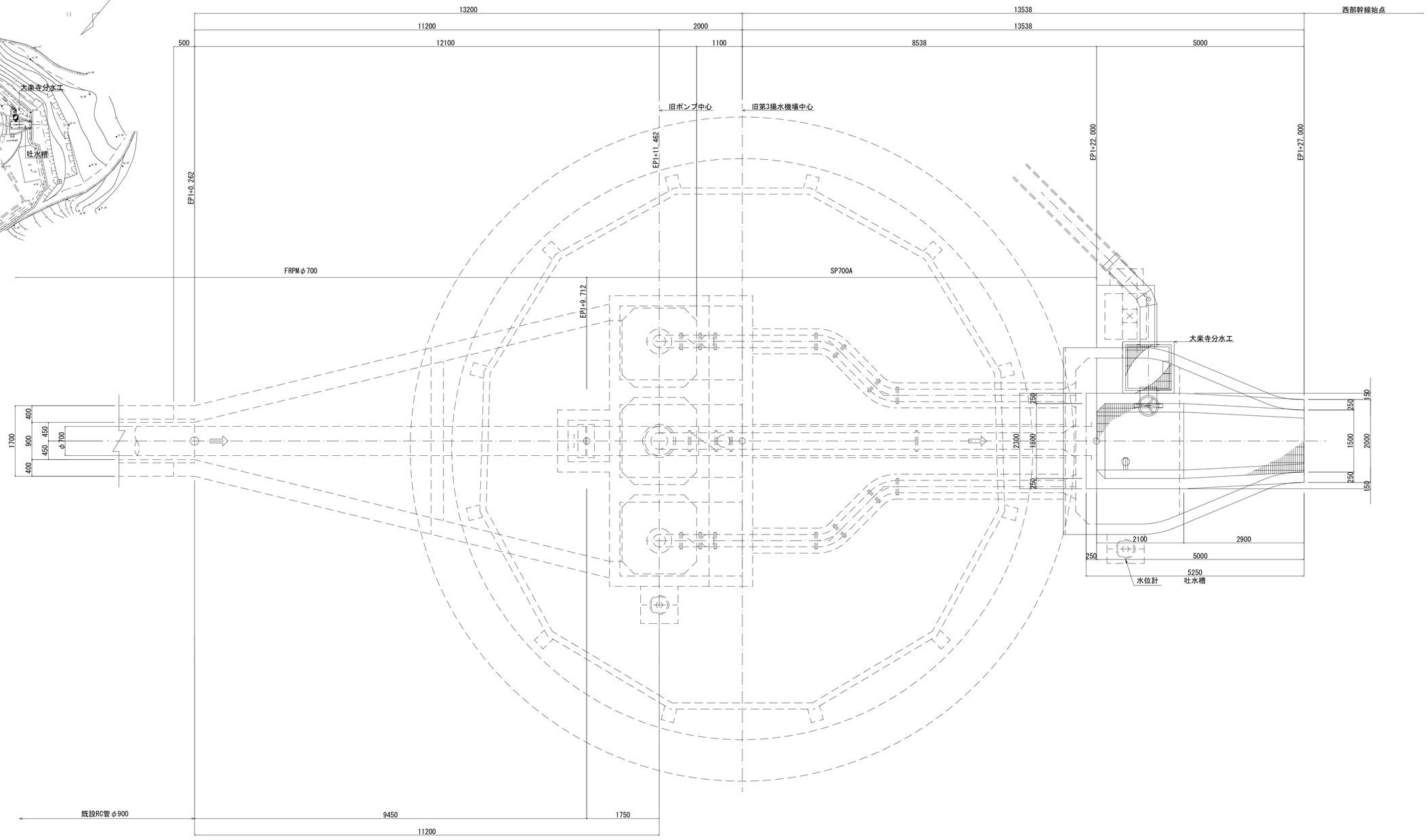

施設名	南部幹線用水路(0312100-1100-20)		
図面名	旧第三揚水機場部構造図(1/4)		
作成年月	平成25年12月		
縮尺	A1 1:50 A2 1:70	整理番号	8-559/599
作成者	関東農政局　両総農業水利事業所		

旧第三揚水機場部構造図(2/4) S=1:50

（撤去・復旧）

平断面図

縦断面図

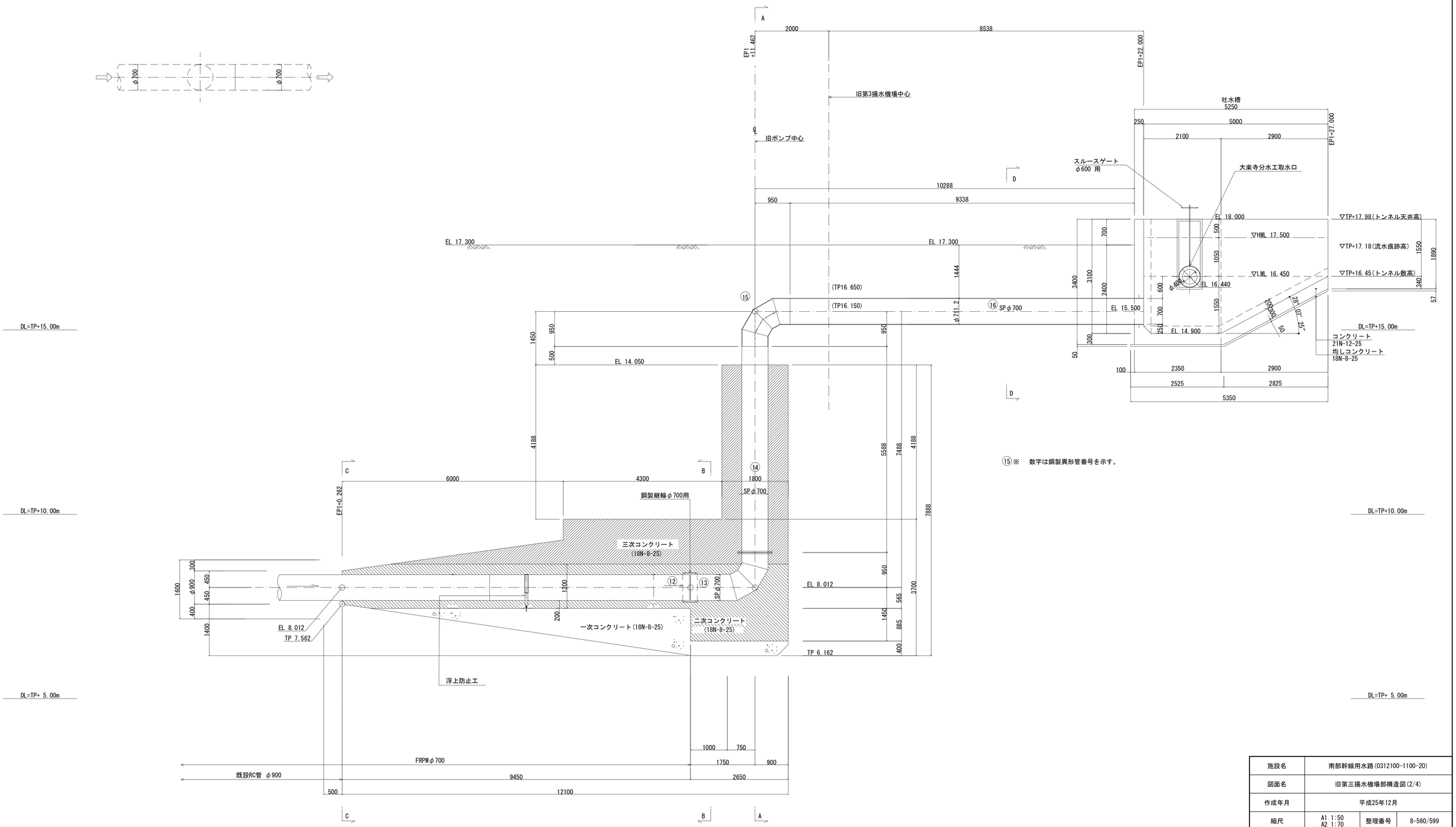

⑮※　数字は鋼製異形管番号を示す。

施設名	南部幹線用水路(0312100-1100-20)		
図面名	旧第三揚水機場部構造図(2/4)		
作成年月	平成25年12月		
縮尺	A1 1:50 A2 1:70	整理番号	8-560/599
作成者	関東農政局　両総農業水利事業所		

旧第三揚水機場部構造図(3/4)

（撤去・復旧）

S=1:50

A-A断面

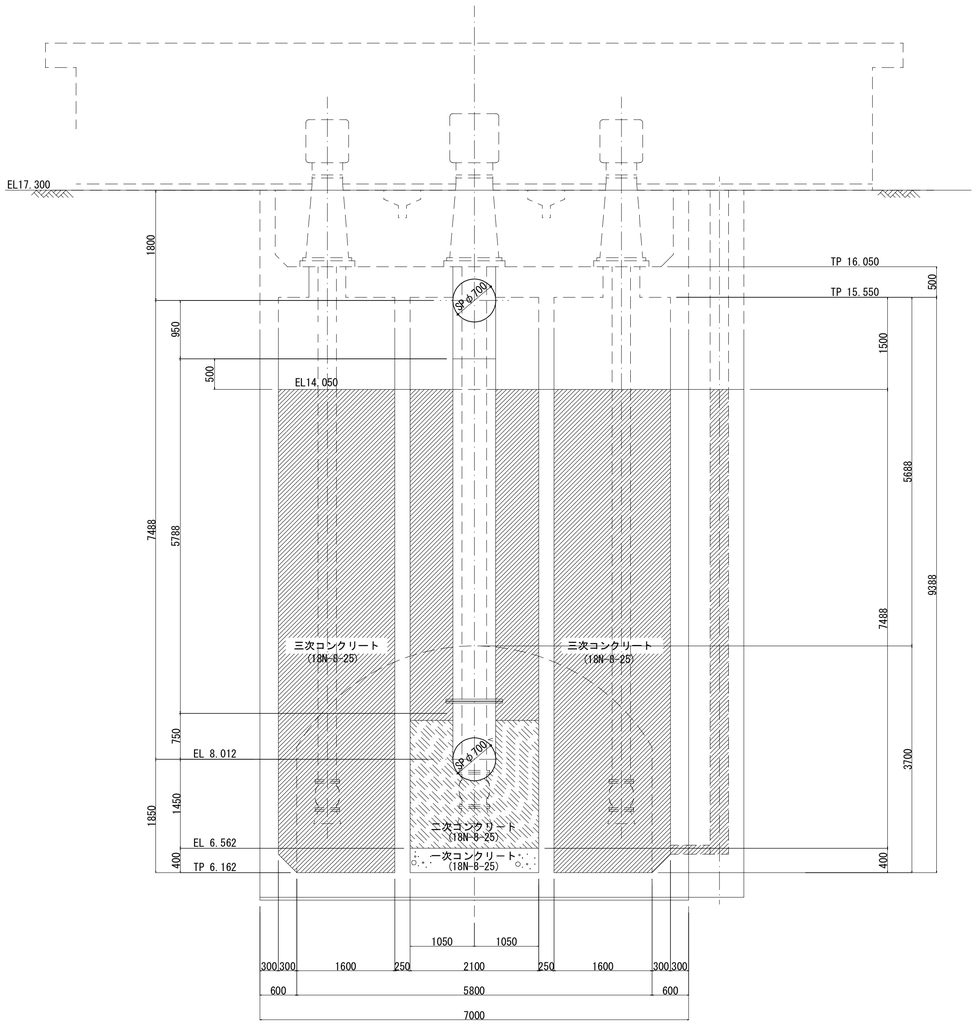

B-B断面

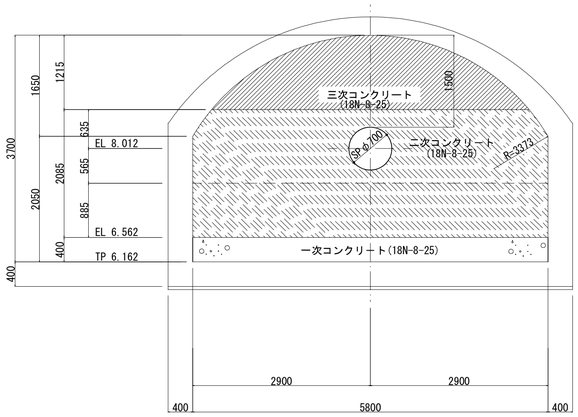

C-C断面

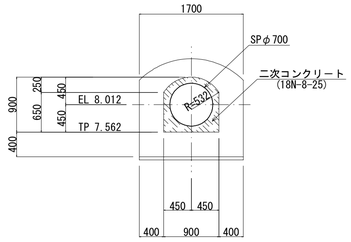

D-D断面

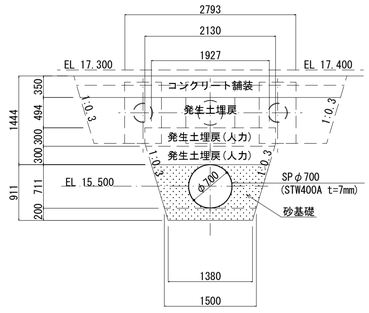

施設名	南部幹線用水路(0312100-1100-20)		
図面名	旧第三揚水機場部構造図(3/4)		
作成年月	平成25年12月		
縮尺	A1 1:50 A2 1:70	整理番号	8-561/599
作成者	関東農政局　両総農業水利事業所		

旧第三揚水機場部構造図(4/4) S=1:50

吐水槽　（撤去・復旧）

平面図

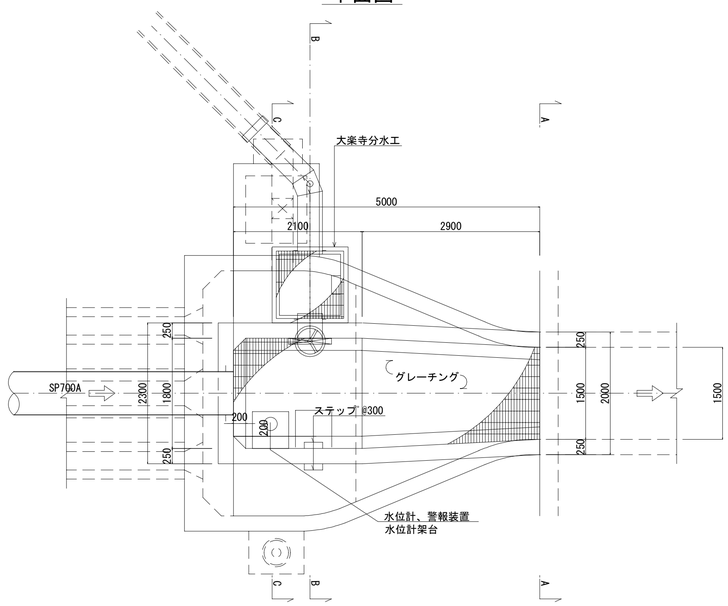

A-A断面

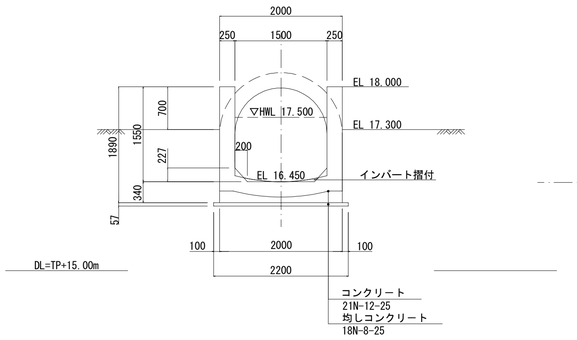

B-B断面

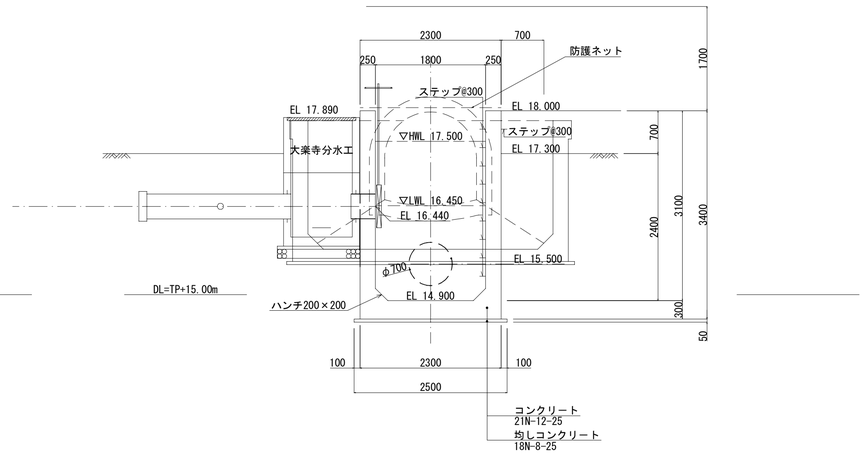

[水位計仕様条件]

形　　式:電波式水位計

数　　量:1器

測定範囲:0m～5m

測定精度:±1.0 %(F.S)

縦断図

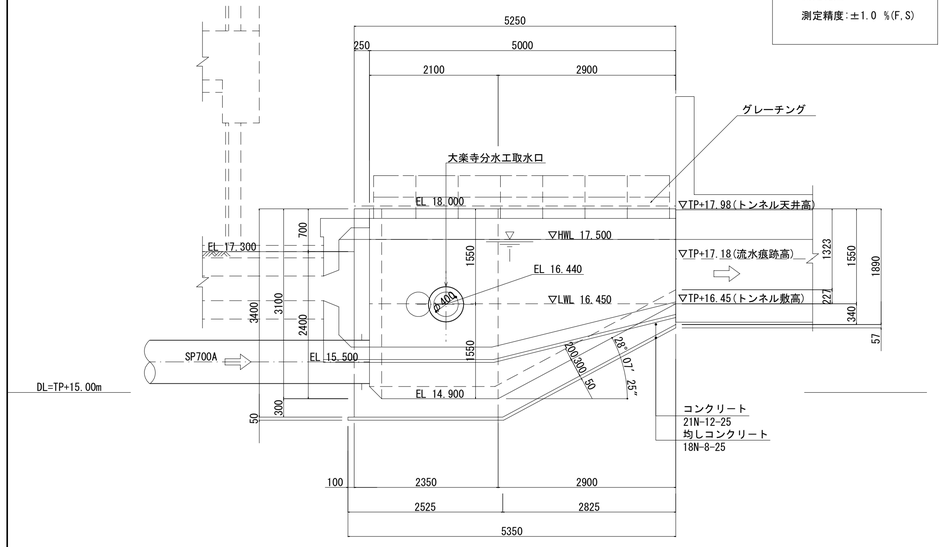

C-C断面
(水位計断面図)

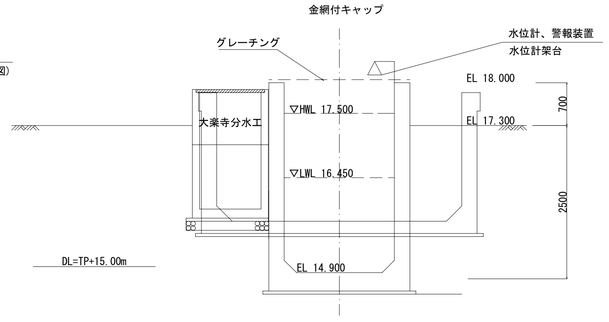

施設名	南部幹線用水路(0312100-1100-20)		
図面名	旧第三揚水機場部構造図(4/4)		
作成年月	平成25年12月		
縮尺	A1 1:50 A2 1:70	整理番号	8-562/599
作成者	関東農政局　両総農業水利事業所		

浮上防止工構造図(1/2)

接続水路トンネル区間

標準断面図 S=1:20

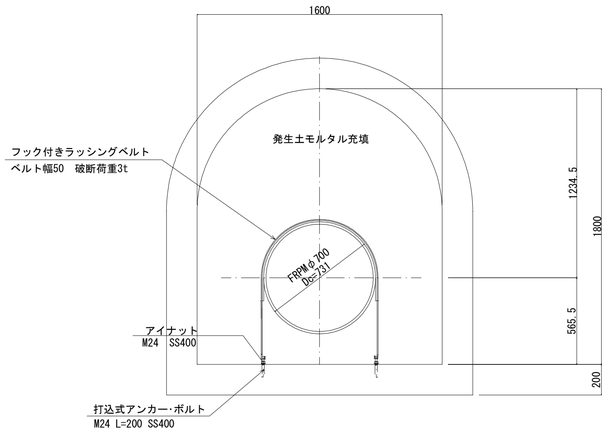

側面図 S=1:20

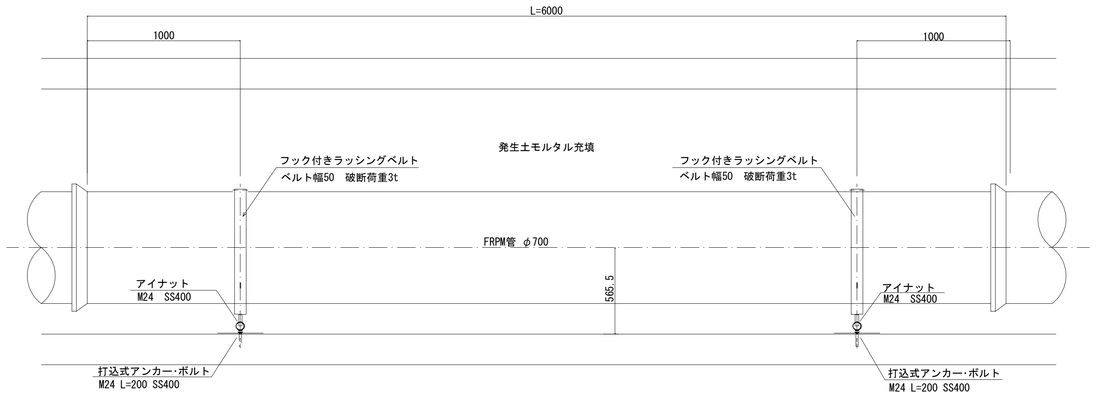

継手部詳細図

断面図

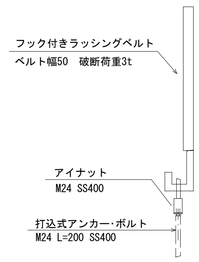

側面図

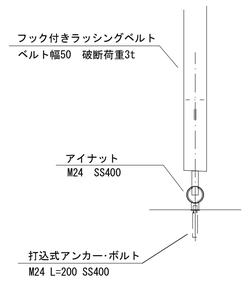

施設名	南部幹線用水路(0312100-1100-20)		
図面名	浮上防止工構造図(1/2)		
作成年月	平成25年12月		
縮尺	A1 図示	整理番号	8-563/599
作成者	関東農政局　両総農業水利事業所		

浮上防止工構造図(2/2)

既設水路トンネル区間

標準断面図 S=1:20

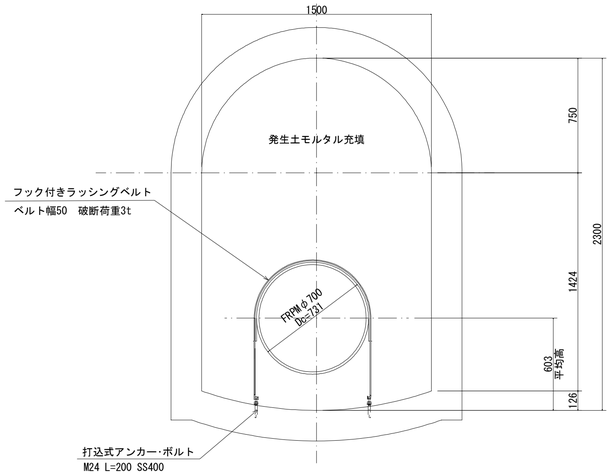

側面図 S=1:20

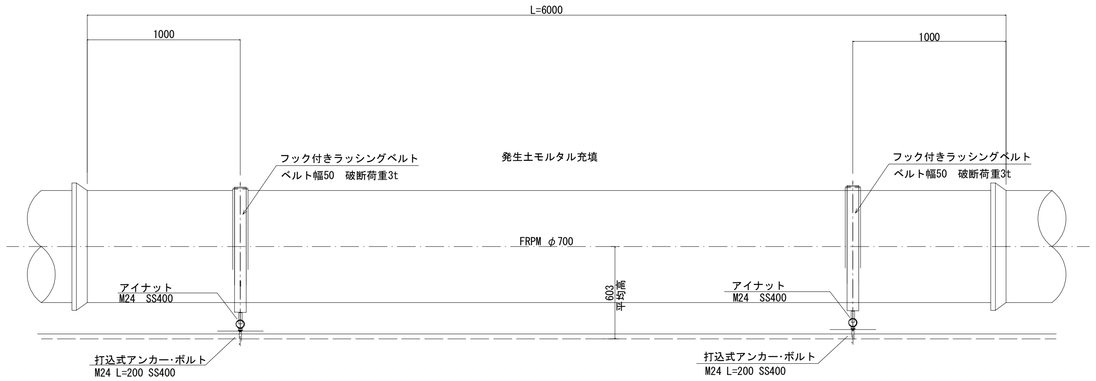

継手部詳細図

断面図

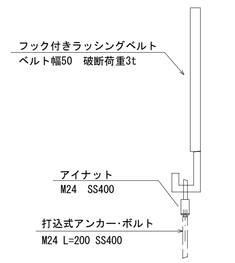

側面図

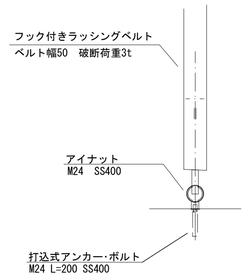

施設名	南部幹線用水路(0312100-1100-20)		
図面名	浮上防止工構造図(2/2)		
作成年月	平成25年12月		
縮尺	A1 図示	整理番号	8-564/599
作成者	関東農政局　両総農業水利事業所		

復旧図(1/2) S=1:200

長尾分水工

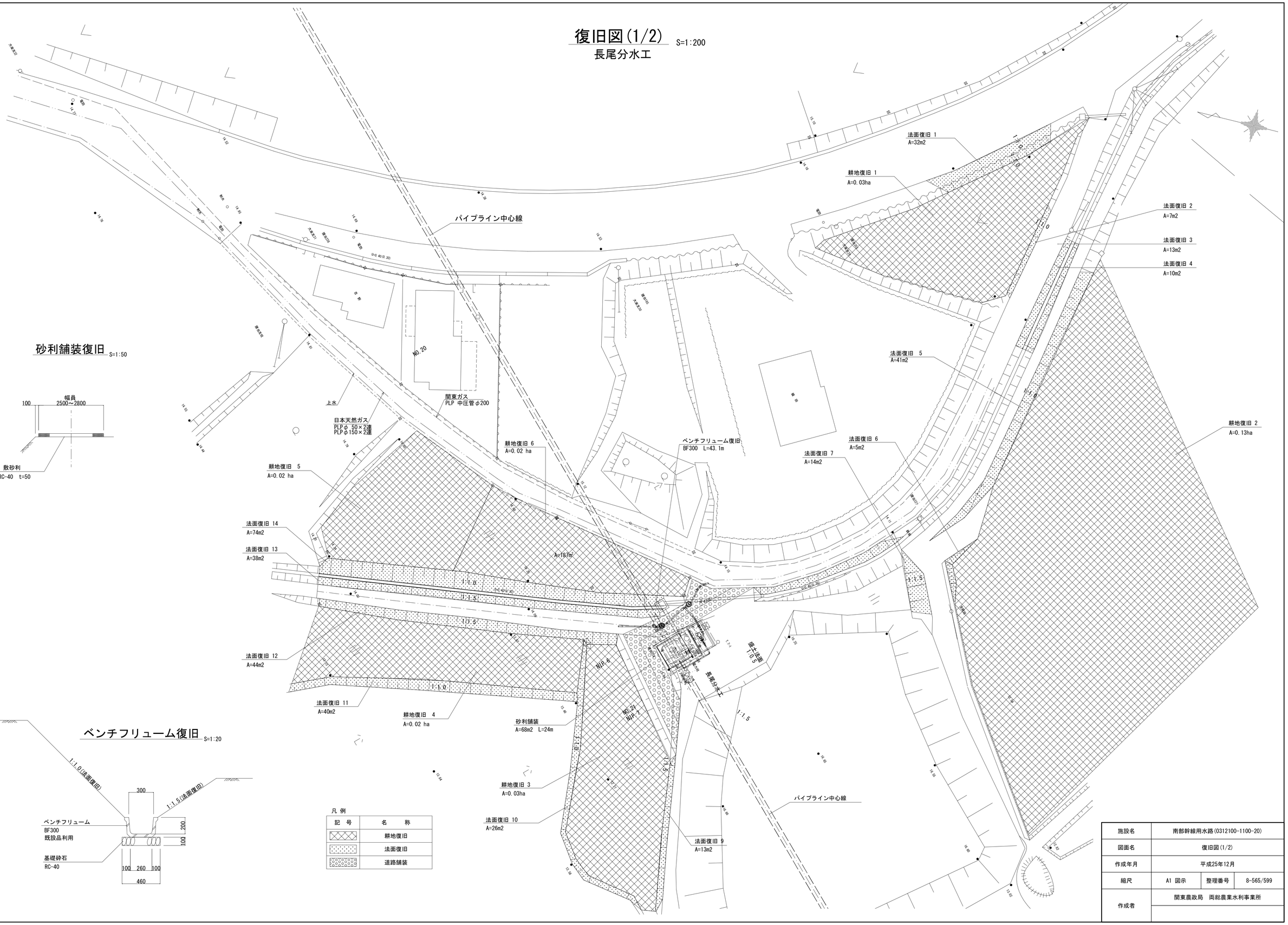

砂利舗装復旧 S=1:50

ベンチフリューム復旧 S=1:20

凡 例

記 号	名 称
	耕地復旧
	法面復旧
	道路舗装

施設名	南部幹線用水路(0312100-1100-20)		
図面名	復旧図(1/2)		
作成年月	平成25年12月		
縮尺	A1 図示	整理番号	8-565/599
作成者	関東農政局 両総農業水利事業所		

復旧図(2/2)

旧第三揚水機場

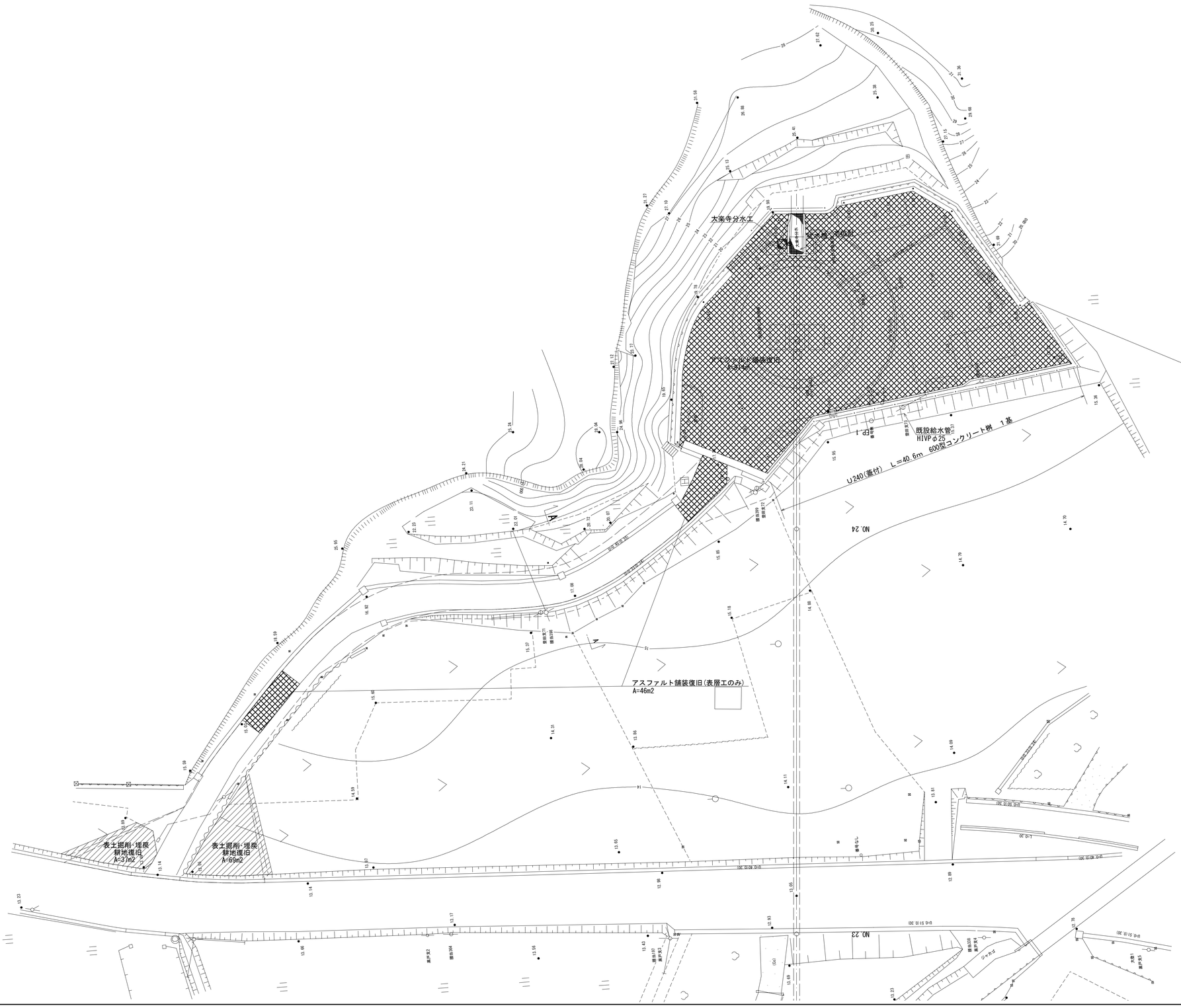

凡例

記号	名称
▨	アスファルト舗装復旧
▨	表土掘削埋戻・耕地復旧

アスファルト舗装構成図

S=1:10

表層工 アスファルト舗装版	50
上層路盤 粒調砕石 M-30	100
下層路盤 再生クラッシャーラン RC-40	150

施設名	南部幹線用水路(0312100-1100-20)		
図面名	復旧図(2/2)		
作成年月	平成25年12月		
縮尺	A1 図示	整理番号	8-566/599
作成者	関東農政局 両総農業水利事業所		

管理用道路補完整備工計画図

防護柵＜参考図＞
ガードパイプ付きガードレール S=1:30

側面図

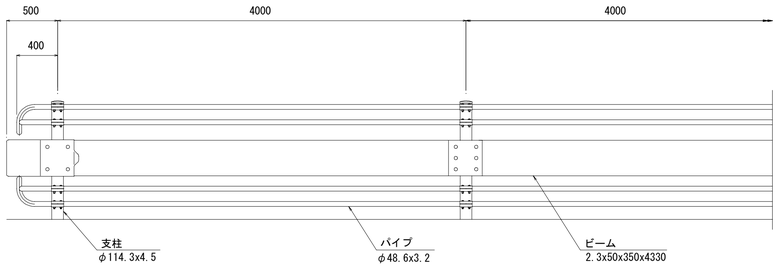

断面図

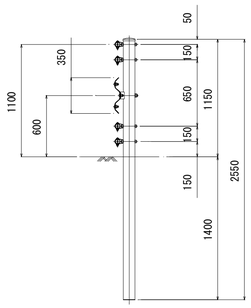

壁部塗装 S=1:15
（@3.0mピッチ）

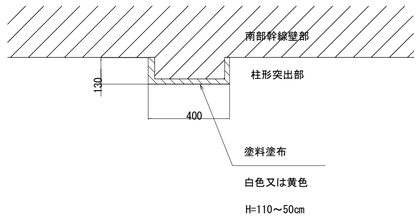

旧水門跡施工面積 S=1:30

・既設ｺﾝｸﾘｰﾄ撤去（H=0.2m平均）

・As舗装（t=3cm）

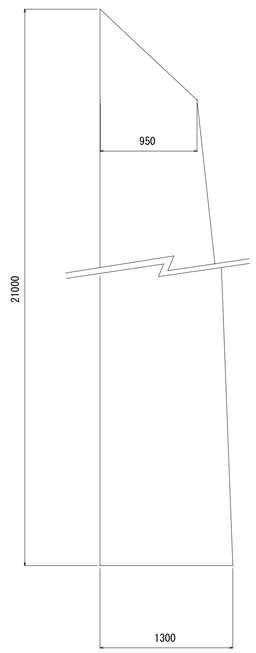

市道復旧計画図 S=1:30

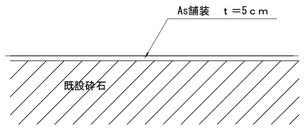

防護柵＜参考図＞ ガードパイプ S=1:30

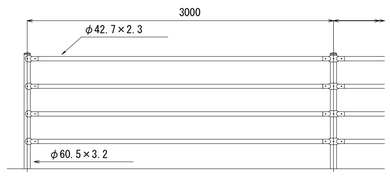

ポールコーン標準図〈参考図〉 S=1:15

・コンクリートアンカー止め　sus304 M12

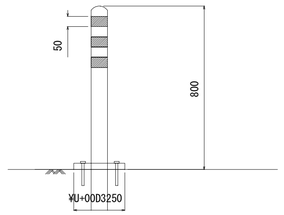

デリネター標準図〈参考図〉 S=1:15

・φ100両側反射、頭部ｱﾙﾐﾀﾞｲｶｽﾄ、反射板ﾒﾀｸﾘﾙ

・ｺﾝｸﾘｰﾄｱﾝｶｰ止め　sus304 M12

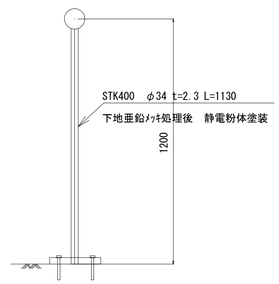

ガードレール反射テープ処理 S=1:5

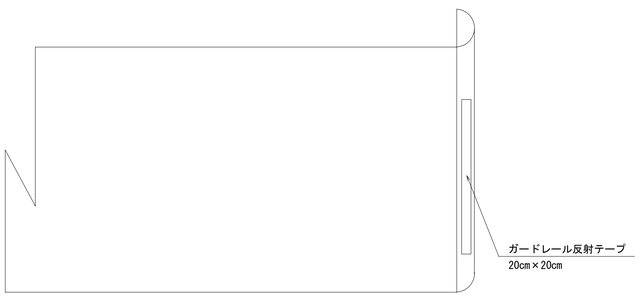

施設名	南部幹線用水路(0312100-1100-20)		
図面名	管理用道路補完整備工計画図		
作成年月	平成26年 3月		
縮尺	A1 図示	図面番号	8-567/599
作成者	関東農政局　両総農業水利事業所		

増穂分水工周辺整備工計画図(1/8)

(平面図・標準断面図・縦断図)

大 網 白 里 市

平面図 S=1:500

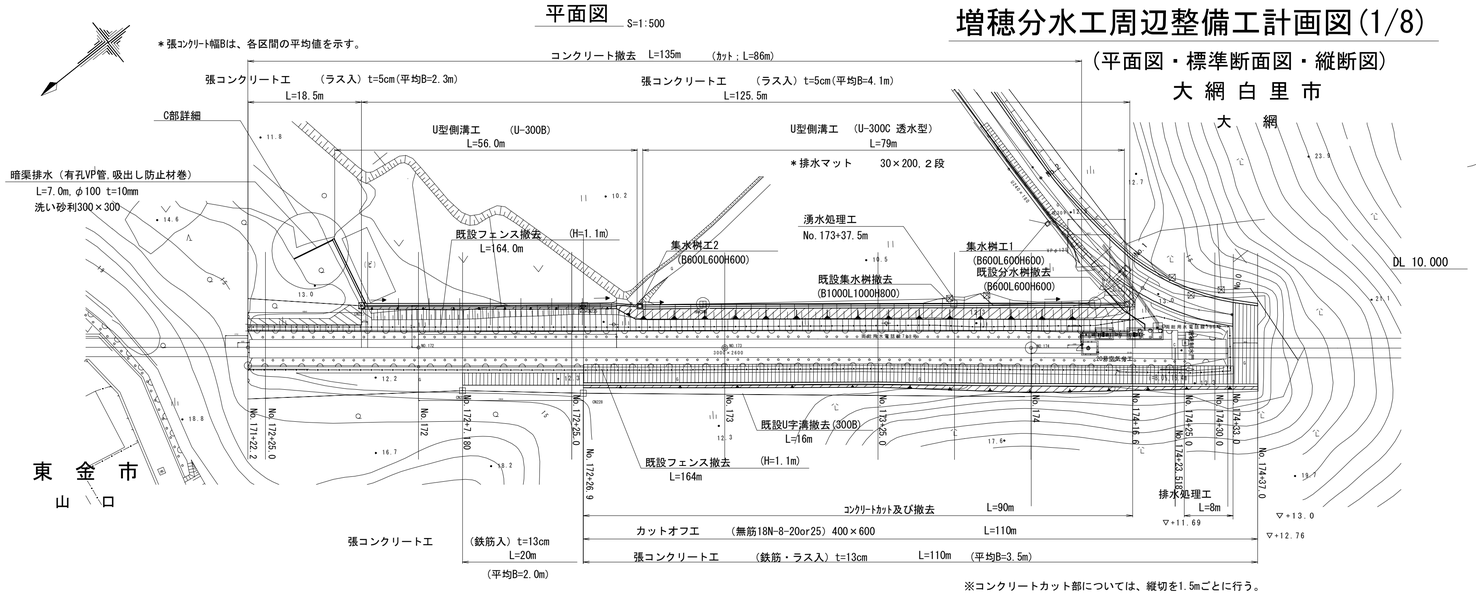

※コンクリートカット部については、縦切を1.5mごとに行う。

縦断図 H=1:500 V=1:100

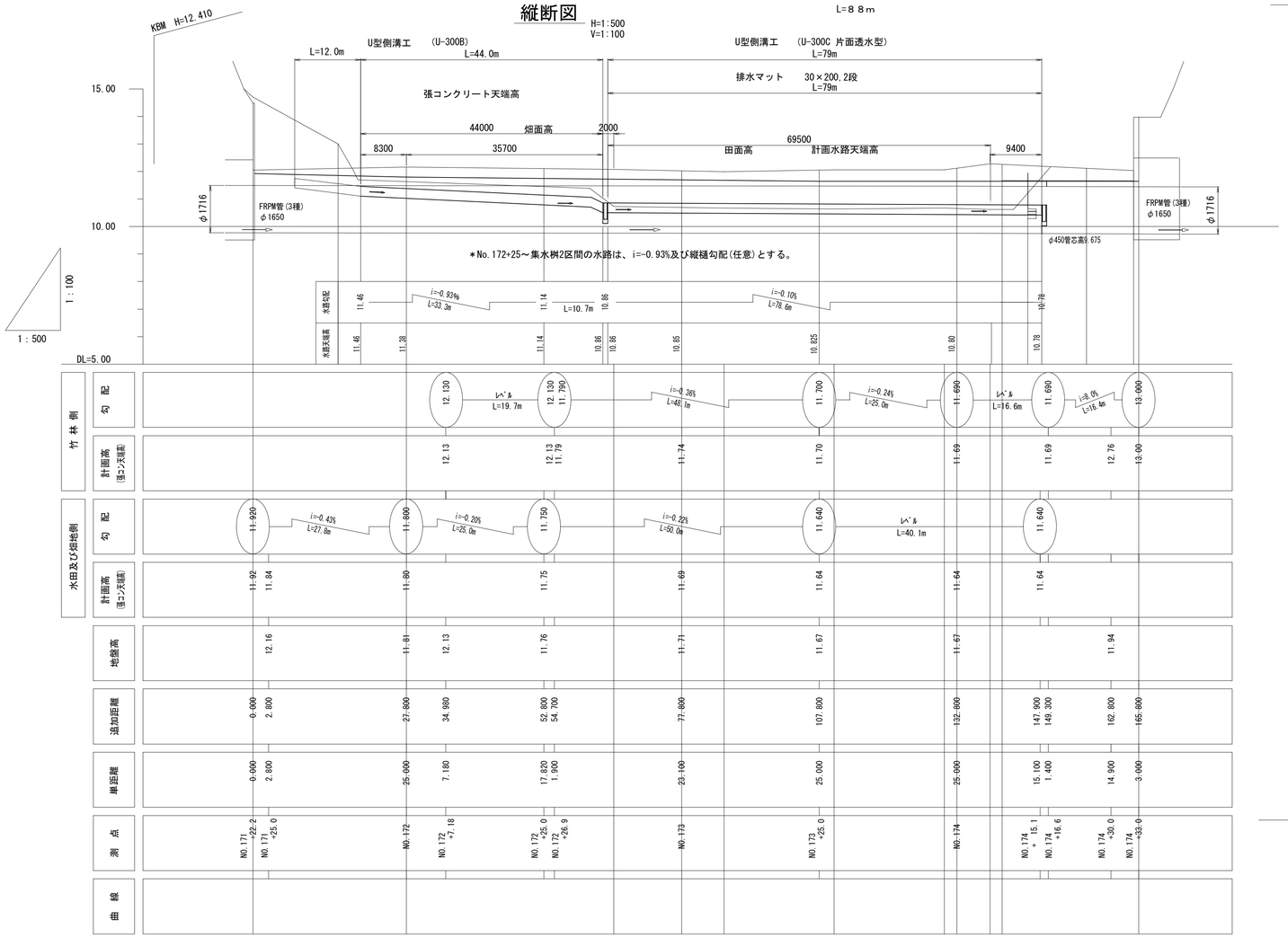

標準断面図 S=1:100

NO.174+30.0

GH=11.94
FH=(12.82)

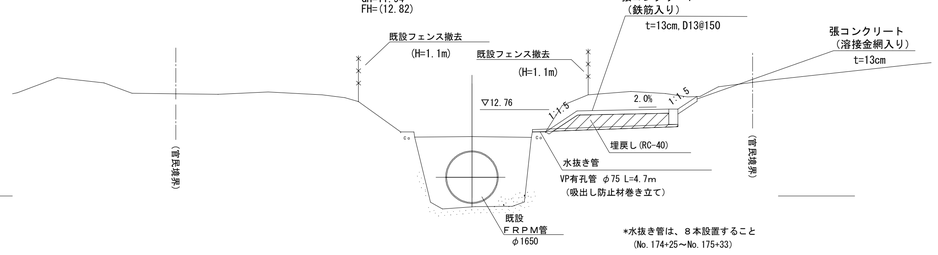

NO.173

GH=11.71
FH=11.69

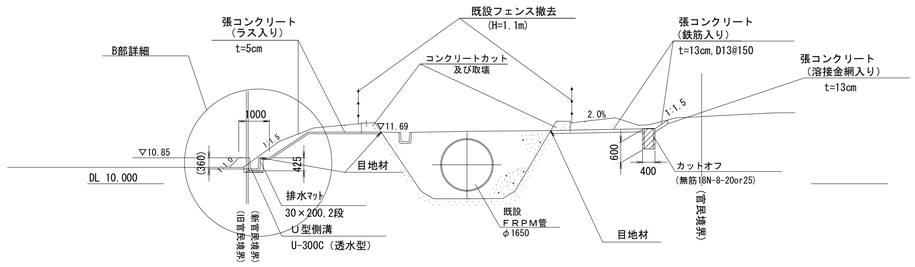

＊目地材は、横断方向（10.0mﾋﾟｯﾁ）及び縦断方向に設置する。

NO.172

GH=11.81
FH=11.80

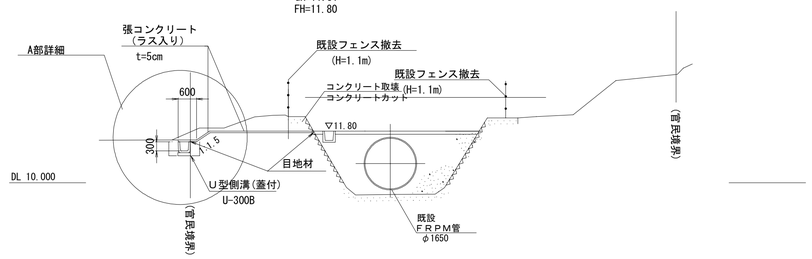

A部詳細図 S=1:30

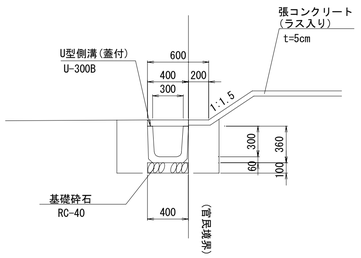

B部詳細図 S=1:30

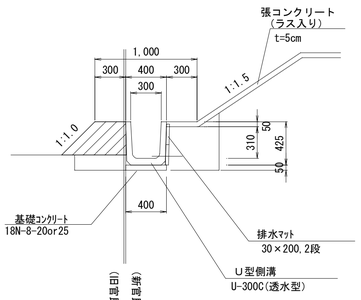

＊U型側溝は片側のみ透水性壁とする。

＊畦畔は、購入土（粘性土）とする。

湧水処理工 S=1:30

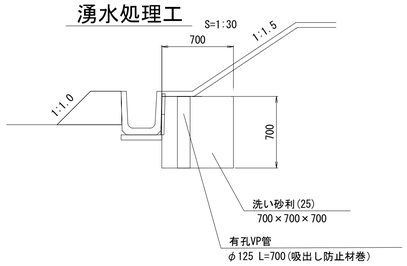

C部詳細図 S=1:30

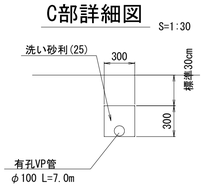

施設名	南部幹線用水路(0312100-1100-20)		
図面名	増穂分水工周辺整備工計画図(1/8)		
作成年月	平成26年 3月		
縮尺	A1 図示	図面番号	8-568/599
作成者	関東農政局 両総農業水利事業所		

増穂分水工周辺整備工計画図(2/8) S=1:100

（横断図；幹線水路）

NO.173

GH=11.71
FH=11.69(11.74)

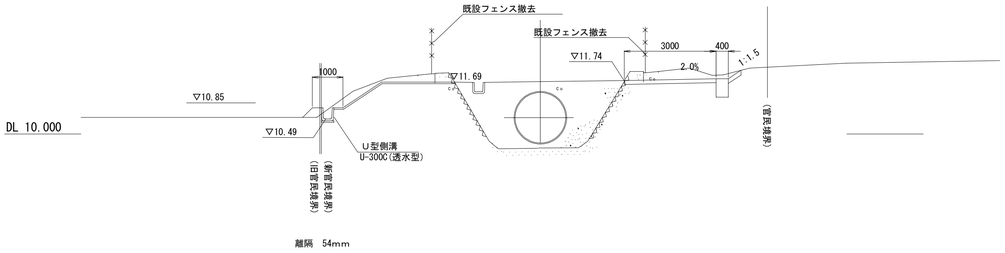

離隔　54mm

NO.174+30.0

GH=11.94
FH=(12.82)

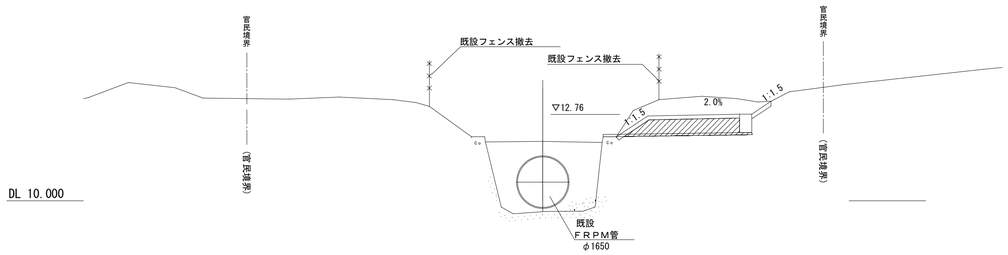

NO.172+25

GH=11.76
FH=11.75

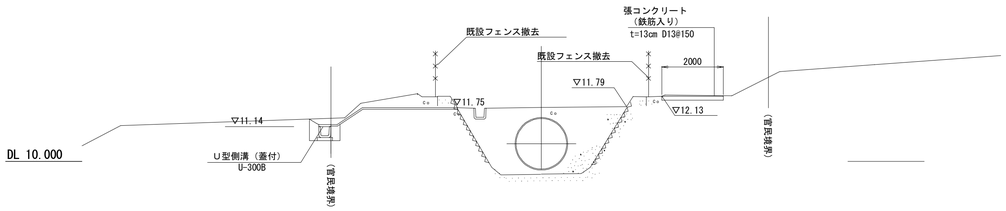

NO.174

GH=11.67
FH=11.64(11.69)

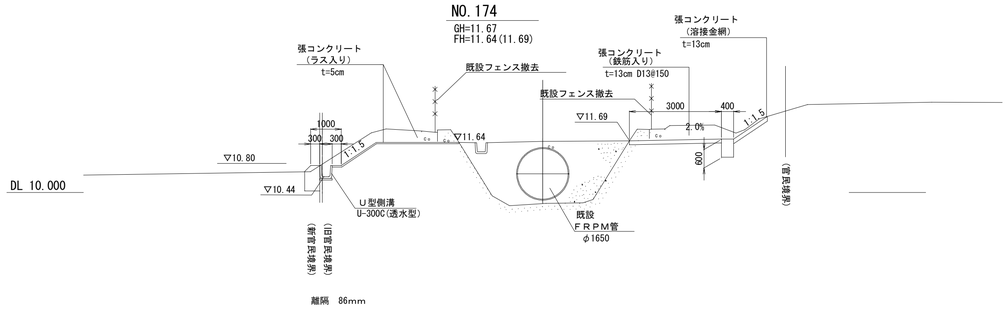

離隔　86mm

NO.172

GH=11.81
FH=11.80

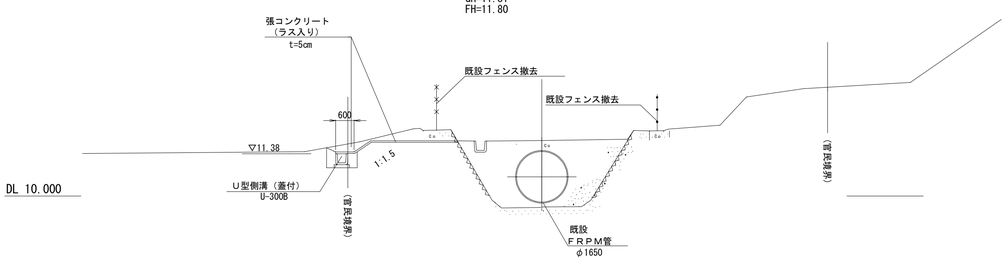

NO.173+25.0

GH=11.67
FH=11.64(11.70)

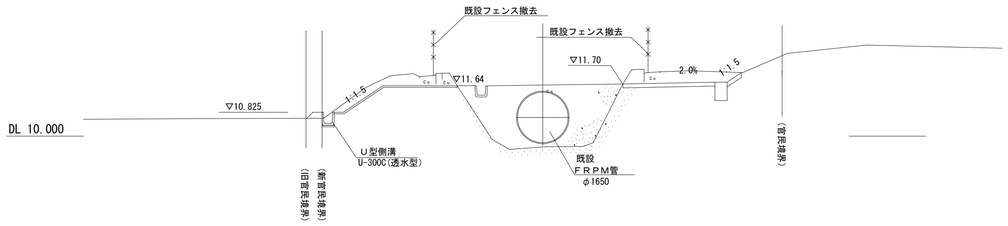

離隔　520mm

NO.171+25

GH=12.16
FH=11.84

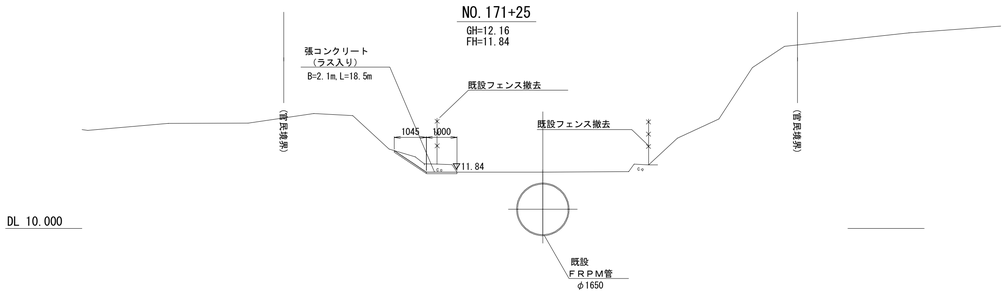

施設名	南部幹線用水路(0312100-1100-20)		
図面名	増穂分水工周辺整備工計画図(2/8)		
作成年月	平成26年 3月		
縮尺	A1 1:100 A2 1:141	図面番号	8-569/599
作成者	関東農政局　両総農業水利事業所		

増穂分水工周辺整備工計画図(3/8)

（幹線水路 集水桝構造図）

平面図

S=1:100

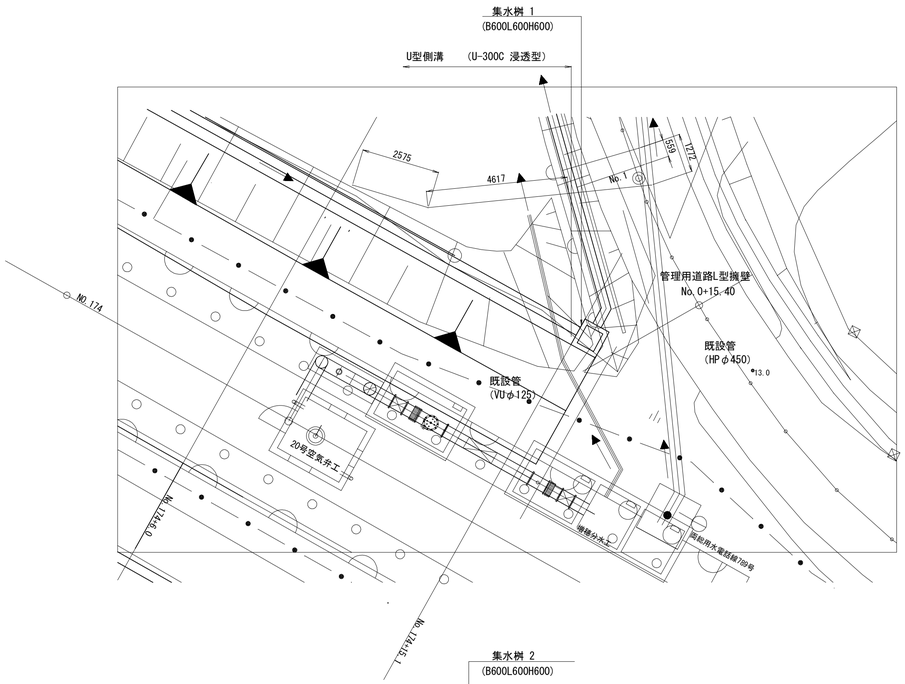

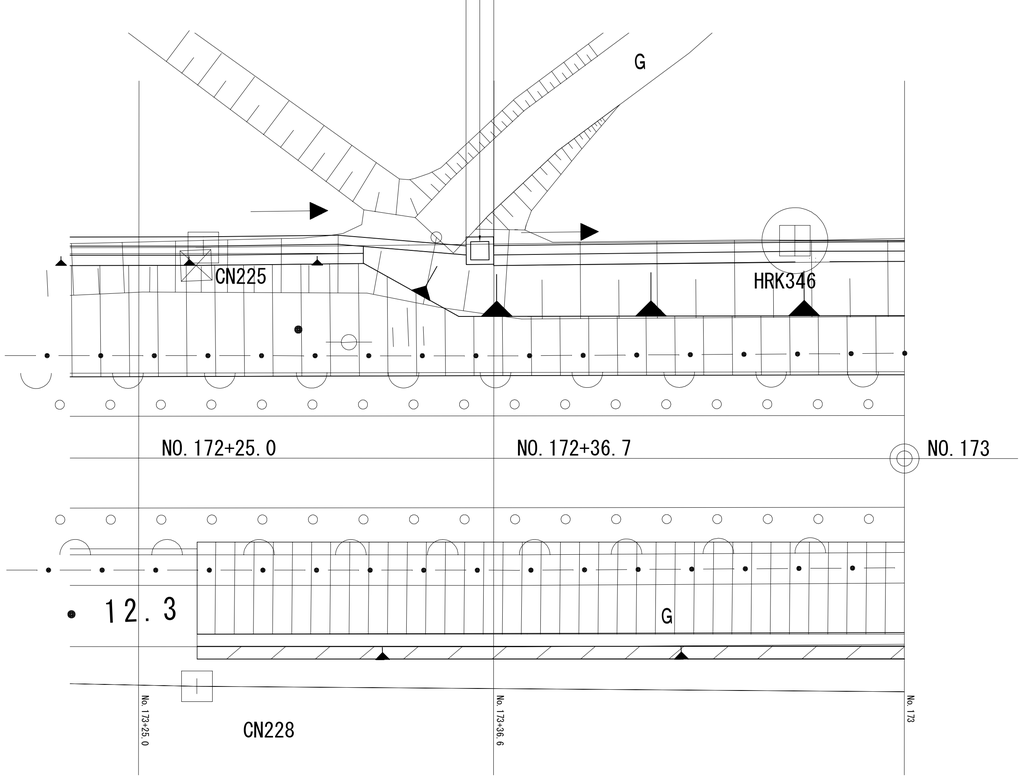

集水桝1構造図

S=1:20

(B600L600H600)
(No.174+15.10)

B-B 断面

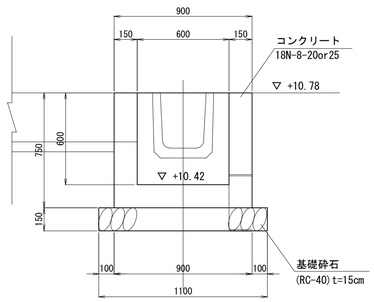

A-A 断面

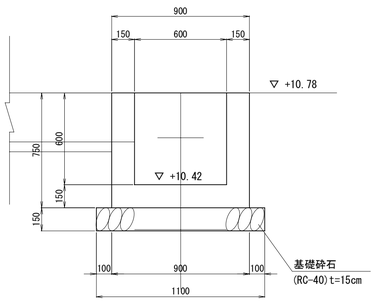

平面図

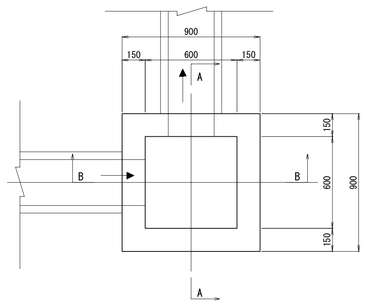

集水桝2構造図

S=1:20

(B600L600H600)
(No.172+36.70)

B-B 断面

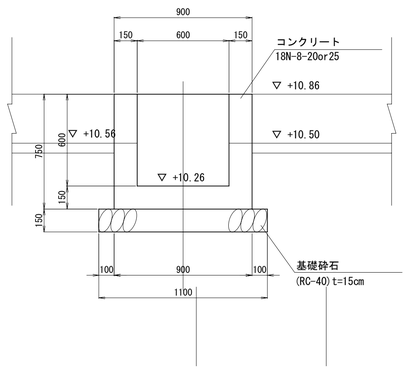

A-A 断面

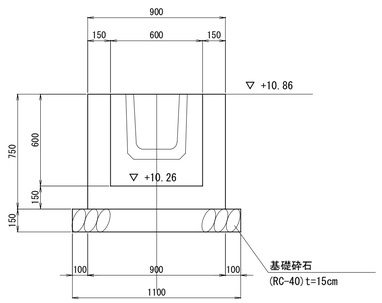

平面図

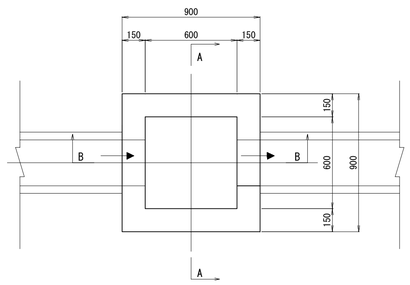

施設名	南部幹線用水路(0312100-1100-20)		
図面名	増穂分水工周辺整備工計画図(3/8)		
作成年月	平成26年 3月		
縮尺	A1 図示	図面番号	8-570/599
作成者	関東農政局 両総農業水利事業所		

増穂分水工周辺整備工計画図(4/8)

（Ｌ型擁壁工 平面・縦断図）

平面図 S=1:500

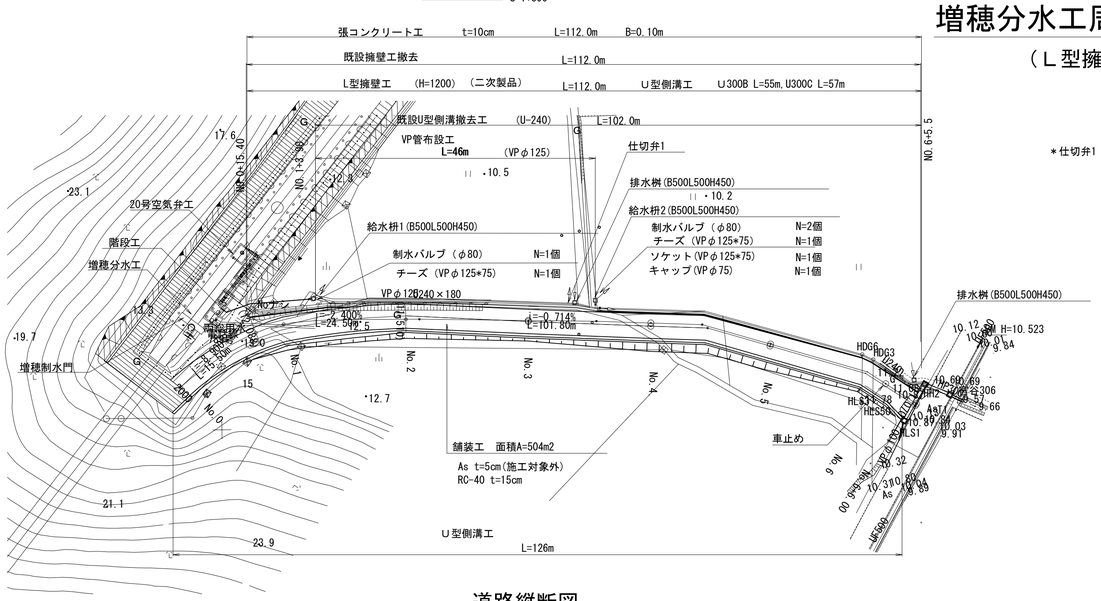

＊仕切弁1：

仕切弁(内ネジφ125)	N=1個
ネジ式ソケット(VPφ125)	N=2個
チーズ (VPφ125*125)	N=1個
45° エルボ(VPφ125)	N=1個

道路縦断図

H:1:500
V:1:100

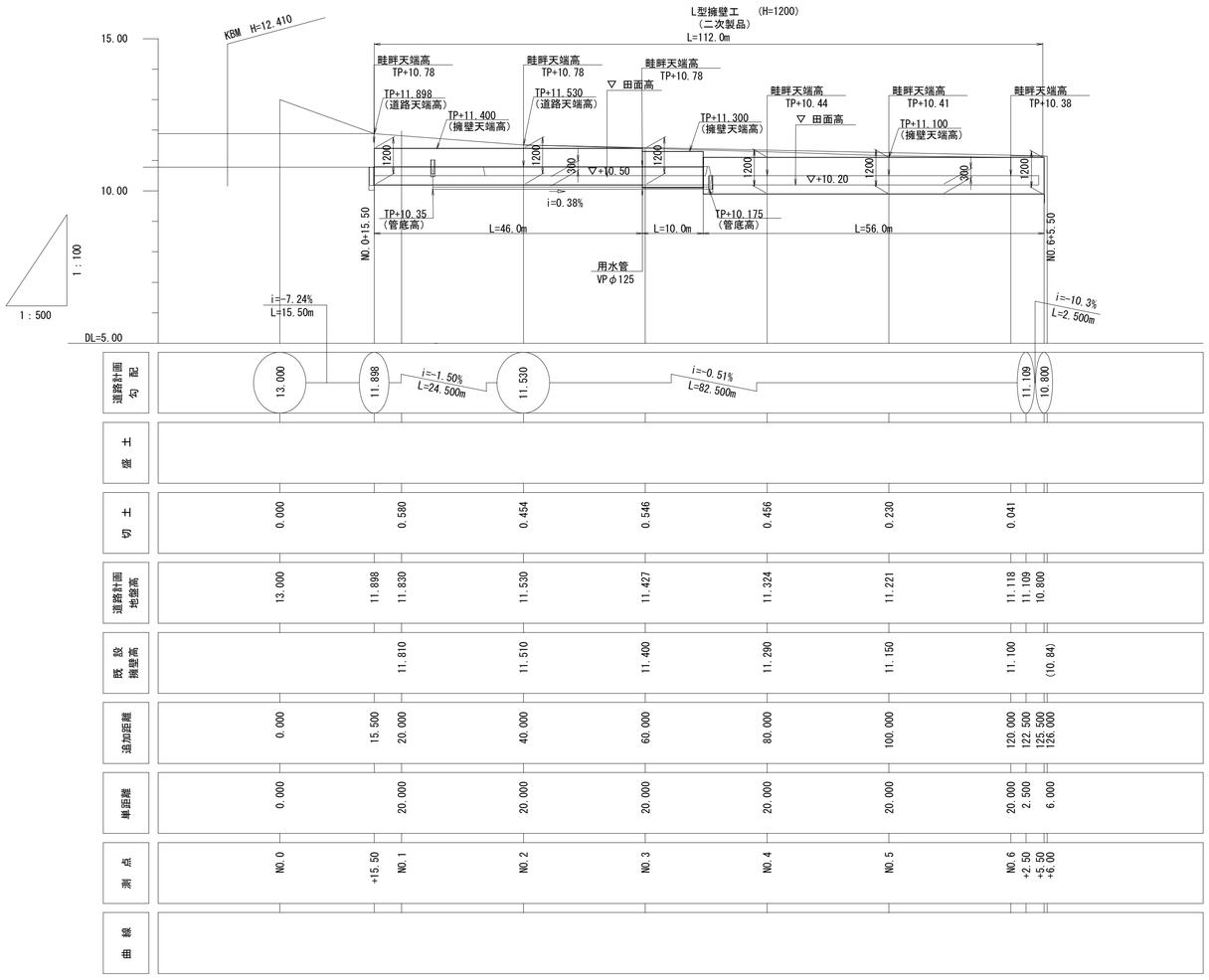

L型擁壁工（二次製品）標準断面図 S=1:30

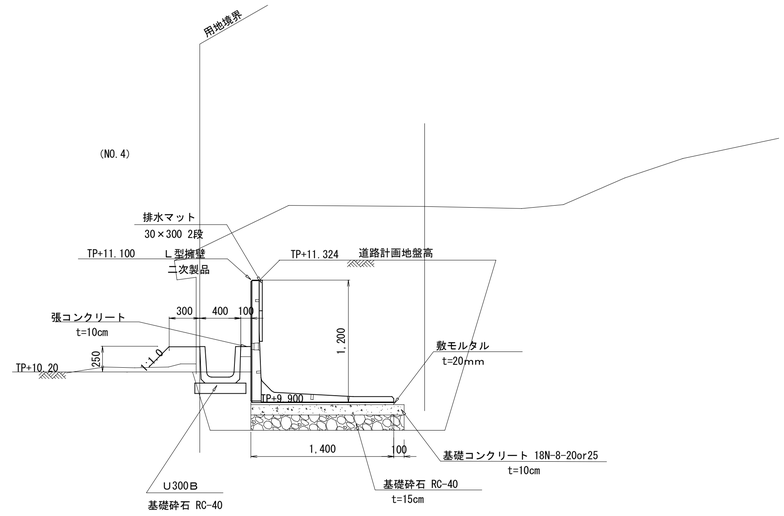

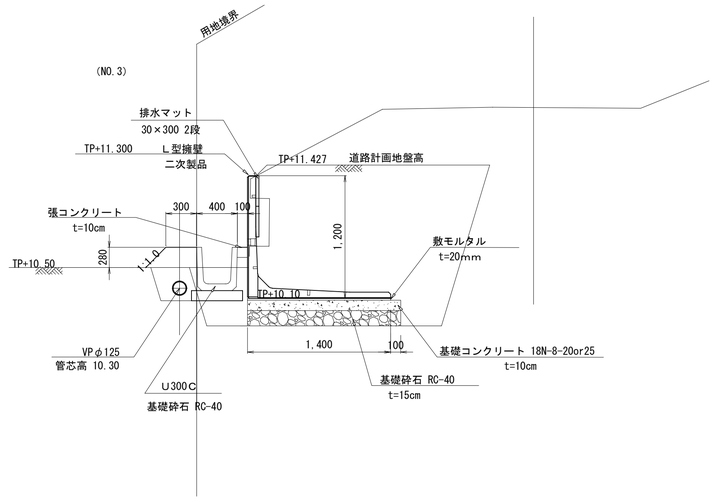

舗装断面図 S=1:20

＊横断勾配を2%程度とし、道路側溝へ路面排水させる。

表 層 工 再生密粒度アスコン	t= 5cm (施工対象外)
路盤工 再生クラッシャーラン	t=15cm

施設名	南部幹線用水路(0312100-1100-20)		
図面名	増穂分水工周辺整備工計画図(4/8)		
作成年月	平成26年 3月		
縮尺	A1 図示	図面番号	8-571/599
作成者	関東農政局 両総農業水利事業所		

増穂分水工周辺整備工計画図(5/8)

S=1:100

（管理用道路横断図）

SNO.3

GH=12.07
FH=11.427

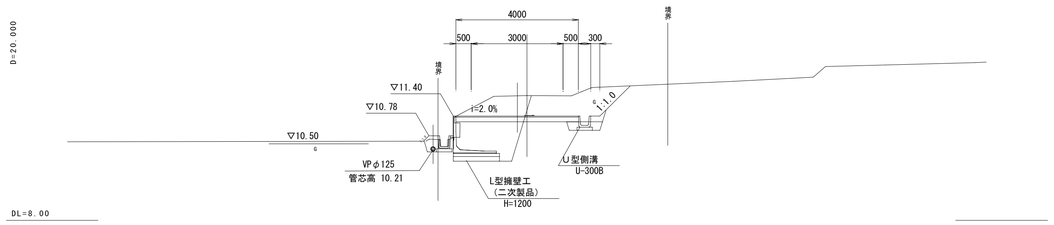

SNO.6+5.50

GH=10.84
FH=10.80

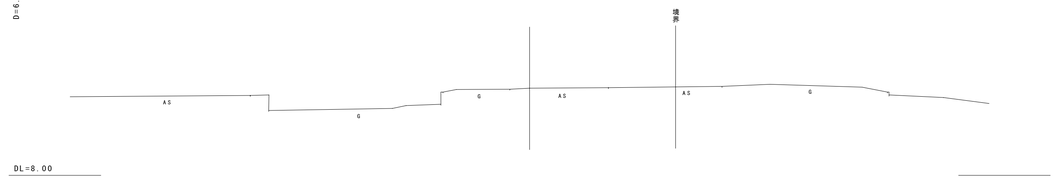

SNO.2

GH=12.14
FH=11.53

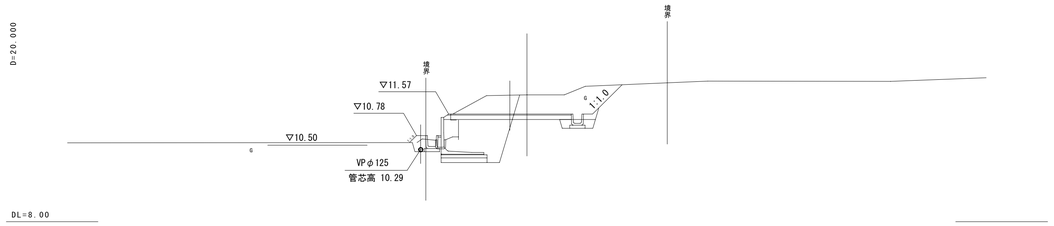

SNO.6

GH=11.15

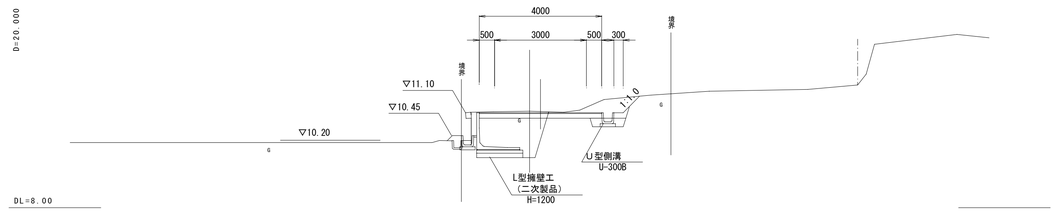

SNO.1

GH=12.50
FH=11.83

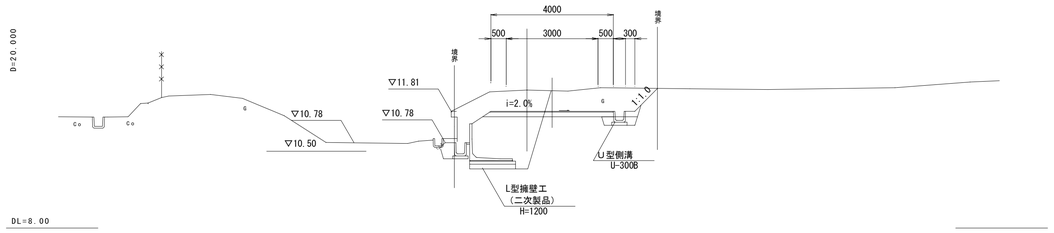

SNO.5

GH=11.40
FH=11.221

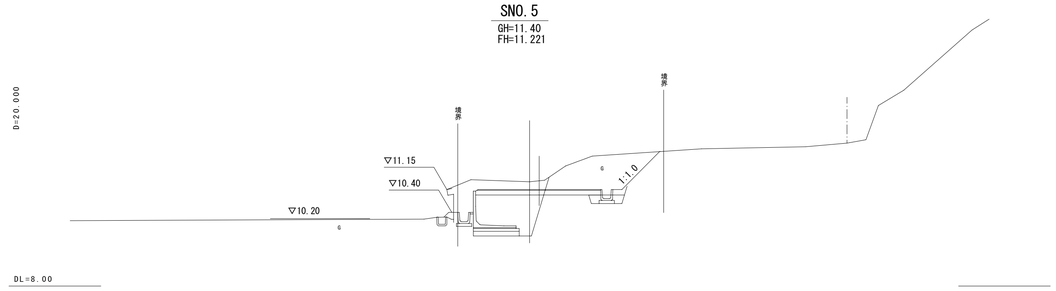

SNO.0

GH=13.50
FH=

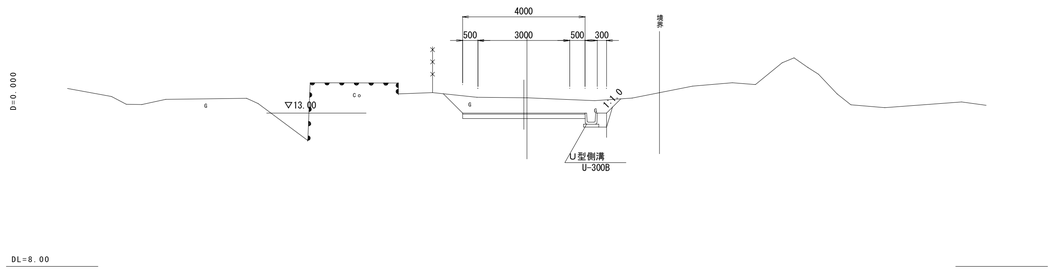

SNO.4

GH=11.82
FH=11.324

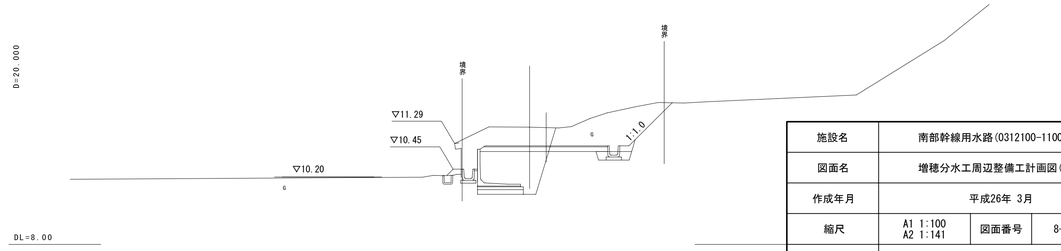

施設名	南部幹線用水路(0312100-1100-20)		
図面名	増穂分水工周辺整備工計画図(5/8)		
作成年月	平成26年 3月		
縮尺	A1 1:100 A2 1:141	図面番号	8-572/599
作成者	関東農政局　両総農業水利事業所		

増穂分水工周辺整備工計画図(6/8)

（市道部復旧図）

市道付近平面図

（市道舗装取壊・復旧面積） S=1:100

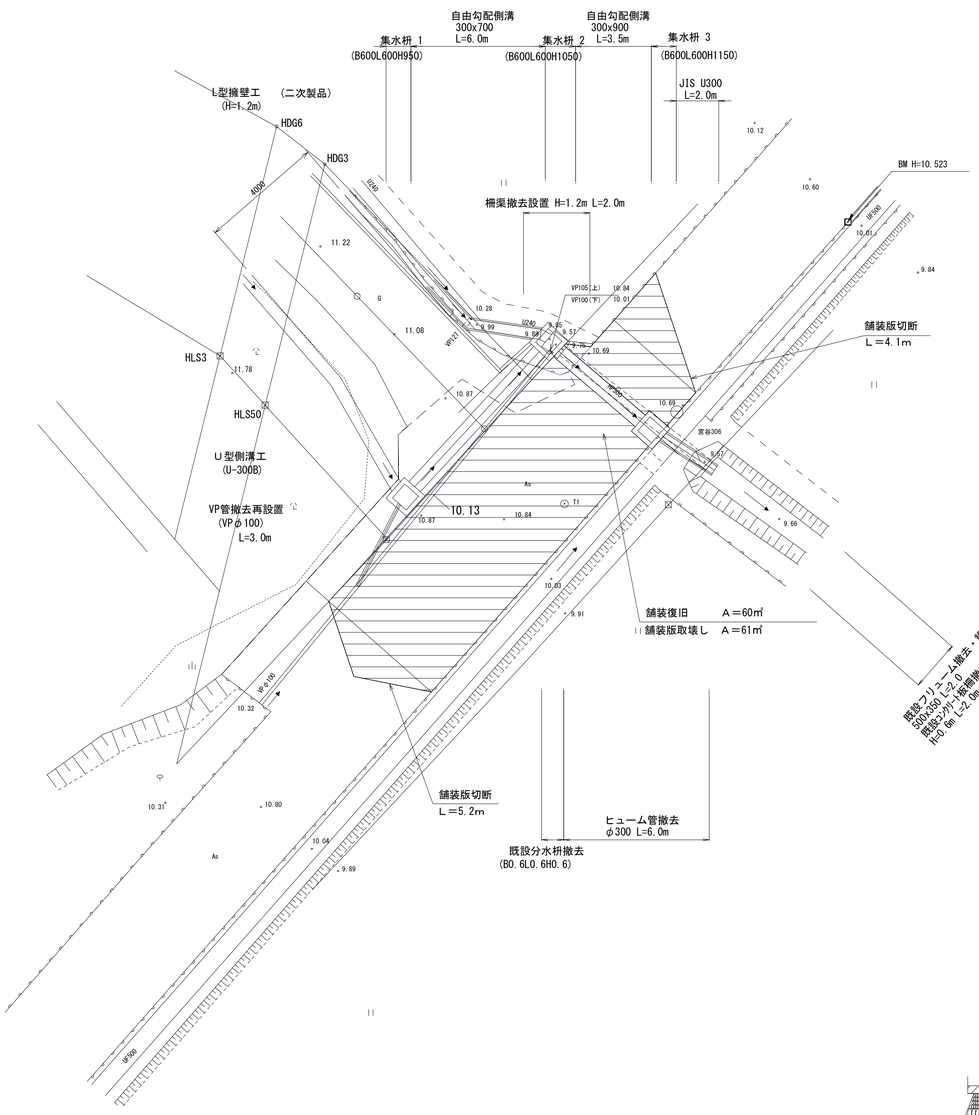

市道付近平面図

（市道舗装 路盤復旧面積） S=1:100

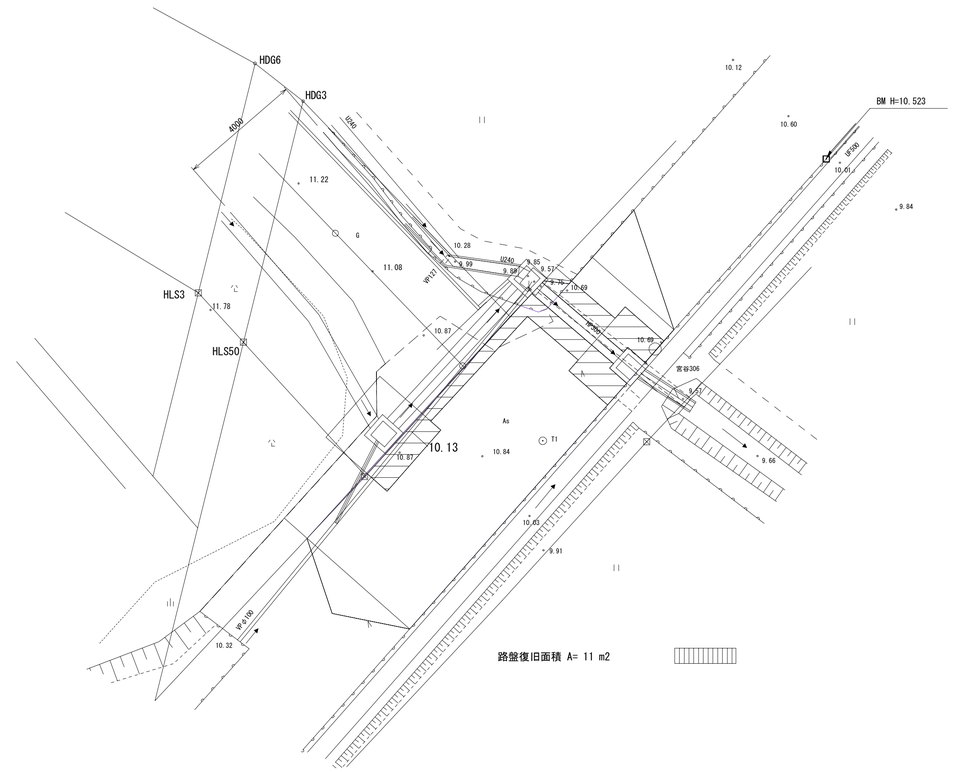

市道舗装復旧断面図

S=1:20

表 層 工 再生密粒度アスコン	t= 5cm	
上層路盤工 粒度調整スラグ	t=10cm	
下層路盤工 再生クラッシャーラン	t=15cm	

施設名	南部幹線用水路(0312100-1100-20)		
図面名	増穂分水工周辺整備工計画図(6/8)		
作成年月	平成26年 3月		
縮尺	A1 図示	図面番号	8-573/599
作成者	関東農政局 両総農業水利事業所		

増穂分水工周辺整備工計画図(7/8)

S=1:20

（付帯施設構造図 一般部）

給水枡 1

500×500×450

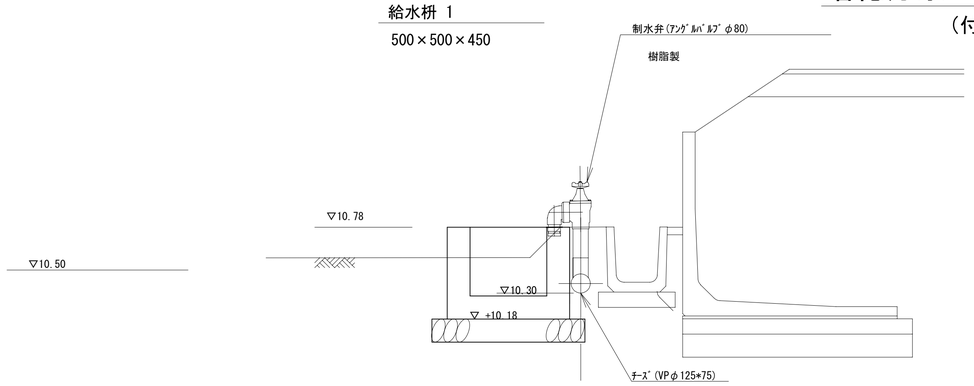

給水枡 2

500×500×450

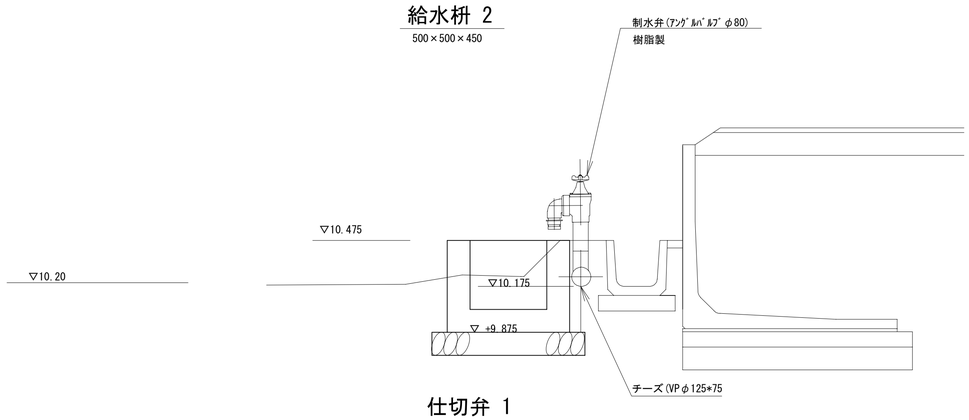

仕切弁 1

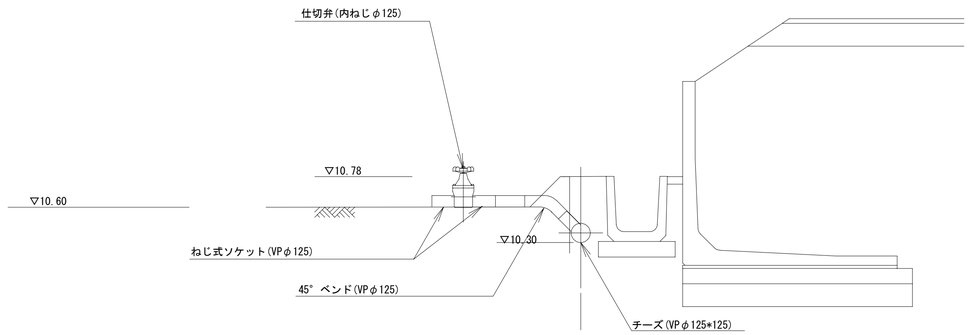

給水枡詳細図

平面図

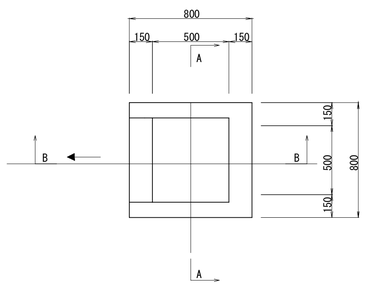

A-A 断面

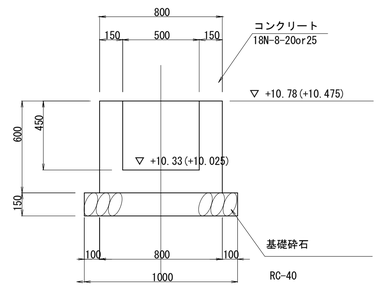

B-B 断面

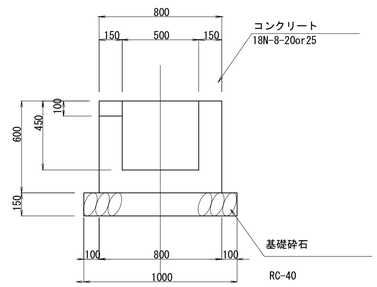

(参考)車止め

上下式

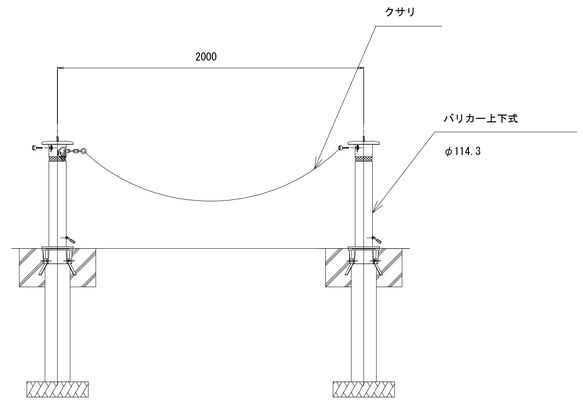

階段工

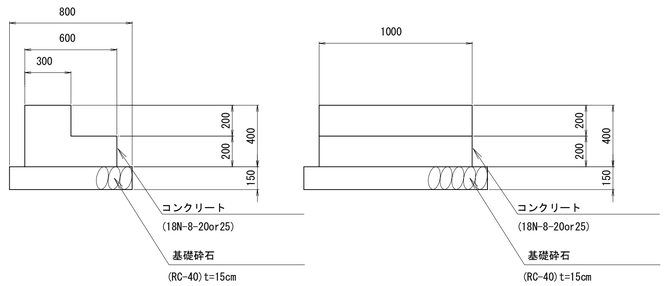

U型側溝工

(JIS U300B)

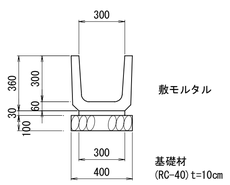

U型側溝工

(JIS U300C)

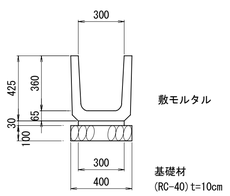

道路側溝工

(JIS U300B)

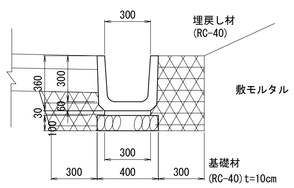

施設名	南部幹線用水路(0312100-1100-20)		
図面名	増穂分水工周辺整備工計画図(7/8)		
作成年月	平成26年 3月		
縮尺	A1 1:20 A2 1:28	図面番号	8-574/599
作成者	関東農政局　両総農業水利事業所		

増穂分水工周辺整備工計画図(8/8)

（付帯施設構造図 市道部）

縦断面図 S=1:20

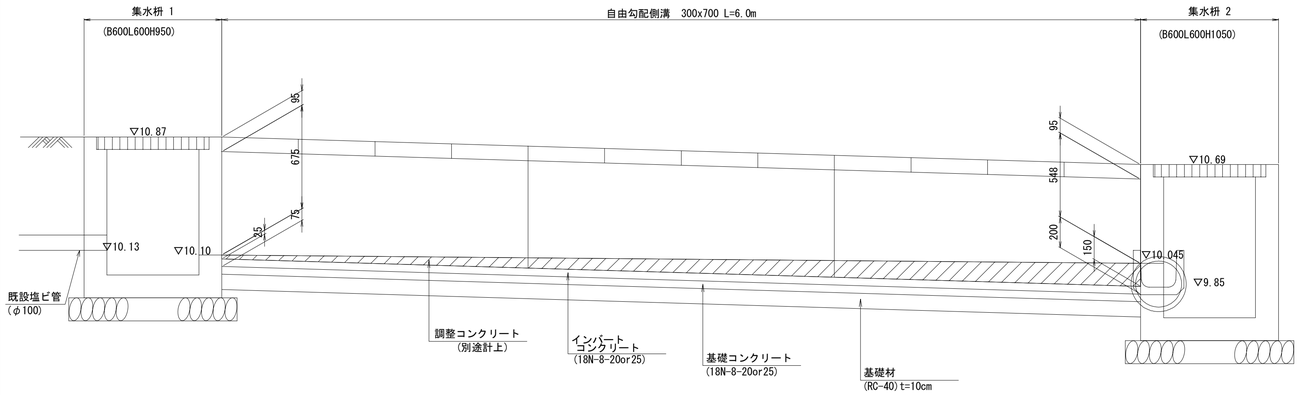

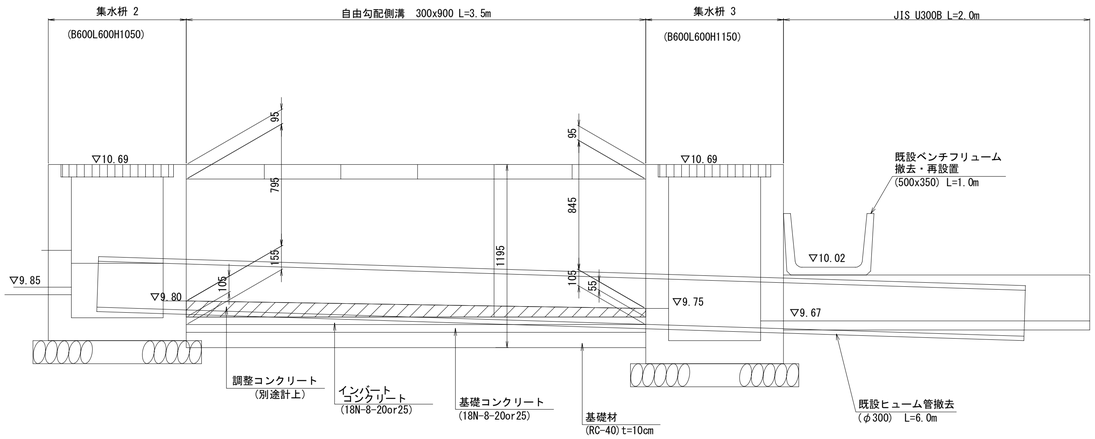

集水枡 1 S=1：20
(B600L600H950)

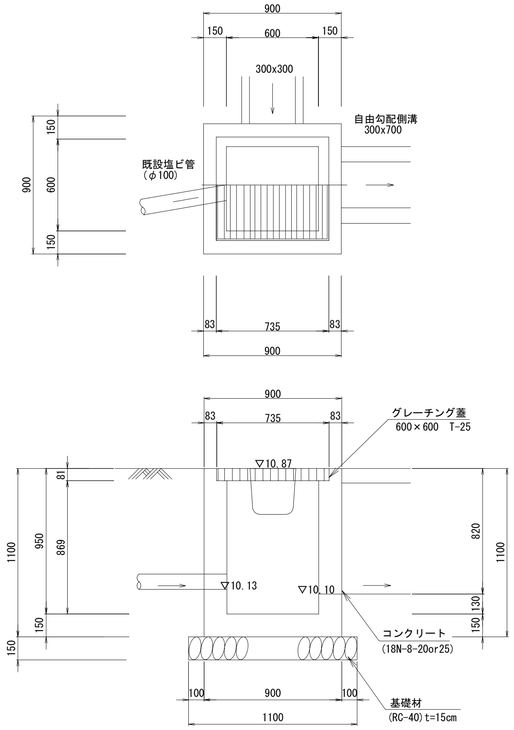

集水枡 2 S=1:20
(B600L600H1050)

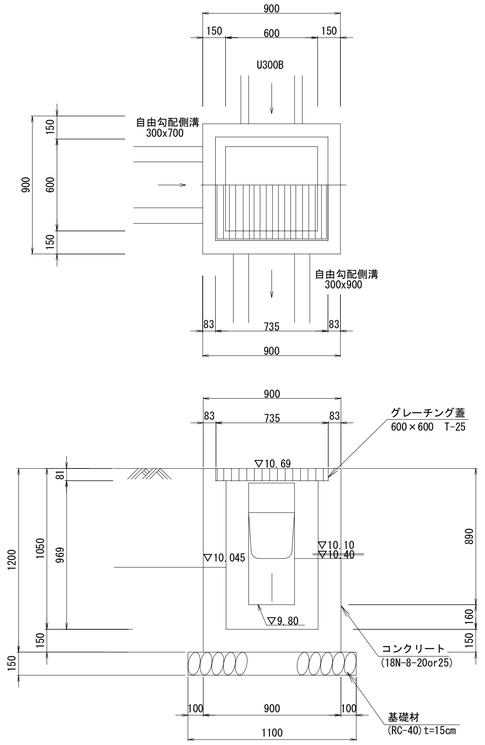

集水枡 3 S=1:20
(B600L600H1150)

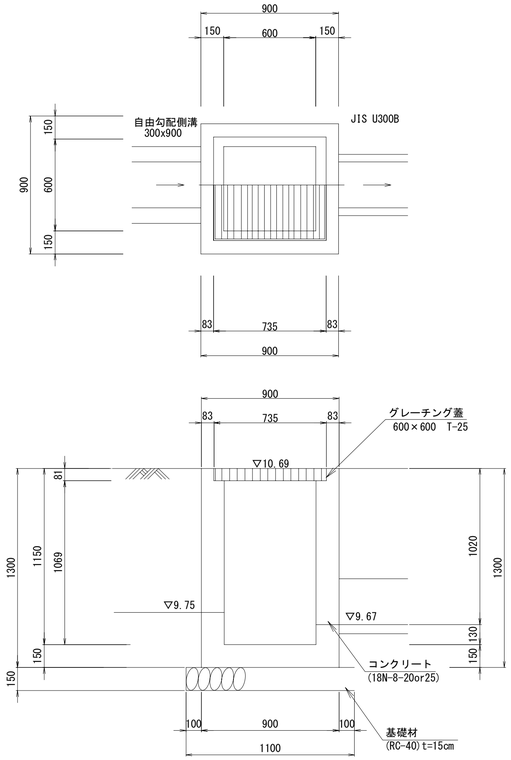

自由勾配型側溝（参考）

自由勾配型側溝 300X900(700) S=1:10

グレーチング蓋(車道用)

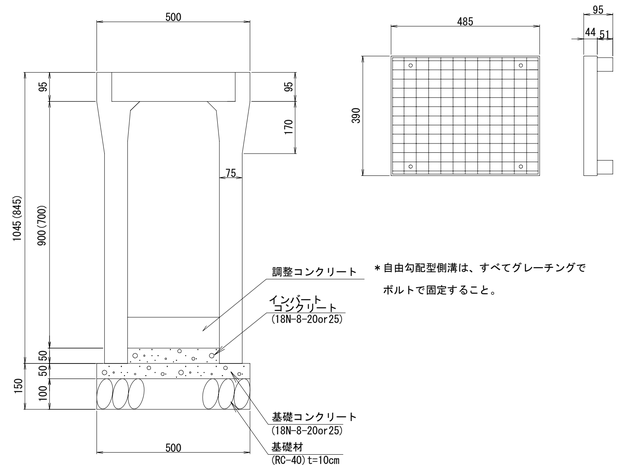

＊自由勾配型側溝は、すべてグレーチングでボルトで固定すること。

施設名	南部幹線用水路(0312100-1100-20)		
図面名	増穂分水工周辺整備工計画図(8/8)		
作成年月	平成26年 3月		
縮尺	A1 図示	図面番号	8-575/599
作成者	関東農政局 両総農業水利事業所		

排水処理計画図(1/6)

(道塚池付近)

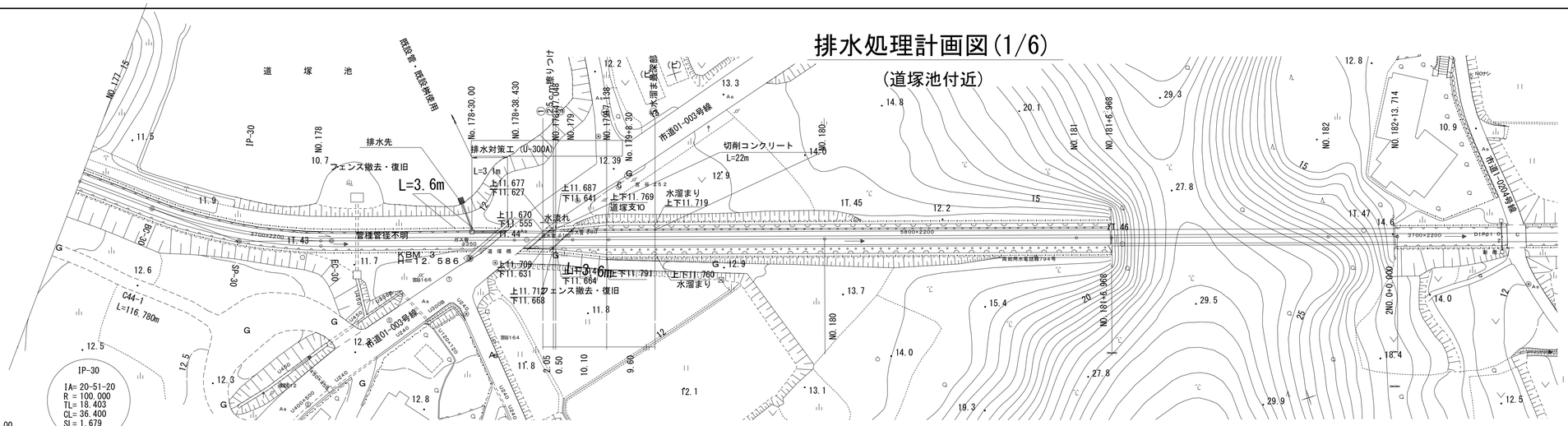

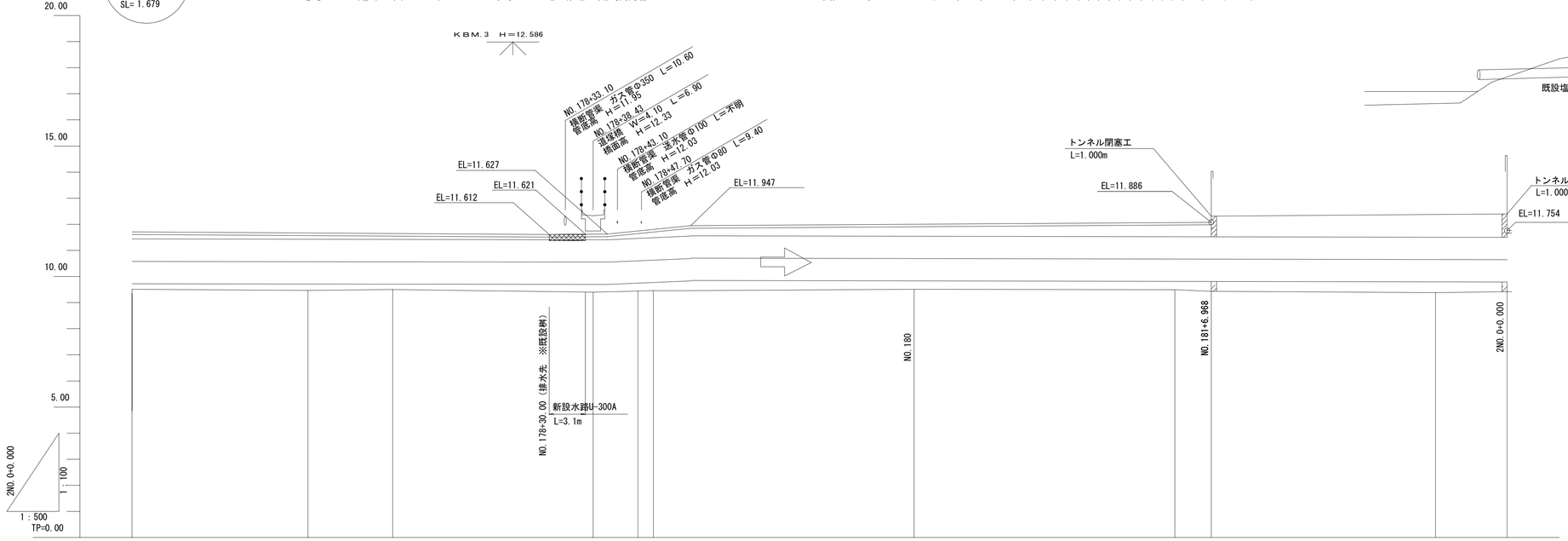

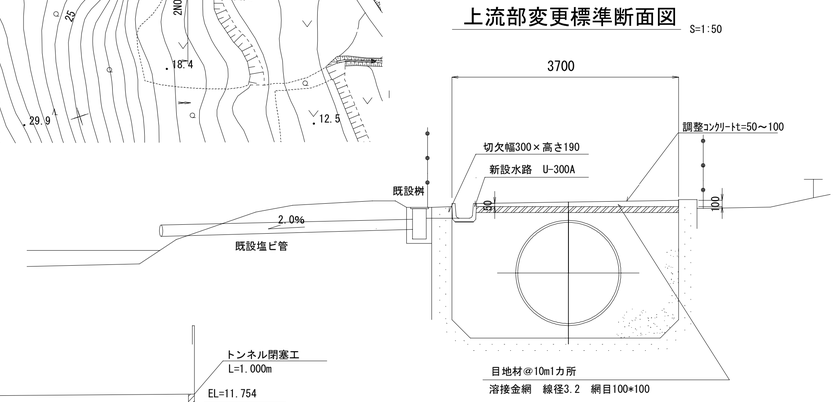

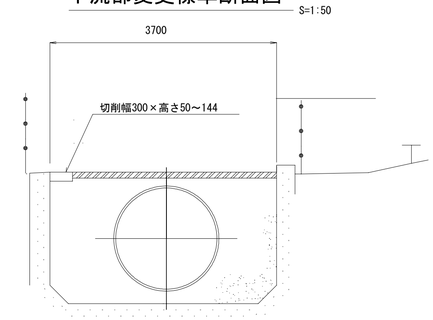

| | | |

大 網 白 里 市

大　網

排水処理計画図(2/6)

(金谷郷分水工)

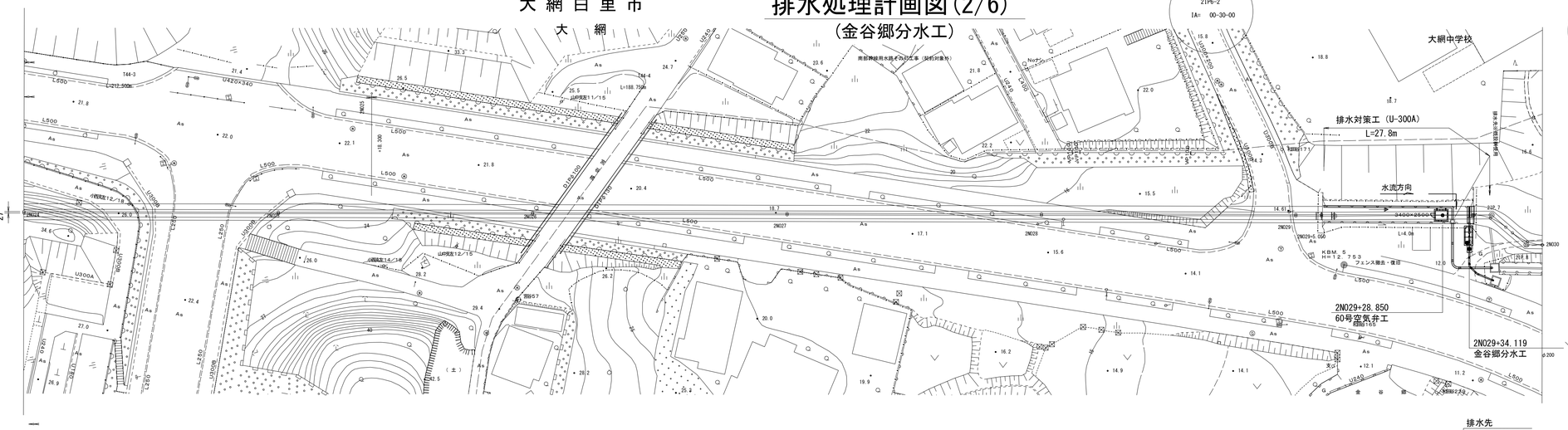

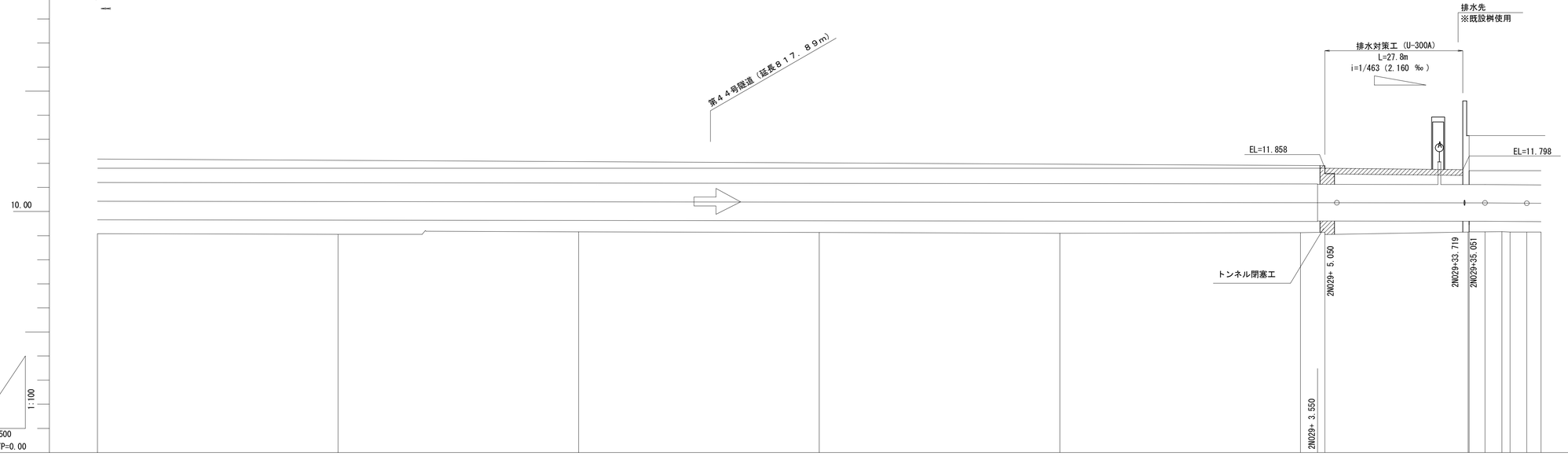

標準断面図 S=1:50

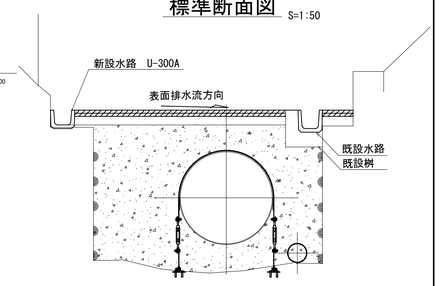

| | | |

排水処理計画図(3/6)

(和田橋付近)

大網白里市

金谷郷

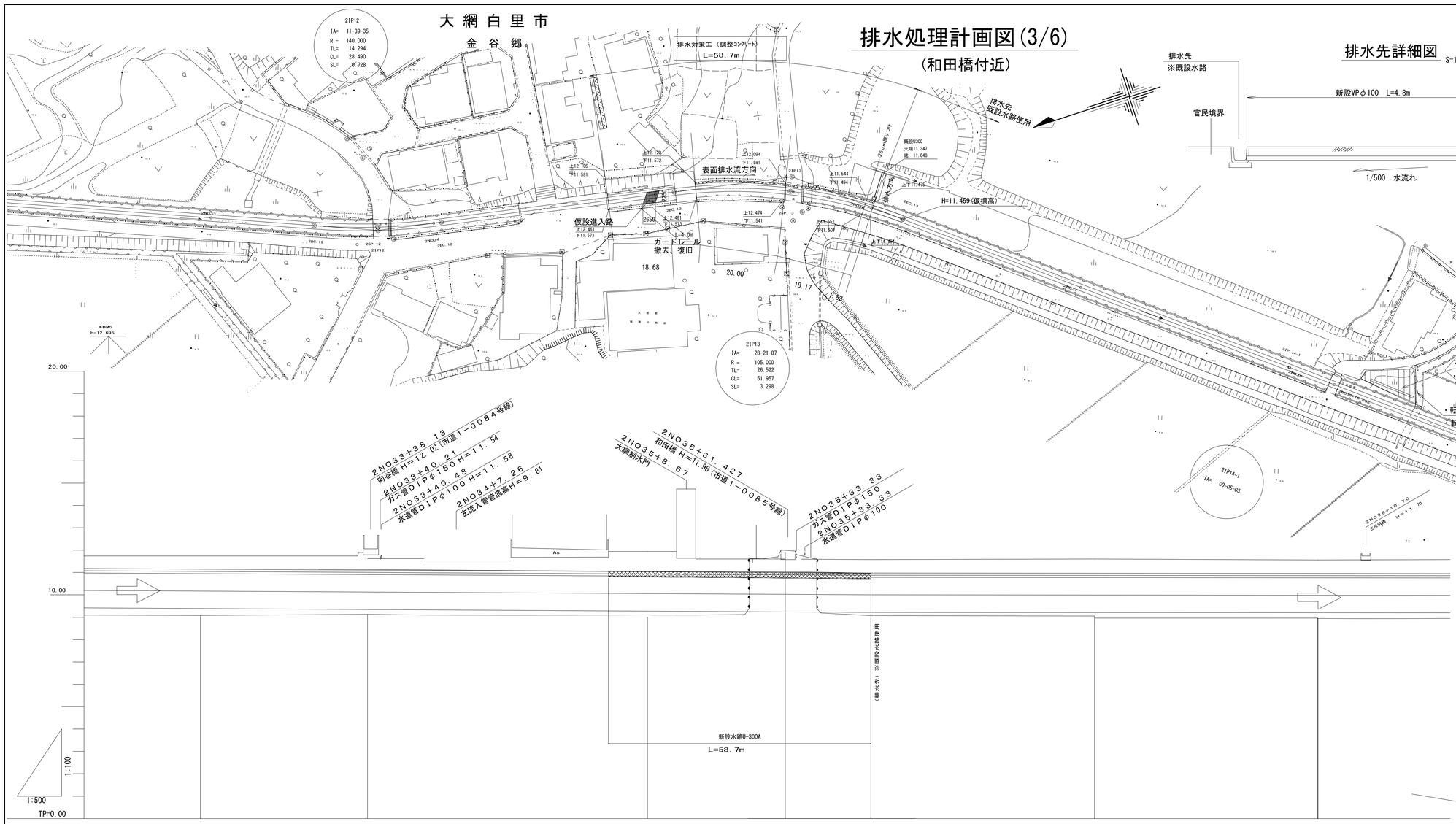

排水先詳細図

S=1:50

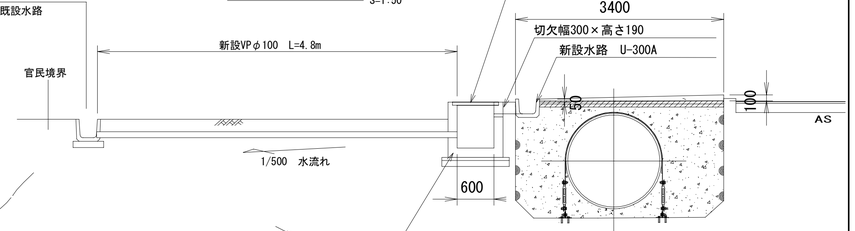

新設集水桝 600×600×700

均しCo t=50

砕石基礎（RC-40） t=100

・盛土 18m3

・水路 可変側溝(Vs 500×1200) L=11m

・転落防止柵（H1.1m） L=7.3m

・転落防止柵門扉（B=1.0m） 1箇所

可変側溝標準断面図

S=1:25

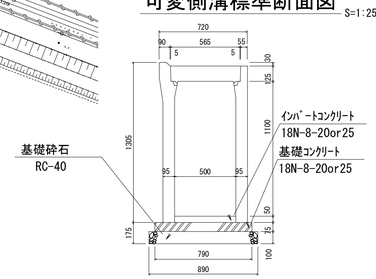

仮設進入路 標準断面図

S=1:50

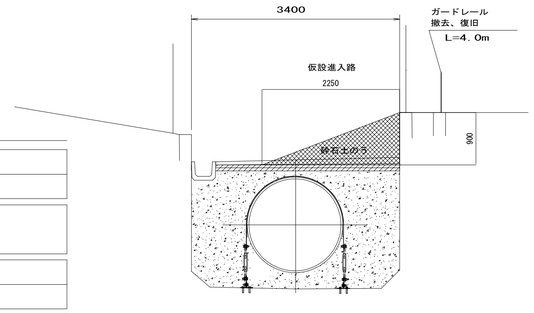

区分	測点	追加距離	単距離	曲線	現況 地盤高	現況 杭高	計画 管中心高	計画 勾配	計画 土被り	計画 管種管経
	2NO33	10762.686	50.000	L= 93.466	9.049	11.533	10.178	h= -0.460m L=311.672m SL=311.672m i = -0.00147591 (-1/678)	0.200	FRPMφ1500 , 2種 L=517.275m , SL=517.275m
	28C.12	10785.802	23.116		9.065		10.144		0.200	
	+35.380 21P12 (ZSP.12)	10798.066 10800.047	12.264 1.981	21P12 IA=11-39-35 R = 140.000 TL= 14.294 CL= 28.490 SL= 0.728	9.047 9.035	11.468	10.125 10.122		0.200 0.200	
	2NO34 2EC.12	10812.588 10814.292	12.541 1.704		9.055 9.068	11.522	10.104 10.101		0.200 0.200	
				L=52.600						
	2NO35	10862.588	48.296		9.075	11.893	10.030		0.200	
	28C.13	10866.892	4.304		9.055		10.028		0.200	
	21P13 (ZSP.13)	10892.871	25.979	21P13 IA=28-21-07 R = 105.000 TL= 26.522 CL= 51.957 SL= 3.298	9.049	11.894	10.012		0.200	
	+38.907	10901.495	8.624		9.054		10.007		0.200	
	2NO36	10911.495	10.000		9.020	11.491	10.000	10.000	0.200	
	2EC.13	10918.849	7.354		9.012		9.995	h= -0.060m L=312.046m SL=312.046m i = -0.0001923 (-1/5201)	0.200	
	2NO37	10961.501	42.652	L= 92.546	9.031	11.493	9.980		0.200	
	21P14-1 2NO38	11011.395 11011.501	49.894 0.106	21P14-1 IA=0-05-03	9.011	11.492 11.484	9.970 9.970		0.200 0.200	

施設名	南部幹線用水路(0312100-1100-20)		
図面名	排水処理計画図(3/6)		
作成年月	平成26年 3月		
縮尺	A1 図示	図面番号	8-578/599
作成者	関東農政局 両総農業水利事業所		

排水処理計画図(4/6)

(和田橋付近)

平面図 S=1:500

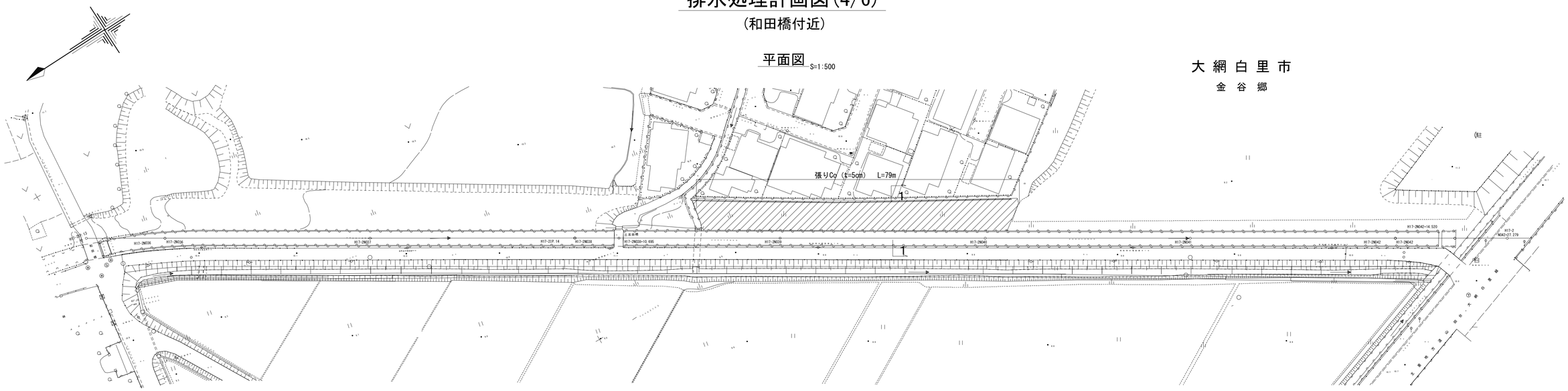

断面図(1-1断面) S=1:20

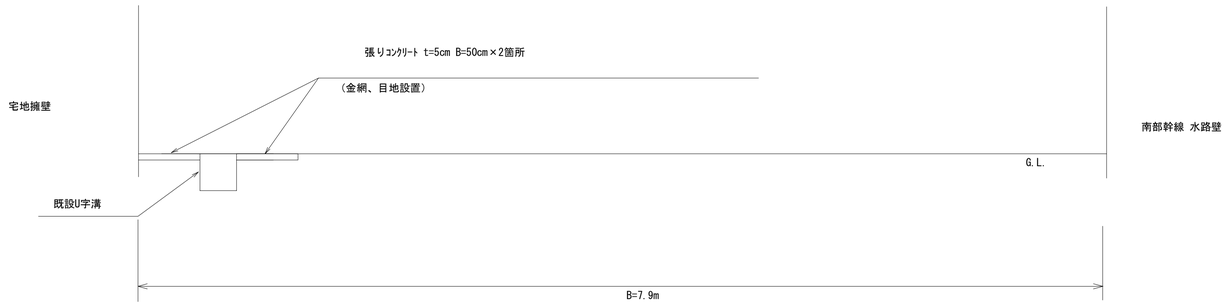

(参考)縦格子フェンス図

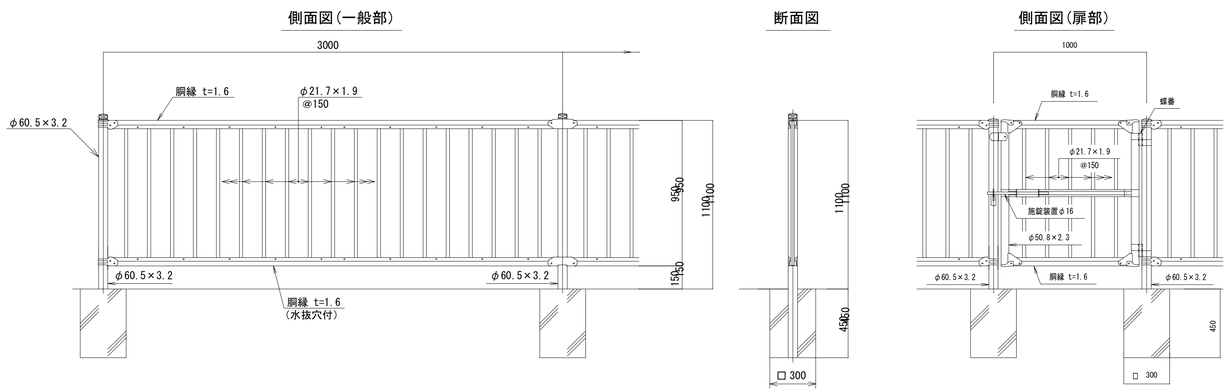

施設名	南部幹線用水路(0312100-1100-20)		
図面名	排水処理計画図(4/6)		
作成年月	平成26年 3月		
縮尺	A1 図示	図面番号	8-579/599
作成者	関東農政局 両総農業水利事業所		

排水処理計画図(5/6)

(和田橋付近・階段)

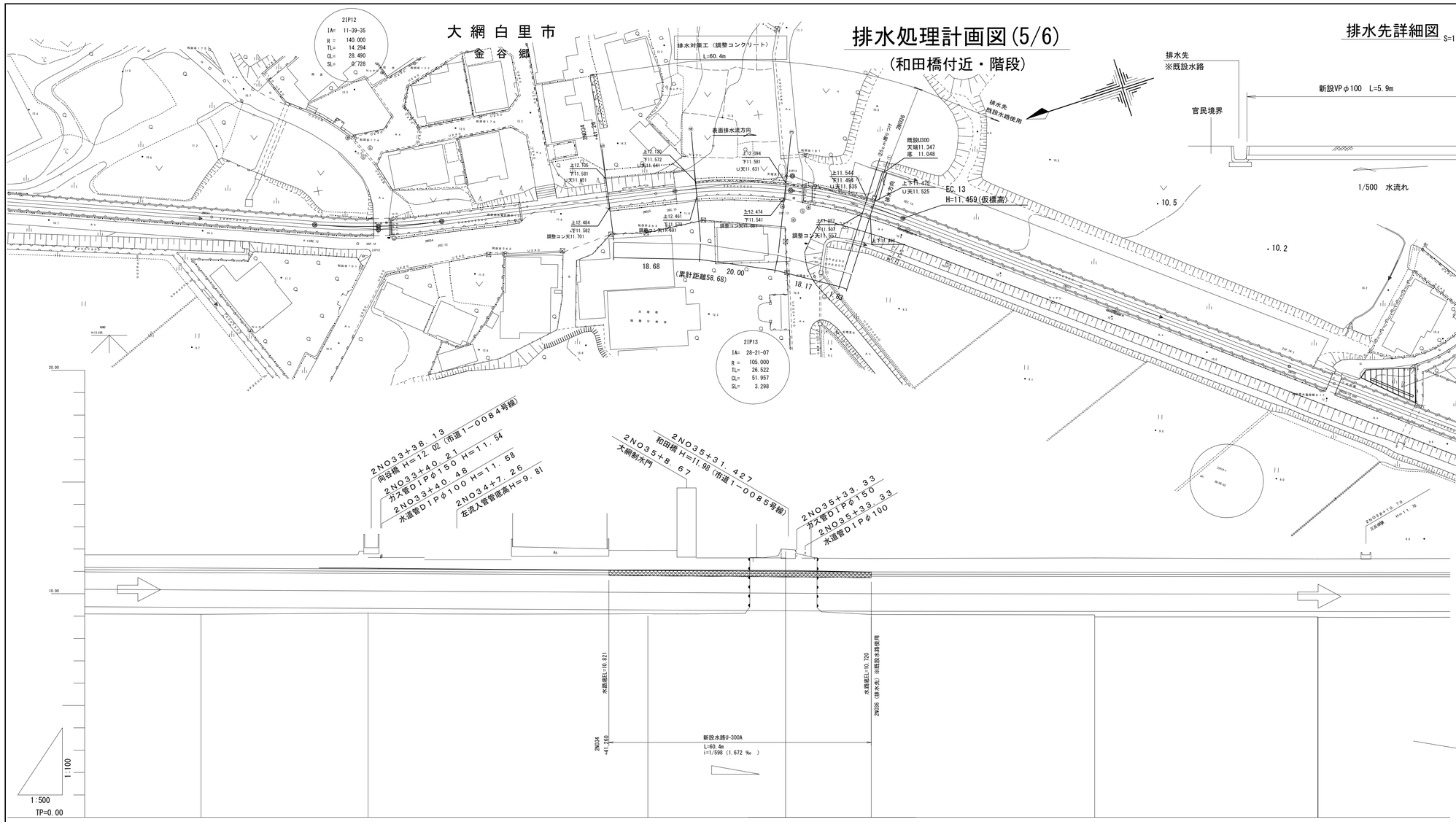

排水先詳細図 S=1:50

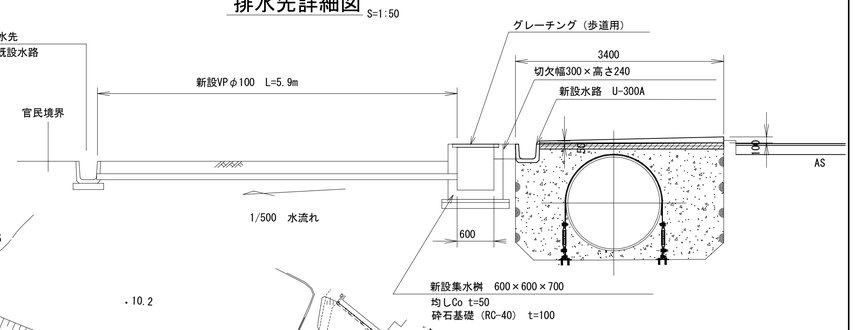

標準断面図 S=1:50

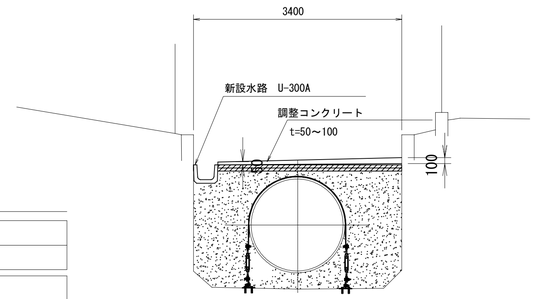

| | | |

排水処理計画図(6/6)

(66号空気弁～永田分水工付近)

大網白里市
永田

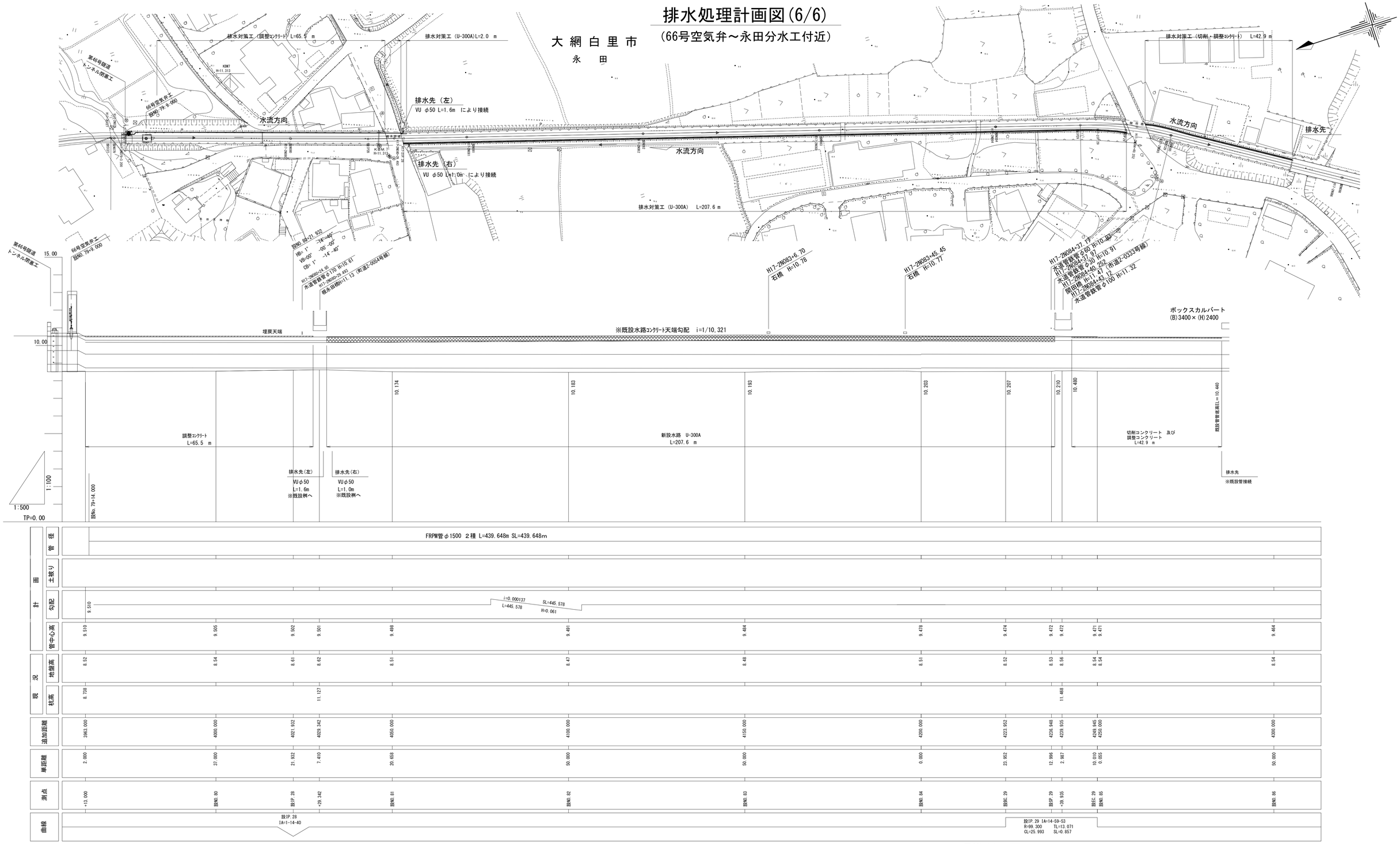

標準断面図 S=1:100

設計No. 79+13.00～設計No. 84+38.46

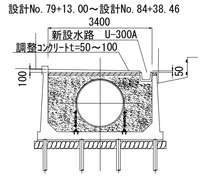

設計No. 84+42.70～設計No. 85+35.20

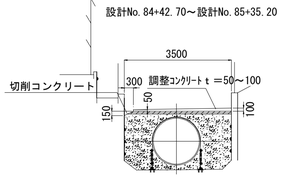

施設名	南部幹線用水路(0312100-1100-20)		
図面名	排水処理計画図(6/6)		
作成年月	平成26年 3月		
縮尺	A1 図示	図面番号	8-581/599
作成者	関東農政局 両総農業水利事業所		

駒込第2分水工周辺整備工計画図(1/2)

S=1:200

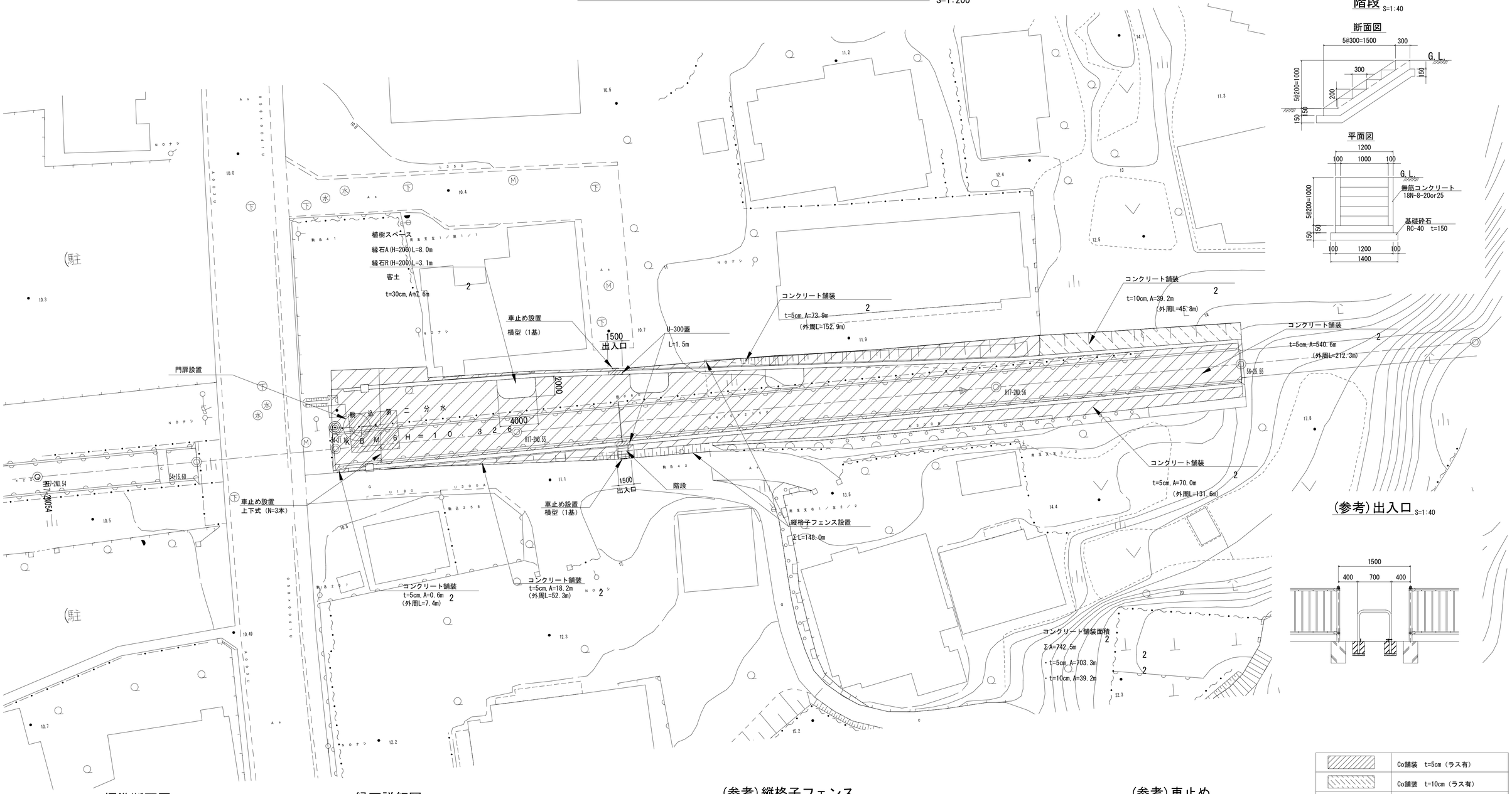

階段

S=1:40

(参考)出入口

S=1:40

	Co舗装　t=5cm（ラス有）
	Co舗装　t=10cm（ラス有）
	縦格子フェンス　H=1.1m
	車止め

※Co舗装は5mおきに目地板設置

標準断面図

縮尺無し

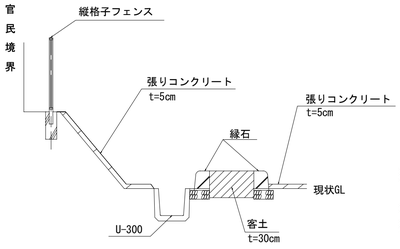

※フェンス位置は用地境界の内側

縁石詳細図

S=1:10

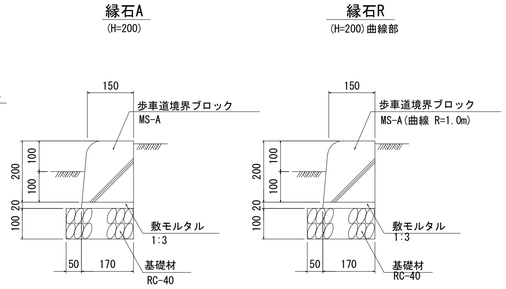

(参考)縦格子フェンス

S=1:40

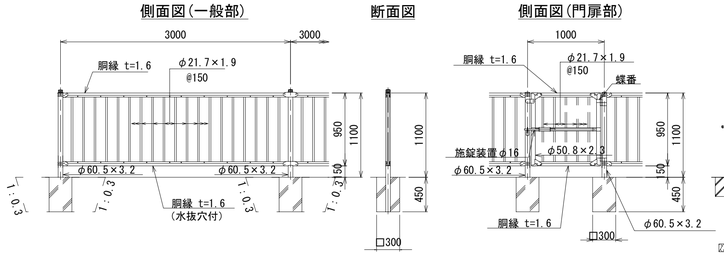

(参考)車止め

S=1:40

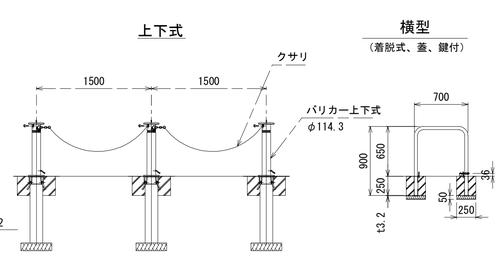

施設名	南部幹線用水路(0312100-1100-20)		
図面名	駒込第2分水工周辺整備工計画図(1/2)		
作成年月	平成26年 3月		
縮尺	A1 図示	図面番号	8-582/599
作成者	関東農政局　両総農業水利事業所		

駒込第2分水工周辺整備工計画図(2/2)

S=1:200

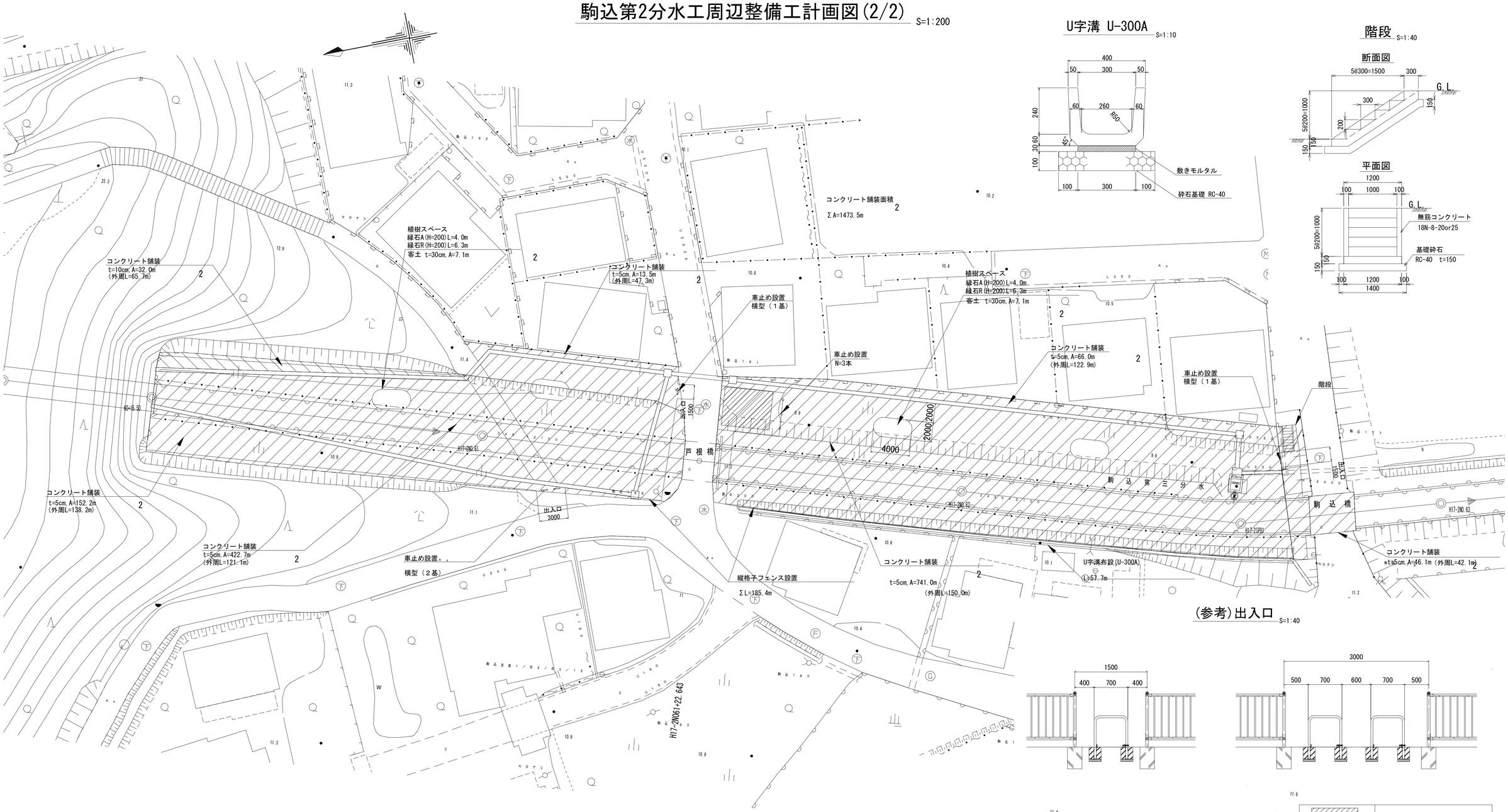

U字溝 U-300A

S=1:10

階段

S=1:40

(参考)出入口

S=1:40

標準断面図

縮尺無し

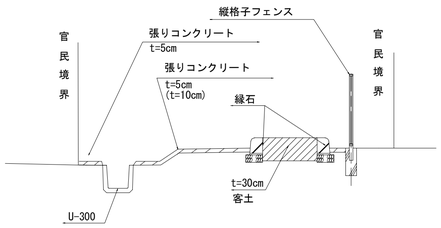

※フェンス位置は用地境界の内側

縁石詳細図

S=1:10

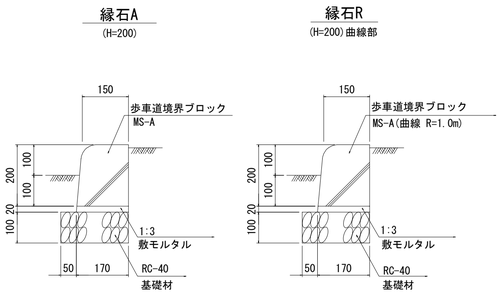

(参考)縦格子フェンス

S=1:40

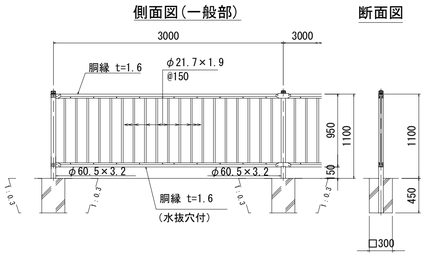

(参考)車止め

S=1:40

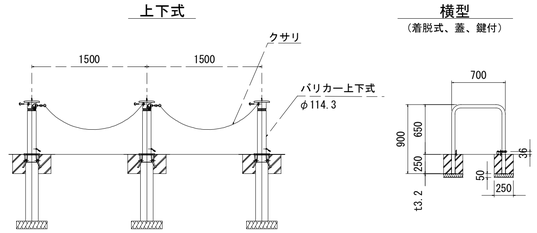

	Co舗装 t=5cm（ラス有）
	Co舗装 t=10cm（ラス有）
	縦格子フェンス H=1.1m
	車止め

※Co舗装は5mおきに目地板設置

施設名	南部幹線用水路(0312100-1100-20)		
図面名	駒込第2分水工周辺整備工計画図(2/2)		
作成年月	平成26年 3月		
縮尺	A1 図示	図面番号	8-583/599
作成者	関東農政局 両総農業水利事業所		

システム構成図

	新設	改造	撤去
水管理 期工事			—
水管理 期工事			
既設、別途工事		—	—

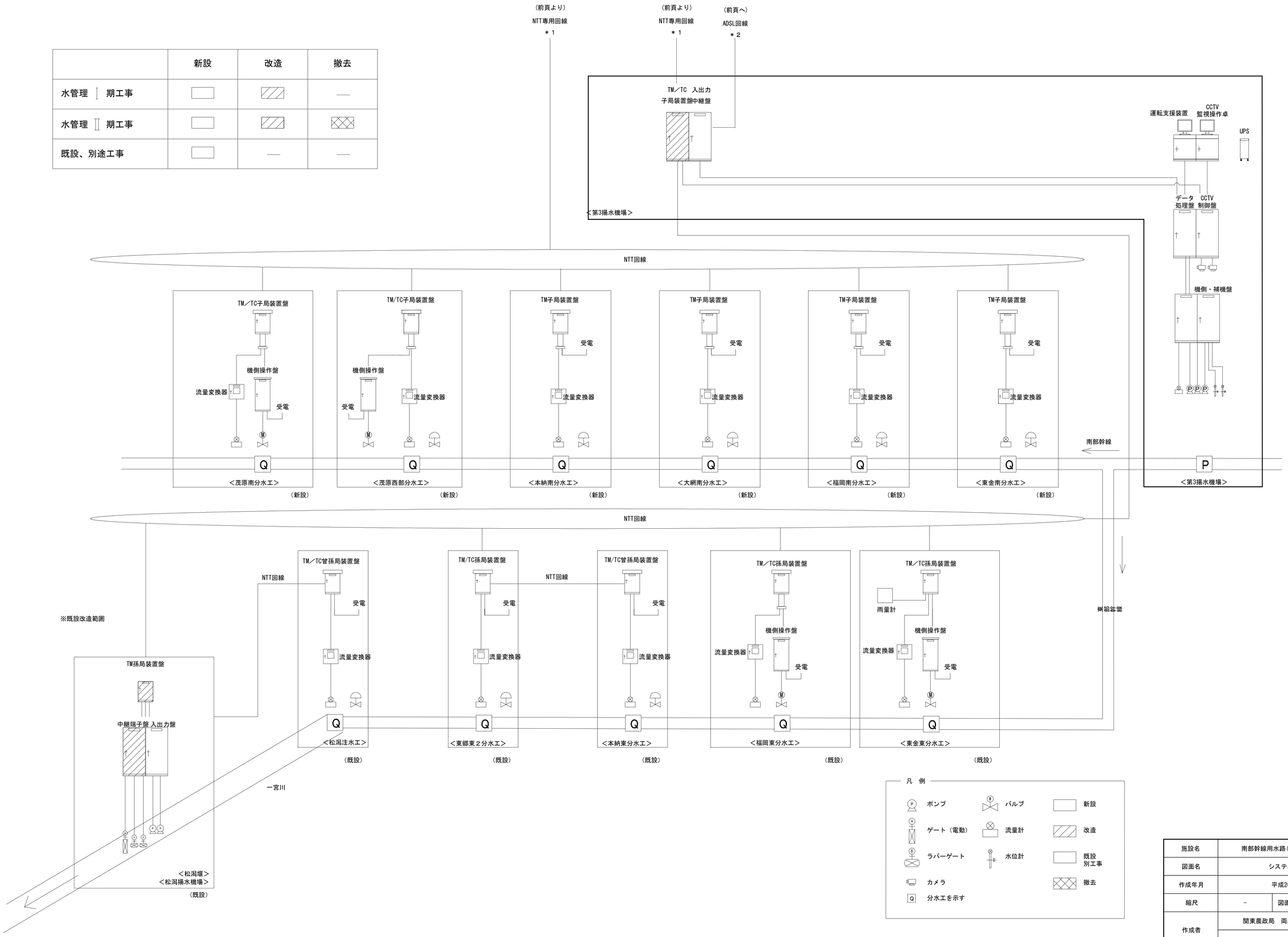

施設名	南部幹線用水路(0312100-1100-20)		
図面名	システム構成図		
作成年月	平成26年 3月		
縮尺	－	図面番号	8-584/599
作成者	関東農政局 両総農業水利事業所		

東金南分水工配線図

S=1:100

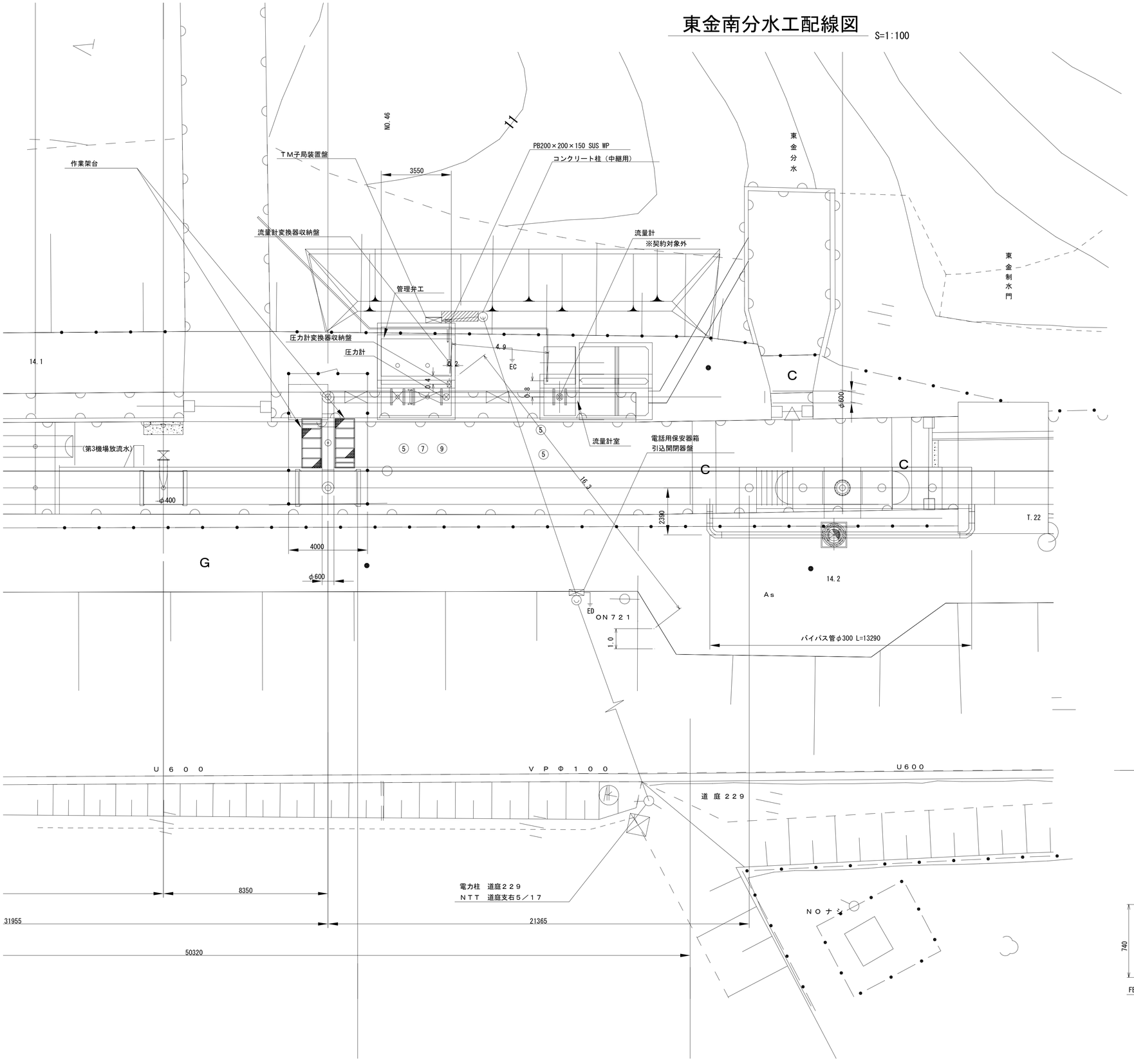

引込装柱図

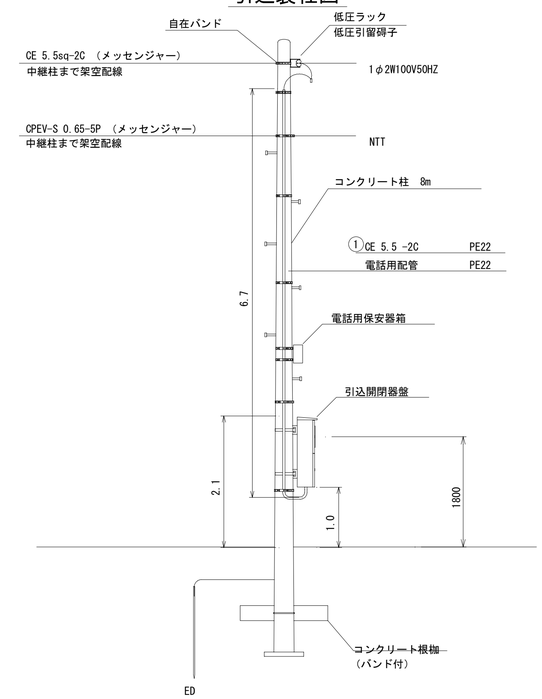

TM装置盤取付図

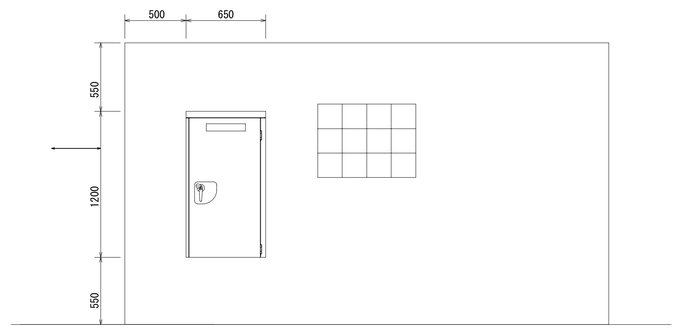

電線管埋設断面

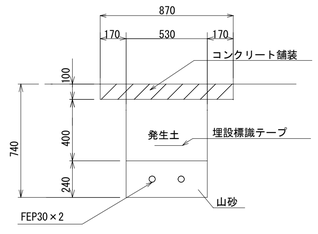

施設名	南部幹線用水路(0312100-1100-20)		
図面名	東金南分水工配線図		
作成年月	平成26年 3月		
縮尺	A1 1:100 A2 1:141	図面番号	8-585/599
作成者	関東農政局　両総農業水利事業所		

福岡南分水工配線図

S=1:100

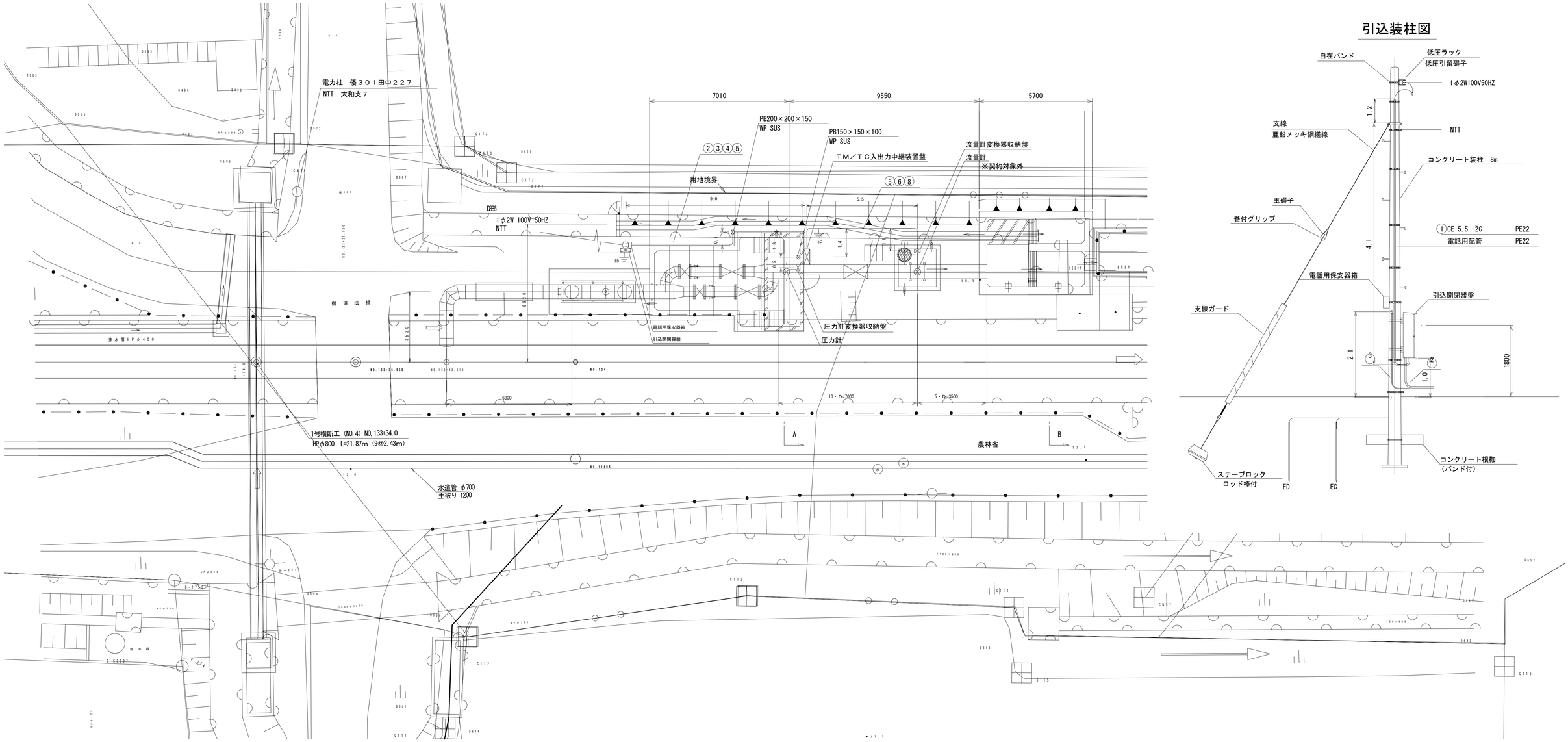

引込装柱図

施設名	南部幹線用水路(0312100-1100-20)		
図面名	福岡南分水工配線図		
作成年月	平成26年 3月		
縮尺	A1 1:100 A2 1:141	図面番号	8-586/599
作成者	関東農政局　両総農業水利事業所		

大網南分水工配線図

S=1:50

位置図

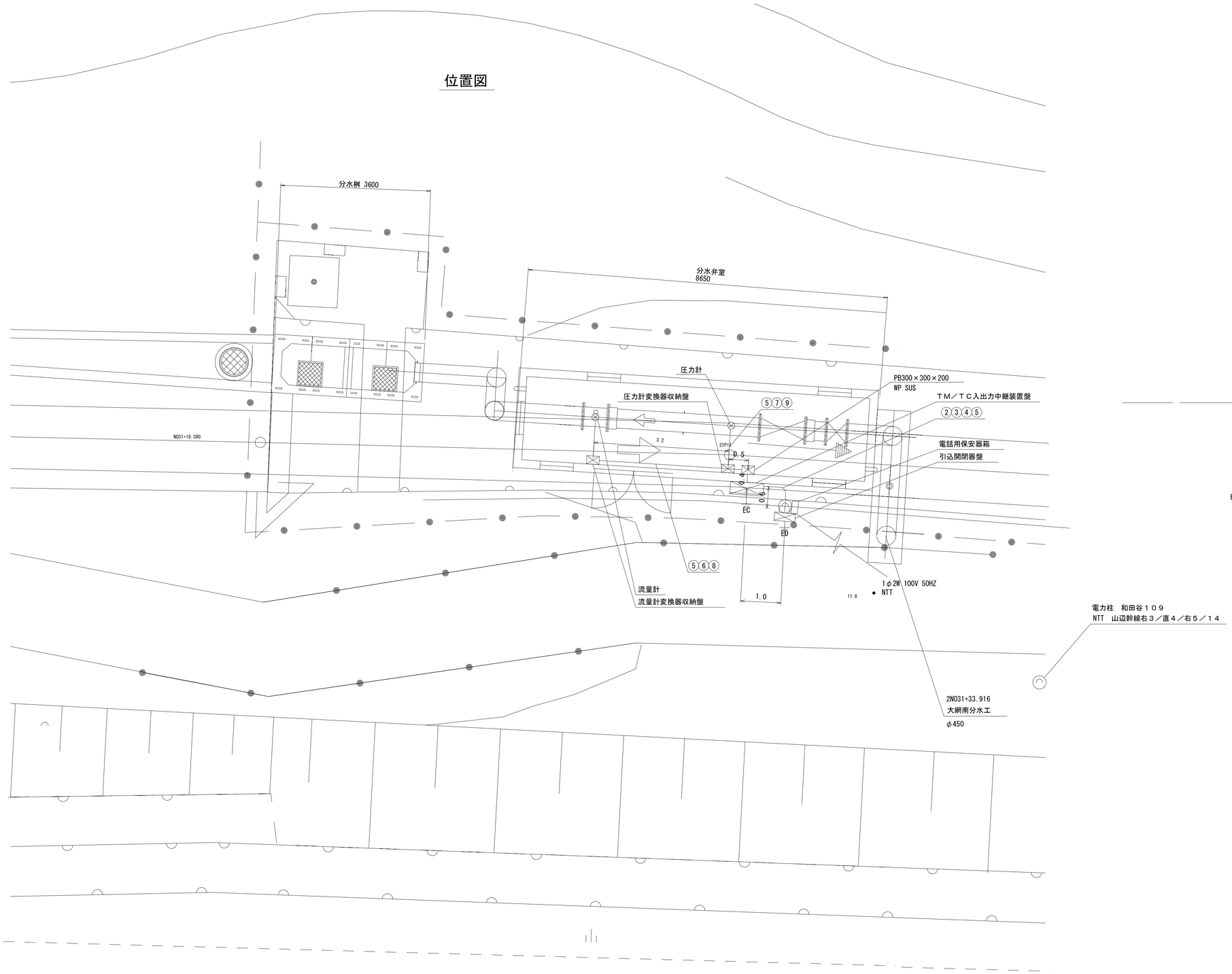

引込装柱図

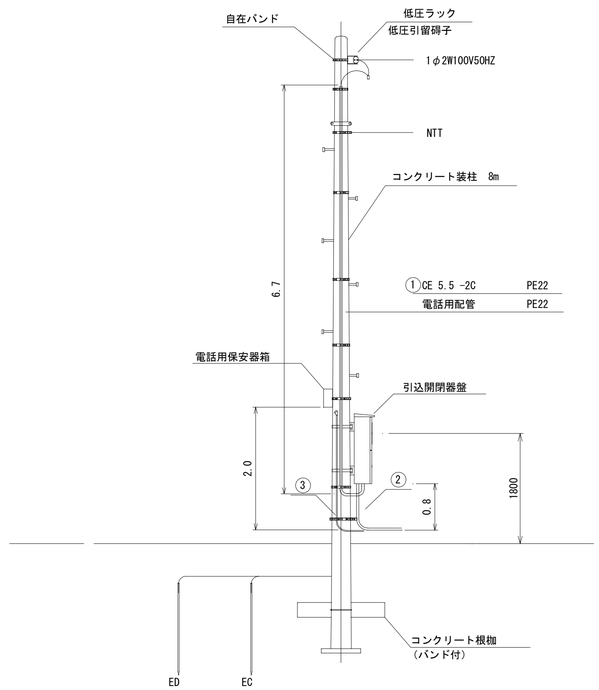

施設名	南部幹線用水路(0312100-1100-20)		
図面名	大網南分水工配線図		
作成年月	平成26年 3月		
縮尺	A1 1:50 A2 1:70	図面番号	8-587/599
作成者	関東農政局　両総農業水利事業所		

本納南分水工配線図

S=1:50

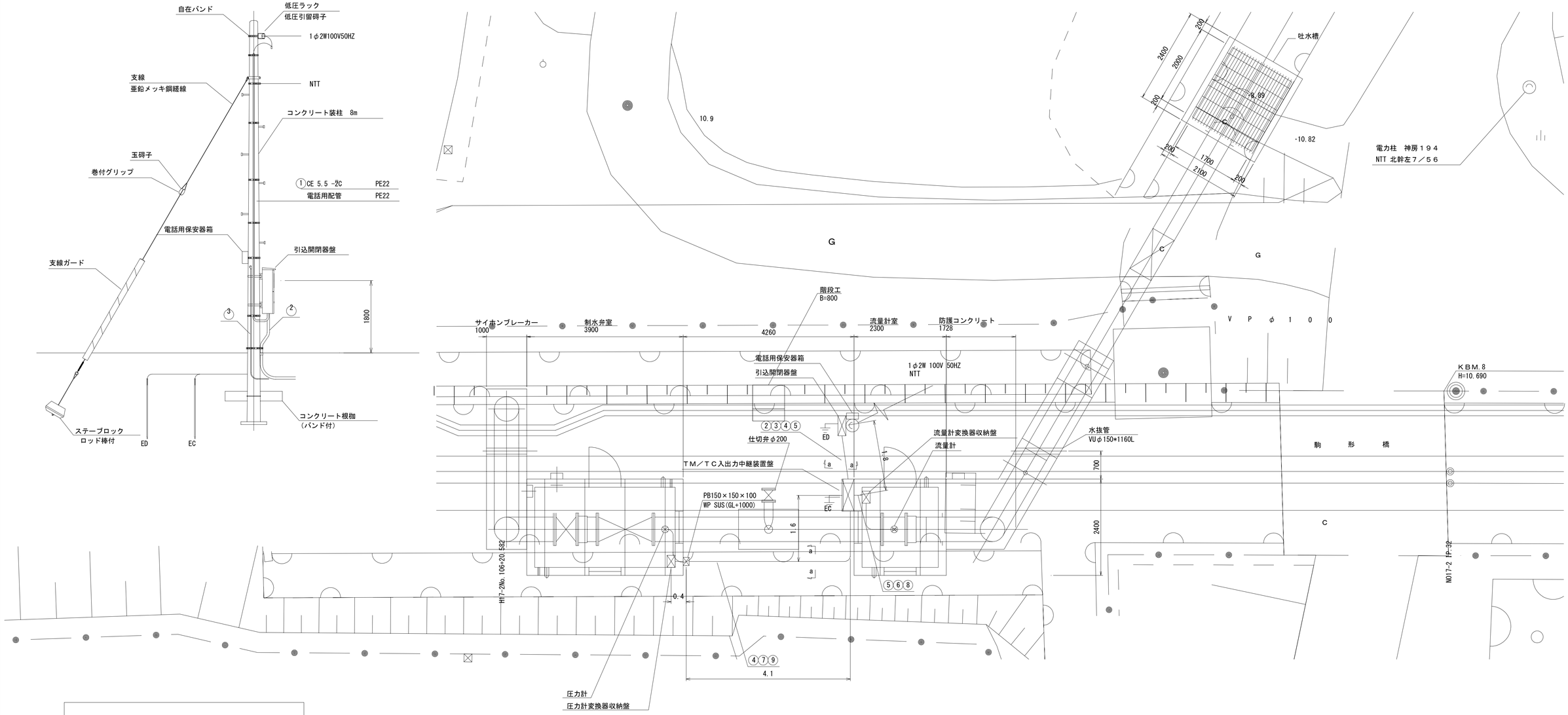

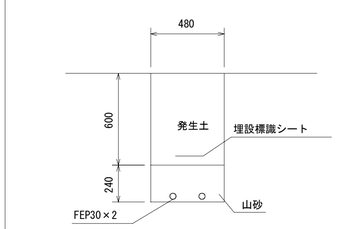

矢視a断面詳細図

施設名	南部幹線用水路(0312100-1100-20)		
図面名	本納南分水工配線図		
作成年月	平成26年 3月		
縮尺	A1 1:50 A2 1:70	図面番号	8-588/599
作成者	関東農政局 両総農業水利事業所		

10号制水弁工電気通信設備図(1/2) S=1:50

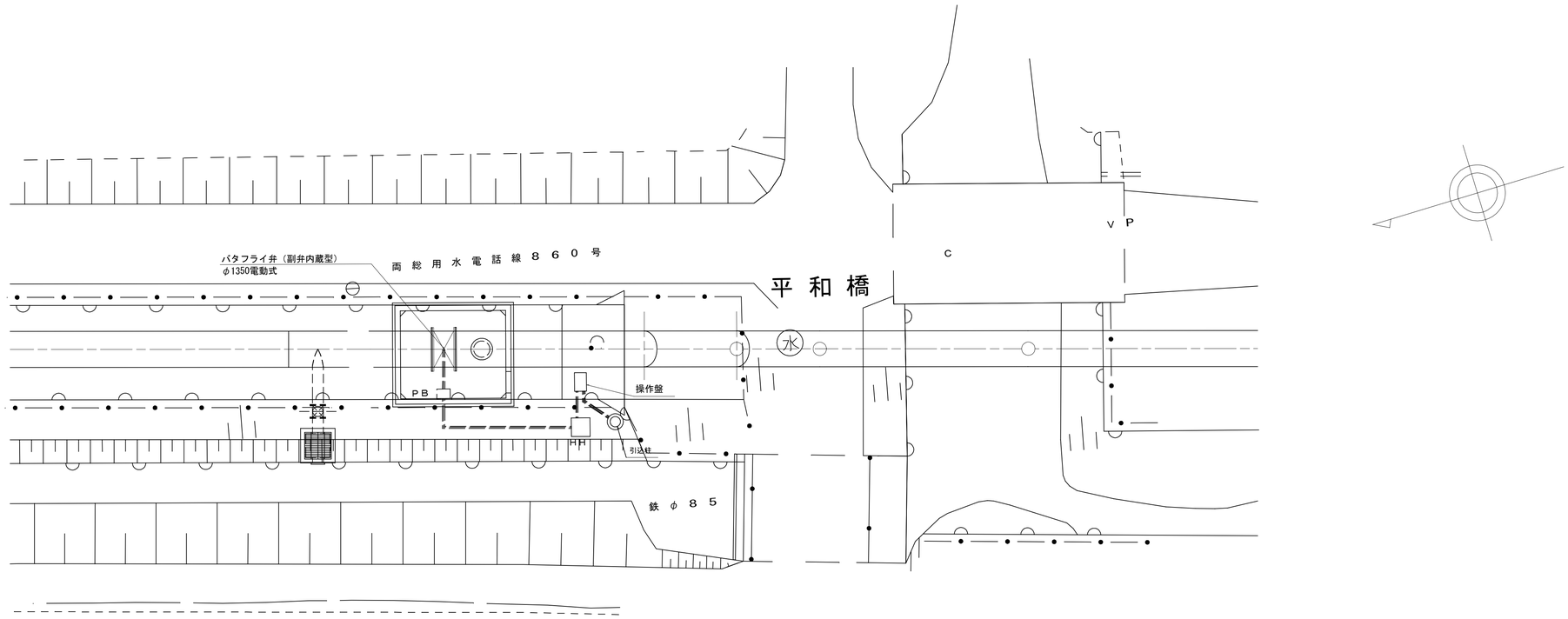

詳細図 No scale

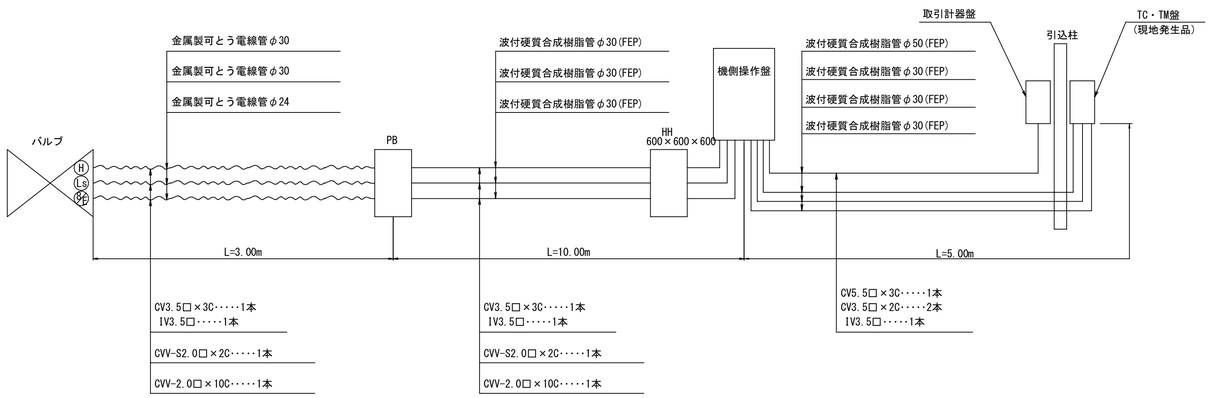

施設名	南部幹線用水路(0312100-1100-20)		
図面名	10号制水弁工電気通信設備図(1/2)		
作成年月	平成26年 3月		
縮尺	A1 図示	図面番号	8-589/599
作成者	関東農政局　両総農業水利事業所		

10号制水弁工電気通信設備図(2/2)

単線結線図

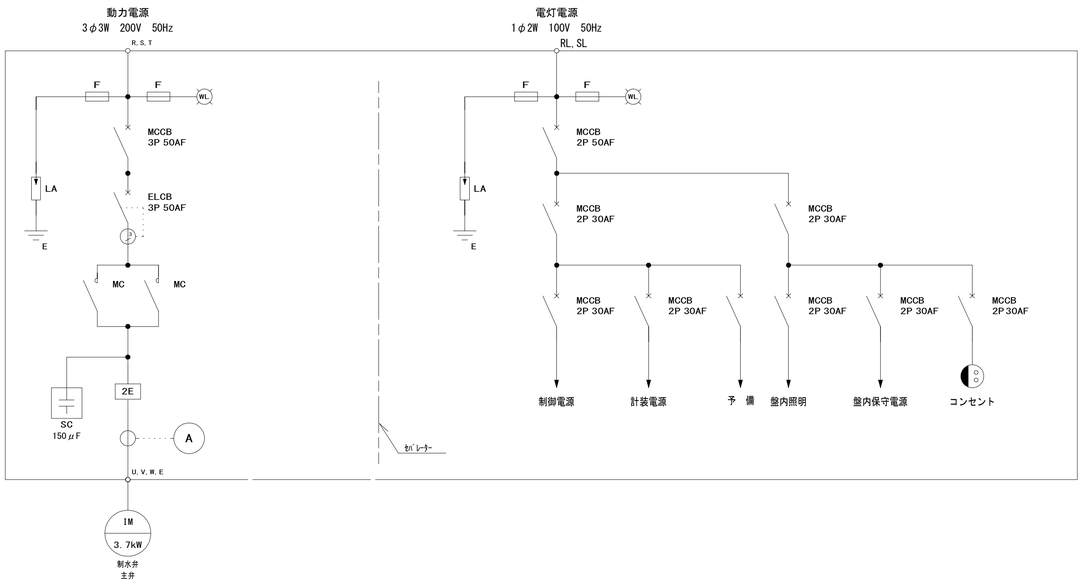

外形図

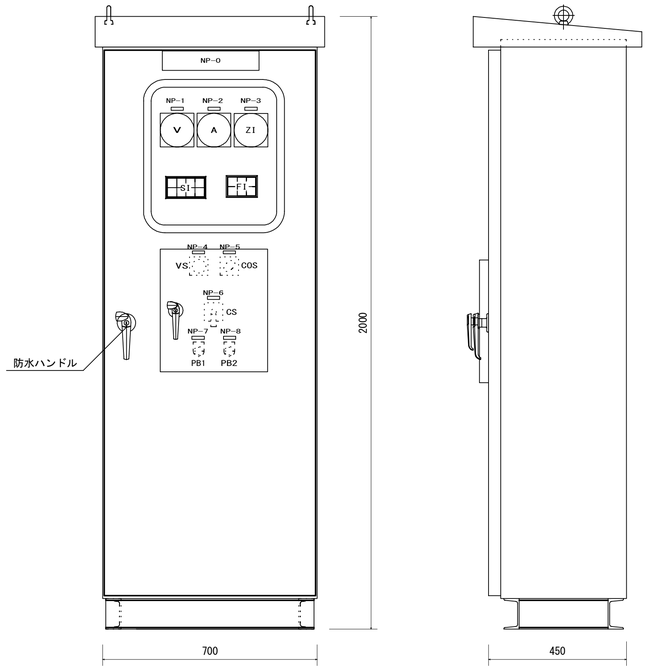

符 号	記入文字
NP-0	制水弁制御盤
NP-1	動力電源電圧
NP-2	制水弁電流計
NP-3	弁開度指示計
NP-4	交流電圧計 切・R・S・T・T-R・切
NP-5	機側 遠方 (遠方将来)
NP-6	閉・停止(引き)・開
NP-7	故障復帰
NP-8	ランプテスト

SI記入文字

電 灯 電 源 (W)	機 側 (W)	主 弁 全 開 (W)	主 弁 開 中 (W)
(予 備) (W)	遠 隔 (W)	主 弁 全 閉 (W)	主 弁 閉 中 (W)

FI記入文字

主 弁 漏 電 (A)	主 弁 開通トルク (A)	(予 備) (A)
主 弁 過負荷 (A)	主 弁 閉通トルク (A)	(予 備) (A)

構 造	屋外	防塵
材 質	扉	本体
	SUS	SUS

受電柱図

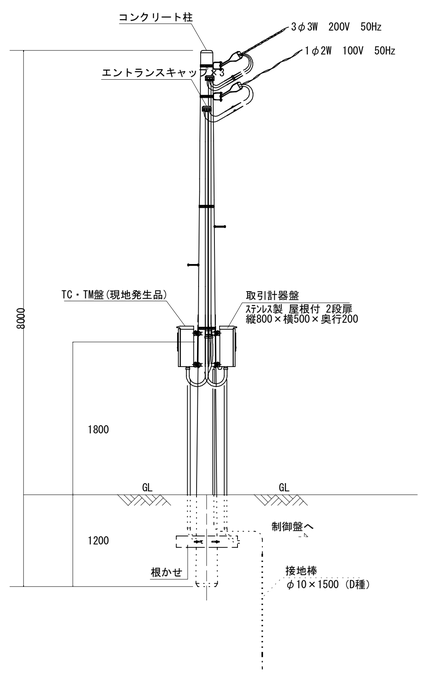

備 考

1. TC・TM盤について、本工事の施工範囲は盤の設置のみであり、通信線の接続及び調整は別件工事にて行う。
2. 本設備の電気設備は、東京電力株式会社２００Ｖ（３相３線、５０Hz）で受電するものとする。
　なお、東京電力株式会社との責任分界点は引込第１柱に設置する開閉器の一次側ブッシングとする。
3. 機側操作盤仕様
　1）回路構成等
　　①バルブ設備の主回路及び制御回路を内蔵し、かつ簡単な回路設計を基本とする。
　　②スペースヒータはサーモスタットにより、入・切する。
　　③耐雷対策として高速避雷器（電源・計装・通信）を実装すること。
　2）指示計及び表示灯
　　①電圧計、電流計はパネル用計器とし、電流計は各モーター毎に対応させる。
　　②状態表示及び故障表示はランプテストができるものとする。
　　③計器類及び表示等は外部より見やすい位置に配置するものとする。
　3）予備品及び付属品
　　①リレー類　現用の各種毎に1個
　　②ランプ、ヒューズ　現用の100%（LEDは20%）
　　③保守点検工具　1式
　　④予備品箱　　1個

施設名	南部幹線用水路(0312100-1100-20)		
図面名	10号制水弁工電気通信設備図(2/2)		
作成年月	平成26年 3月		
縮尺	-	図面番号	8-590/599
作成者	関東農政局　両総農業水利事業所		

茂原西部分水工配線図(1/6)

S=1:250

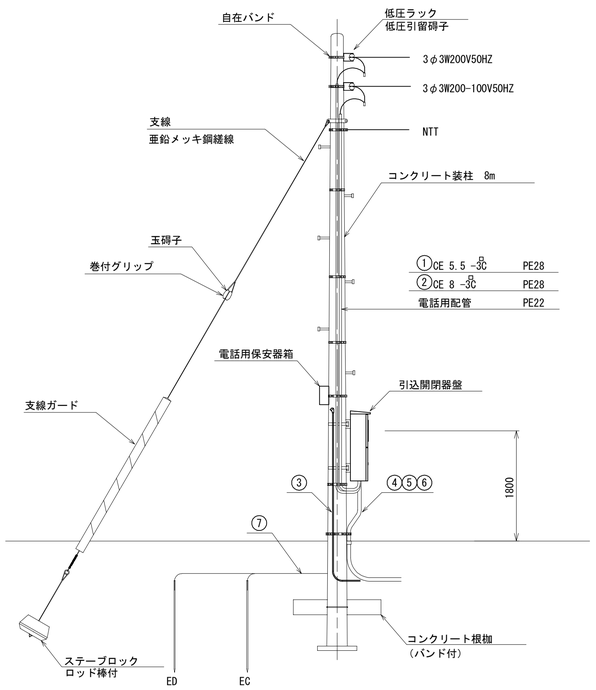

引込装柱図

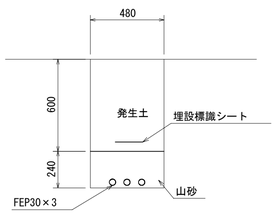

矢視a断面詳細図

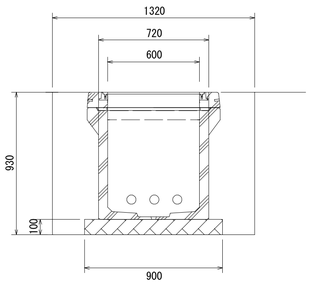

600×600×600H

ハンドホール掘削

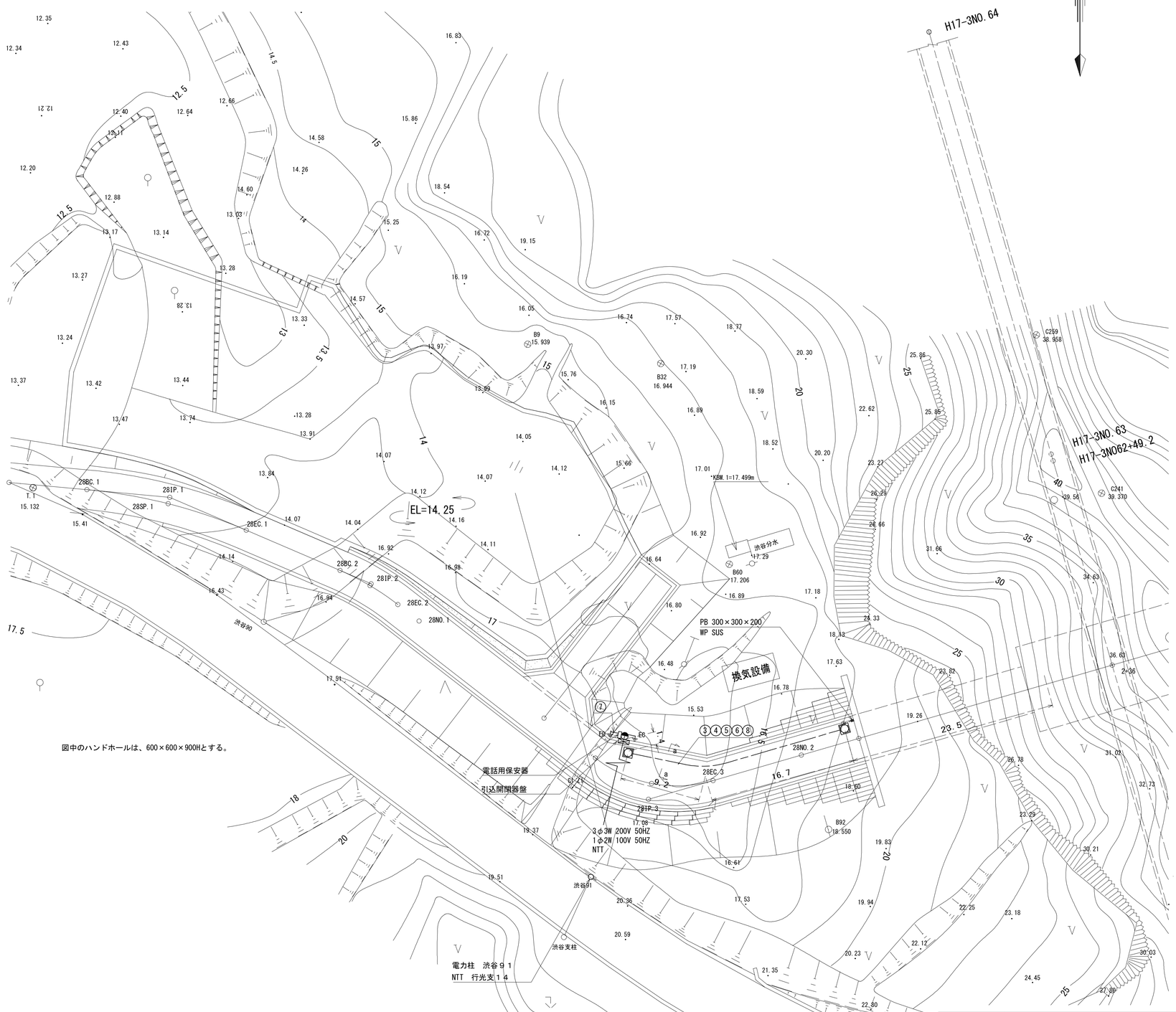

施設名	南部幹線用水路(0312100-1100-20)		
図面名	茂原西部分水工配線図(1/6)		
作成年月	平成26年 3月		
縮尺	A1 1:250 A2 1:353	図面番号	8-591/599
作成者	関東農政局 両総農業水利事業所		

茂原西部分水工配線図(2/6)

S=1:250

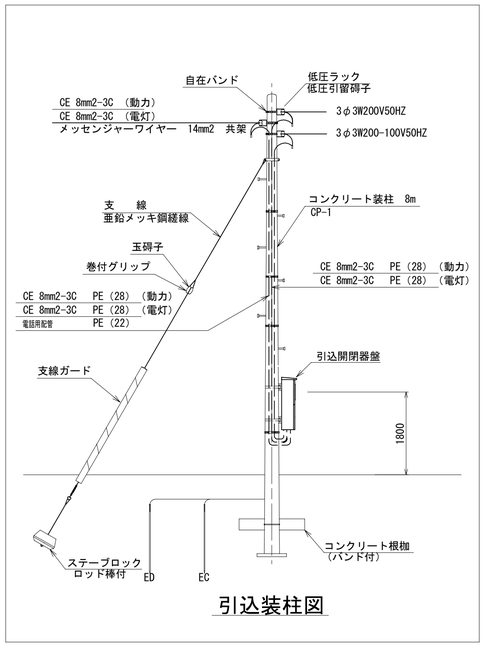

引込装柱図

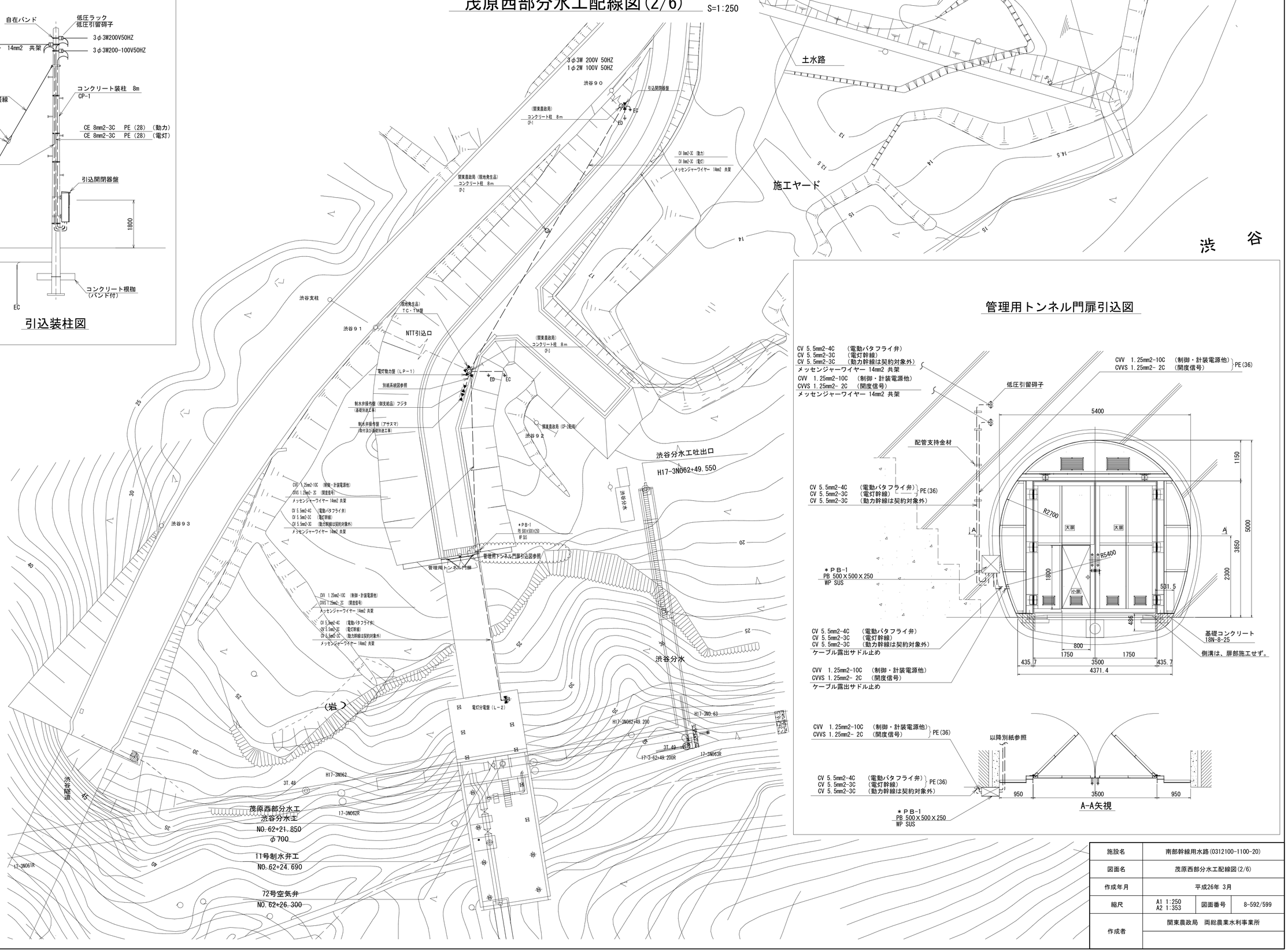

管理用トンネル門扉引込図

施設名	南部幹線用水路(0312100-1100-20)		
図面名	茂原西部分水工配線図(2/6)		
作成年月	平成26年 3月		
縮尺	A1 1:250 A2 1:353	図面番号	8-592/599
作成者	関東農政局 両総農業水利事業所		

茂原西部分水工配線図(3/6)

S=1:100

照明・換気設備図

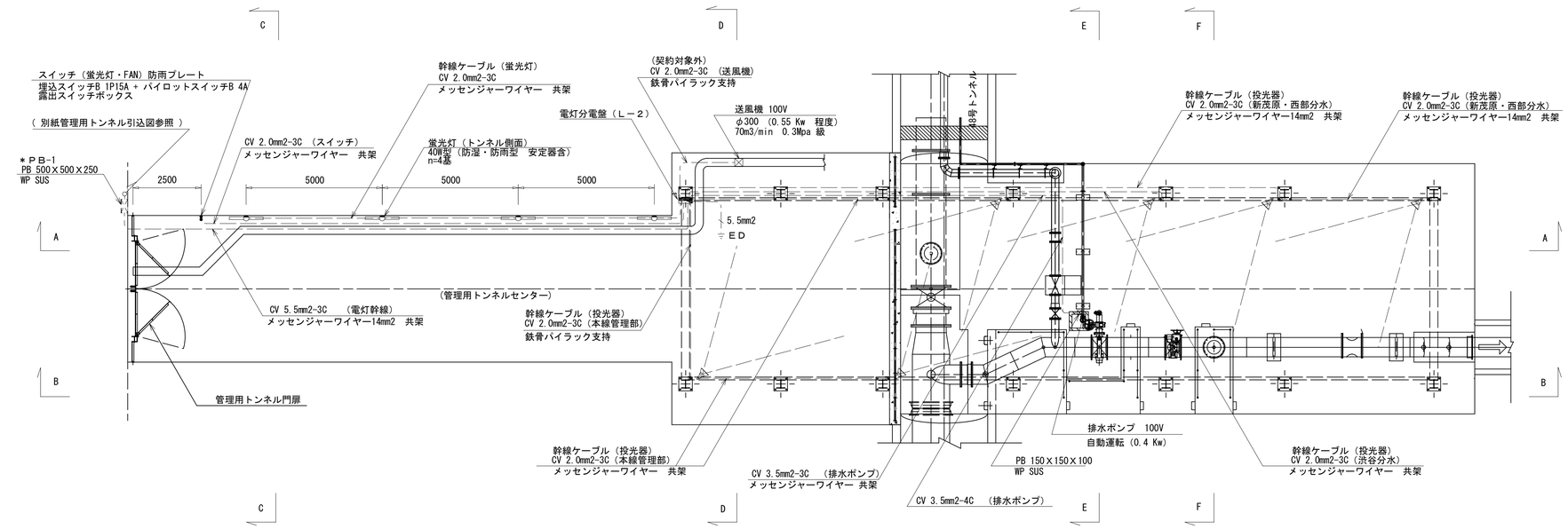

C-C

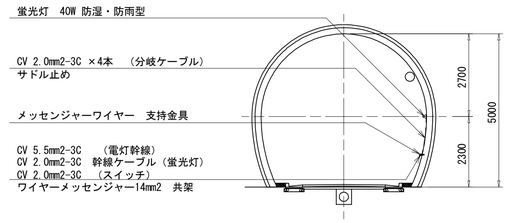

D-D

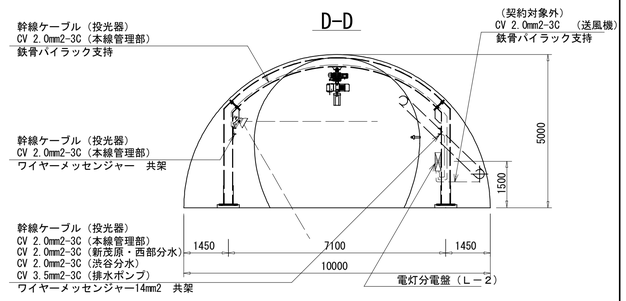

E-E

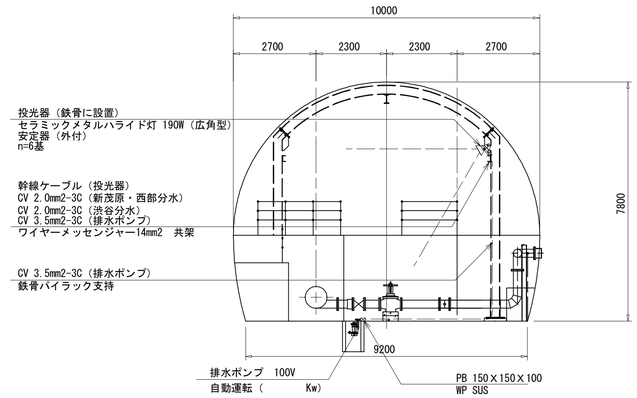

A-A

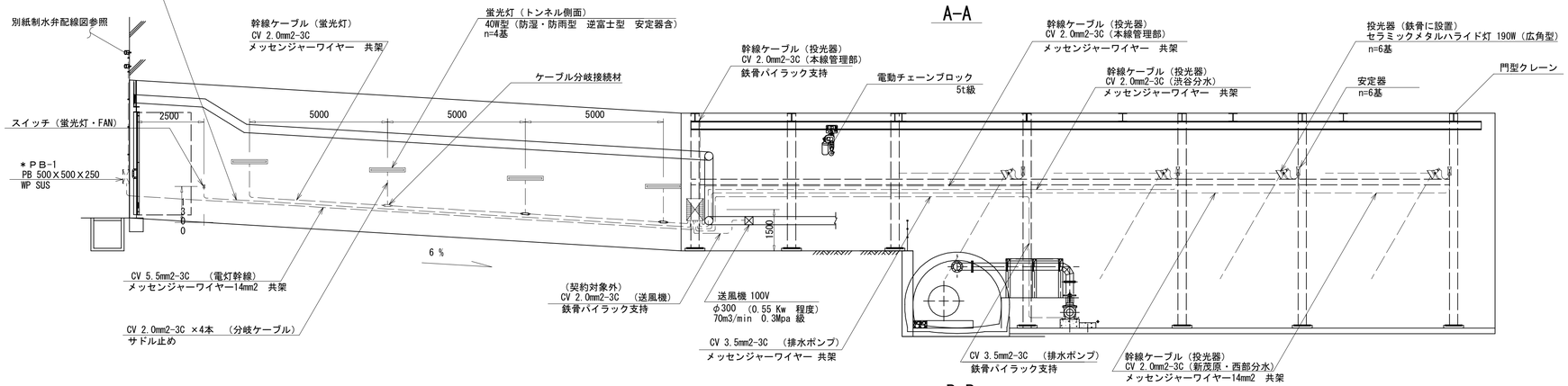

F-F

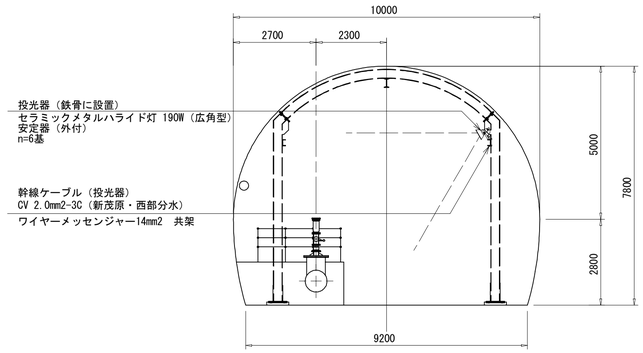

B-B

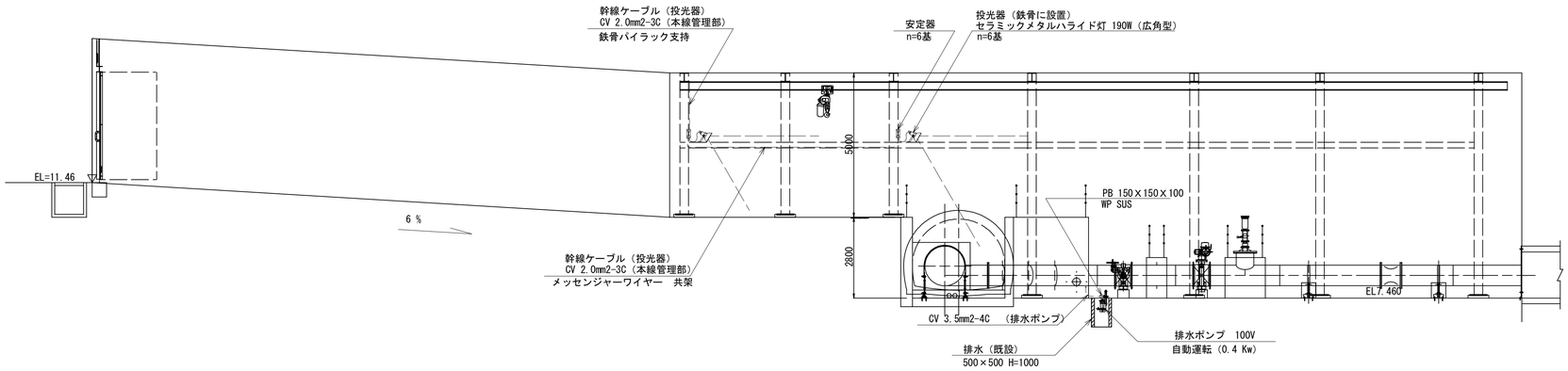

施設名	南部幹線用水路(0312100-1100-20)		
図面名	茂原西部分水工配線図(3/6)		
作成年月	平成26年 3月		
縮尺	A1 1:100 A2 1:141	図面番号	8-593/599
作成者	関東農政局 両総農業水利事業所		

茂原西部分水工配線図(4/6)

S=1:100

動力・弱電設備図

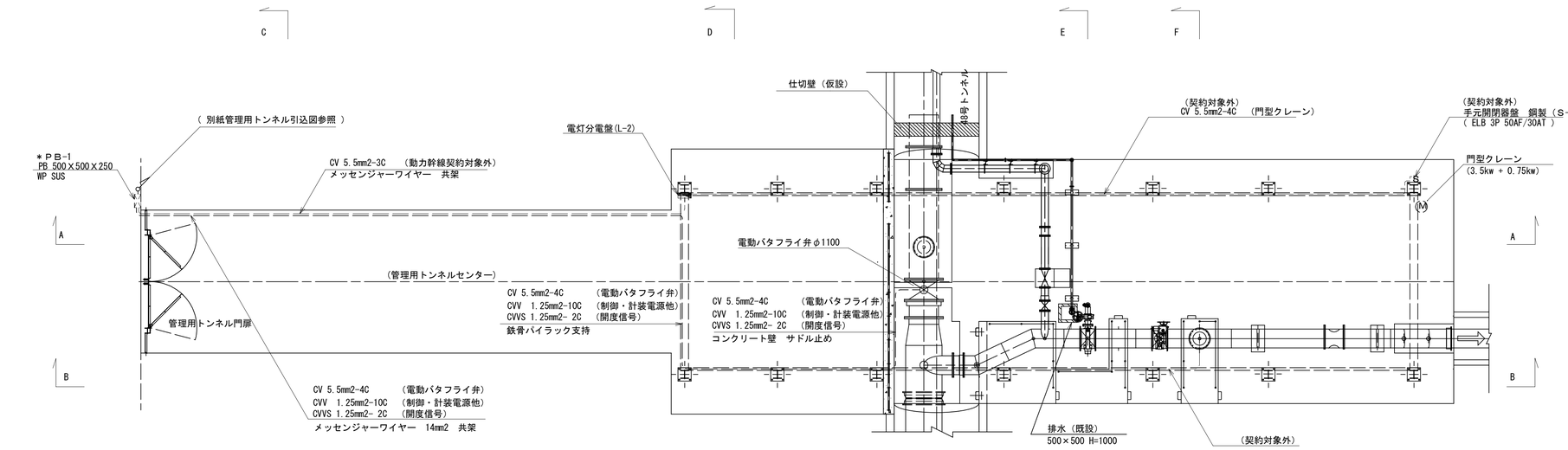

C-C

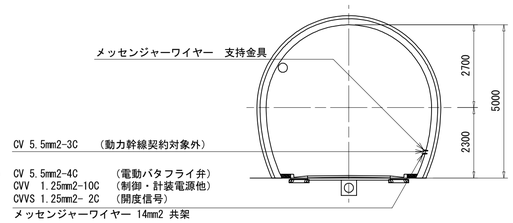

D-D

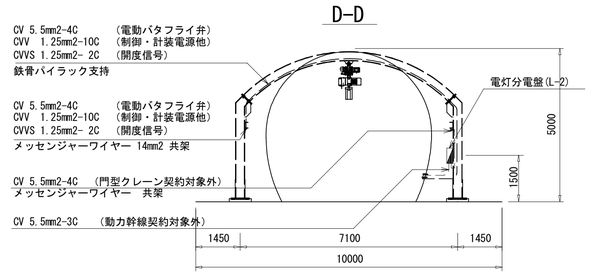

E-E

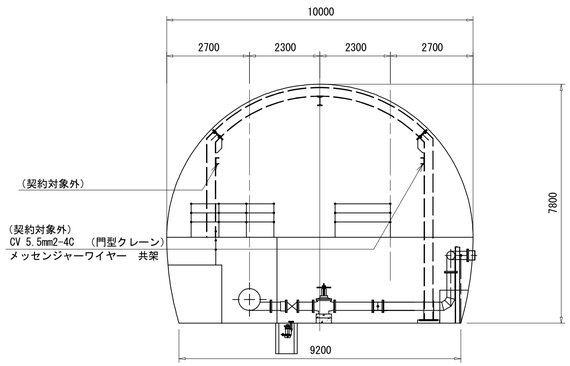

A-A

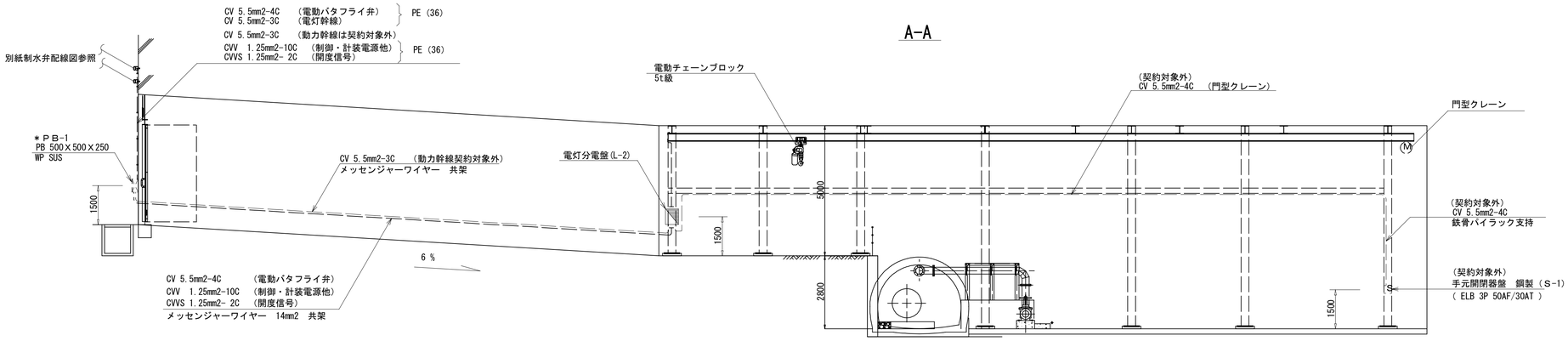

F-F

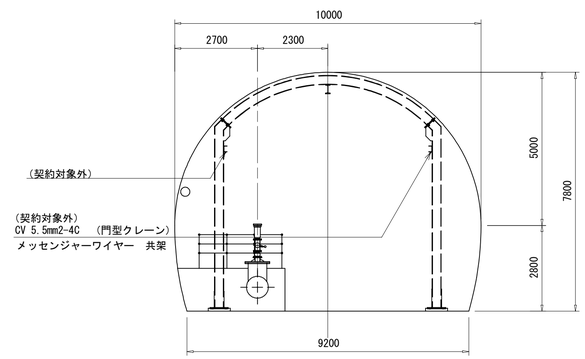

B-B

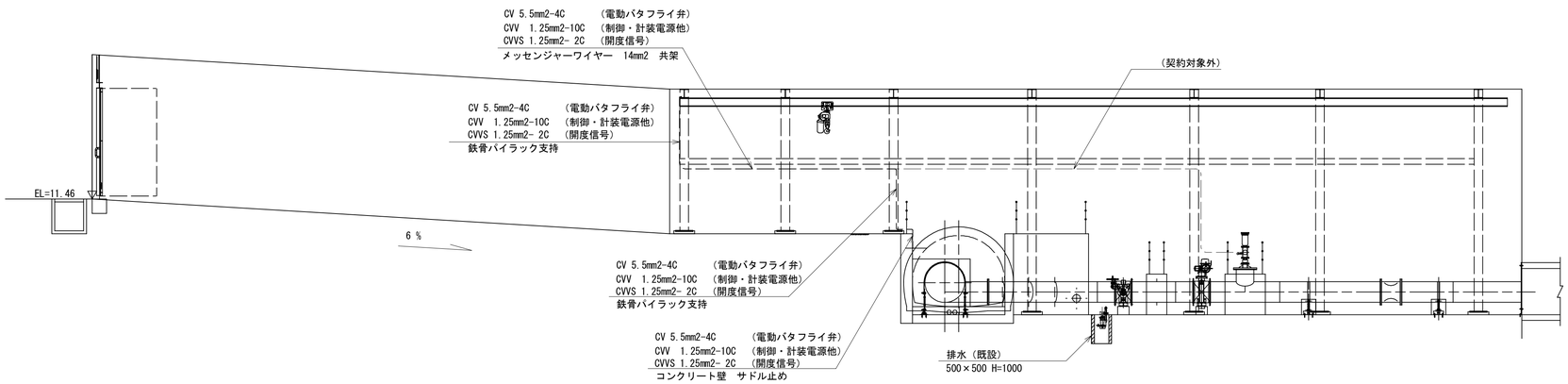

施設名	南部幹線用水路(0312100-1100-20)		
図面名	茂原西部分水工配線図(4/6)		
作成年月	平成26年 3月		
縮尺	A1 1:100 A2 1:141	図面番号	8-594/599
作成者	関東農政局 両総農業水利事業所		

茂原西部分水工配線図(5/6)

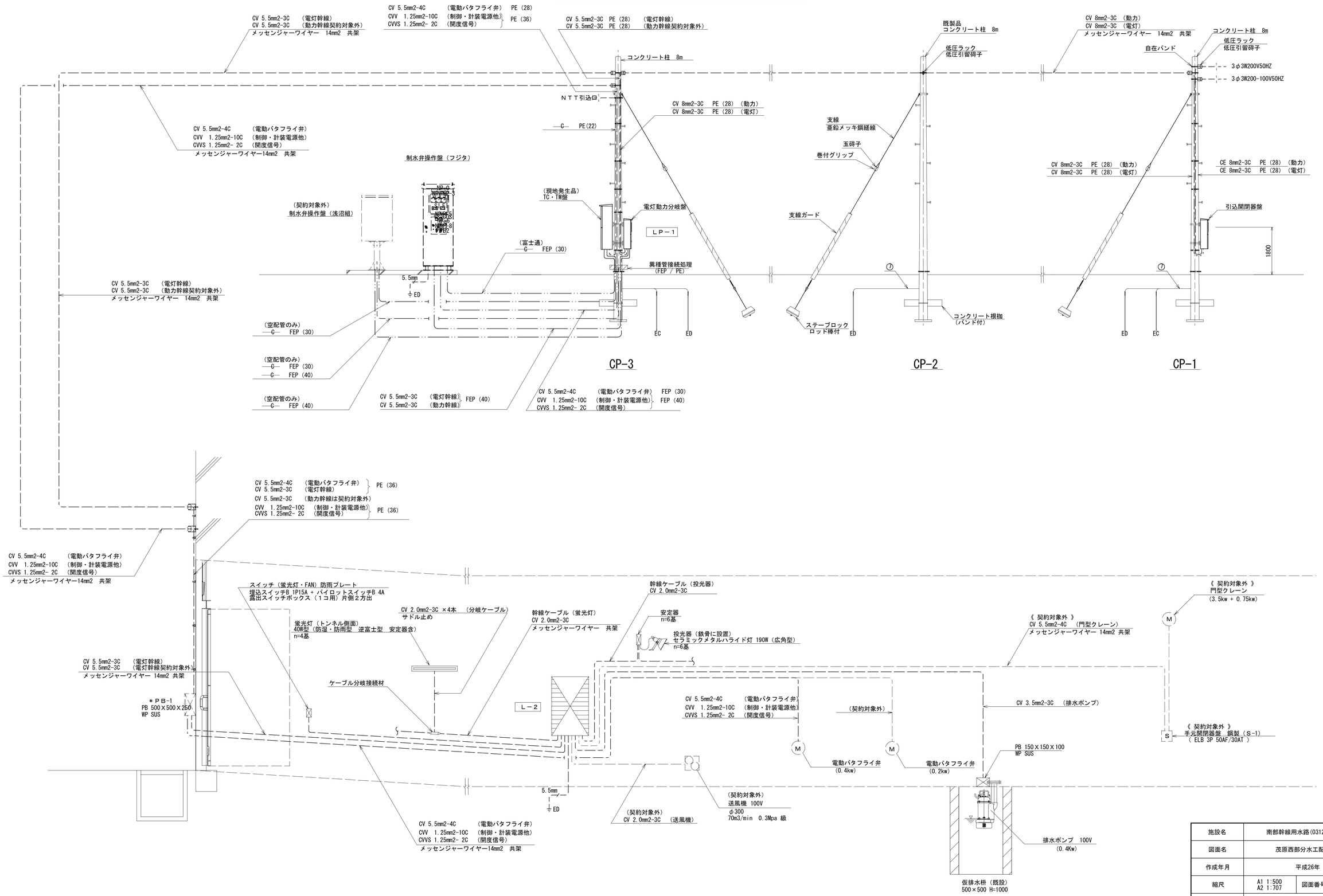

施設名	南部幹線用水路(0312100-1100-20)		
図面名	茂原西部分水工配線図(5/6)		
作成年月	平成26年 3月		
縮尺	A1 1:500 A2 1:707	図面番号	8-595/599
作成者	関東農政局 両総農業水利事業所		

茂原西部分水工配線図(6/6)

単線結線図

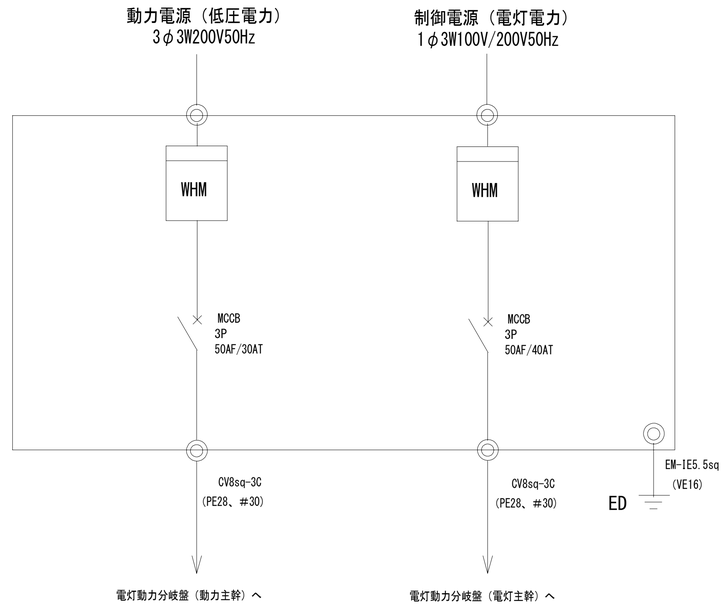

引込開閉器盤寸法図
(SOMS-21B)

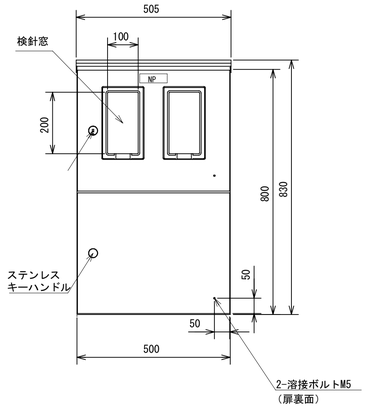

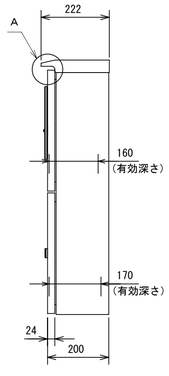

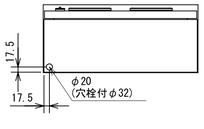

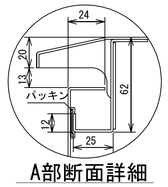

A部断面詳細

キャビネット仕様				
形　式	屋外用			
ボデー	SUS304	t1.5		
ドア	SUS304	t1.5		
基　板	木板　計器部	t25	スイッチ部	t15
塗装色	ライトベージュ（5Y7／1）			
I　P	保護等級　IP44			

NP	名称銘板	備考
	引込開閉器盤	

図面来歴

番号	内容	年月日
1		
2		

電灯動力分岐盤（ＬＰ－１）

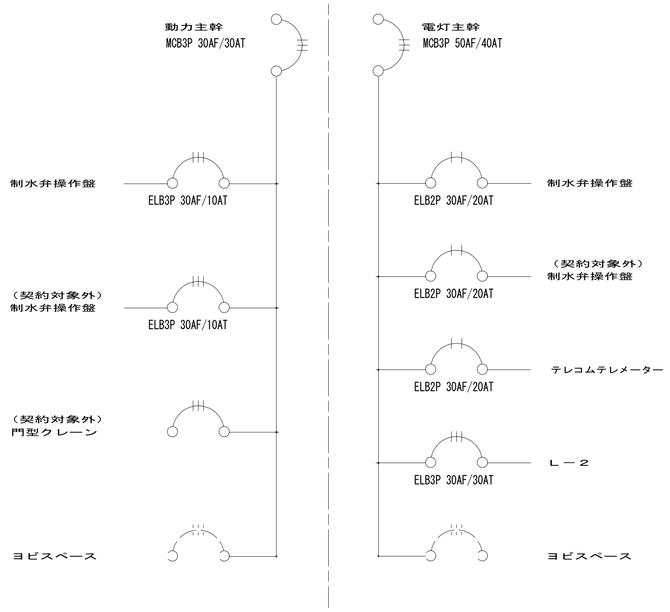

EM-IE5.5sq
(VE16)
ED

電灯分電盤（Ｌ－２）

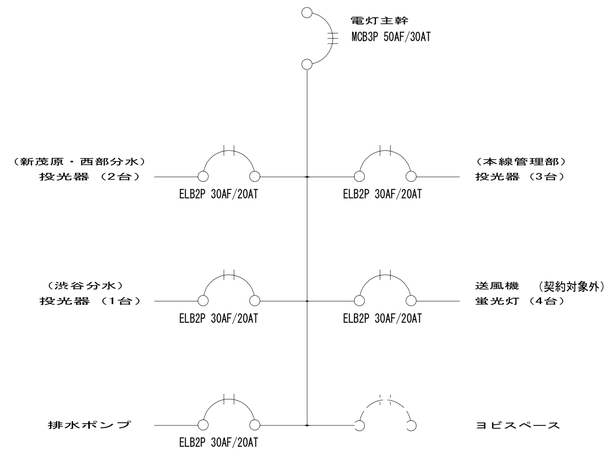

EM-IE5.5sq
(VE16)
ED

負荷名称（動力）	消費電力（KW）	台数	備　考
（制水弁操作盤）			南部幹線10号制水弁
電動開閉器	0.4	1	
（制水弁操作盤）			
電動開閉器	0.2	1	新茂原分水（契約対象外）
（門型クレーン）			（契約対象外）
モーター	3.5	1	〃
モーター	0.75	1	〃
総設備容量（合計）	4.85(KW)		

負荷名称（電灯）	容量（VA）	台数	備　考
（制水弁操作盤）			南部幹線10号制水弁
制御・計装電源	1000	1	
盤内蛍光灯	20	1	
盤内ヒーター	100	1	
盤内コンセント	300	1	
計	1420		
（制水弁操作盤）			新茂原分水（契約対象外）
制御・計装電源	1000	1	（契約対象外）
盤内蛍光灯	10	1	〃
盤内ヒーター	100	1	〃
盤内コンセント	500	1	〃
計	1610		
電灯分電盤（Ｌ－２）			
蛍光灯照明	40	4	
投光器照明	190	6	
排水ポンプ	400	1	
送風機	550	1	想定容量（契約対象外）
計	2250		
テレコムテレメーター	500	1	本体取付電源接続のみ
総設備容量（合計）	5830(VA)		

施設名	南部幹線用水路(0312100-1100-20)		
図面名	茂原西部分水工配線図(6/6)		
作成年月	平成26年 3月		
縮尺	A1 1:500 A2 1:707	図面番号	8-596/599
作成者	関東農政局　両総農業水利事業所		

11号制水弁工電気通信設備図

単線結線図

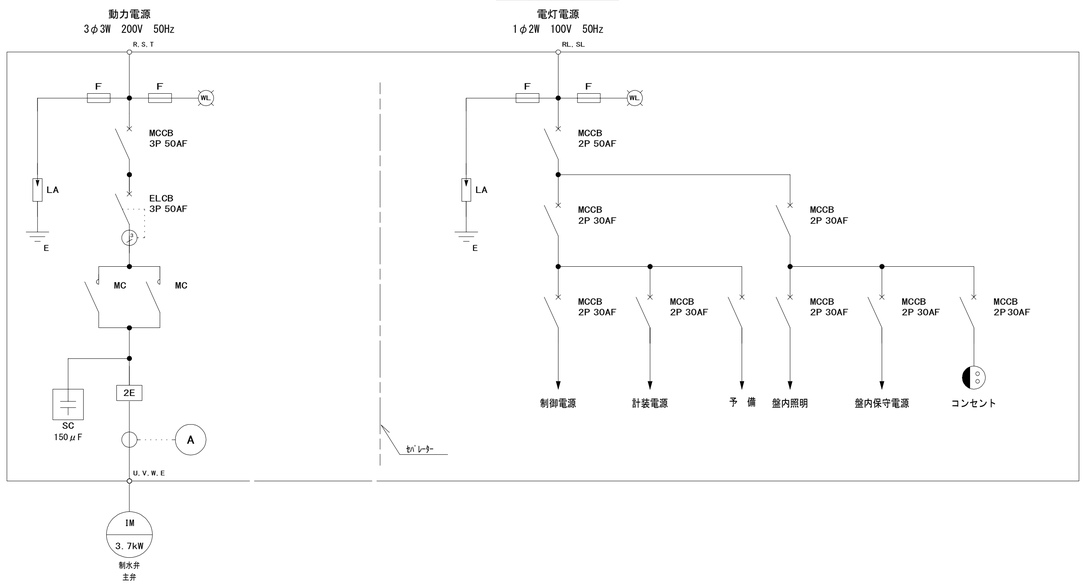

外形図

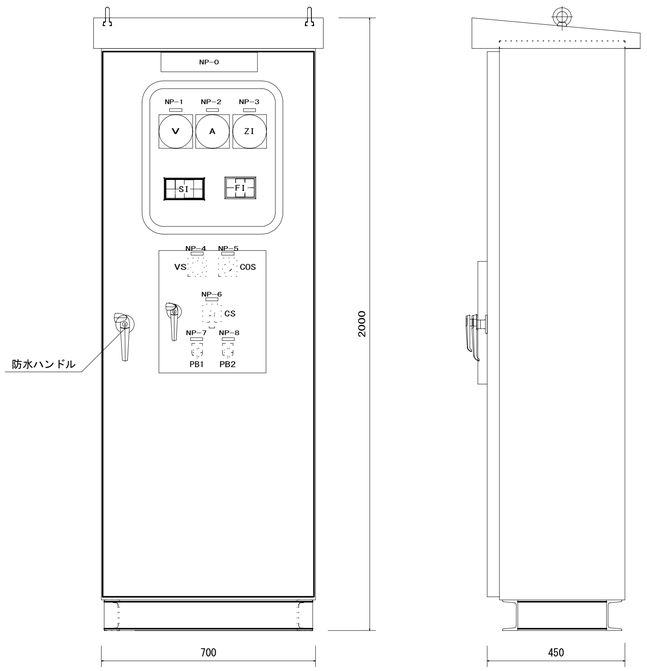

符 号	記入文字
NP-0	制水弁制御盤
NP-1	動力電源電圧
NP-2	制水弁電流計
NP-3	弁開度指示計
NP-4	交流電圧計 切・R-S・S-T・T-R・切
NP-5	機側 遠方 (遠方将来)
NP-6	閉・停止(引き)・開
NP-7	故障復帰
NP-8	ランプテスト

SI記入文字

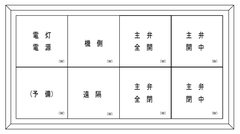

FI記入文字

構 造	屋外	防塵
材 質	扉	本体
	SUS	SUS

施設名	南部幹線用水路(0312100-1100-20)		
図面名	11号制水弁工電気通信設備図		
作成年月	平成26年 3月		
縮尺	-	図面番号	8-597/599
作成者	関東農政局 両総農業水利事業所		

13号制水弁工電気通信設備図

電気設備図 S=1:100

平面図

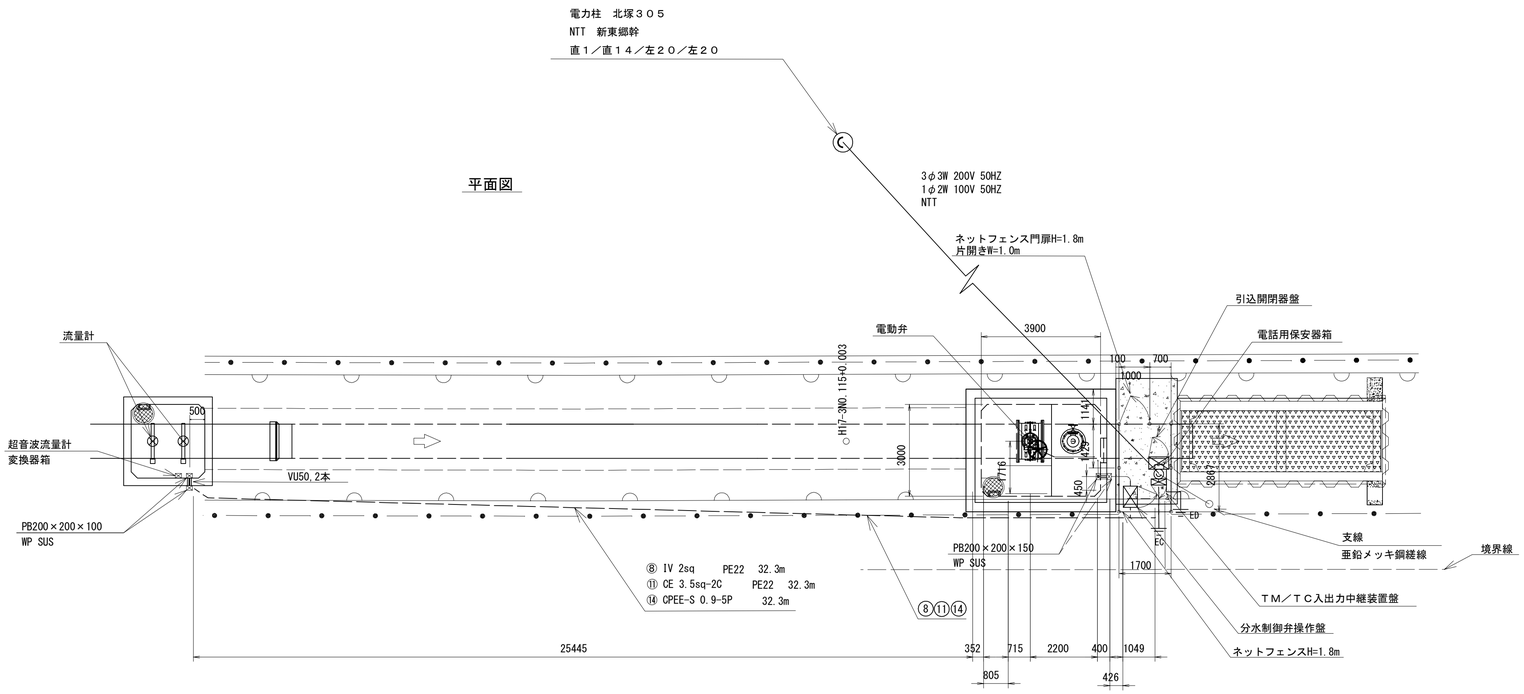

縦断図

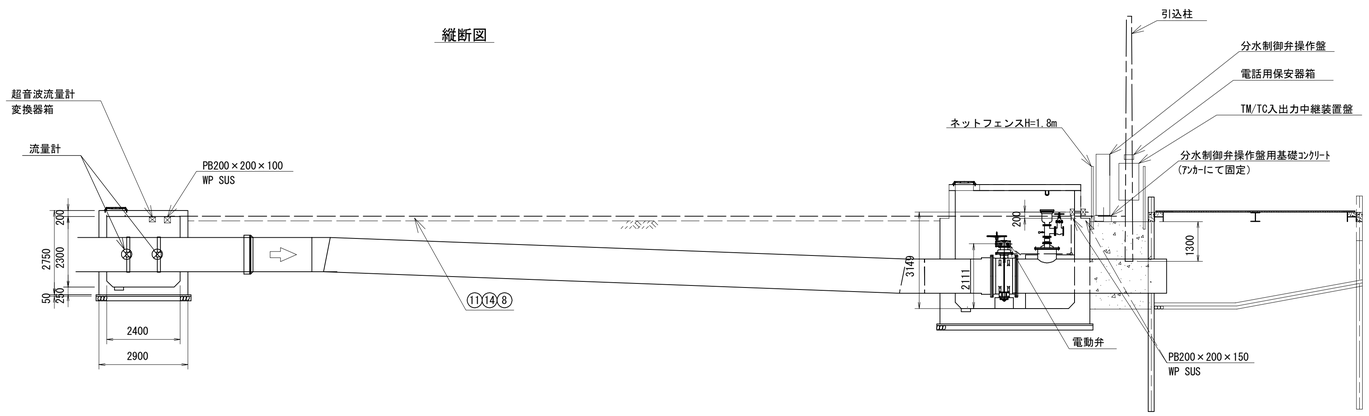

引込装柱図

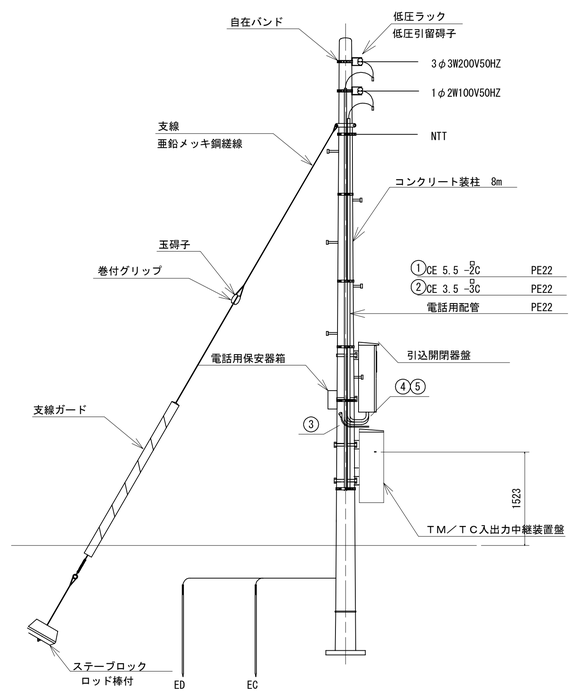

施設名	南部幹線用水路(0312100-1100-20)		
図面名	13号制水弁工電気通信設備図		
作成年月	平成26年 3月		
縮尺	A1 1:100 A2 1:141	図面番号	8-598/599
作成者	関東農政局　両総農業水利事業所		

長尾分水工電気設備図

ポンプ平面図 S=1:50

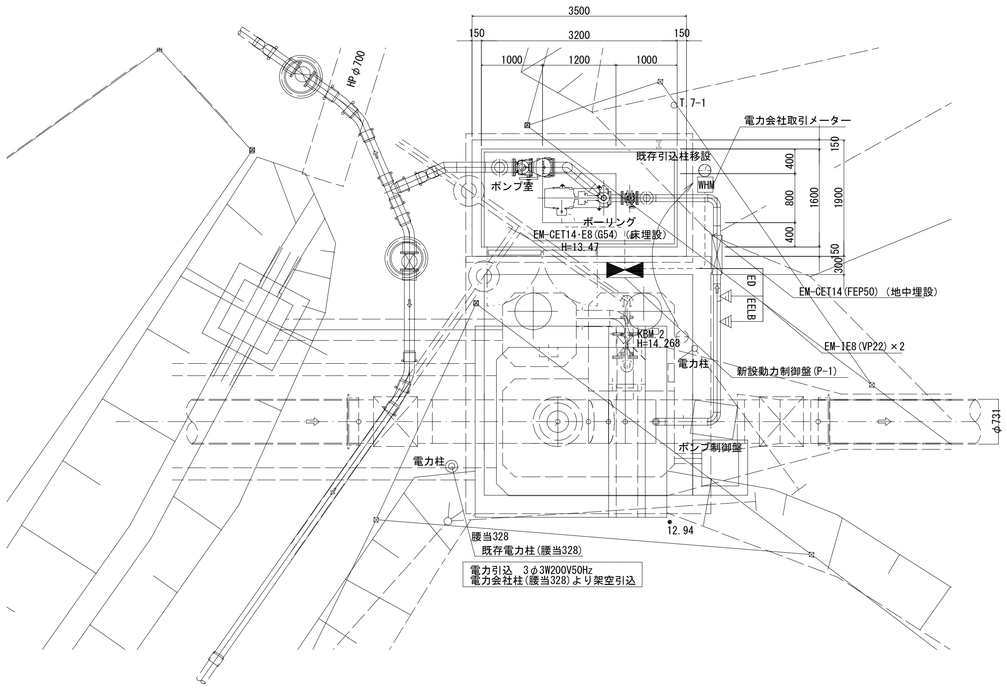

回路番号	電圧	分岐開閉器容量	負荷名称	負荷名称(VA) 電灯容量	負荷名称(VA) コンセント容量	主回路番号	制御回路番号	備考
1	200V	ELB3P225/125A	高揚程渦巻きポンプ		11KW	A	1	
2	200V	ELB3P100/100A	予備			A		
			計		11KW			

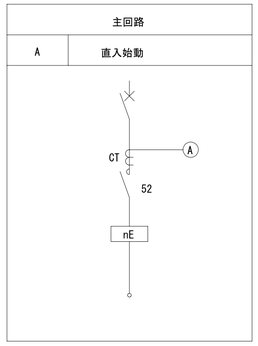

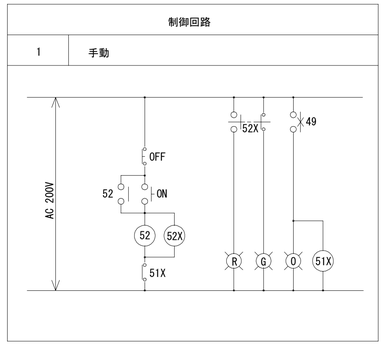

分電盤外形図 S=1:20

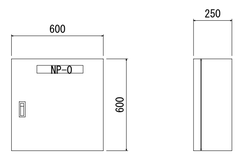

仕 様

構 造	屋内壁掛型
材 質	SUS製
面 数	1面

記号説明 （盤表面）

記 号	名 称	備 考
NP-0	分電盤	アクリル名板(貼付)

施設名	南部幹線用水路(0312100-1100-20)		
図面名	長尾分水工電気設備図		
作成年月	平成25年12月		
縮尺	A1 図示	整理番号	8-599/599
作成者	関東農政局　両総農業水利事業所		

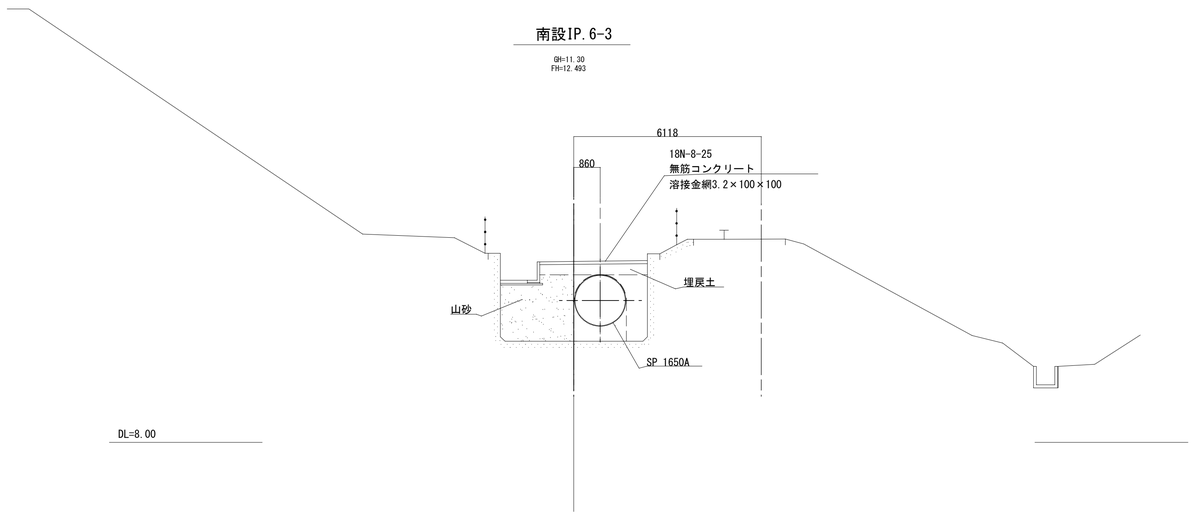

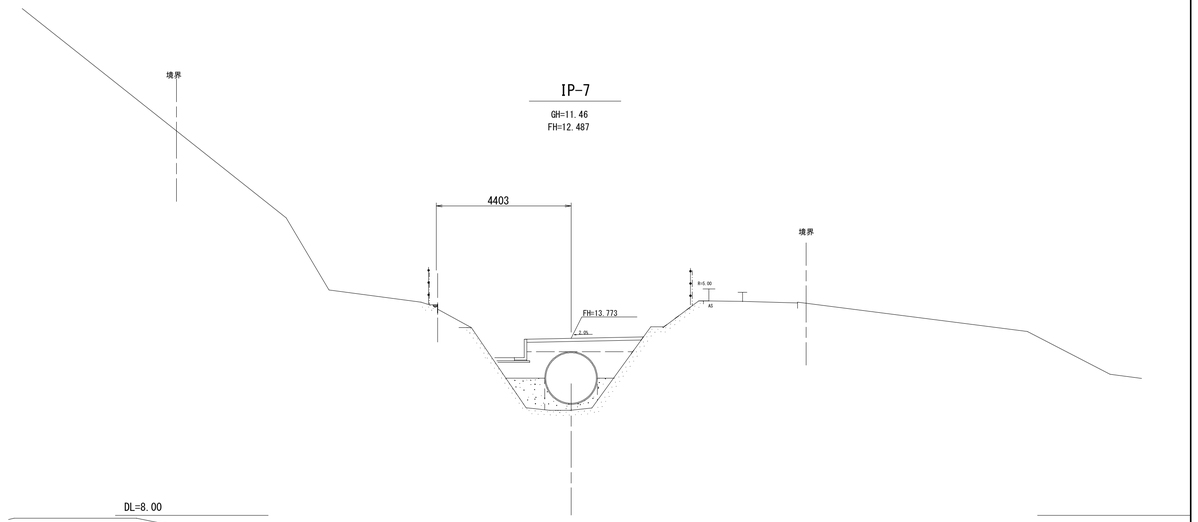

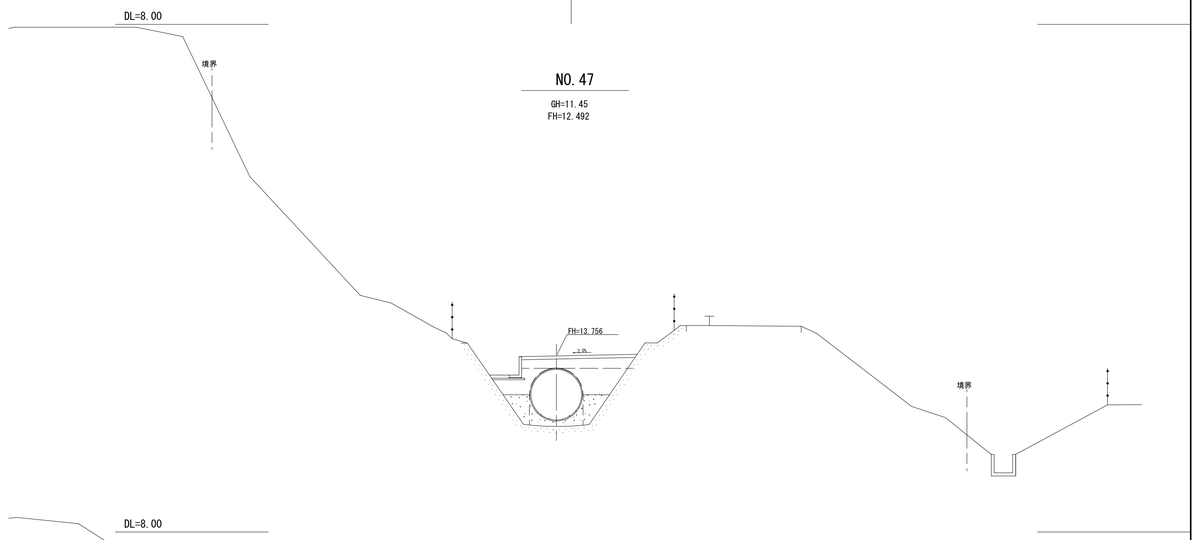

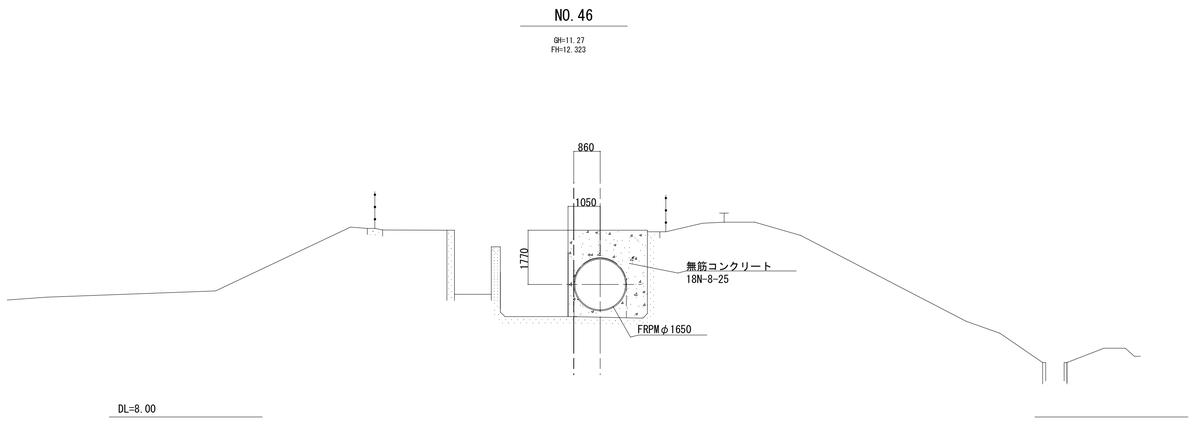

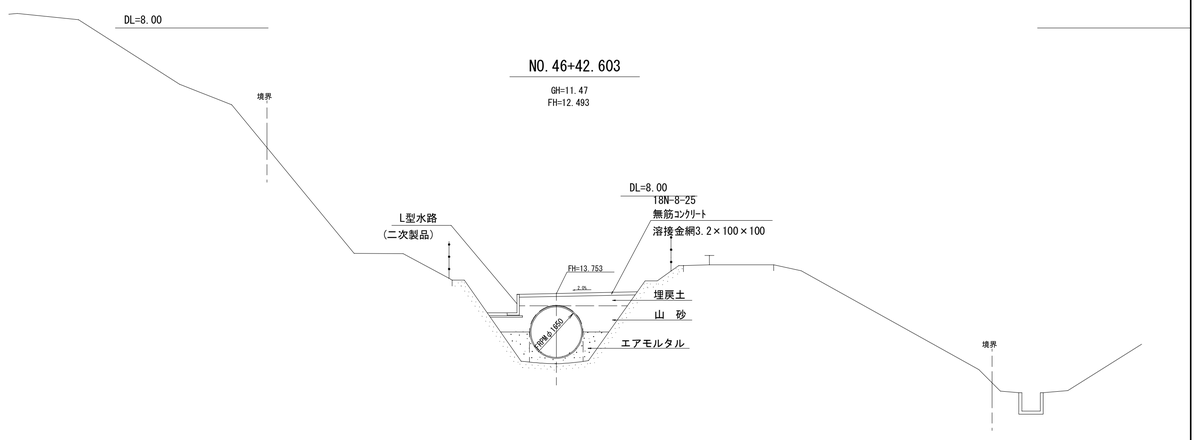

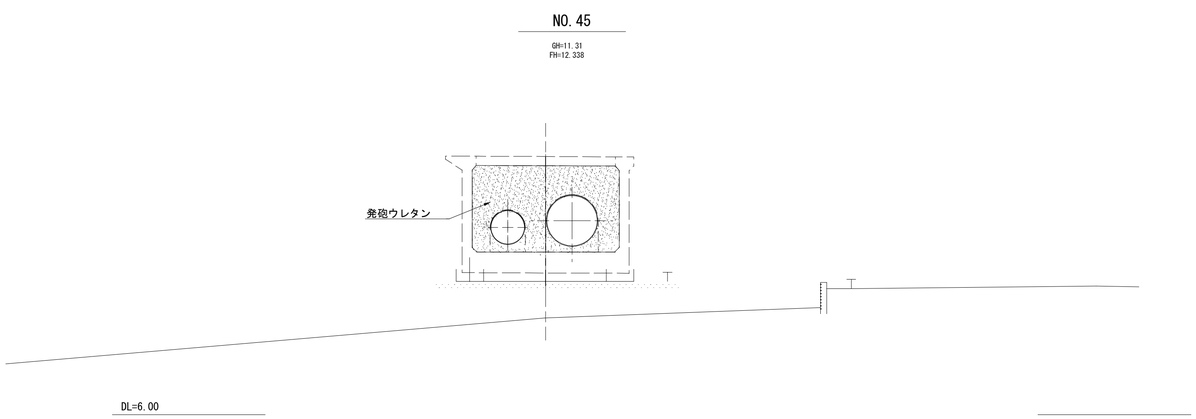

施設名	南部幹線用水路(0312100-1100-20)		
図面名	横断図		
作成年月	平成26年 3月		
縮尺	A1 1:100 A2 1:141	図面番号	9-1/94
作成者	関東農政局　両総農業水利事業所		

NO.50

GH=11.50
FH=12.475

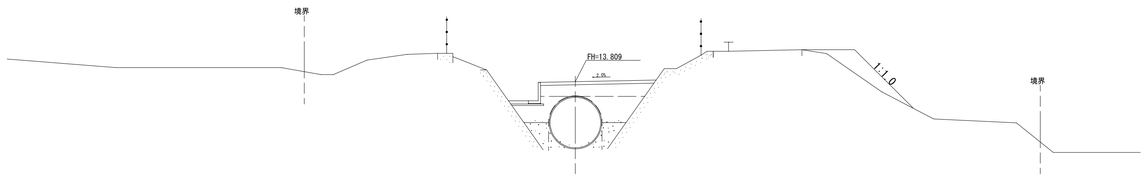

DL=8.00

NO.53

GH=11.42
FH=12.458

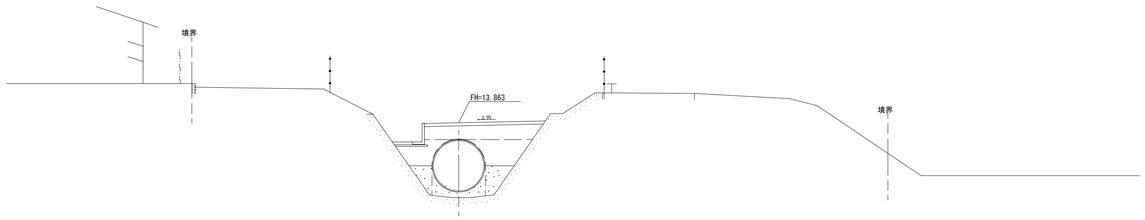

DL=8.00

NO.49

GH=11.43
FH=12.481

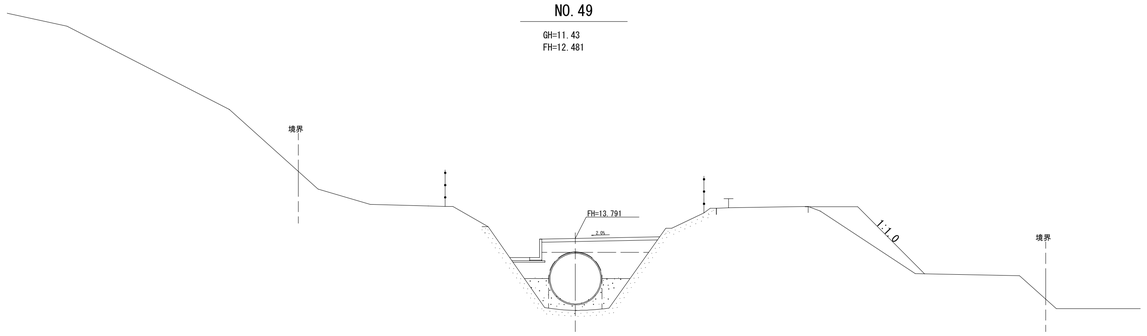

DL=8.00

NO.52

GH=11.46
FH=12.464

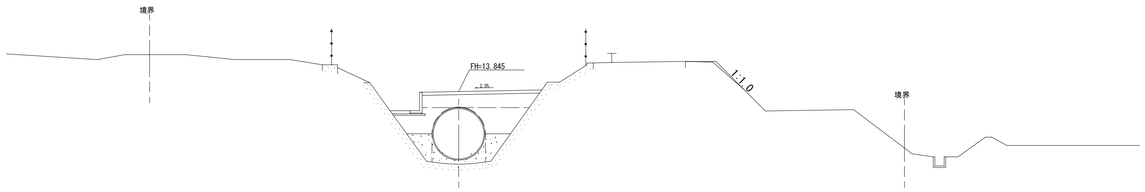

DL=8.00

NO.48

GH=11.46
FH=12.487

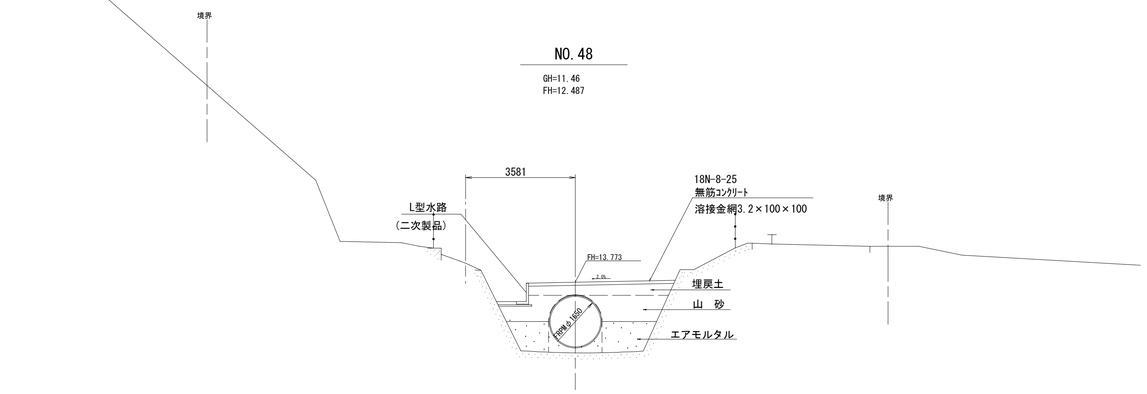

DL=8.00

NO.51

GH=11.50
FH=12.470

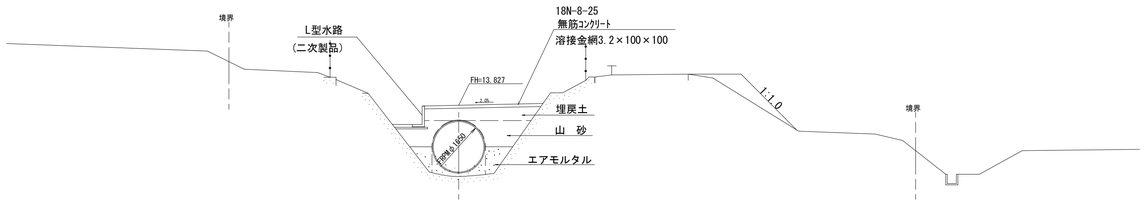

DL=8.00

施設名	南部幹線用水路(0312100-1100-20)		
図面名	横断図		
作成年月	平成26年 3月		
縮尺	A1 1:100 A2 1:141	図面番号	9-2/94
作成者	関東農政局　両総農業水利事業所		

NO.54

GH=11.39
FH=12.453

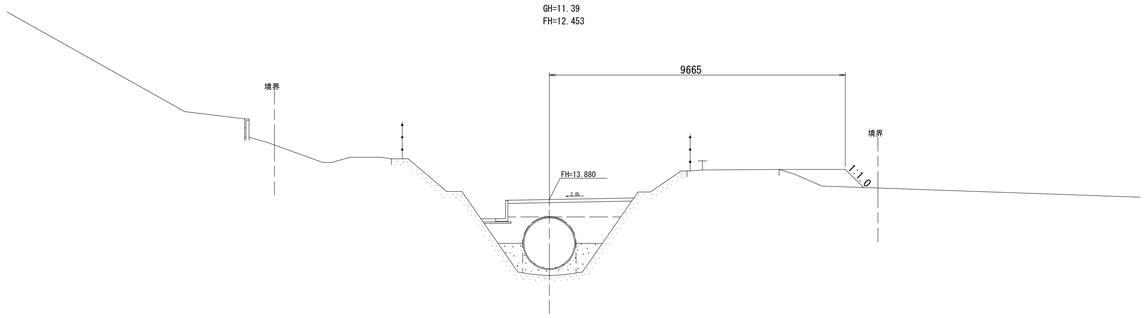

DL=8.00

NO.57

GH=11.37
FH=12.436

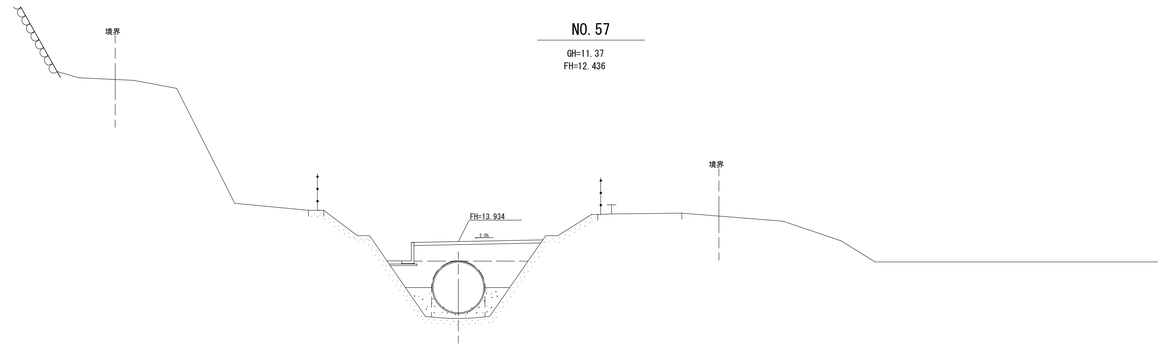

DL=8.00

IP-8

GH=11.47
FH=12.456

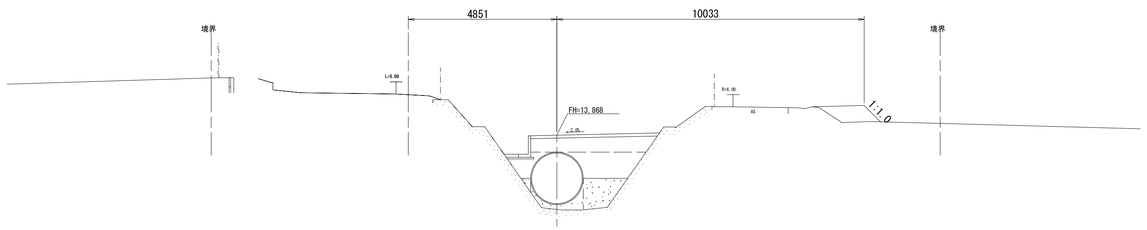

DL=8.00

NO.56

GH=11.37
FH=12.441

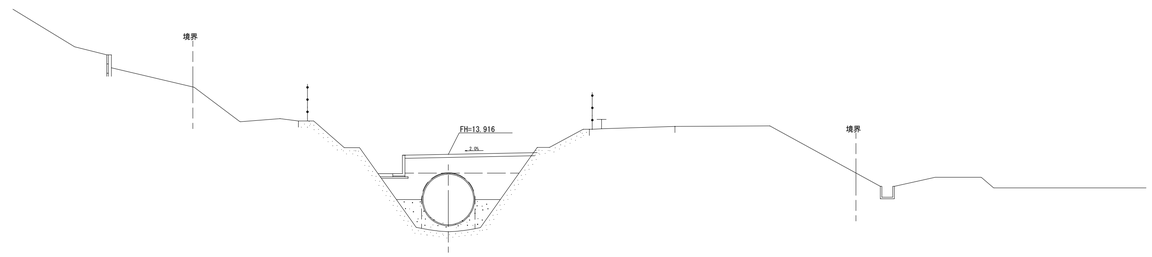

DL=8.00

NO.53+8.400

GH=11.42
FH=12.457

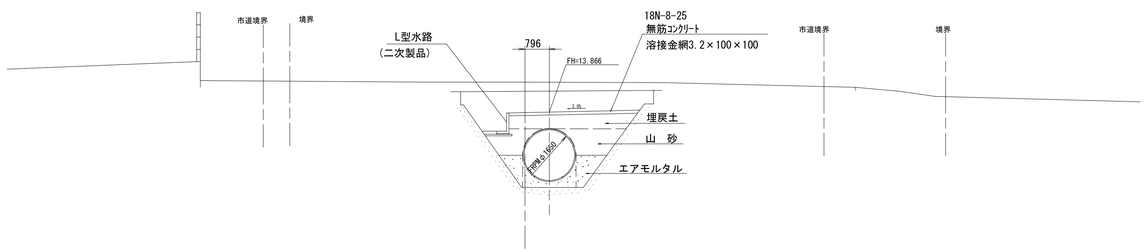

DL=8.00

NO.55

GH=11.37
FH=12.447

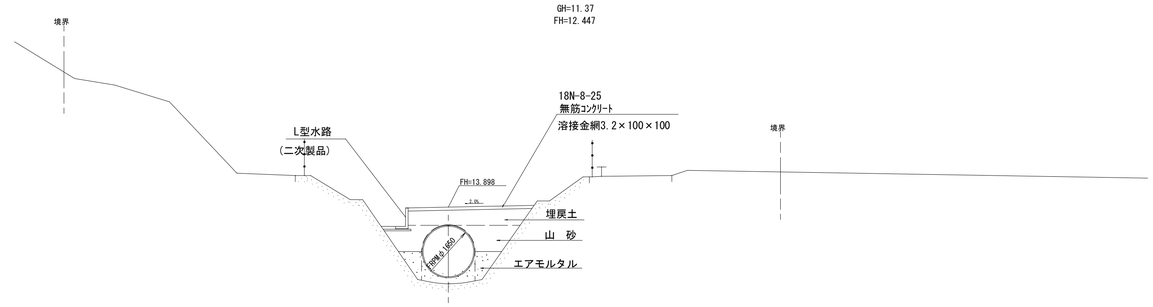

DL=8.00

施設名	南部幹線用水路(0312100-1100-20)		
図面名	横断図		
作成年月	平成26年 3月		
縮尺	A1 1:100 A2 1:141	図面番号	9-3/94
作成者	関東農政局　両総農業水利事業所		

NO.59

GH=11.34
FH=12.424

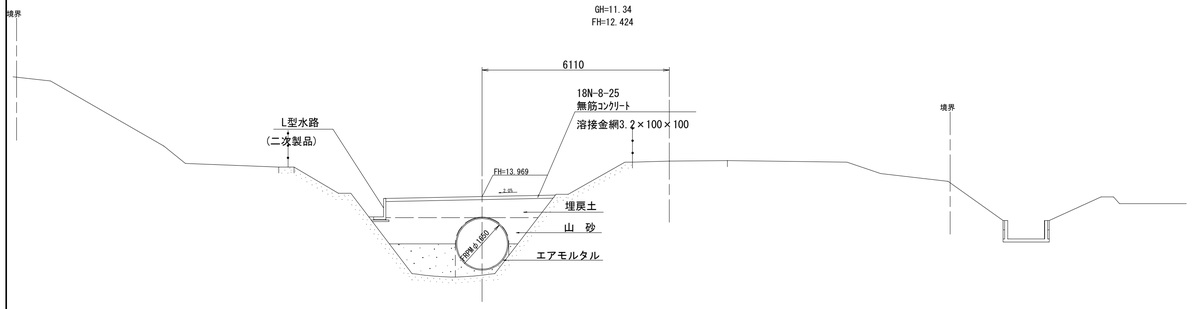

NO.61

GH=11.32
FH=12.413

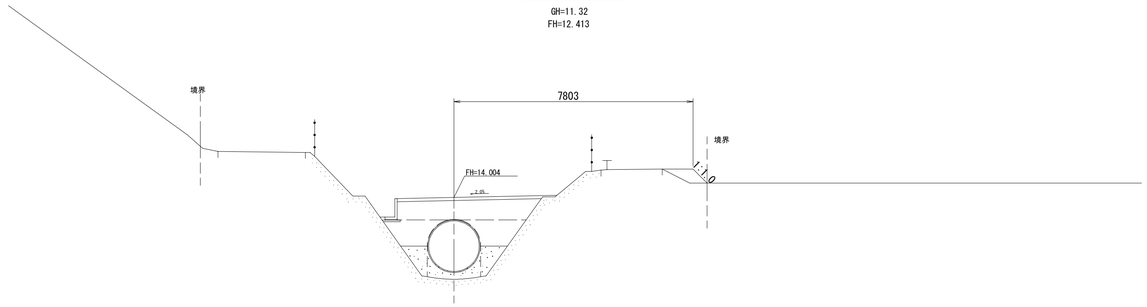

IP-9

GH=11.34
FH=12.424

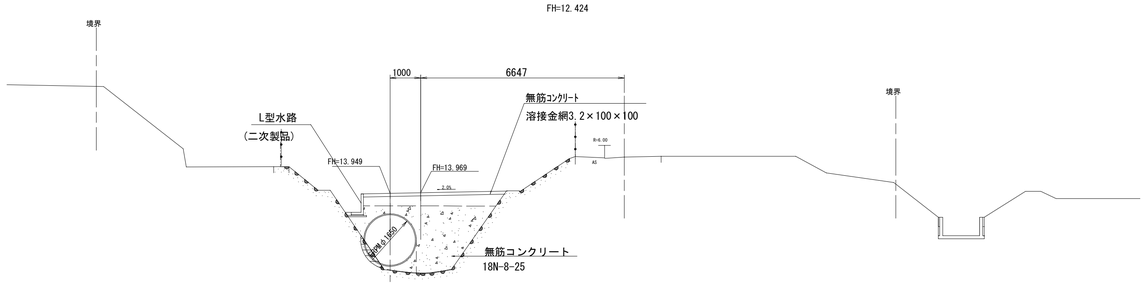

NO.60+13.000

GH=11.31
FH=12.417

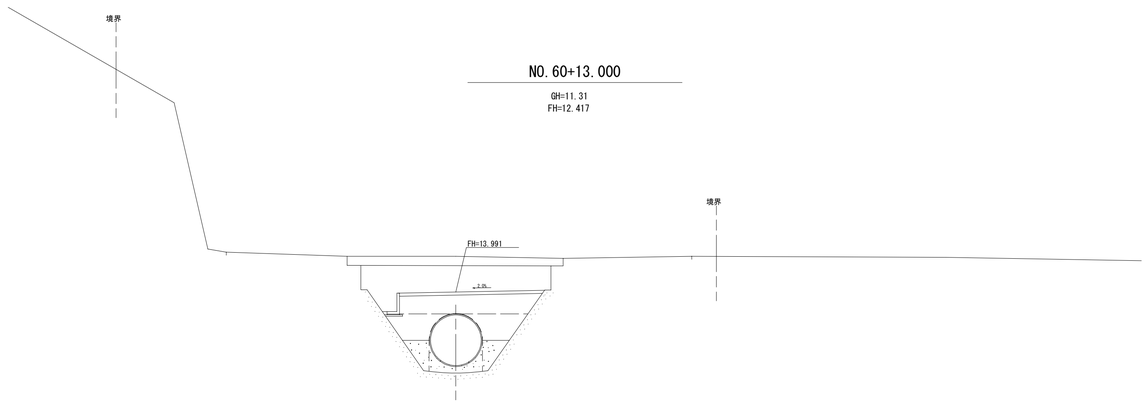

NO.58

GH=11.34
FH=12.430

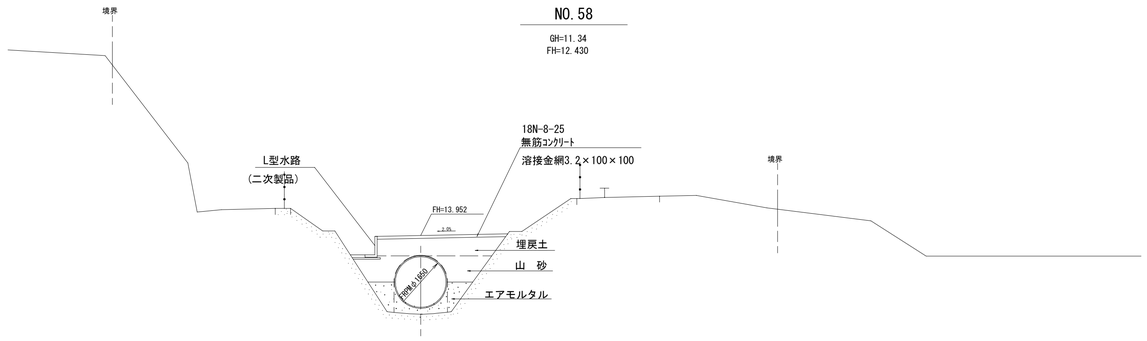

NO.60

GH=11.32
FH=12.419

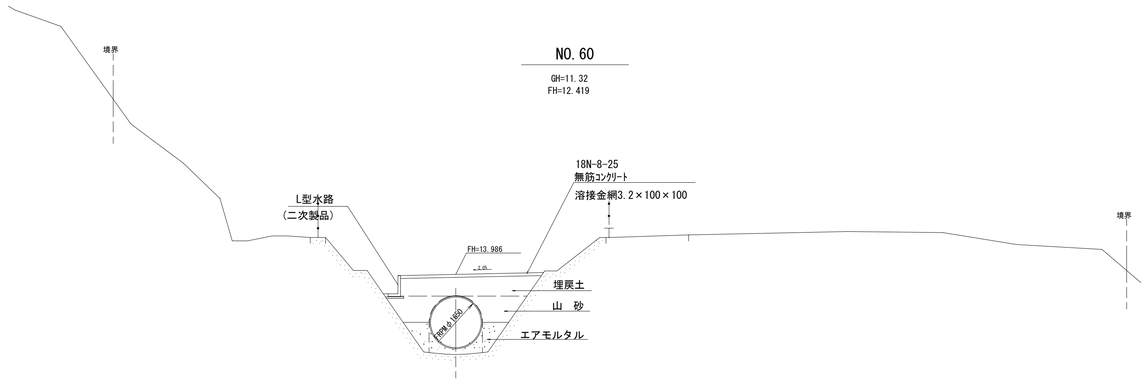

施設名	南部幹線用水路(0312100-1100-20)		
図面名	横断図		
作成年月	平成26年 3月		
縮尺	A1 1:100 A2 1:141	図面番号	9-4/94
作成者	関東農政局　両総農業水利事業所		

NO.63

GH=11.27
FH=12.402

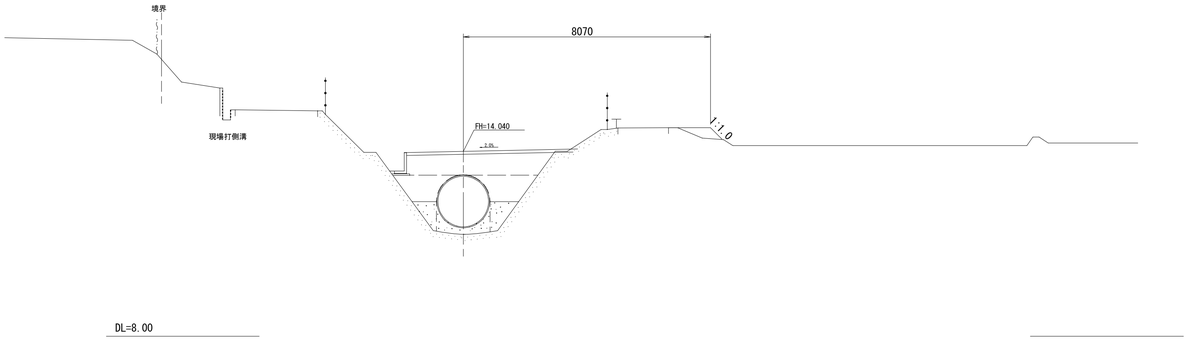

IP-10

GH=11.33
FH=12.405

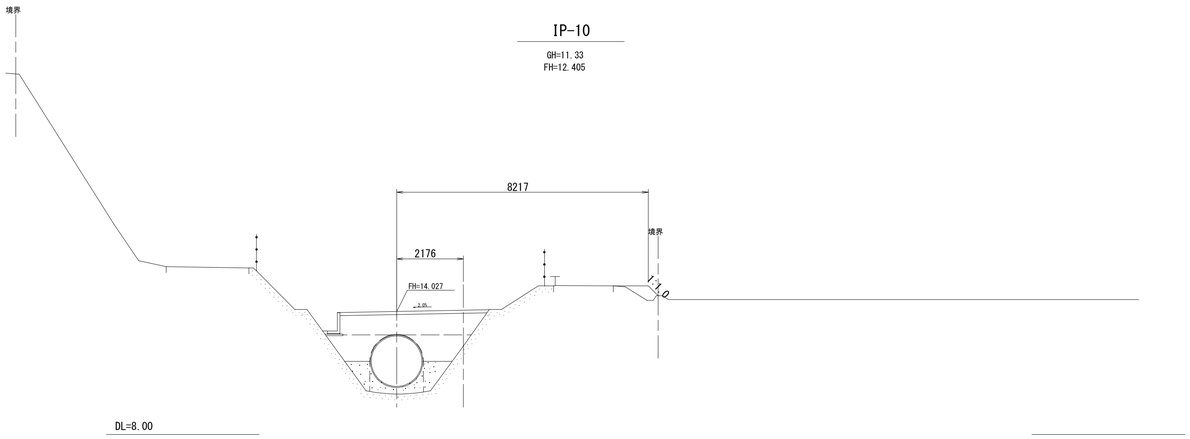

NO.62

GH=11.32
FH=12.407

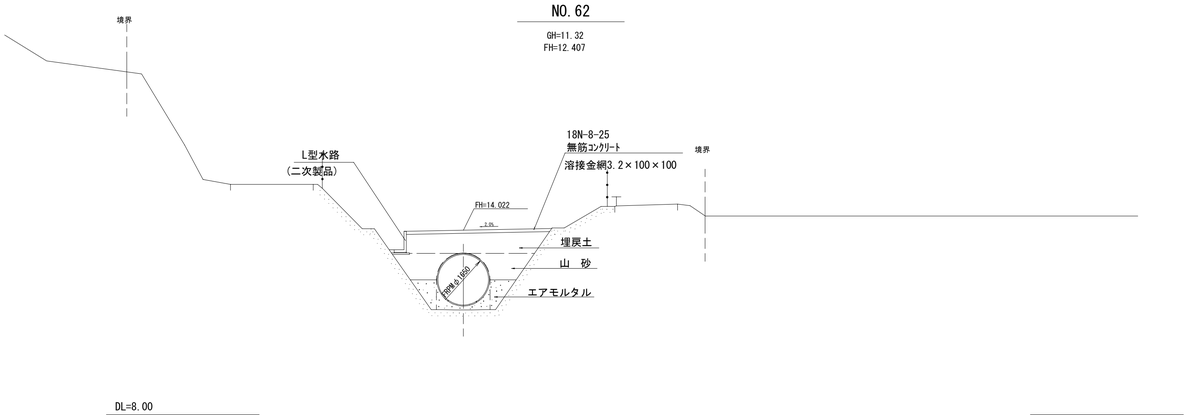

IP-11

GH=11.44
FH=12.395

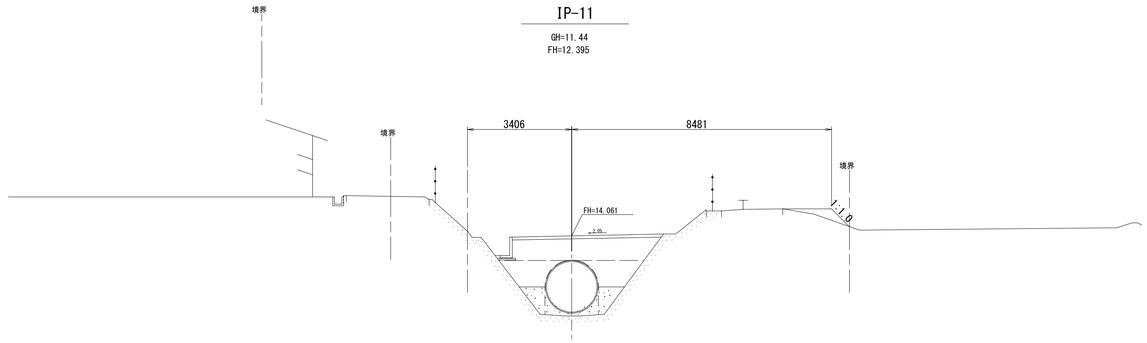

DL=8.00

NO.64

GH=11.40
FH=12.396

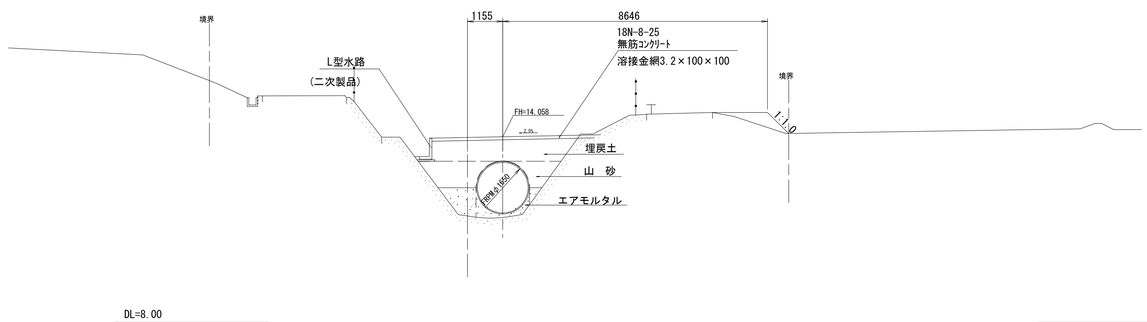

施設名	南部幹線用水路(0312100-1100-20)		
図面名	横断図		
作成年月	平成26年 3月		
縮尺	A1 1:100 A2 1:141	図面番号	9-5/94
作成者	関東農政局　両総農業水利事業所		

NO.66

GH=11.35
FH=12.385

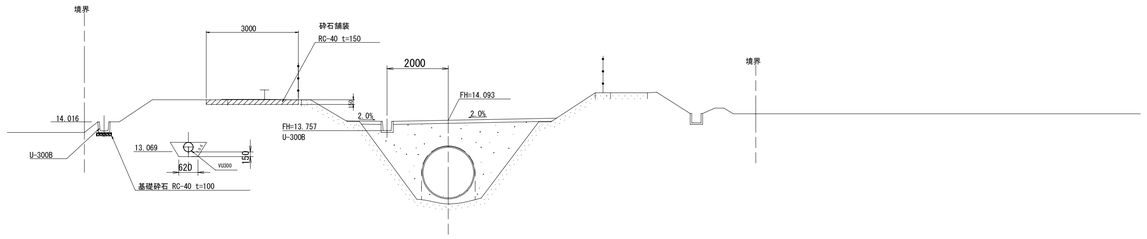

DL=8.00

NO.67

GH=11.33
FH=10.743

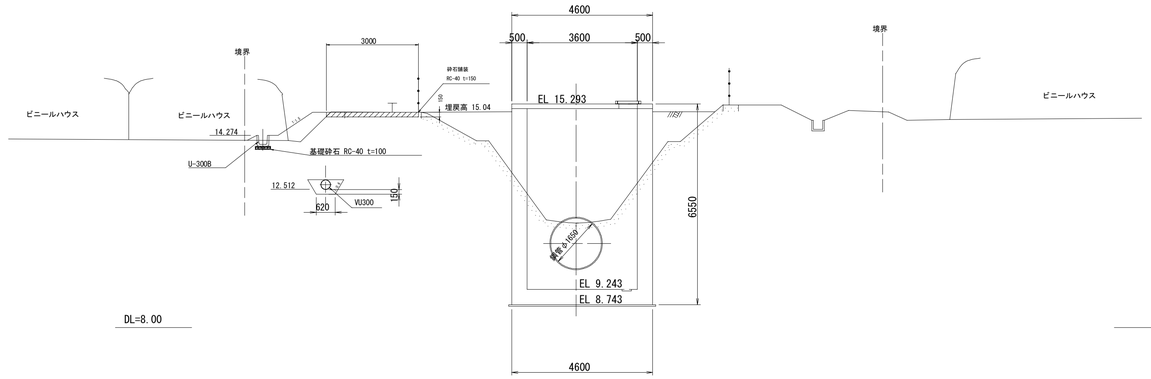

DL=8.00

NO.65

GH=11.36
FH=12.391

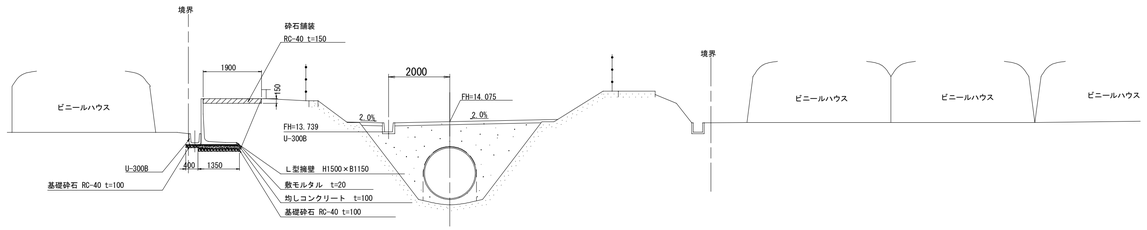

DL=8.00

NO.66+28.600

GH=11.34
FH=12.382

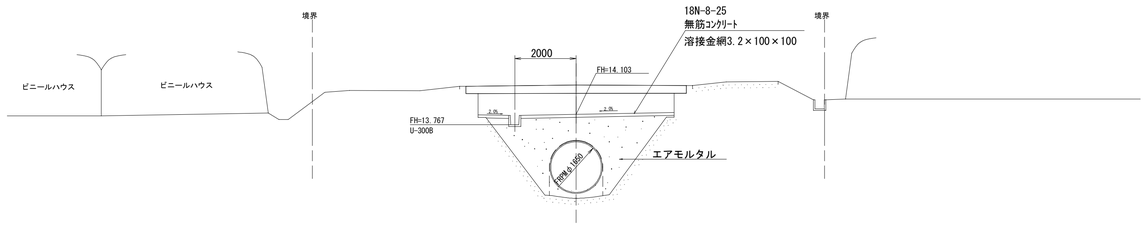

DL=8.00

NO.64+32.700

GH=11.38
FH=12.393

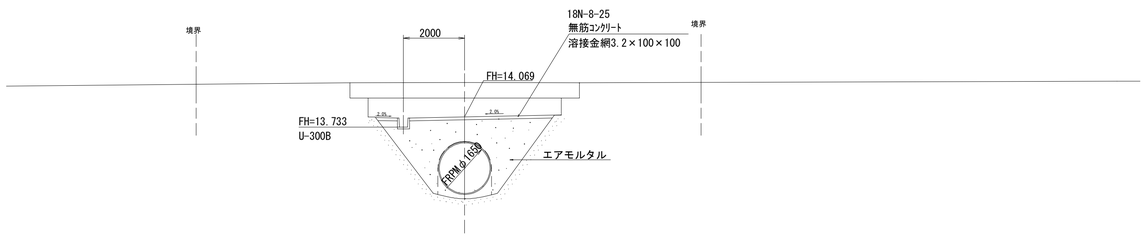

DL=8.00

施設名	南部幹線用水路(0312100-1100-20)		
図面名	横断図		
作成年月	平成26年 3月		
縮尺	A1 1:100 A2 1:141	図面番号	9-6/94
作成者	関東農政局　両総農業水利事業所		

NO.67+12.05

GH=11.405
FH=10.743

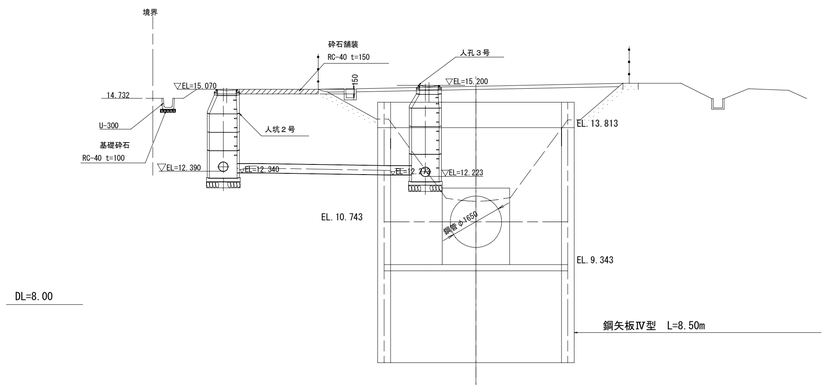

NO.67+20.00

GH=11.393
FH=12.377

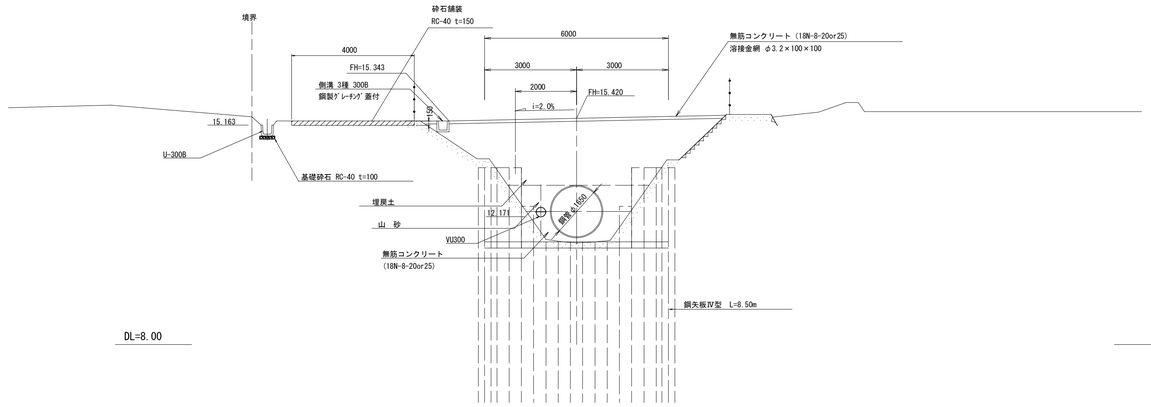

NO.67+7.50

GH=11.405
FH=10.743

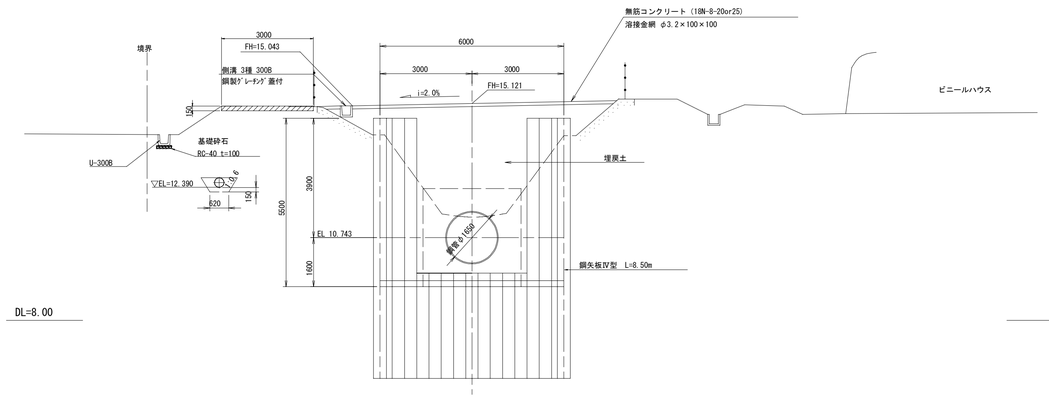

施設名	南部幹線用水路(0312100-1100-20)		
図面名	横断図		
作成年月	平成26年 3月		
縮尺	A1 1:100 A2 1:142	図面番号	9-7/94
作成者	関東農政局　両総農業水利事業所		

NO.68+3.400

GH=11.333
FH=12.473

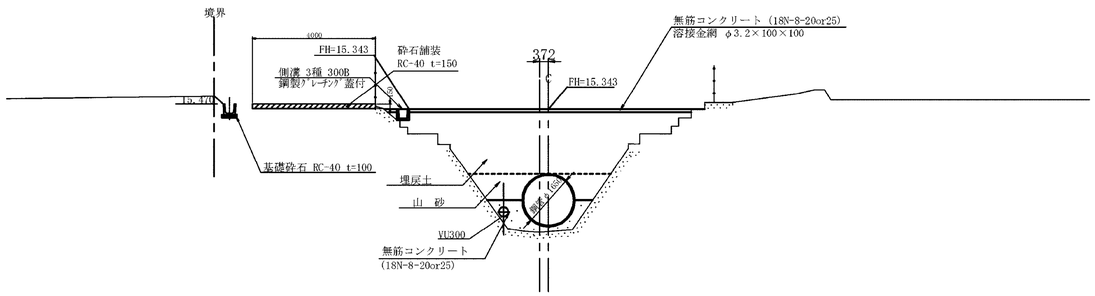

DL=8.00

設NO.68+9.850

GH=11.333
FH=12.470

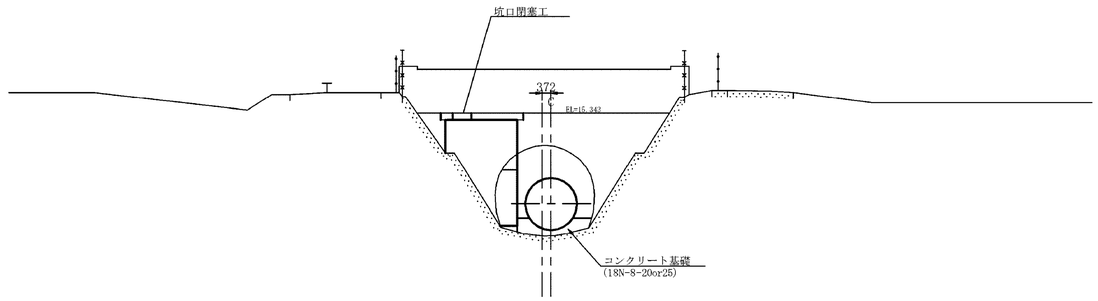

DL=8.00

NO.68

GH=11.393
FH=12.473

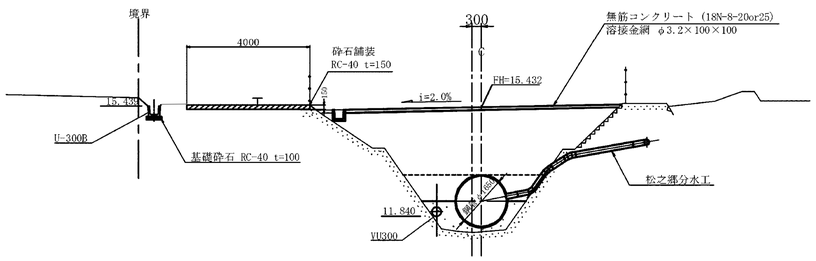

DL=8.00

施設名	南部幹線用水路(0312100-1100-20)		
図面名	横断図		
作成年月	平成26年 3月		
縮尺	A1 1:100 A2 1:141	図面番号	9-8/94
作成者	関東農政局 両総農業水利事業所		

設IP.12

GH=11.133
FH=12.444

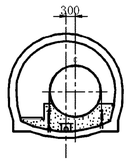

DL=8.00

NO.70

GH=11.133
FH=12.433

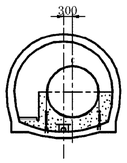

DL=8.00

設IP.14

GH=11.118
FH=12.429

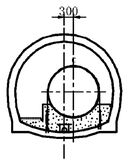

DL=8.00

NO.72

GH=11.103
FH=12.391

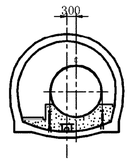

DL=8.00

NO.69

GH=11.143
FH=12.454

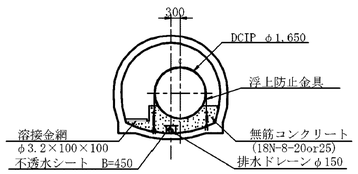

DL=8.00

設BC.13

GH=11.130
FH=12.441

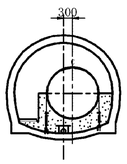

DL=8.00

設EC.13

GH=11.120
FH=12.431

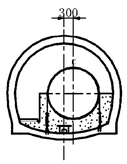

DL=8.00

NO.71

GH=11.123
FH=12.412

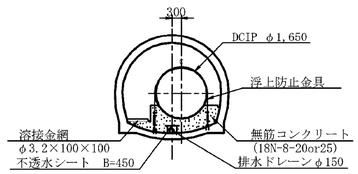

DL=8.00

※トンネルの土被りは、縦断平面図の土被りを参照。

施設名	南部幹線用水路(0312100-1100-20)		
図面名	横断図		
作成年月	平成26年 3月		
縮尺	A1 1:100 A2 1:141	図面番号	9-9/94
作成者	関東農政局　両総農業水利事業所		

NO. 73

GH=11.083
FH=12.371

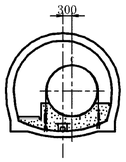

DL=8.00

NO. 75

GH=11.033
FH=12.329

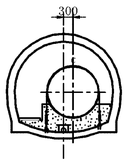

DL=8.00

NO. 76

GH=11.013
FH=12.309

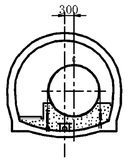

DL=8.00

設IP. 18

GH=11.003
FH=12.299

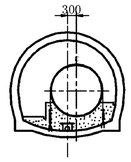

DL=8.00

設IP. 15

GH=11.089
FH=12.377

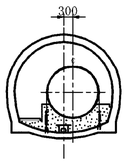

DL=8.00

NO. 74

GH=11.063
FH=12.350

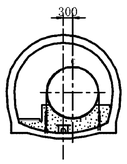

DL=8.00

設IP. 16

GH=11.016
FH=12.312

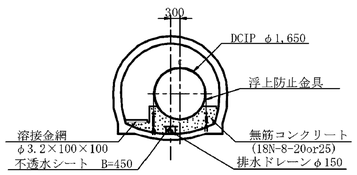

DL=8.00

設IP. 17

GH=11.012
FH=12.301

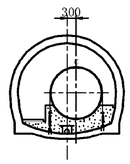

DL=8.00

※トンネルの土被りは、縦断平面図の土被りを参照。

施設名	南部幹線用水路(0312100-1100-20)		
図面名	横断図		
作成年月	平成26年 3月		
縮尺	A1 1:100 A2 1:141	図面番号	9-10/94
作成者	関東農政局　両総農業水利事業所		

NO.83

GH=10.873
FH=12.163

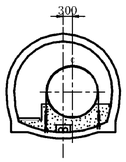

DL=8.00

NO.76

GH=11.013
FH=12.309

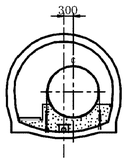

DL=8.00

設IP.18

GH=11.003
FH=12.299

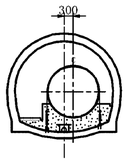

DL=8.00

NO.78

GH=10.963
FH=12.267

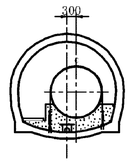

DL=8.00

設IP.19

GH=10.836
FH=12.167

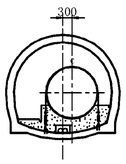

DL=8.00

設IP.16

GH=11.016
FH=12.312

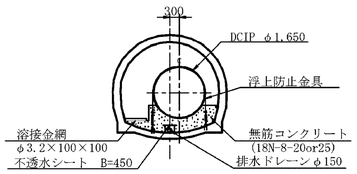

DL=8.00

設IP.17

GH=11.012
FH=12.301

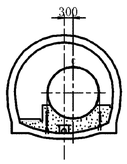

DL=8.00

NO.77

GH=10.983
FH=12.288

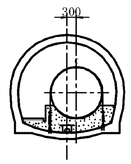

DL=8.00

※トンネルの土被りは、縦断平面図の土被りを参照。

施設名	南部幹線用水路(0312100-1100-20)		
図面名	横断図		
作成年月	平成26年 3月		
縮尺	A1 1:100 A2 1:141	図面番号	9-11/94
作成者	関東農政局　両総農業水利事業所		

設IP.20

GH=10.838
FH=12.138

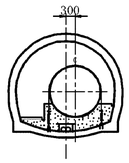

DL=8.00

NO.86

GH=10.773
FH=12.101

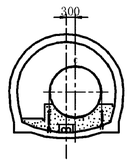

DL=8.00

NO.87

GH=10.743
FH=12.081

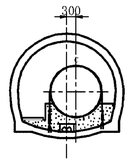

DL=8.00

NO.89

GH=10.703
FH=12.039

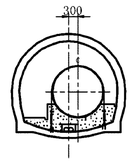

DL=8.00

NO.84

GH=10.843
FH=12.143

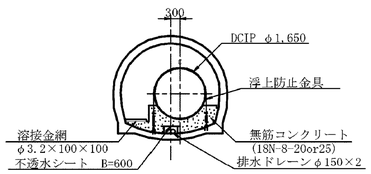

DL=8.00

NO.85

GH=10.833
FH=12.122

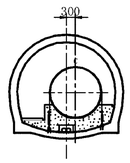

DL=8.00

設IP.21

GH=10.755
FH=12.083

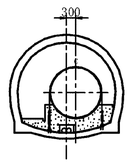

DL=8.00

NO.88

GH=10.703
FH=12.060

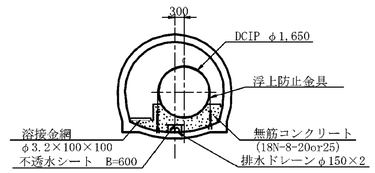

DL=8.00

※トンネルの土被りは、縦断平面図の土被りを参照。

施設名	南部幹線用水路(0312100-1100-20)		
図面名	横断図		
作成年月	平成26年 3月		
縮尺	A1 1:100 A2 1:141	図面番号	9-12/94
作成者	関東農政局　両総農業水利事業所		

NO.91

GH=10.713
FH=11.998

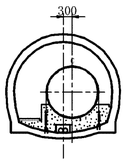

DL=8.00

設IP.22

GH=10.689
FH=11.973

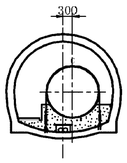

DL=8.00

NO.94

GH=10.653
FH=11.935

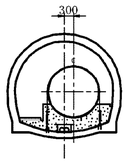

DL=8.00

設IP.23

GH=10.601
FH=11.912

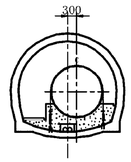

DL=8.00

NO.90

GH=10.713
FH=12.018

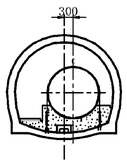

DL=8.00

NO.92

GH=10.693
FH=11.977

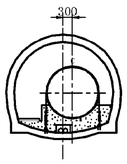

DL=8.00

NO.93

GH=10.683
FH=11.956

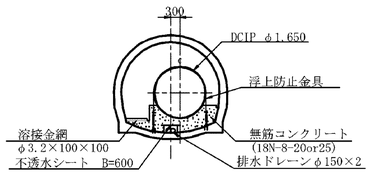

DL=8.00

NO.95

GH=10.603
FH=11.914

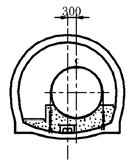

DL=8.00

※トンネルの土被りは、縦断平面図の土被りを参照。

施設名	南部幹線用水路(0312100-1100-20)		
図面名	横断図		
作成年月	平成26年 3月		
縮尺	A1 1:100 A2 1:141	図面番号	9-13/94
作成者	関東農政局　両総農業水利事業所		

NO. 96

GH=10.553
FH=11.894

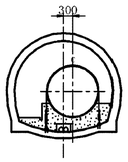

DL=8.00

設EC. 25

GH=10.533
FH=11.879

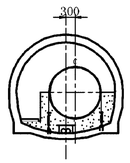

DL=8.00

設IP. 26

GH=10.522
FH=11.862

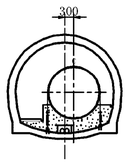

DL=8.00

NO. 99

GH=10.503
FH=11.832

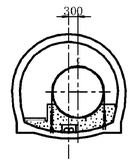

DL=8.00

設IP. 24

GH=10.596
FH=11.907

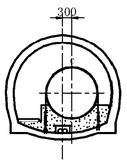

DL=8.00

設BC. 25

GH=10.553
FH=11.887

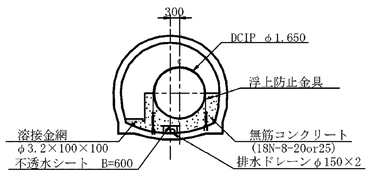

DL=8.00

NO. 97

GH=10.533
FH=11.873

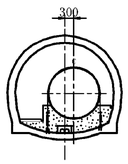

DL=8.00

NO. 98

GH=10.523
FH=11.853

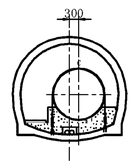

DL=8.00

※トンネルの土被りは、縦断平面図の土被りを参照。

施設名	南部幹線用水路(0312100-1100-20)		
図面名	横断図		
作成年月	平成26年 3月		
縮尺	A1 1:100 A2 1:141	図面番号	9-14/94
作成者	関東農政局　両総農業水利事業所		

NO. 100

GH=10.493
FH=11.811

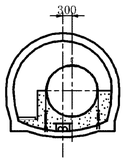

DL=8.00

設No. 101

GH=10.40
FH=11.790

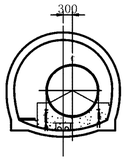

DL=8.00

設No. 103

GH=10.43
FH=11.749

DL=15.00

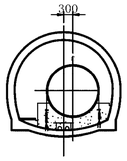

設No. 105

GH=10.39
FH=11.707

DL=15.00

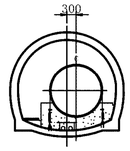

設IP. 27

GH=10.493
FH=11.817

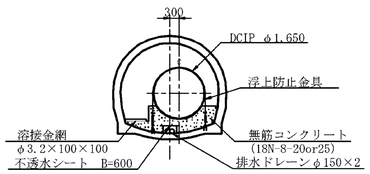

DL=8.00

設No. 100+7.486

GH=10.49
FH=11.807

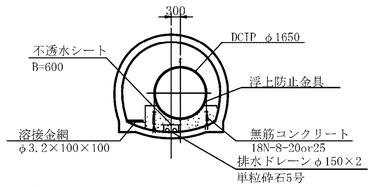

DL=8.00

設No. 102

GH=10.43
FH=11.770

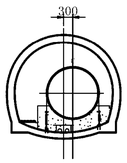

DL=8.00

設No. 104

GH=10.39
FH=11.728

DL=15.00

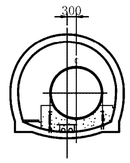

※トンネルの土被りは、縦断平面図の土被りを参照。

施設名	南部幹線用水路(0312100-1100-20)		
図面名	横断図		
作成年月	平成26年 3月		
縮尺	A1 1:100 A2 1:141	図面番号	9-15/94
作成者	関東農政局　両総農業水利事業所		

設No. 107

GH=10.32
FH=11.666

DL=15.00

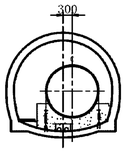

設No. 109

GH=10.28
FH=11.625

DL=15.00

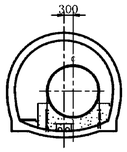

設No. 111

GH=10.27
FH=11.583

DL=15.00

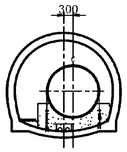

設No. 113

GH=10.23
FH=11.542

DL=15.00

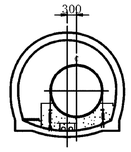

設No. 106

GH=10.36
FH=11.687

DL=15.00

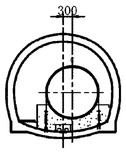

設No. 108

GH=10.30
FH=11.645

DL=15.00

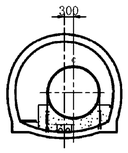

設No. 110

GH=10.26
FH=11.604

DL=15.00

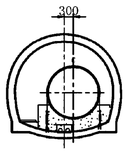

設No. 112

GH=10.25
FH=11.562

DL=15.00

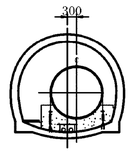

※トンネルの土被りは、縦断平面図の土被りを参照。

施設名	南部幹線用水路(0312100-1100-20)		
図面名	横断図		
作成年月	平成26年 3月		
縮尺	A1 1:100 A2 1:141	図面番号	9-16/94
作成者	関東農政局　両総農業水利事業所		

設No. 115

GH=10.21
FH=11.500

DL=15.00

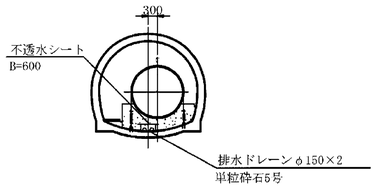

設No. 117

GH=10.15
FH=11.459

DL=15.00

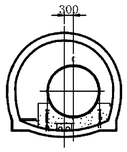

設No. 119

GH=10.15
FH=11.417

DL=15.00

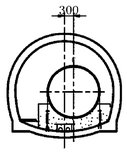

設No. 121

GH=10.008
FH=11.376

DL=15.00

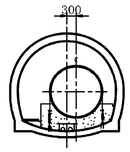

設No. 114

GH=10.26
FH=11.521

DL=15.00

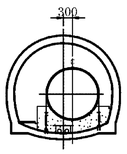

設No. 116

GH=10.20
FH=11.479

DL=15.00

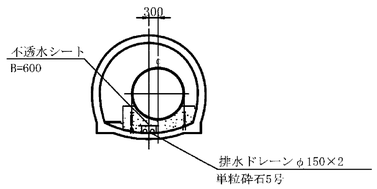

設No. 118

GH=10.16
FH=11.438

DL=15.00

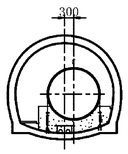

設No. 120

GH=10.11
FH=11.397

DL=15.00

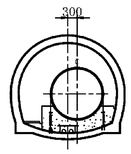

※トンネルの土被りは、縦断平面図の土被りを参照。

施設名	南部幹線用水路(0312100-1100-20)		
図面名	横断図		
作成年月	平成26年 3月		
縮尺	A1 1:100 A2 1:141	図面番号	9-17/94
作成者	関東農政局　両総農業水利事業所		

設No. 124

GH=10.05
FH=11.314

DL=15.00

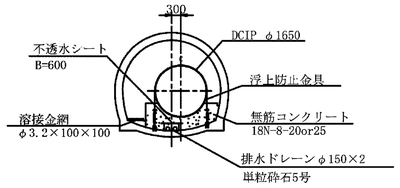

設No. 123

GH=10.08
FH=11.334

DL=15.00

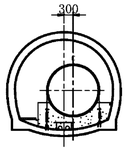

設No. 122

GH=10.10
FH=11.355

DL=15.00

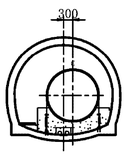

測SP. 14

GH=10.08
FH=11.300

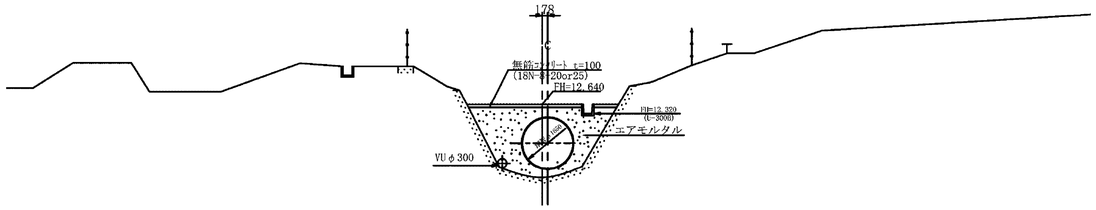

DL=7.00

設NO. 124+13.225

GH=10.11
FH=11.308

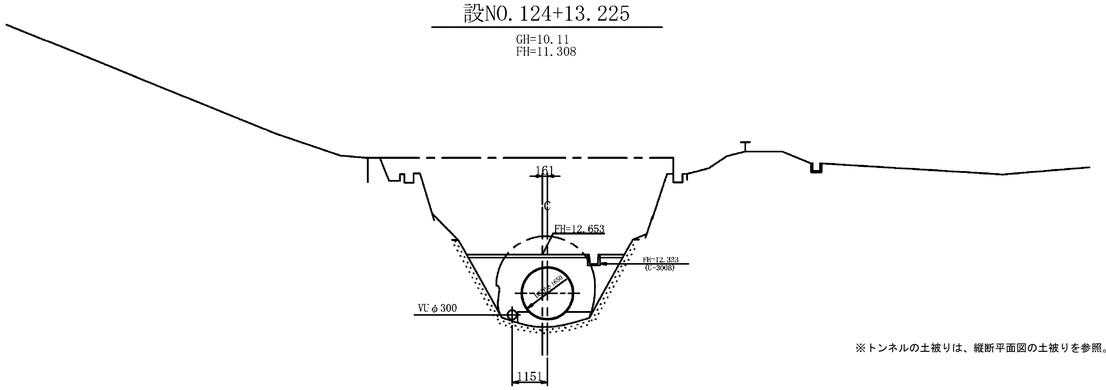

DL=7.00

※トンネルの土被りは、縦断平面図の土被りを参照。

施設名	南部幹線用水路(0312100-1100-20)		
図面名	横断図		
作成年月	平成26年 3月		
縮尺	A1 1:100 A2 1:141	図面番号	9-18/94
作成者	関東農政局　両総農業水利事業所		

設NO.125

GH=10.11
FH=11.278

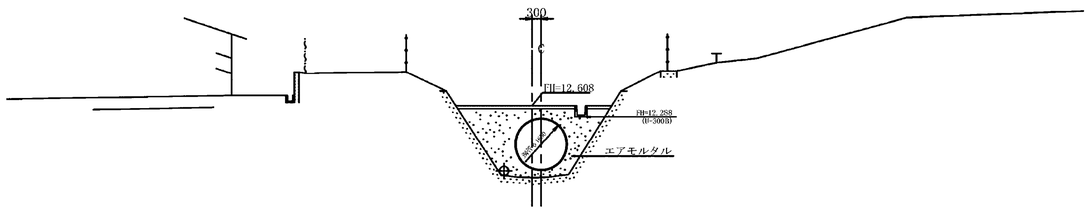

DL=7.00

設NO.125+43.707

GH=10.06
FH=11.242

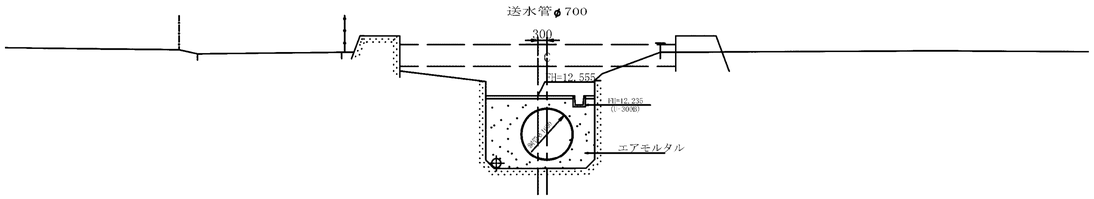

DL=7.00

設NO.125+37.734

GH=10.07
FH=11.247

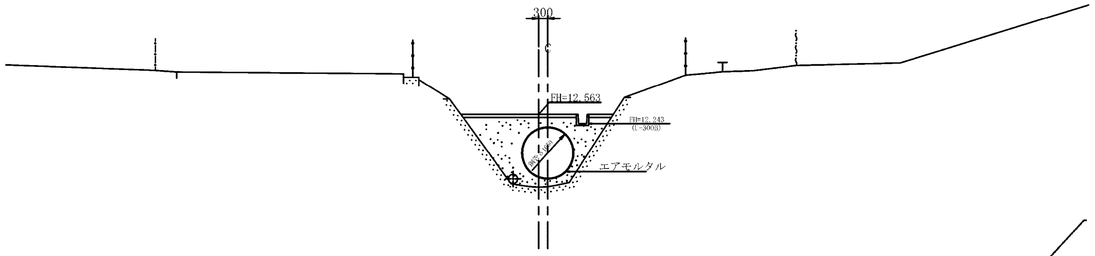

DL=7.00

測EC.14

GH=10.15
FH=11.284

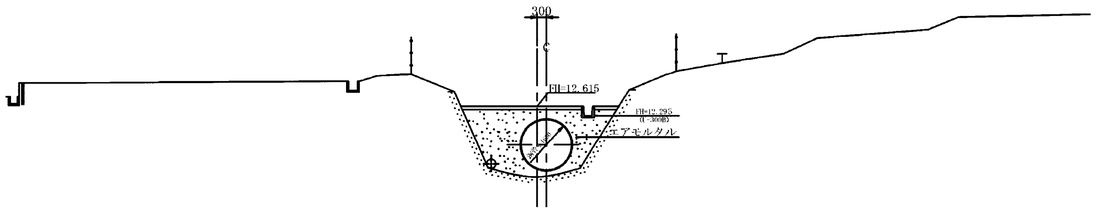

DL=7.00

設IP-15

GH=10.10
FH=11.258

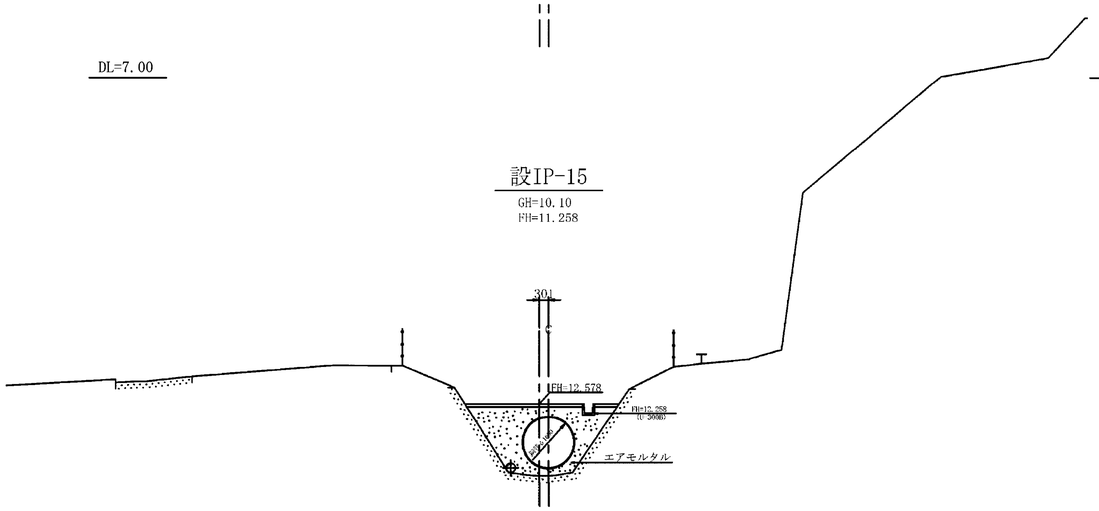

DL=7.00

施設名	南部幹線用水路(0312100-1100-20)		
図面名	横断図		
作成年月	平成26年 3月		
縮尺	A1 1:100 A2 1:141	図面番号	9-19/94
作成者	関東農政局　両総農業水利事業所		

設NO.127

GH=10.04
FH=11.194

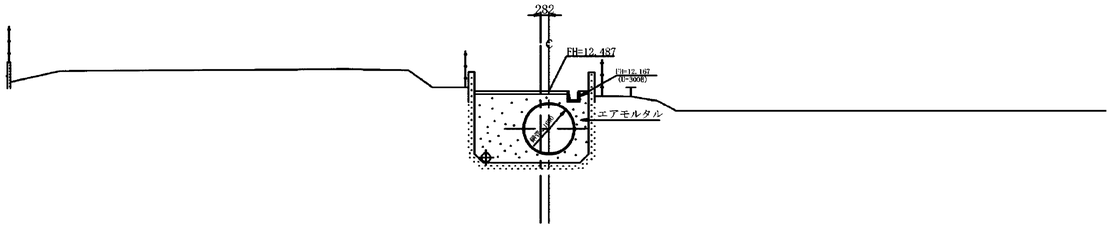

DL=7.00

NO.128

GH=10.14
FH=11.163

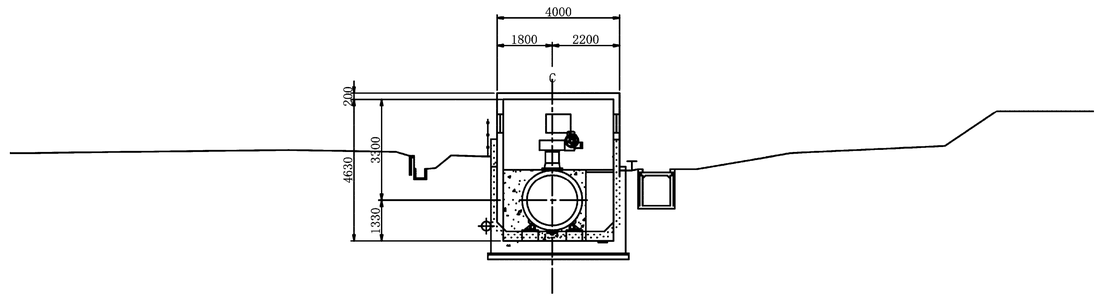

DL=7.00

設NO.126

GH=10.06
FH=11.236

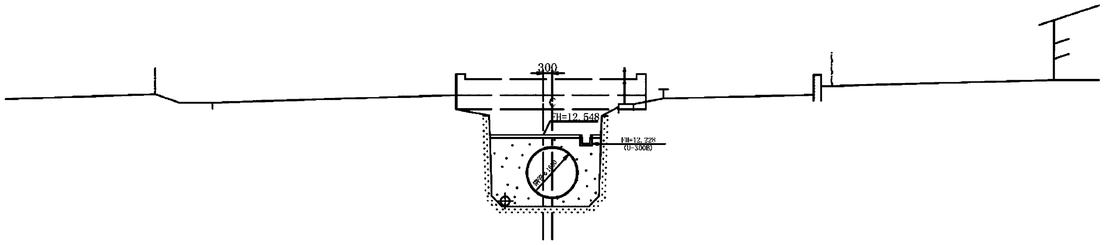

DL=7.00

測IP-17

GH=10.20
FH=11.170

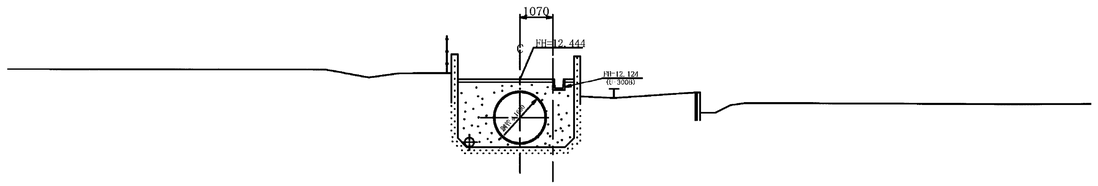

DL=7.00

設NO.125+47.200

GH=10.06
FH=11.239

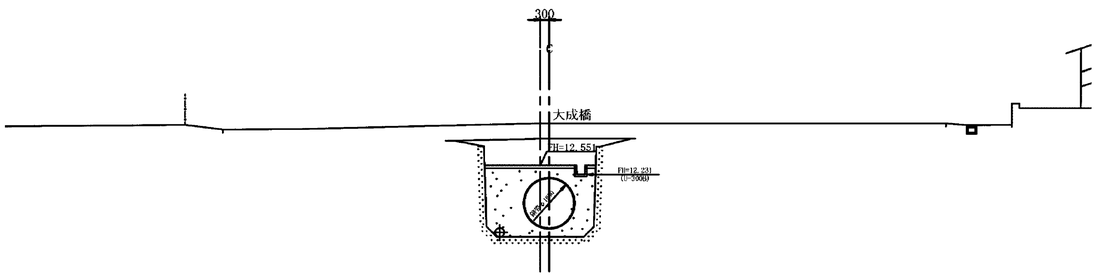

DL=7.00

測IP-16

GH=10.03
FH=11.194

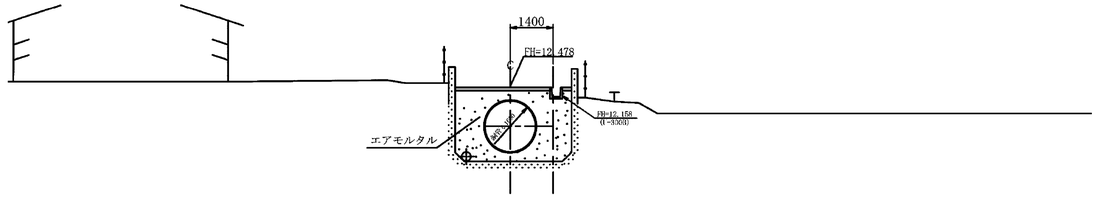

DL=7.00

施設名	南部幹線用水路(0312100-1100-20)		
図面名	横断図		
作成年月	平成26年 3月		
縮尺	A1 1:100 A2 1:141	図面番号	9-20/94
作成者	関東農政局　両総農業水利事業所		

NO.129

GH= 10.07
FH= 11.121

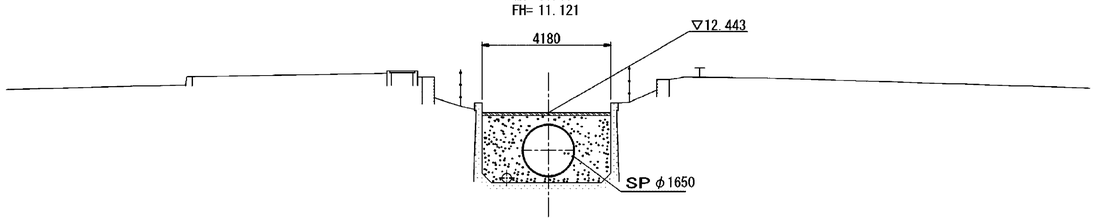

DL=8.00

NO.130+0.800

GH= 10.03
FH= 11.067

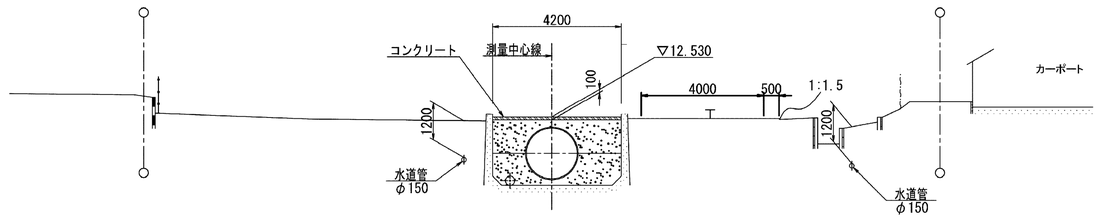

DL=8.00

NO.128+43.400

GH= 9.77
FH= 11.123

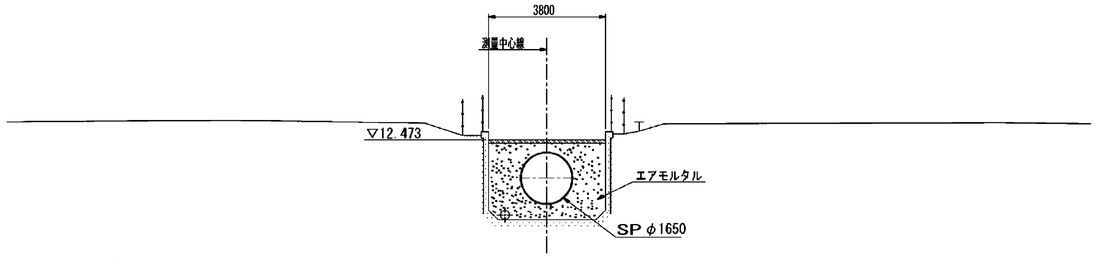

DL=8.00

IP-18

GH= 10.07
FH= 11.112

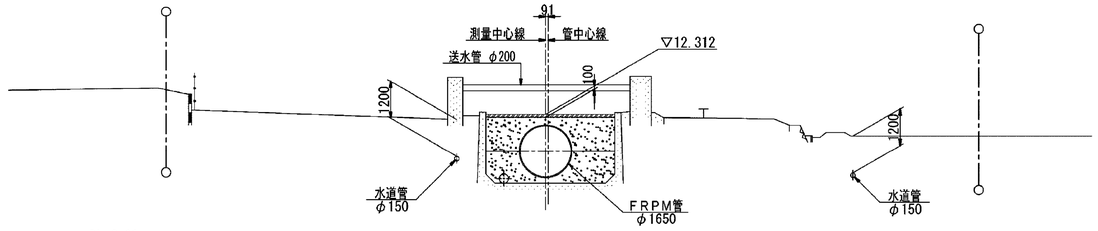

DL=8.00

NO.128+34.000

GH= 6.02
FH= 7.010

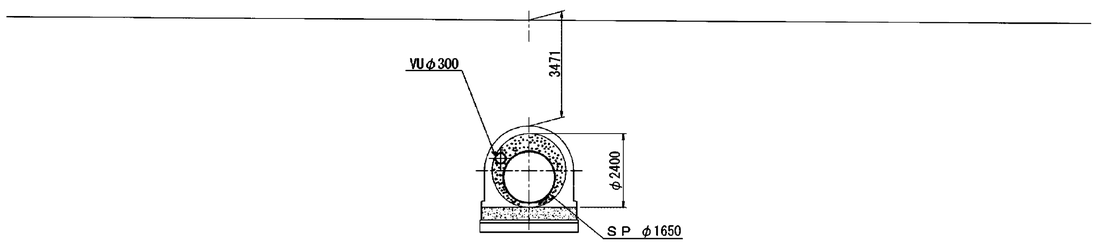

DL=4.00

NO.129+8.850

GH= 10.07
FH= 11.119

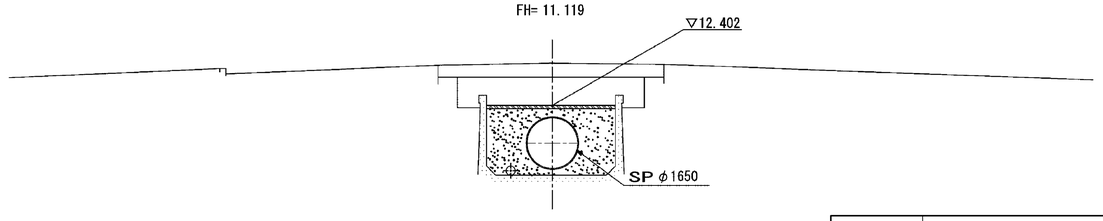

DL=8.00

施設名	南部幹線用水路(0312100-1100-20)		
図面名	横断図		
作成年月	平成26年 3月		
縮尺	A1 1:100 A2 1:141	図面番号	9-21/94
作成者	関東農政局　両総農業水利事業所		

NO.132

GH= 10.08
FH= 11.088

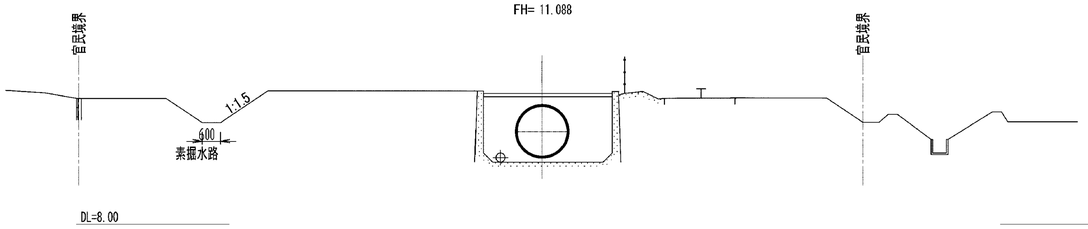

NO.131+19.450 （大和橋）

GH= 10.06
FH= 11.094

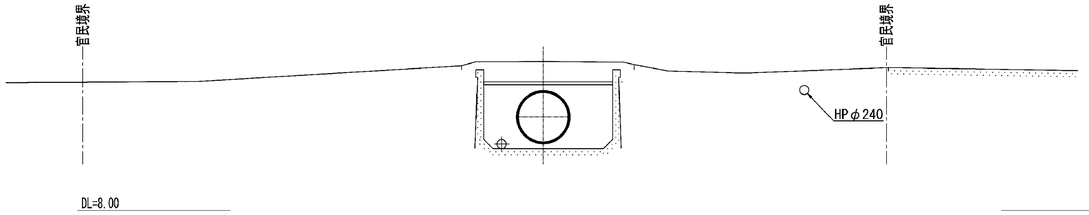

NO.131

GH= 10.06
FH= 11.099

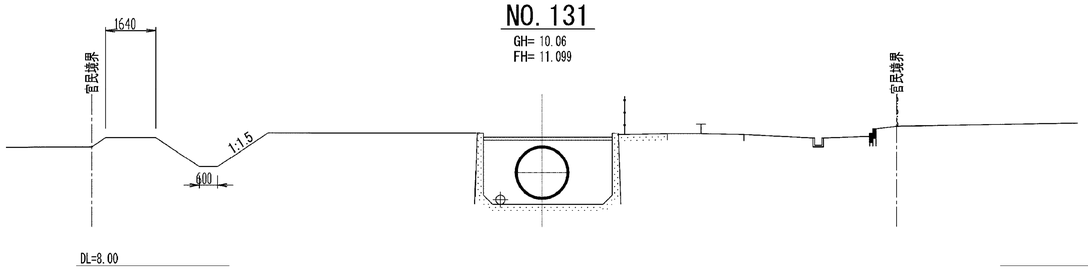

NO.135

GH= 10.26
FH= 11.273

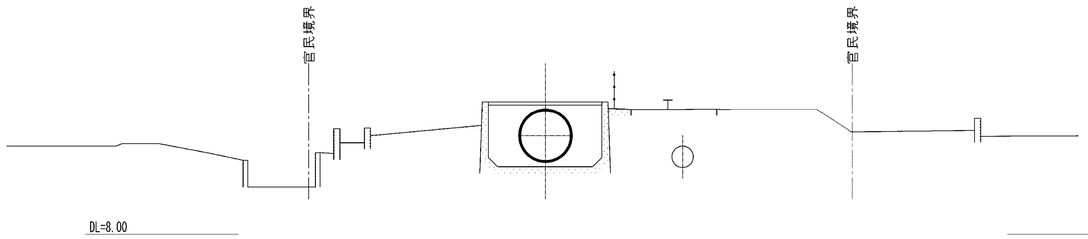

NO.134

GH= 10.05
FH= 11.065

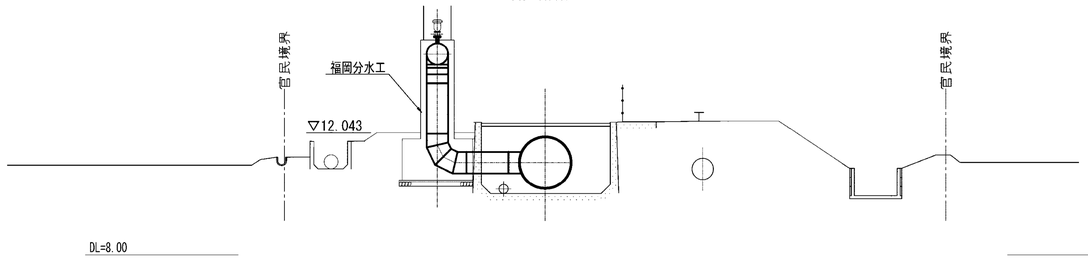

NO.133+38.950 （御道法橋）

GH= 10.04
FH= 11.068

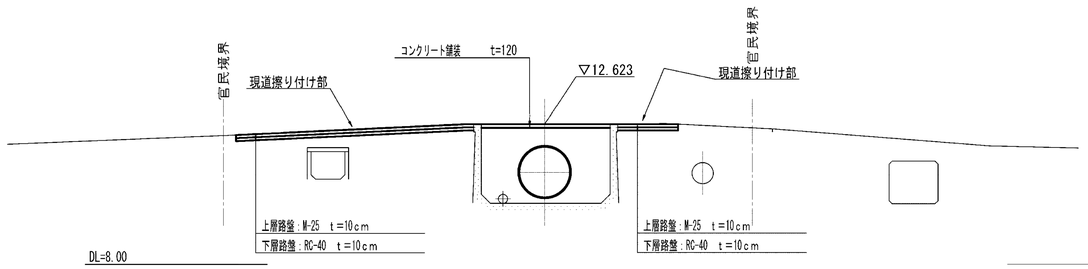

NO.133

GH= 10.04
FH= 11.076

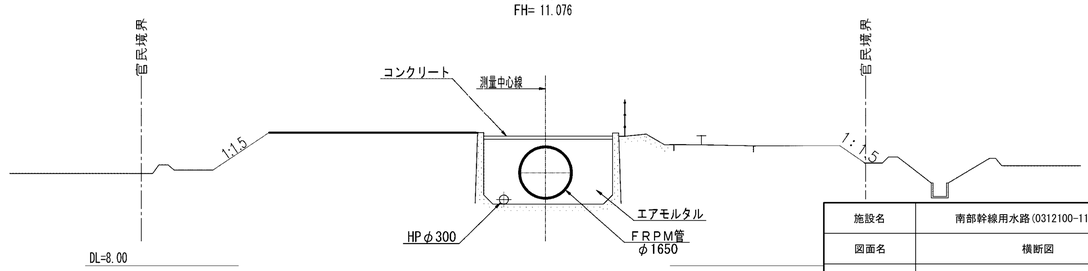

施設名	南部幹線用水路(0312100-1100-20)		
図面名	横断図		
作成年月	平成26年 3月		
縮尺	A1 1:100 A2 1:141	図面番号	9-22/94
作成者	関東農政局 両総農業水利事業所		

NO.138

GH= 10.18
FH= 11.216

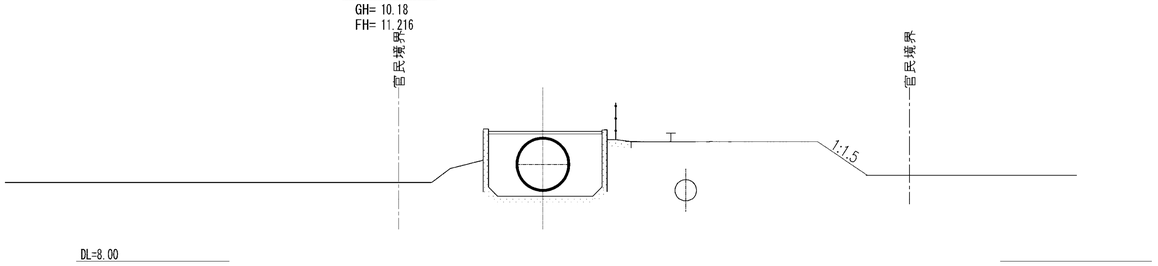

NO.140+39.745

GH= 10.15
FH= 11.164

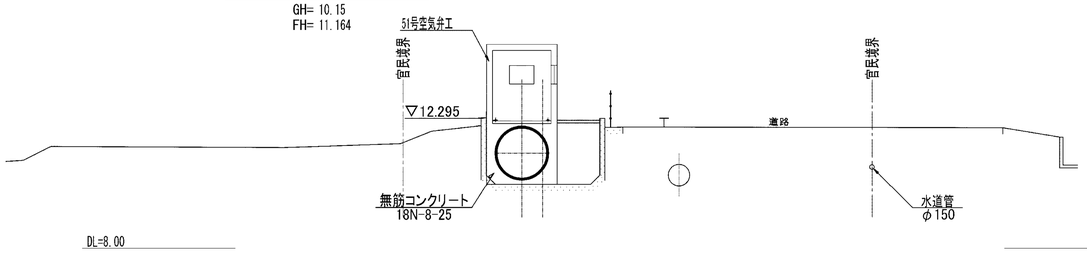

NO.137

GH= 10.25
FH= 11.235

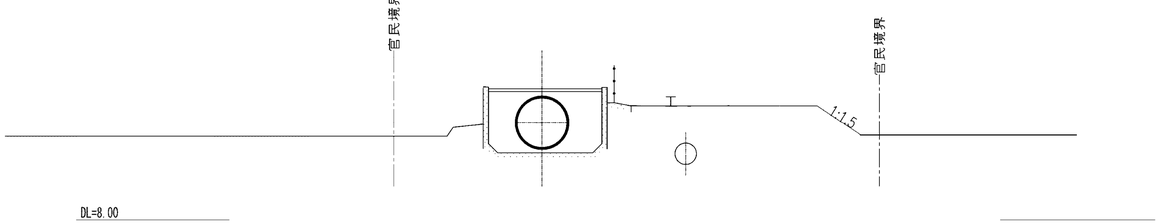

NO.140

GH= 10.20
FH= 11.179

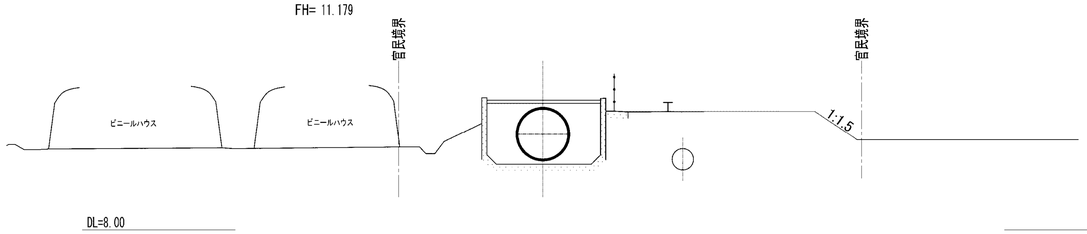

NO.136+8.450 (曲田橋)

GH= 10.24
FH= 11.251

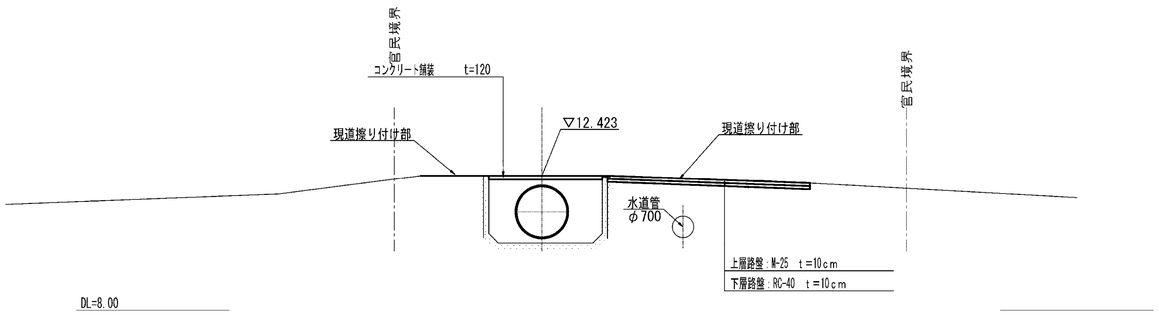

NO.139

GH= 10.11
FH= 11.197

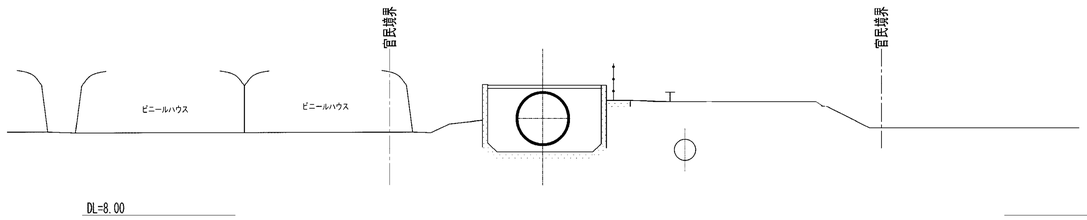

NO.136

GH= 10.26
FH= 11.254

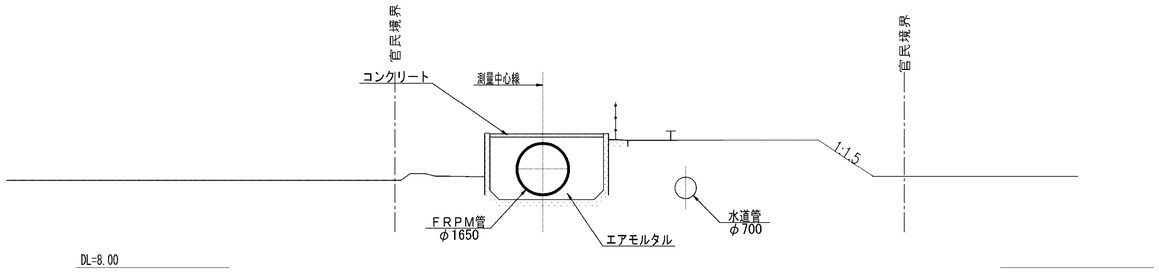

NO.138+28.000 (鹿渡橋)

GH= 10.12
FH= 11.206

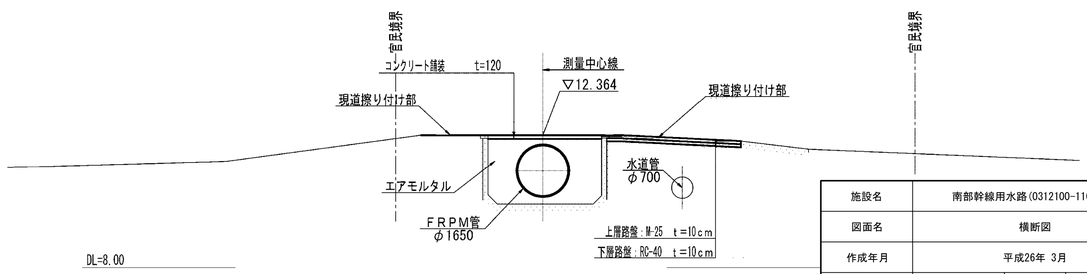

施設名	南部幹線用水路(0312100-1100-20)		
図面名	横断図		
作成年月	平成26年 3月		
縮尺	A1 1:100 A2 1:141	図面番号	9-23/94
作成者	関東農政局 両総農業水利事業所		

NO.143

GH= 10.01
FH= 11.008

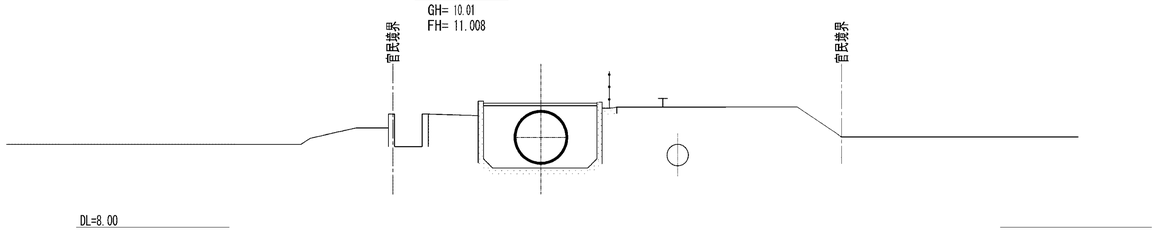

IP-20

GH= 9.84
FH= 10.987

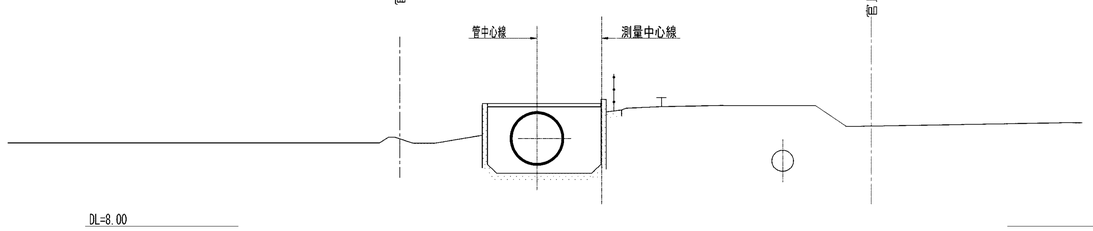

NO.142

GH= 9.98
FH= 11.016

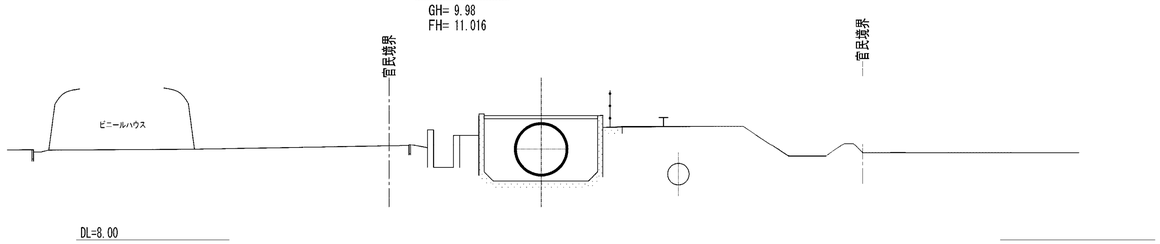

NO.145

GH= 9.93
FH= 10.992

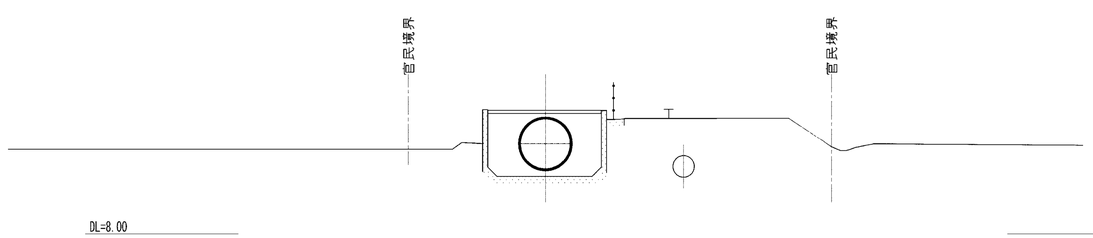

IP-19

GH= 10.01
FH= 11.023

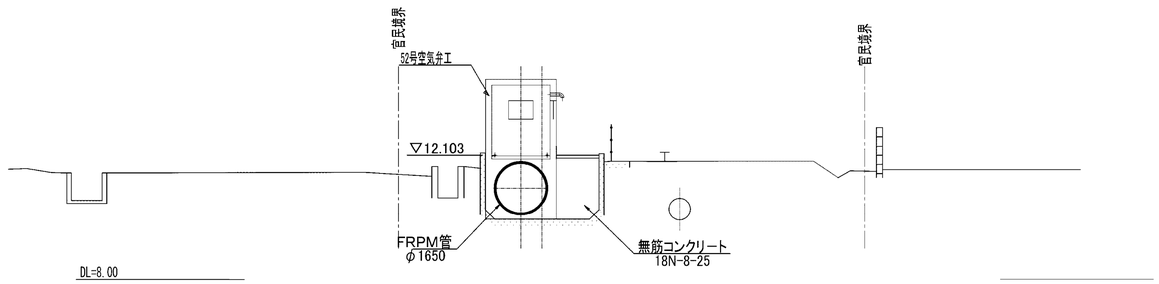

NO.144

GH= 9.99
FH= 11.000

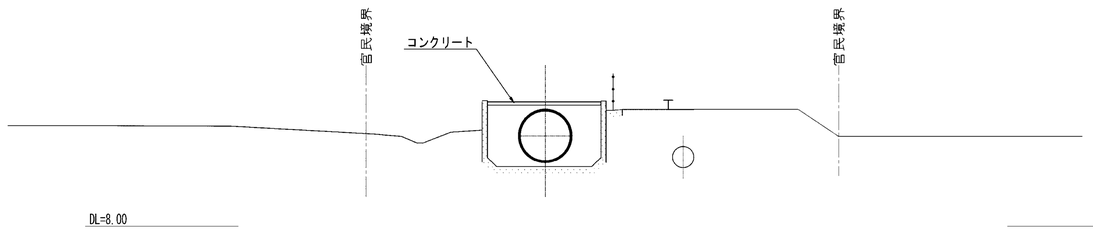

NO.141

GH= 11.81
FH= 8.439

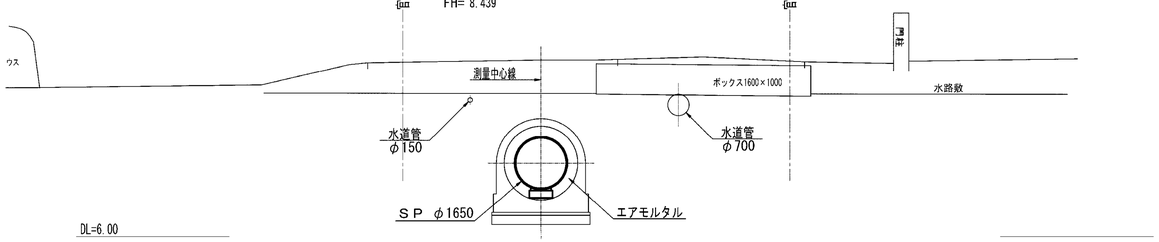

NO.143+16.750 （えんまどう橋）

GH= 9.94
FH= 11.006

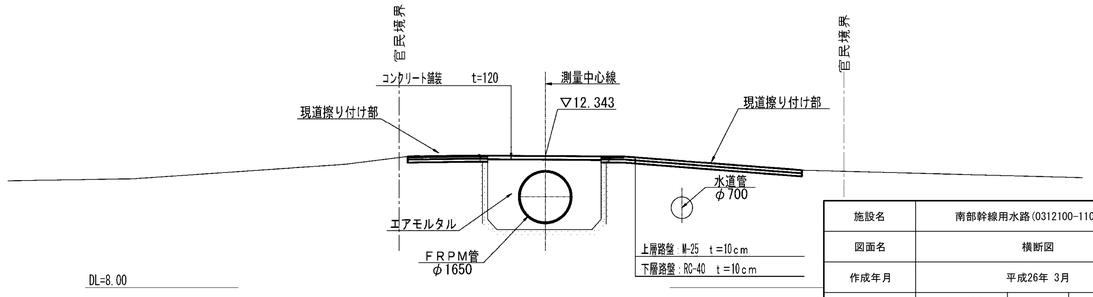

施設名	南部幹線用水路(0312100-1100-20)		
図面名	横断図		
作成年月	平成26年 3月		
縮尺	A1 1:100 A2 1:141	図面番号	9-24/94
作成者	関東農政局 両総農業水利事業所		

NO.148

GH= 9.95
FH= 10.967

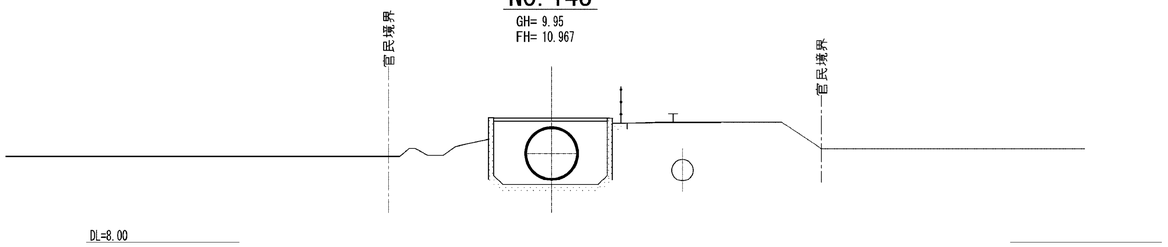

NO.151

GH= 9.92
FH= 10.943

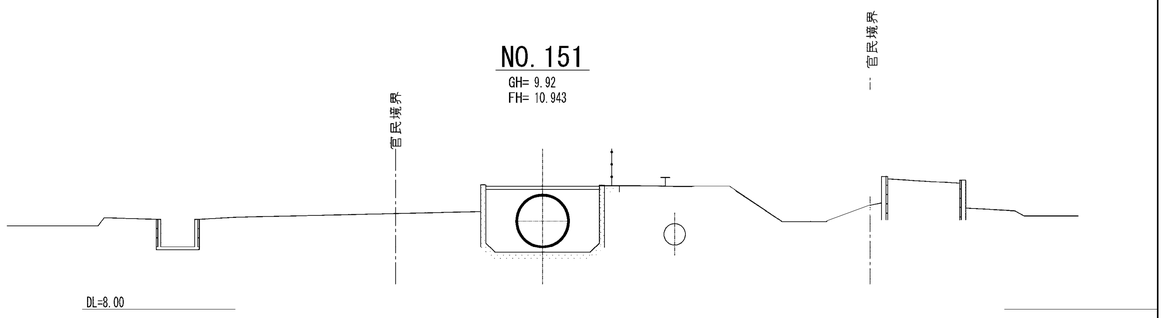

NO.147

GH= 9.98
FH= 10.976

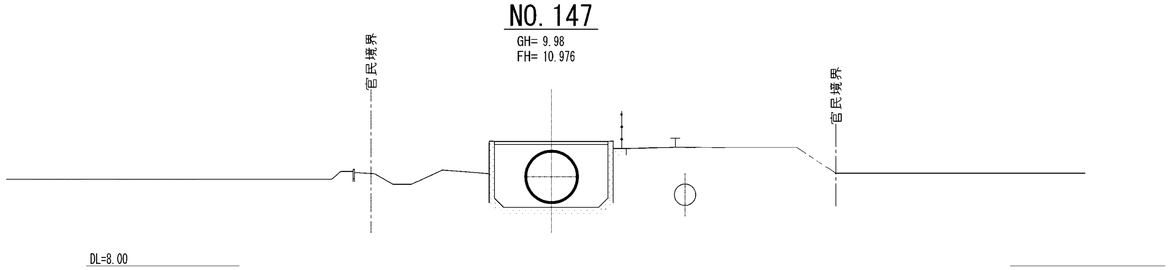

NO.150+1.430 （御嶽橋）

GH= 9.95
FH= 10.951

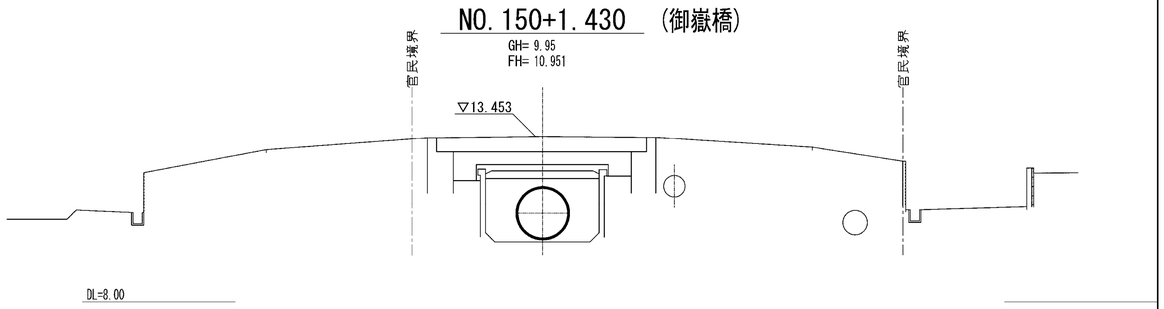

NO.146

GH= 9.99
FH= 10.984

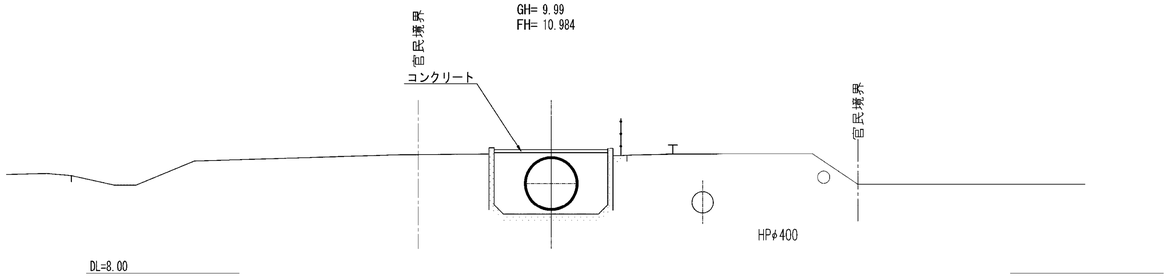

NO.150

GH= 9.95
FH= 10.951

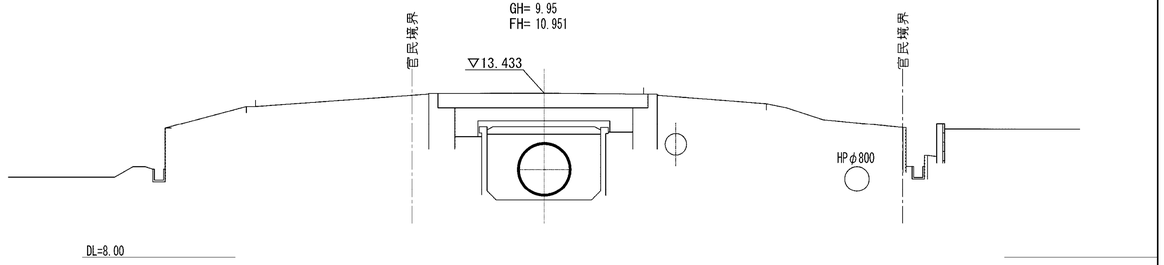

NO.145+37.200 （田中橋）

GH= 9.91
FH= 10.986

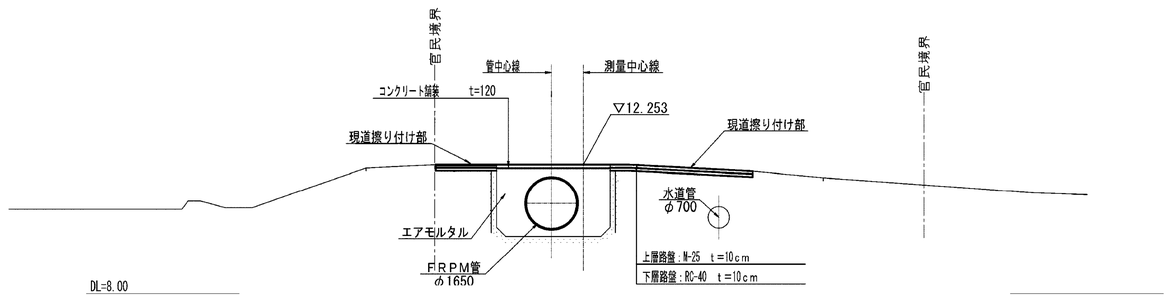

NO.149

GH= 9.97
FH= 10.959

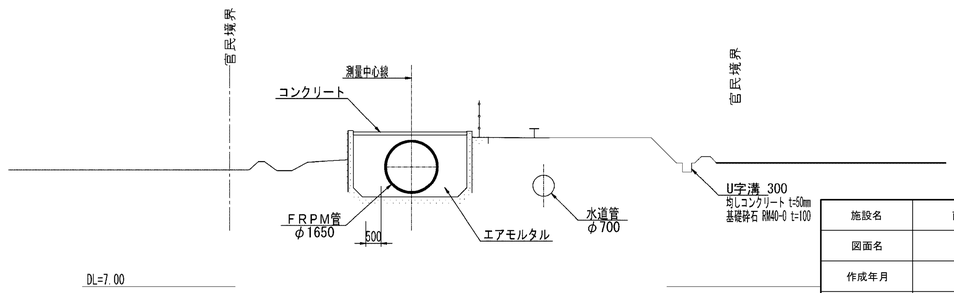

施設名	南部幹線用水路(0312100-1100-20)		
図面名	横断図		
作成年月	平成26年 3月		
縮尺	A1 1:100 A2 1:141	図面番号	9-25/94
作成者	関東農政局　両総農業水利事業所		

NO.153

GH= 9.88
FH= 10.926

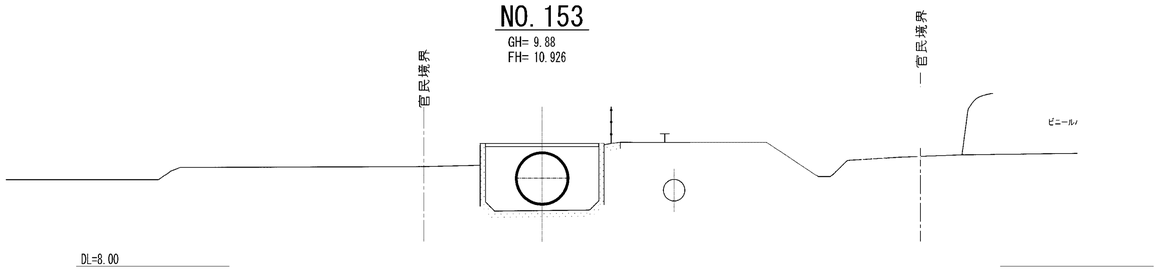

NO.154

GH= 9.90
FH= 10.918

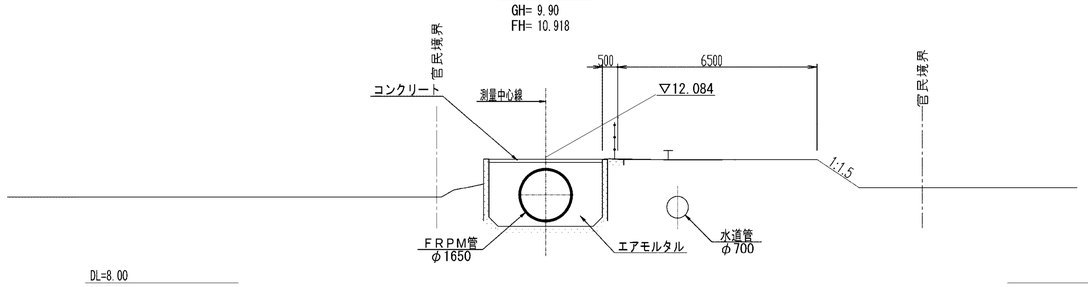

NO.152+24.030 (福相橋)

GH= 9.94
FH= 10.931

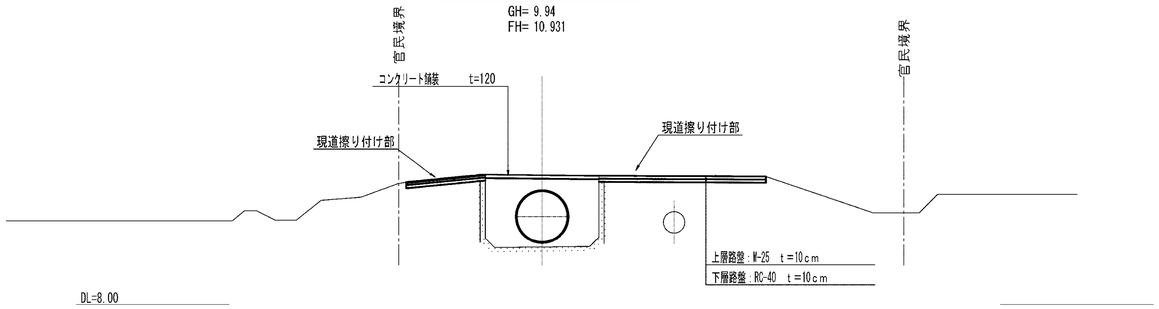

NO.152

GH= 9.90
FH= 10.935

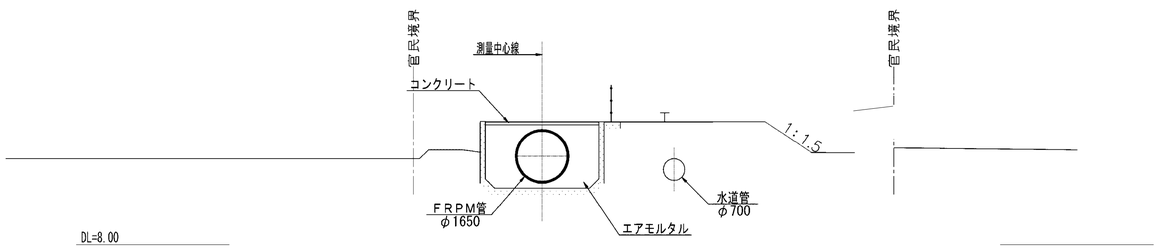

IP-21

GH= 9.90
FH= 10.920

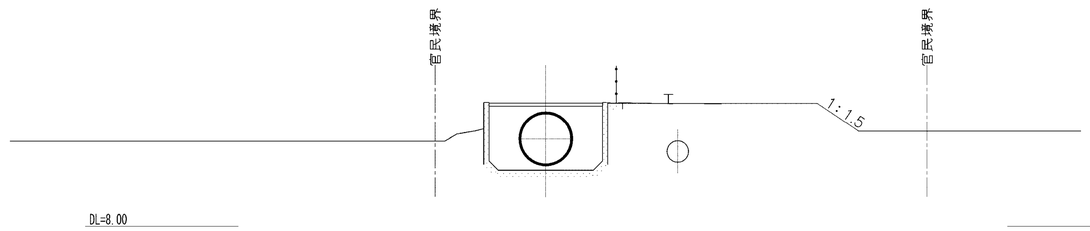

施設名	南部幹線用水路(0312100-1100-20)		
図面名	横断図		
作成年月	平成26年 3月		
縮尺	A1 1:100 A2 1:141	図面番号	9-26/94
作成者	関東農政局　両総農業水利事業所		

IP-22

GH= 9.93
FH= 10.897

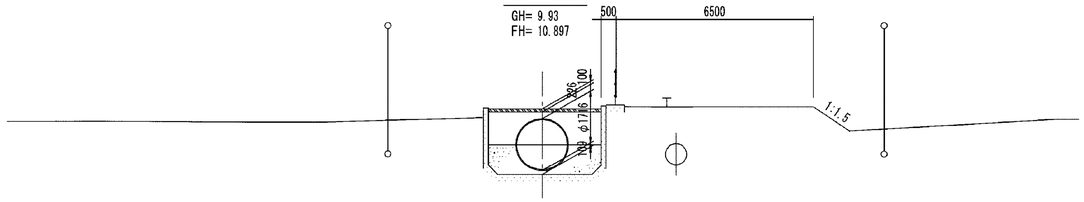

NO.157+11.450 （御版橋）

GH= 9.86
FH= 10.850

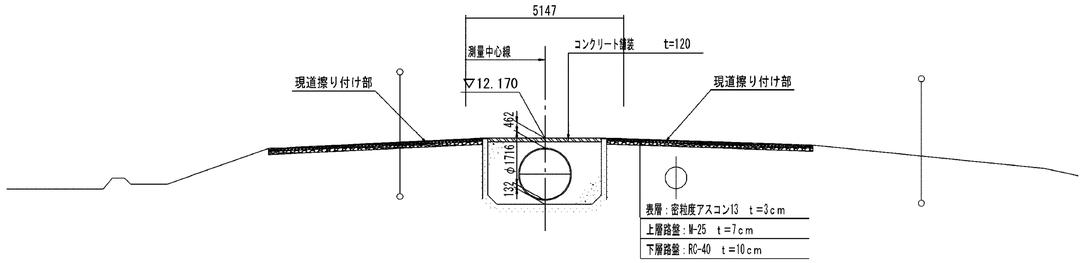

NO.155

GH= 9.94
FH= 10.898

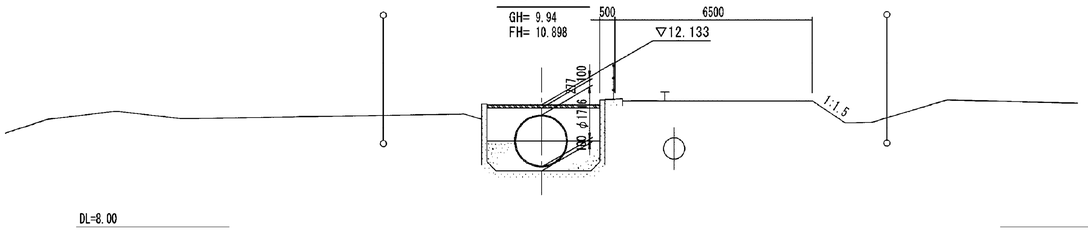

NO.157

GH= 9.86
FH= 10.851

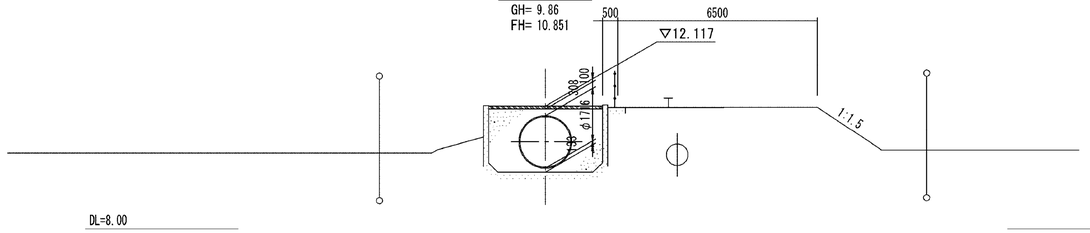

NO.154+40.050 （山口橋）

GH= 9.92
FH= 10.900

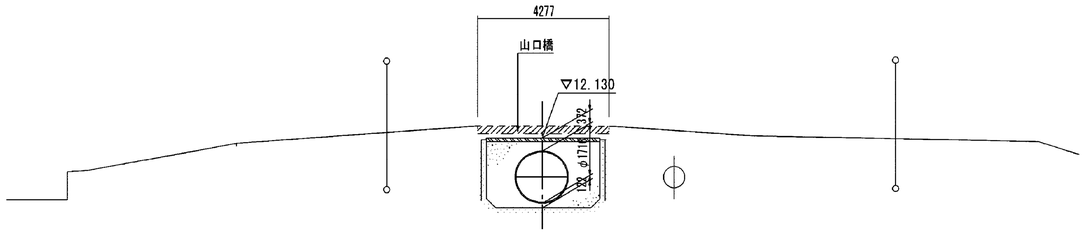

NO.156

GH= 9.92
FH= 10.918

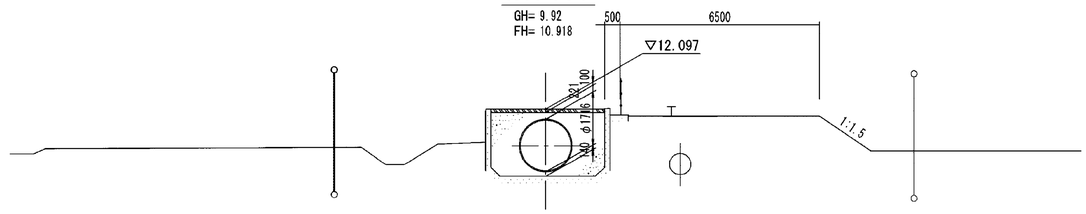

NO.154+13.000

GH=
FH= 9.102

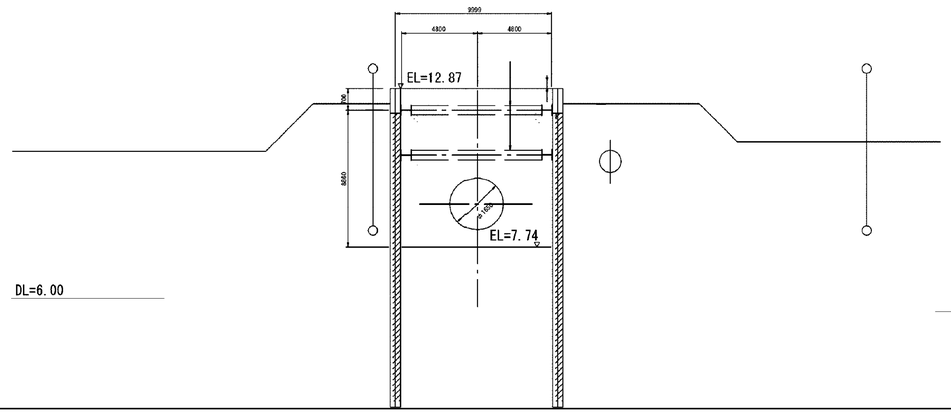

IP-23

GH= 9.88
FH= 10.922

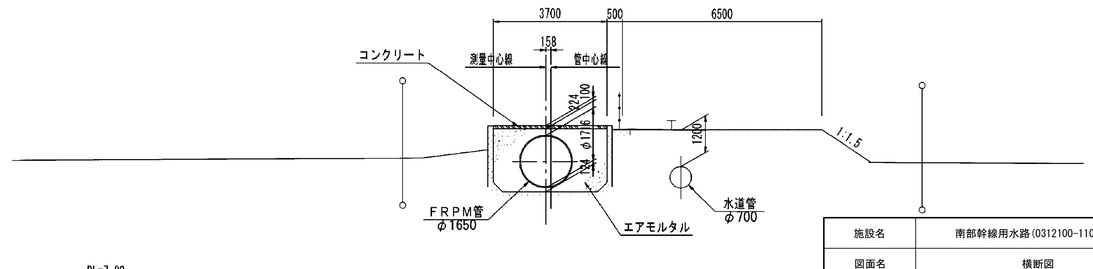

施設名	南部幹線用水路(0312100-1100-20)		
図面名	横断図		
作成年月	平成26年 3月		
縮尺	A1 1:100 A2 1:141	図面番号	9-27/94
作成者	関東農政局　両総農業水利事業所		

NO.159+34.000 （鷹掌橋）

GH= 9.82
FH= 10.829

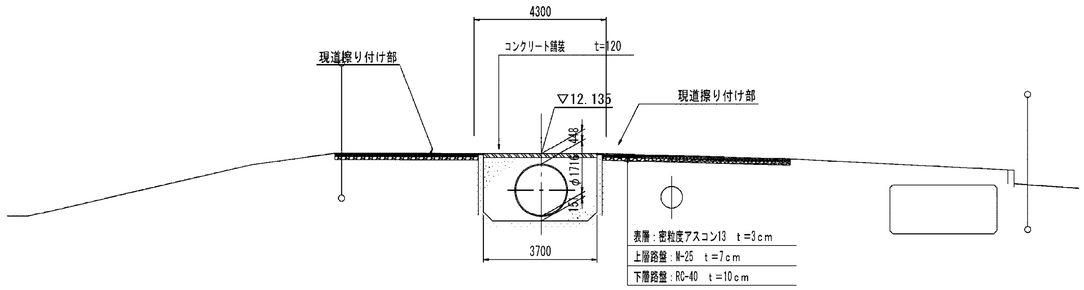

DL=7.00

IP-26

GH= 9.78
FH= 10.810

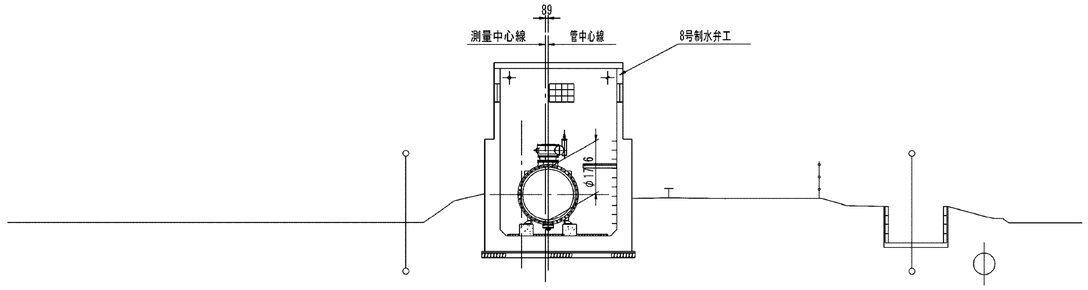

DL=7.00

NO.159

GH= 9.84
FH= 10.835

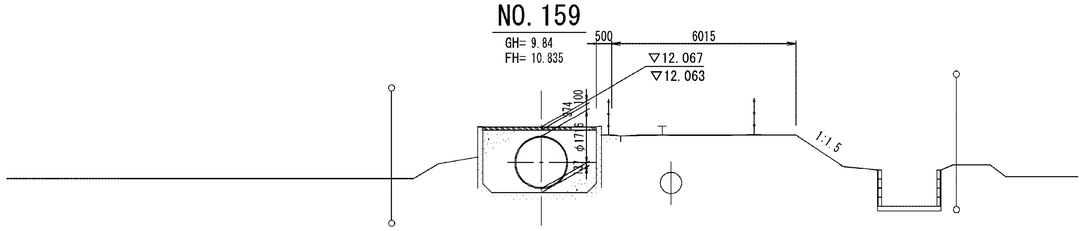

DL=7.00

NO.161

GH= 9.82
FH= 10.819

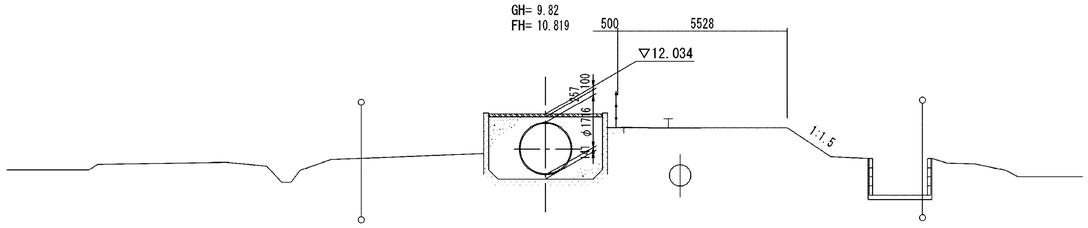

DL=7.00

IP-24

GH= 9.85
FH= 10.841

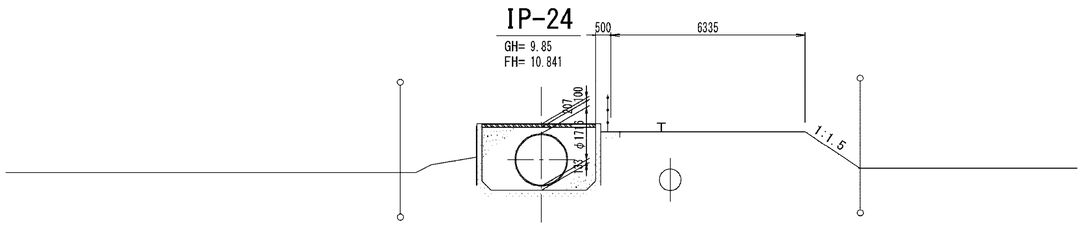

DL=7.00

IP-25

GH= 9.82
FH= 10.820

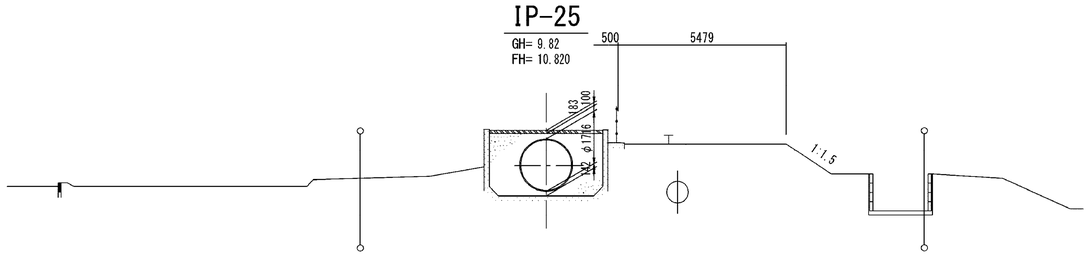

DL=7.00

NO.158

GH= 9.86
FH= 10.843

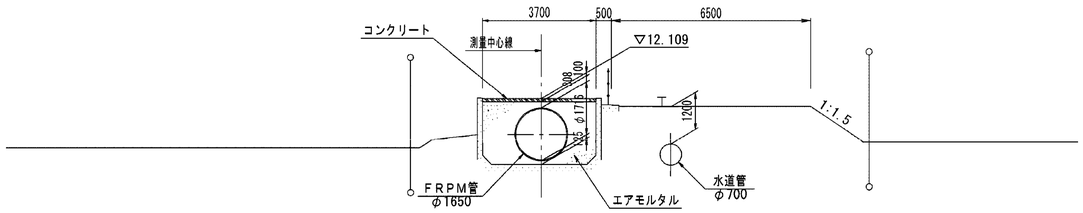

DL=7.00

NO.160

GH= 9.86
FH= 10.827

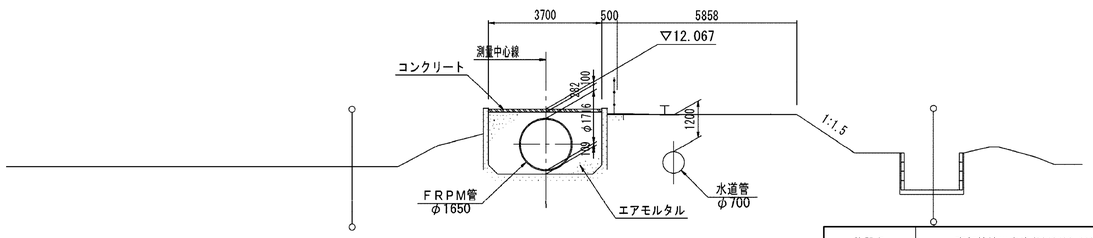

DL=7.00

施設名	南部幹線用水路(0312100-1100-20)		
図面名	横断図		
作成年月	平成26年 3月		
縮尺	A1 1:100 A2 1:141	図面番号	9-28/94
作成者	関東農政局　両総農業水利事業所		

NO. 164

GH= 9.87
FH= 6.026

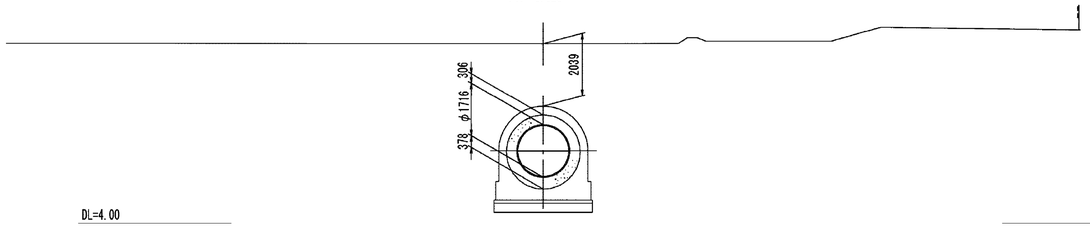

NO. 166

GH= 9.58
FH= 10.670

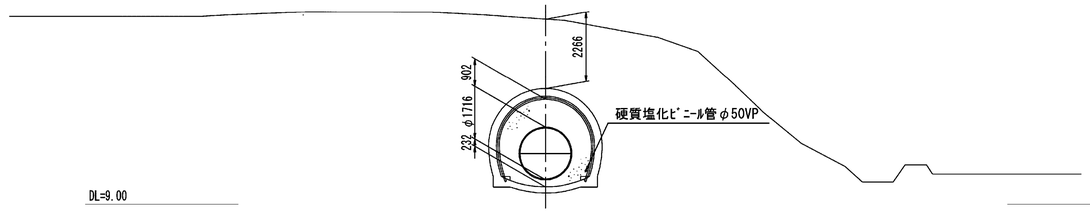

NO. 163+35.000

GH= 10.43
FH= 6.016

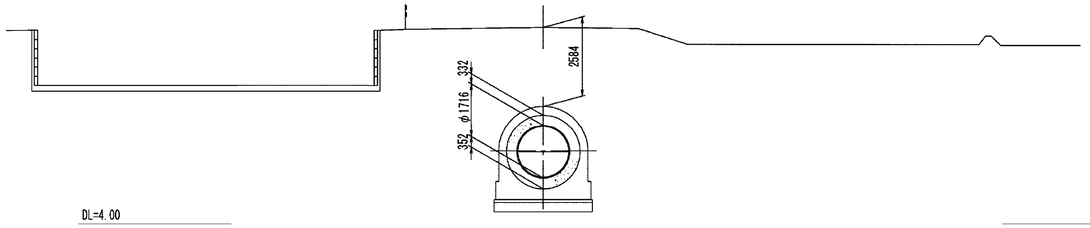

IP-27

GH= 9.59
FH= 10.678

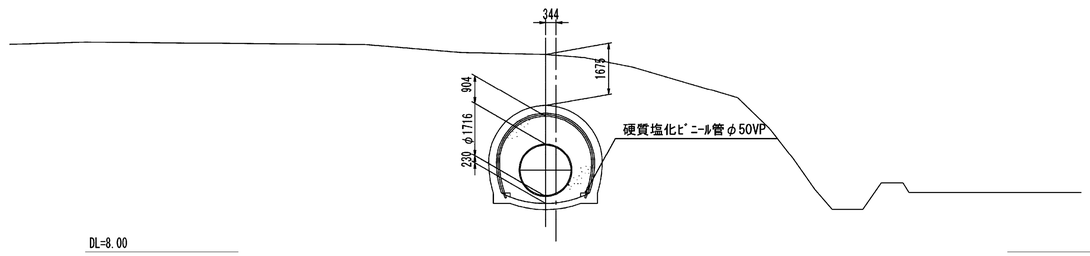

NO. 163

GH= 9.83
FH= 5.992

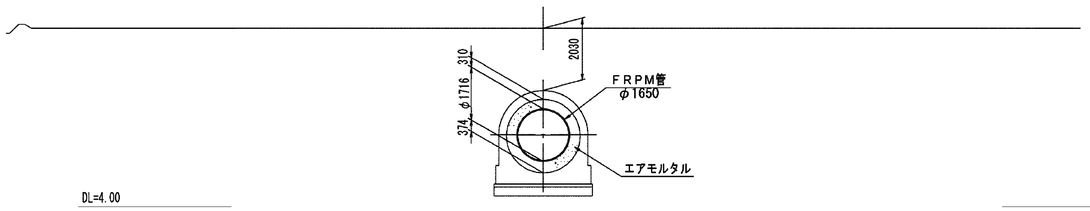

NO. 165

GH= 9.59
FH= 10.678

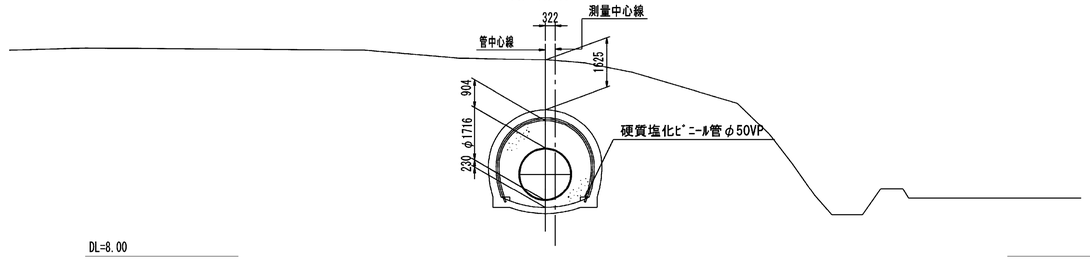

NO. 162

GH= 12.30
FH= 10.810

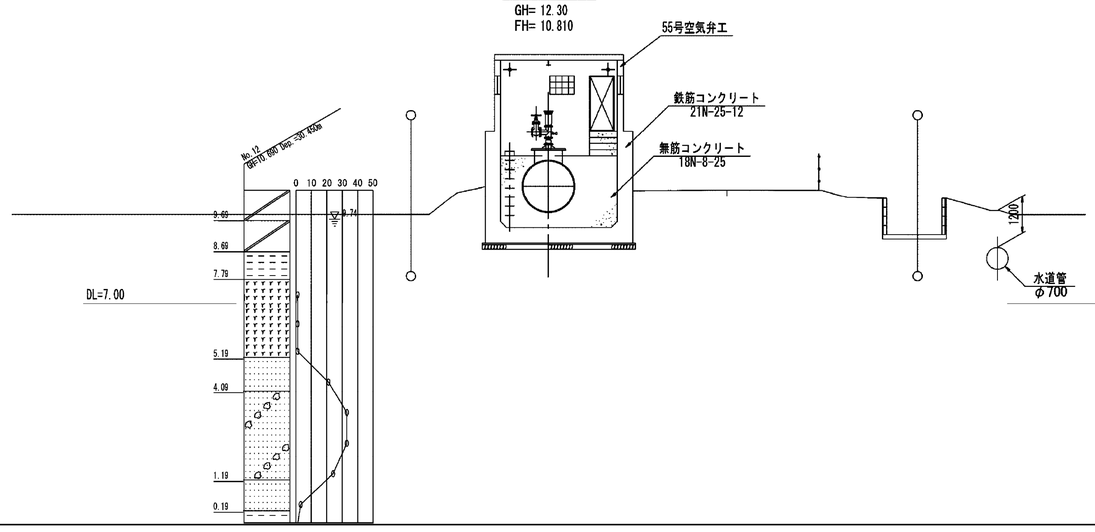

NO. 164+38.649

GH= 9.59
FH= 10.680

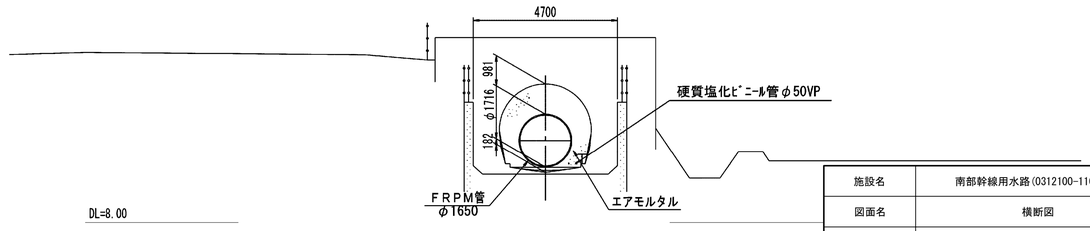

施設名	南部幹線用水路(0312100-1100-20)		
図面名	横断図		
作成年月	平成26年 3月		
縮尺	A1 1:100 A2 1:141	図面番号	9-29/94
作成者	関東農政局　両総農業水利事業所		

NO.169

GH= 9.65
FH= 10.648

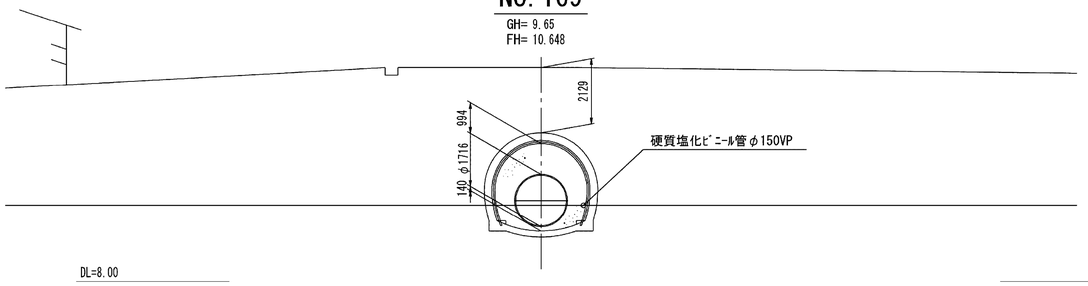

NO.168

GH= 9.61
FH= 10.656

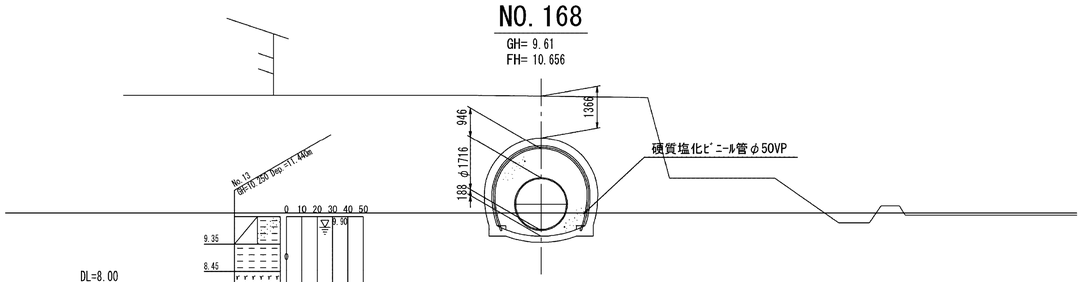

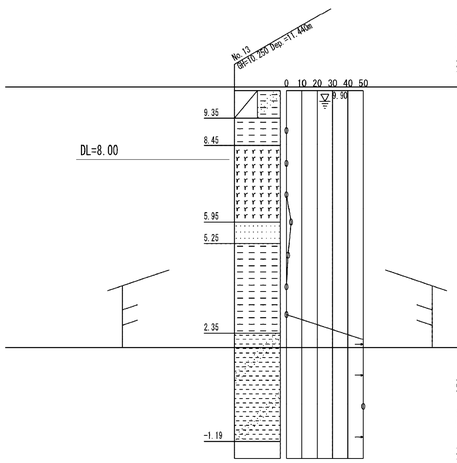

IP-28

GH= 9.62
FH= 10.659

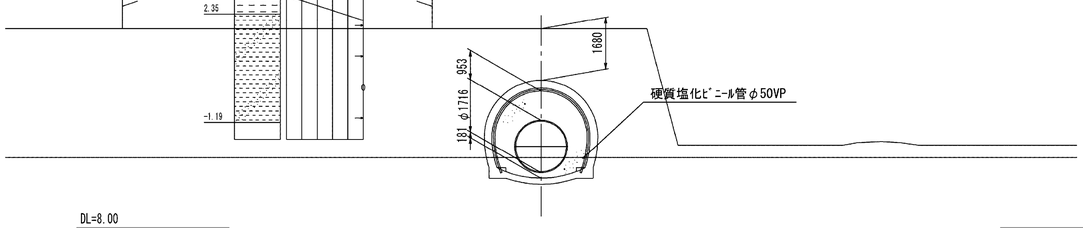

NO.1

GH= 9.58
FH= 10.663

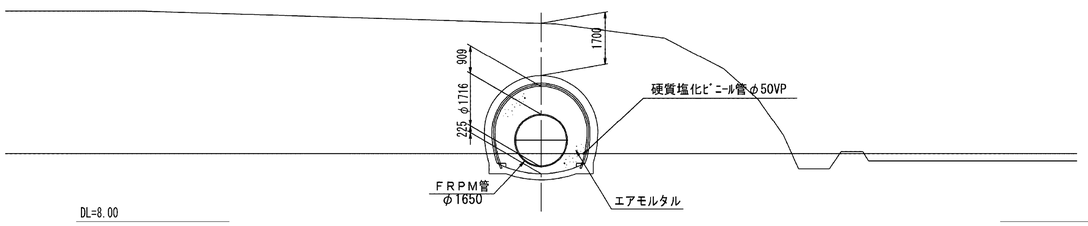

IP-29

GH= 9.56
FH= 10.630

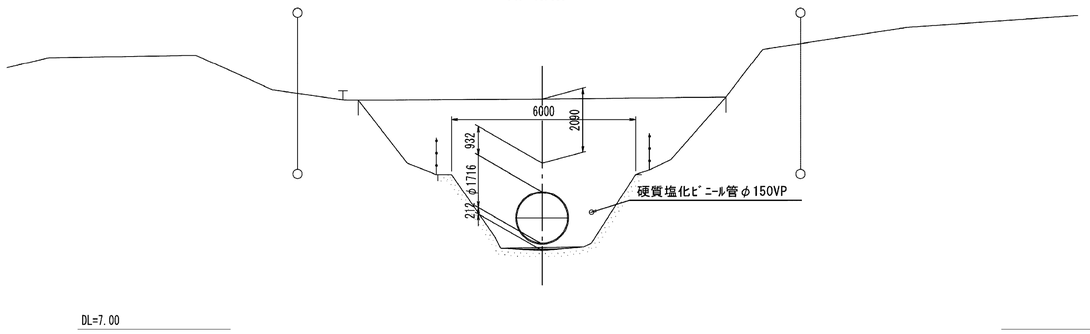

NO.171

GH= 9.51
FH= 10.633

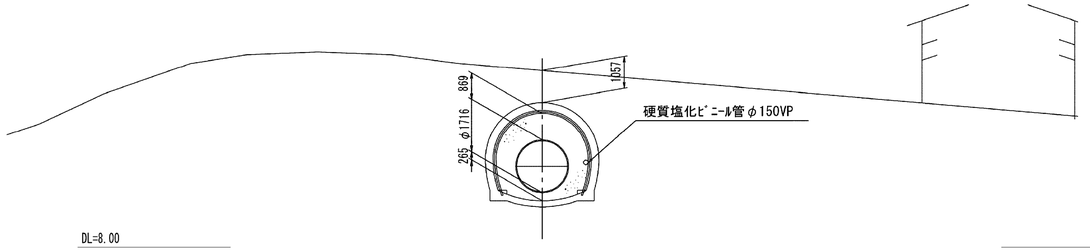

NO.170

GH= 9.60
FH= 10.641

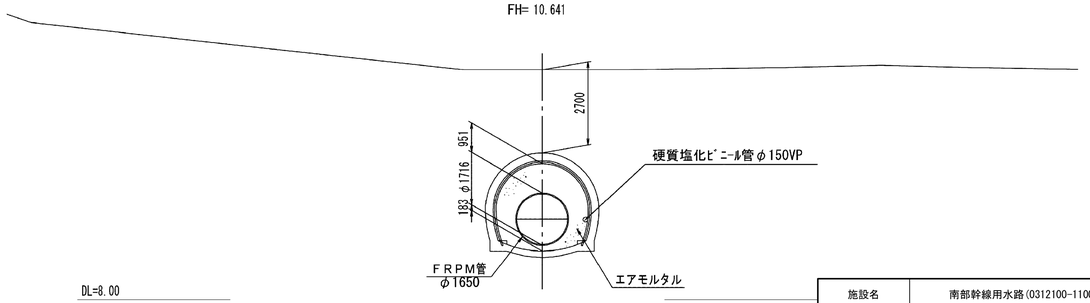

施設名	南部幹線用水路(0312100-1100-20)		
図面名	横断図		
作成年月	平成26年 3月		
縮尺	A1 1:100 A2 1:141	図面番号	9-30/94
作成者	関東農政局　両総農業水利事業所		

NO. 173

GH= 9.51
FH= 10.618

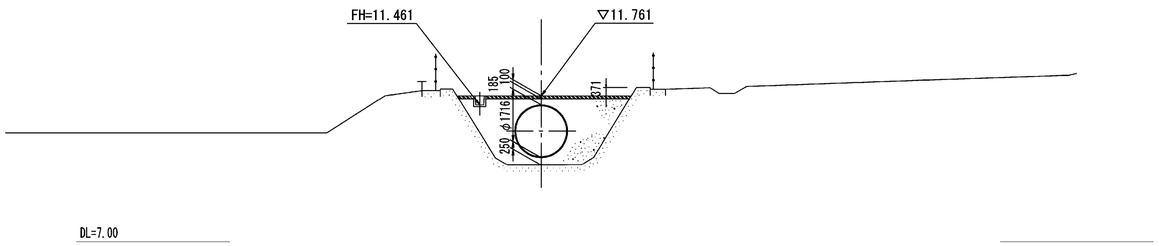

NO. 174+32.108

GH= 9.52
FH= 10.586

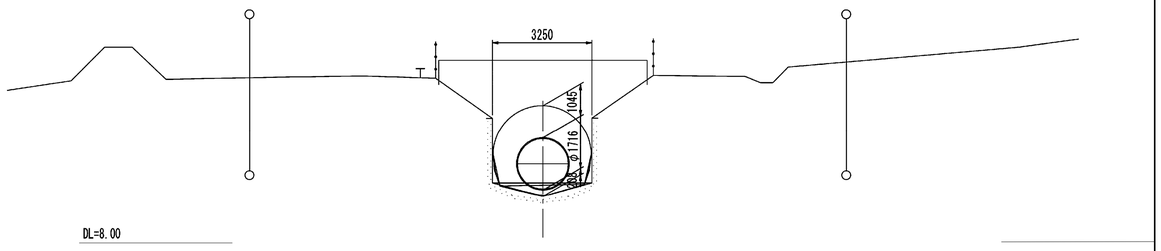

NO. 174+23.518

GH= 9.45
FH= 10.593

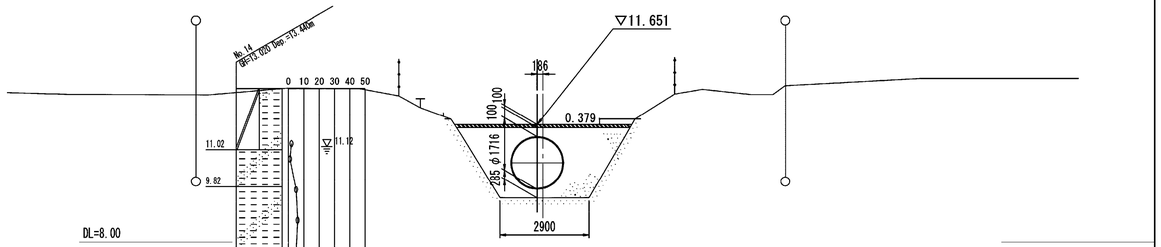

NO. 172

GH= 9.62
FH= 10.626

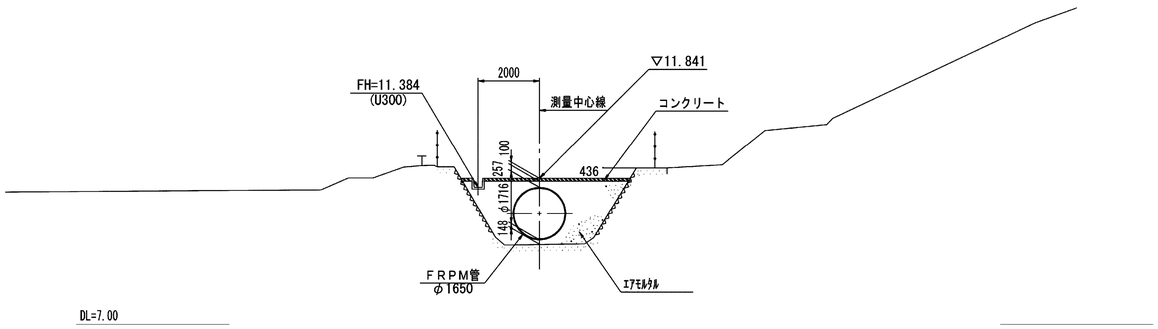

NO. 174

GH= 9.65
FH= 10.610

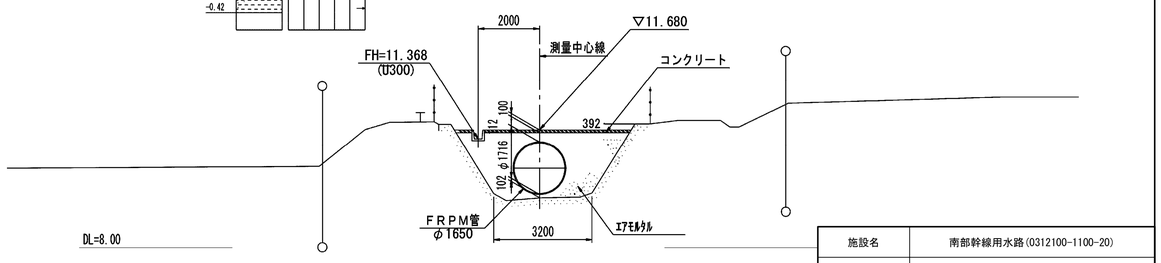

施設名	南部幹線用水路(0312100-1100-20)		
図面名	横断図		
作成年月	平成26年 3月		
縮尺	A1 1:100 A2 1:141	図面番号	9-31/94
作成者	関東農政局　両総農業水利事業所		

NO. 176+39.952

GH=9.53
FH=10.507

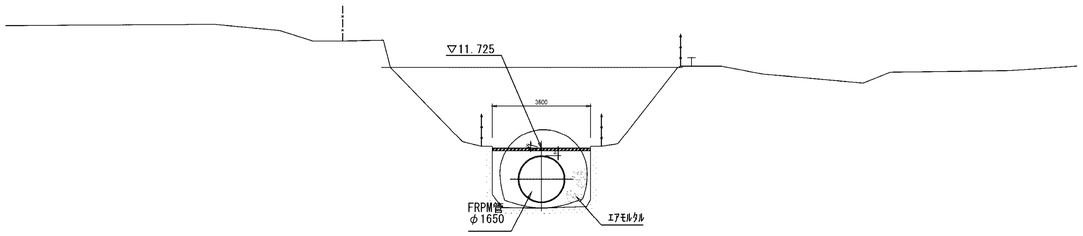

DL=6.00

NO. 178

GH=9.55
FH=10.528

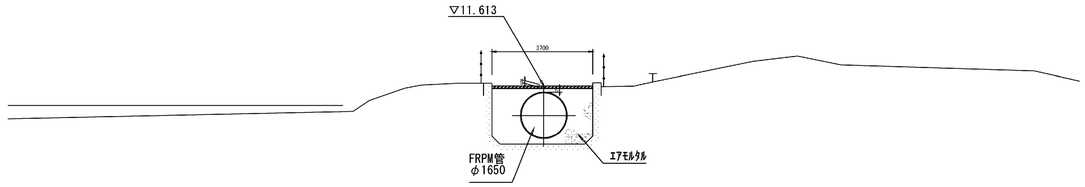

DL=6.00

SP-30 (IP-30)

GH=9.56
FH=10.519

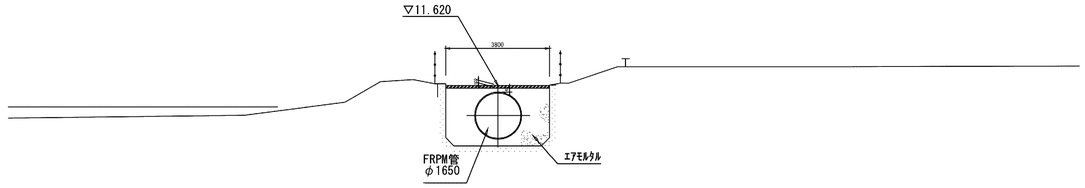

DL=6.00

NO. 174+32.110

GH=9.52
FH=10.604

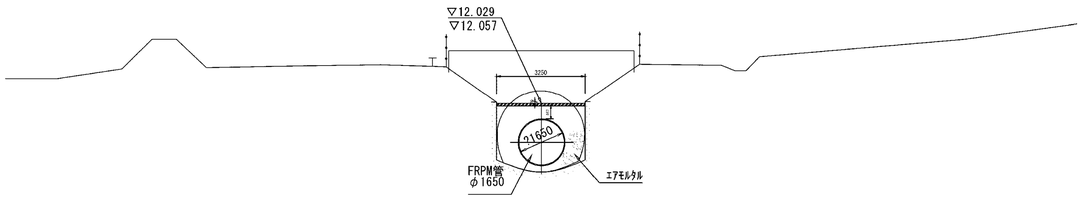

DL=6.00

NO. 177

GH=9.54
FH=10.500

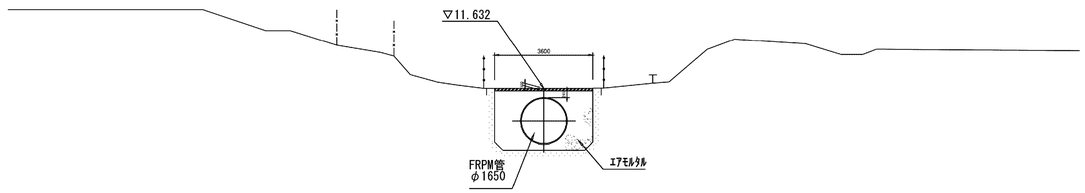

DL=6.00

施設名	南部幹線用水路(0312100-1100-20)		
図面名	横断図		
作成年月	平成26年 3月		
縮尺	A1 1:100 A2 1:141	図面番号	9-32/94
作成者	関東農政局　両総農業水利事業所		

NO. 179+7. 138

GH=9. 50
FH=10. 689

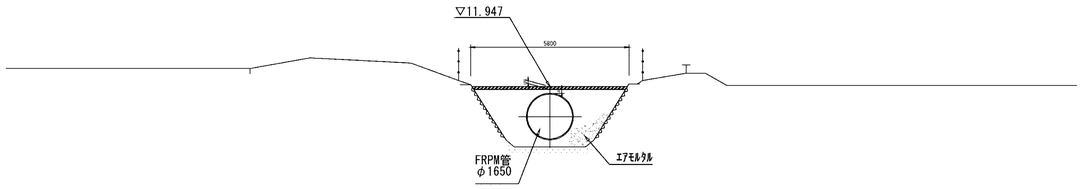

DL=6. 00

NO. 179

GH=9. 58
FH=10. 627

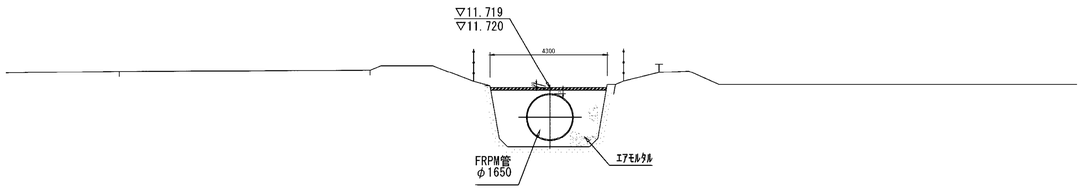

DL=6. 00

NO. 178+47. 048

GH=9. 57
FH=10. 626

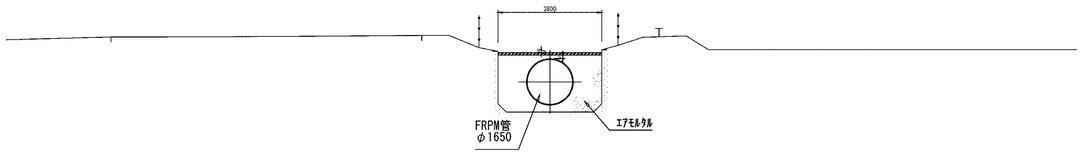

DL=6. 00

NO. 178+38. 430

GH=9. 56
FH=10. 549

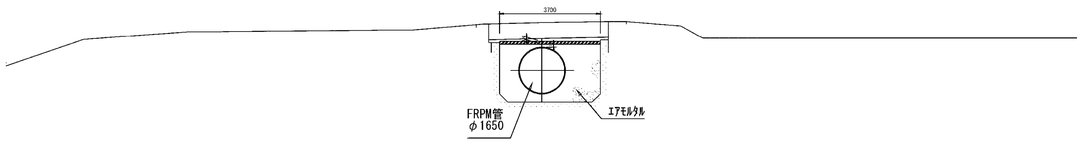

DL=6.000

施設名	南部幹線用水路(0312100-1100-20)		
図面名	横断図		
作成年月	平成26年 3月		
縮尺	A1 1:100 A2 1:141	図面番号	9-33/94
作成者	関東農政局　両総農業水利事業所		

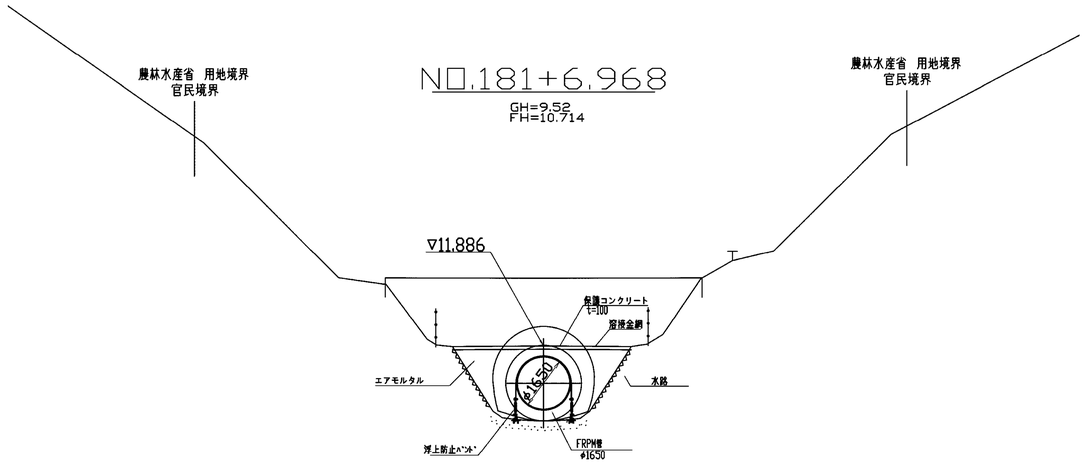

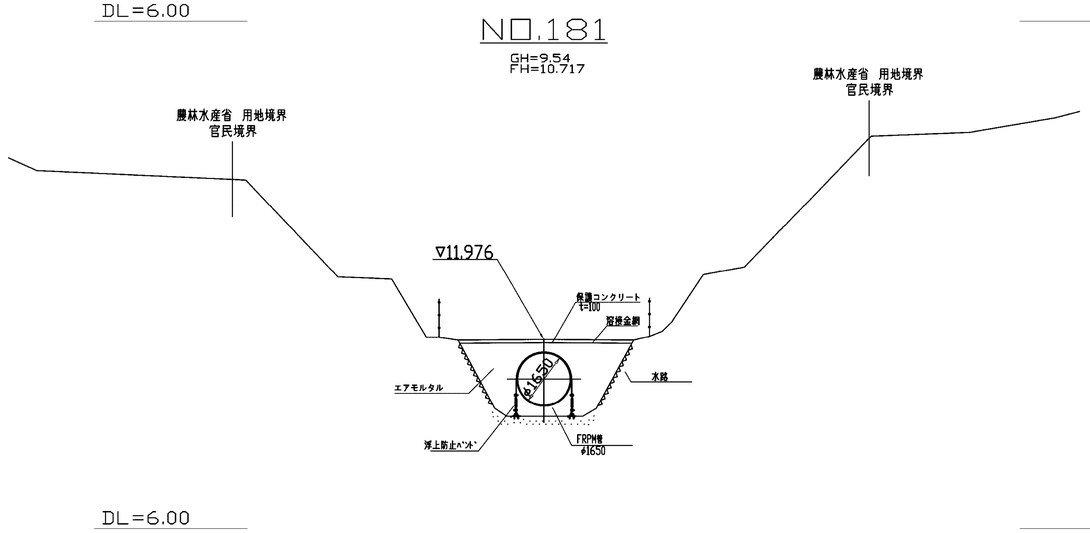

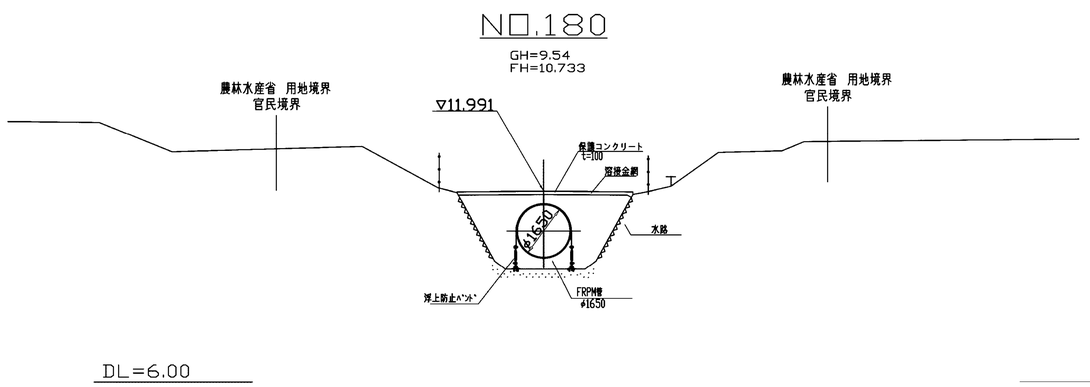

施設名	南部幹線用水路(0312100-1100-20)		
図面名	横断図		
作成年月	平成26年 3月		
縮尺	A1 1:500 A2 1:707	図面番号	9-34/94
作成者	関東農政局　両総農業水利事業所		

2NO.1

GH=9.41
FH=10.680

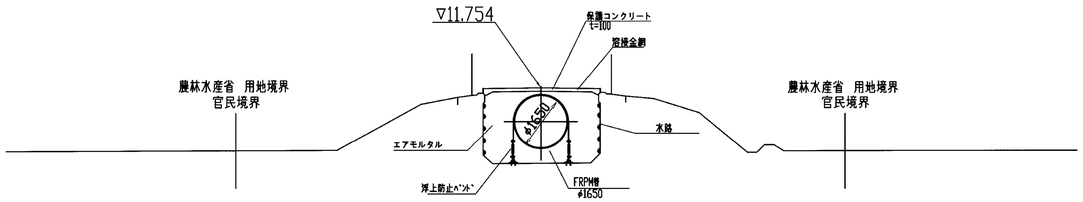

DL=5.00

2NO.3

GH=9.48
FH=10.647

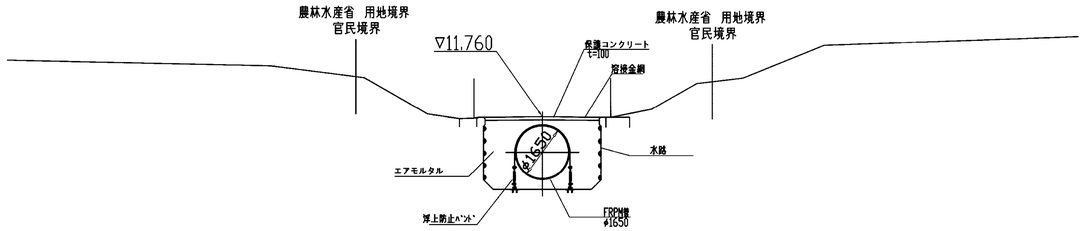

DL=7.00

2NO.0+23.693
(H17-2BP+23.693)

GH=9.48
FH=10.688

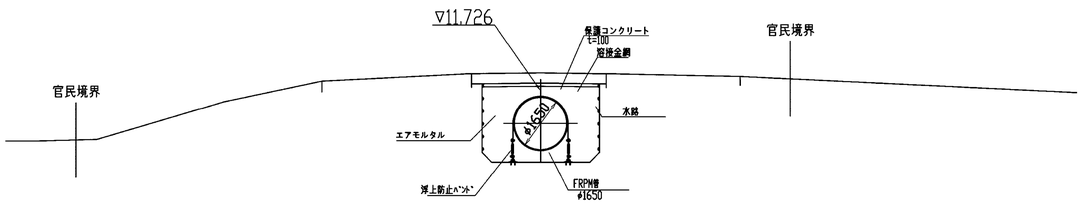

DL=5.00

2NO.2+10.709

GH=9.40
FH=10.602

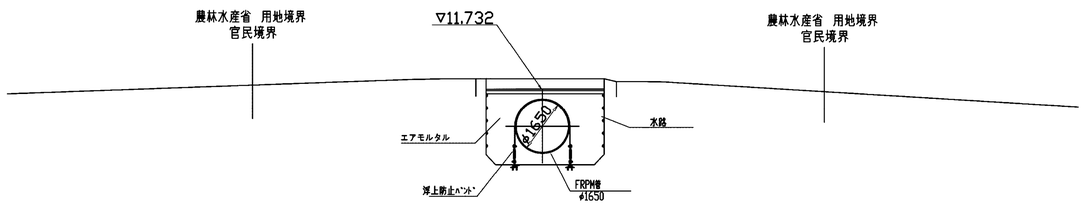

DL=5.00

2NO.0
(H17-2BP)
(+13.714)

GH=9.51
FH=10.696

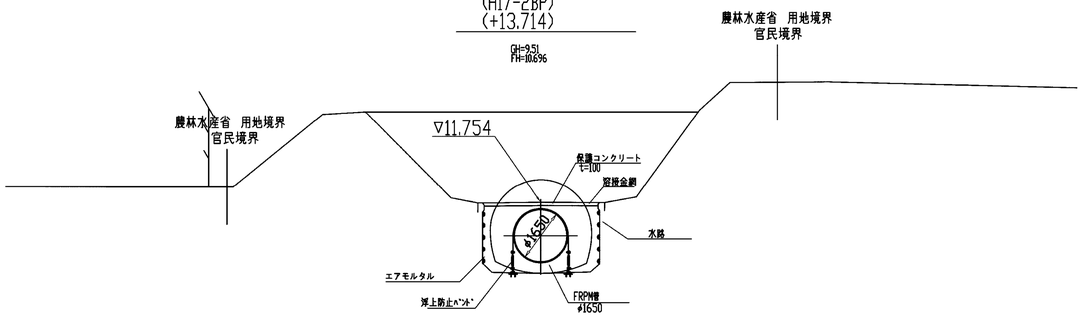

DL=5.00

2NO.2

GH=9.39
FH=10.663

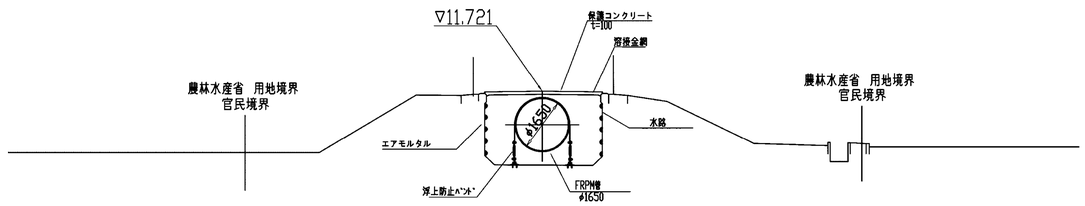

DL=5.00

施設名	南部幹線用水路(0312100-1100-20)		
図面名	横断図		
作成年月	平成26年 3月		
縮尺	A1 1:500 A2 1:707	図面番号	9-35/94
作成者	関東農政局　両総農業水利事業所		

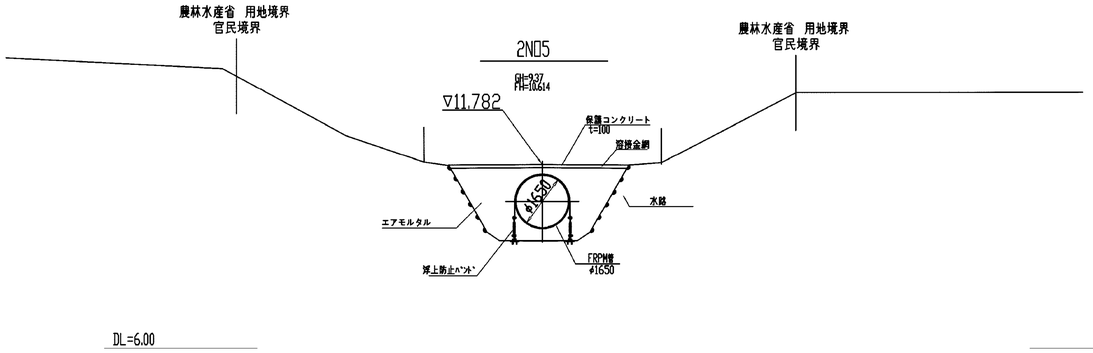

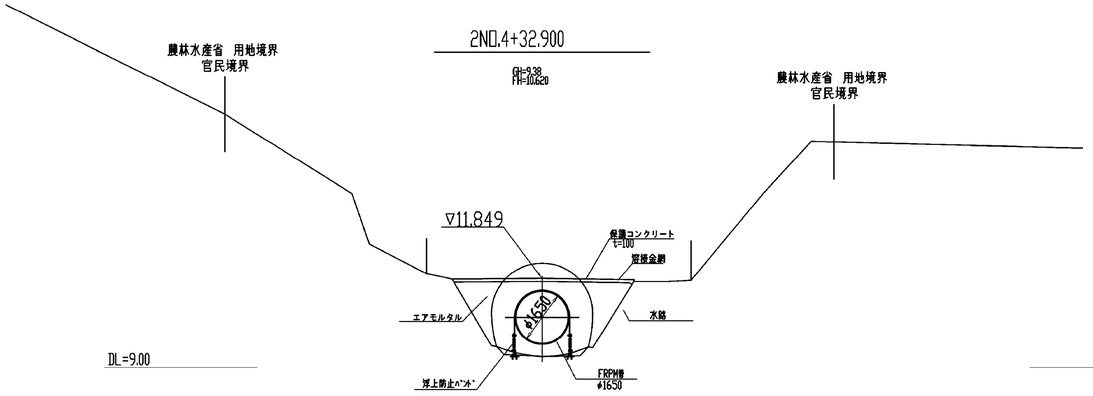

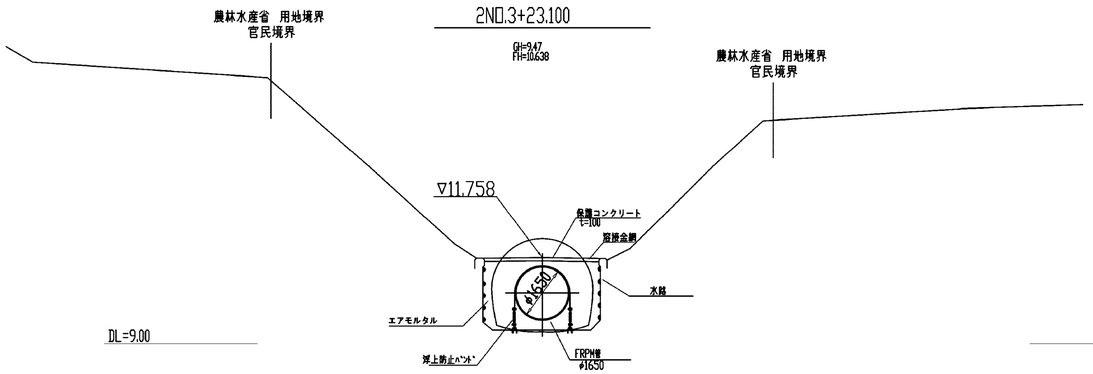

施設名	南部幹線用水路(0312100-1100-20)		
図面名	横断図		
作成年月	平成26年 3月		
縮尺	A1 1:500 A2 1:707	図面番号	9-36/94
作成者	関東農政局　両総農業水利事業所		

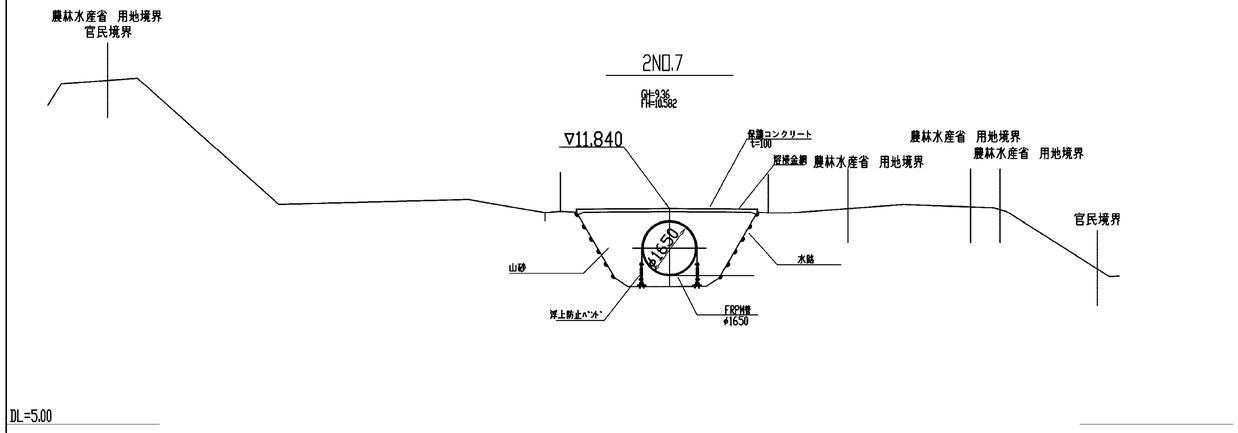

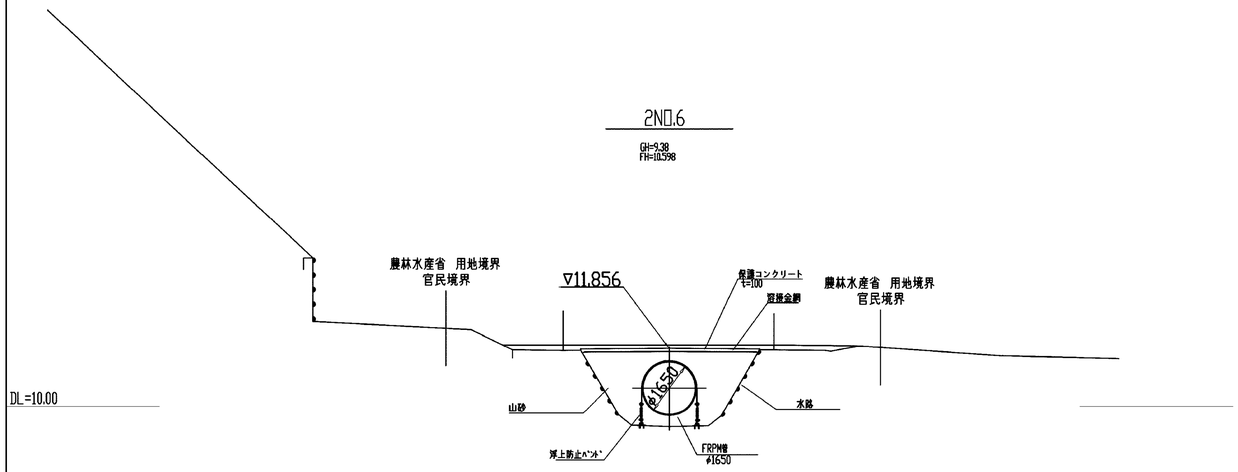

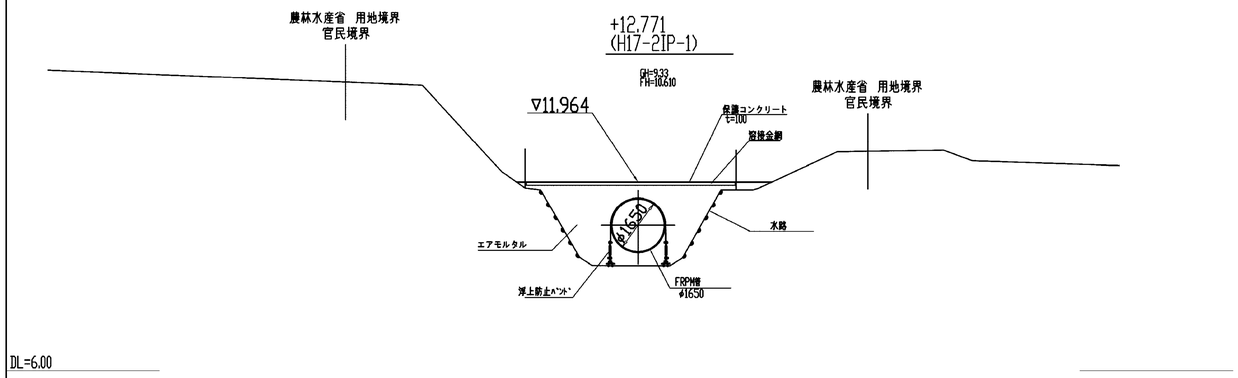

施設名	南部幹線用水路(0312100-1100-20)		
図面名	横断図		
作成年月	平成26年 3月		
縮尺	A1 1:500 A2 1:707	図面番号	9-37/94
作成者	関東農政局　両総農業水利事業所		

2NO.8

GH=9.12
FH=10.561

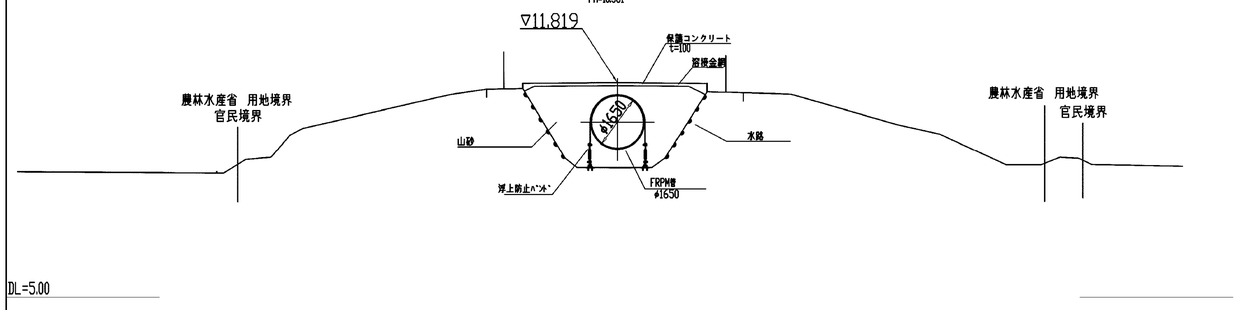

2NO.7+22.509 (H17-2IP-2)

GH=11.60
FH=10.573

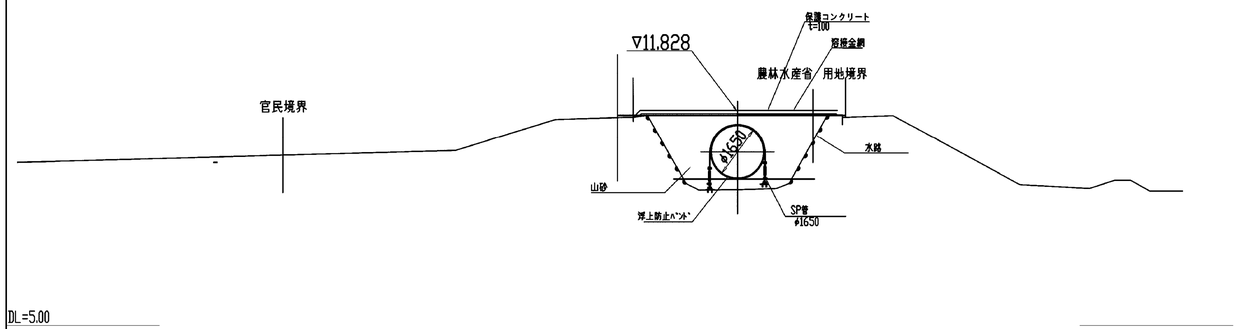

2NO.7+4.40

GH=9.37
FH=10.580

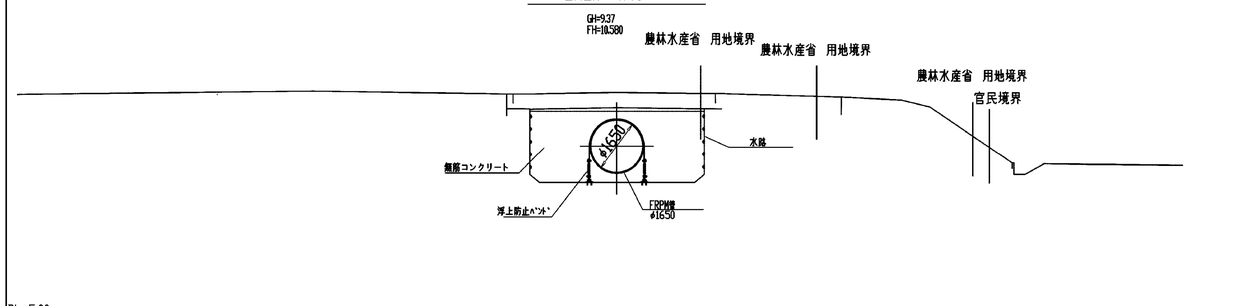

施設名	南部幹線用水路(0312100-1100-20)		
図面名	横断図		
作成年月	平成26年 3月		
縮尺	A1 1:500 A2 1:707	図面番号	9-38/94
作成者	関東農政局　両総農業水利事業所		

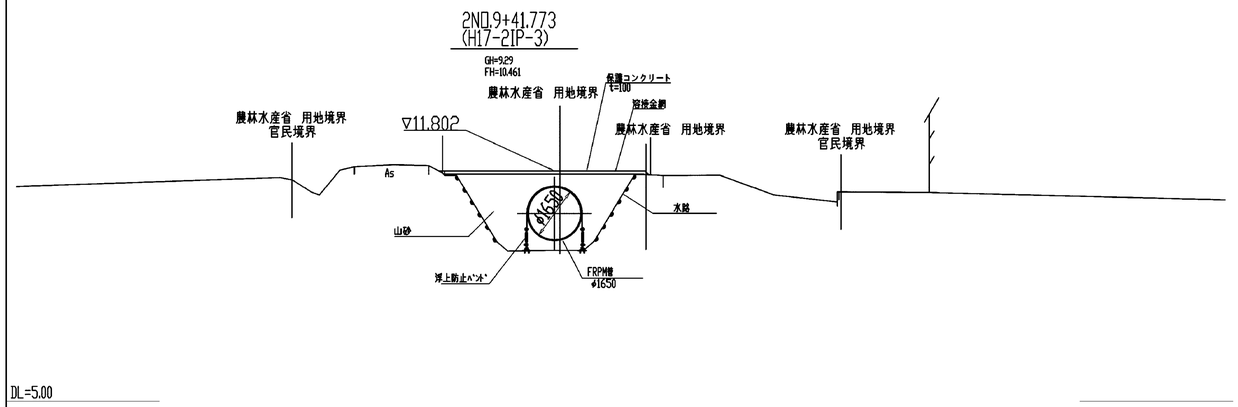

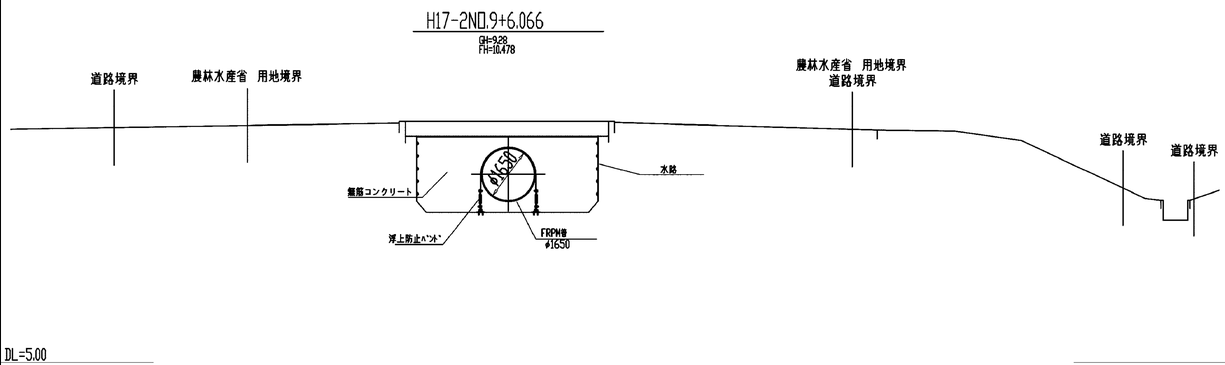

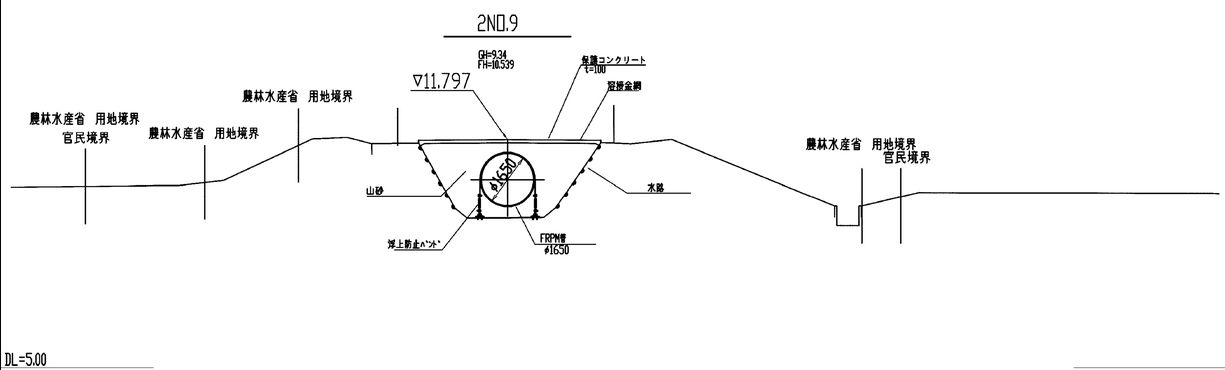

施設名	南部幹線用水路(0312100-1100-20)		
図面名	横断図		
作成年月	平成26年 3月		
縮尺	A1 1:500 A2 1:707	図面番号	9-39/94
作成者	関東農政局　両総農業水利事業所		

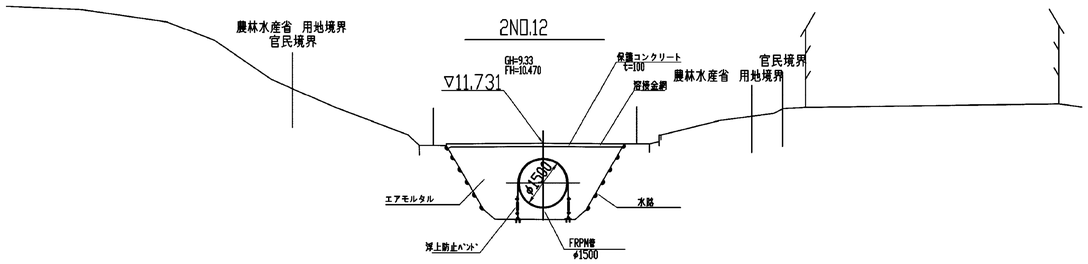

DL=5.00

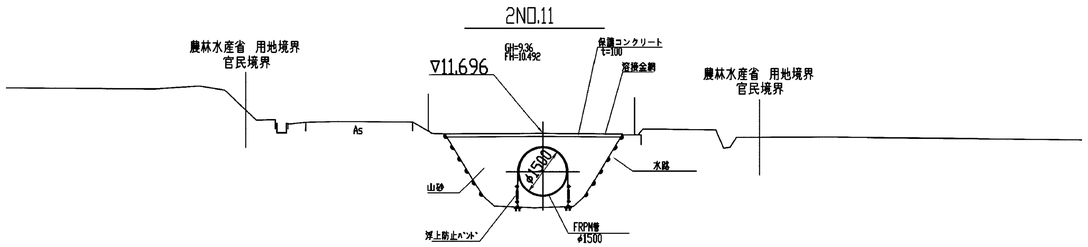

DL=5.00

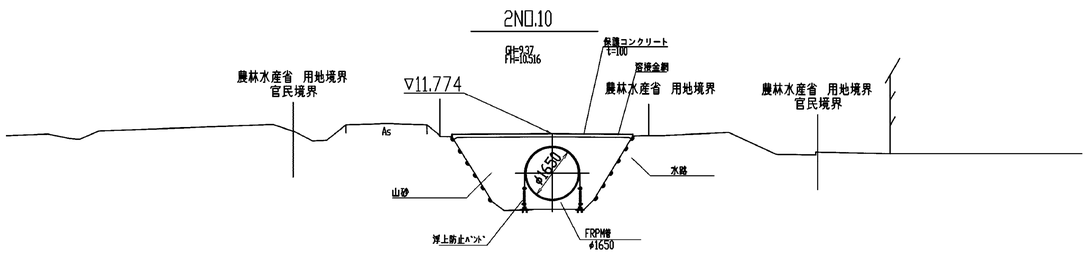

DL=5.00

施設名	南部幹線用水路(0312100-1100-20)		
図面名	横断図		
作成年月	平成26年 3月		
縮尺	A1 1:500 A2 1:707	図面番号	9-40/94
作成者	関東農政局　両総農業水利事業所		

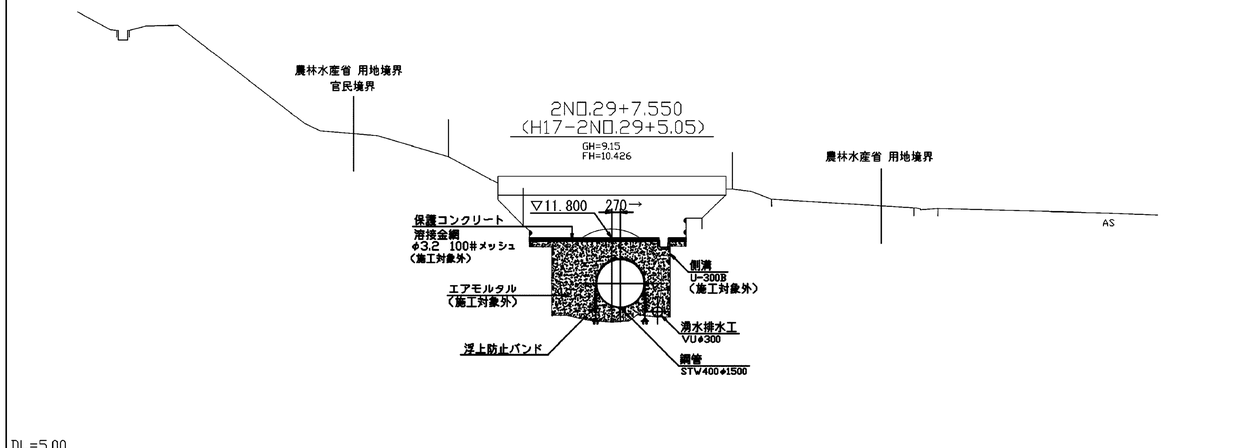

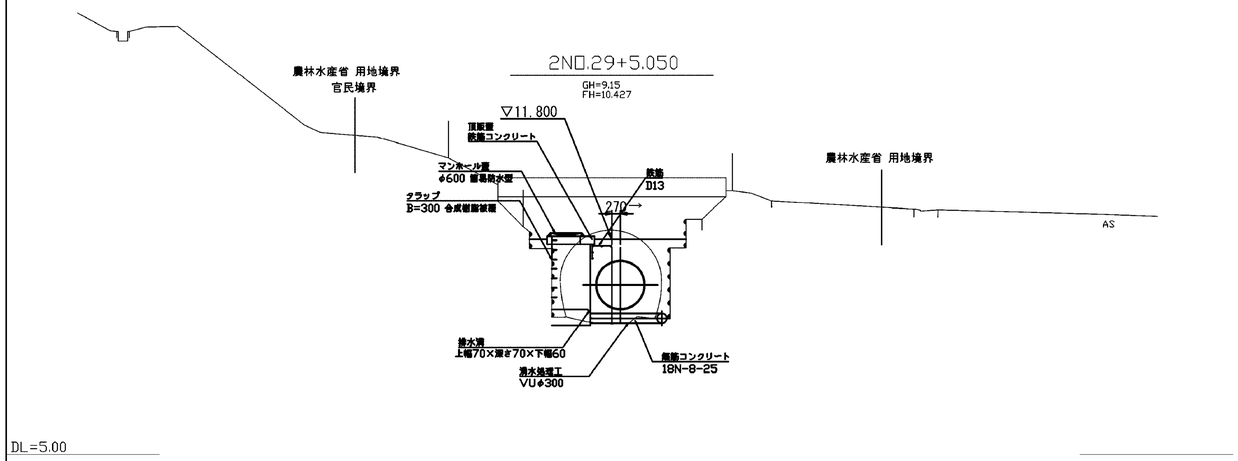

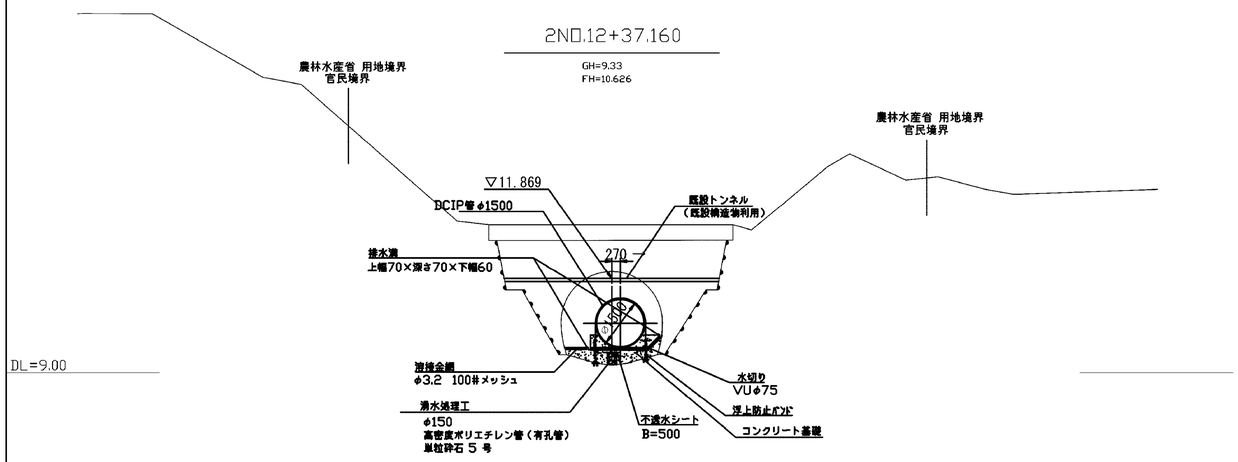

施設名	南部幹線用水路(0312100-1100-20)		
図面名	横断図		
作成年月	平成26年 3月		
縮尺	A1 1:500 A2 1:707	図面番号	9-41/94
作成者	関東農政局　両総農業水利事業所		

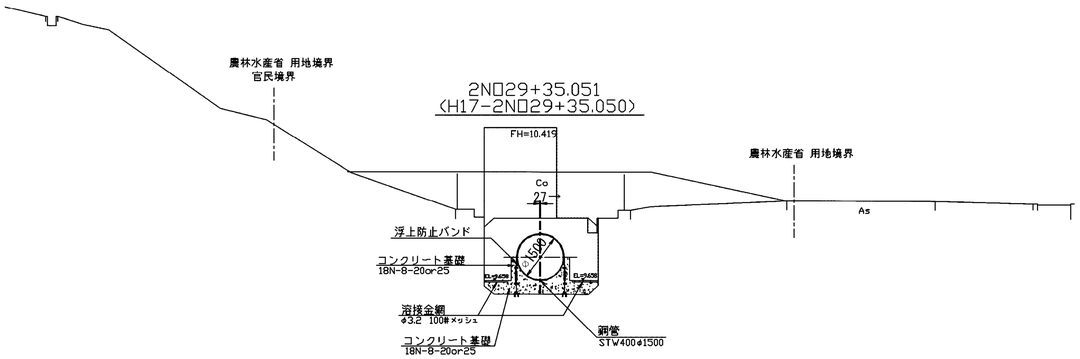

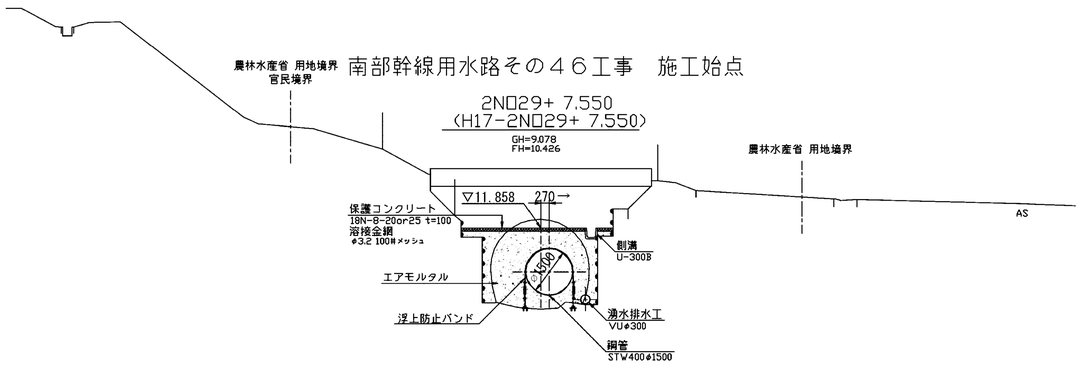

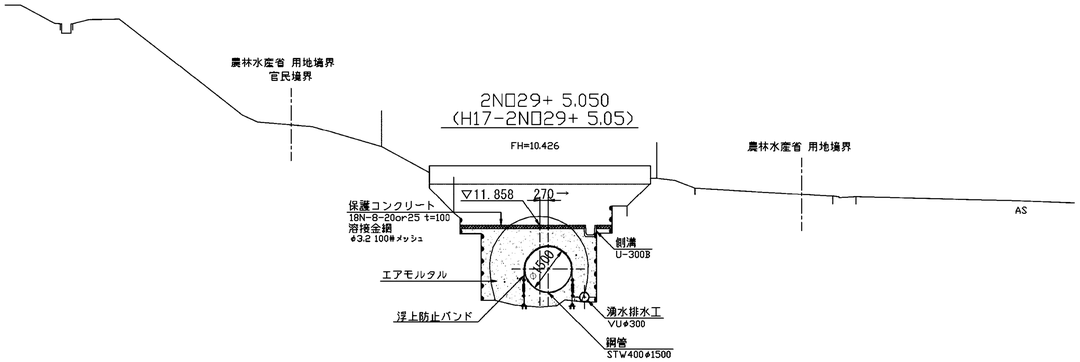

施設名	南部幹線用水路(0312100-1100-20)		
図面名	横断図		
作成年月	平成26年 3月		
縮尺	A1 1:500 A2 1:707	図面番号	9-42/94
作成者	関東農政局　両総農業水利事業所		

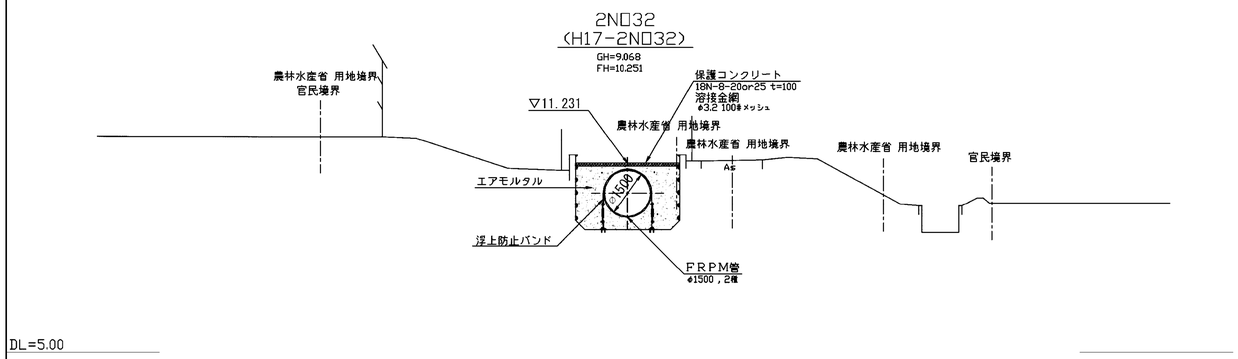

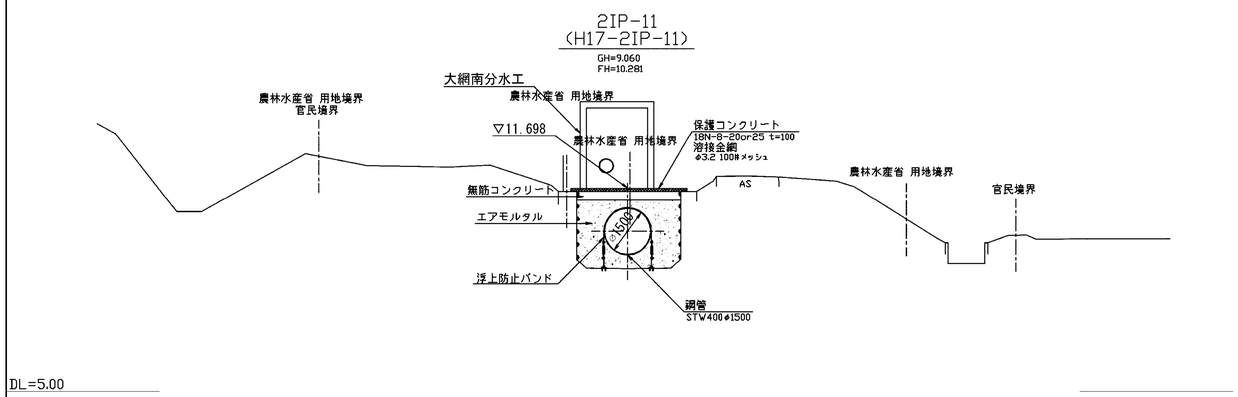

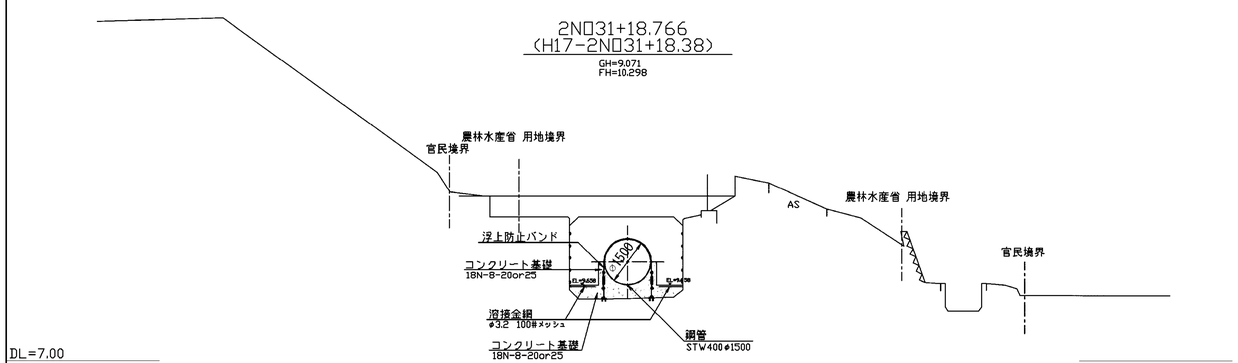

施設名	南部幹線用水路(0312100-1100-20)		
図面名	横断図		
作成年月	平成26年 3月		
縮尺	A1 1:500 A2 1:707	図面番号	9-43/94
作成者	関東農政局　両総農業水利事業所		

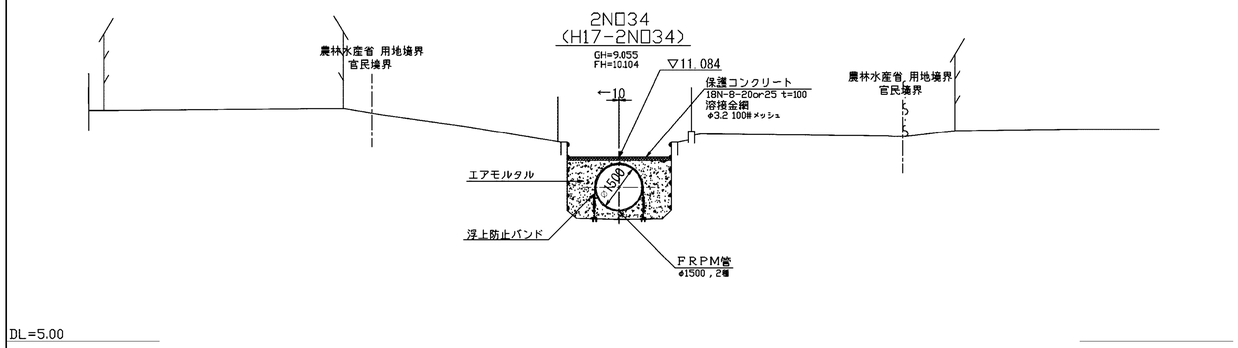

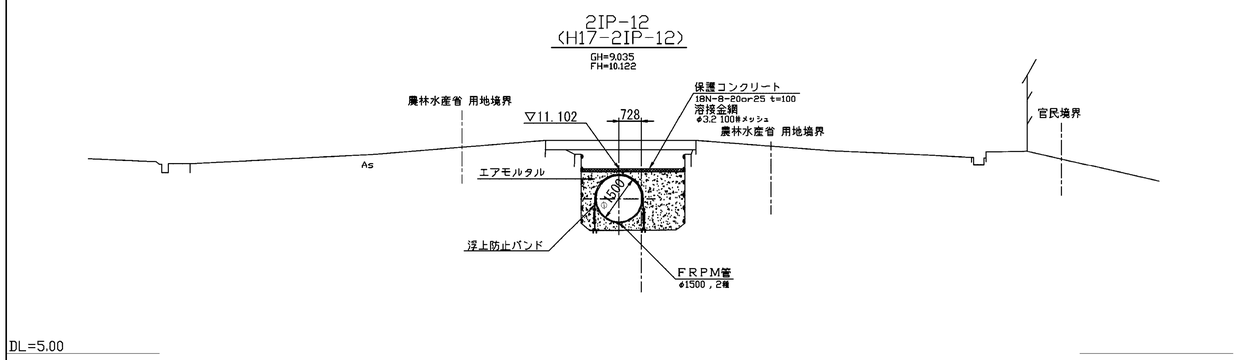

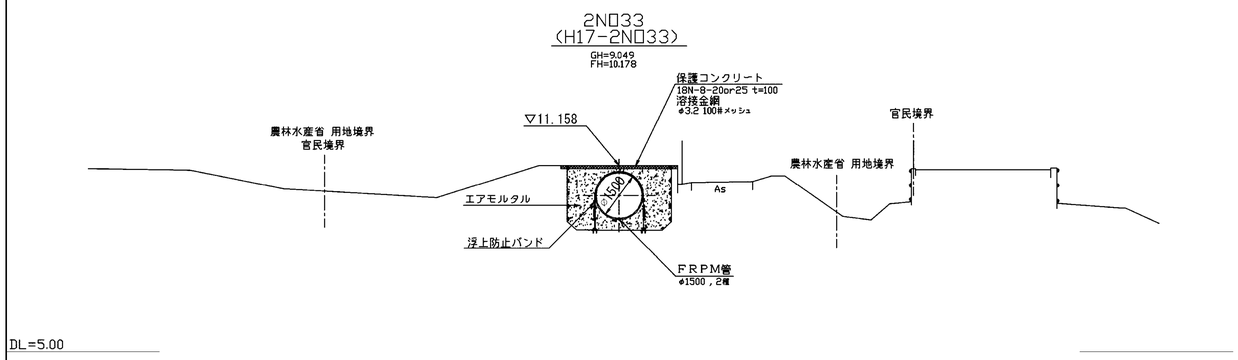

施設名	南部幹線用水路(0312100-1100-20)		
図面名	横断図		
作成年月	平成26年 3月		
縮尺	A1 1:500 A2 1:707	図面番号	9-44/94
作成者	関東農政局　両総農業水利事業所		

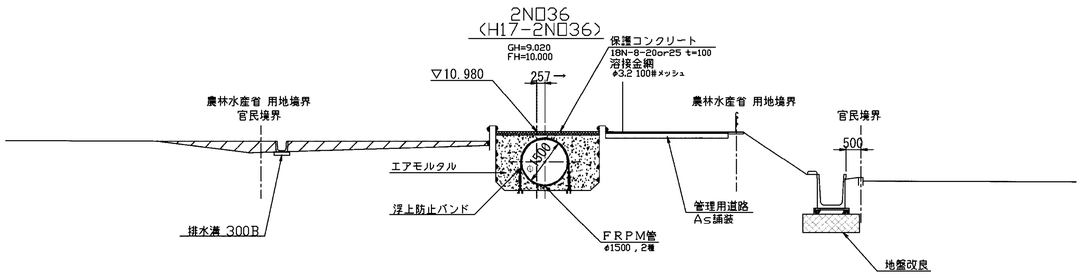

DL=5.00

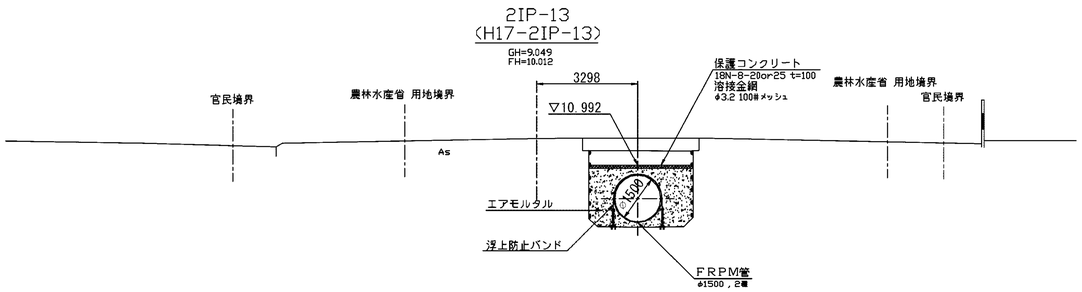

DL=5.00

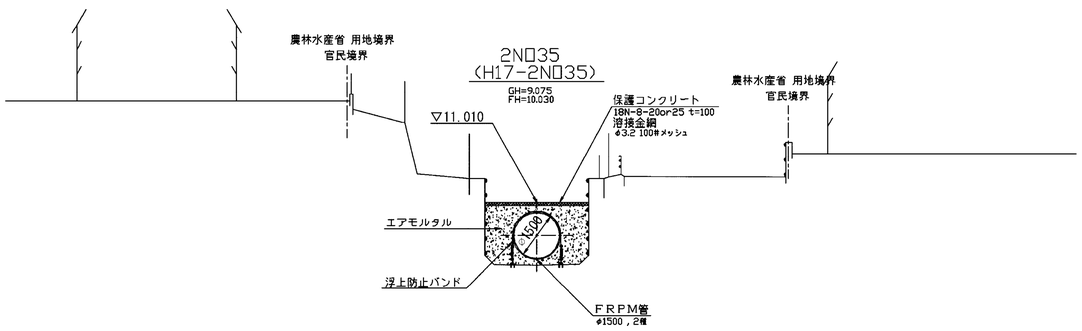

DL=5.00

施設名	南部幹線用水路(0312100-1100-20)		
図面名	横断図		
作成年月	平成26年 3月		
縮尺	A1 1:500 A2 1:707	図面番号	9-45/94
作成者	関東農政局　両総農業水利事業所		

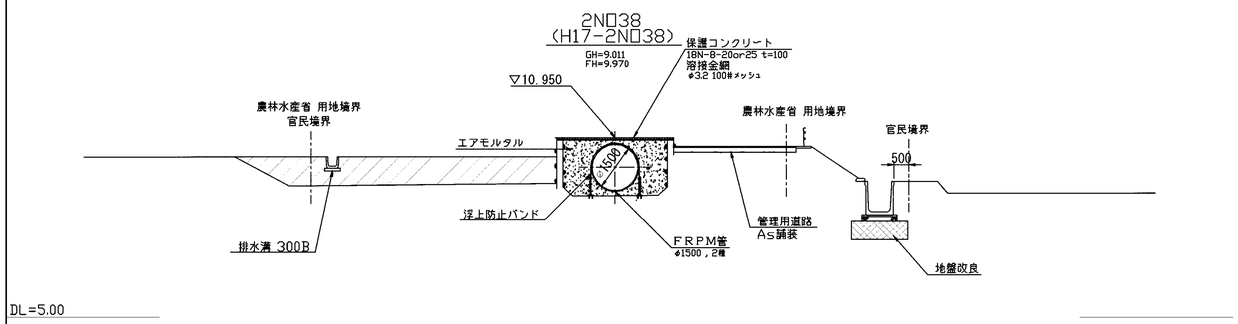

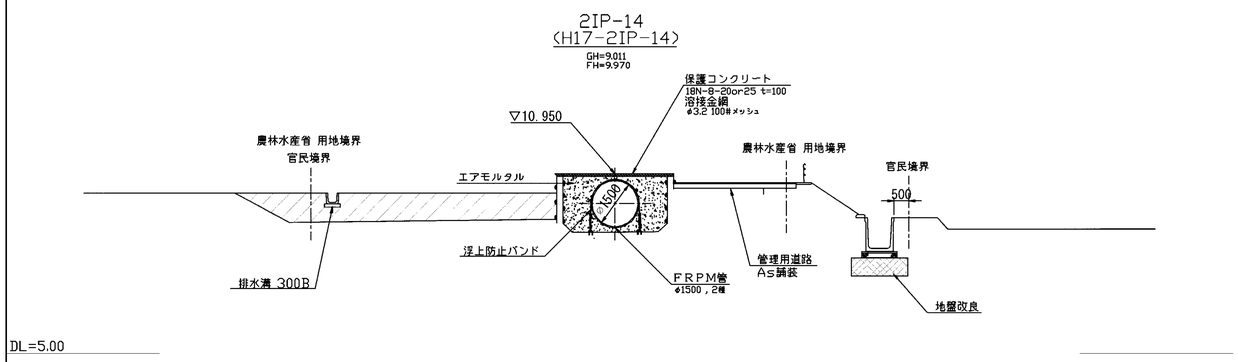

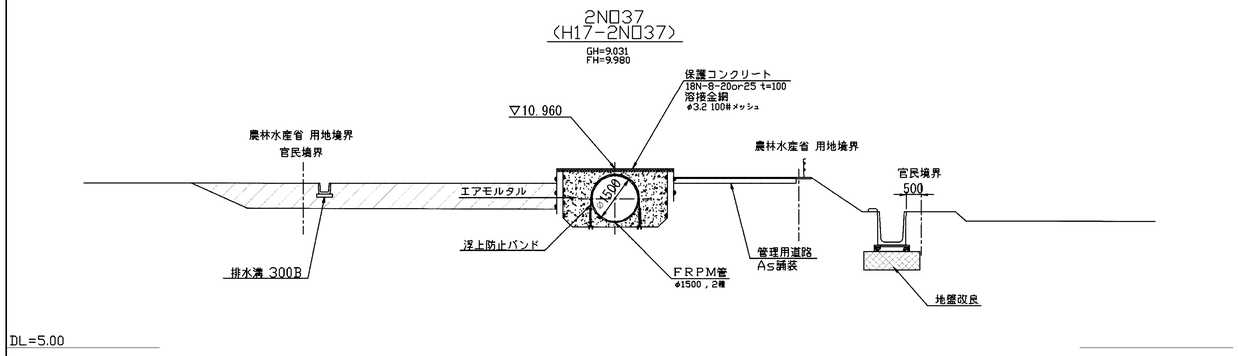

施設名	南部幹線用水路(0312100-1100-20)		
図面名	横断図		
作成年月	平成26年 3月		
縮尺	A1 1:500 A2 1:707	図面番号	9-46/94
作成者	関東農政局　両総農業水利事業所		

2N□40
(H17-2N□40)

GH=8.993
FH=9.950

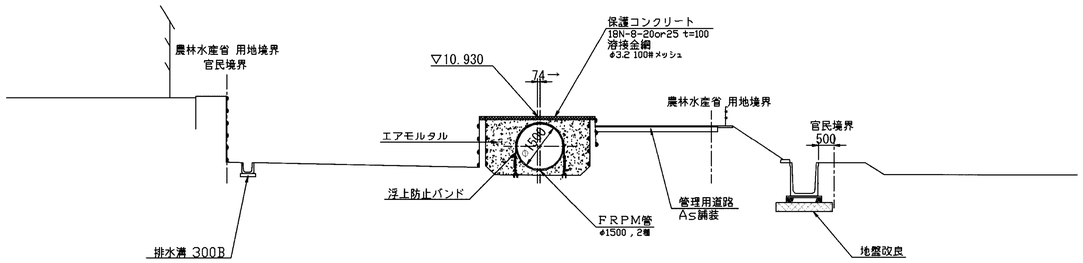

DL=5.00

2N□39
(H17-2N□39)

GH=9.009
FH=9.960

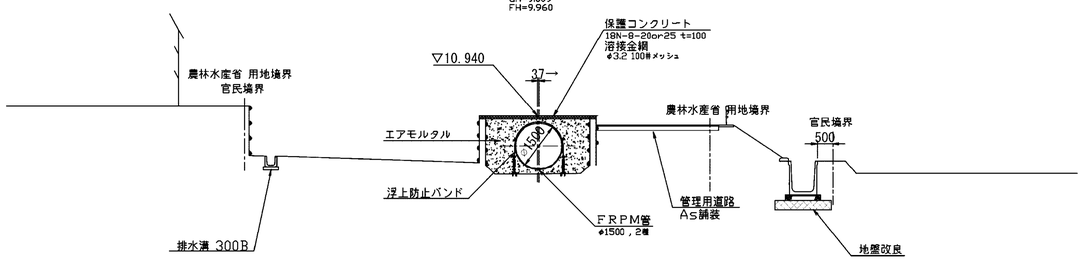

DL=5.00

2N□38+10.695
(H17-2N□38+10.695)

GH=8.995
FH=9.968

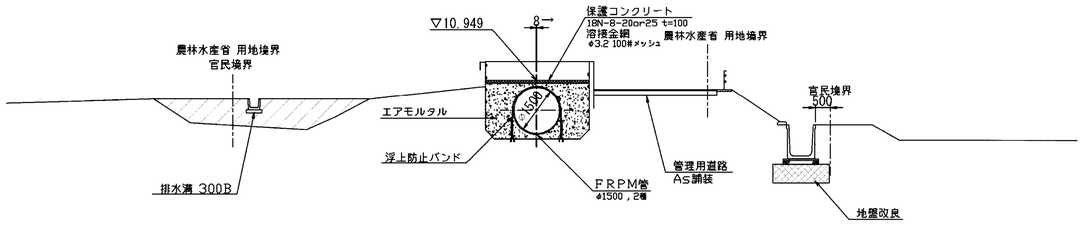

DL=5.00

施設名	南部幹線用水路(0312100-1100-20)		
図面名	横断図		
作成年月	平成26年 3月		
縮尺	A1 1:500 A2 1:707	図面番号	9-47/94
作成者	関東農政局　両総農業水利事業所		

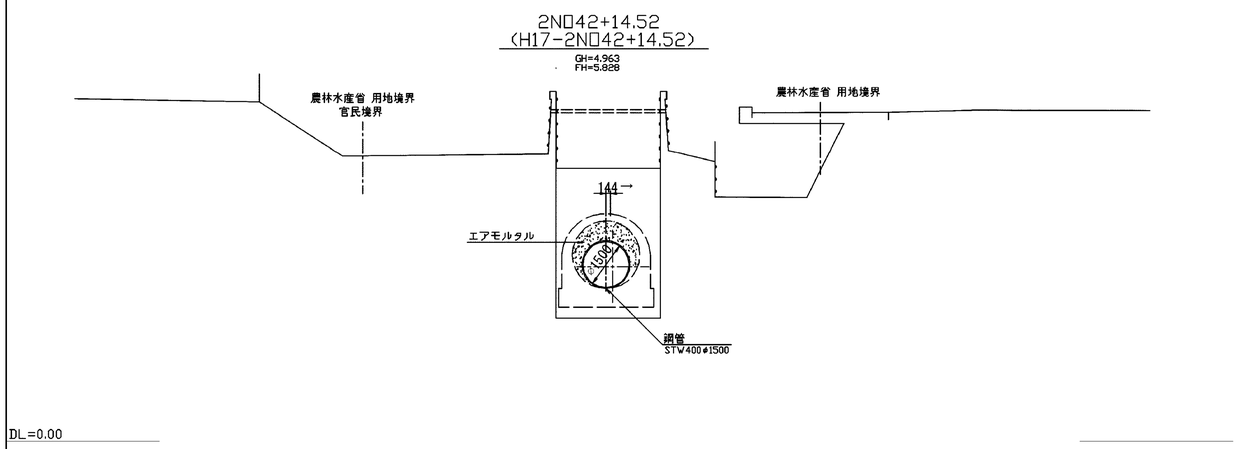

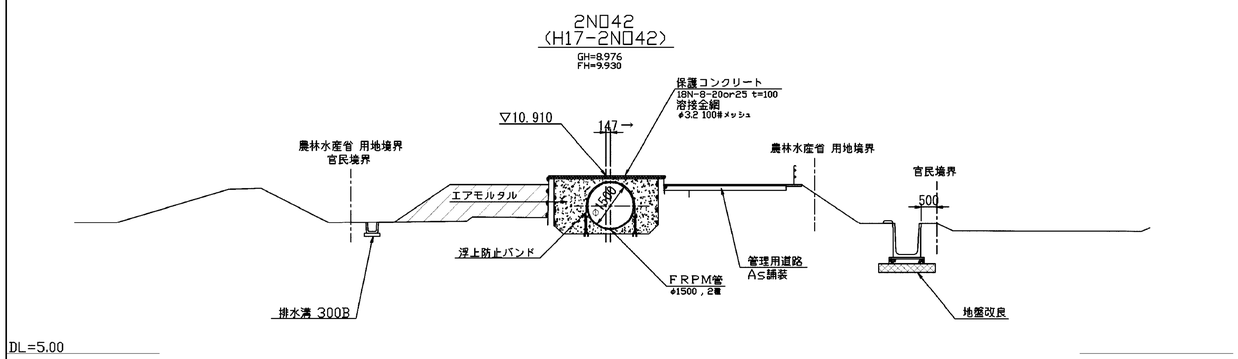

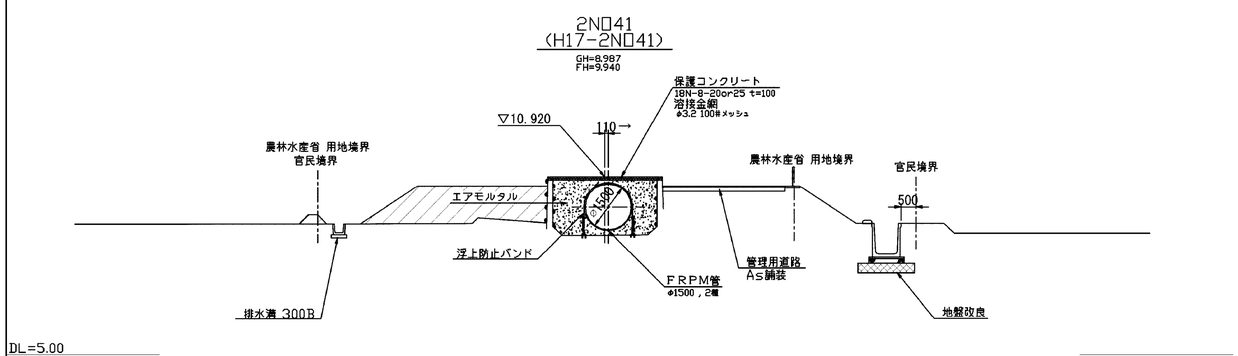

施設名	南部幹線用水路(0312100-1100-20)		
図面名	横断図		
作成年月	平成26年 3月		
縮尺	A1 1:500 A2 1:707	図面番号	9-48/94
作成者	関東農政局　両総農業水利事業所		

2N□43
(H17-2N□43)

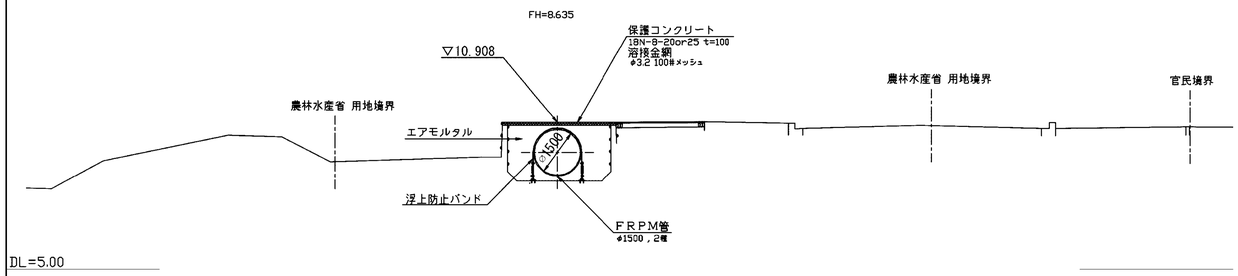

N□42+44.576
(H17-N□42+44.576)

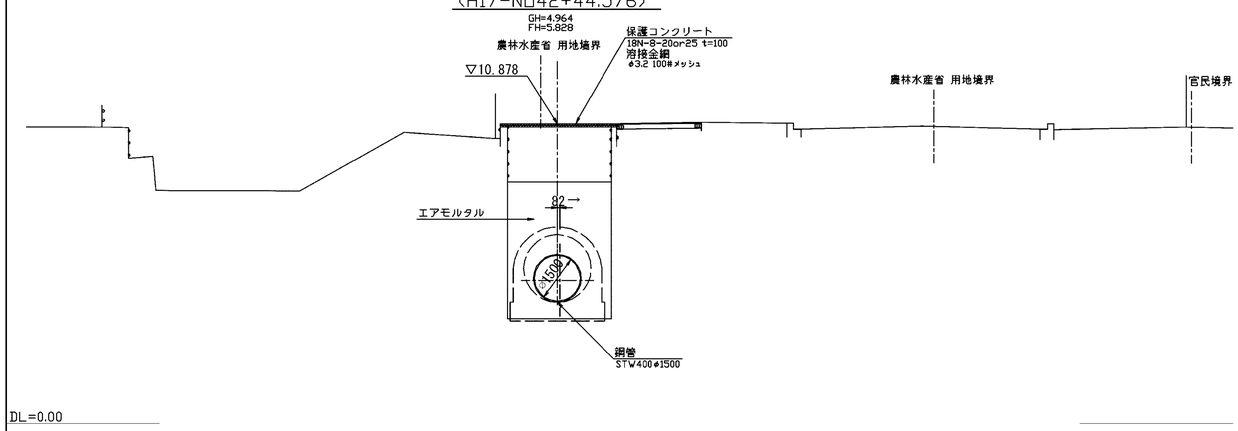

2N□42+27.279
(H17-2N□42+27.279)

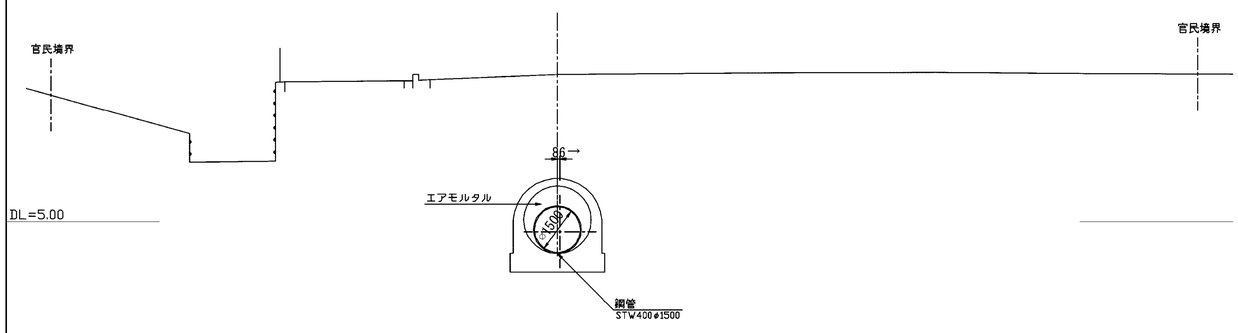

施設名	南部幹線用水路(0312100-1100-20)		
図面名	横断図		
作成年月	平成26年 3月		
縮尺	A1 1:500 A2 1:707	図面番号	9-49/94
作成者	関東農政局　両総農業水利事業所		

2N□44
(H17-2N□44)

GH=8.976
FH=9.921

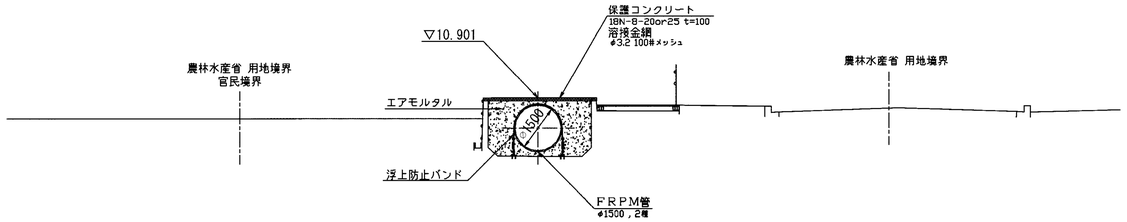

DL=5.00

2IP-15
(H17-2IP-15)

GH=8.995
FH=9.923

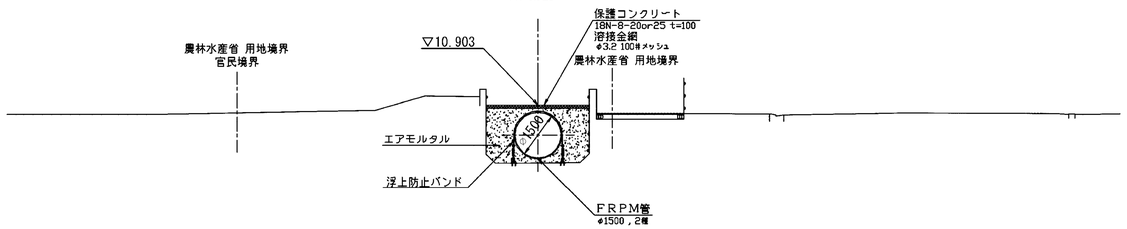

DL=5.00

2N□43+35.799
(H17-2N□43+35.799)

GH=9.005
FH=9.923

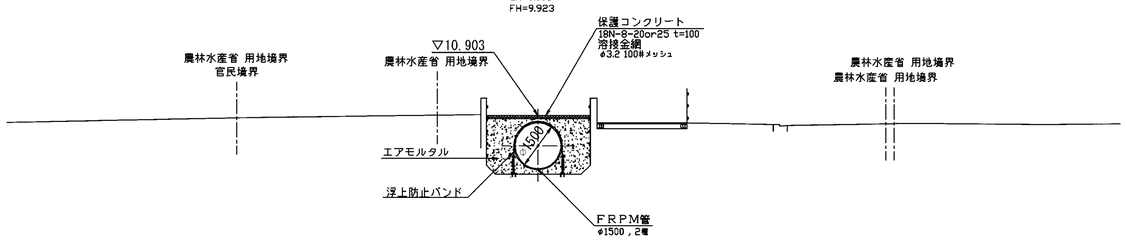

DL=5.00

施設名	南部幹線用水路(0312100-1100-20)		
図面名	横断図		
作成年月	平成26年 3月		
縮尺	A1 1:500 A2 1:707	図面番号	9-50/94
作成者	関東農政局　両総農業水利事業所		

2N□46+10.212
(H17-2N□46+10.212)

GH=8.956
FH=9.905

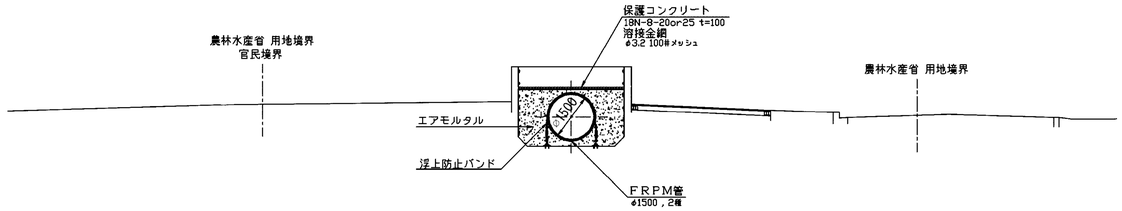

DL=5.00

2N□46
(H17-2N□46)

GH=8.961
FH=9.906

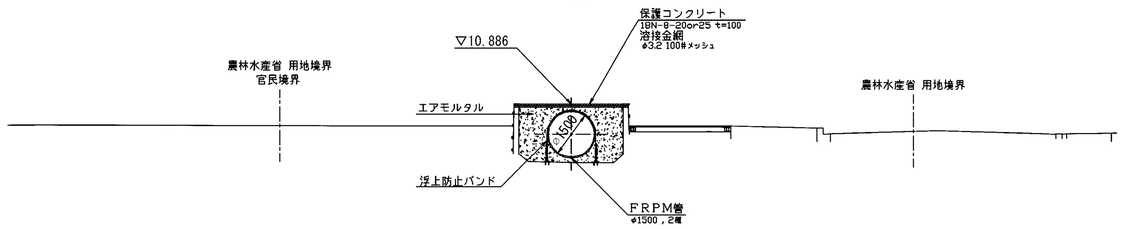

DL=5.00

2N□45
(H17-2N□45)

GH=8.958
FH=9.914

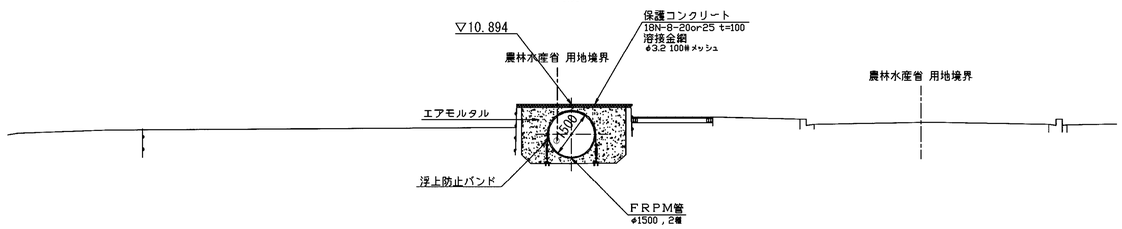

DL=5.00

施設名	南部幹線用水路(0312100-1100-20)		
図面名	横断図		
作成年月	平成26年 3月		
縮尺	A1 1:500 A2 1:707	図面番号	9-51/94
作成者	関東農政局　両総農業水利事業所		

設IP17(設NO.47)
H17-2NO.47
GH=11.35
FH=9.869

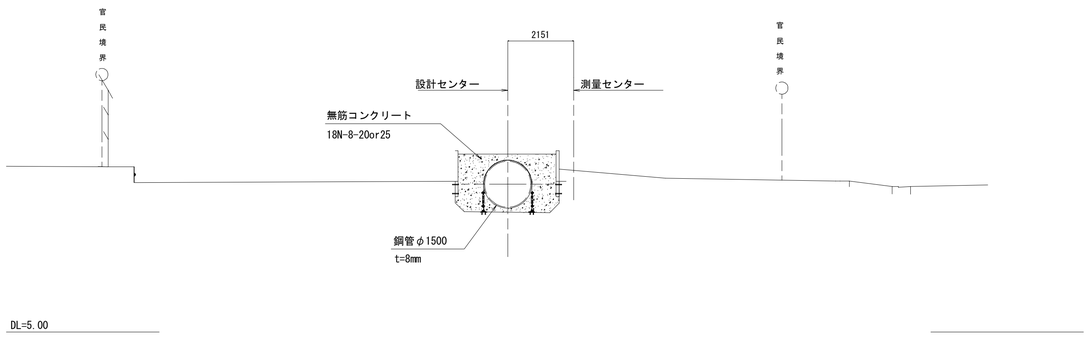

設NO.47+26.038
H17-2IP17 (H17-2NO.47+27.398)
GH=6.73
FH=-4.075

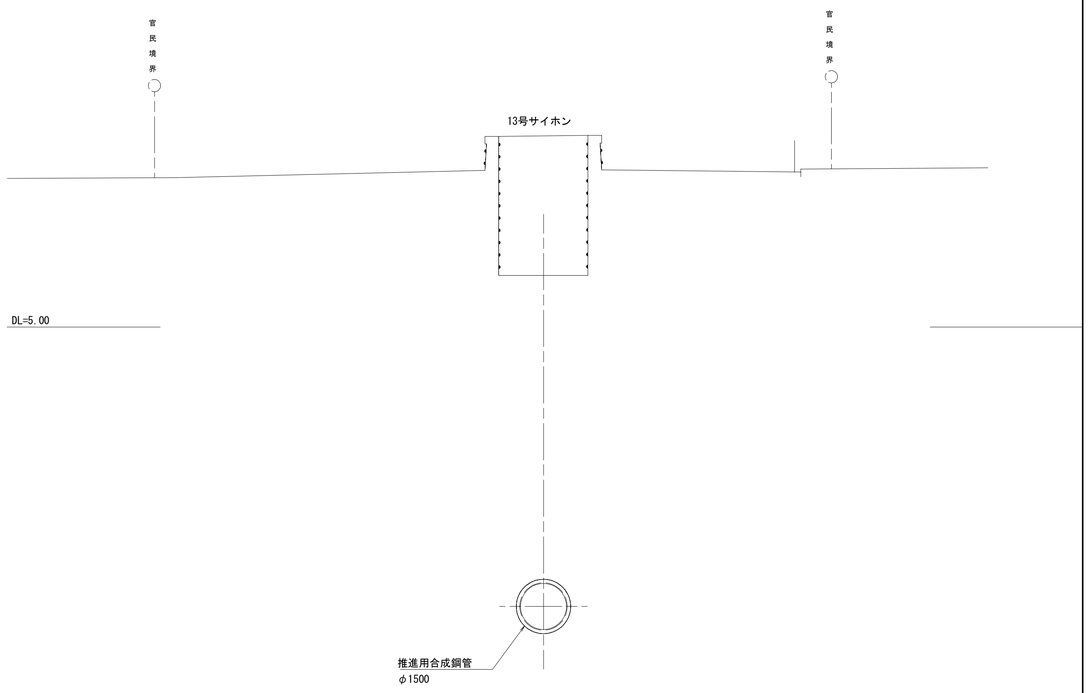

H17-2NO.46+26.000
GH=8.87
FH=9.870

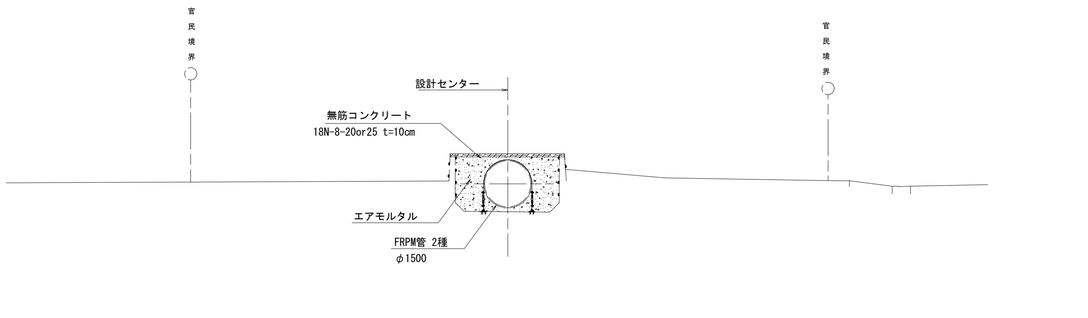

設NO.47+2.681
H17-2IP16
GH=10.21
FH=9.868

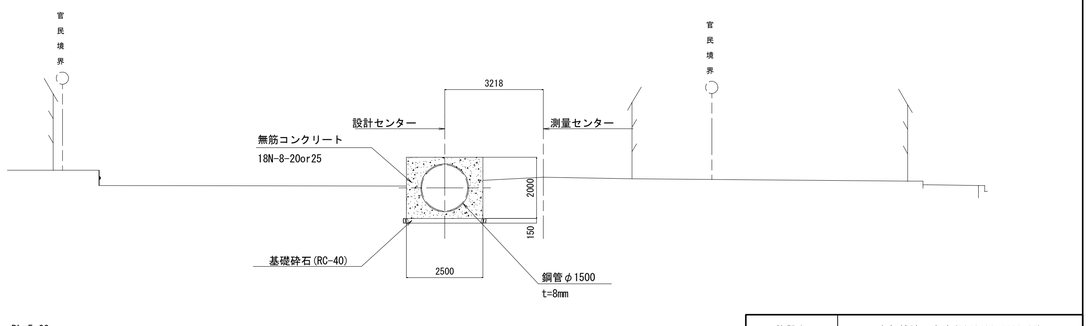

施設名	南部幹線用水路(0312100-1100-20)		
図面名	横断図		
作成年月	平成26年 3月		
縮尺	A1 1:100 A2 1:141	図面番号	9-52/94
作成者	関東農政局　両総農業水利事業所		

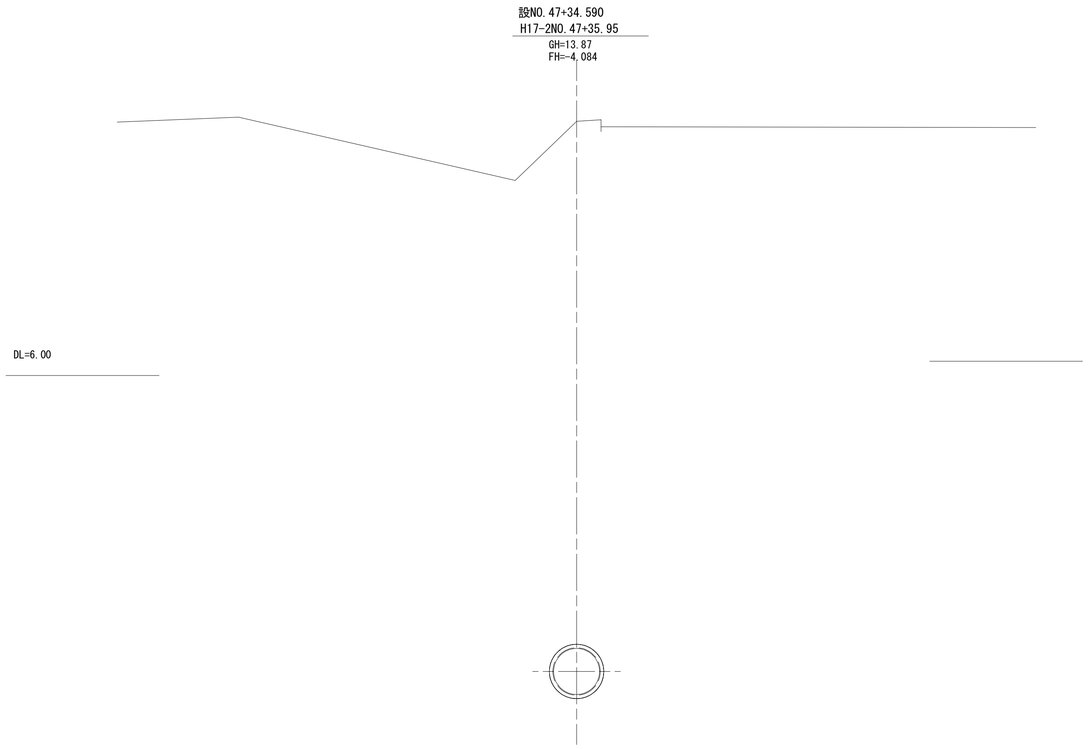

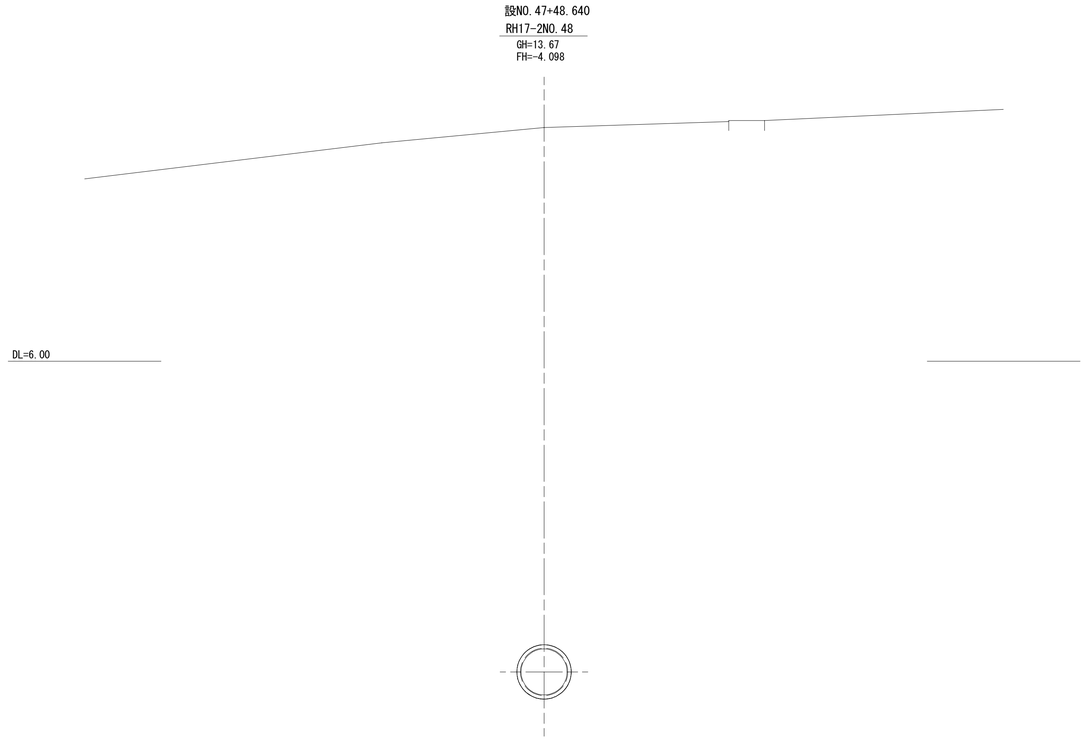

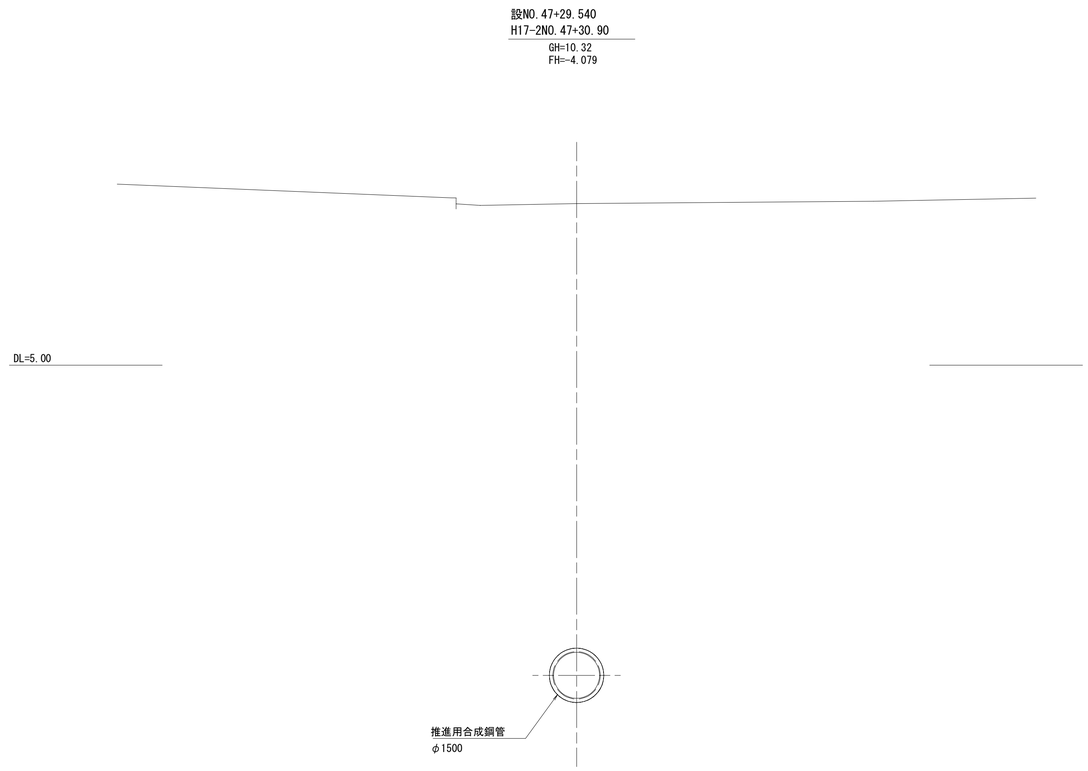

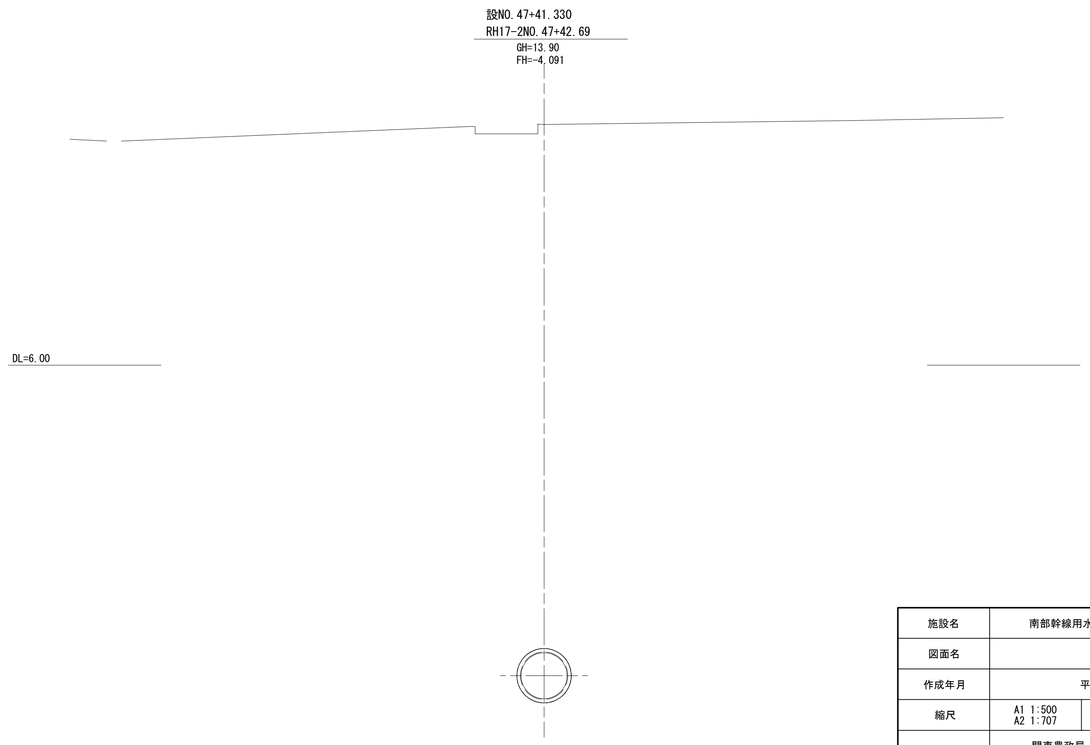

施設名	南部幹線用水路(0312100-1100-20)		
図面名	横断図		
作成年月	平成26年 3月		
縮尺	A1 1:500 A2 1:707	図面番号	9-53/94
作成者	関東農政局　両総農業水利事業所		

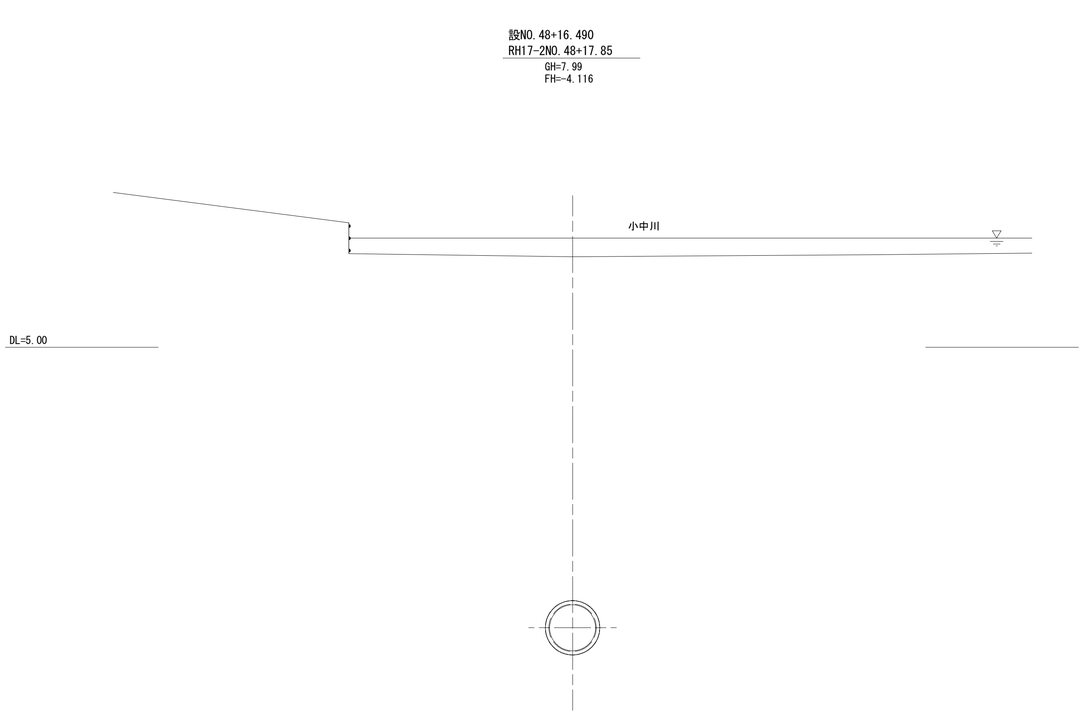

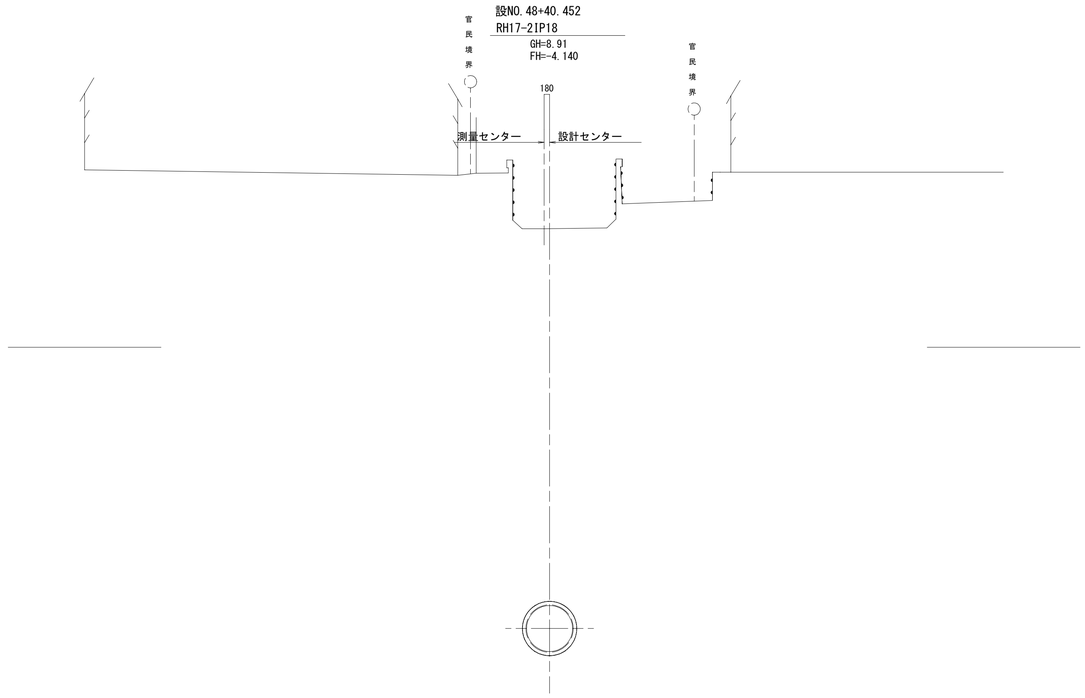

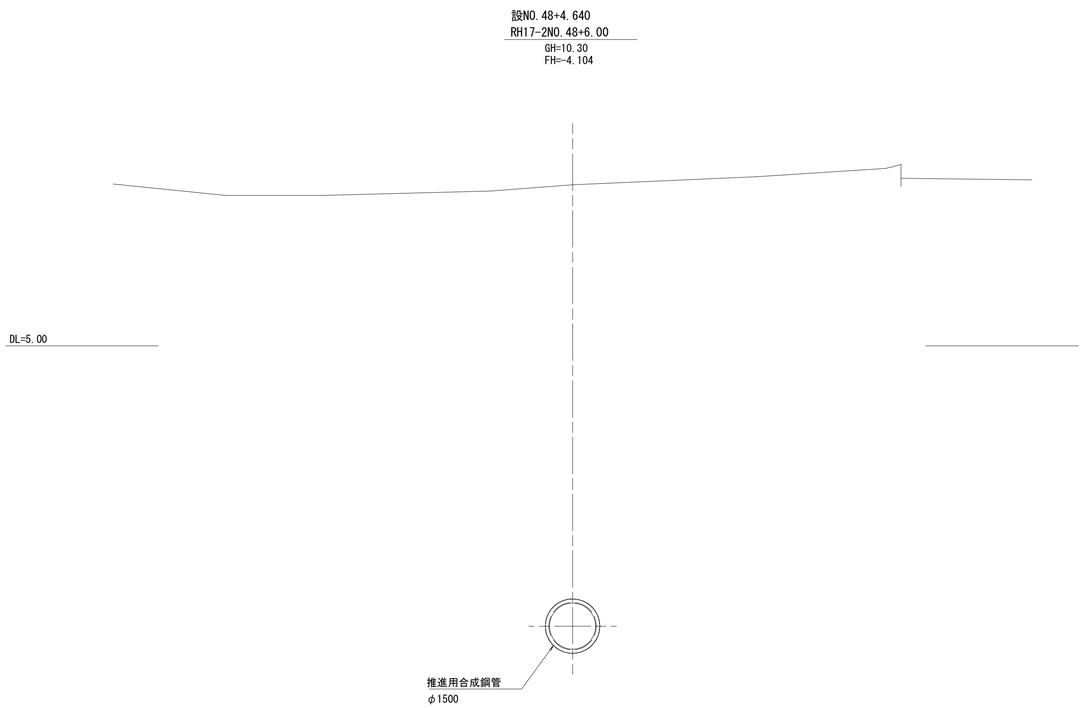

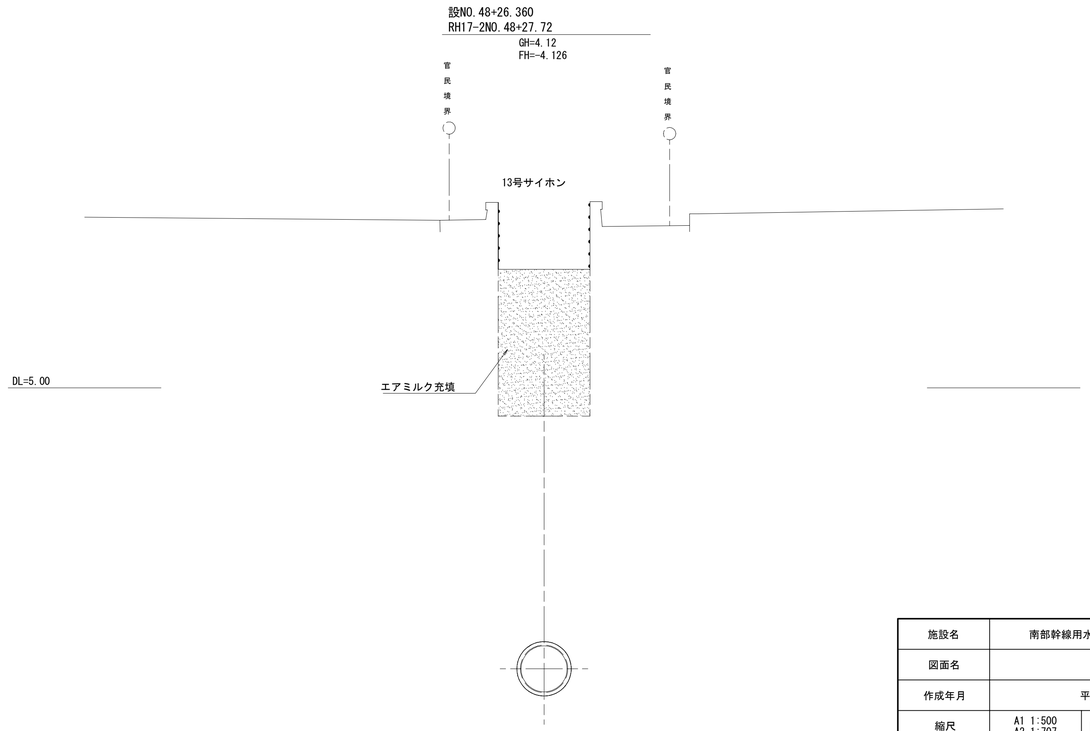

施設名	南部幹線用水路(0312100-1100-20)		
図面名	横断図		
作成年月	平成26年 3月		
縮尺	A1 1:500 A2 1:707	図面番号	9-54/94
作成者	関東農政局　両総農業水利事業所		

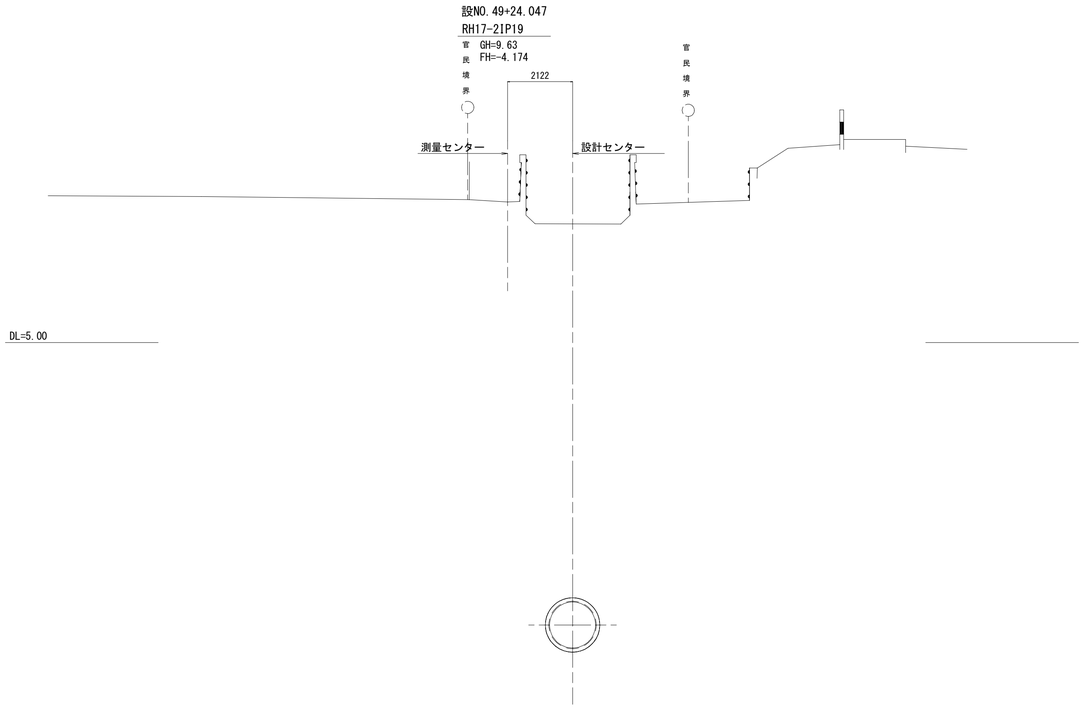

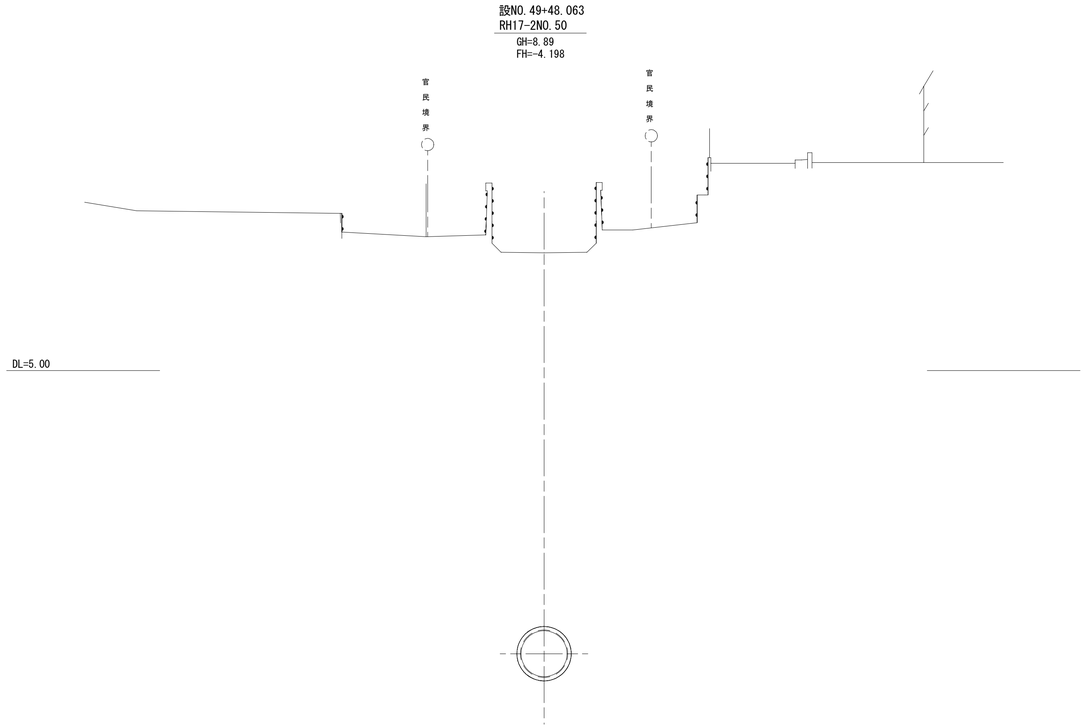

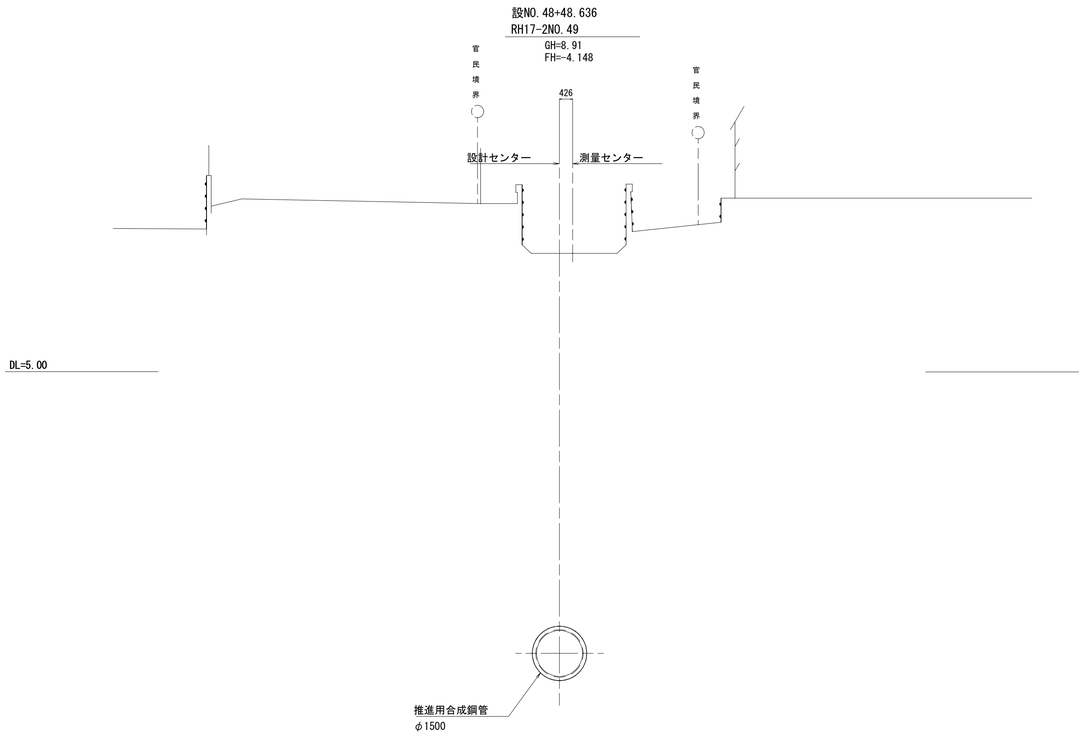

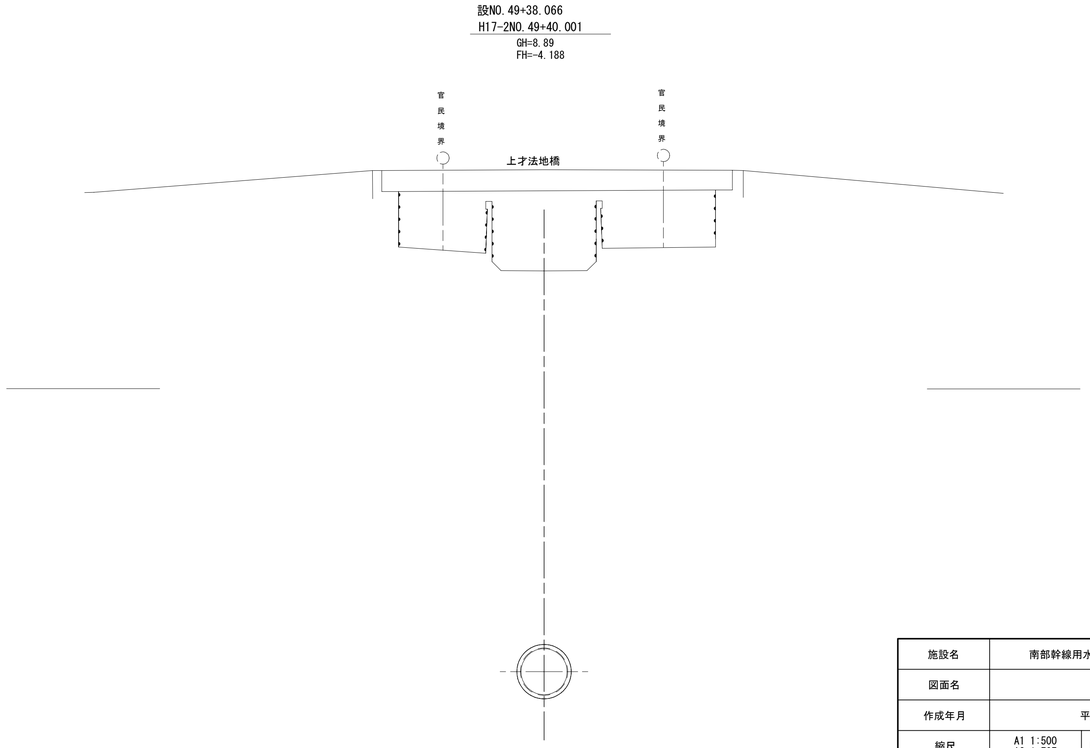

施設名	南部幹線用水路(0312100-1100-20)		
図面名	横断図		
作成年月	平成26年 3月		
縮尺	A1 1:500 A2 1:707	図面番号	9-55/94
作成者	関東農政局　両総農業水利事業所		

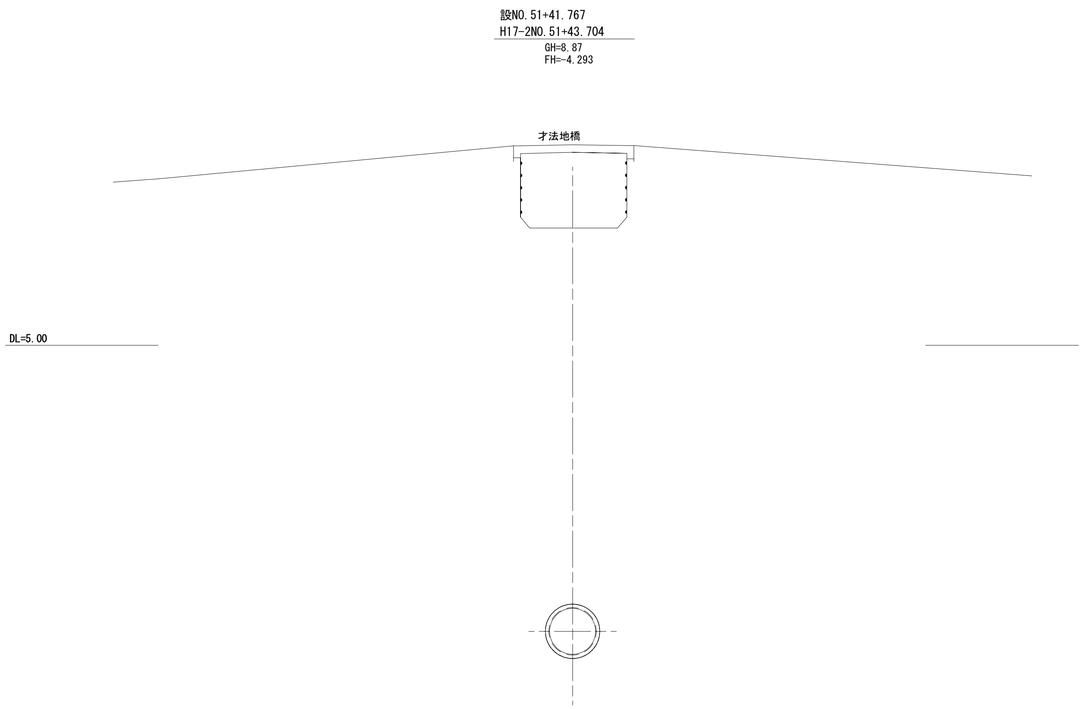

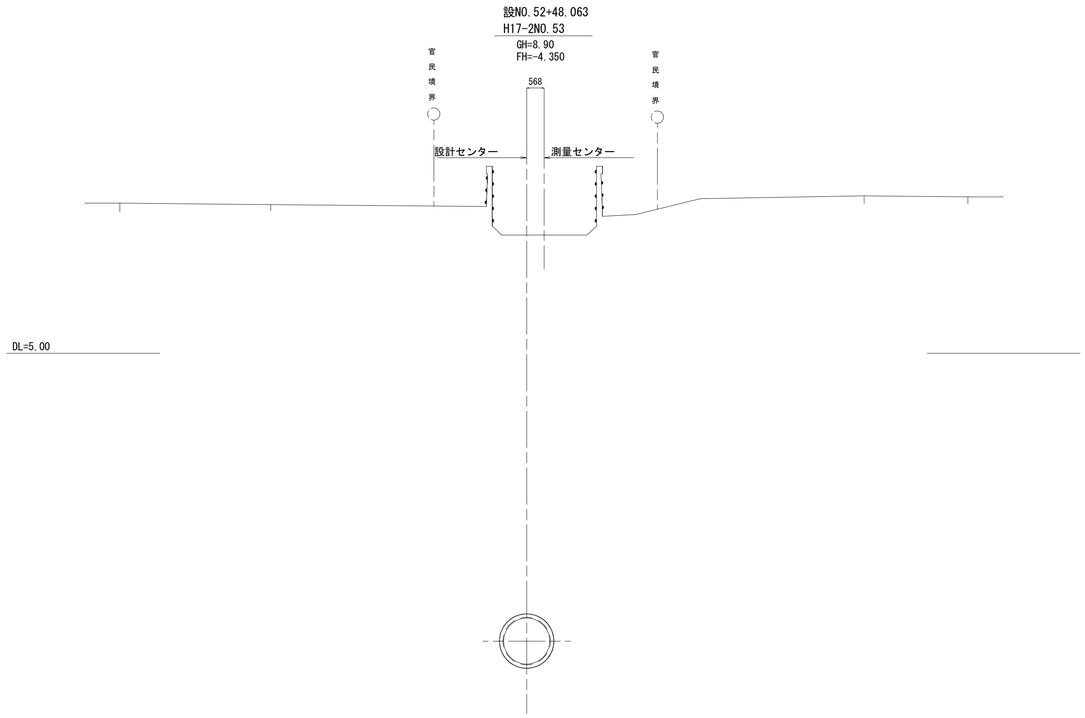

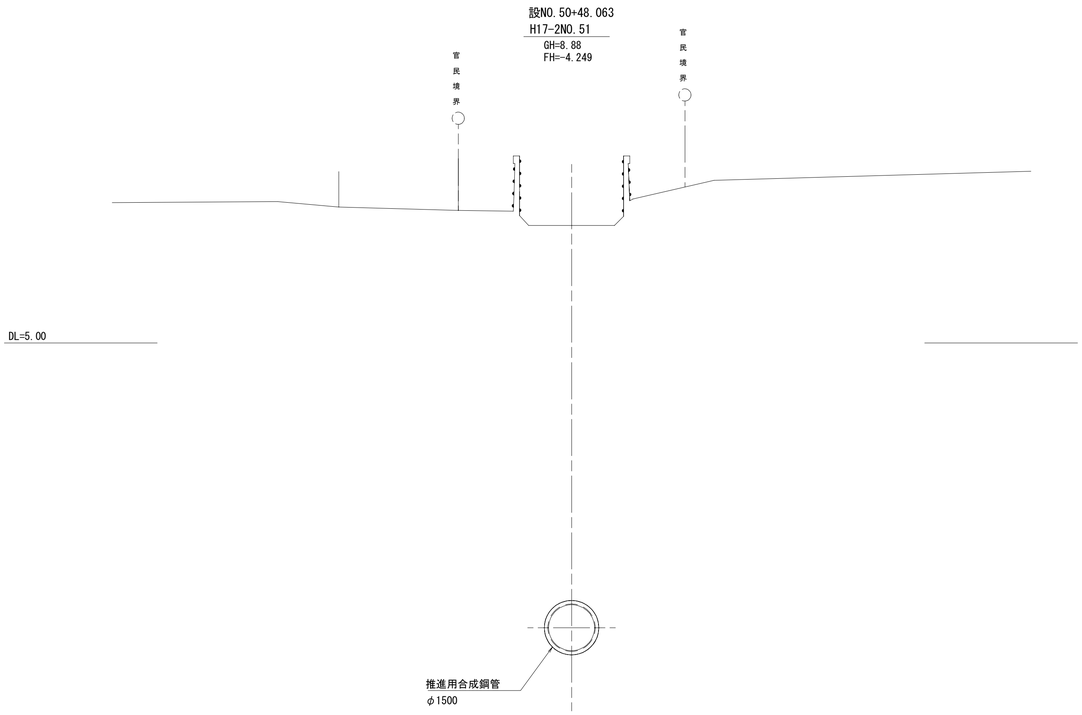

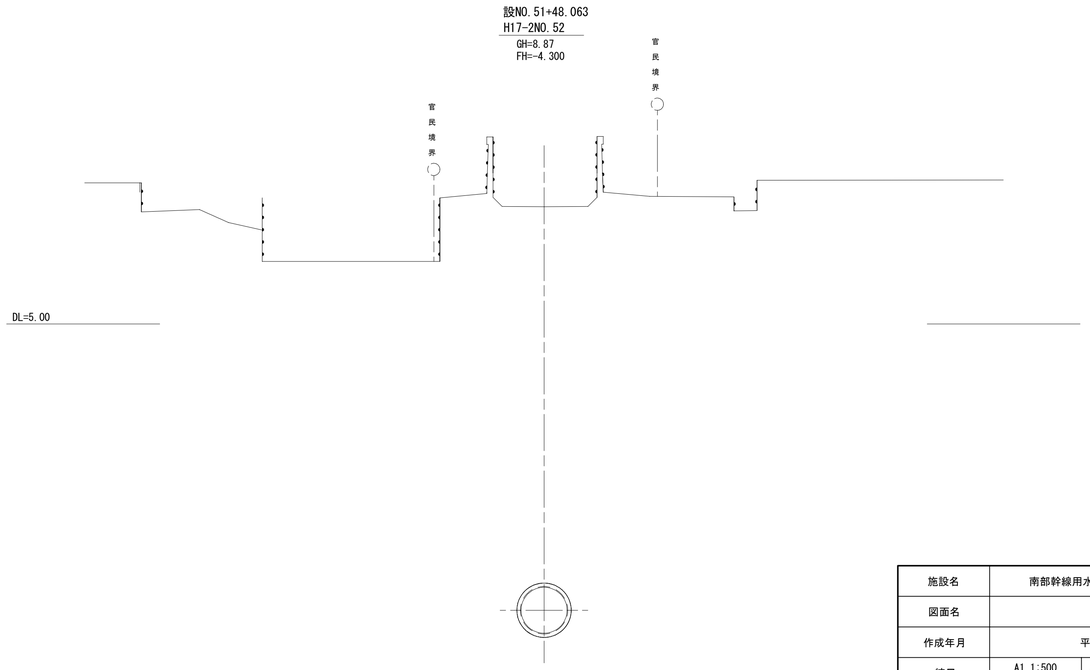

施設名	南部幹線用水路(0312100-1100-20)		
図面名	横断図		
作成年月	平成26年 3月		
縮尺	A1 1:500 A2 1:707	図面番号	9-56/94
作成者	関東農政局　両総農業水利事業所		

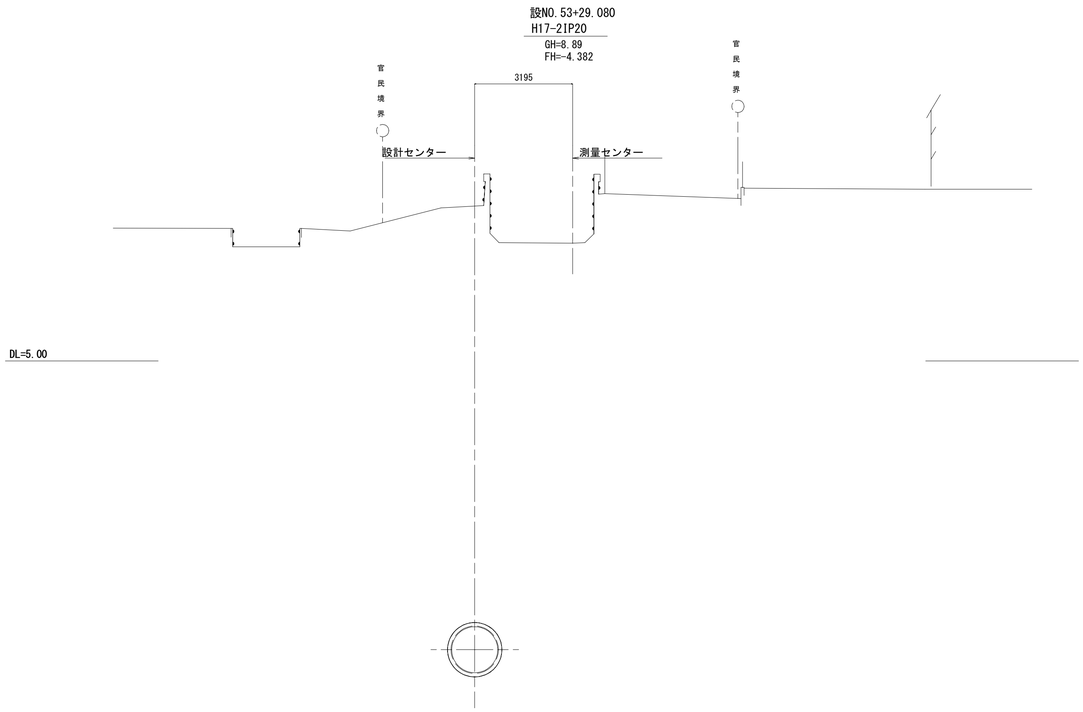

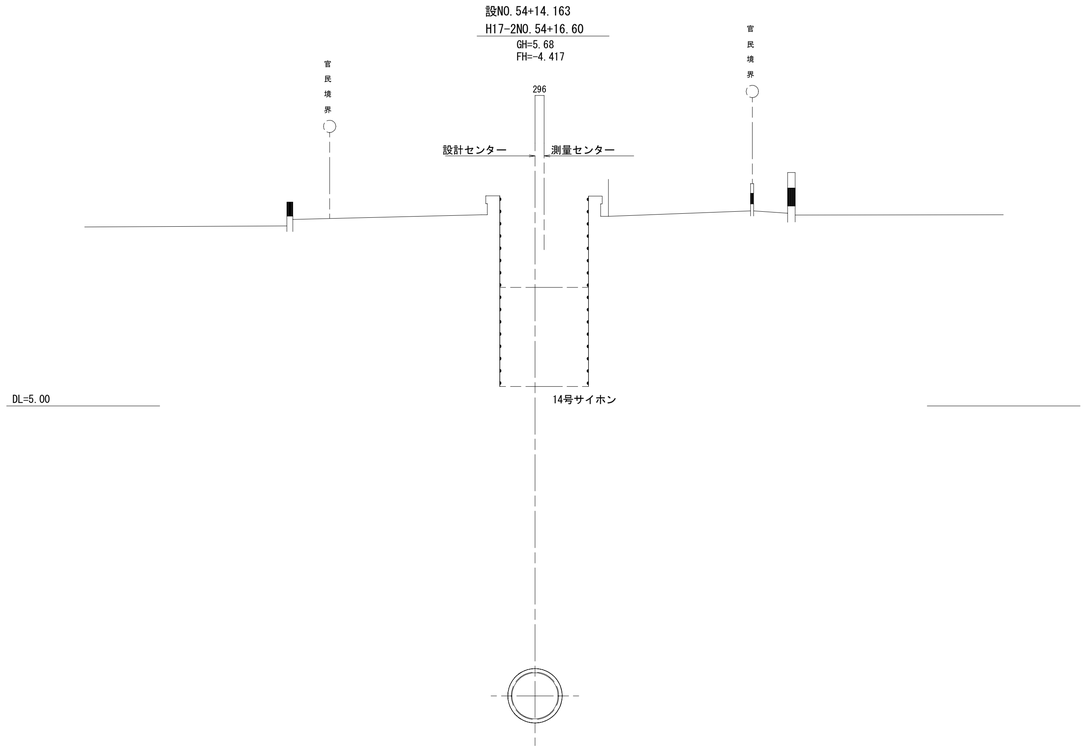

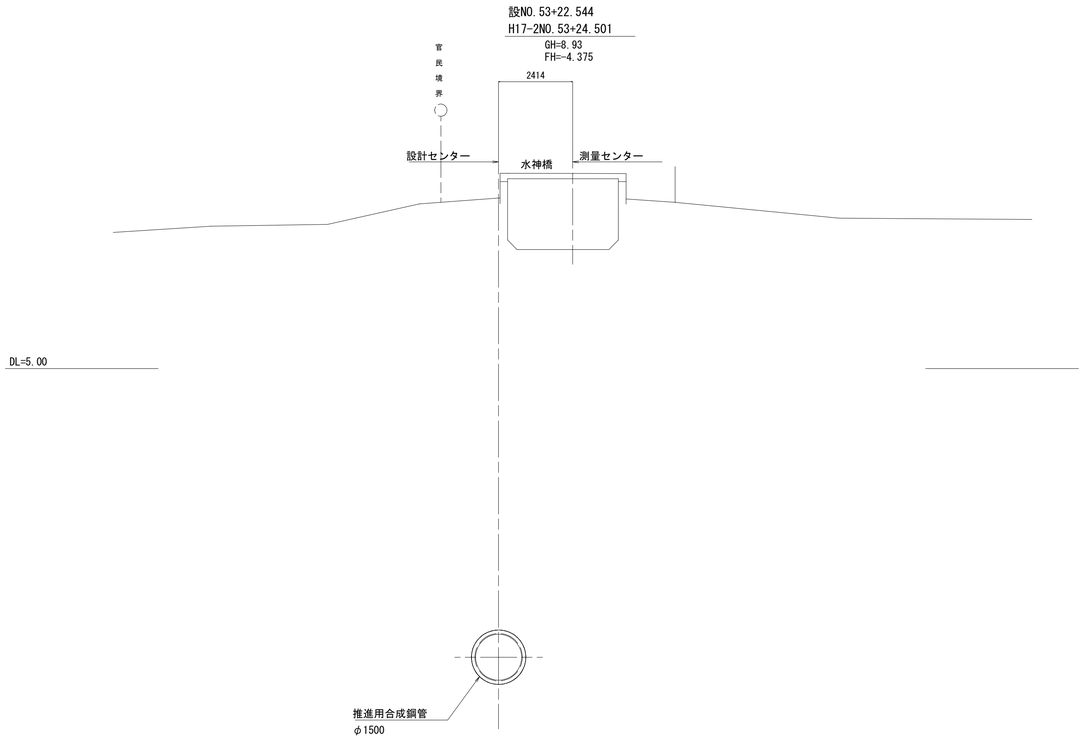

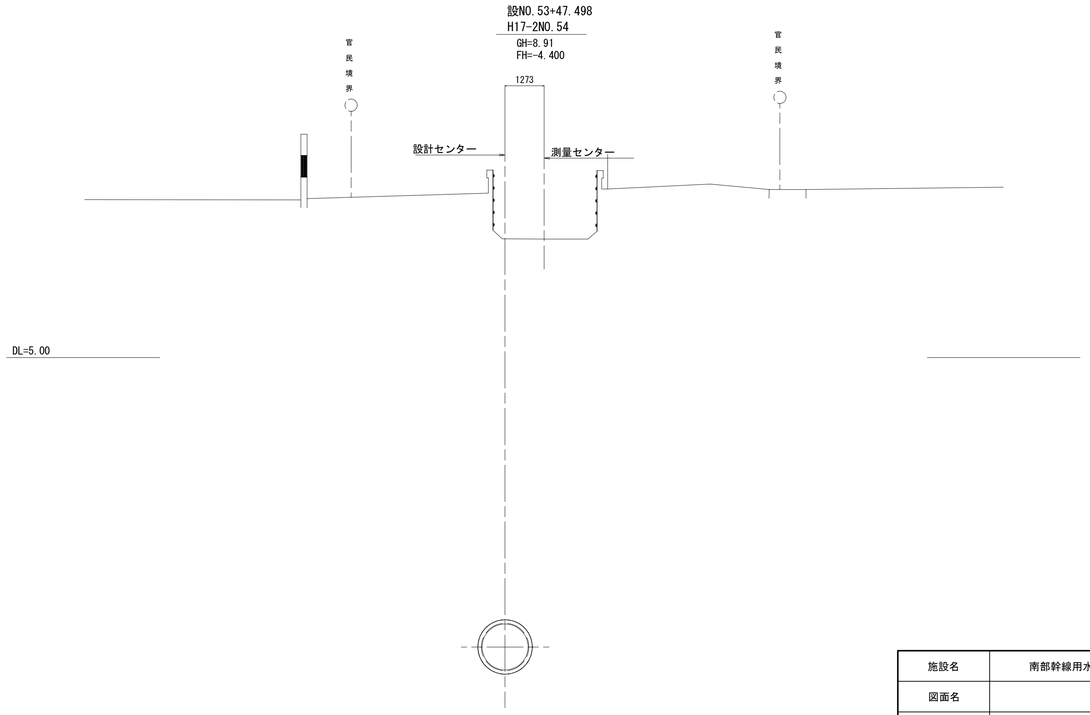

施設名	南部幹線用水路(0312100-1100-20)		
図面名	横断図		
作成年月	平成26年 3月		
縮尺	A1 1:500 A2 1:707	図面番号	9-57/94
作成者	関東農政局　両総農業水利事業所		

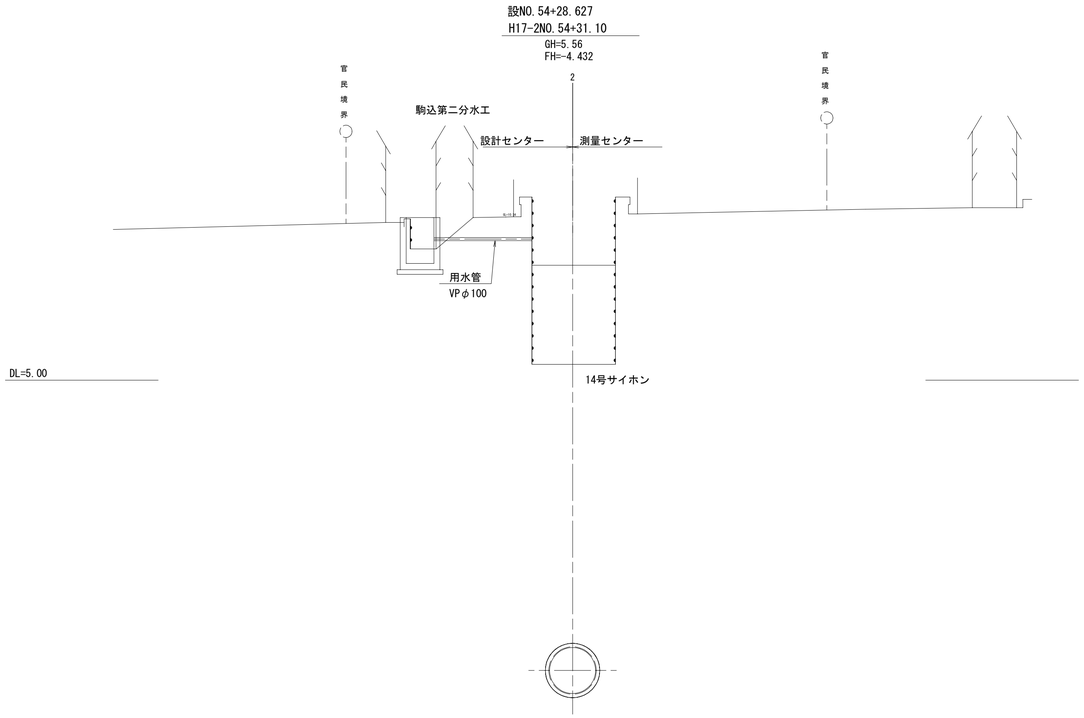

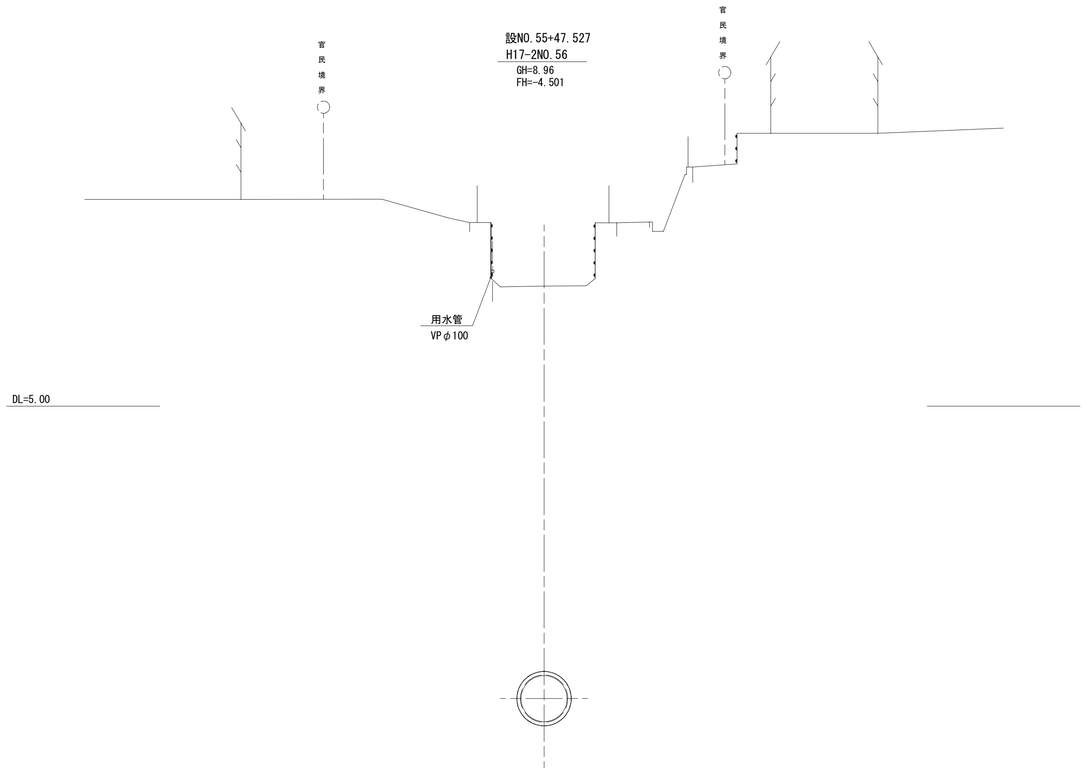

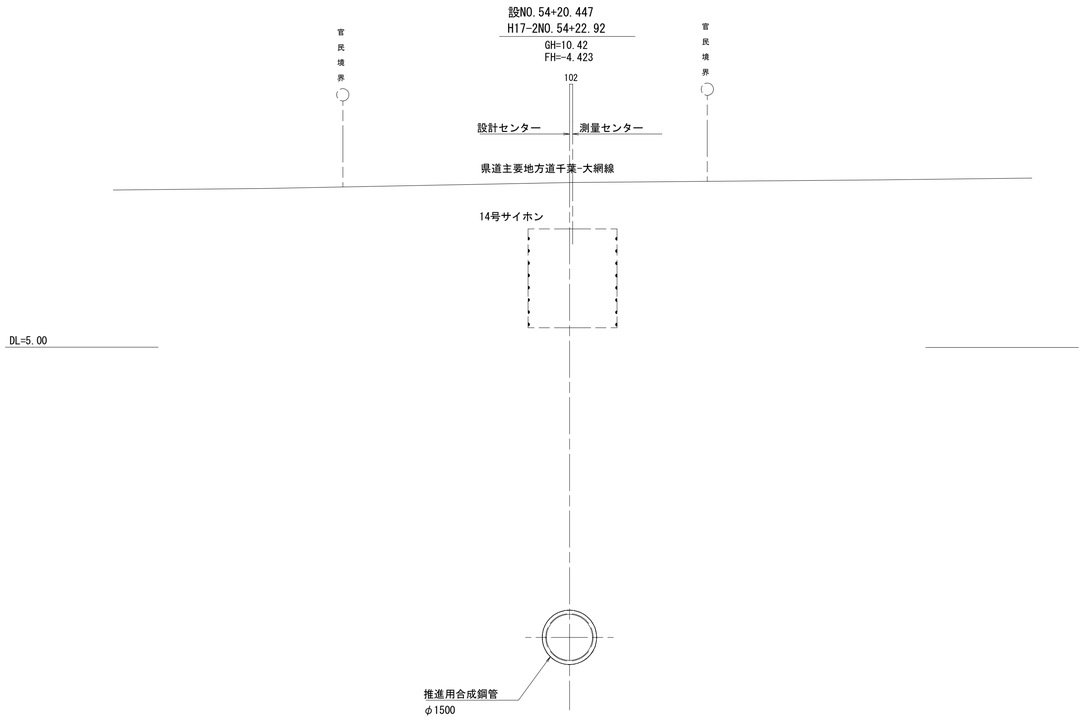

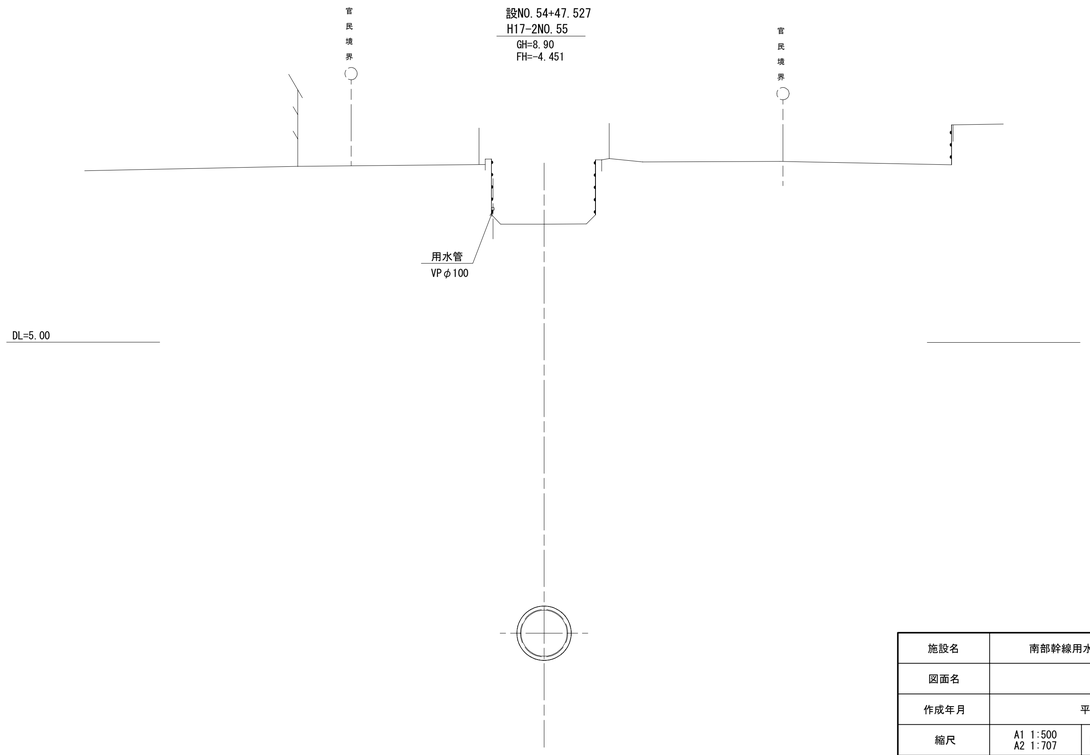

施設名	南部幹線用水路(0312100-1100-20)		
図面名	横断図		
作成年月	平成26年 3月		
縮尺	A1 1:500 A2 1:707	図面番号	9-58/94
作成者	関東農政局　両総農業水利事業所		

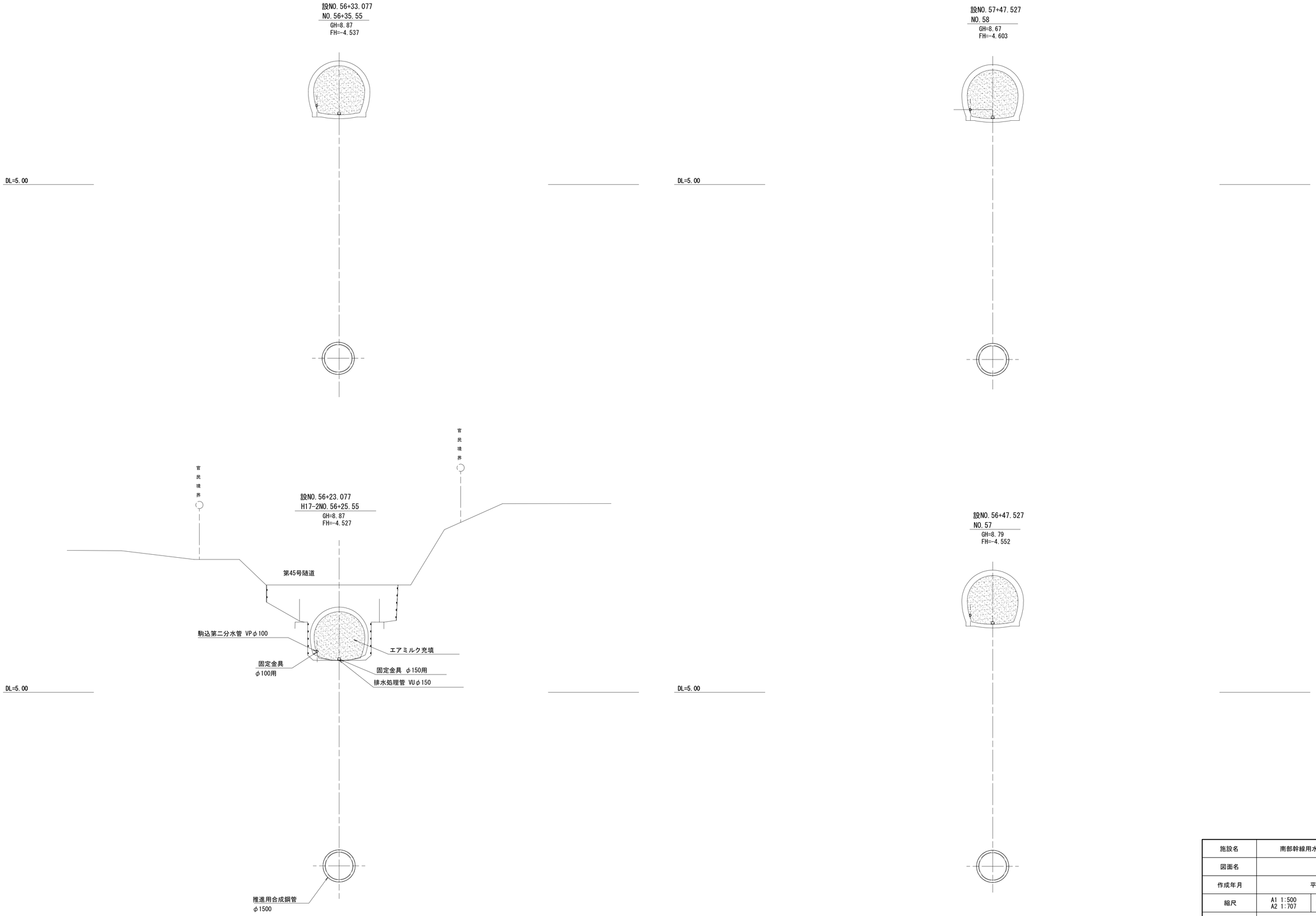

施設名	南部幹線用水路(0312100-1100-20)		
図面名	横断図		
作成年月	平成26年 3月		
縮尺	A1 1:500 A2 1:707	図面番号	9-59/94
作成者	関東農政局　両総農業水利事業所		

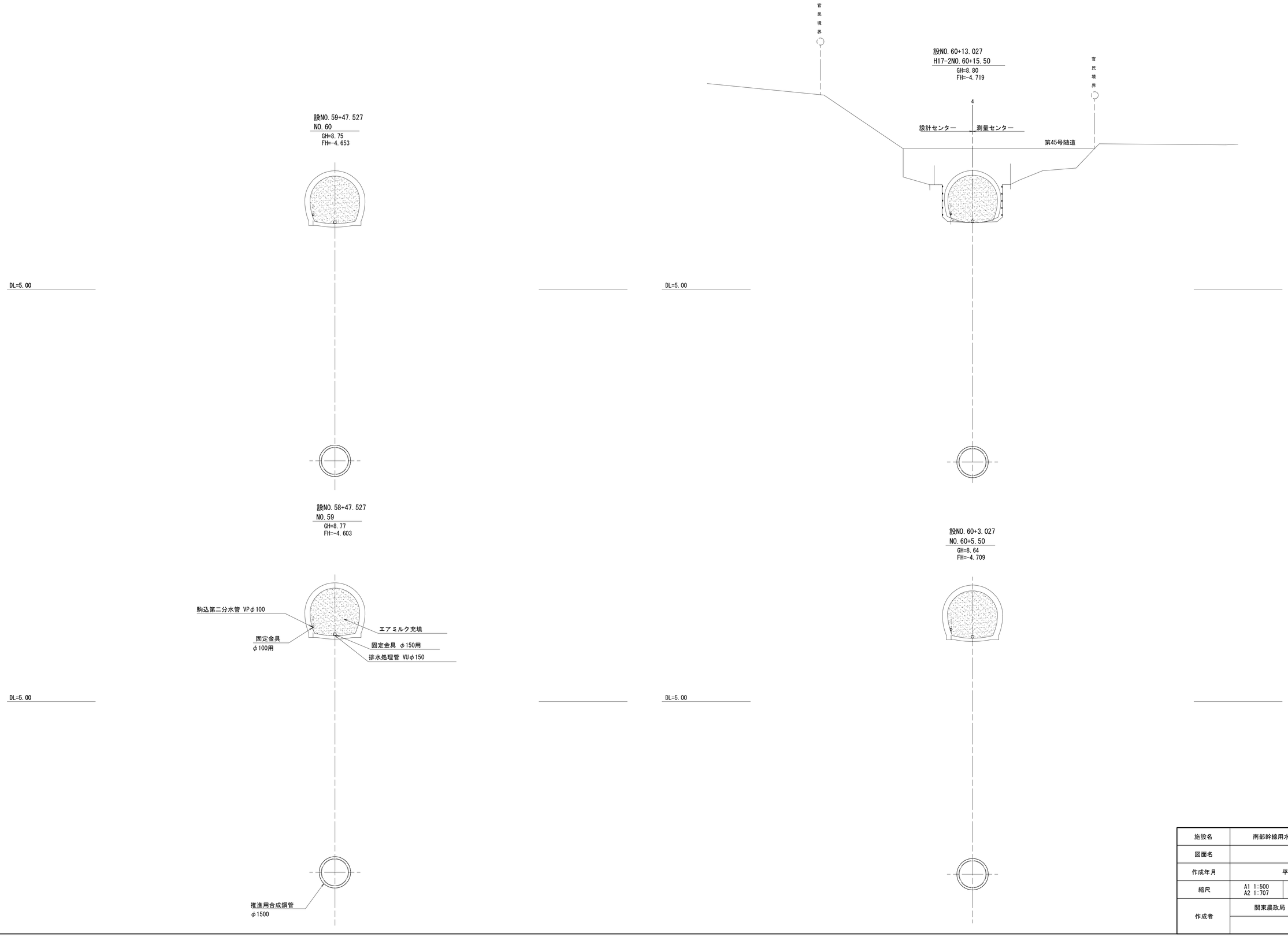

施設名	南部幹線用水路(0312100-1100-20)		
図面名	横断図		
作成年月	平成26年 3月		
縮尺	A1 1:500 A2 1:707	図面番号	9-60/94
作成者	関東農政局　両総農業水利事業所		

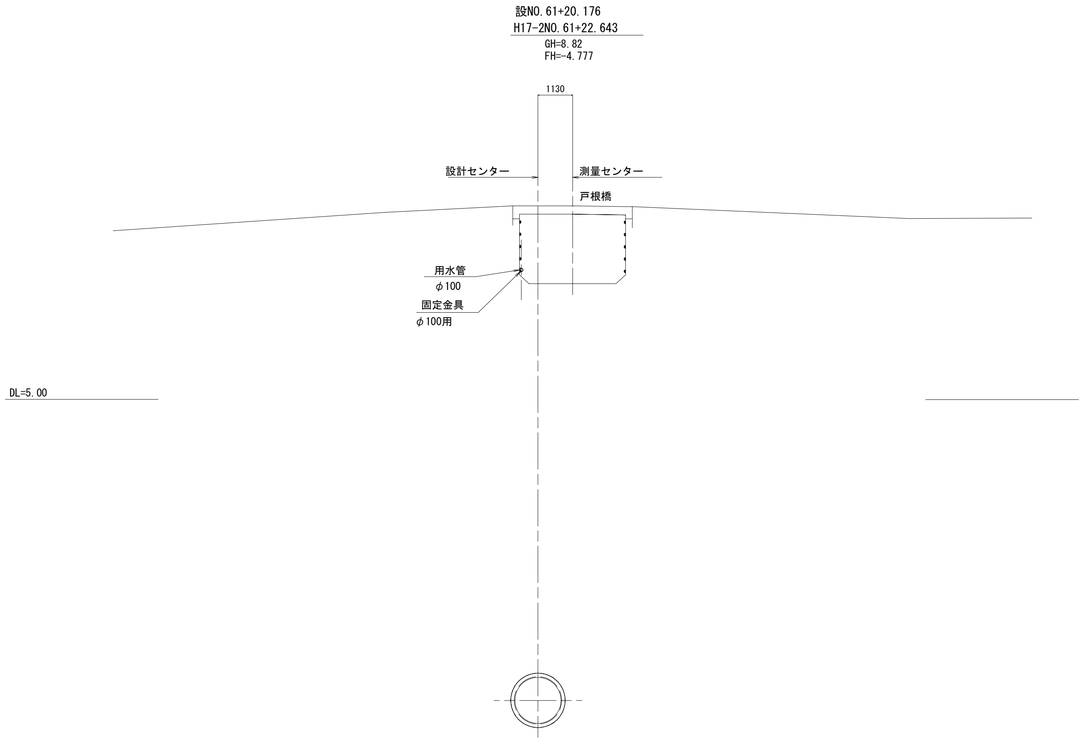

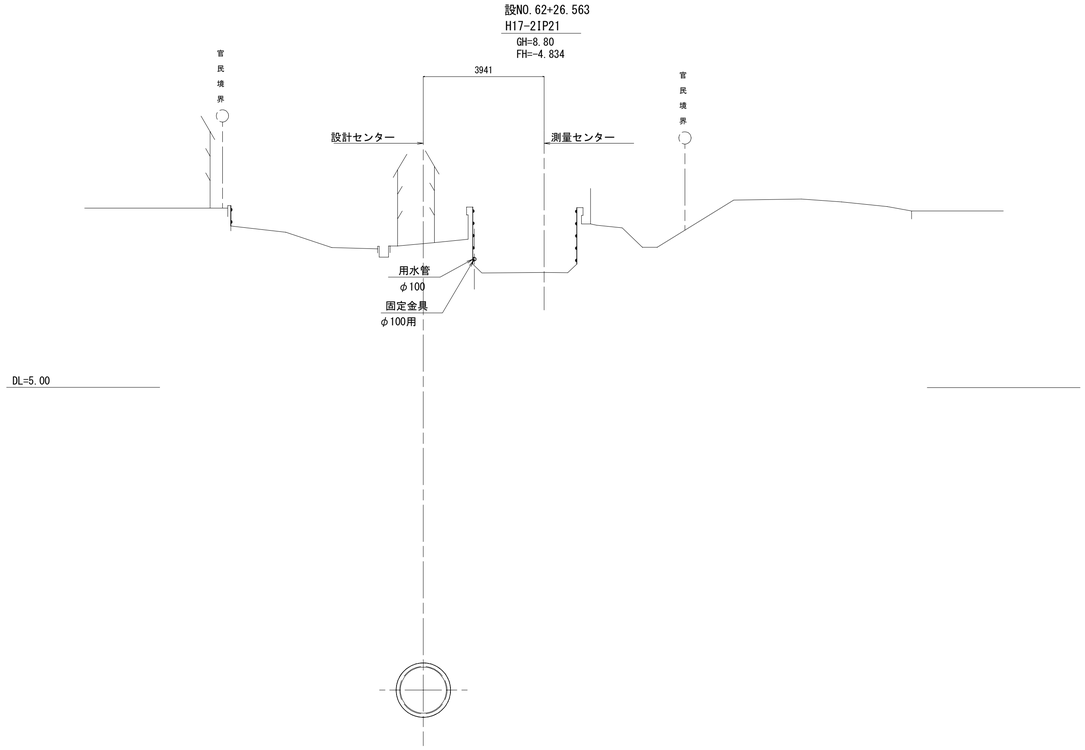

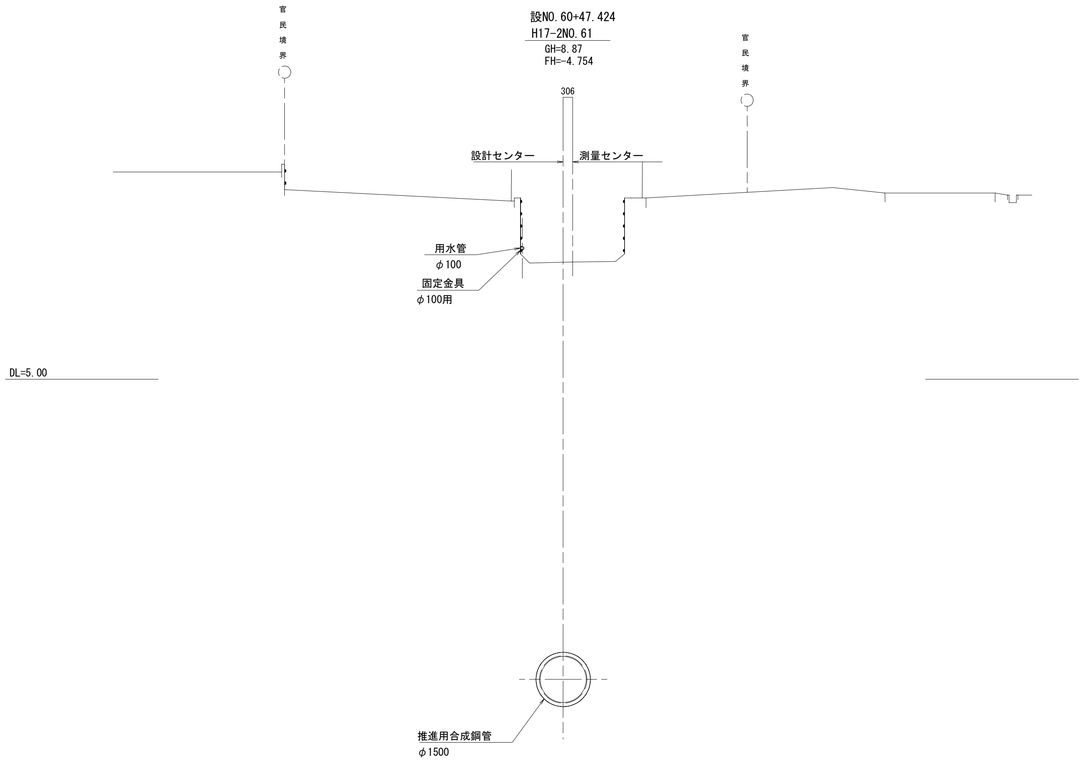

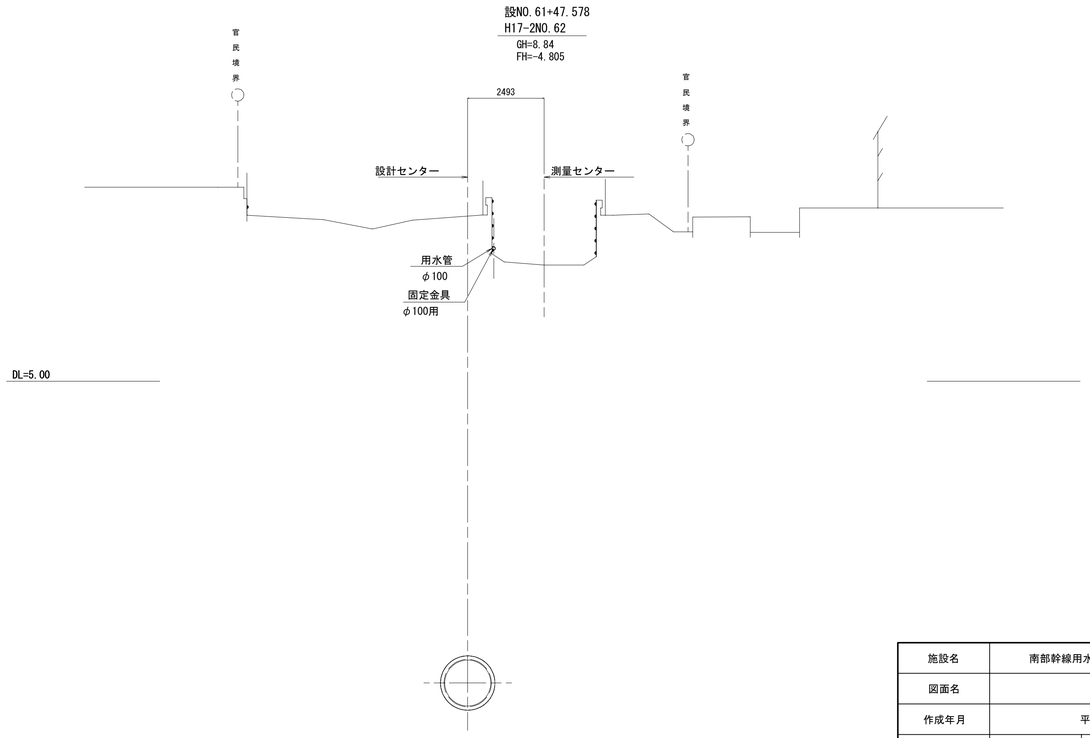

施設名	南部幹線用水路(0312100-1100-20)		
図面名	横断図		
作成年月	平成26年 3月		
縮尺	A1 1:500 A2 1:707	図面番号	9-61/94
作成者	関東農政局　両総農業水利事業所		

設NO.62+47.050
H17-2NO.63
GH=8.81
FH=-4.855

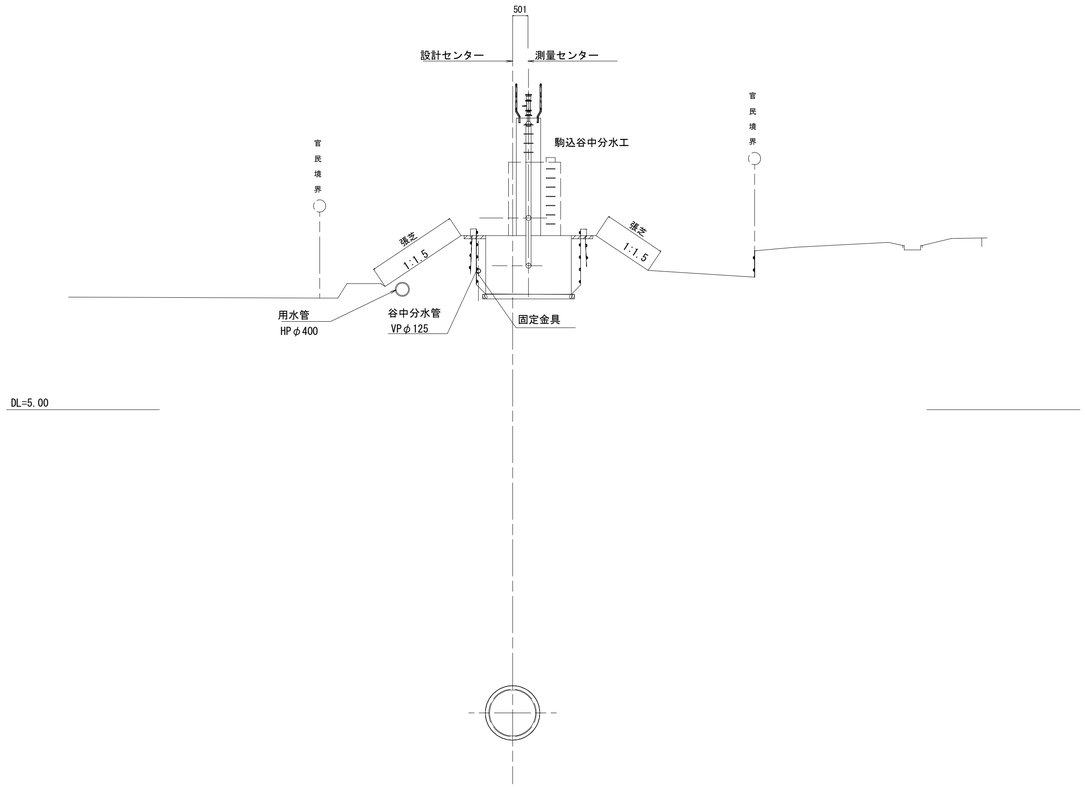

設NO.62+36.016
H17-2NO.62+38.683
GH=8.80
FH=-4.844

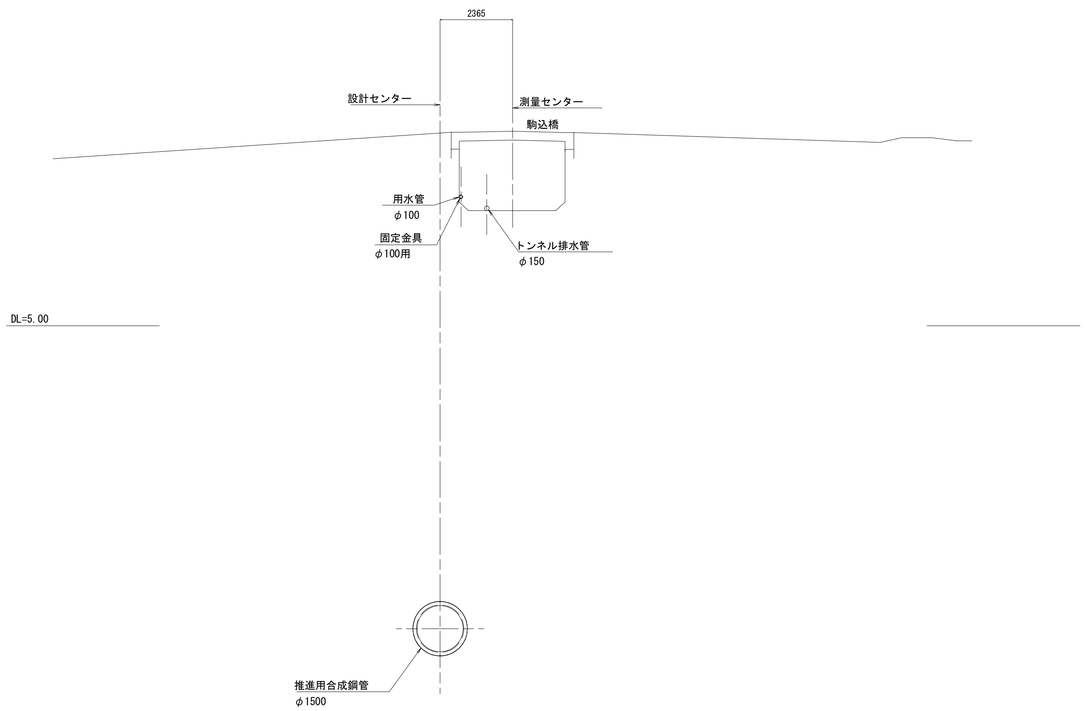

H17-2NO.65
GH=8.77
FH=9.731

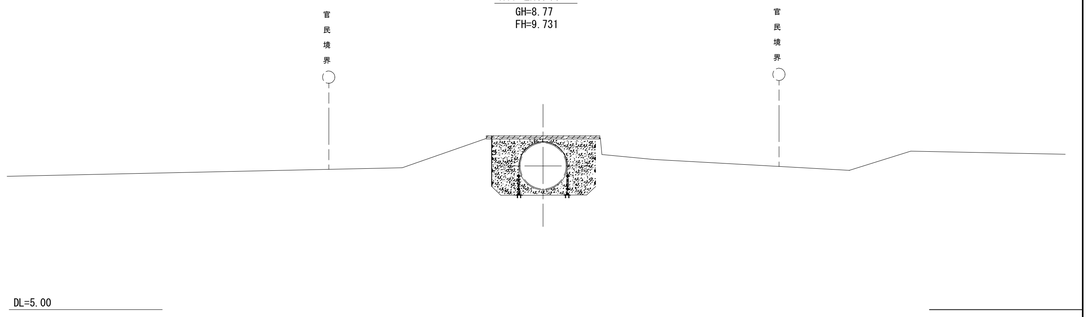

H17-2NO.64
GH=8.71
FH=9.737

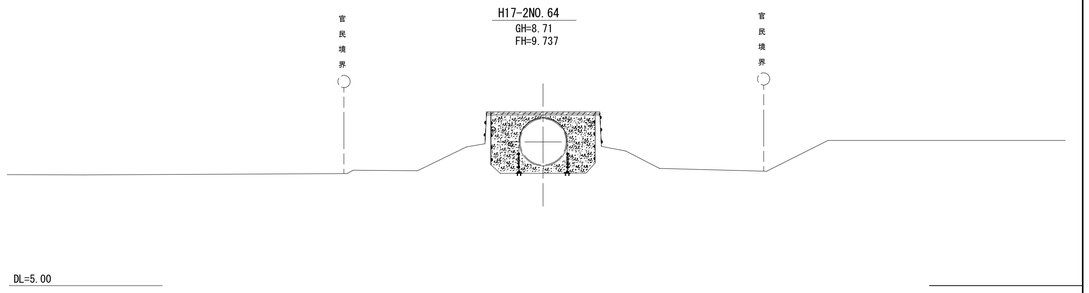

H17-2NO.63+46.000
GH=8.71
FH=9.737

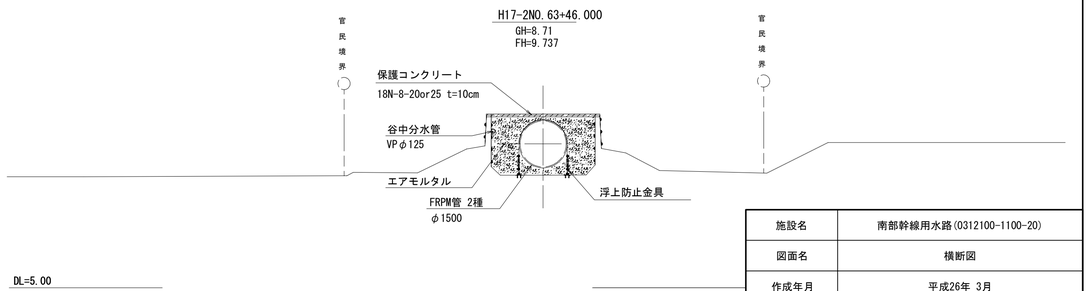

施設名	南部幹線用水路(0312100-1100-20)		
図面名	横断図		
作成年月	平成26年 3月		
縮尺	A1 1:500 A2 1:707	図面番号	9-62/94
作成者	関東農政局　両総農業水利事業所		

横断図(14/22) S=1:100

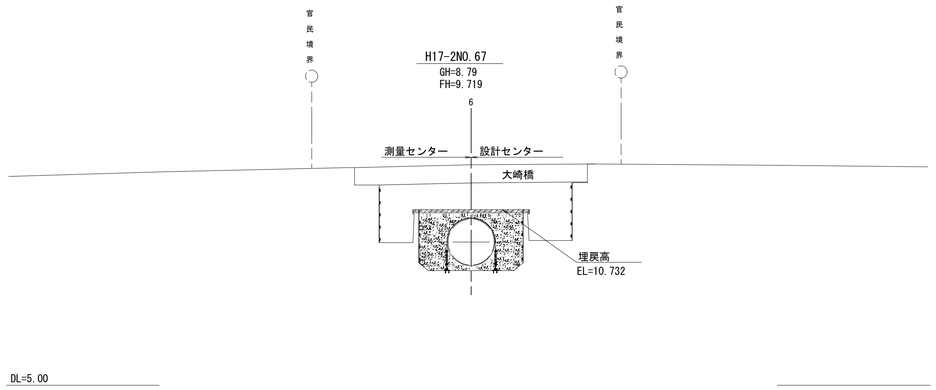

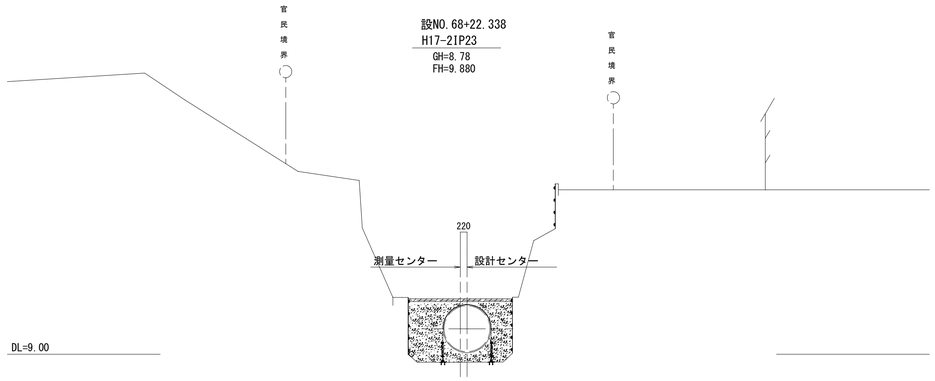

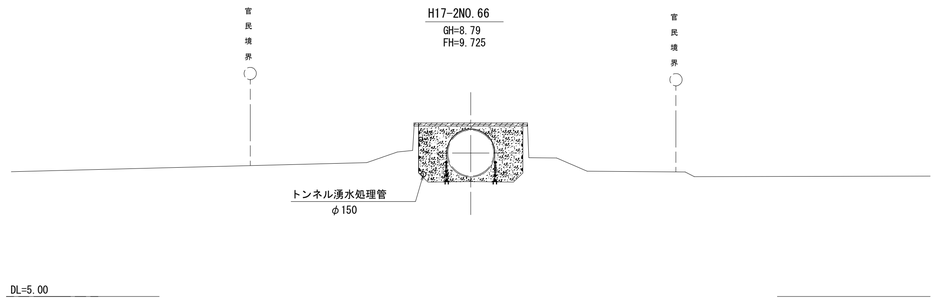

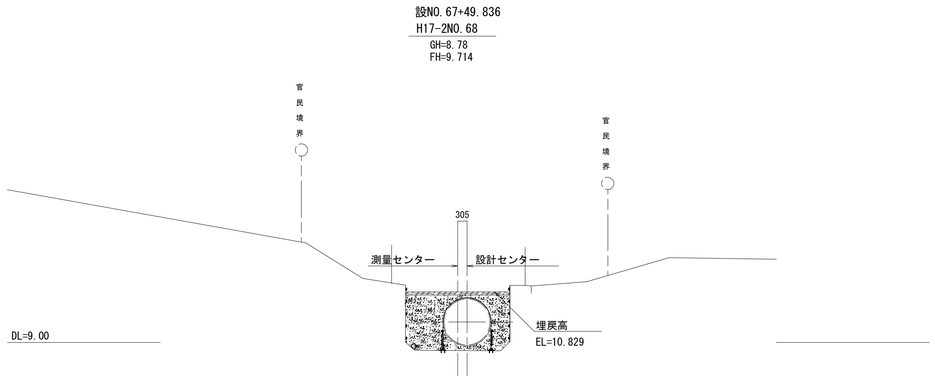

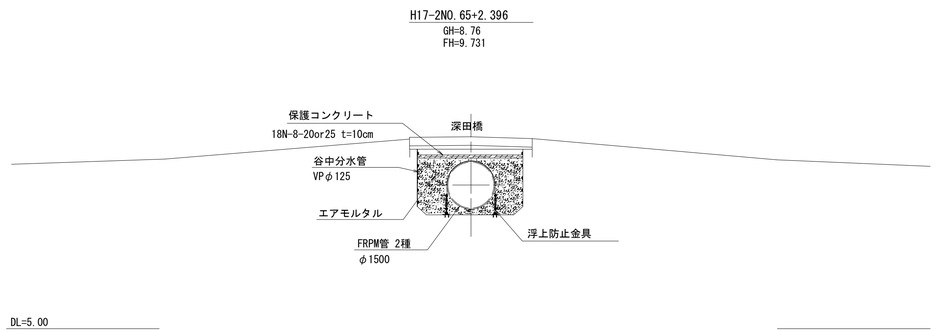

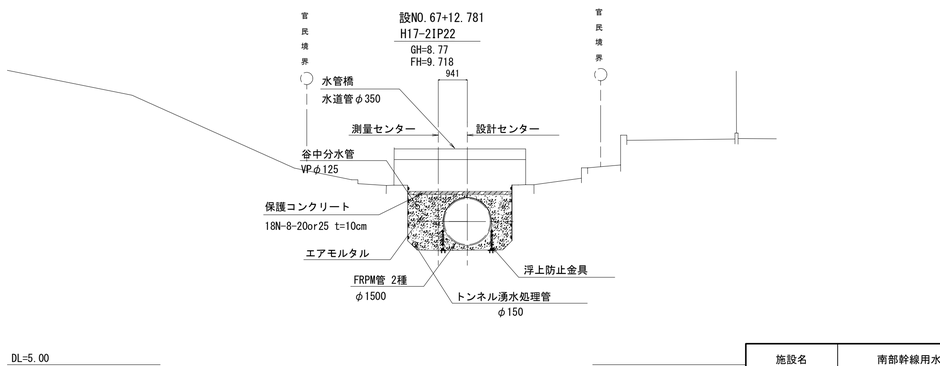

施設名	南部幹線用水路(0312100-1100-20)		
図面名	横断図		
作成年月	平成26年 3月		
縮尺	A1 1:500 A2 1:707	図面番号	9-63/94
作成者	関東農政局　両総農業水利事業所		

設NO.68+49.823
H17-2NO.69
GH=8.63
FH=9.874

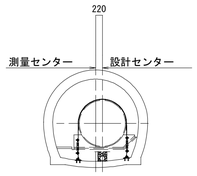

DL=5.00

設NO.70+49.774
H17-2NO.71
GH=8.63
FH=9.850

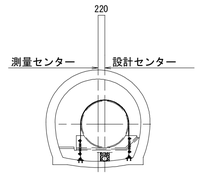

DL=5.00

設NO.68+32.457
H17-2NO.68+32.62
GH=8.69
FH=9.878

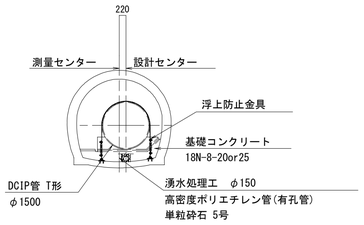

DL=5.00

設NO.69+49.774
H17-2NO.70
GH=8.58
FH=9.862

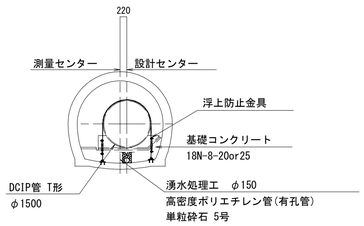

DL=5.00

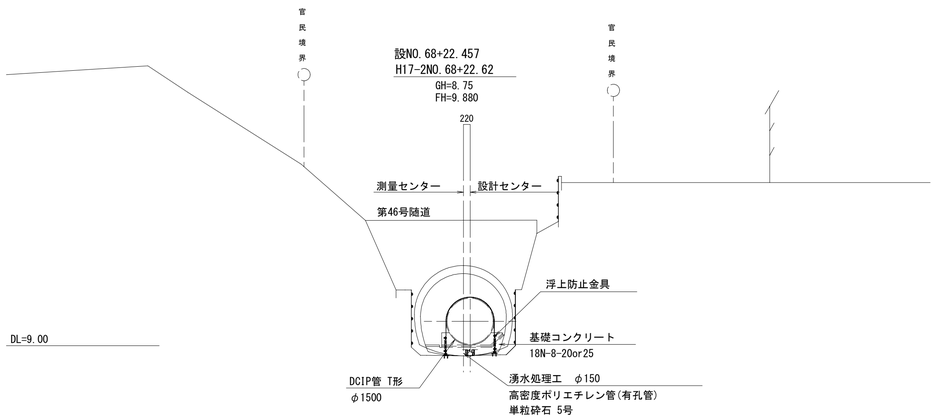

DL=9.00

施設名	南部幹線用水路(0312100-1100-20)		
図面名	横断図		
作成年月	平成26年 3月		
縮尺	A1 1:500 A2 1:707	図面番号	9-64/94
作成者	関東農政局 両総農業水利事業所		

設NO.72+49.774
H17-2NO.73
GH=8.56
FH=9.826

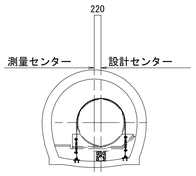

DL=5.00

設NO.74+49.774
H17-2NO.75
GH=8.50
FH=9.802

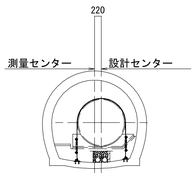

DL=5.00

設NO.76+49.993
H17-2NO.77
GH=8.50
FH=9.778

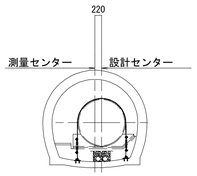

DL=5.00

設NO.77+49.953
H17-2NO.78
GH=8.52
FH=9.767

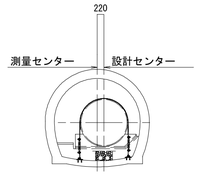

DL=5.00

設NO.71+49.774
H17-2NO.72
GH=8.59
FH=9.838

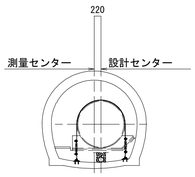

DL=5.00

設NO.73+49.774
H17-2NO.74
GH=8.51
FH=9.814

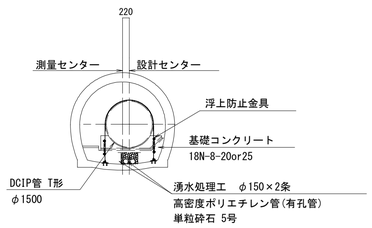

DL=5.00

設NO.75+49.883
H17-2NO.76
GH=8.53
FH=9.790

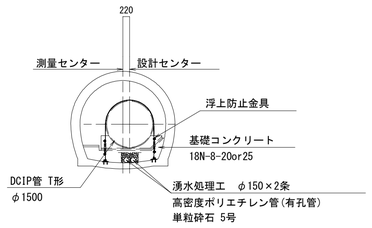

DL=5.00

設NO.77+17.636
H17-2NO.77+17.62
GH=8.51
FH=9.774

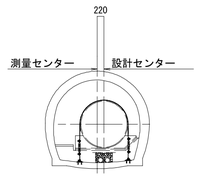

DL=5.00

施設名	南部幹線用水路(0312100-1100-20)		
図面名	横断図		
作成年月	平成26年 3月		
縮尺	A1 1:500 A2 1:707	図面番号	9-65/94
作成者	関東農政局 両総農業水利事業所		

設NO.78+49.847
H17-2NO.79
GH=8.59
FH=9.755

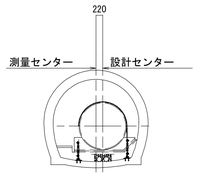

DL=5.00

設NO.80+29.342
H17-2NO.80+29.493
GH=8.66
FH=9.546

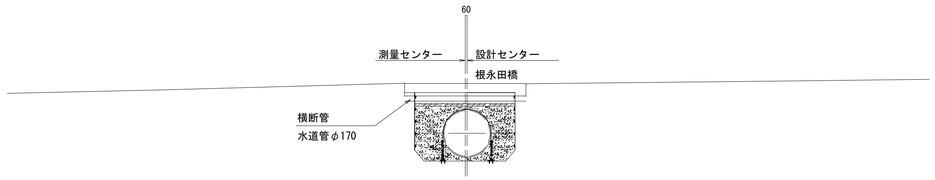

DL=5.00

設NO.78+43.047
H17-2NO.78+43.20
GH=8.57
FH=9.756

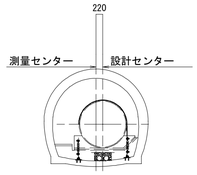

DL=5.00

設NO.79+49.847
H17-2NO.80
GH=8.58
FH=9.548

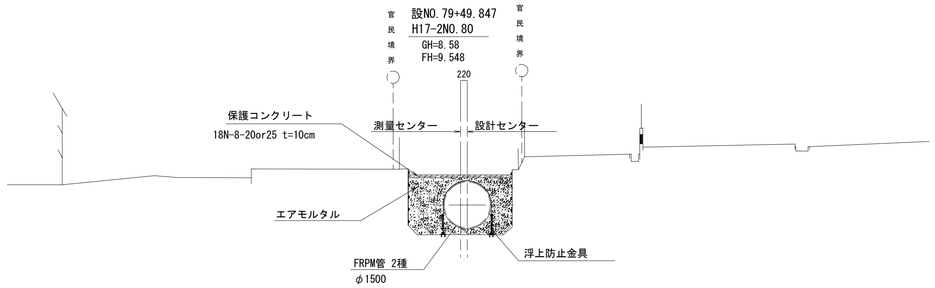

DL=5.00

設NO.79+3.047
H17-2NO.79+3.20
GH=8.55
FH=9.754

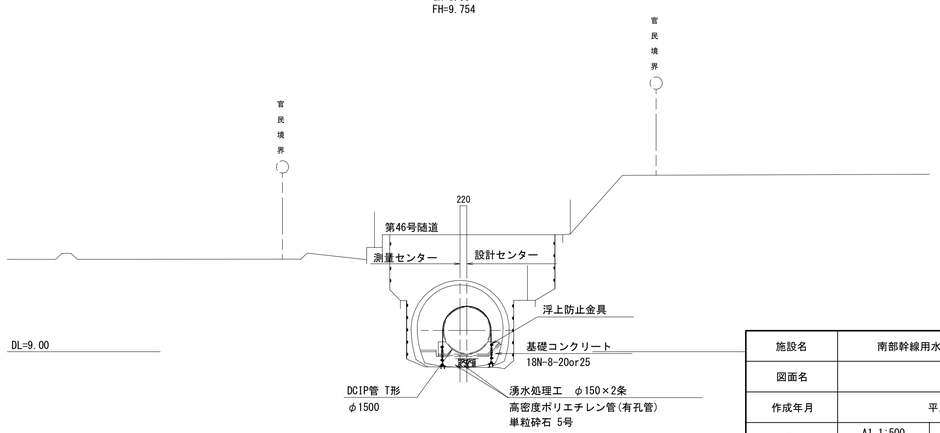

DL=9.00

施設名	南部幹線用水路(0312100-1100-20)		
図面名	横断図		
作成年月	平成26年 3月		
縮尺	A1 1:500 A2 1:707	図面番号	9-66/94
作成者	関東農政局　両総農業水利事業所		

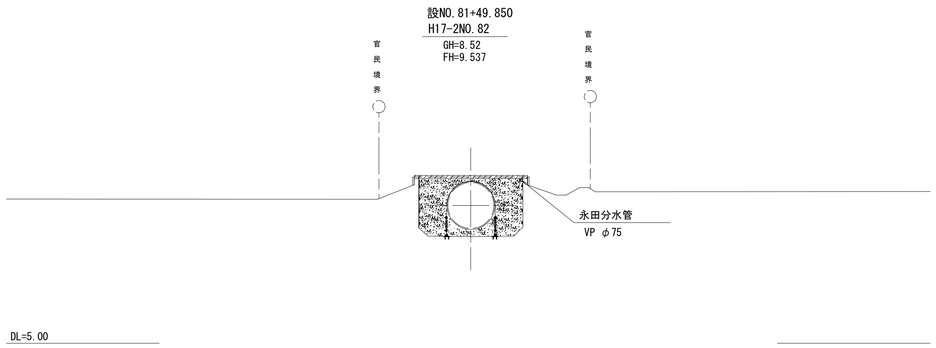

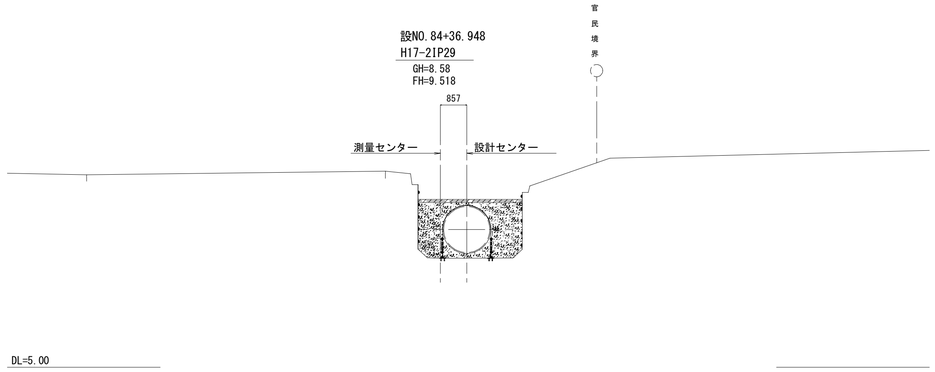

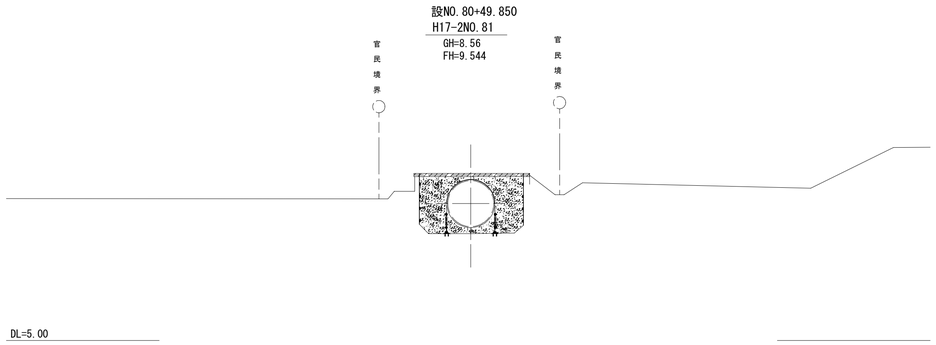

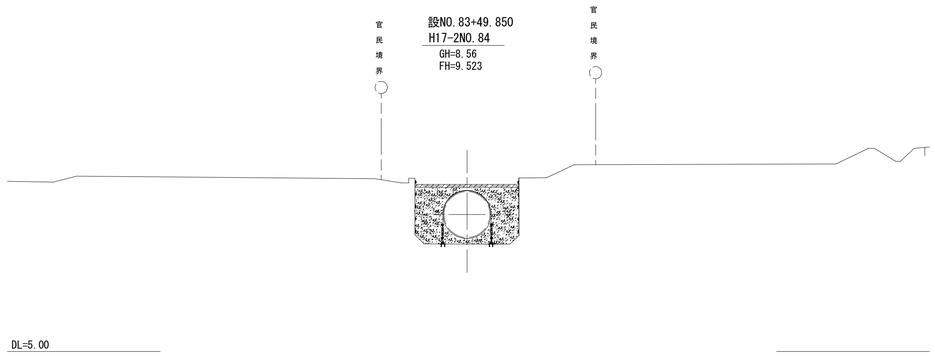

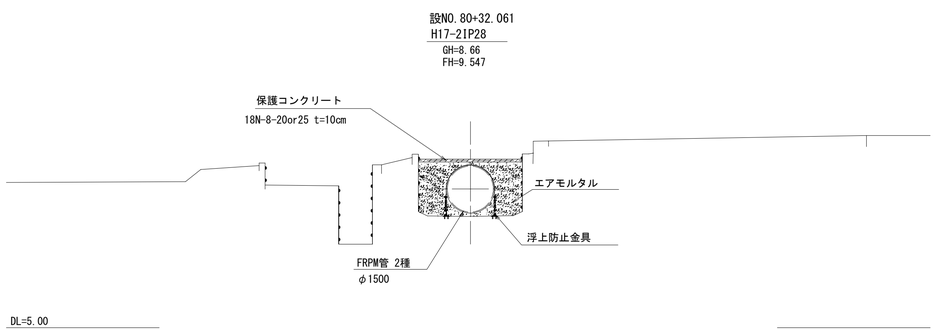

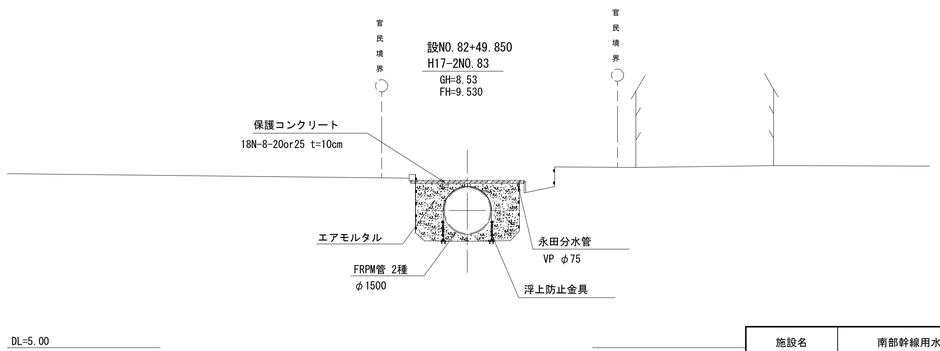

施設名	南部幹線用水路(0312100-1100-20)		
図面名	横断図		
作成年月	平成26年 3月		
縮尺	A1 1:500 A2 1:707	図面番号	9-67/94
作成者	関東農政局　両総農業水利事業所		

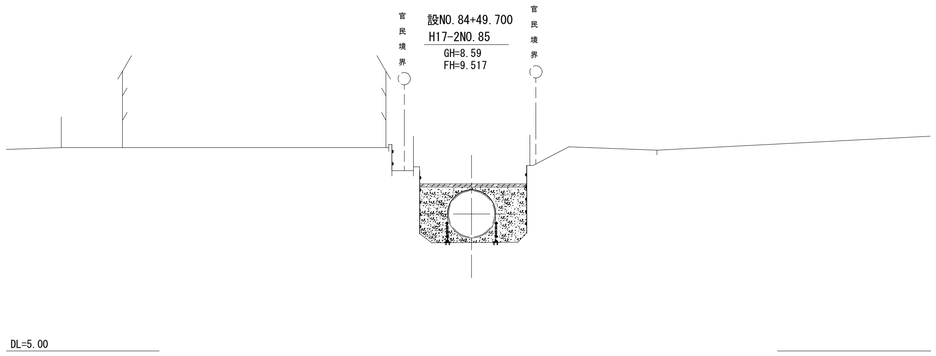

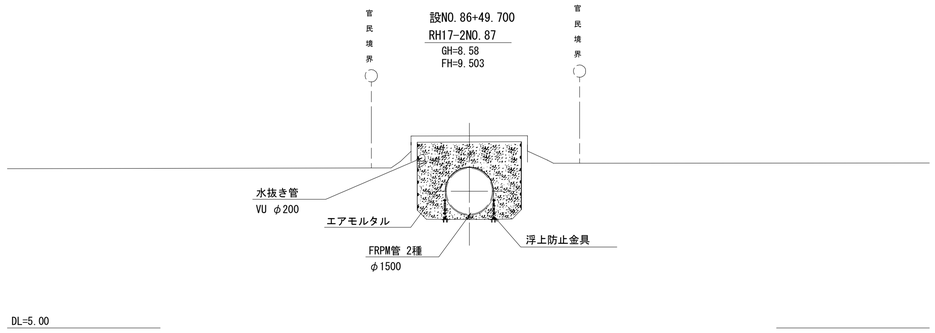

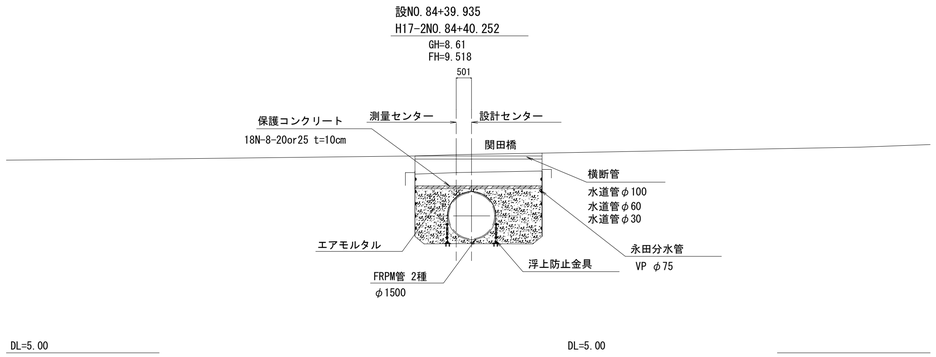

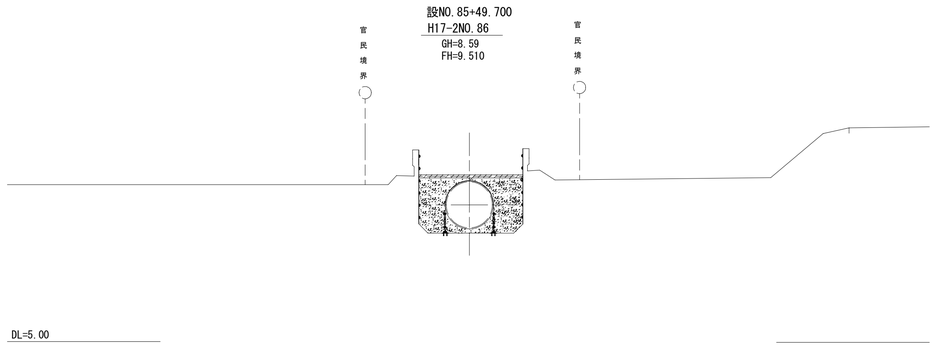

施設名	南部幹線用水路(0312100-1100-20)		
図面名	横断図		
作成年月	平成26年 3月		
縮尺	A1 1:500 A2 1:707	図面番号	9-68/94
作成者	関東農政局　両総農業水利事業所		

H17-2 NO.88+15.28

GH=8.55
FH=9.634

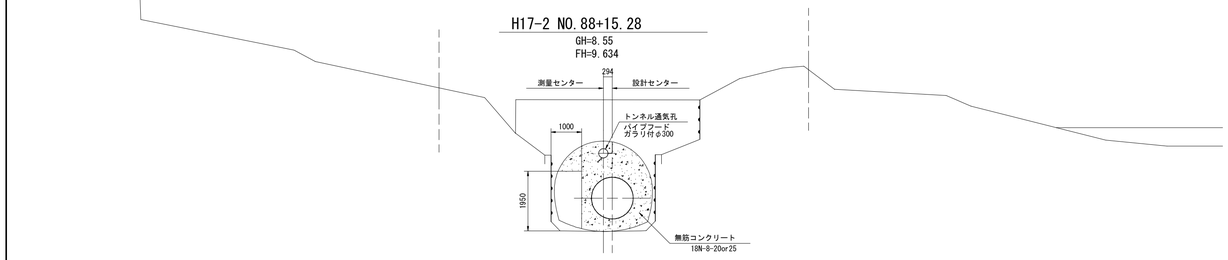

DL=5.00

H17-2NO88

GH=8.57
FH=9.496

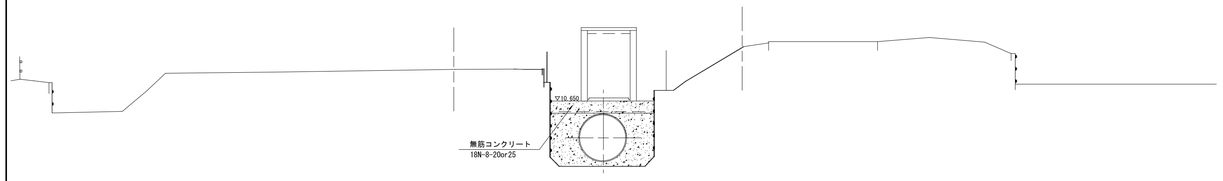

DL=5.00

H17-2 NO.87+44.315

GH=8.58
FH=9.497

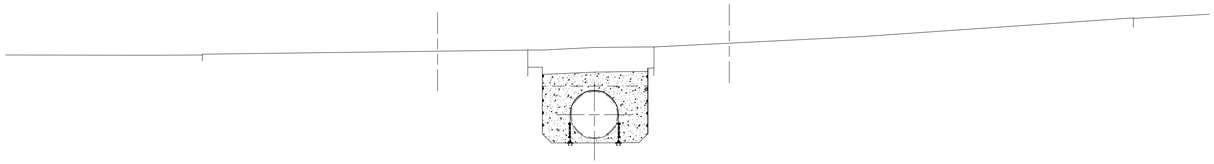

DL=5.00

H17-2 NO.87+17.034
(H17-2 NO.87+17.334)
H17-2 SP.30

GH=8.51
FH=9.499

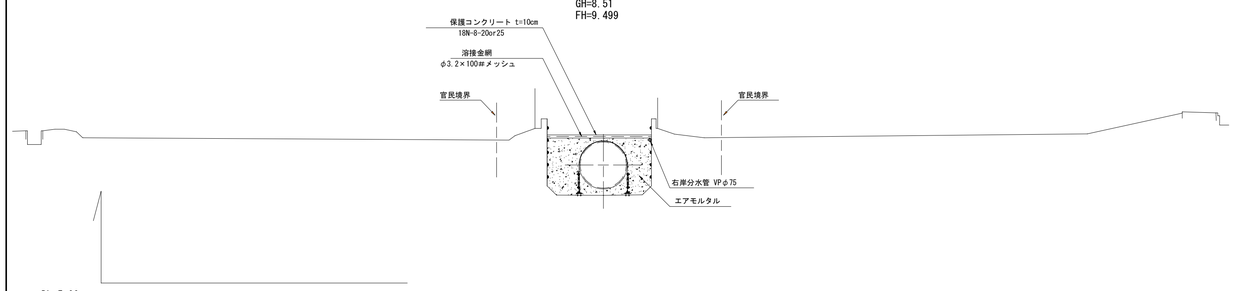

DL=5.00

H17-2 NO.92

GH=8.34
FH=9.555

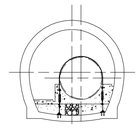

DL=5.00

H17-2 NO.91

GH=8.38
FH=9.576

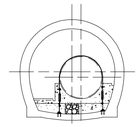

DL=5.00

H17-2 NO.90

GH=8.41
FH=9.598

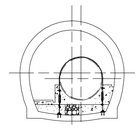

DL=5.00

H17-2 NO.89

GH=8.43
FH=9.619

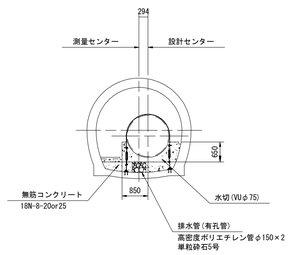

DL=5.00

・この図面に記載されている標高は、第3機場のKBMを正として修正したKBM7(H=11.359m)及びKBM8(H=10.735m)を基準とした値である。

施設名	南部幹線用水路(0312100-1100-20)		
図面名	横断図		
作成年月	平成26年 3月		
縮尺	A1 1:100 A2 1:141	図面番号	9-69/94
作成者	関東農政局　両総農業水利事業所		

H17-2 NO.96

GH=8.28
FH=9.469

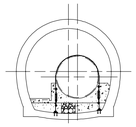

DL=5.00

H17-2 NO.95

GH=8.30
FH=9.489

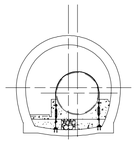

DL=5.00

H17-2 NO.94

GH=8.33
FH=9.512

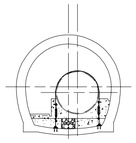

DL=5.00

H17-2 NO.93

GH=8.33
FH=9.534

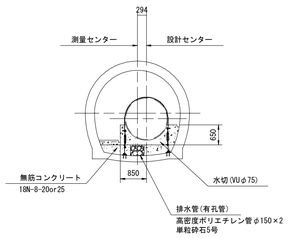

DL=5.00

H17-2 NO.100

GH=8.25
FH=9.383

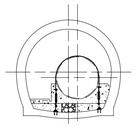

DL=5.00

H17-2 NO.99

GH=8.26
FH=9.405

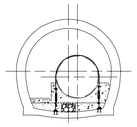

DL=5.00

H17-2 NO.98

GH=8.22
FH=9.426

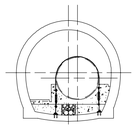

DL=5.00

H17-2 NO.97

GH=8.26
FH=9.448

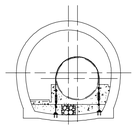

DL=5.00

H17-2 NO.103

GH=8.18
FH=9.319

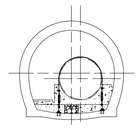

DL=5.00

H17-2 NO.102

GH=8.17
FH=9.341

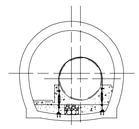

DL=5.00

H17-2 NO.101

GH=8.26
FH=9.362

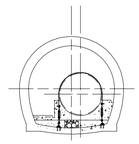

DL=5.00

・この図面に記載されている標高は、第3機場の
KBMを正として修正したKBM7(H=11.359m)及び
KBM8(H=10.735m)を基準とした値である。

施設名	南部幹線用水路(0312100-1100-20)		
図面名	横断図		
作成年月	平成26年 3月		
縮尺	A1 1:100 A2 1:141	図面番号	9-70/94
作成者	関東農政局　両総農業水利事業所		

H17-2 NO.106

GH=8.31
FH=9.146

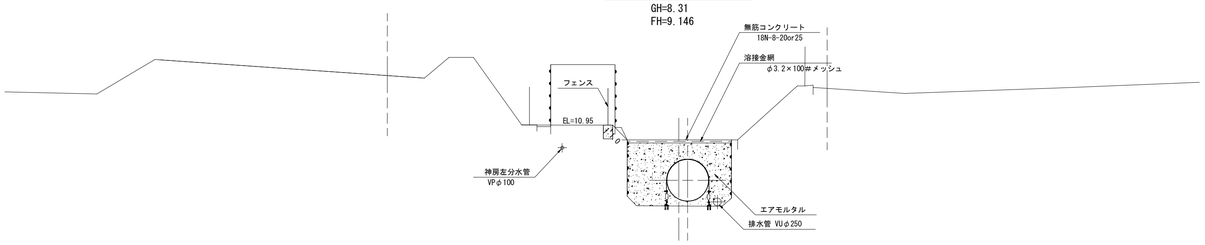

DL=5.00

H17-2 NO.107

GH=8.30
FH=9.132

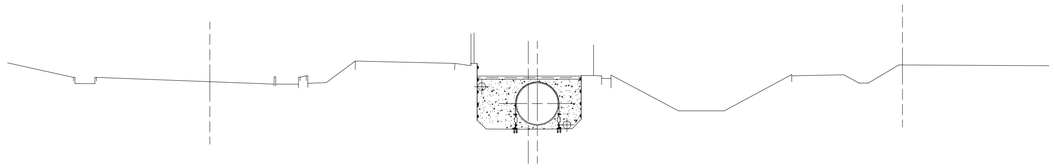

DL=5.00

H17-2 NO.105+43.1

GH=8.16
FH=9.258

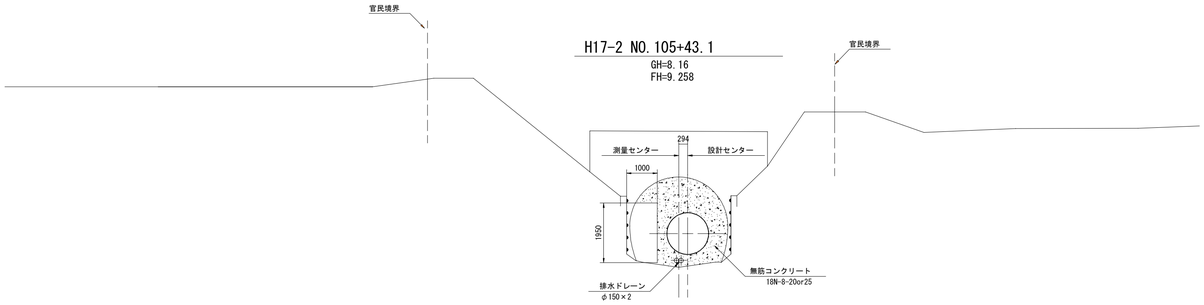

DL=5.00

H17-2 IP.32

GH=8.32
FH=9.134

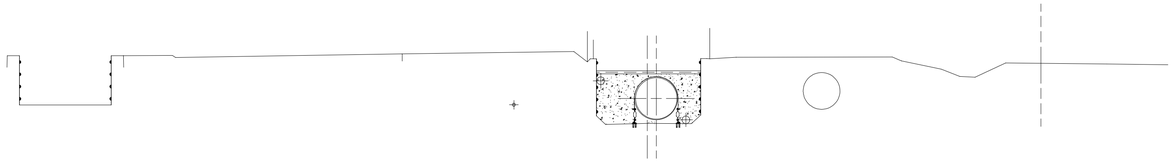

DL=5.00

H17-2 NO.105

GH=8.15
FH=9.276

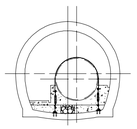

DL=5.00

H17-2 NO.106+42.05

GH=8.32
FH=9.134

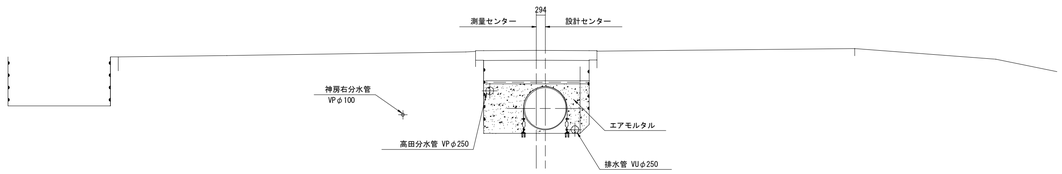

DL=5.00

H17-2 NO.104

GH=8.16
FH=9.298

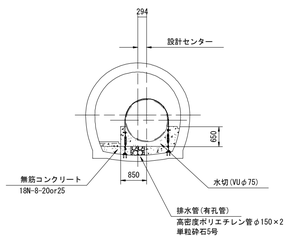

DL=5.00

・この図面に記載されている標高は、第3機場の
KBMを正として修正したKBM7(H=11.359m)及び
KBM8(H=10.735m)を基準とした値である。

施設名	南部幹線用水路(0312100-1100-20)		
図面名	横断図		
作成年月	平成26年 3月		
縮尺	A1 1:100 A2 1:141	図面番号	9-71/94
作成者	関東農政局　両総農業水利事業所		

H17-2 IP.33

GH=8.29
FH=9.097

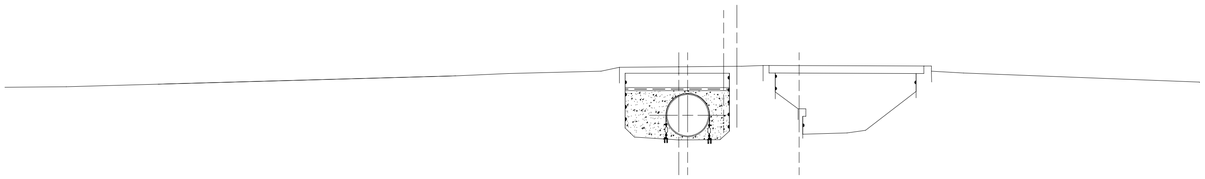

DL=5.00

H17-2 NO.111+39.05

GH=7.99
FH=6.646

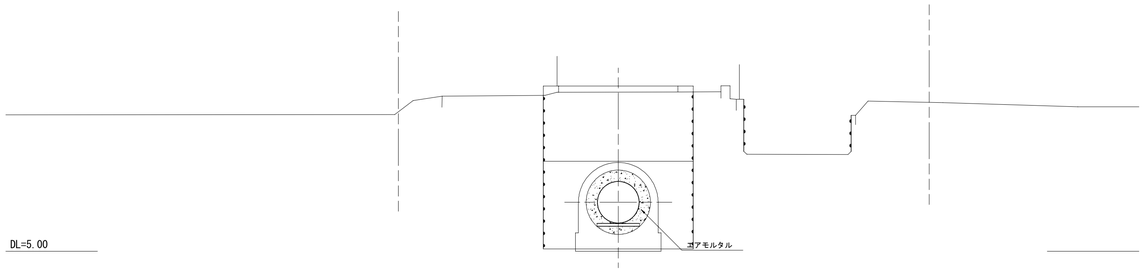

DL=5.00

H17-2 NO.109+24.244

GH=8.28
FH=9.097

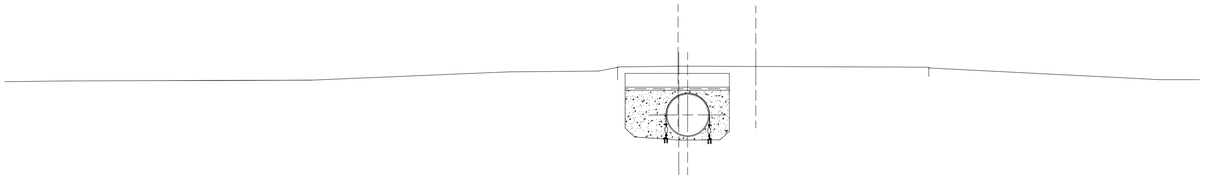

DL=5.00

H17-2 NO.111

GH=8.26
FH=9.076

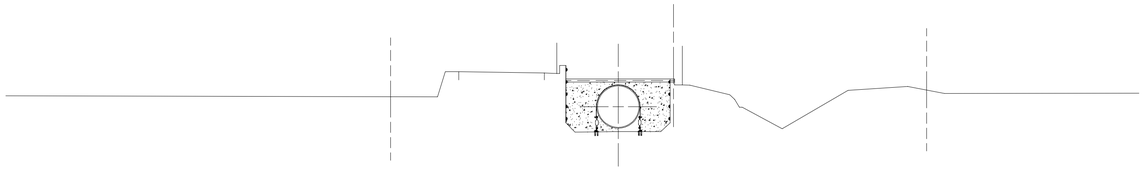

DL=5.00

H17-2 NO.109

GH=8.27
FH=9.104

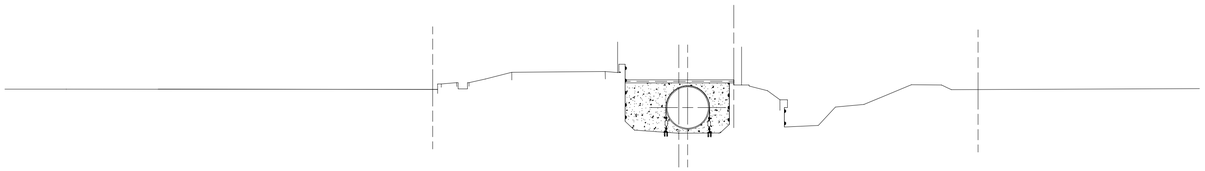

DL=5.00

H17-2 NO.110

GH=8.27
FH=9.090

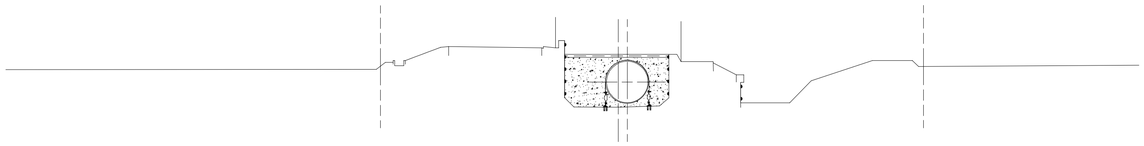

DL=5.00

H17-2 NO.108

GH=8.30
FH=9.118

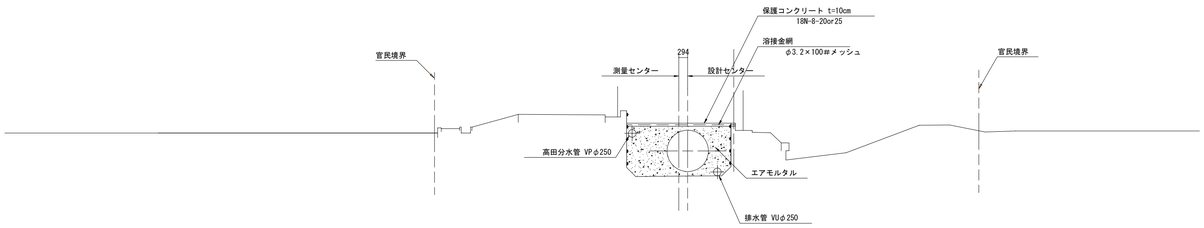

DL=5.00

・この図面に記載されている標高は、第3機場の
KBMを正として修正したKBM7(H=11.359m)及び
KBM8(H=10.735m)を基準とした値である。

施設名	南部幹線用水路(0312100-1100-20)		
図面名	横断図		
作成年月	平成26年 3月		
縮尺	A1 1:100 A2 1:141	図面番号	9-72/94
作成者	関東農政局　両総農業水利事業所		

H17-2 NO.112

GH=8.29
FH=6.646

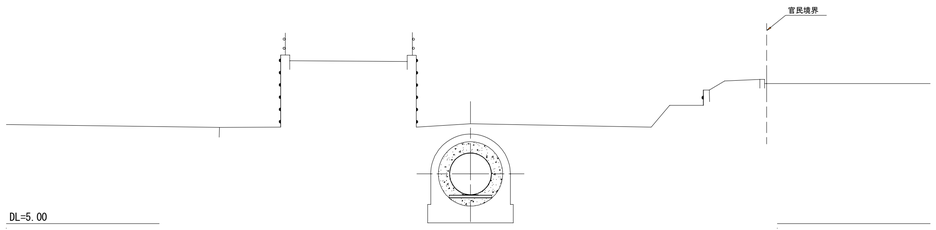

H17-2 NO.113+5.299

GH=8.20
FH=9.094

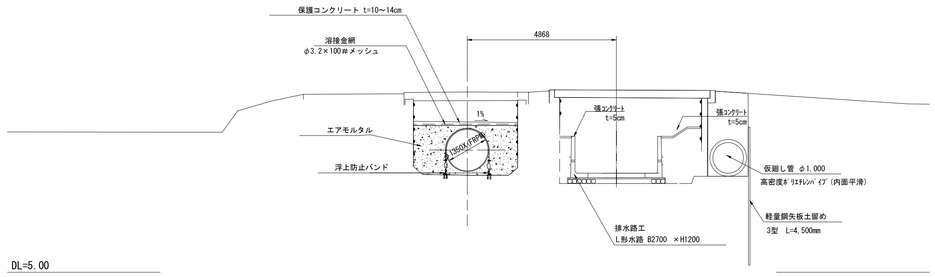

H17-2 NO.113

GH=8.19
FH=9.092

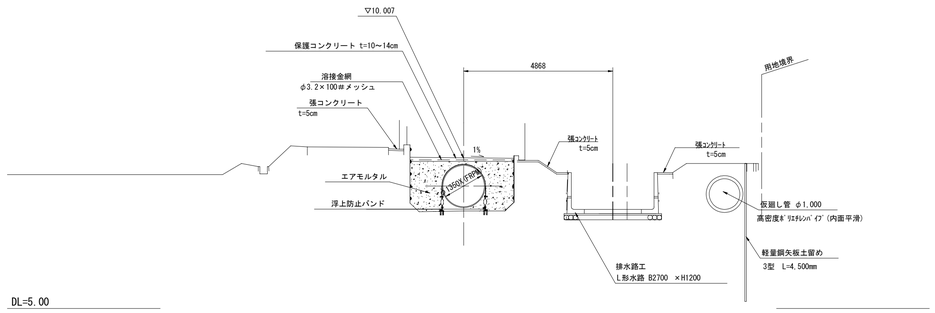

H17-2 NO.111+42.17

GH=5.35
FH=6.646

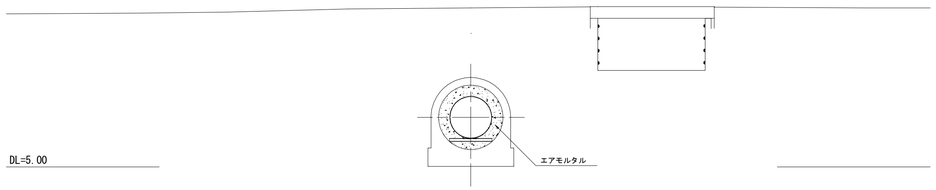

H17-2NO.112+9.050

H17-2 NO112+9.050

GH=5.08
FH=6.60

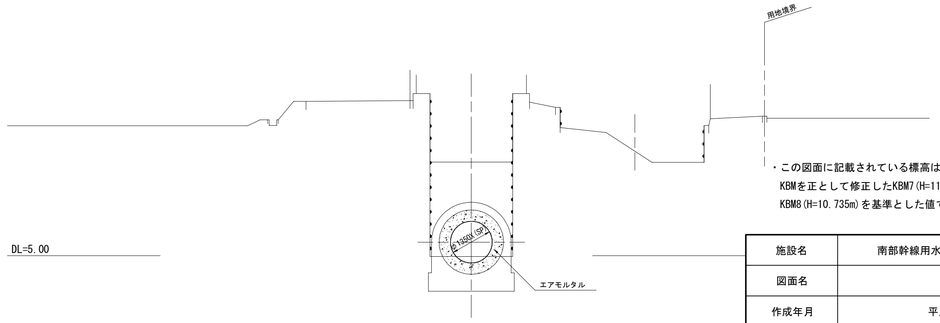

・この図面に記載されている標高は、第3機場のKBMを正として修正したKBM7(H=11.359m)及びKBM8(H=10.735m)を基準とした値である。

施設名	南部幹線用水路(0312100-1100-20)		
図面名	横断図		
作成年月	平成26年 3月		
縮尺	A1 1:100 A2 1:141	図面番号	9-73/94
作成者	関東農政局 両総農業水利事業所		

H17-2 NO.115+27.476

GH=8.20
FH=9.128

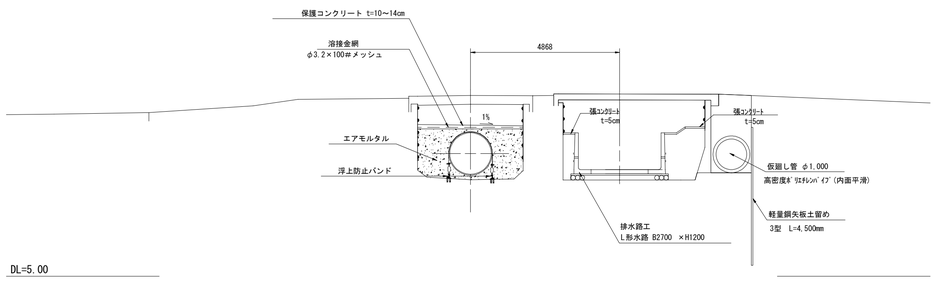

H17-2 NO.115

GH=8.16
FH=9.117

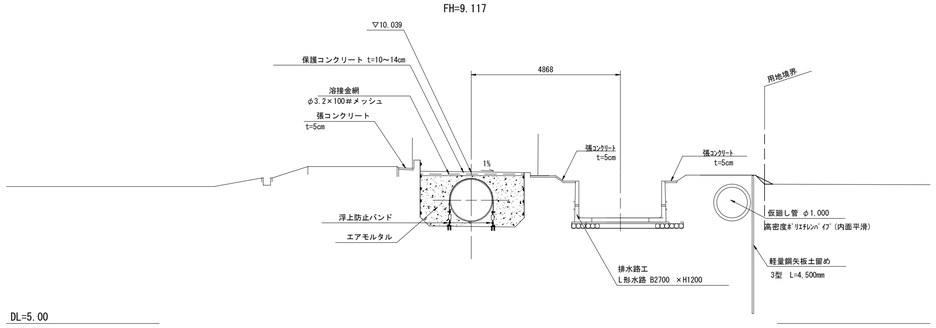

H17-2 NO.114

GH=8.21
FH=9.107

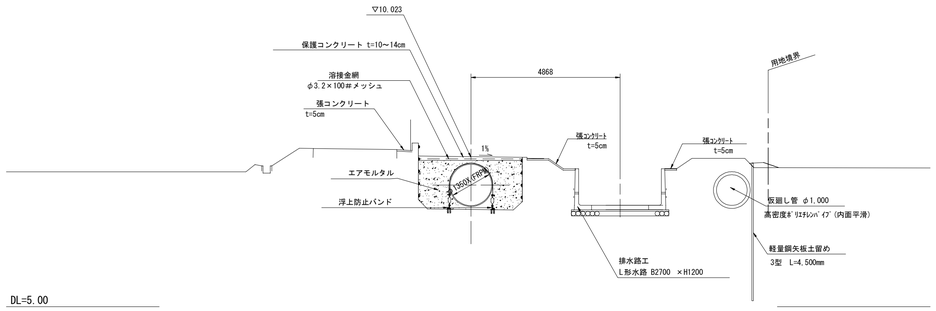

H17-2 EP
(H17-3 BP)

GH=8.20
FH=9.272

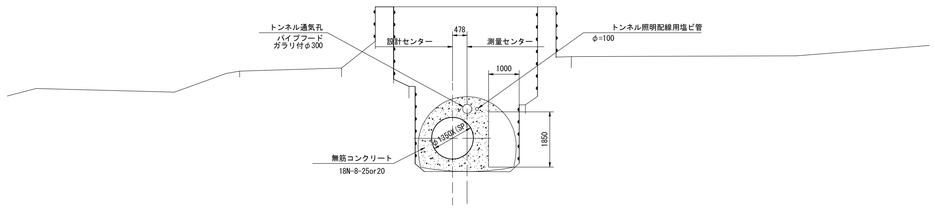

H17-2 NO.118

GH=8.24
FH=9.186

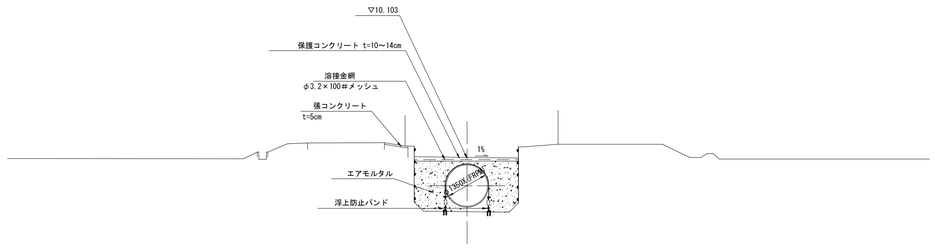

H17-2 NO.117

GH=8.19
FH=9.166

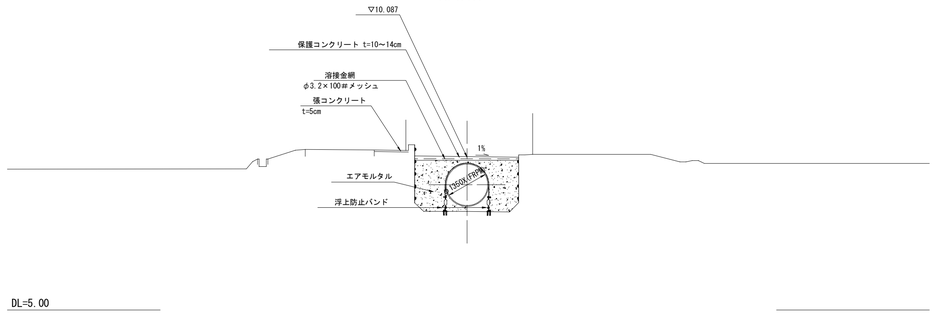

H17-2 NO.116

GH=8.19
FH=9.137

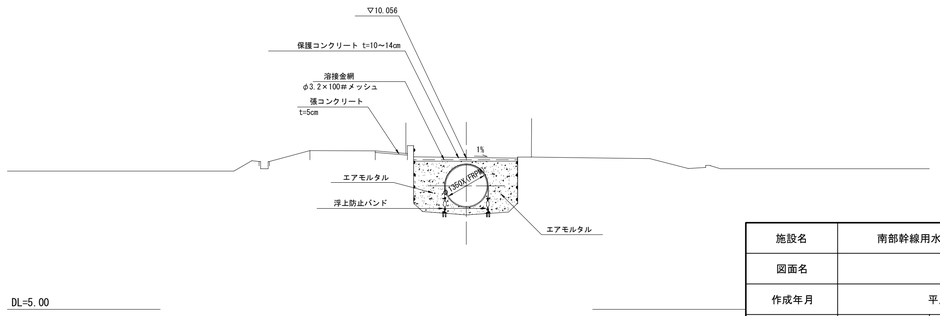

施設名	南部幹線用水路(0312100-1100-20)		
図面名	横断図		
作成年月	平成26年 3月		
縮尺	A1 1:100 A2 1:141	図面番号	9-74/94
作成者	関東農政局 両総農業水利事業所		

H17-3 NO.2

GH=8.12
FH=9.282

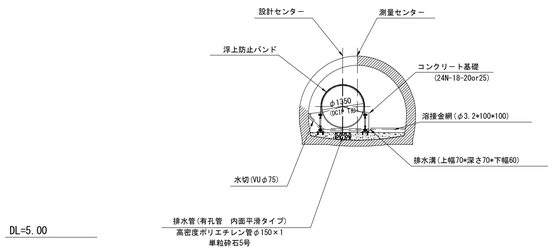

H17-3 NO.4

GH=8.12
FH=9.262

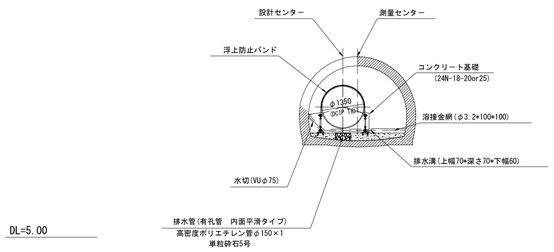

H17-3 NO.6

GH=8.07
FH=9.241

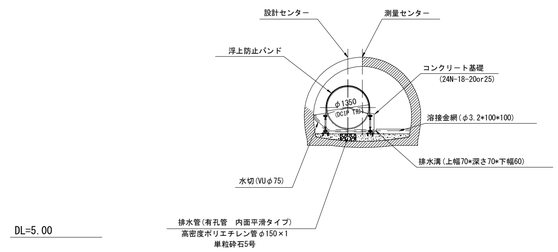

H17-3 NO.1

GH=8.11
FH=9.292

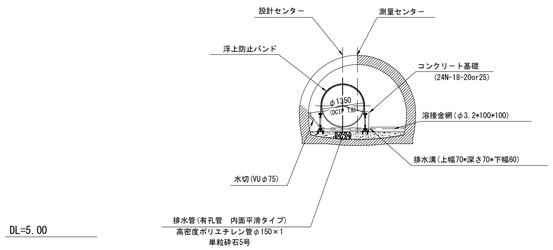

H17-3 NO.3

GH=8.12
FH=9.269

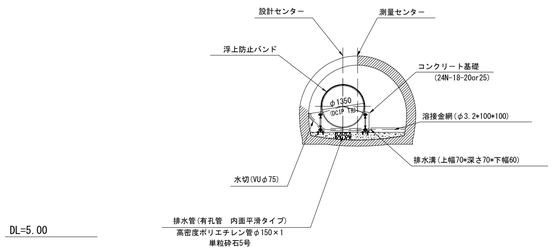

H17-3 NO.5

GH=8.09
FH=9.251

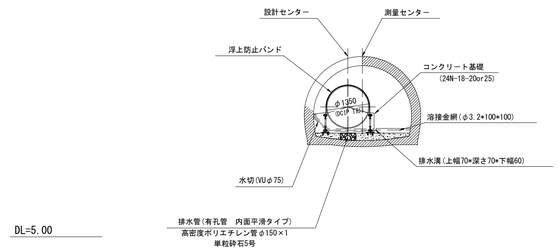

施設名	南部幹線用水路(0312100-1100-20)		
図面名	横断図		
作成年月	平成26年 3月		
縮尺	A1 1:100 A2 1:141	図面番号	9-75/94
作成者	関東農政局　両総農業水利事業所		

H17-3 NO.8

GH=8.07
FH=9.232

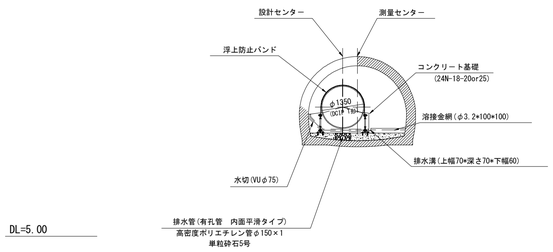

H17-3 NO.10

GH=8.05
FH=9.219

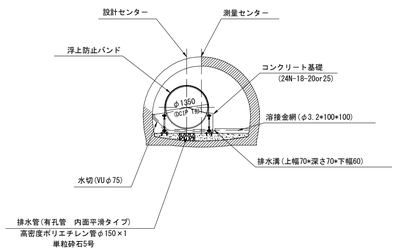

H17-3 NO.12

GH=8.01
FH=9.207

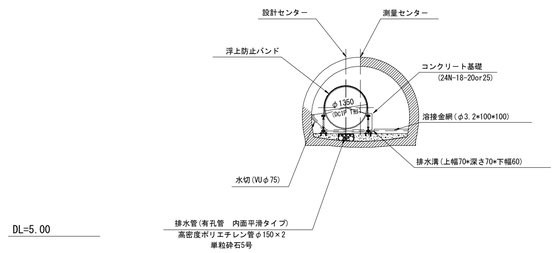

H17-3 NO.7

GH=8.10
FH=9.241

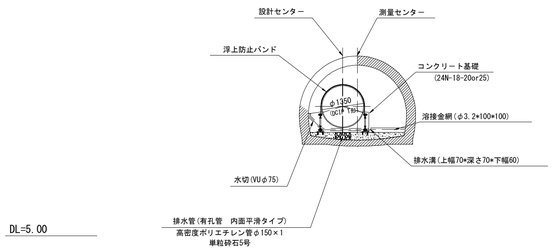

H17-3 NO.9

GH=8.07
FH=9.221

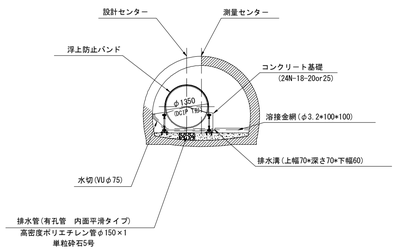

H17-3 NO.11

GH=8.04
FH=9.219

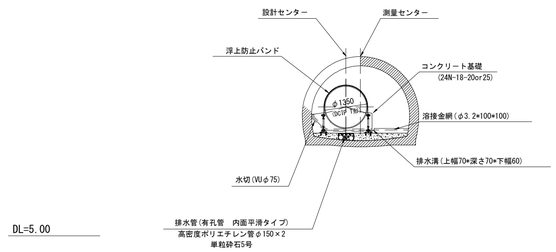

施設名	南部幹線用水路(0312100-1100-20)		
図面名	横断図		
作成年月	平成26年 3月		
縮尺	A1 1:100 A2 1:141	図面番号	9-76/94
作成者	関東農政局　両総農業水利事業所		

H17-3 NO.14

GH=8.00
FH=9.196

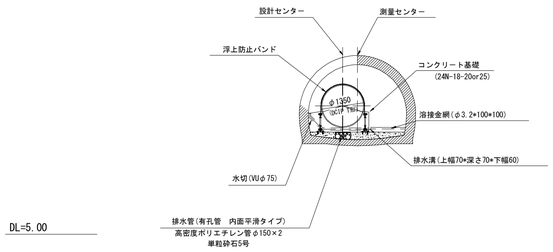

H17-3 NO.16

GH=7.99
FH=9.190

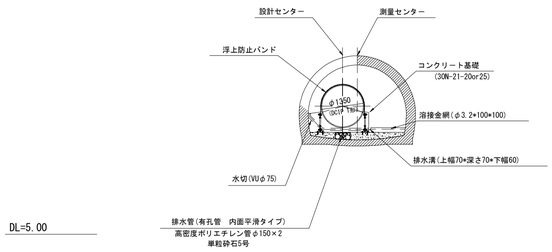

H17-3 NO.18

GH=7.98
FH=9.182

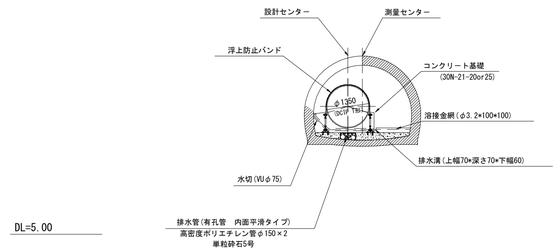

H17-3 NO.13

GH=8.00
FH=9.203

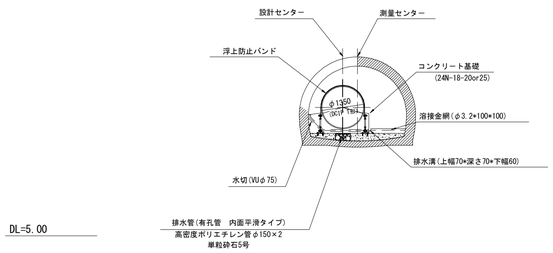

H17-3 NO.15

GH=7.98
FH=9.196

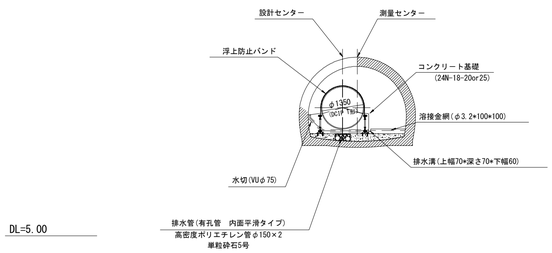

H17-3 NO.17

GH=7.99
FH=9.192

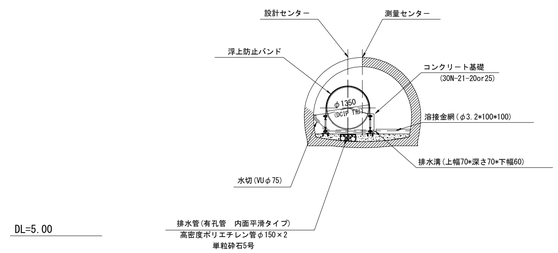

施設名	南部幹線用水路(0312100-1100-20)		
図面名	横断図		
作成年月	平成26年 3月		
縮尺	A1 1:100 A2 1:141	図面番号	9-77/94
作成者	関東農政局　両総農業水利事業所		

H17-3 NO.20

GH=7.93
FH=9.172

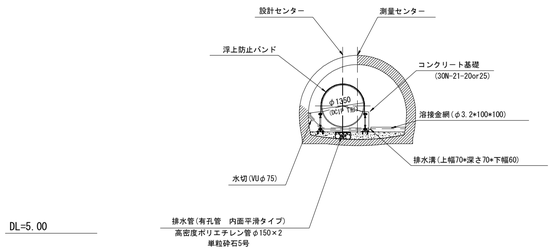

H17-3 NO.22

GH=7.92
FH=9.160

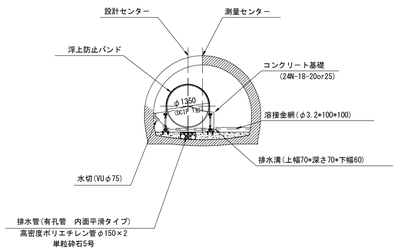

H17-3 NO.24

GH=7.91
FH=9.156

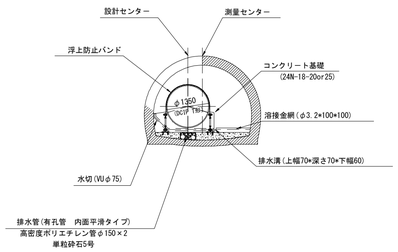

H17-3 NO.19

GH=7.96
FH=9.180

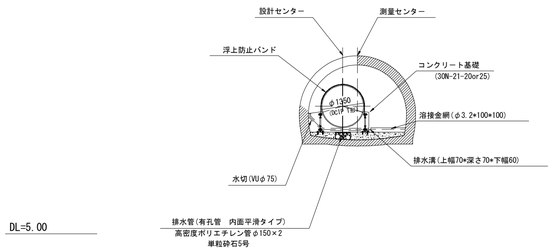

H17-3 NO.21

GH=7.94
FH=9.174

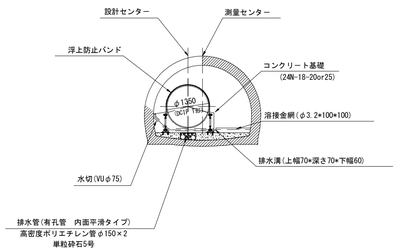

H17-3 NO.23

GH=7.91
FH=9.161

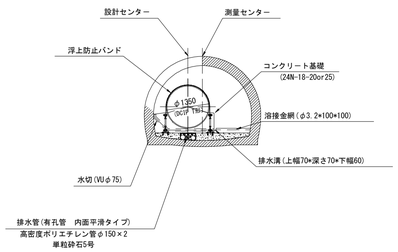

施設名	南部幹線用水路(0312100-1100-20)		
図面名	横断図		
作成年月	平成26年 3月		
縮尺	A1 1:100 A2 1:141	図面番号	9-78/94
作成者	関東農政局　両総農業水利事業所		

H17-3 NO.26

GH=7.93
FH=9.151

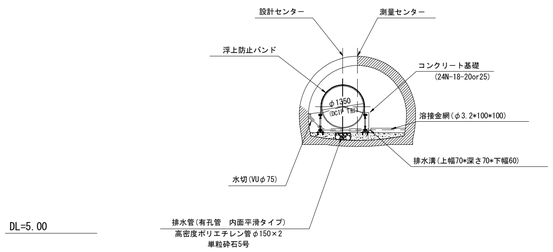

H17-3 NO.28

GH=7.91
FH=9.148

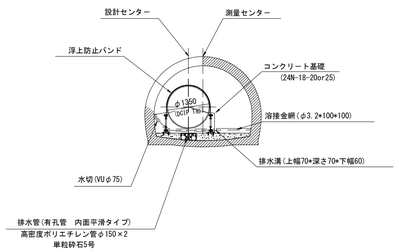

H17-3 NO.30

GH=7.97
FH=9.123

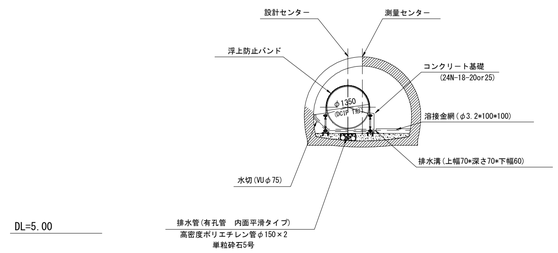

H17-3 NO.25

GH=7.90
FH=9.145

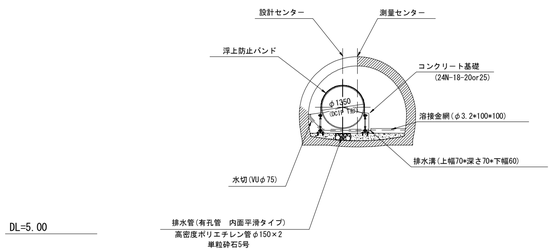

H17-3 NO.27

GH=7.92
FH=9.130

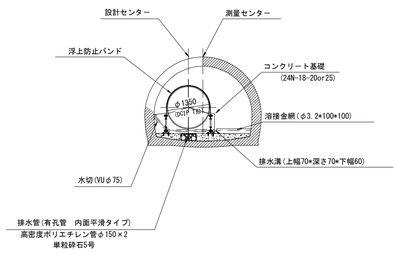

H17-3 NO.29

GH=7.95
FH=9.141

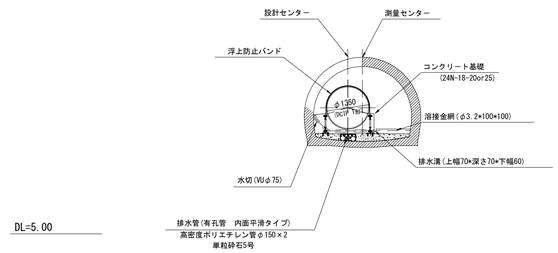

施設名	南部幹線用水路(0312100-1100-20)		
図面名	横断図		
作成年月	平成26年 3月		
縮尺	A1 1:100 A2 1:141	図面番号	9-79/94
作成者	関東農政局　両総農業水利事業所		

H17-3 NO.31

GH=8.01
FH=9.110

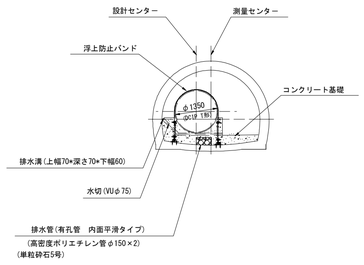

DL=5.00

H17-3 NO.33

GH=7.92
FH=9.046

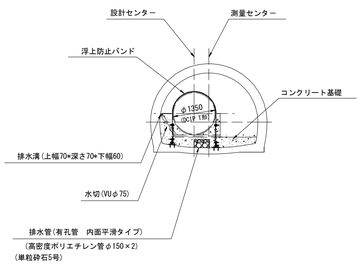

DL=5.00

H17-3 NO.35

GH=7.85
FH=8.982

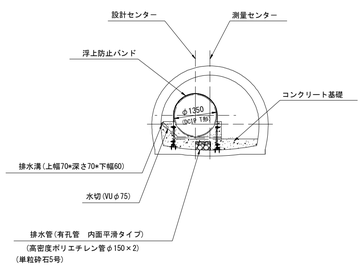

DL=5.00

H17-3 NO.30

GH=8.00
FH=9.115

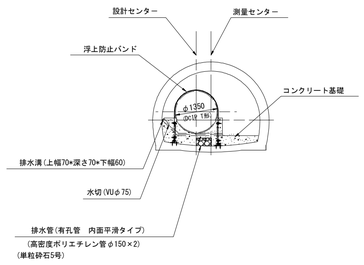

DL=5.00

H17-3 NO.32

GH=7.92
FH=9.078

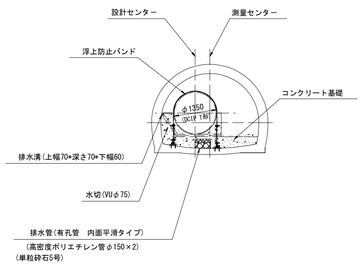

DL=5.00

H17-3 NO.34

GH=7.89
FH=9.014

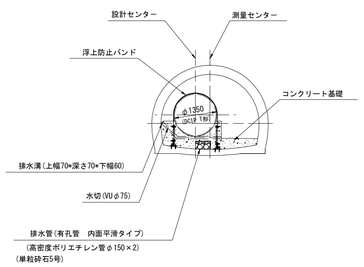

DL=5.00

南部幹線用水路 その51工事始点
H17-3NO.29+47.00

H17-3 NO.31～H17-3 NO.36

施設名	南部幹線用水路(0312100-1100-20)		
図面名	横断図		
作成年月	平成26年 3月		
縮尺	A1 1:100 A2 1:141	図面番号	9-80/94
作成者	関東農政局　両総農業水利事業所		

H17-3 NO.37

GH=7.84
FH=8.943

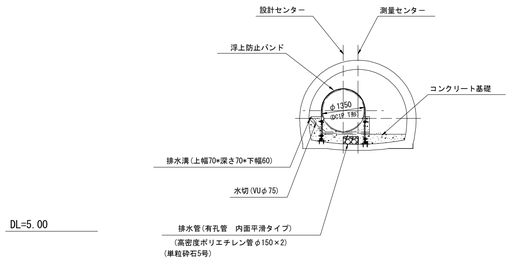

H17-3 NO.39

GH=7.82
FH=8.929

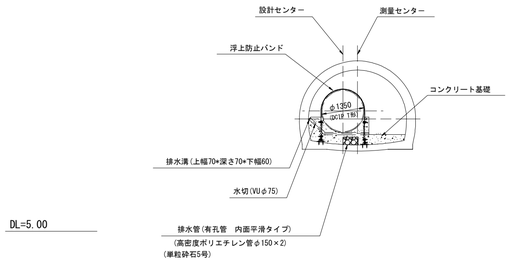

H17-3 NO.41

GH=7.82
FH=8.915

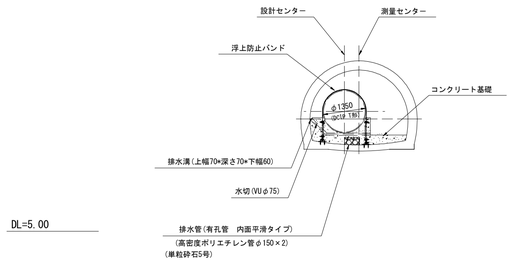

H17-3 NO.36

GH=7.85
FH=8.950

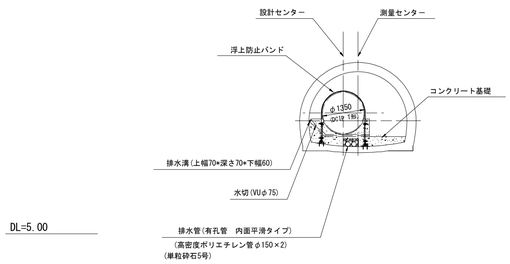

H17-3 NO.38

GH=7.82
FH=8.936

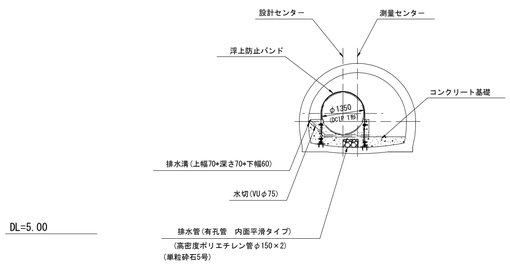

H17-3 NO.40

GH=7.80
FH=8.922

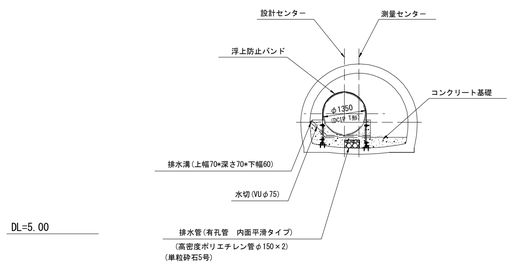

H17-3 NO.37～H17-3 NO.42

施設名	南部幹線用水路(0312100-1100-20)		
図面名	横断図		
作成年月	平成26年 3月		
縮尺	A1 1:100 A2 1:141	図面番号	9-81/94
作成者	関東農政局　両総農業水利事業所		

H17-3 NO.44

GH=7.79
FH=8.893

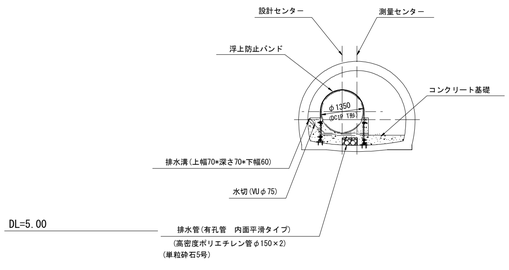

H17-3 NO.47

GH=7.57
FH=8.872

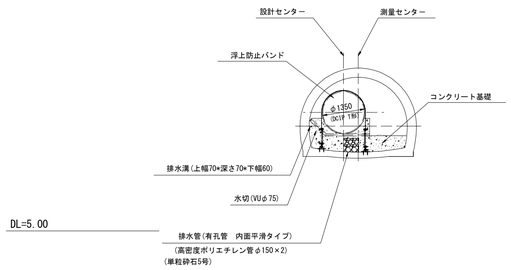

H17-3 NO.50

GH=7.65
FH=8.851

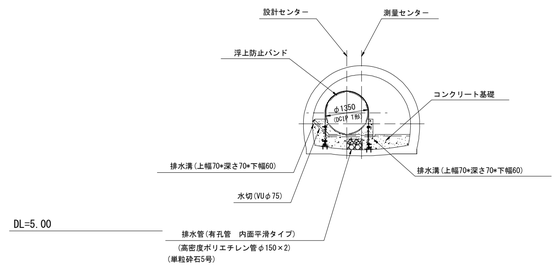

H17-3 NO.53

GH=7.62
FH=8.778

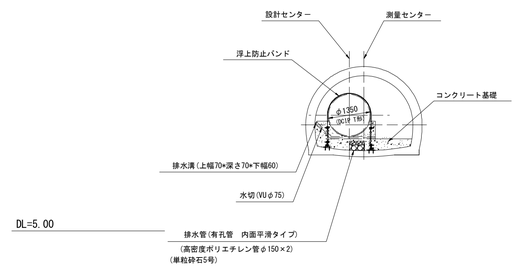

H17-3 NO.43

GH=7.80
FH=8.901

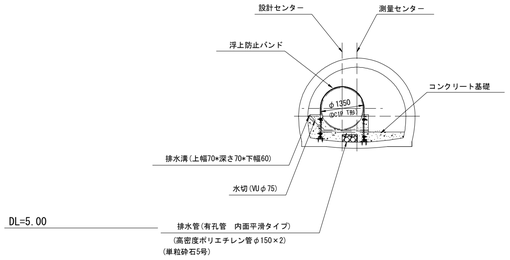

H17-3 NO.46

GH=7.70
FH=8.879

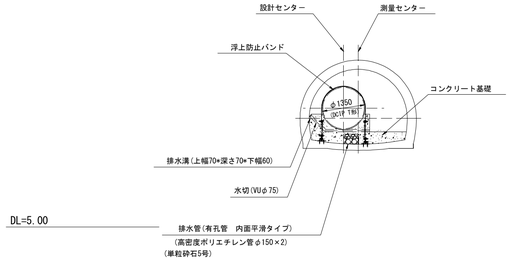

H17-3 NO.49

GH=7.62
FH=8.858

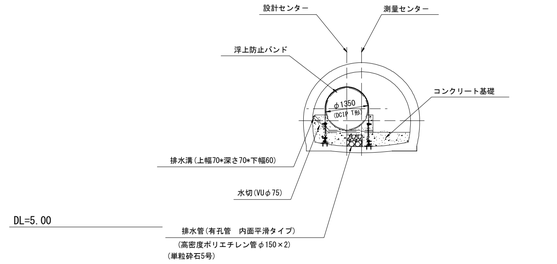

H17-3 NO.52

GH=7.54
FH=8.803

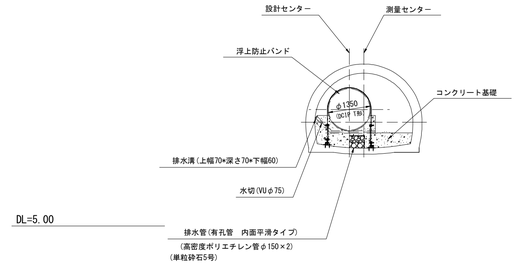

H17-3 NO.51

GH=7.62
FH=8.828

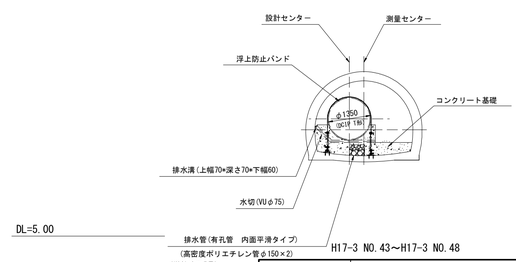

H17-3 NO.42

GH=7.78
FH=8.908

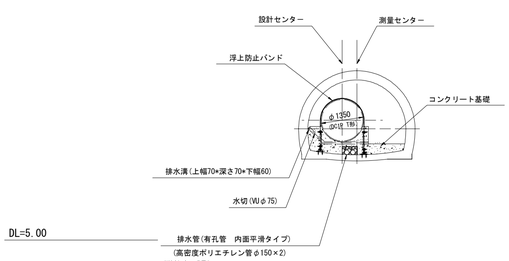

H17-3 NO.45

GH=7.78
FH=8.886

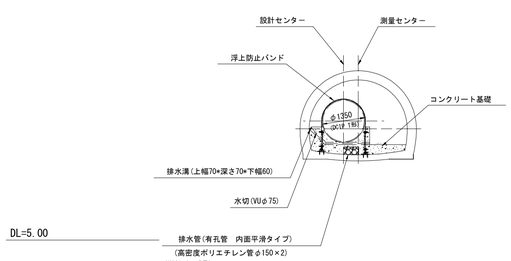

H17-3 NO.48

GH=7.65
FH=8.865

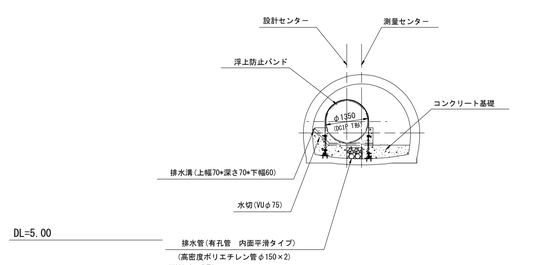

H17-3 NO.43～H17-3 NO.48

施設名	南部幹線用水路(0312100-1100-20)		
図面名	横断図		
作成年月	平成26年 3月		
縮尺	A1 1:100 A2 1:141	図面番号	9-82/94
作成者	関東農政局　両総農業水利事業所		

H17-3 NO.56

GH=7.56
FH=8.702

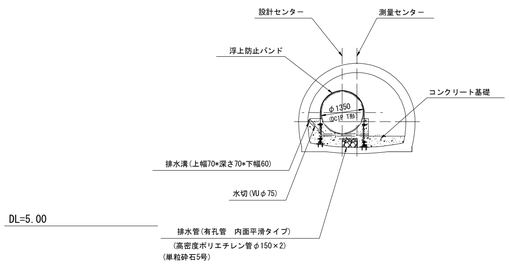

H17-3 NO.59

GH=7.47
FH=8.627

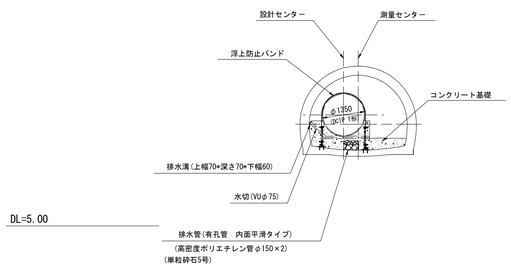

H17-3 NO.61

GH=7.49
FH=8.590

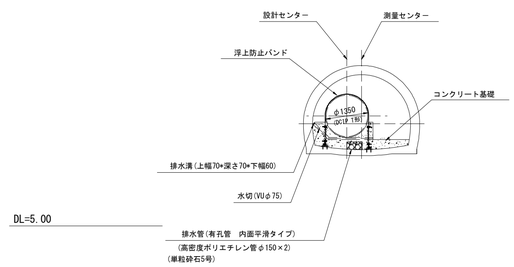

H17-3 NO.63

GH=7.46
FH=8.443

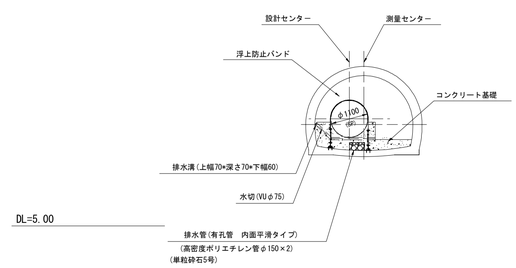

H17-3 NO.55

GH=7.57
FH=8.728

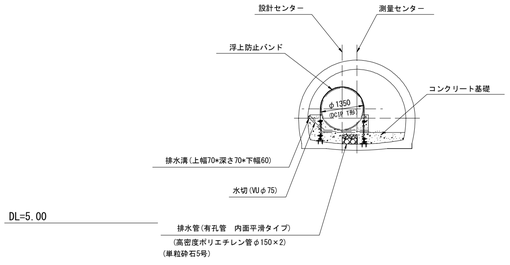

H17-3 NO.58

GH=7.52
FH=8.652

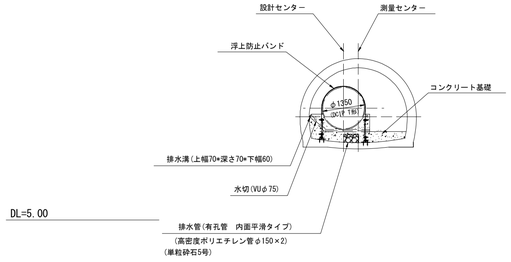

H17-3 NO.60

GH=7.47
FH=8.601

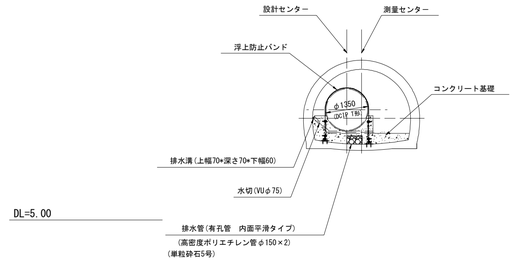

H17-3 NO.62

GH=7.49
FH=8.590

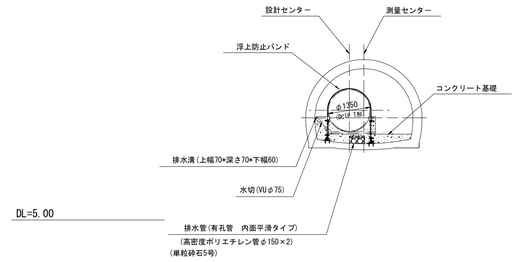

H17-3 NO.54

GH=7.61
FH=8.753

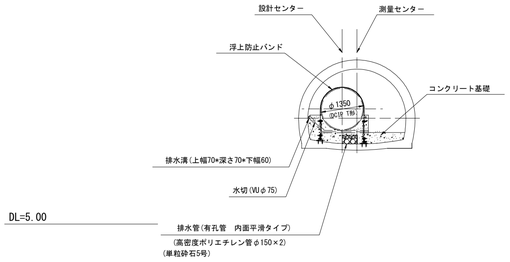

H17-3 NO.57

GH=7.54
FH=8.677

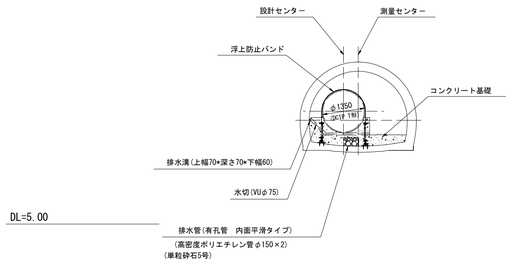

H17-3 NO.55～H17-3 NO.60

施設名	南部幹線用水路(0312100-1100-20)		
図面名	横断図		
作成年月	平成26年 3月		
縮尺	A1 1:100 A2 1:141	図面番号	9-83/94
作成者	関東農政局　両総農業水利事業所		

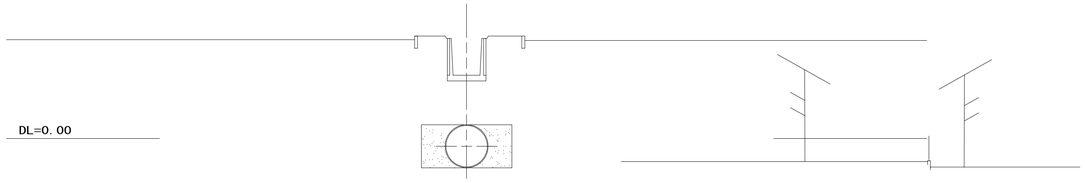

NO.40'+20.00

GH=2.19
FH=-0.276

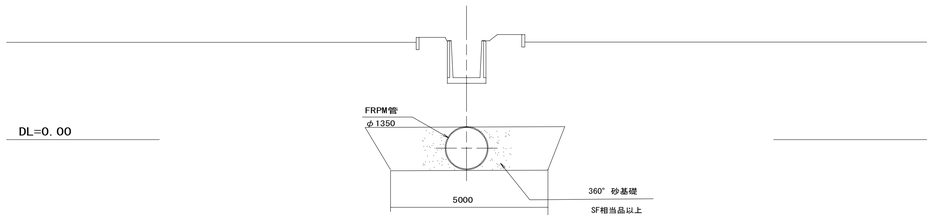

IP.18'

GH=2.32
FH=-0.290
-3.180

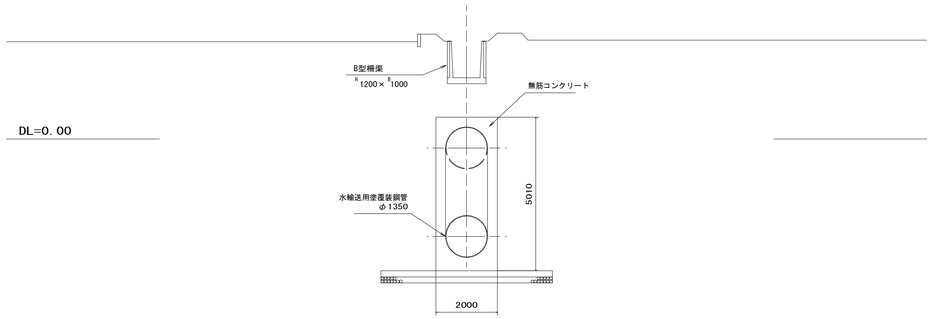

NO.40'+10.89

GH=2.32
FH=-3.180

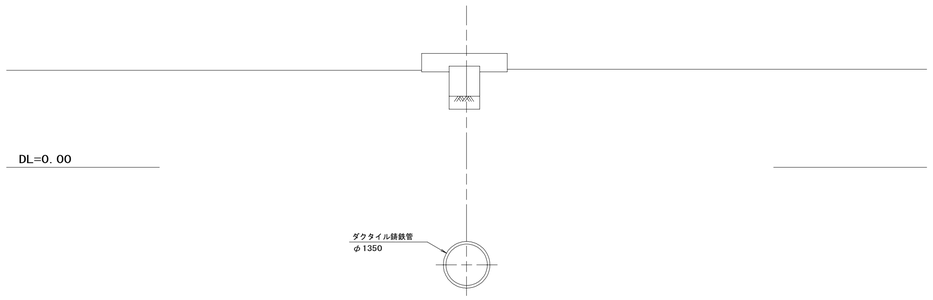

H17-3NO.85

GH=7.33
FH=8.058

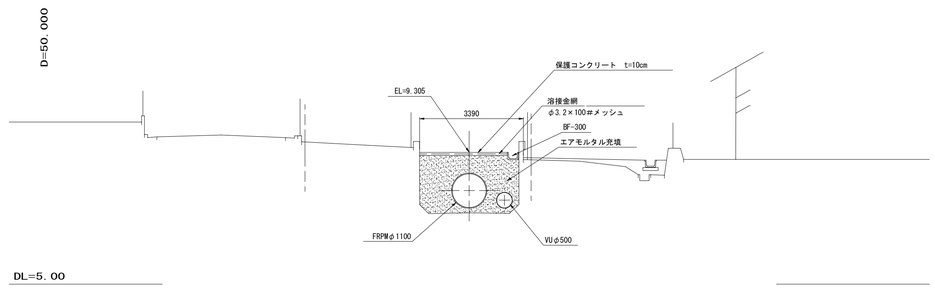

H17-3IP.16-1
(H17-3NO.84)

GH=7.37
FH=8.420

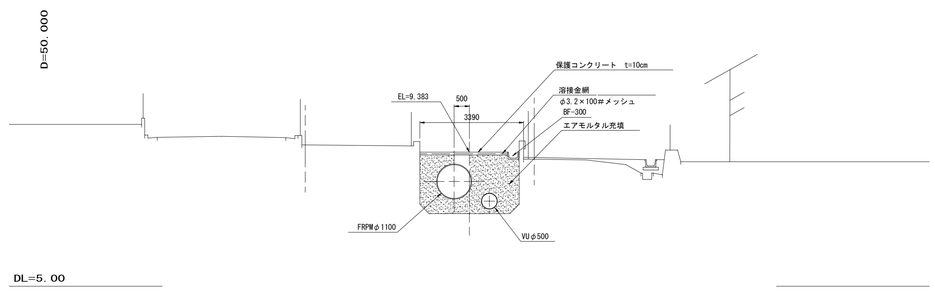

H17-3NO.83+5.137
(H17-3NO.83+5.360)

GH=7.40
FH=8.421

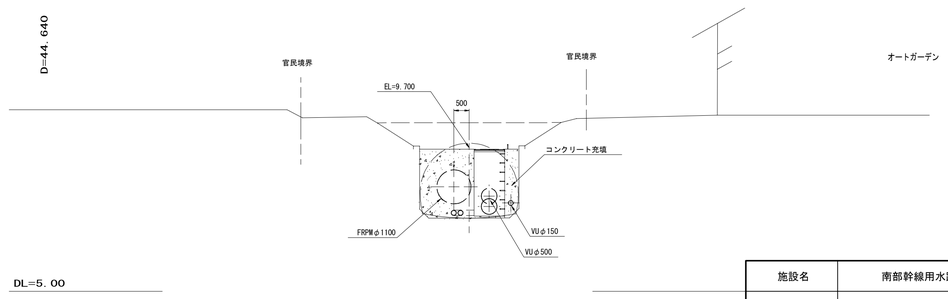

※ H17-3BP(0.000m) ～ H17-3NO83+5.360(4155.360m)間は、第48号隧道（トンネル）である。

施設名	南部幹線用水路(0312100-1100-20)		
図面名	横断図		
作成年月	平成26年 3月		
縮尺	A1 1:100 A2 1:141	図面番号	9-84/94
作成者	関東農政局　両総農業水利事業所		

D=3.110

H17-3N087+5.950

GH=4.72
FH=5.500

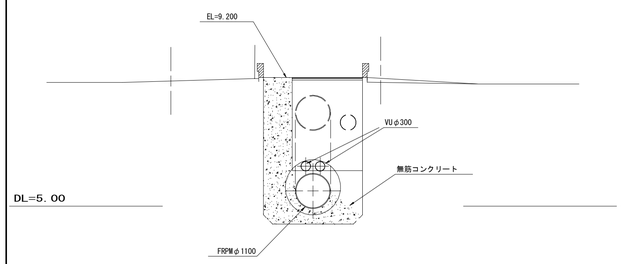

D=5.200

H17-3N087+21.000

GH=9.33
FH=5.500

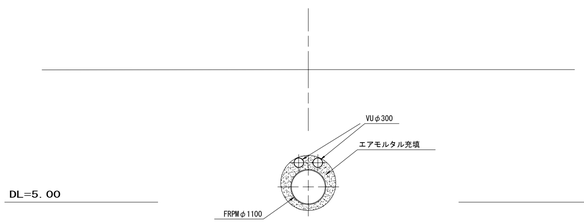

D=3.160

H17-3N088+28.720

GH=8.85
FH=5.500

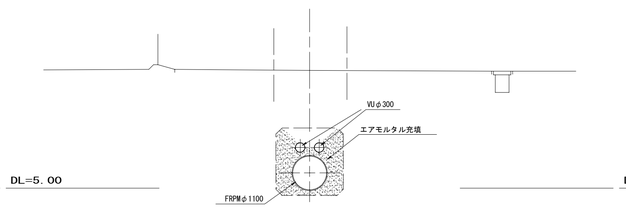

D=34.020

H17-3N089+15.980

GH=7.32
FH=8.072

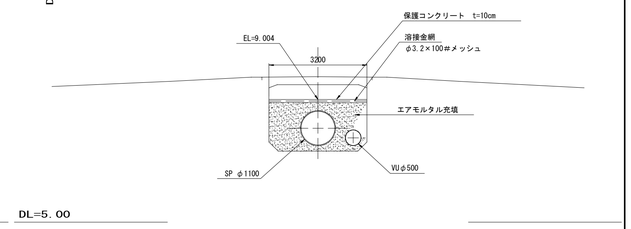

D=5.950

H17-3N0.87

GH=7.31
FH=8.050

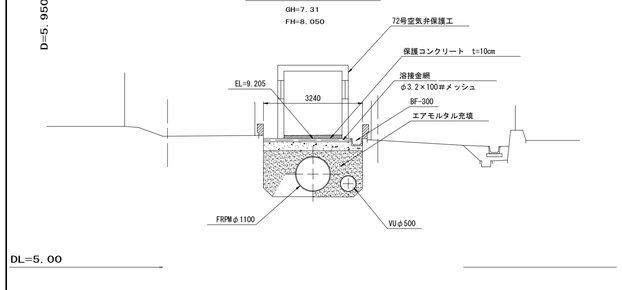

D=6.000

H17-3N087+15.000

GH=8.82
FH=5.500

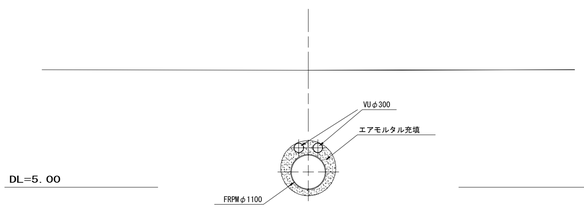

D=28.720

H17-3N0.88

GH=9.30
FH=5.500

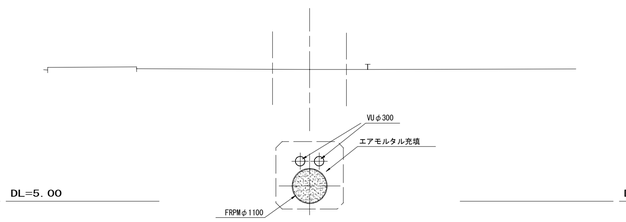

D=15.980

H17-3N0.89

GH=7.35
FH=8.076

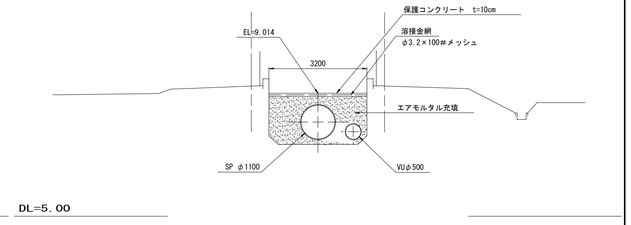

D=50.000

H17-3N0.86

GH=7.33
FH=8.054

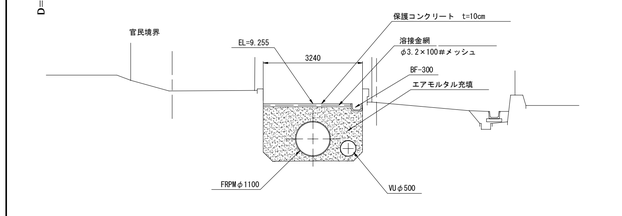

D=5.940

H17-3N087+9.060

GH=9.14
FH=5.500

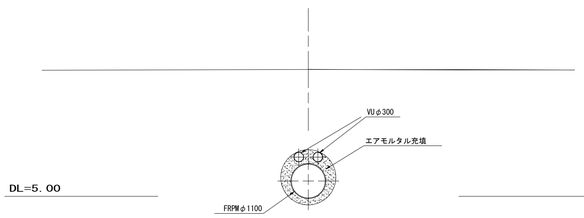

D=23.800

H17-3N087+26.200

GH=8.86
FH=5.500

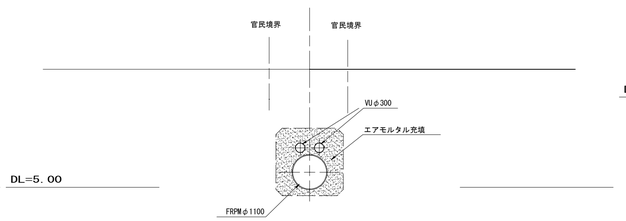

D=18.120

H17-3N088+31.880

GH=4.77
FH=5.500

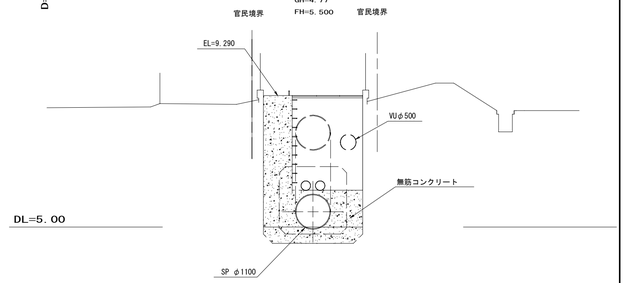

施設名	南部幹線用水路(0312100-1100-20)		
図面名	横断図		
作成年月	平成26年 3月		
縮尺	A1 1:100 A2 1:141	図面番号	9-85/94
作成者	関東農政局　両総農業水利事業所		

H17-3NO. 92

GH=7. 27
FH=6. 300

D=50. 000

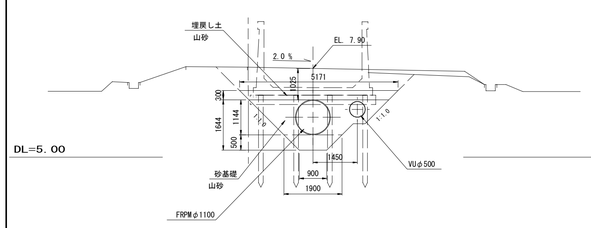

DL=5. 00

H17-3NO93+12. 430

GH=7. 83
FH=3. 750

D=7. 420

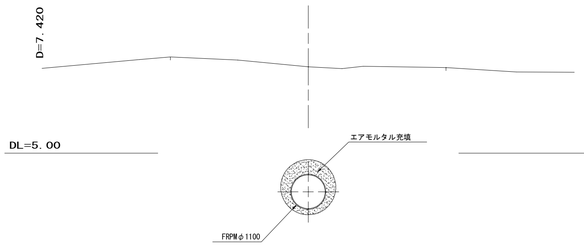

DL=5. 00

H17-3NO93+27. 180

GH=8. 16
FH=3. 750

D=2. 890

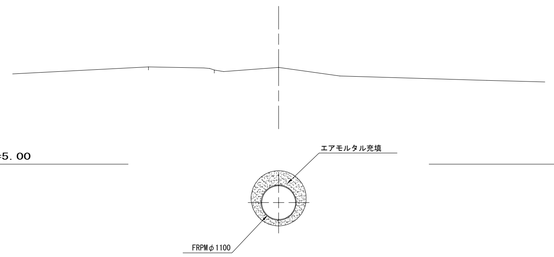

DL=5. 00

H17-3NO93+30. 370
(H17-3NO93+30. 070)

GH=2. 99
FH=3. 750

D=19. 930

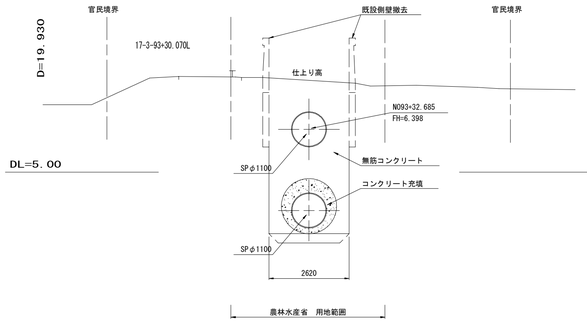

DL=5. 00

H17-3NO. 91

GH=7. 30
FH=6. 398

D=50. 000

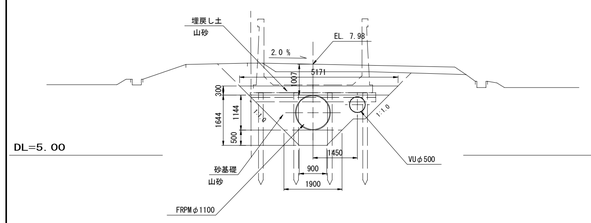

DL=5. 00

H17-3NO93+10. 660

GH=3. 00
FH=3. 750

D=1. 770

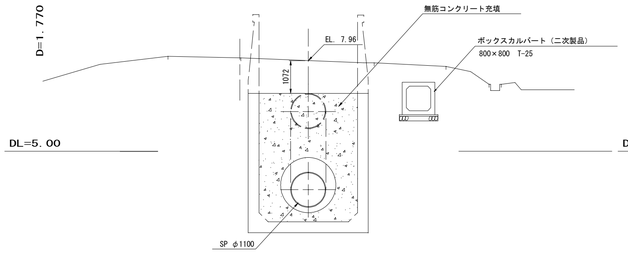

DL=5. 00

H17-3NO93+19. 850

GH=6. 00
FH=3. 750

D=7. 330

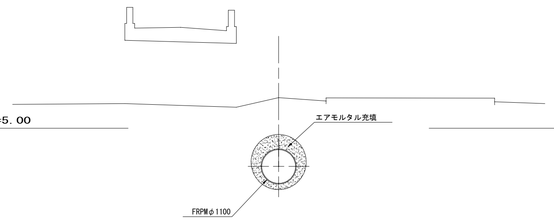

DL=5. 00

H17-3NO93+30. 070

GH=2. 99
FH=3. 750

D=19. 930

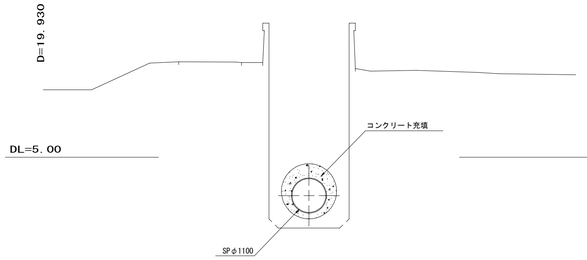

DL=5. 00

H17-3NO. 90

GH=7. 27
FH=6. 496

D=50. 000

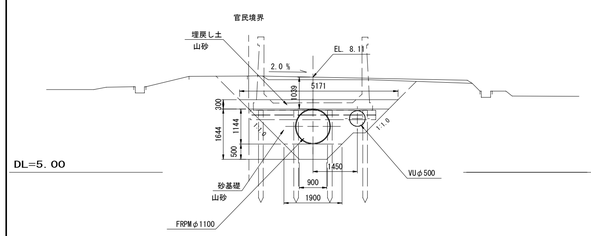

DL=5. 00

H17-3NO. 93

GH=7. 27
FH=6. 300

D=10. 660

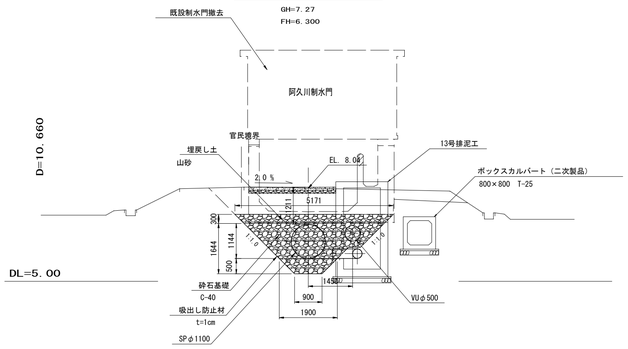

DL=5. 00

施設名	南部幹線用水路(0312100-1100-20)		
図面名	横断図		
作成年月	平成26年 3月		
縮尺	A1 1:100 A2 1:141	図面番号	9-86/94
作成者	関東農政局　両総農業水利事業所		

H17-3SP.17
(H17-3IP.17)

GH=7.31
FH=8.235

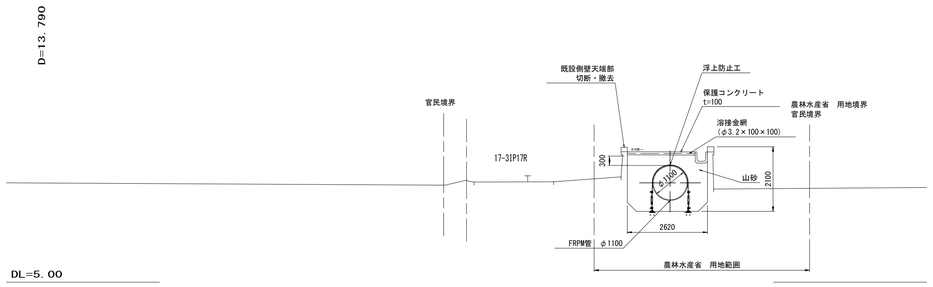

H17-3NO.96+18.015
(H17-3NO.96+22.300)

GH=7.29
FH=8.315

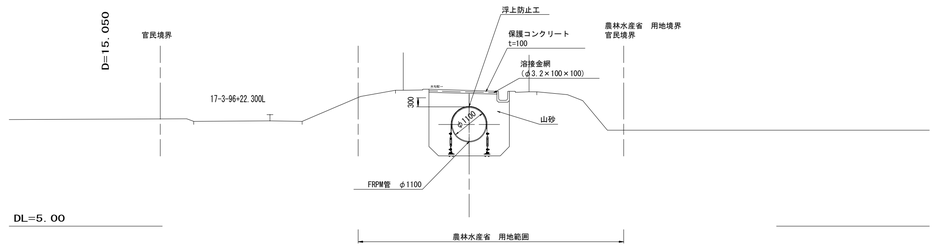

H17-3NO.95

GH=8.22
FH=6.561

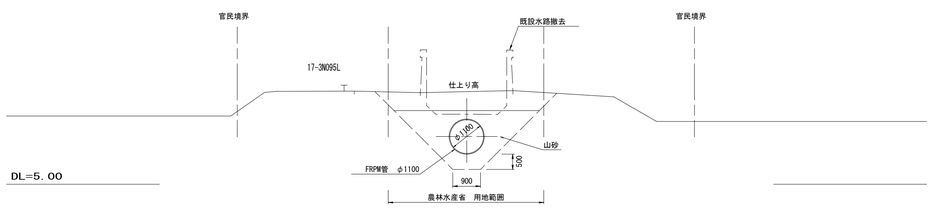

H17-3NO.96+16.835
(H17-3NO.96+21.120)

GH=7.30
FH=8.312

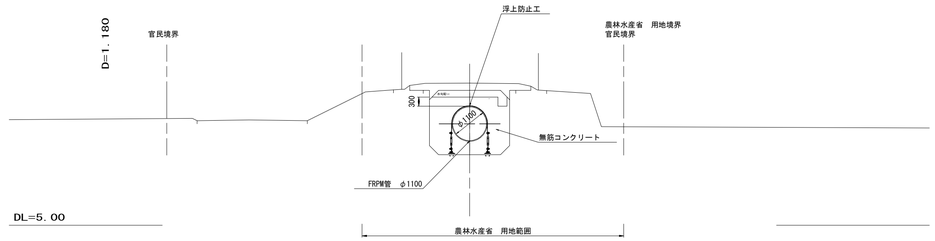

H17-3NO.94

GH=8.04
FH=6.440

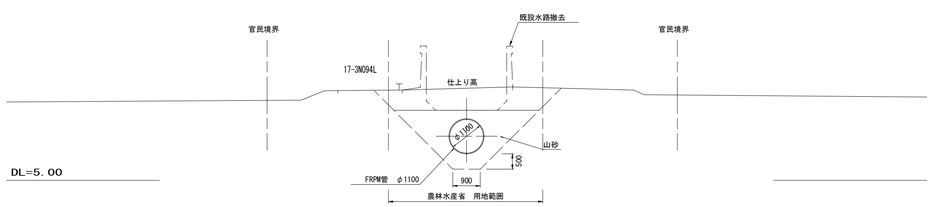

H17-3NO.95+45.567
(H17-3NO.96)

GH=7.30
FH=8.262

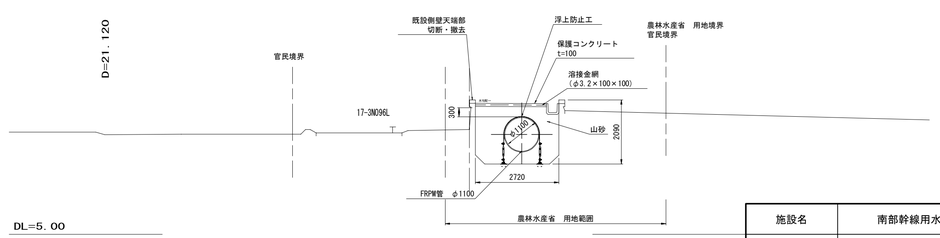

施設名	南部幹線用水路(0312100-1100-20)		
図面名	横断図		
作成年月	平成26年 3月		
縮尺	A1 1:100 A2 1:141	図面番号	9-87/94
作成者	関東農政局　両総農業水利事業所		

H17-3N097+16.810

GH=7.45
FH=8.346

D=20.670

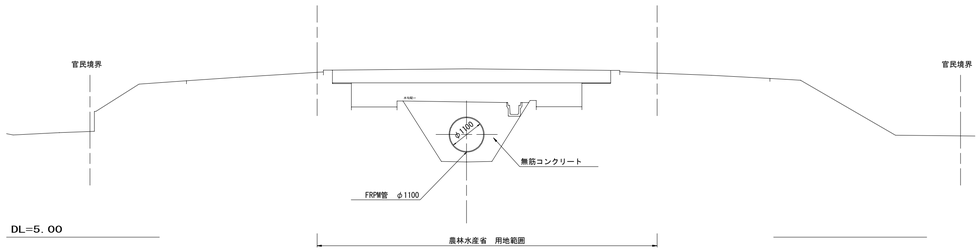

H17-3N0.99

GH=7.40
FH=8.335

D=22.390

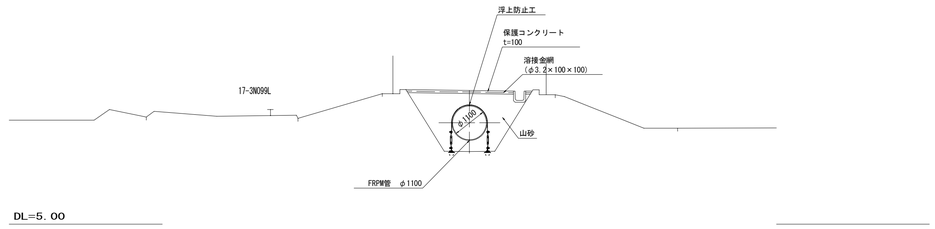

H17-3N0.97

GH=7.46
FH=8.348

D=16.810

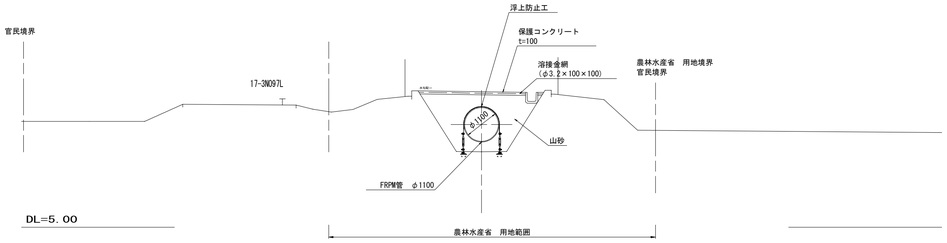

H17-3N0.98

GH=7.43
FH=8.342

D=50.000

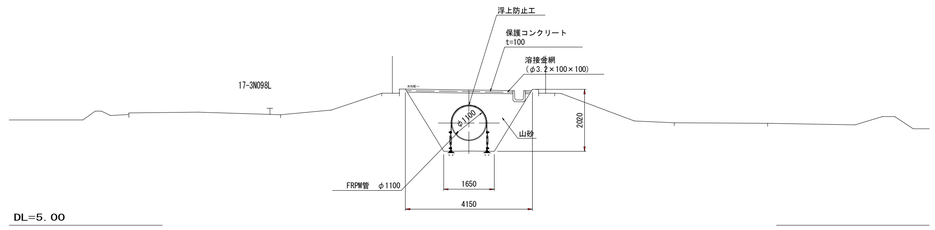

H17-3N0.96+33.065
(H17-3N0.96+37.350)

GH=7.47
FH=8.350

D=12.650

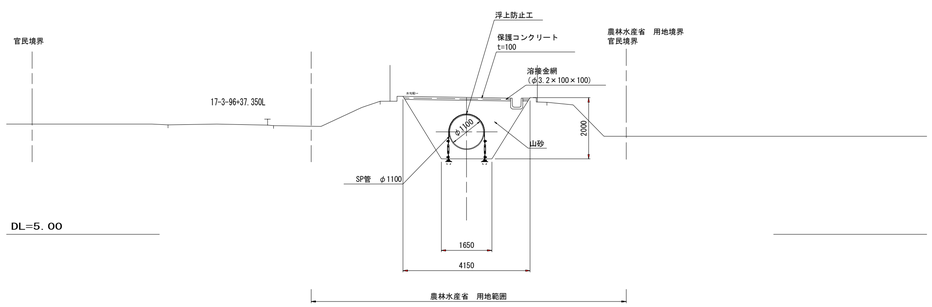

H17-3N097+37.480

GH=7.44
FH=14.801

D=12.520

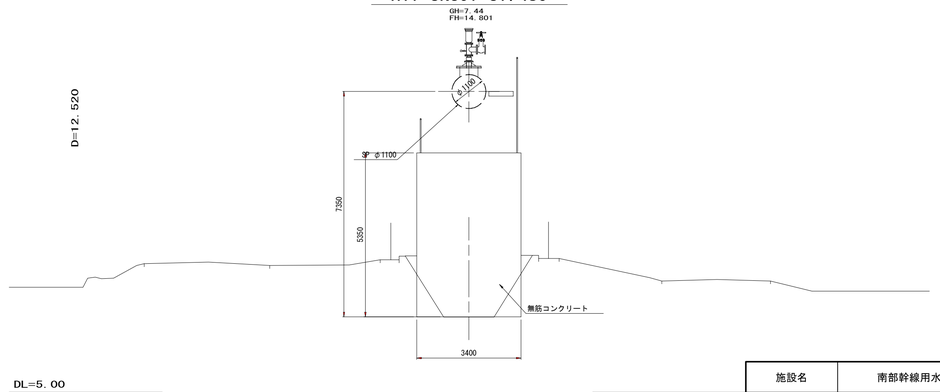

施設名	南部幹線用水路(0312100-1100-20)		
図面名	横断図		
作成年月	平成26年 3月		
縮尺	A1 1:100 A2 1:141	図面番号	9-88/94
作成者	関東農政局 両総農業水利事業所		

H17-3NO. 101

GH=7. 38
FH=8. 322

D=50. 000

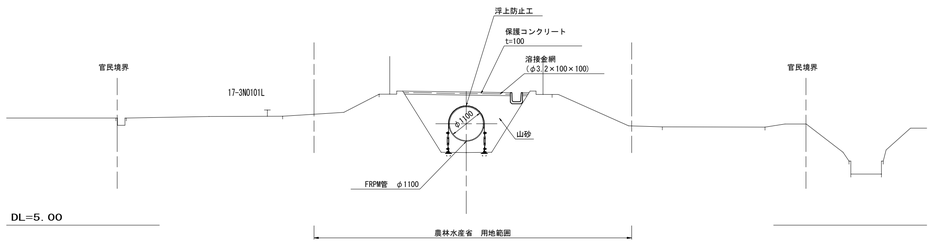

H17-3NO. 103+13. 705
(H17-31P. 18)

GH=8. 13
FH=8. 307

D=28. 515

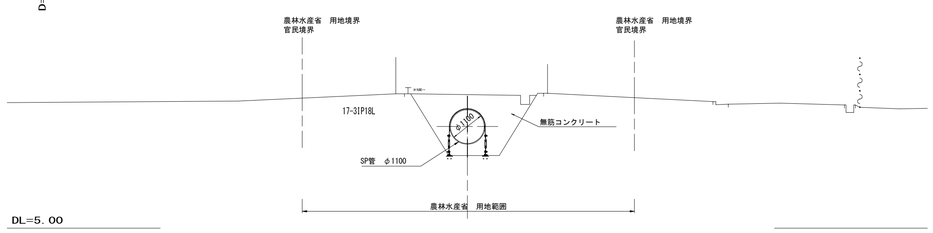

H17-3NO. 100

GH=7. 41
FH=8. 329

D=50. 000

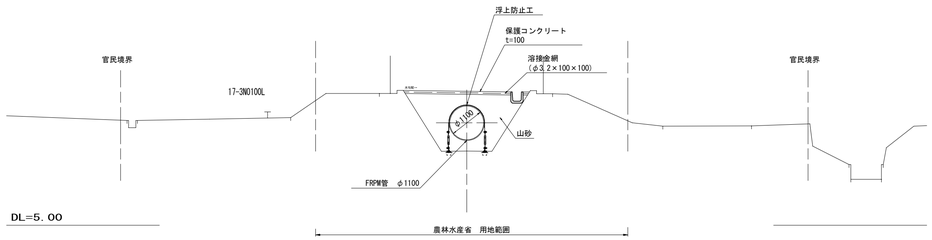

H17-3NO. 103

GH=7. 39
FH=8. 309

D=14. 085

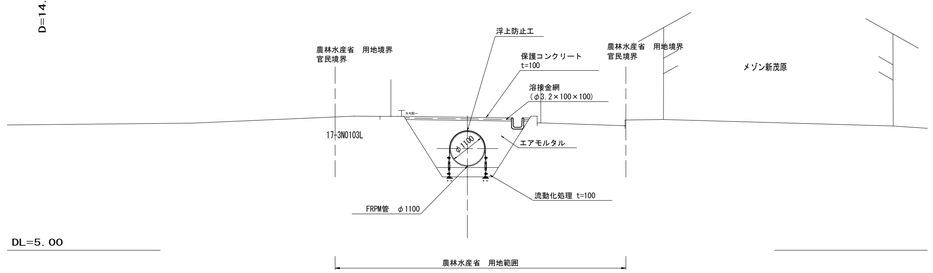

H17-3N099+22. 390

GH=7. 41
FH=8. 332

D=27. 610

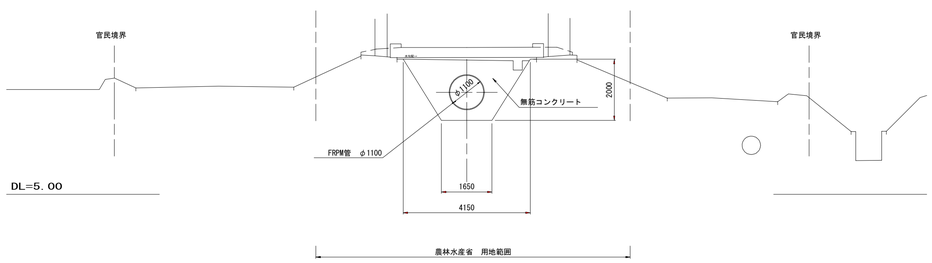

H17-3NO. 102

GH=7. 40
FH=8. 316

D=50. 000

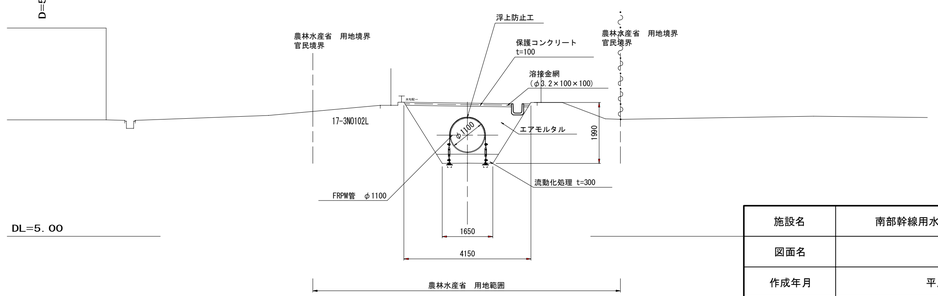

施設名	南部幹線用水路(0312100-1100-20)		
図面名	横断図		
作成年月	平成26年 3月		
縮尺	A1 1:100 A2 1:141	図面番号	9-89/94
作成者	関東農政局 両総農業水利事業所		

H17-3N0. 105

GH=7. 37
FH=8. 296

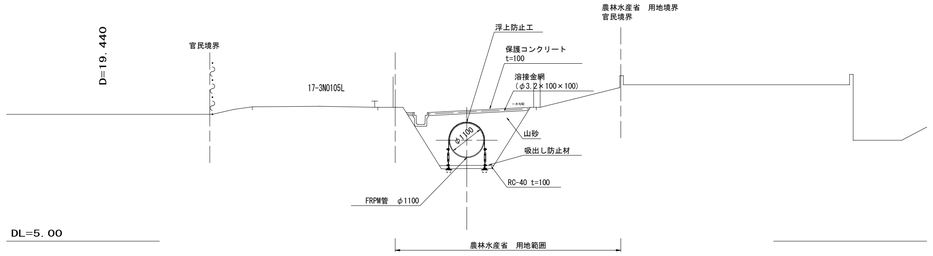

H17-3N0. 107

GH=7. 35
FH=8. 283

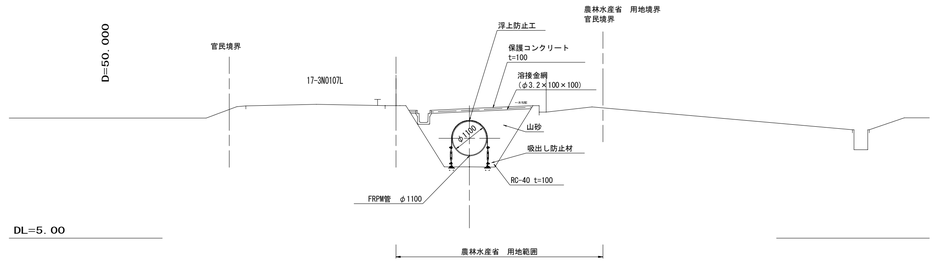

H17-3N0. 104

GH=7. 38
FH=8. 302

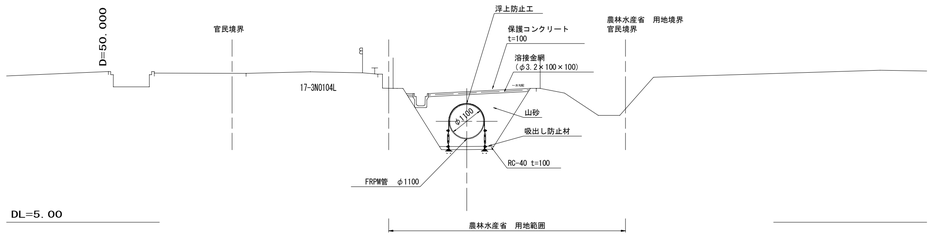

H17-3N0. 106

GH=7. 36
FH=8. 289

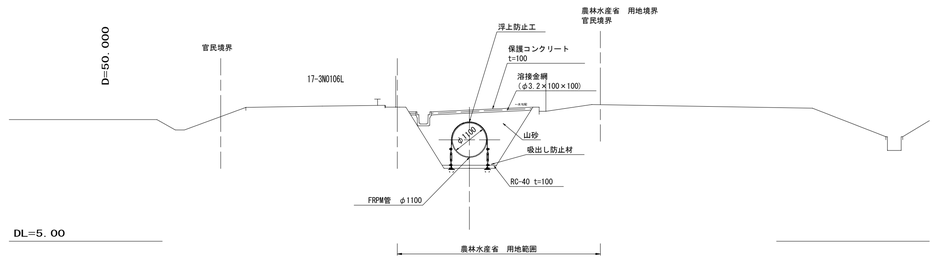

H17-3N0. 103+41. 839
(H17-3N0. 103+42. 60)

GH=7. 37
FH=8. 303

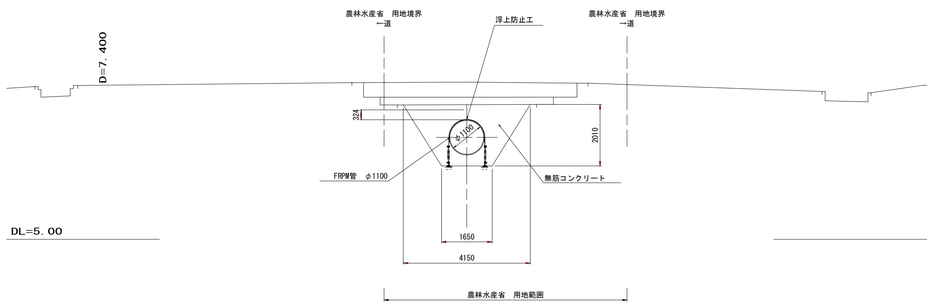

H17-3N0105+19. 44

GH=7. 36
FH=8. 293

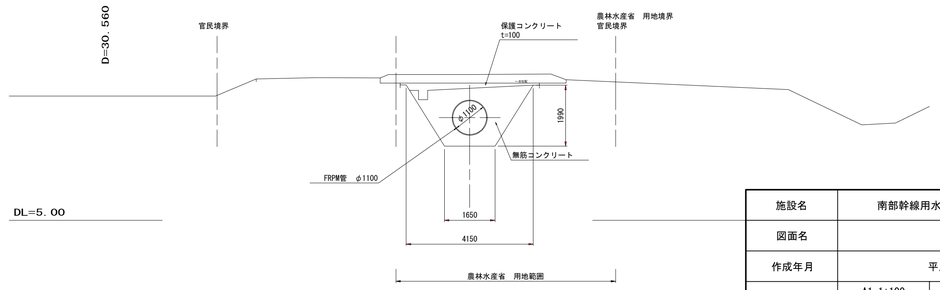

施設名	南部幹線用水路(0312100-1100-20)		
図面名	横断図		
作成年月	平成26年 3月		
縮尺	A1 1:100 A2 1:141	図面番号	9-90/94
作成者	関東農政局　両総農業水利事業所		

H17-3NO.108+49.948
(H17-3NO.109)

GH=7.32
FH=8.270

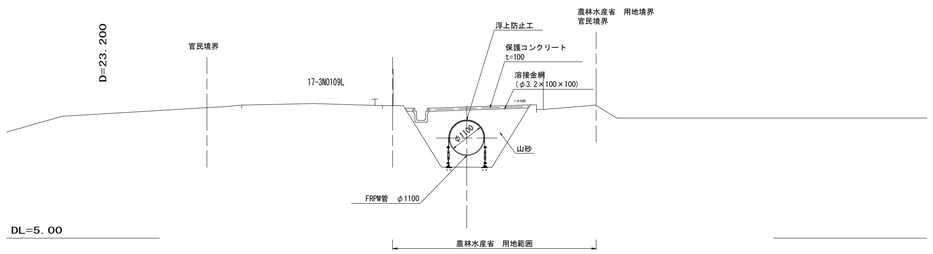

H17-3NO.109+49.912
(H17-3NO.110)

GH=7.32
FH=8.263

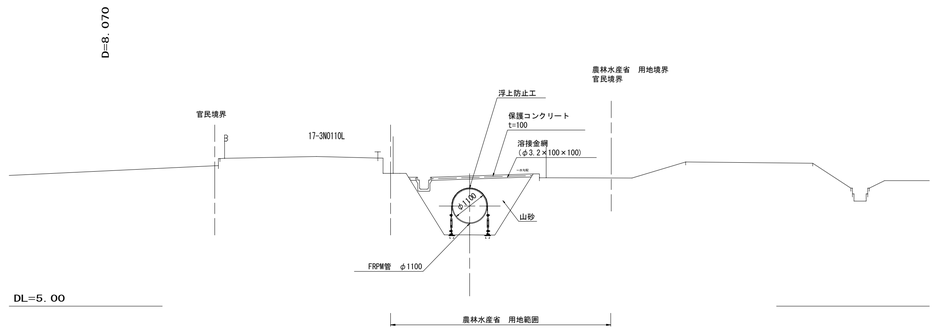

H17-3SP.19
(H17-3IP.19)

GH=7.33
FH=8.274

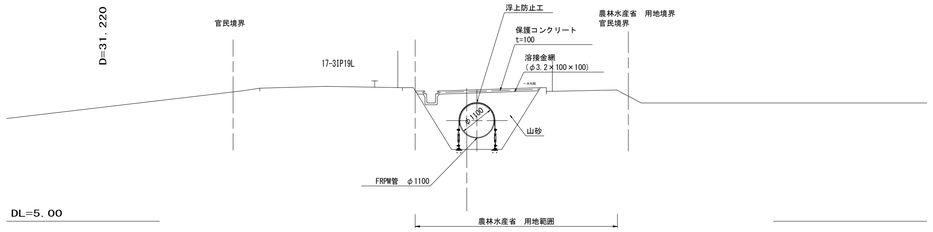

H17-3SP.20
(H17-3IP.20)

GH=7.32
FH=8.266

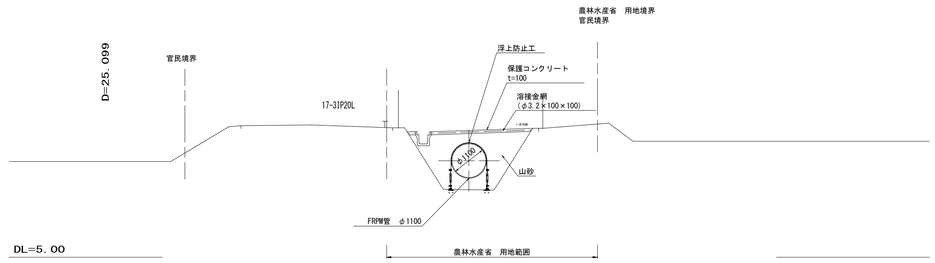

H17-3NO.108

GH=7.33
FH=8.276

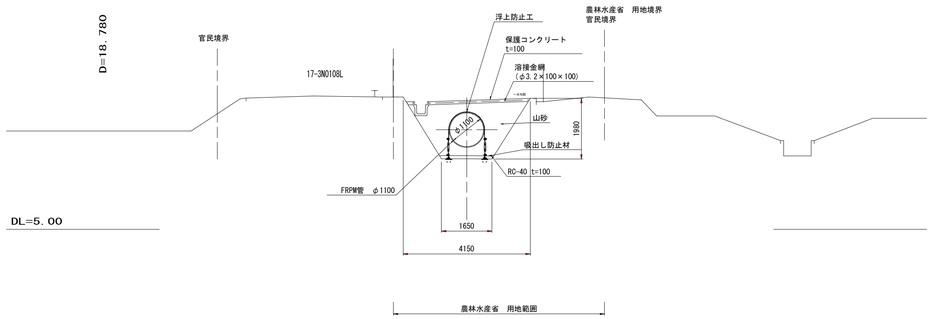

H17-3NO.109+23.150
(H17-3NO.109+23.20)

GH=7.32
FH=8.267

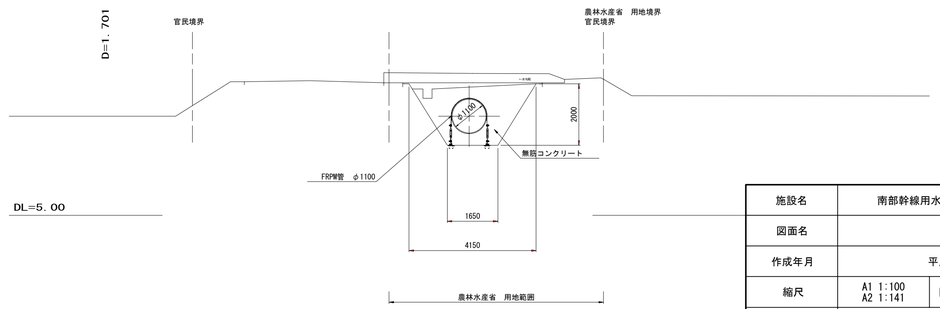

施設名	南部幹線用水路(0312100-1100-20)		
図面名	横断図		
作成年月	平成26年 3月		
縮尺	A1 1:100 A2 1:141	図面番号	9-91/94
作成者	関東農政局　両総農業水利事業所		

H17-3NO.110+49.898
(H17-3NO.111)

GH=7.30
FH=8.257

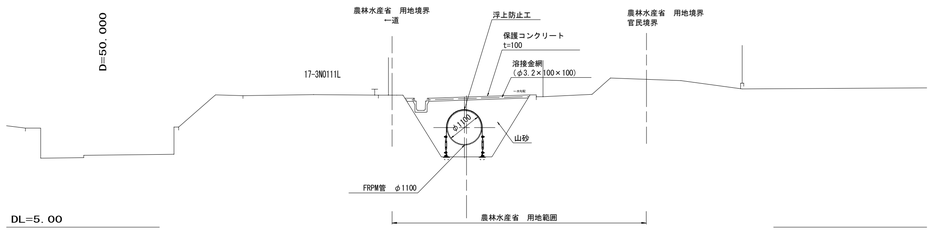

H17-3N0113+33.73

GH=7.26
FH=8.190

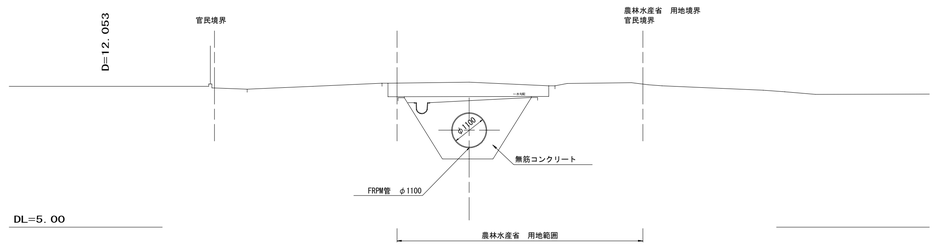

H17-3SP.21
(H17-3IP.21)

GH=7.30
FH=8.257

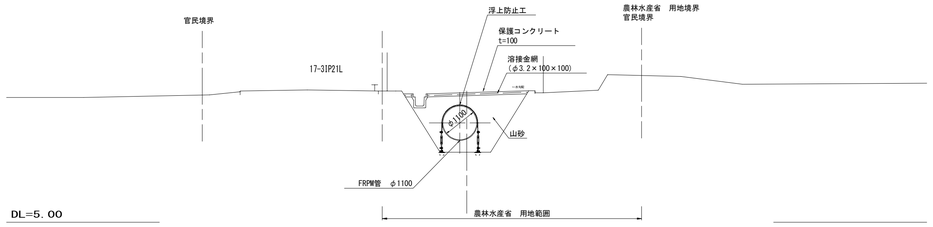

H17-3N0.113

GH=7.28
FH=8.214

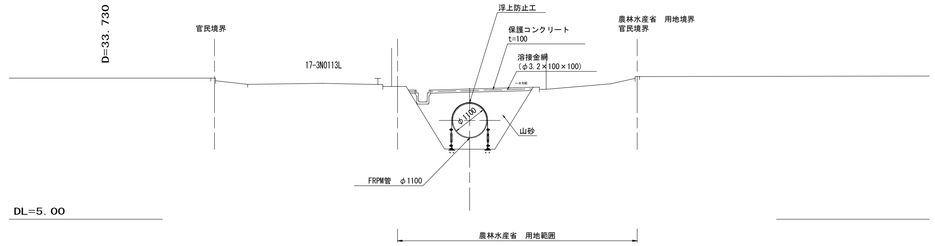

H17-3N0.110+7.982
(H17-3N0.110+8.070)

GH=7.30
FH=8.262

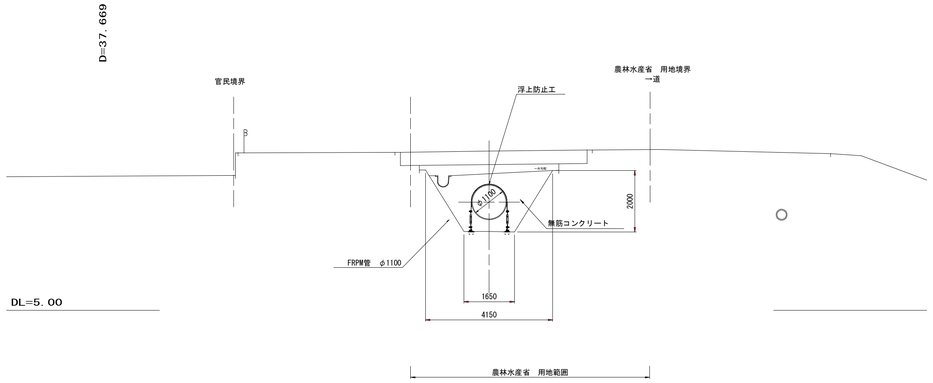

H17-3N0.112

GH=7.37
FH=8.250

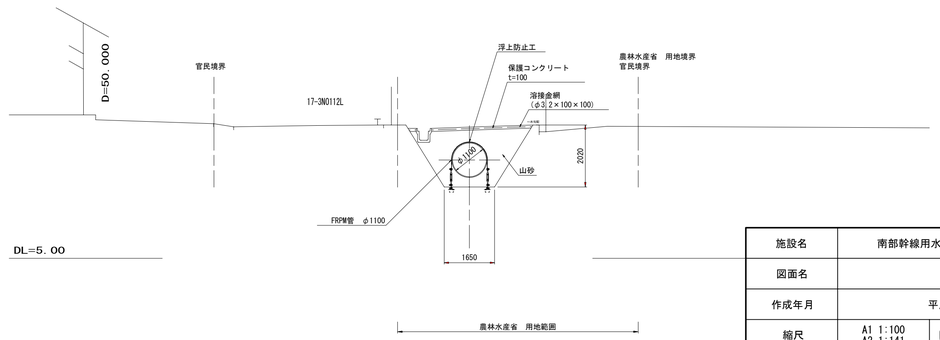

施設名	南部幹線用水路(0312100-1100-20)		
図面名	横断図		
作成年月	平成26年 3月		
縮尺	A1 1:100 A2 1:141	図面番号	9-92/94
作成者	関東農政局　両総農業水利事業所		

南部幹線用水路その５３工事　施工終点

H17-3NO. 114+49. 994
(H17-3NO. 115)

GH=7. 24
FH=9. 860

D=25. 605

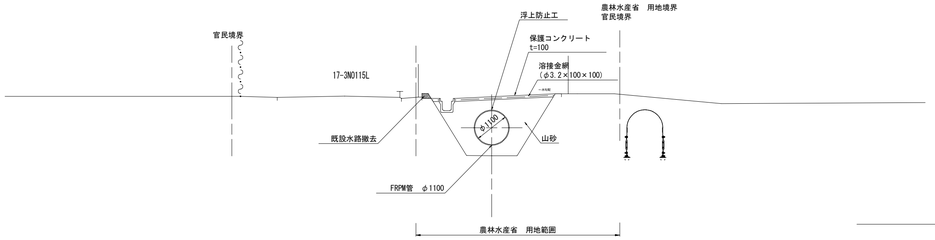

DL=5. 00

H17-3NO. 113+49. 994
(H17-3NO. 114)

GH=7. 24
OFH=8. 176

D=50. 000

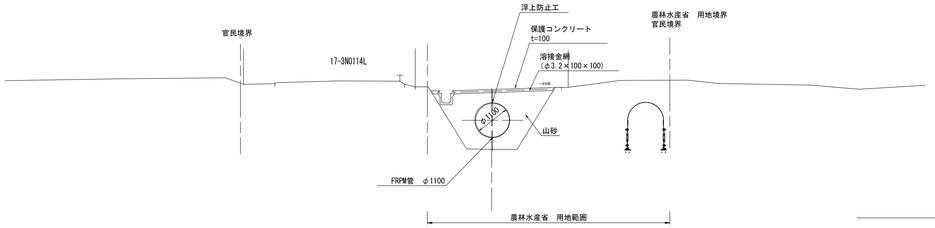

DL=5. 00

H17-3SP. 22
(H17-3IP. 22)

GH=7. 26
FH=8. 182

D=4. 217

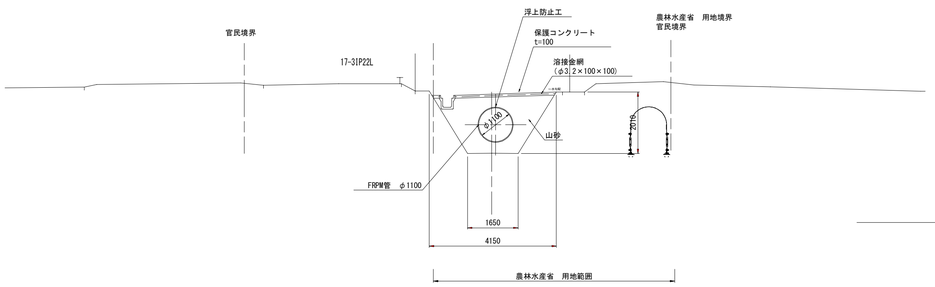

DL=5. 00

施設名	南部幹線用水路(0312100-1100-20)		
図面名	横断図		
作成年月	平成26年 3月		
縮尺	A1 1:100 A2 1:141	図面番号	9-93/94
作成者	関東農政局　両総農業水利事業所		

IP.8

GH=12.07
FH=7.991

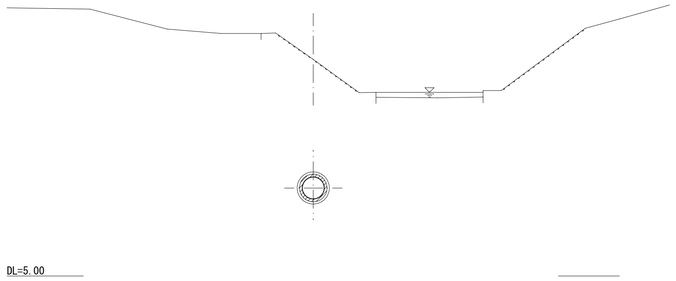

NO.22

GH=13.26
FH=7.983

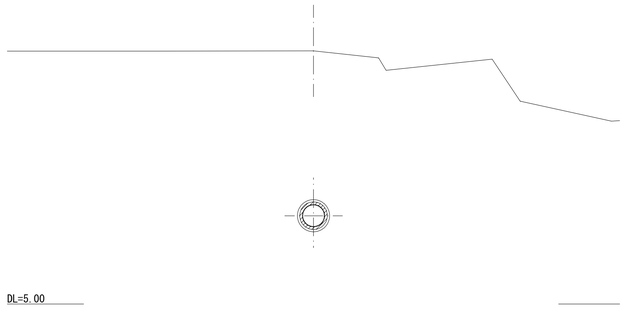

IP.7

GH=13.36
FH=7.970

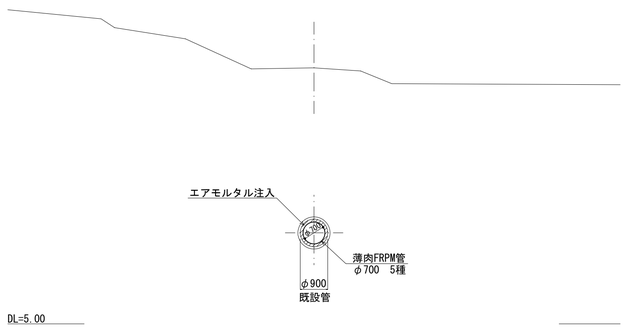

EP.1

GH=17.43
FH=8.012

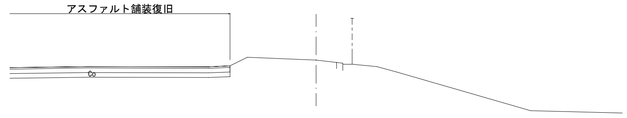

NO.24

GH=15.42
FH=8.009

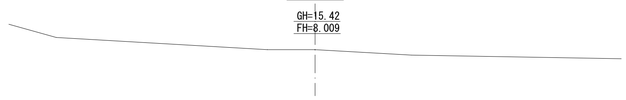

NO.23

GH=12.94
FH=7.996

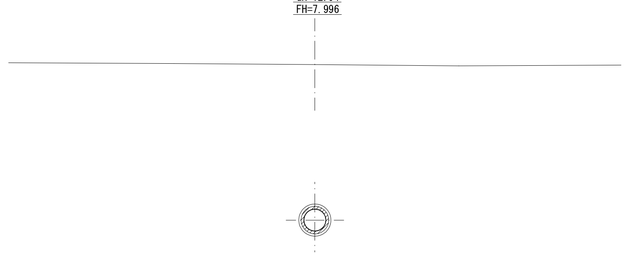

IP.9

GH=13.78
FH=7.993

施設名	南部幹線用水路(0312100-1100-20)		
図面名	横断図		
作成年月	平成26年 3月		
縮尺	A1 1:100 A2 1:141	整理番号	9-94/94
作成者	関東農政局　両総農業水利事業所		