両総農業水利事業　全体位置図

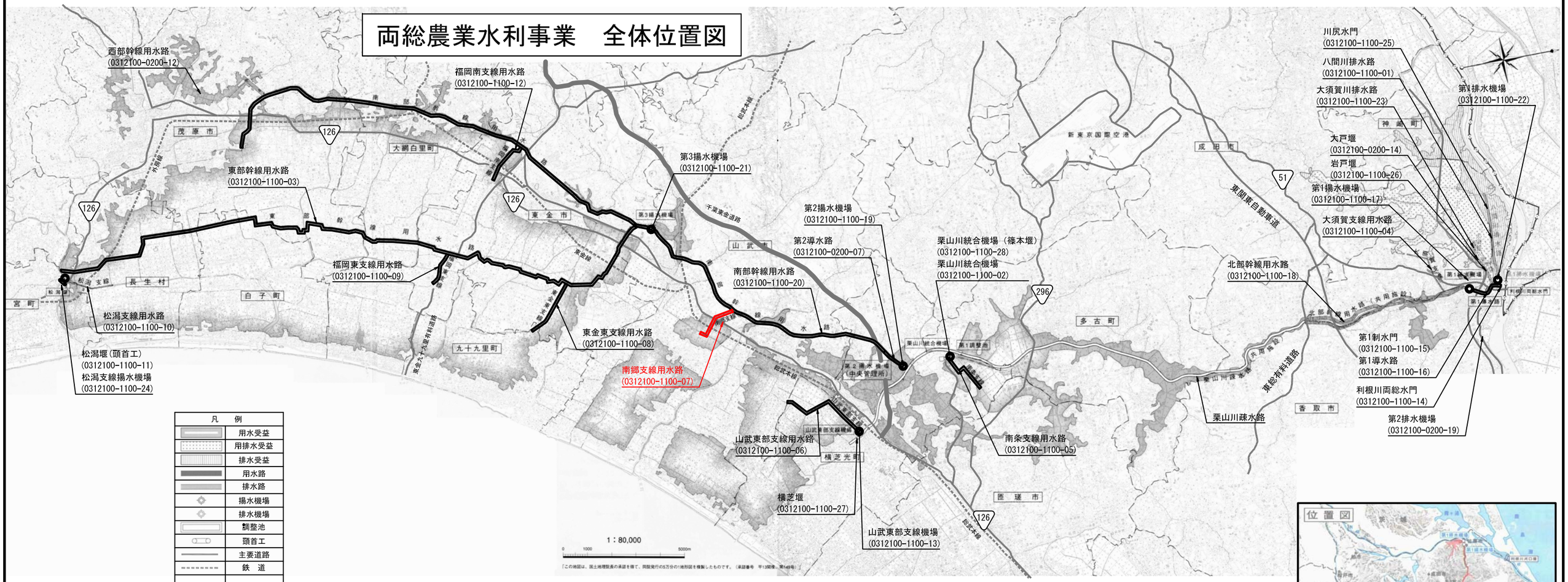

施設名	南郷支線用水路 (0312100-1100-07)		
図面名	全体位置図		
作成年月日	平成26年3月		
縮尺	A1 1：80,000 A2 1：113,137	図面番号	1-1/1
作成者	関東農政局　両総農業水利事業所		

土地改良施設整理台帳付属図面一覧表（1）

番号	施設名	図面番号	名称	番号	施設名	図面番号	名称	番号	施設名	図面番号	名称	備考
3-15	南郷支線用水路	1	全体位置図			8	合流水槽ゲート一般図 （83/105）					
		2	管理用設備模式図			8	合流水槽操作台組立図 （84/105）					
		3	水路路線図			8	始点部接続詳細図 （85/105）					
		4	水理縦断図			8	管理用道路平面図 （86/105～89/105）					
	施設管理図	5	施設図郭割図			8	管理用道路縦断図 （90/105～93/105）					
		6	施設管理図 （1/8～8/8）			8	補強土壁平面図 （94/105）					
		7	管割図 （1/8～8/8）			8	補強土壁展開図 （95/105～98/105）					
		8	標準断面図 （1/105～3/105）			8	排水路工 （99/105～105/105）					
		8	異形管詳細図 （4/105～36/105））			9	横断図 （1/16～16/16）					
		8	スラストブロック工 （37/105～41/105）		用地管理図	10	用地図郭割図					
		8	1-2号空気弁工 （42/105～43/105）			11	用地管理図 （1/11～11/11）					
		8	1-3号空気弁工・1号排泥工 （44/105～45/105）			12	用地管理図（現況平面入り） （1/11～11/11）					
		8	2号空気弁工 （46/105）			13	用地境界標識設置図 （1/6～6/6）					
		8	2号排泥工 （47/105）			14	転写連続図 （1/11～11/11）					
		8	3号空気弁工 （48/105）			15	占・使用図 （1/11～11/11）					
		8	3号排泥工 （49/105）									
		8	4号空気弁工 （50/105）									
		8	2号制水弁工・5号空気弁工 （51/105）									
		8	早船分水工・5-2号空気弁工 （52/105～54/105）									
		8	B1制水弁・B2空気弁工 （55/105～56/105）									
		8	空気弁・排泥工 （57/105～58/105）									
		8	南郷1号分水工・調圧水槽他一般図 （59/105）									
	用地管理図	8	南郷1号分水工 （60/105～62/105）									
		8	南郷1号調圧水槽基礎工 （63/105）									
		8	南郷1号調圧水槽工 （64/105～72/105）									
		8	南郷1号制御弁計装図 （73/105～75/105）									
		8	南郷1号分水工・調圧水槽安全施設工 （76/105～77/105）									
		8	接続桝工 （78/105）									
		8	南郷支線分水工 （79/105～80/105）									
		8	合流水槽工 （81/105～82/105）									

土地改良施設整理台帳付属図面一覧表（2）

番号	施設名	図面番号	名称	番号	施設名	図面番号	名称	番号	施設名	図面番号	名称	備考
3-15	南郷支線用水路	1	全体位置図			8	合流水槽ゲート一般図 （83/105）					
		2	管理用設備模式図			8	合流水槽操作台組立図 （84/105）					
		3	水路路線図			8	始点部接続詳細図 （85/105）					
		4	水理縦断図			8	管理用道路平面図 （86/105～89/105）					
	施設管理図	5	施設図郭割図			8	管理用道路縦断図 （90/105～93/105）					
		6	施設管理図 （1/8～8/8）			8	補強土壁平面図 （94/105）					
		7	管割図 （1/8～8/8）			8	補強土壁展開図 （95/105～98/105）					
		8	標準断面図 （1/105～3/105）			8	排水路工 （99/105～105/105）					
		8	異形管詳細図 （4/105～36/105））			9	横断図 （1/16～16/16）					
		8	スラストブロック工 （37/105～41/105）		用地管理図	10	用地図郭割図					
		8	1-2号空気弁工 （42/105～43/105）			11	用地管理図 （1/11～11/11）					
		8	1-3号空気弁工・1号排泥工 （44/105～45/105）			12	用地管理図（現況平面入り） （1/11～11/11）					
		8	2号空気弁工 （46/105）			13	用地境界標識設置図 （1/6～6/6）					
		8	2号排泥工 （47/105）			14	転写連続図 （1/11～11/11）					
		8	3号空気弁工 （48/105）			15	占・使用図 （1/11～11/11）					
		8	3号排泥工 （49/105）									
		8	4号空気弁工 （50/105）									
		8	2号制水弁工・5号空気弁工 （51/105）									
		8	早船分水工・5-2号空気弁工 （52/105～54/105）									
		8	B1制水弁・B2空気弁工 （55/105～56/105）									
		8	空気弁・排泥工 （57/105～58/105）									
		8	南郷1号分水工・調圧水槽他一般図 （59/105）									
	用地管理図	8	南郷1号分水工 （60/105～62/105）									
		8	南郷1号調圧水槽基礎工 （63/105）									
		8	南郷1号調圧水槽工 （64/105～72/105）									
		8	南郷1号制御弁計装図 （73/105～75/105）									
		8	南郷1号分水工・調圧水槽安全施設工 （76/105～77/105）									
		8	接続桝工 （78/105）									
		8	南郷支線分水工 （79/105～80/105）									
		8	合流水槽工 （81/105～82/105）									

両総農業水利事業　管理用設備模式図

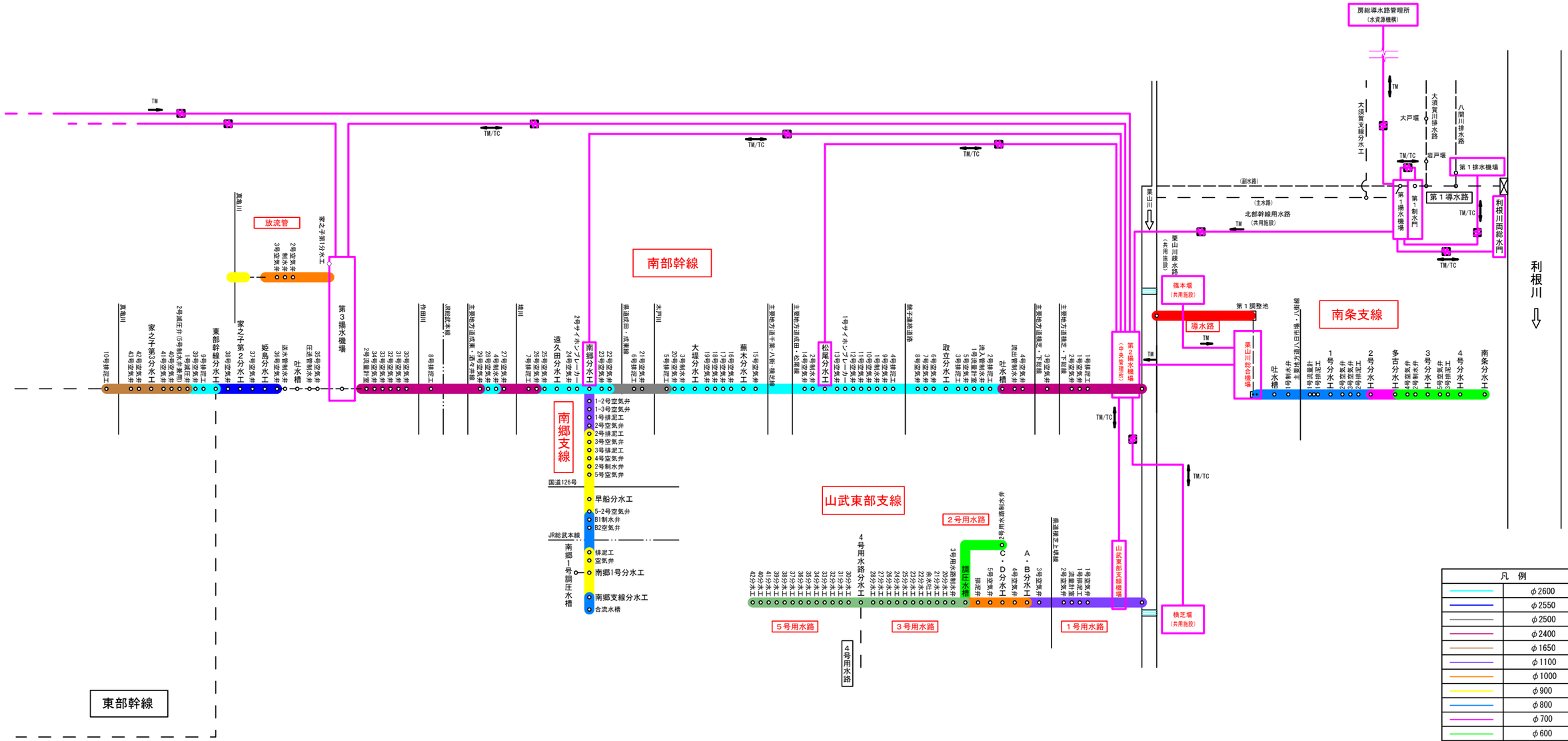

施設名	両総農業水利事業		
図面名	管理用設備模式図		
作成年月	平成26年 3月		
縮尺	――	図面番号	2-1/1
作成者	関東農政局　両総農業水利事業所		

水路路線図

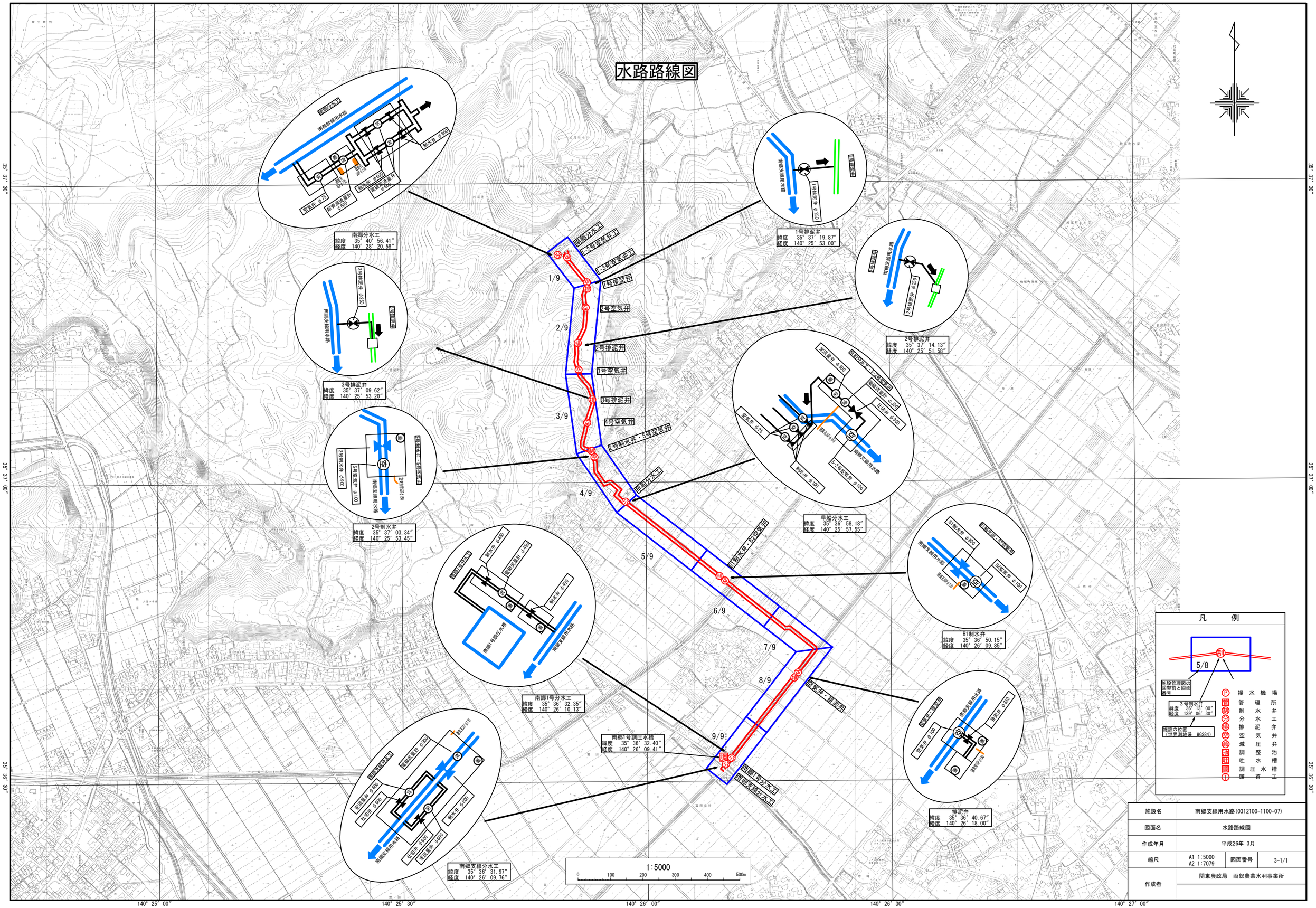

施設名	南郷支線用水路(0312100-1100-07)		
図面名	水路路線図		
作成年月	平成26年 3月		
縮尺	A1 1:5000 A2 1:7079	図面番号	3-1/1
作成者	関東農政局　両総農業水利事業所		

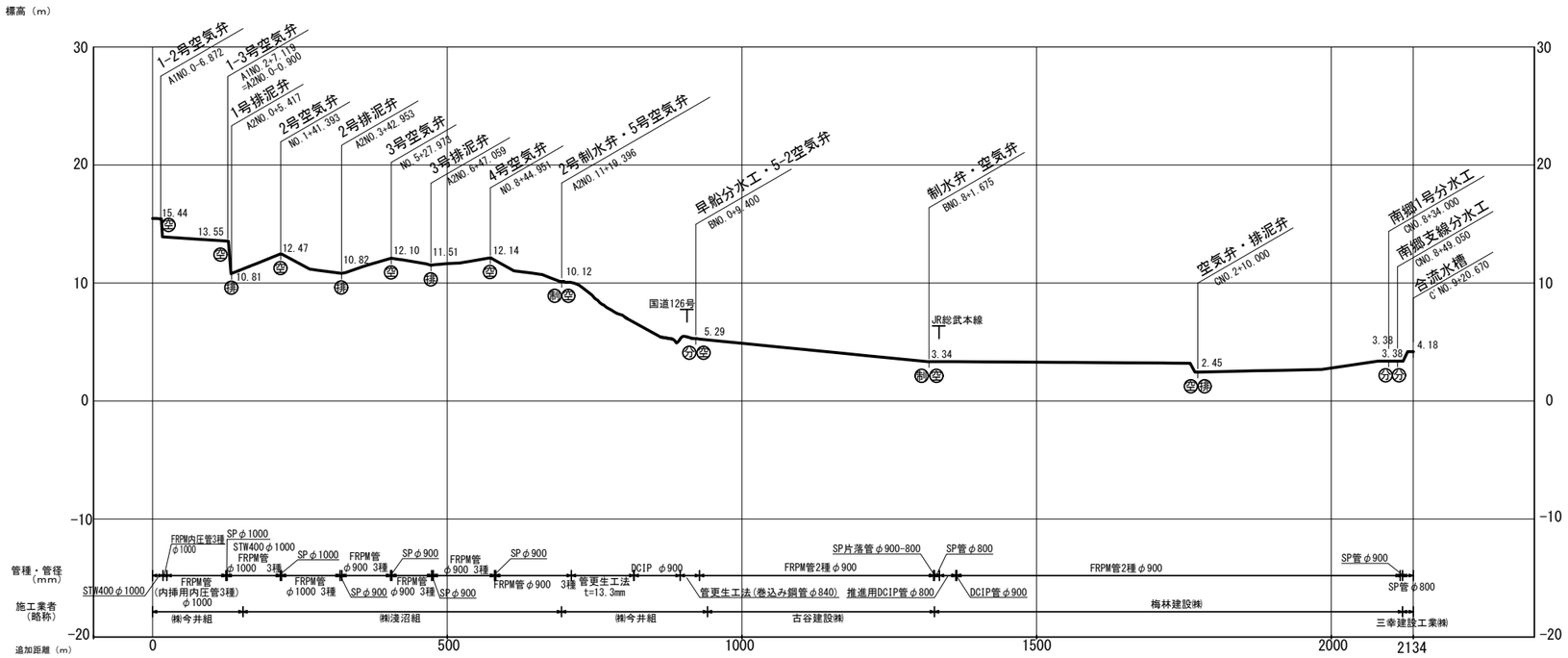

凡　例

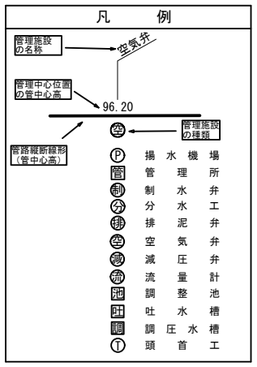

施設名	南郷支線用水路(0312100-1100-07)		
図面名	水理縦断図		
作成年月	平成26年 3月		
縮尺	A1 H=1:5000 V=1:250　A2 H=1:7079 V=1:353	図面番号	4-1/1
作成者	関東農政局　両総農業水利事業所		

施設図郭割図

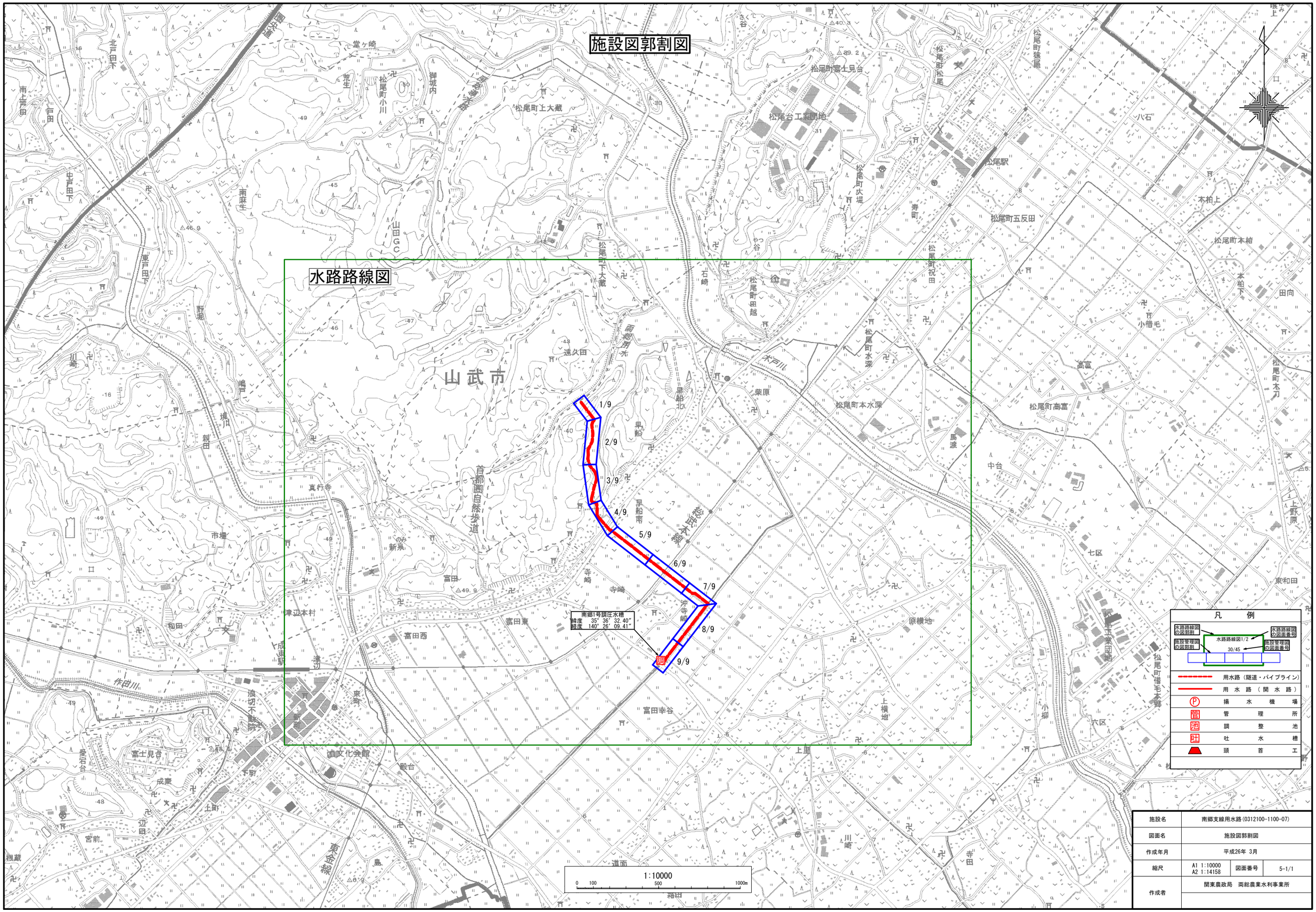

施設名	南郷支線用水路(0312100-1100-07)		
図面名	施設図郭割図		
作成年月	平成26年 3月		
縮尺	A1 1:10000 A2 1:14158	図面番号	5-1/1
作成者	関東農政局　両総農業水利事業所		

縦断図 V=1:100 H=1:500

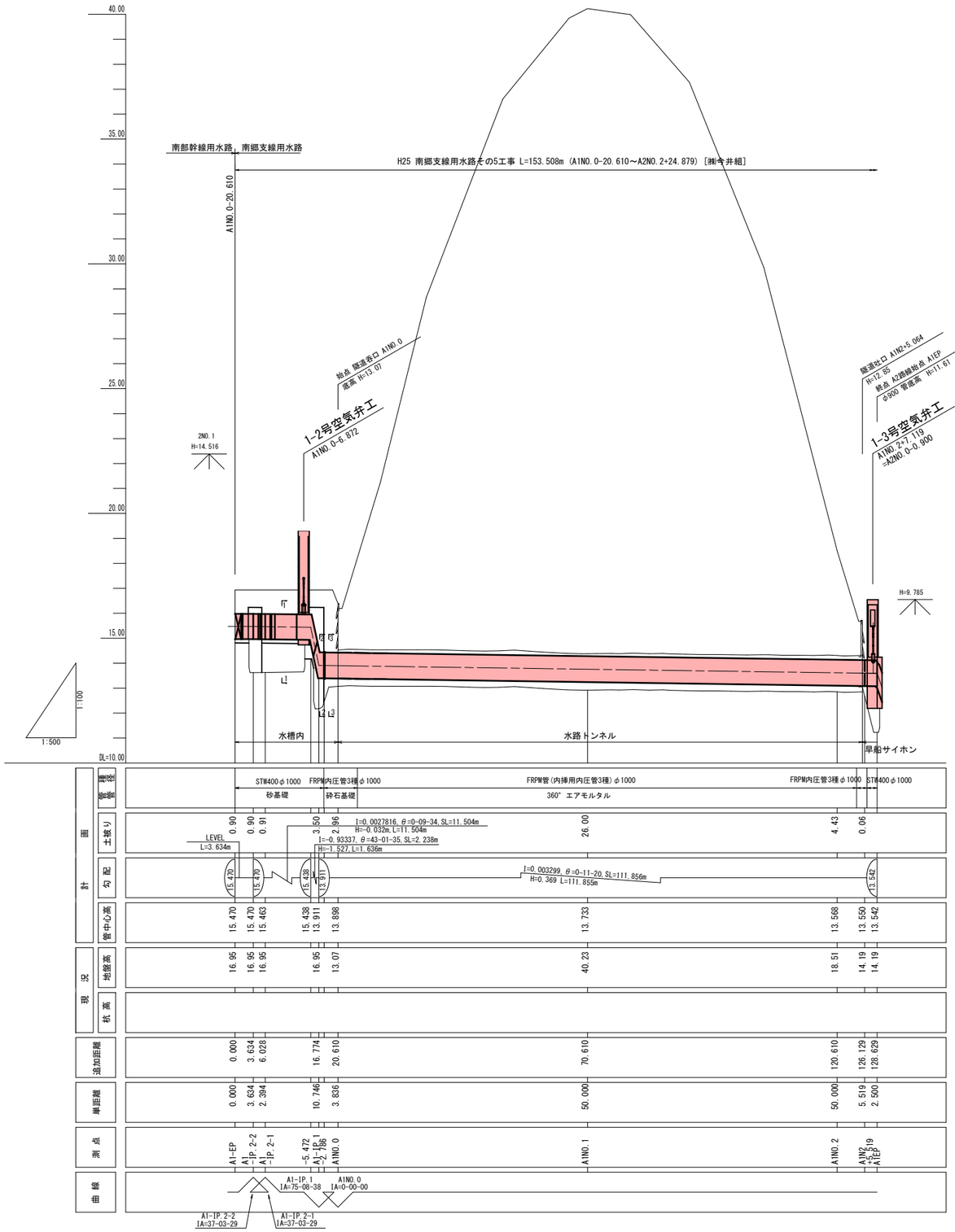

平面図 S=1:500

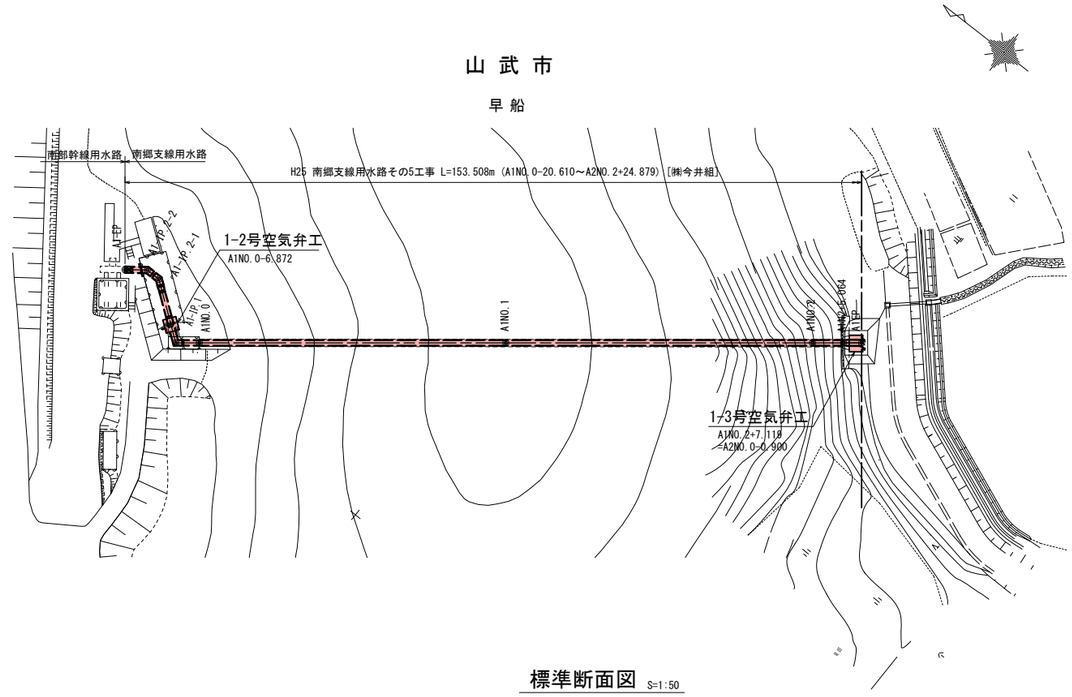

標準断面図 S=1:50

1－1

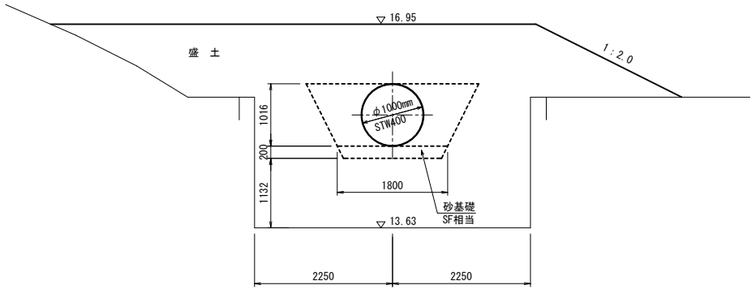

2－2

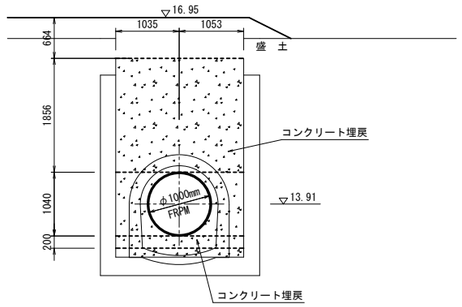

3－3

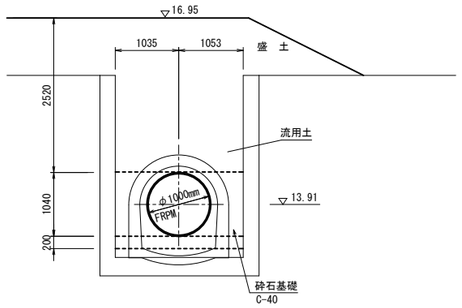

トンネル区間

A1NO.0～A1NO.2+5.064

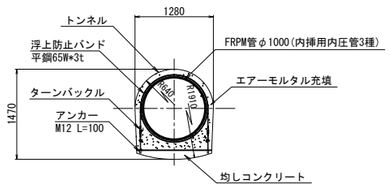

施設名	南郷支線用水路(0312100-1100-07)		
図面名	施設管理図		
作成年月	平成26年 3月		
縮尺	A1 図示	図面番号	6-1/9
作成者	関東農政局 両総農業水利事業所		

平面図 S=1:500

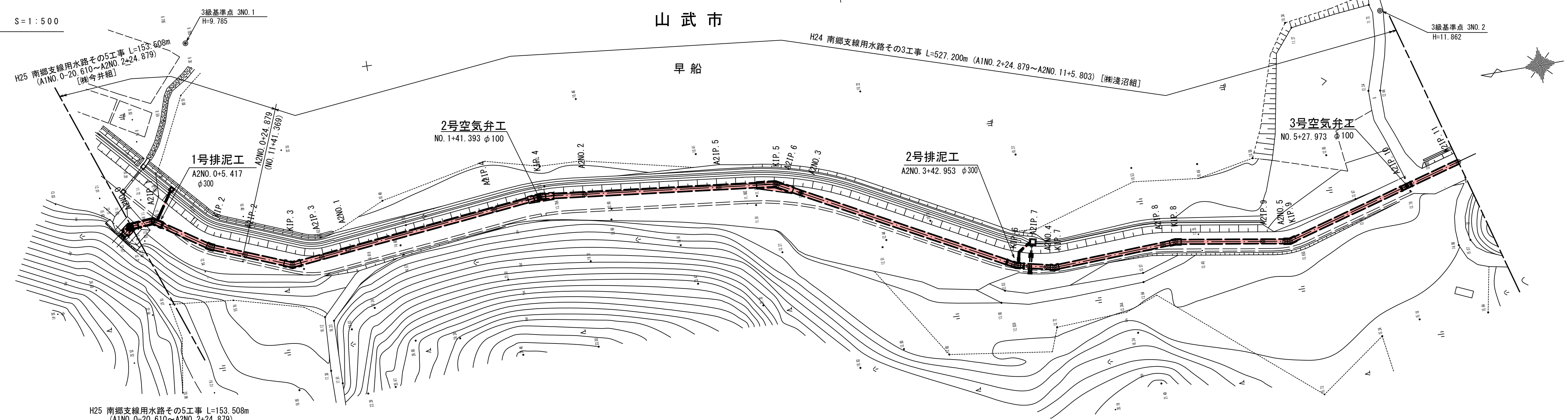

縦断図 V=1:100 H=1:500

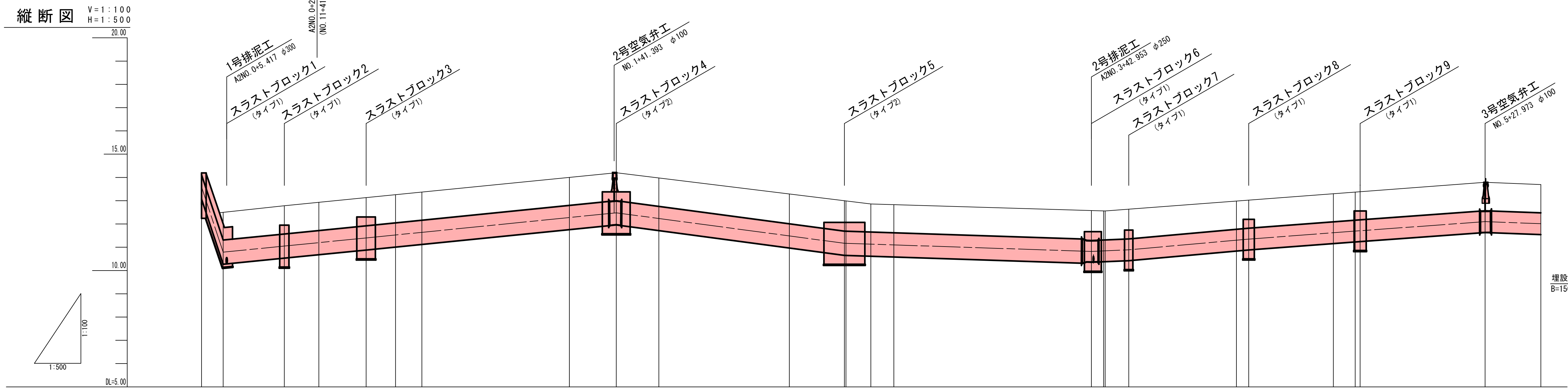

管種・管径: SPφ1000 t=6.0 / FRPM管φ1000 3種 (砂基礎, 砕石基礎) / SPφ1000 t=6.0 / FRPM管φ1000 3種 (砕石基礎, 砂基礎) / SPφ900 t=6.0 / FRPM管φ900 3種 (砂基礎) / SPφ900 t=6.0

勾配: i=-0.589672 θ=30-31-36 SL=5.418m H=2.752, L=4.667m; i=0.019755 θ=1-7-54 SL=13.164m H=0.26 L=13.161m; i=0.019887 θ=1-8-21 SL=17.602m H=0.35 L=17.599m; i=0.020070 SL=53.823m L=53.812m; i=-0.026701 SL=49.078m L=49.061m; i=-0.006583 SL=53.170m L=53.169m; i=0.008695 SL=8.051m L=8.051m; i=0.017805 SL=25.840m L=25.836m; i=0.015013 SL=23.983m L=23.980m; i=0.014497 SL=26.905m L=26.902m; i=-0.007367 SL=19.005m L=19.004m

測点	計画 土被り	計画 管中心高	現況 地盤高	現況 杭高	追加距離	単距離
A2NO.0	0.15	13.542	11.61		128.629	0.000
A2IP.1	1.19	10.790	11.76		133.296	4.667
KIP.2	1.21	11.050			146.457	13.161
+7.051		11.190			153.508	7.416
A2IP.2	1.21	11.197	12.19		153.873	
KIP.3	1.21	11.400			164.056	10.183
A2IP.3	1.21	11.527	12.68		170.389	6.333
A2NO.1	1.21	11.641	13.14		176.065	5.676
A2IP.4	1.20	12.278	13.37		207.816	31.751
KIP.4	1.20	12.480			217.868	10.052
A2NO.2	1.22	12.235	12.83		227.045	9.177
A2IP.5	1.28	11.486	11.08		255.126	28.081
KIP.5	1.31	11.170			266.929	11.803
A2IP.6	1.30	11.168	11.56		267.275	0.346
+44.743	1.21	11.133			272.625	5.350
A2NO.3	1.21	11.100	11.84		277.595	4.970
KIP.6	1.29	10.820			320.098	42.503
A2IP.7	1.25	10.843	12.36		322.737	2.639
+45.486	1.25	10.846			323.081	0.344
A2NO.4	1.27	10.875	12.32		326.464	3.383
KIP.7	1.28	10.890			328.149	1.685
A2IP.8	1.21	11.302	13.39		351.317	23.168
KIP.8	1.21	11.350			353.985	2.668
A2IP.9	1.21	11.624	13.37		372.210	18.225
A2NO.5	1.21	11.694	13.67		376.894	4.684
KIP.9	1.21	11.710			377.965	1.071
A2IP.10	1.22	12.100	13.79		404.867	26.902
A2IP.11	1.21	12.012	13.34		416.870	12.003

曲線: NO.0 IA=33-47-50; IP.1 IA=38-12-13; KIP.2 IA=-11-44-18; KIP.3 IA=-27-49-36; KIP.4 IA=12-21-33; KIP.5 IA=21-38- 9; KIP.6 IA=-15-17-5; KIP.7 IA=-15-17-4; KIP.8 IA=11-38-22; KIP.9 IA=-24-56-41

標準断面図 S=1:100
A2NO.0~A2NO.0+24.879

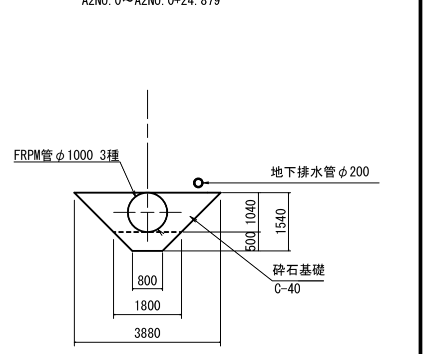

標準断面図 S=1:100
A2NO.0+24.879~KIP.3

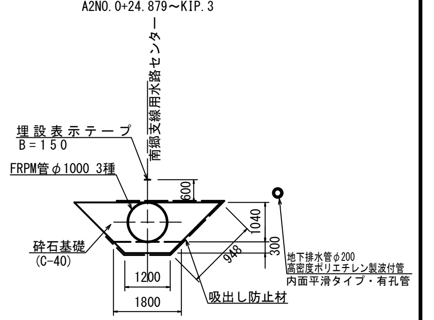

標準断面図 S=1:100
KIP.3~A2NO.11+5.803

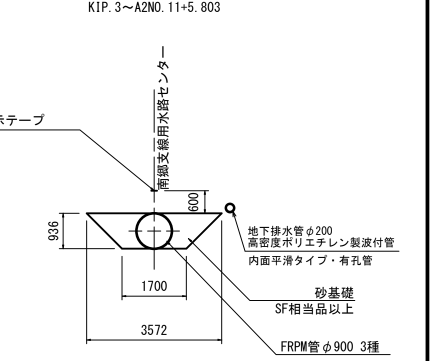

施設名	南郷支線用水路(0312100-1100-07)		
図面名	施設管理図		
作成年月	平成26年 3月		
縮尺	A1 図示	図面番号	6-2/9
作成者	関東農政局 両総農業水利事業所		

平面図 S=1:500

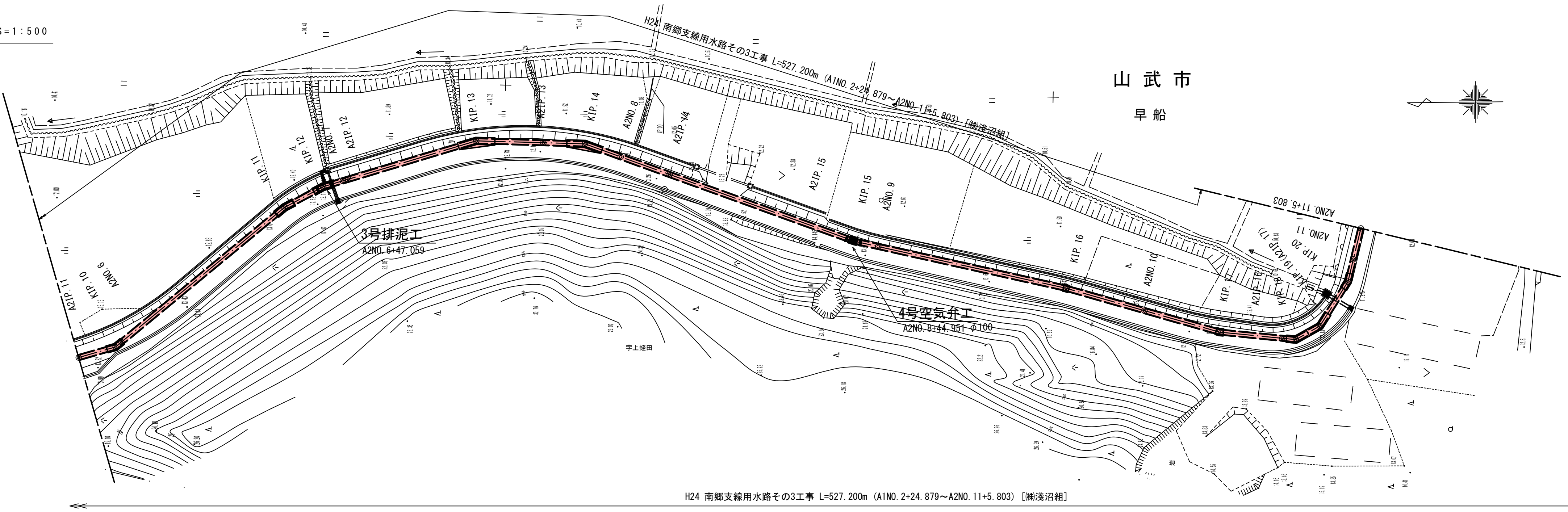

縦断図 V=1:100 H=1:500

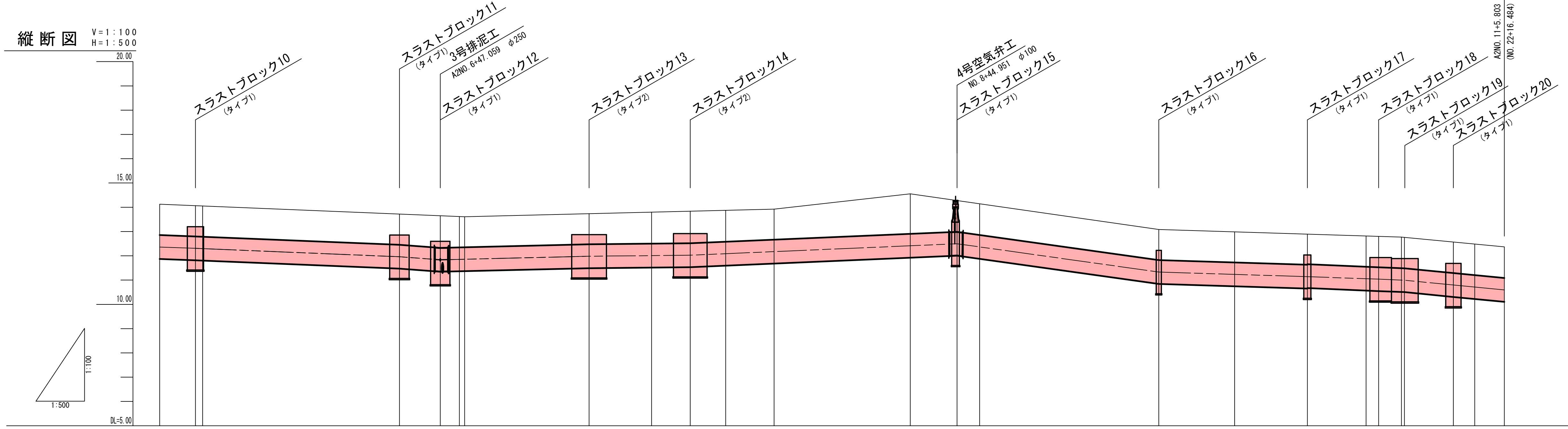

管種・管径: FRPM管φ900 3種 砂基礎 (A2IP.11～KIP.12付近) / SPφ900 t=6.0 (KIP.12) / FRPM管φ900 3種 砂基礎 / SPφ900 t=6.0 (KIP.15) / FRPM管φ900 3種 砂基礎

測点	追加距離	単距離	土被り	管中心高	地盤高
A2IP.11	416.870	12.003	1.21	12.012	13.34
KIP.10	423.871	7.001	1.21	11.960	
A2NO.6	425.289	1.418	1.21	11.948	13.32
KIP.11	463.887	38.598	1.21	11.630	
KIP.12	471.898	8.011	1.26	11.510	
A2NO.7	475.653	3.755	1.21	11.528	12.47
A2IP.12	476.671	1.018	1.20	11.533	12.48
KIP.13	501.089	24.418	1.20	11.650	
A2IP.13	513.352	12.263	1.24	11.675	12.05
KIP.14	520.932	7.580	1.26	11.690	
A2NO.8	527.878	6.946	1.24	11.750	12.33
A2IP.14	537.378	9.500	1.20	11.831	12.55
A2IP.15	564.106	26.728	1.57	12.061	13.25
KIP.15	573.279	9.173	1.23	12.140	
A2NO.9	577.699	4.420	1.23	12.016	13.39
KIP.16	612.841	35.142	1.20	11.030	
A2NO.10	627.720	14.879	1.20	10.938	12.15
KIP.17	641.986	14.266	1.20	10.850	
A2IP.16	653.494	11.508	1.21	10.768	12.41
KIP.18	655.958	2.464	1.21	10.750	
+32.710	660.430	4.472	1.22	10.715	
KIP.19 (A2IP.17)	661.022	0.592	1.21	10.710	11.99
KIP.20	670.626	9.604	1.22	10.520	
A2NO.11	674.821	4.195	1.22	10.439	11.82
+5.803	680.624	5.803		10.328	

杭高: (記載なし)

勾配:
- i=-0.007367 SL=19.005m L=19.004m
- 11.960
- i=-0.008247 SL=40.017m L=40.016m
- 11.630
- i=0.014979 SL=8.012m L=8.011m
- 11.510
- i=0.004796 SL=29.191 L=29.191m
- 11.650
- i=0.002016 SL=19.843m L=19.843m
- 11.690
- i=0.008596 SL=52.349m L=52.347m
- 12.140
- i=-0.028057 SL=39.578m L=39.562m
- 11.030
- i=-0.006176 SL=29.145m L=29.145m
- 10.850
- i=-0.007157 SL=13.972m L=13.972m
- 10.750
- i=-0.007899 SL=5.064m L=5.064m
- 10.710
- i=-0.019783 SL=9.605m L=9.604m
- 10.520
- i=-0.019227 SL=20.808m L=20.804m

曲線:
- KIP.10 IA=-23-33-45
- KIP.11 IA=11-26-15
- KIP.12 IA=11-26-15
- KIP.13 IA=18-16-12
- KIP.14 IA=18-16-13
- KIP.15 IA=-7-19-21
- KIP.16 IA= 3-24- 4
- KIP.17 IA=-10-17-35
- KIP.18 IA=-34-58-32
- KIP.19 IA=-28-23-19
- KIP.20 IA=-18-40-10

標準断面図 S=1:100

KIP.3～A2NO.11+5.803

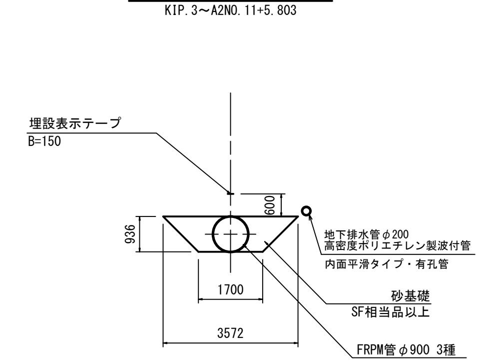

施設名	南郷支線用水路(0312100-1100-07)		
図面名	施設管理図		
作成年月	平成26年 3月		
縮尺	A1 図示	図面番号	6-3/9
作成者	関東農政局 両総農業水利事業所		

平面図 S=1:500

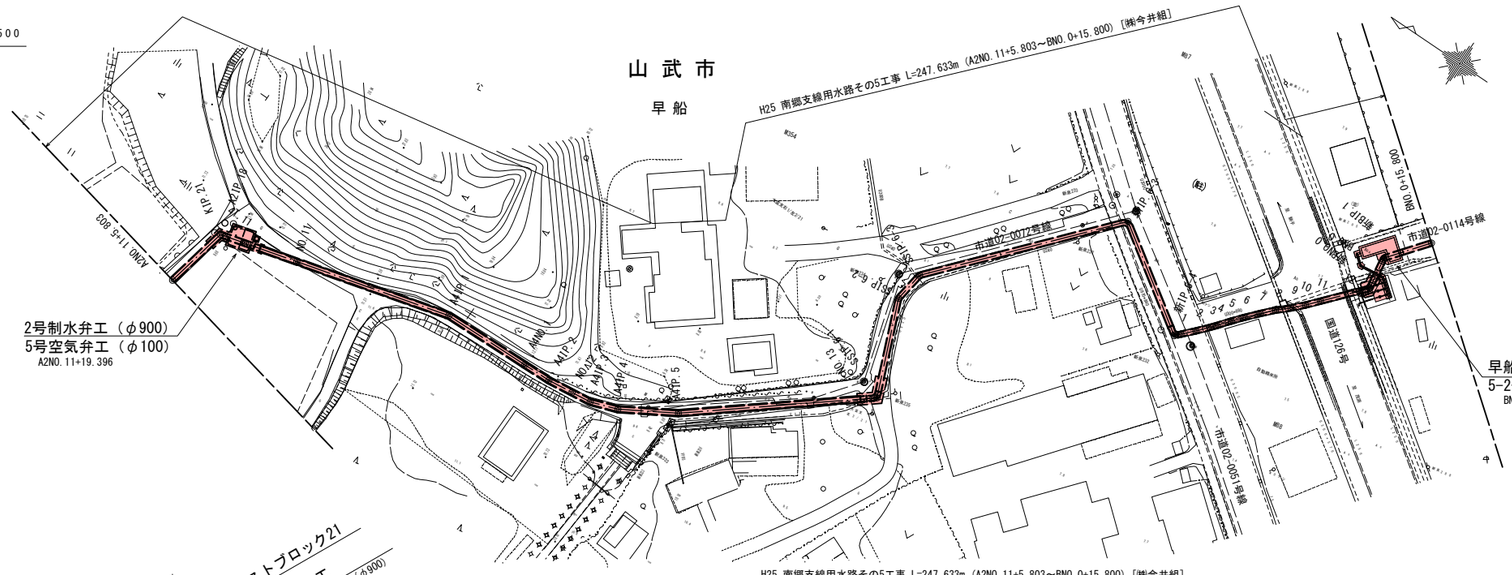

中心線線形図 S=1:100

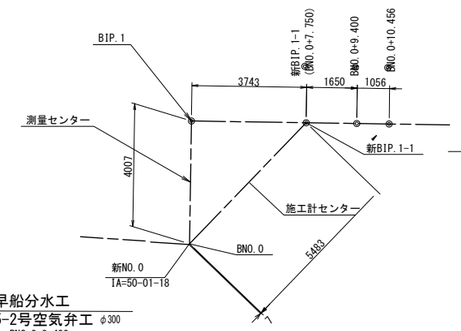

縦断図 V=1:100 H=1:500

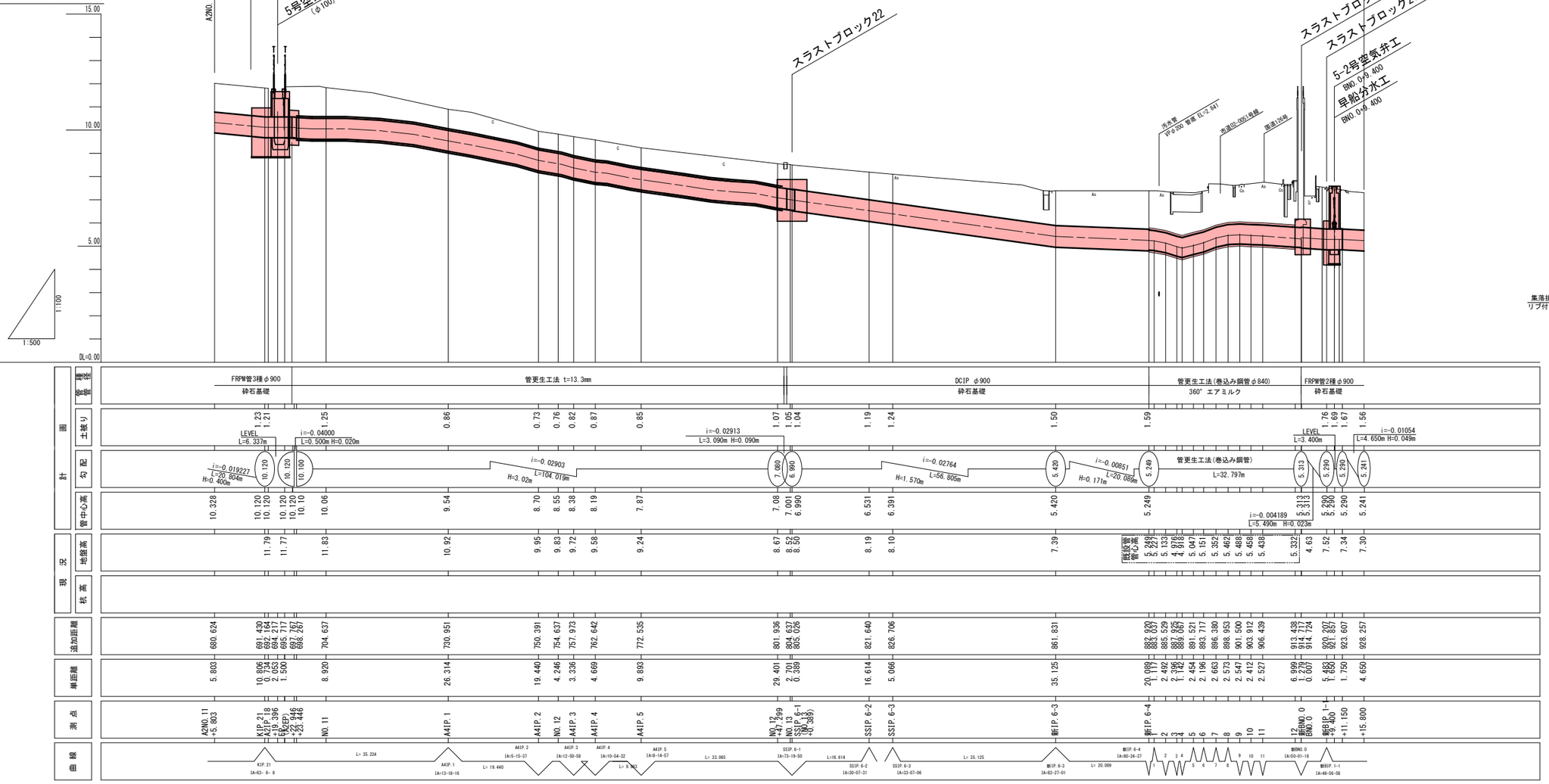

標準断面図 S=1:100

A2NO.11+5.803～A2NO.11+22.446

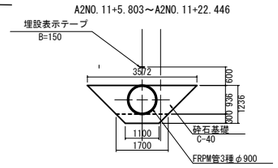

(市道下) 管更生工(反転工法)

A2NO.11+22.446～SSIP.6-1-1.700

※反転工法及び材料寸法は参考値であり、工法を指定するものではない

SSIP.6-1-1.700～SSIP.6-3+25.900
新IP.6-3 ～新IP.6-4

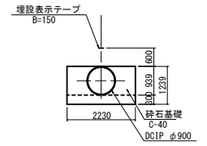

SSIP.6-3+25.900～SSIP.6-3+27.400

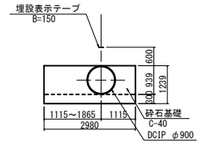

SSIP.6-3+27.400～新IP.6-3

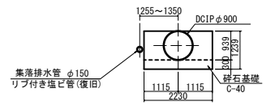

集落排水管センターとの離隔は想定である。

(国道下) 管更生工(巻込み鋼管)

新IP.6-4～新BNO.0

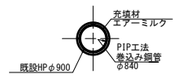

新BNO.0～BN.0+15.800

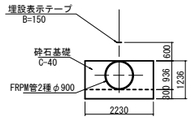

施設名	南郷支線用水路(0312100-1100-07)		
図面名	施設管理図		
作成年月	平成26年 3月		
縮尺	A1 図示	図面番号	6-4/9
作成者	関東農政局 両総農業水利事業所		

平面図 S=1:500

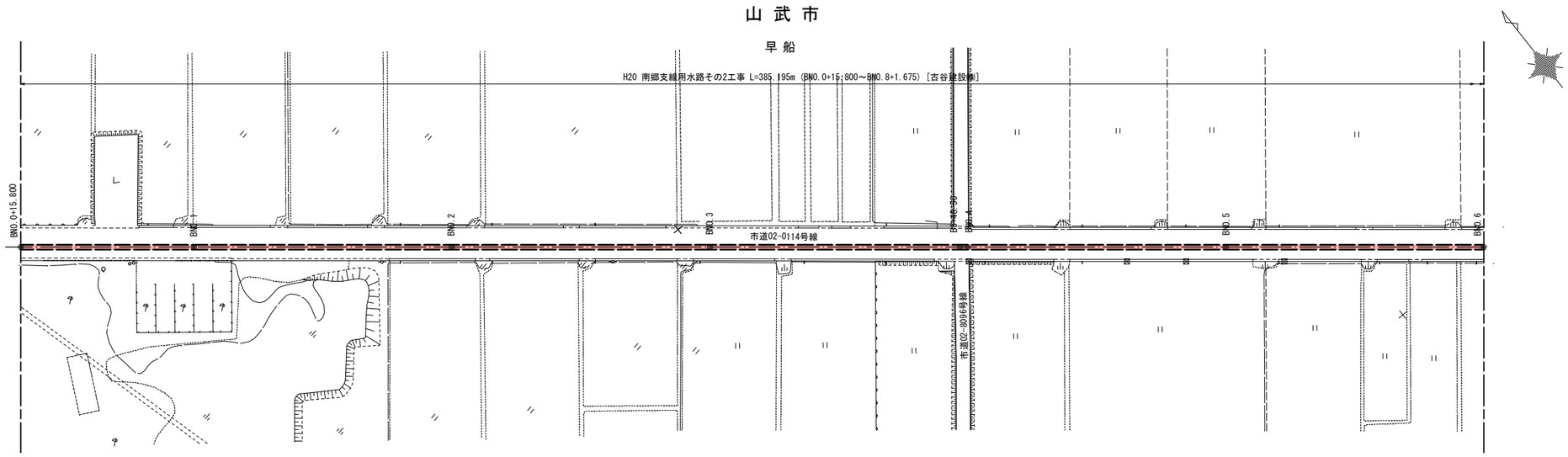

縦断図 V=1:100 H=1:500

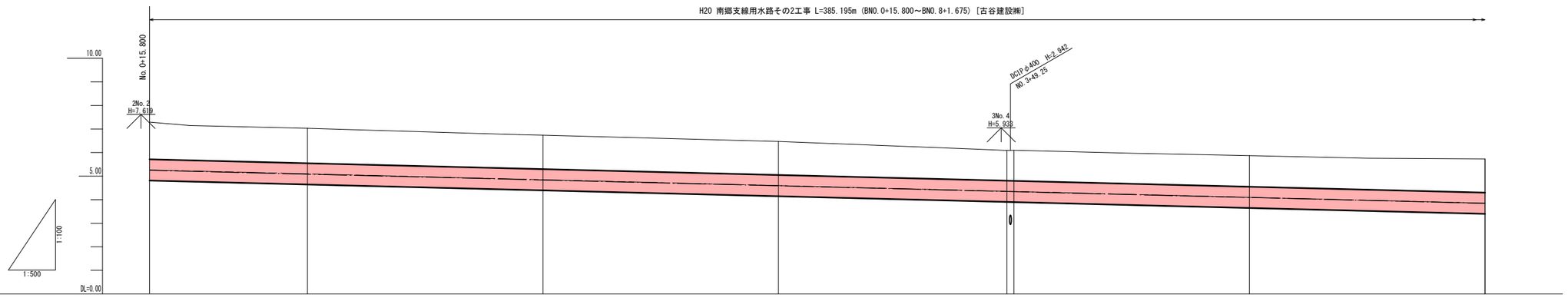

計画	管種・種径	FRPM管2種φ900 基礎材 SF相当						
計画	土被り	1.56	1.49	1.45	1.44	1.28 1.30	1.32	1.43
計画	勾配	5.241	I=-0.00492326, θ=0-16-55, SL=385.725m H=1.899m, L=385.720m					
計画	管中心高	5.241	5.105	4.855	4.604	4.361 4.353	4.103	3.852
現況	地盤高	7.30	7.05	6.75	6.49	6.09 6.10	5.87	5.73
現況	切高							
追加距離		928.257	962.457	1012.457	1062.457	1110.957 1112.457	1162.457	1212.457
単距離		4.650	34.200	50.000	50.000	48.500 1.500	50.000	50.000
測点		+15.800	BNO.1	BNO.2	BNO.3	BC+48.50 BNO.4	BNO.5	BNO.6
曲線								

標準断面図 S=1:100

FRPMφ900
NO.0+15.800～BNO.6

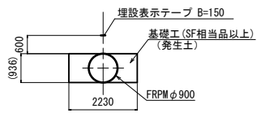

※(　)は参考値。

施設名	南郷支線用水路(0312100-1100-07)		
図面名	施設管理図		
作成年月	平成26年 3月		
縮尺	A1 図示	図面番号	6-5/9
作成者	関東農政局　両総農業水利事業所		

平面図 S=1:500

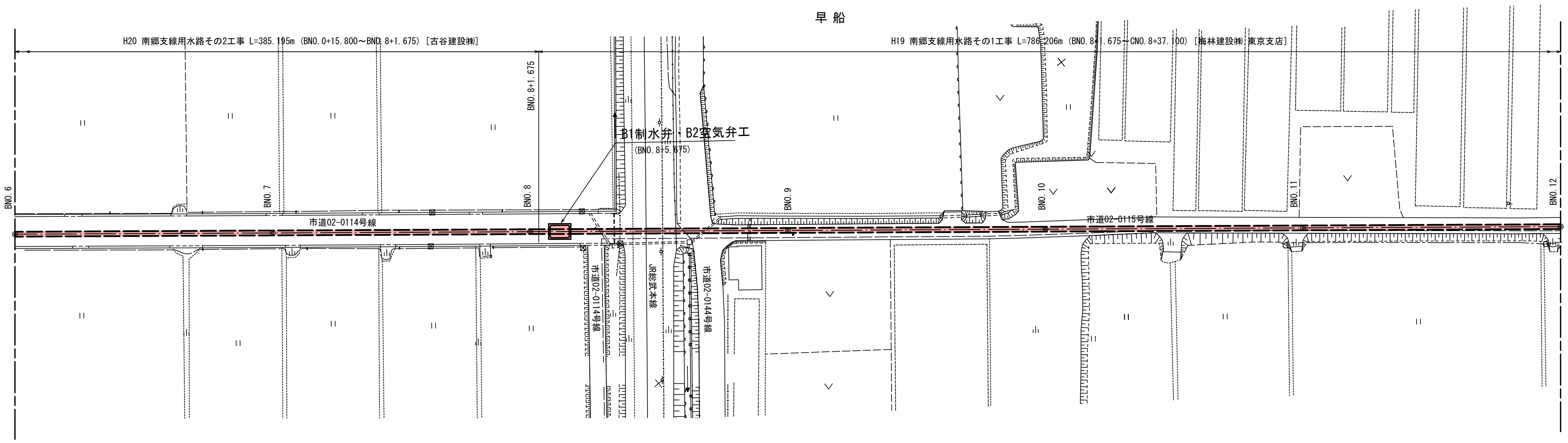

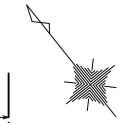

縦断図 V=1:100 H=1:500

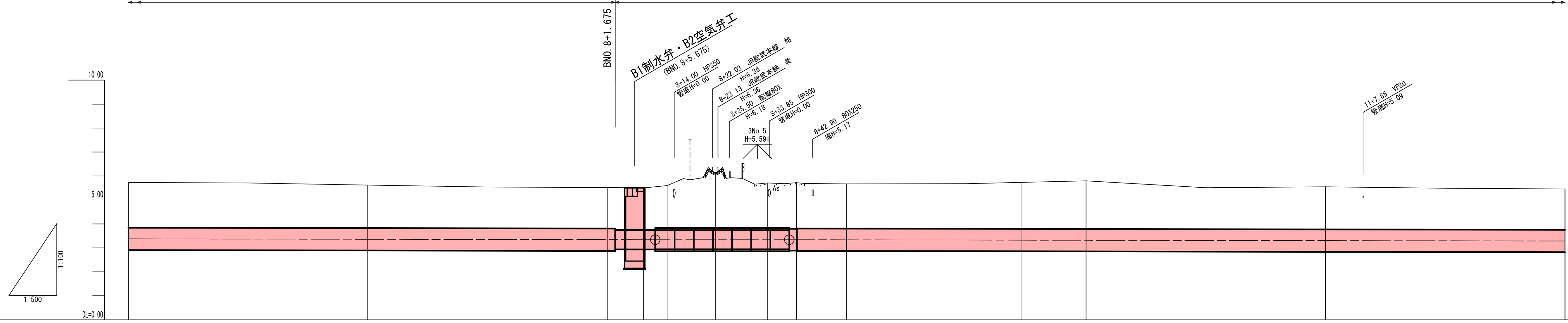

計画 管種・管径: FRPM管2種φ900 基礎材 SF相当 (BNO.6～BNO.8) / SP片落管φ900-800 / SP管φ800 砕石基礎 / 推進用DCIP管φ800 / DCIP管φ900 / FRPM管2種φ900 基礎材 SF相当

計画 勾配: I=0.00501435, θ=0-17-14, SL=388.475m H=1.948m, L=388.475m / I=-0.00023952 θ=0-00-49, SL=8.350m H=-0.002, L=8.350m / 3.342 / 3.340 / LEVEL L=28.00m / 3.340 / I=0.000334, θ=0-01-09, SL=314.042m H=0.105m, L=314.042m

測点	土被り	管中心高	地盤高	杭高	追加距離	単距離	曲線
BNO.6	1.43	3.852	5.73		1212.457	50.000	
BNO.7	1.57	3.361	5.62		1262.457	50.000	
BNO.8	1.77	3.350	5.52		1312.457	50.000	
+1.675		3.342			1313.977	1.520	
B8+7.63	1.75	3.341	5.50		1320.087	6.110	
B8+10.025	1.73	3.340	5.55		1322.482	2.395	
B8+12.50	1.77	3.340	5.60		1324.957	2.475	
B8+22.58	2.31	3.340	6.14		1335.037	10.080	
B8+33.50	1.88	3.340	5.71		1345.957	10.920	
B8+38.025	1.95	3.340	5.72		1350.482	4.525	
B8+39.585	1.97	3.339	5.72		1352.042	1.560	
BNO.9	1.87	3.336	5.67		1362.457	10.415	
BNO.10	2.01	3.319	5.80		1412.457	50.000	
BNO.11	1.78	3.303	5.55		1462.457	50.000	
BNO.12	1.71	3.286	5.46		1512.457	50.000	

標準断面図 S=1:100

FRPMφ900
BNO.6～BNO.8
B8+39.585～BNO.12

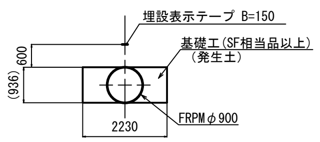

※( )は参考値。

SPφ800
BNO.8+1.675～B8+10.025

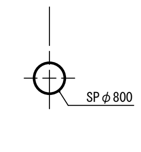

DCIPφ800 (推進部)
B8+10.025～B8+38.025

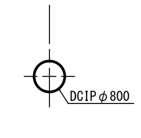

DCIPφ900
B8+38.025～B8+39.585

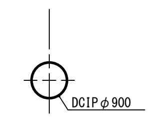

施設名	南郷支線用水路(0312100-1100-07)		
図面名	施設管理図		
作成年月	平成26年 3月		
縮尺	A1 図示	図面番号	6-6/9
作成者	関東農政局 両総農業水利事業所		

平面図 S=1:500

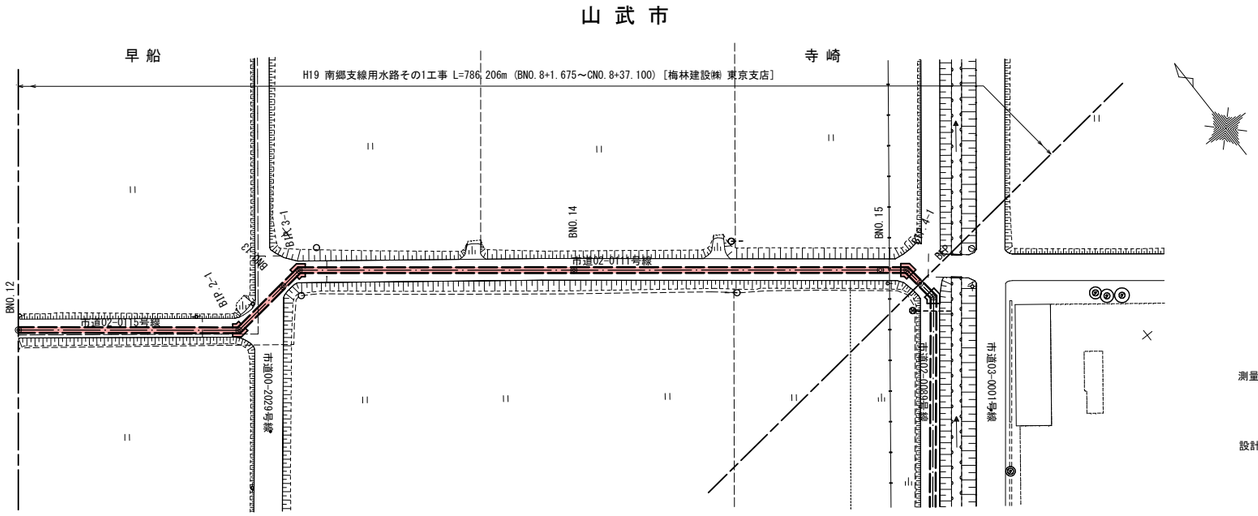

中心線線形図 S=1/200

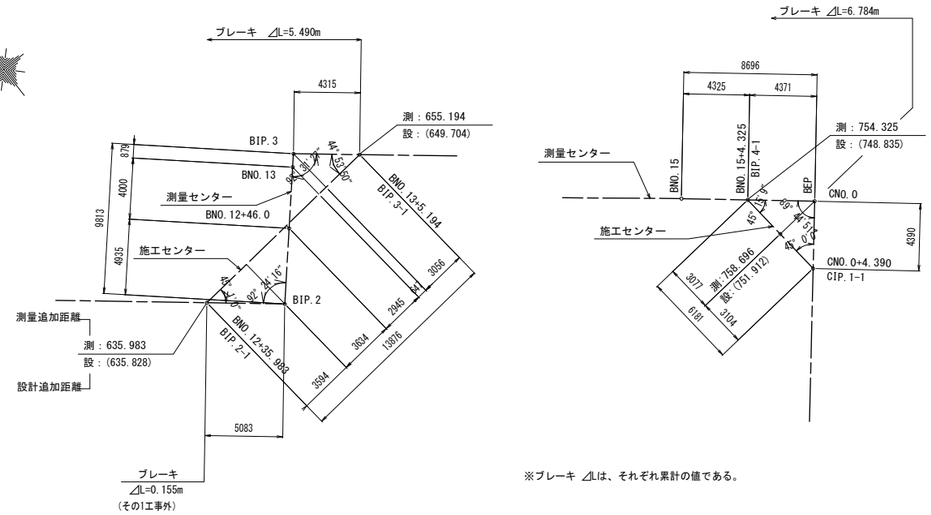

※ブレーキ ⊿Lは、それぞれ累計の値である。

縦断図 V=1:100 H=1:500

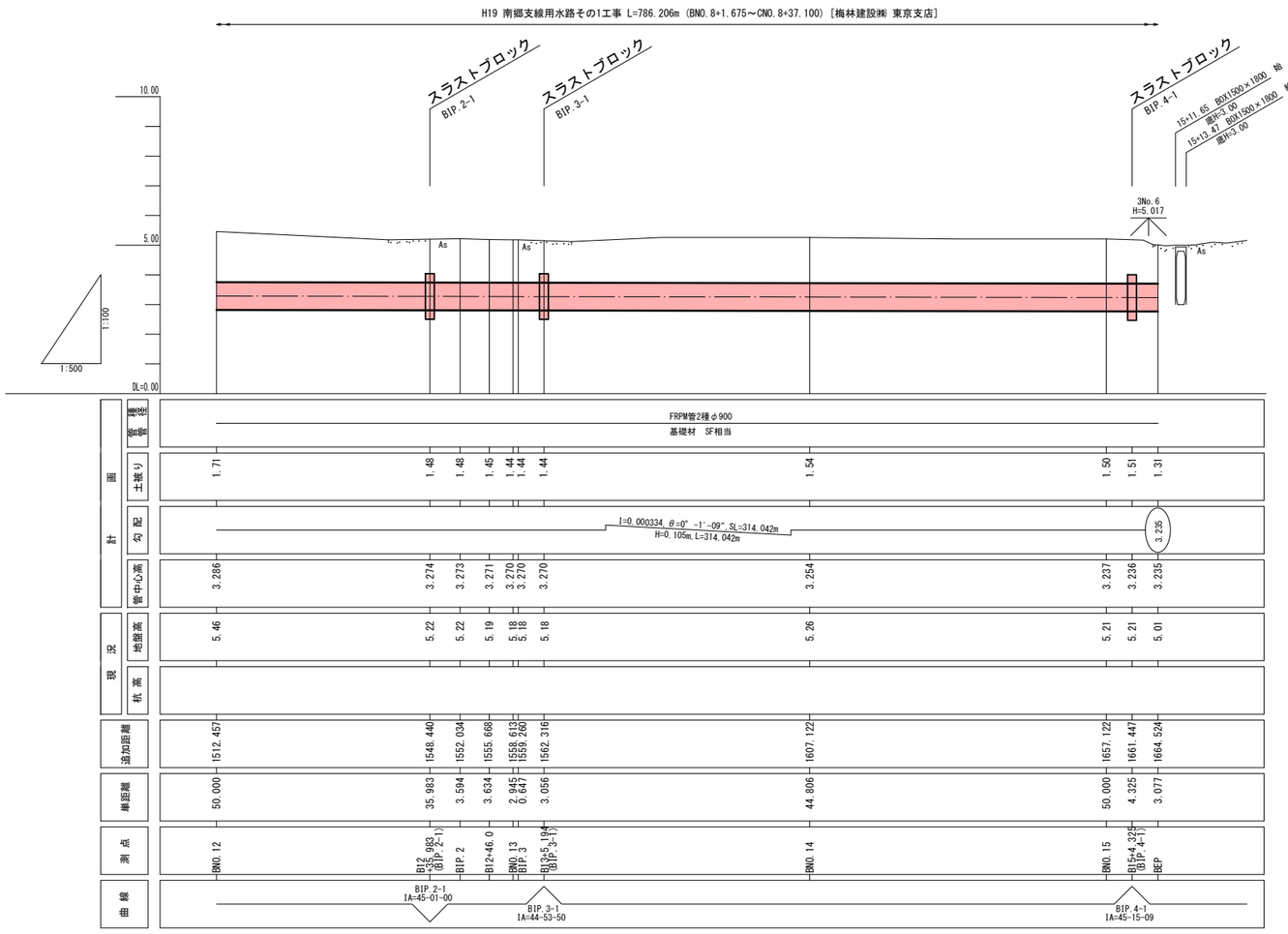

標準断面図 S=1:100

FRPMφ900
BNO.12～BEP

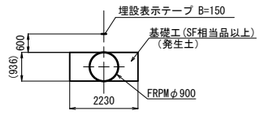

※(　)は参考値。

施設名	南郷支線用水路(0312100-1100-07)		
図面名	施設管理図		
作成年月	平成26年 3月		
縮尺	A1 図示	図面番号	6-7/9
作成者	関東農政局　両総農業水利事業所		

平面図 S=1:500

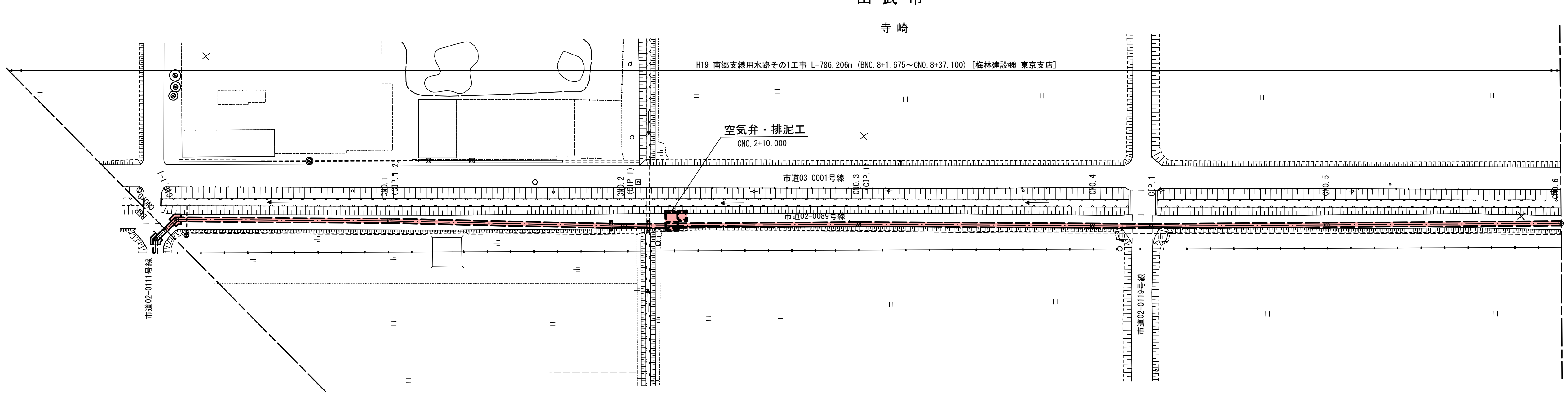

中心線線形図 S=1：200

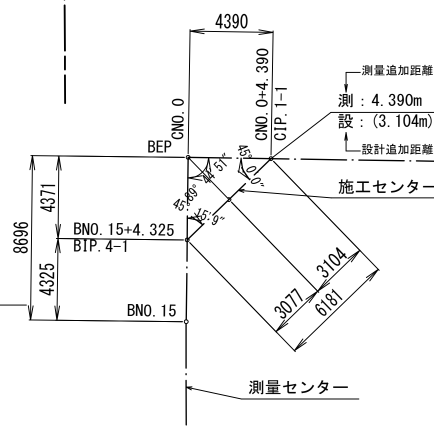

縦断図 V=1:100 H=1:500

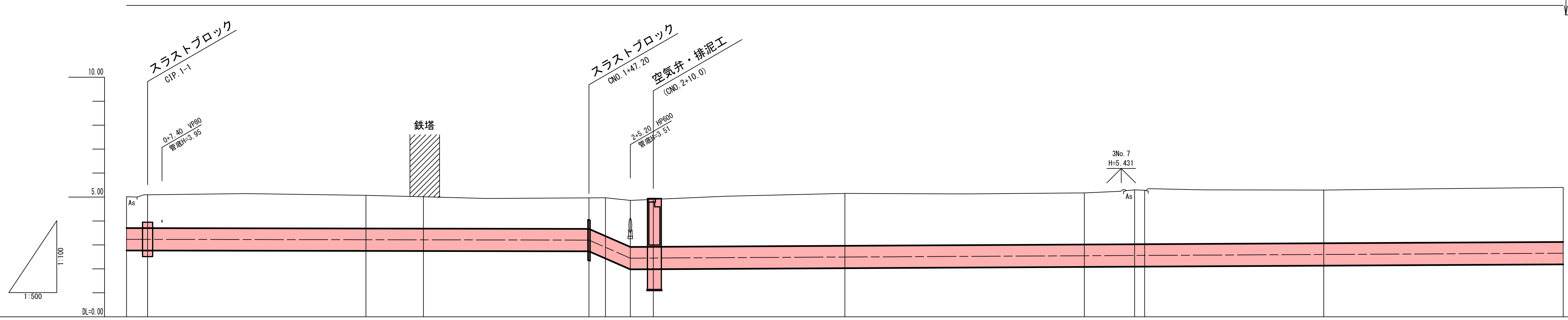

標準断面図 S=1:100

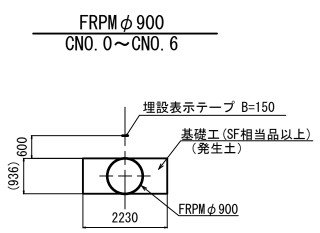

※( )は参考値。

項目	CNO.0	+4.390 (CIP.1-1)	CNO.1	C1+12.00	C1+47.20	CNO.2	C2+5.20	C2+10.00	CNO.3	CNO.4	C4+10.50	CIP.1	CNO.5	CNO.6
管種・基礎	FRPM管2種φ900 基礎材 SF相当													
土被り	1.31	1.39	1.38	1.33	1.30	1.56	1.95		2.19	2.15	2.27	2.25	2.22	2.28
勾配	3.235	I=0.000333, θ=0-01-09, SL=95.914m H=0.032m, L=95.914m			3.203	I=0.0945 θ=5-23-54, SL=8.036m H=0.756, L=8.000m	2.447	I=0.001062, θ=0-03-39, SL=214.690m H=0.228m, L=214.690m						
管中心高	3.235	3.234	3.219	3.215	3.203	2.938	2.447	2.452	2.495	2.548	2.559	2.561	2.601	2.654
地盤高	5.01	5.09	5.07	5.01	4.97	4.97	4.86	4.94	5.15	5.17	5.30	5.28	5.29	5.40
杭高														
追加距離	1664.524	1667.628	1713.238	1725.238	1760.438	1763.238	1768.438	1773.238	1813.238	1863.238	1873.738	1875.832	1913.238	1963.238
単距離	0.000	3.104	45.610	12.000	35.200	2.800	5.200	4.800	40.000	50.000	10.500	2.094	37.406	50.000
測点	CNO.0	+4.390 (CIP.1-1)	CNO.1	C1+12.00	C1+47.20	CNO.2	C2+5.20	C2+10.00	CNO.3	CNO.4	C4+10.50	CIP.1	CNO.5	CNO.6
曲線		CIP.1-1 IA=45-00-00	CIP.1-2 IA=00-43-4		IP.1 IA=0-47-18				IP.1 IA=0-47-18			IP.1 IA=0-47-18		

施設名	南郷支線用水路(0312100-1100-07)		
図面名	施設管理図		
作成年月	平成26年 3月		
縮尺	A1 図示	図面番号	6-8/9
作成者	関東農政局 両総農業水利事業所		

平面図 S=1:500

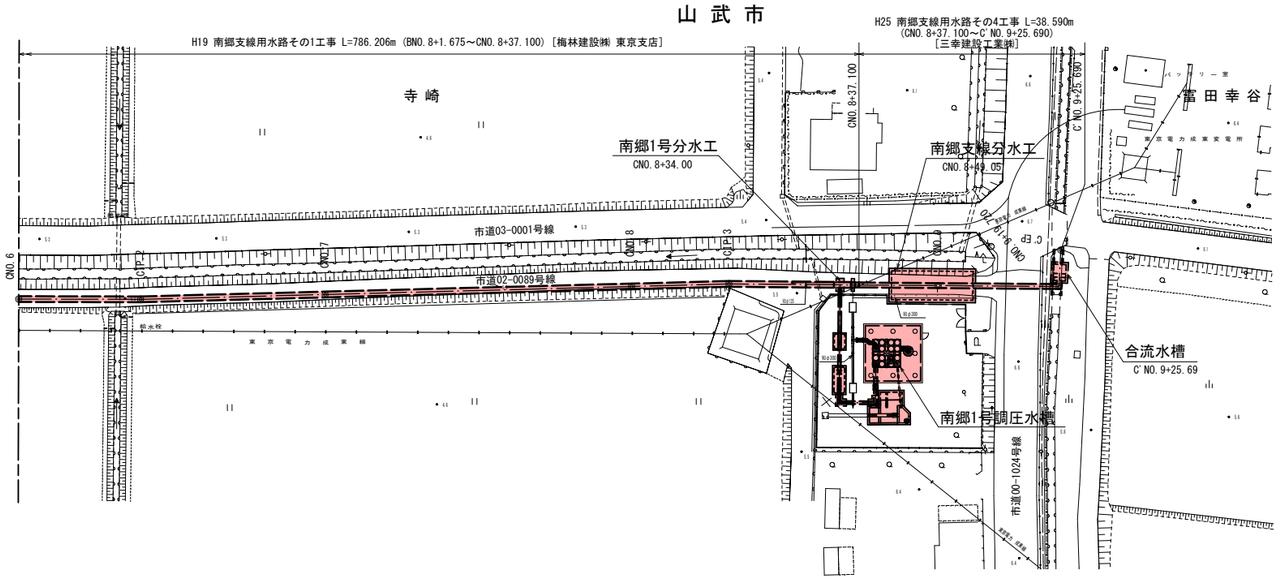

中心線線形図 S=1:100

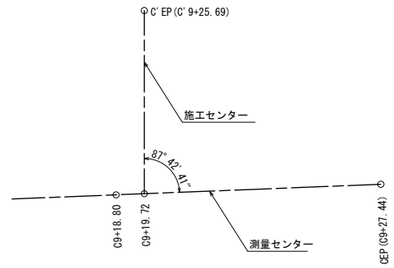

縦断図 V=1:100 H=1:500

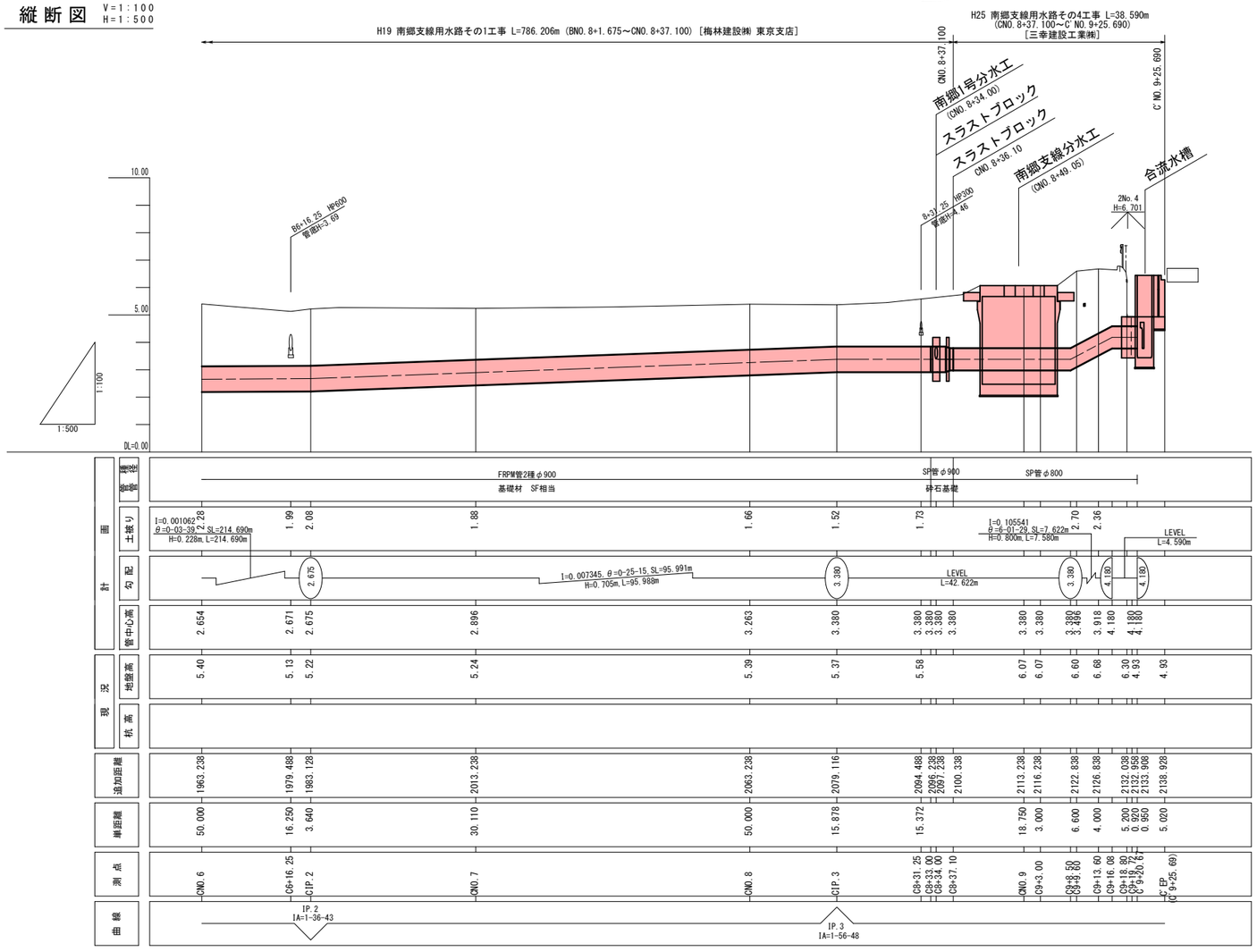

標準断面図 S=1:100

FRPMφ900
CN0.6～C8+33.00

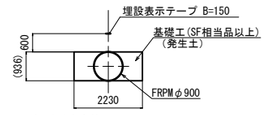

※(　)は参考値。

SPφ800
C8+33.00～C'9+20.67

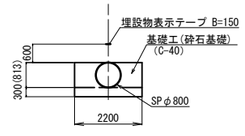

施設名	南郷支線用水路(0312100-1100-07)		
図面名	施設管理図		
作成年月	平成26年 3月		
縮尺	A1 図示	図面番号	6-9/9
作成者	関東農政局　両総農業水利事業所		

当該施設管理図	6-1/9, 6-2/9	
工事名	図　示	
請負者		
納入者（メーカー名）	管　渠	
	仕切弁	
	空気弁	

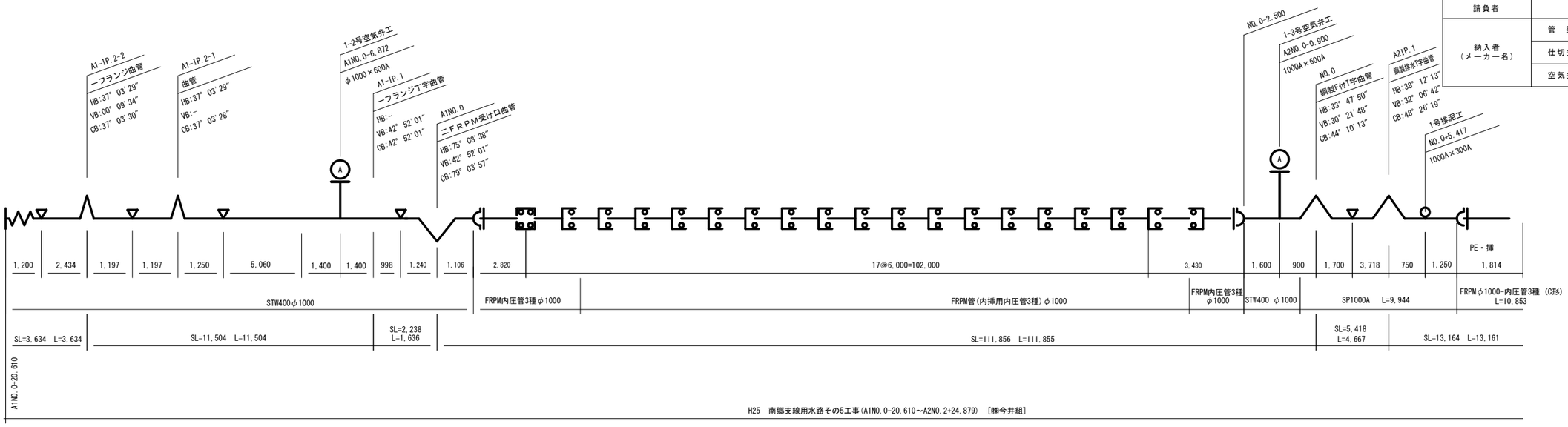

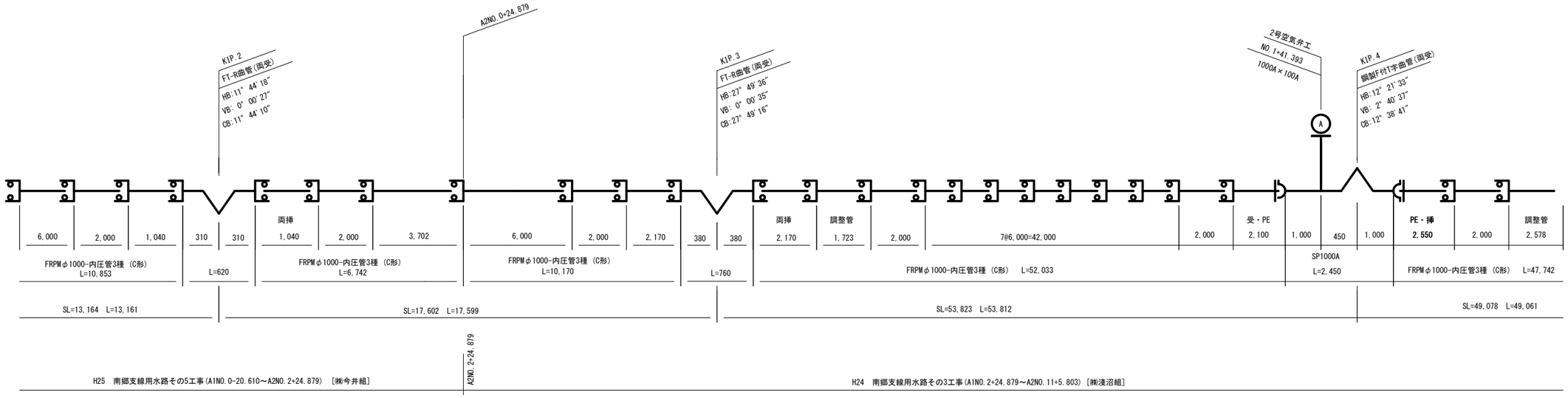

施設名	南郷支線用水路(0312100-1100-07)		
図面名	管割図		
作成年月	平成26年 3月		
縮尺	-	図面番号	7-1/11
作成者	関東農政局　両総農業水利事業所		

当該施設管理図	6-2/9, 6-3/9	
工事名	図　示	
請負者		
納入者（メーカー名）	管　渠	
	仕切弁	
	空気弁	

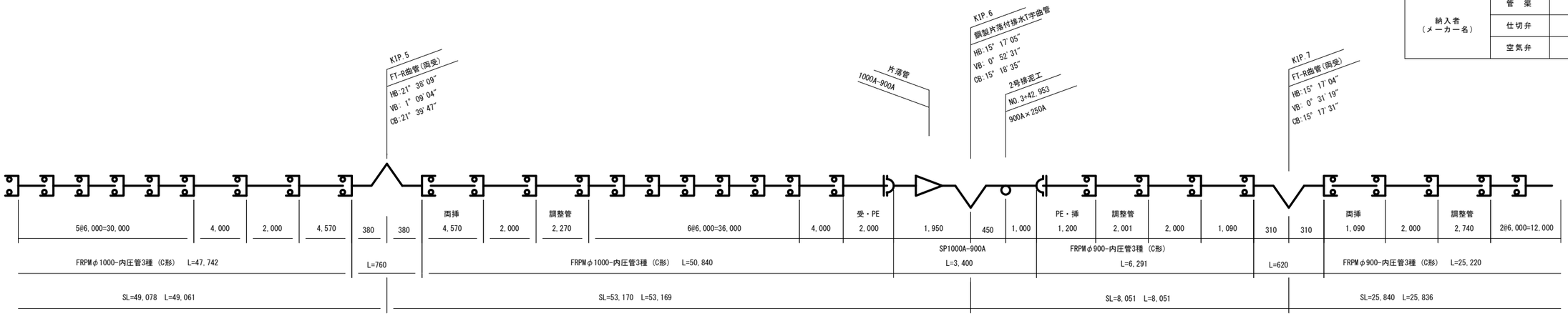

H24　南郷支線用水路その3工事(A1NO.2+24.879～A2NO.11+5.803)［㈱淺沼組］

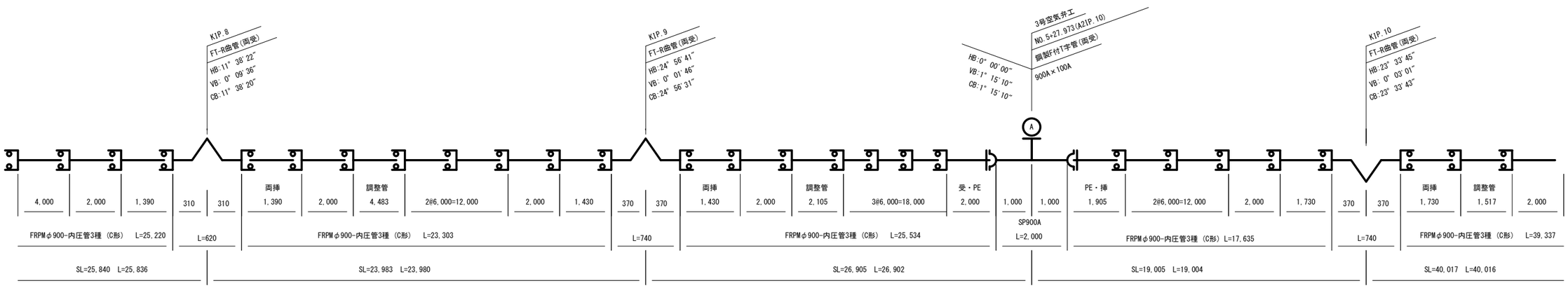

H24　南郷支線用水路その3工事(A1NO.2+24.879～A2NO.11+5.803)［㈱淺沼組］

施設名	南郷支線用水路(0312100-1100-07)		
図面名	管割図		
作成年月	平成26年 3月		
縮尺	-	図面番号	7-2/11
作成者	関東農政局　両総農業水利事業所		

当該施設管理図	6-3/9	
工事名	図　示	
請負者		
納入者（メーカー名）	管　渠	
	仕切弁	
	空気弁	

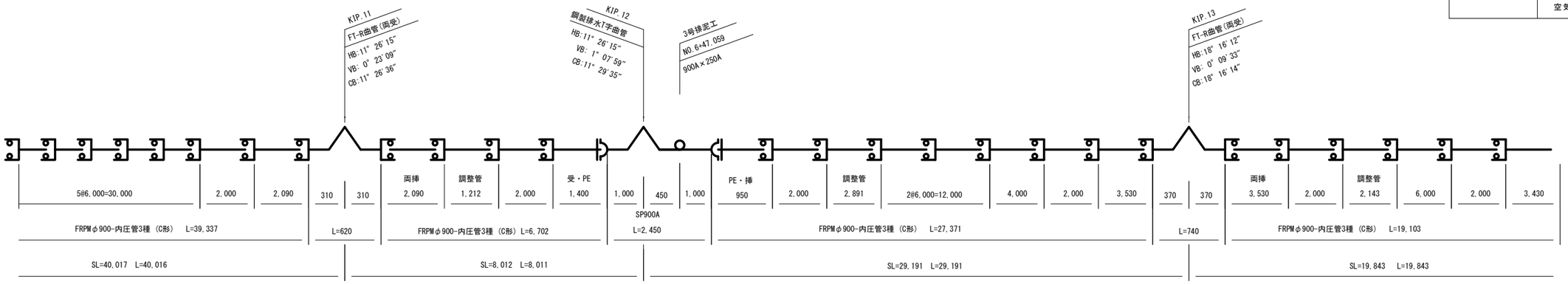

H24　南郷支線用水路その3工事(A1NO.2+24.879～A2NO.11+5.803)［㈱淺沼組］

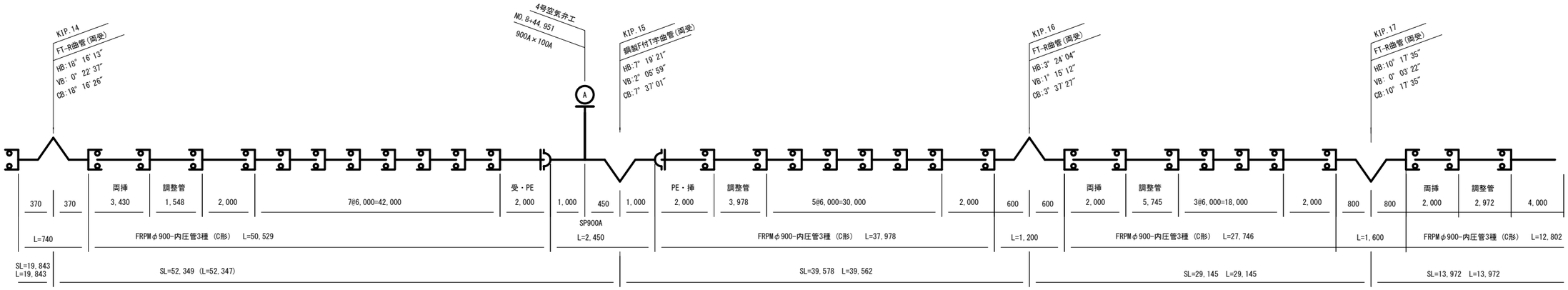

H24　南郷支線用水路その3工事(A1NO.2+24.879～A2NO.11+5.803)［㈱淺沼組］

施設名	南郷支線用水路(0312100-1100-07)		
図面名	管割図		
作成年月	平成26年 3月		
縮尺	-	図面番号	7-3/11
作成者	関東農政局　両総農業水利事業所		

当該施設管理図	6-3/9, 6-4/9	
工事名	図　示	
請負者		
納入者（メーカー名）	管　渠	
	仕切弁	
	空気弁	

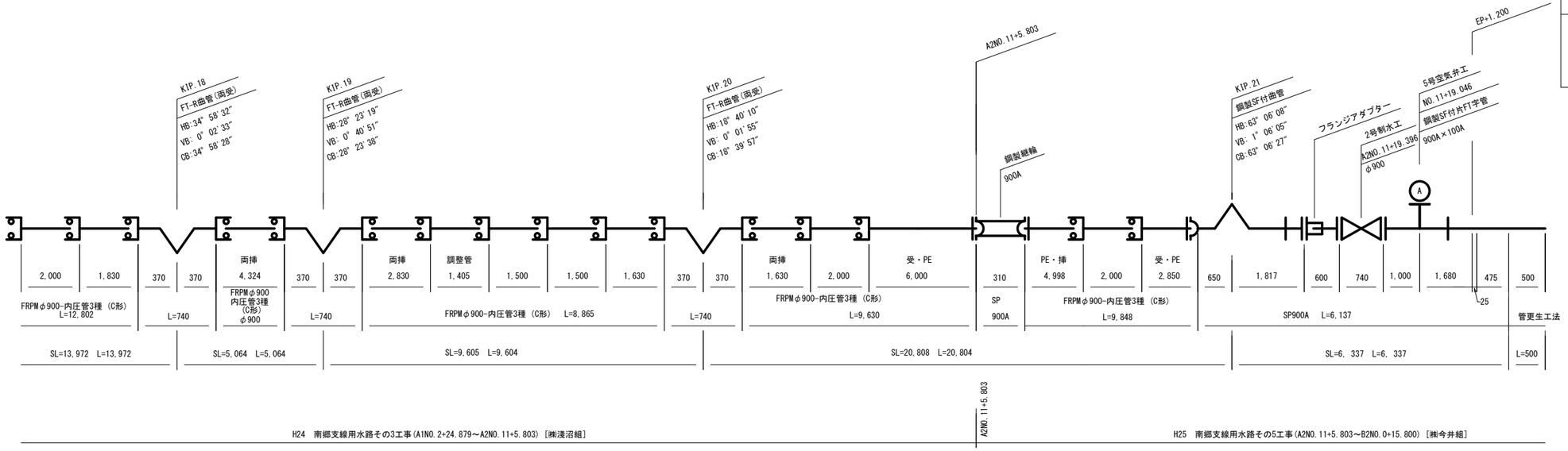

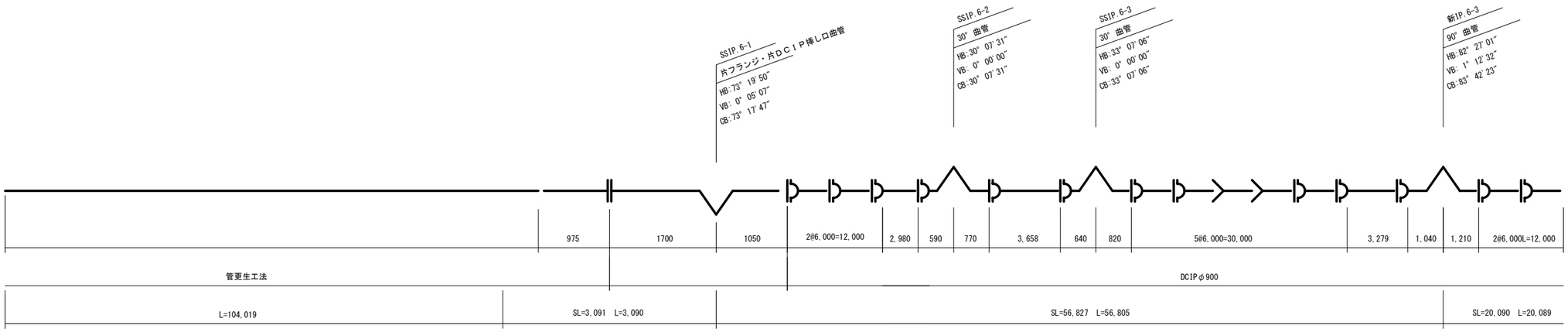

施設名	南郷支線用水路(0312100-1100-07)		
図面名	管割図		
作成年月	平成26年 3月		
縮尺	－	図面番号	7-4/11
作成者	関東農政局　両総農業水利事業所		

当該施設管理図	6-4/9, 6-5/9	
工事名	図　示	
請負者		
納入者（メーカー名）	管　渠	
	仕切弁	
	空気弁	

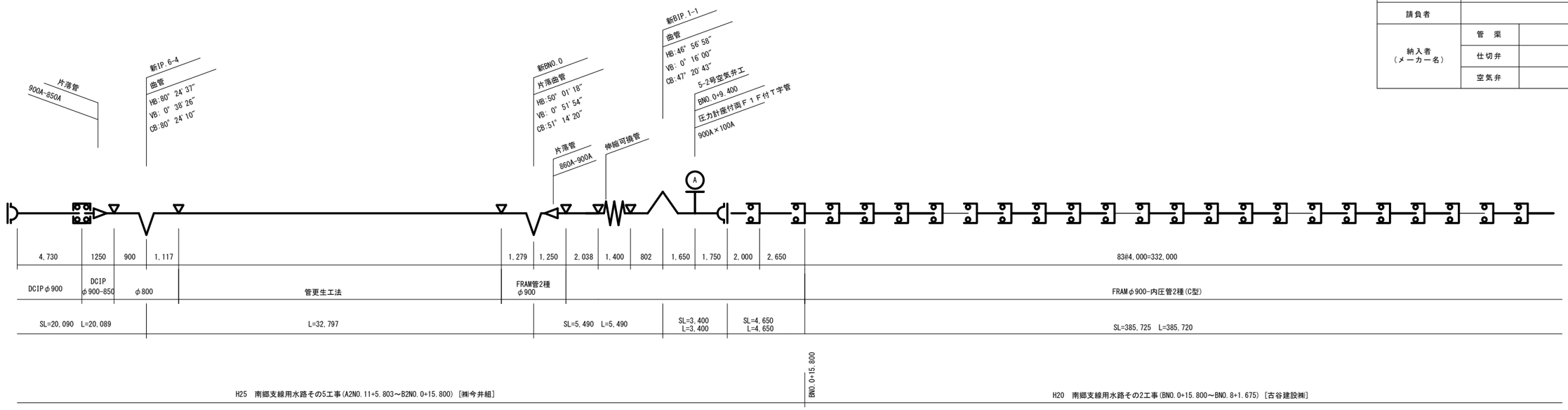

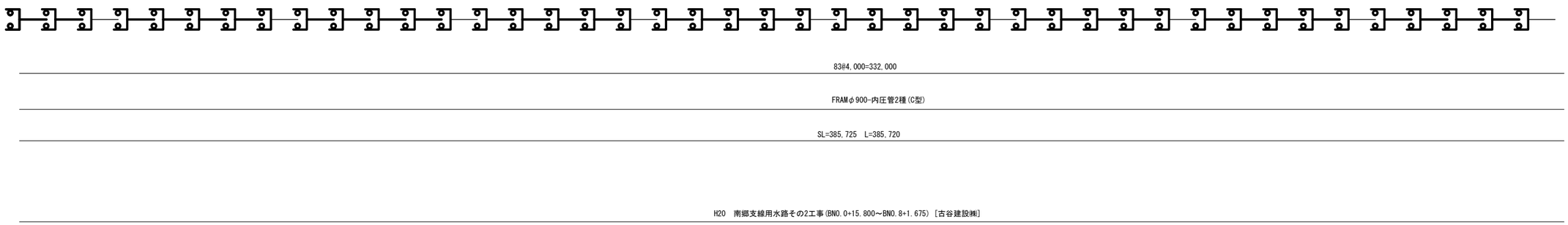

施設名	南郷支線用水路(0312100-1100-07)		
図面名	管割図		
作成年月	平成26年 3月		
縮尺	-	図面番号	7-5/11
作成者	関東農政局　両総農業水利事業所		

当該施設管理図	6-5/9, 6-6/9	
工事名	図　示	
請負者		
納入者（メーカー名）	管　渠	
	仕切弁	
	空気弁	

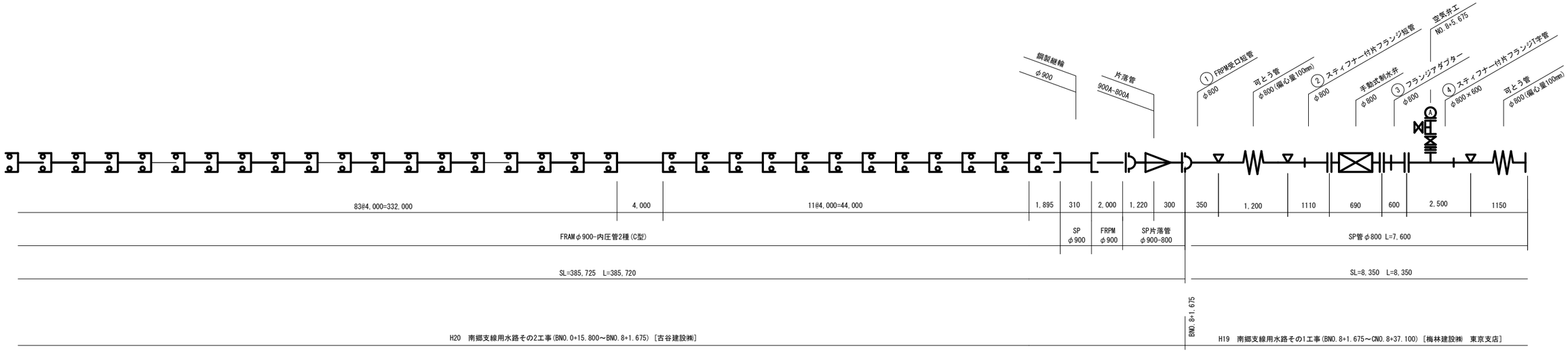

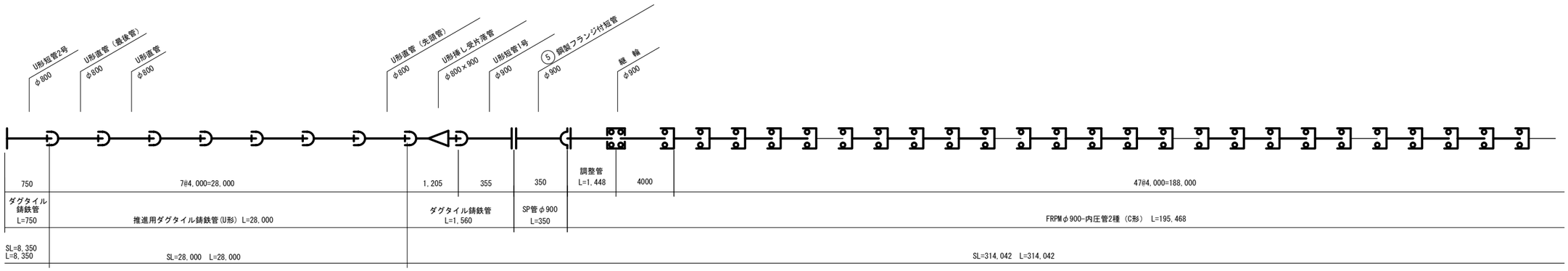

※ 旗上げ部の番号は鋼製異形管詳細図の管材番号を示す。

施設名	南郷支線用水路(0312100-1100-07)		
図面名	管割図		
作成年月	平成26年 3月		
縮尺	－	図面番号	7-6/11
作成者	関東農政局　両総農業水利事業所		

当該施設管理図	6-7/9, 6-8/9	
工事名	図　示	
請負者		
納入者（メーカー名）	管　渠	
	仕切弁	
	空気弁	

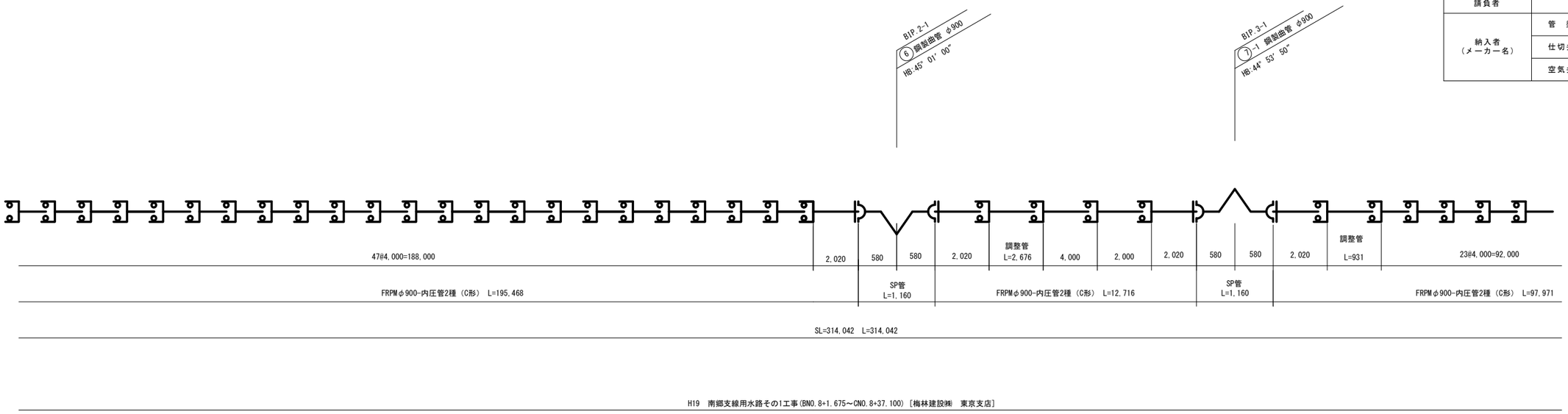

H19 南郷支線用水路その1工事(BN0.8+1.675～CN0.8+37.100)［梅林建設㈱ 東京支店］

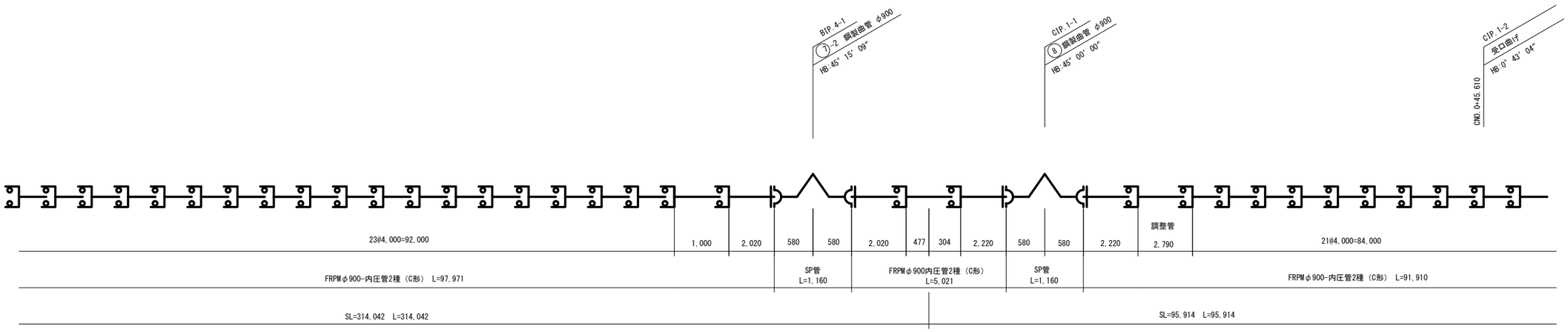

H19 南郷支線用水路その1工事(BN0.8+1.675～CN0.8+37.100)［梅林建設㈱ 東京支店］

※ 旗上げ部の番号は鋼製異形管詳細図の管材番号を示す。

施設名	南郷支線用水路(0312100-1100-07)		
図面名	管割図		
作成年月	平成26年 3月		
縮尺	-	図面番号	7-7/11
作成者	関東農政局　両総農業水利事業所		

当該施設管理図	6-8/9, 6-9/9	
工事名	図　示	
請負者		
納入者（メーカー名）	管　渠	
	仕切弁	
	空気弁	

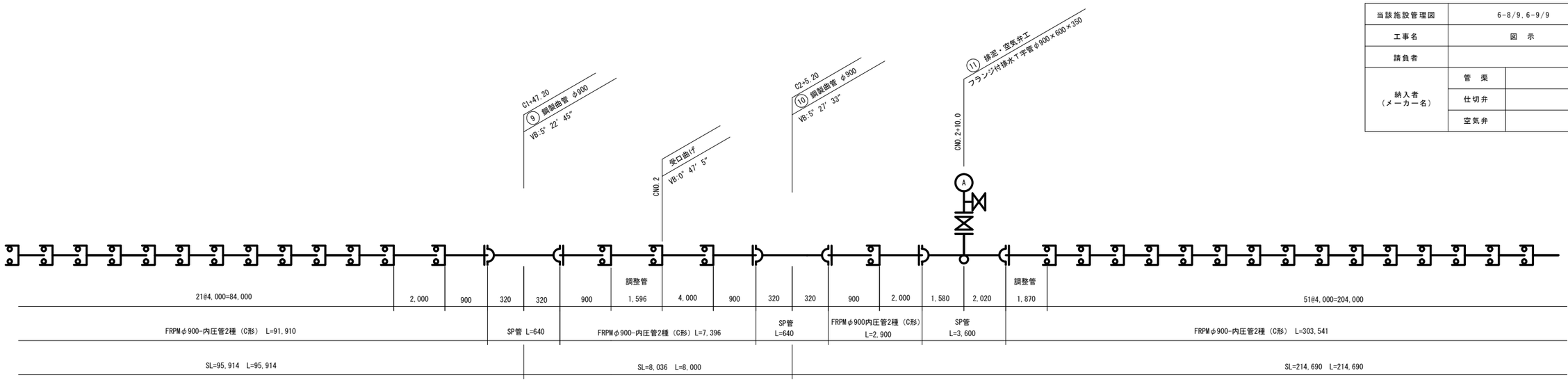

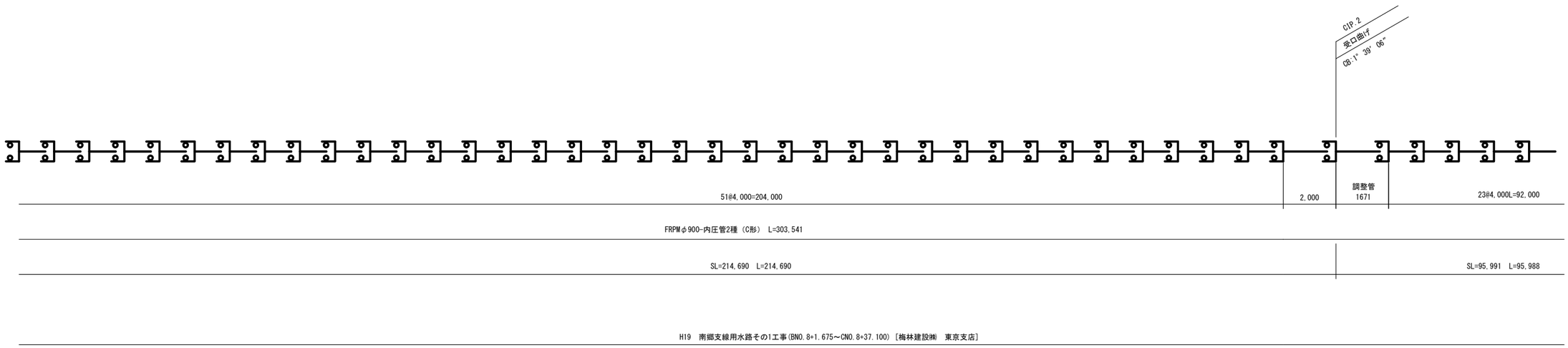

※ 旗上げ部の番号は鋼製異形管詳細図の管材番号を示す。

施設名	南郷支線用水路(0312100-1100-07)		
図面名	管割図		
作成年月	平成26年 3月		
縮尺	－	図面番号	7-8/11
作成者	関東農政局　両総農業水利事業所		

当該施設管理図	6-9/9	
工事名	図　示	
請負者		
納入者（メーカー名）	管　渠	
	仕切弁	
	空気弁	

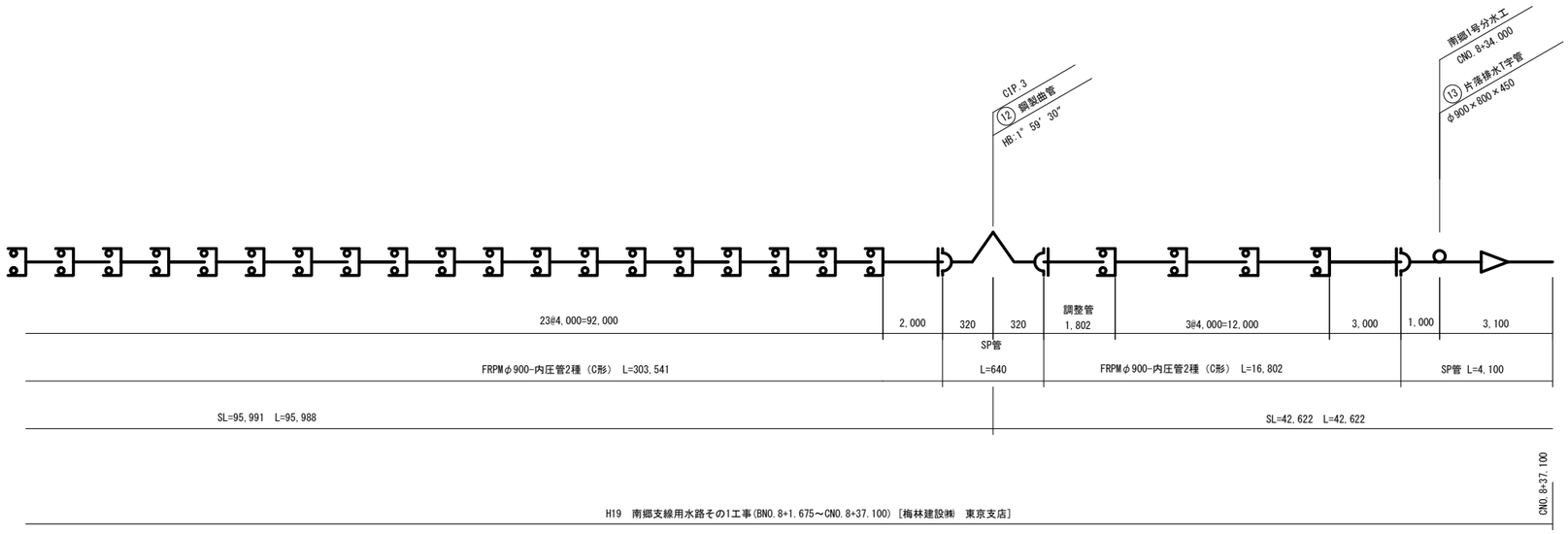

南郷支線分水工

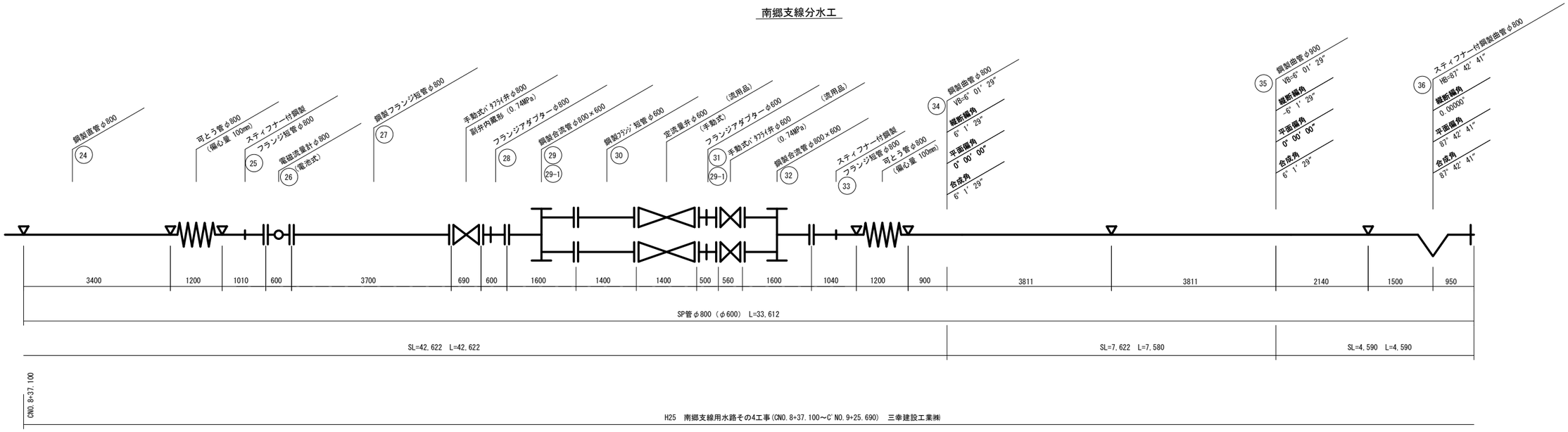

※ 旗上げ部の番号は鋼製異形管詳細図の管材番号を示す。

施設名	南郷支線用水路(0312100-1100-07)		
図面名	管割図		
作成年月	平成26年 3月		
縮尺	-	図面番号	7-9/11
作成者	関東農政局　両総農業水利事業所		

当該施設管理図	6-4/9	
工事名	図　示	
請負者		
納入者（メーカー名）	管　渠	
	仕切弁	
	空気弁	

早船分水工

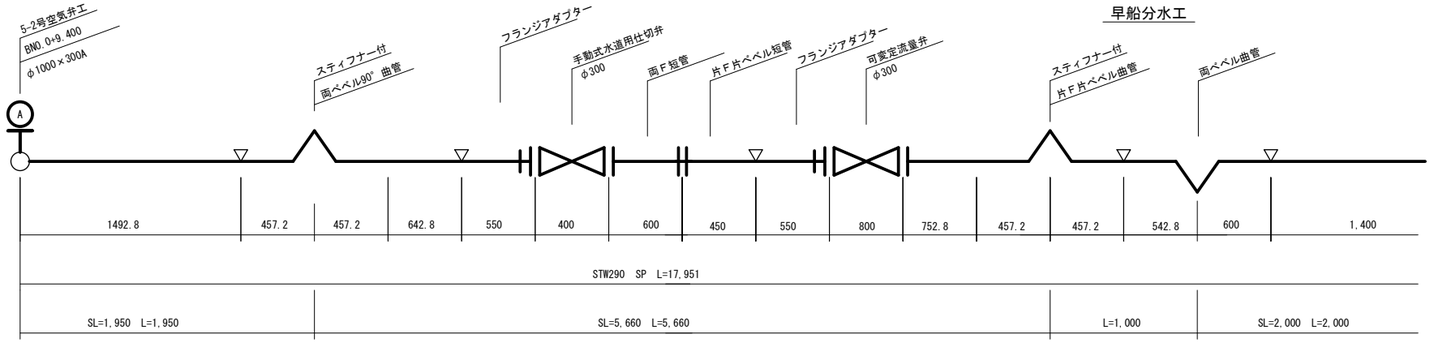

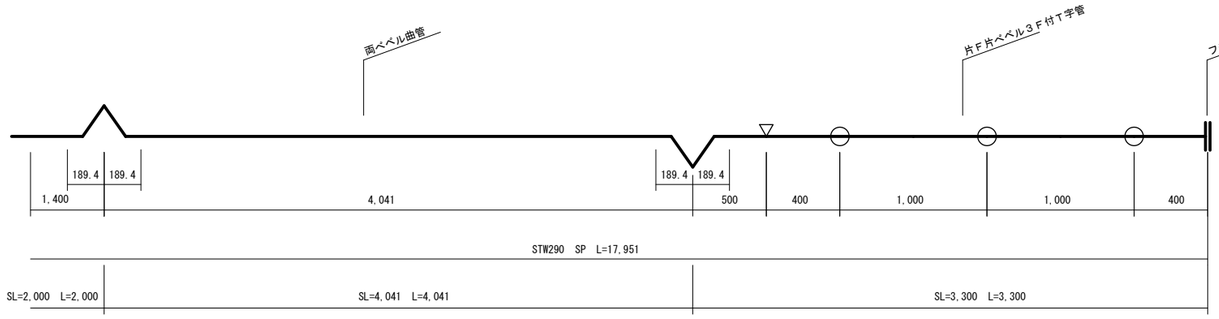

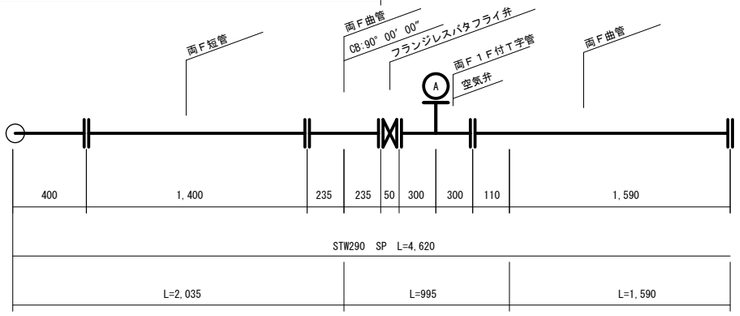

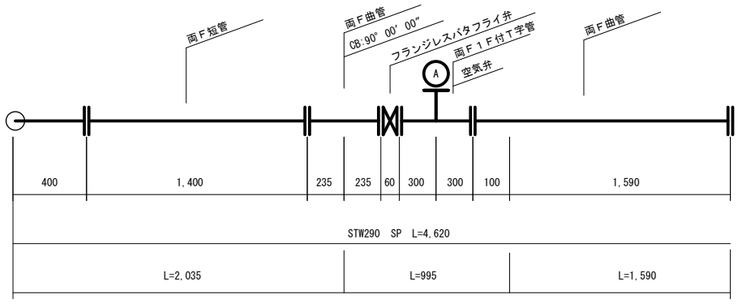

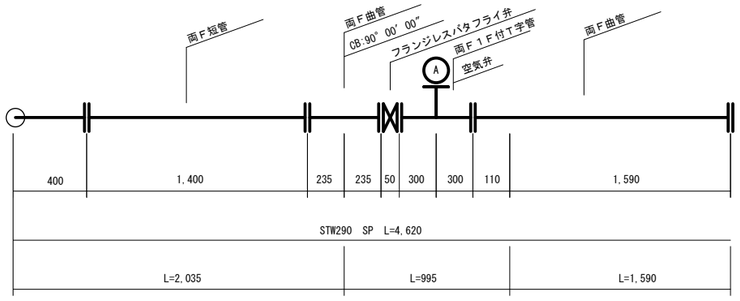

施設名	南郷支線用水路(0312100-1100-07)		
図面名	管割図		
作成年月	平成26年 3月		
縮尺	-	図面番号	7-10/11
作成者	関東農政局　両総農業水利事業所		

南郷1号分水工

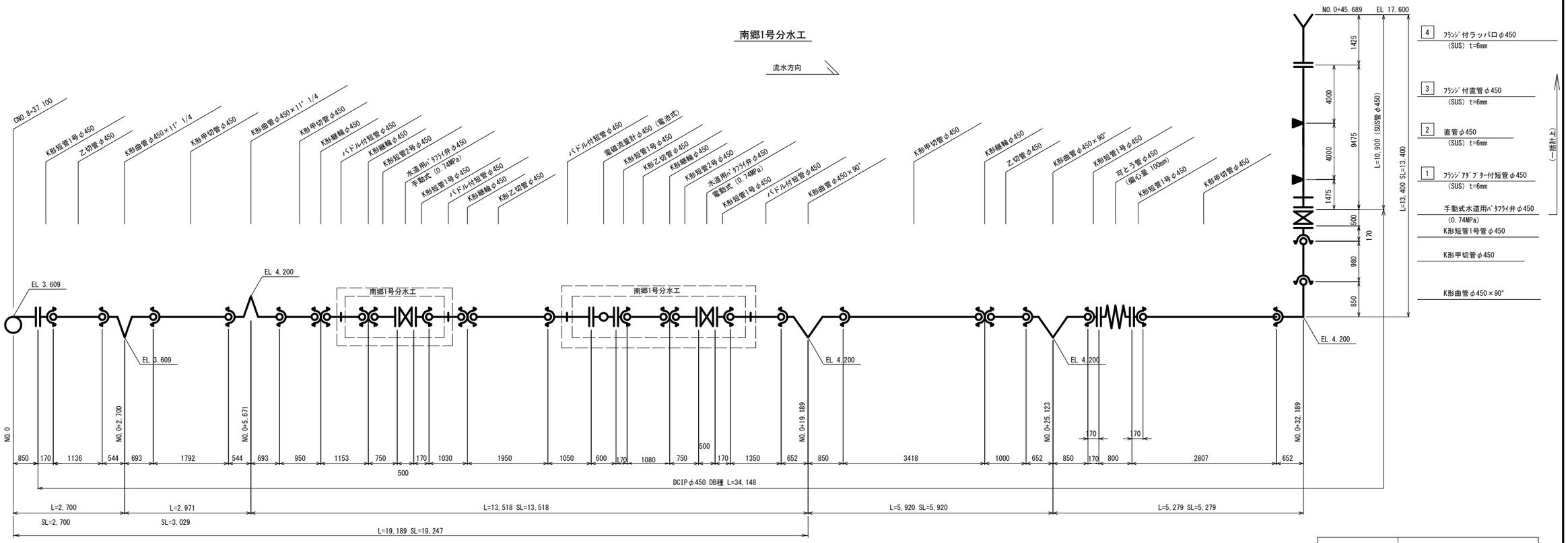

当該施設管理図	6-9/9	
工事名	図　示	
請負者		
納入者（メーカー名）	管　渠	
	仕切弁	
	空気弁	

流出管φ400

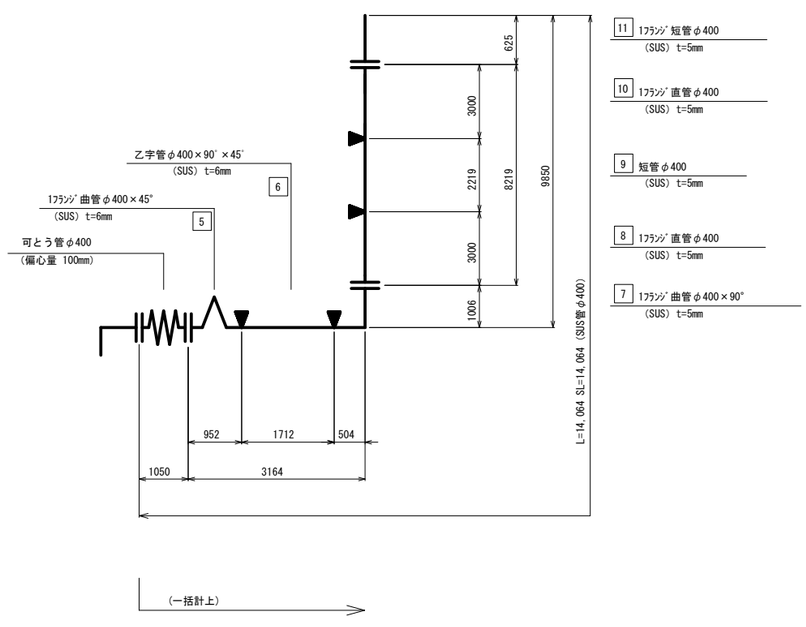

排泥管　φ150　　余水吐　φ250

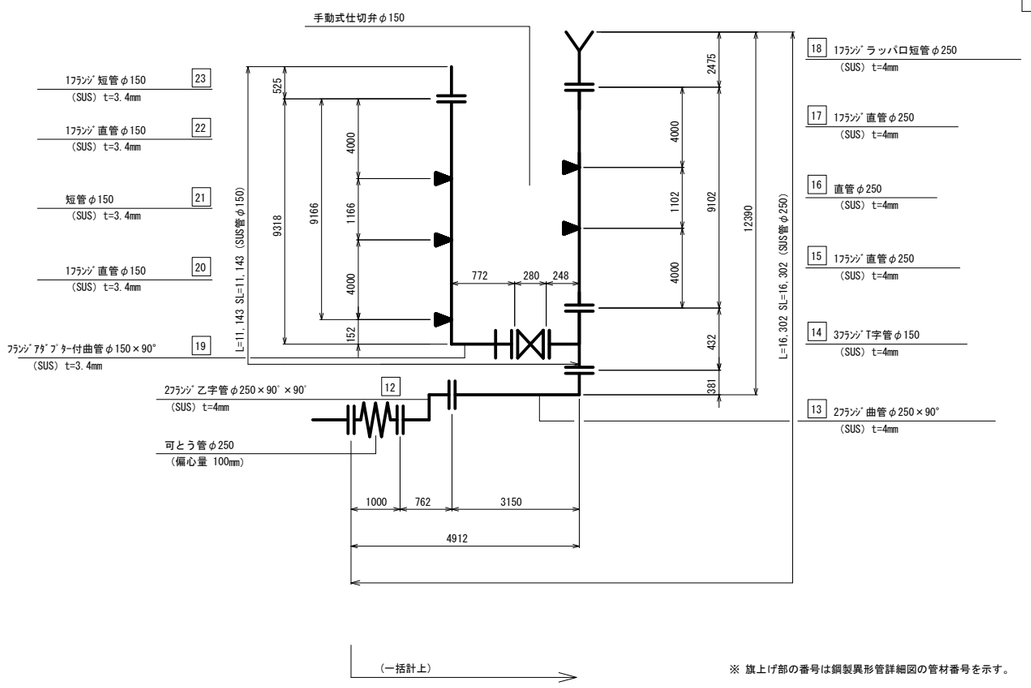

※ 旗上げ部の番号は鋼製異形管詳細図の管材番号を示す。

施設名	南郷支線用水路(0312100-1100-07)		
図面名	管割図		
作成年月	平成26年 3月		
縮尺	-	図面番号	7-11/11
作成者	関東農政局　両総農業水利事業所		

標準断面図(1/3)

AN0.0～A1N0.2+5.064 S=1:50

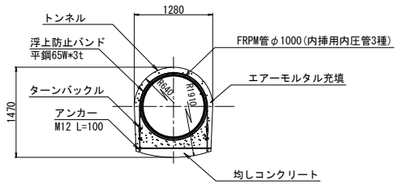

NO.12+45.734(A2IP.4) S=1:100

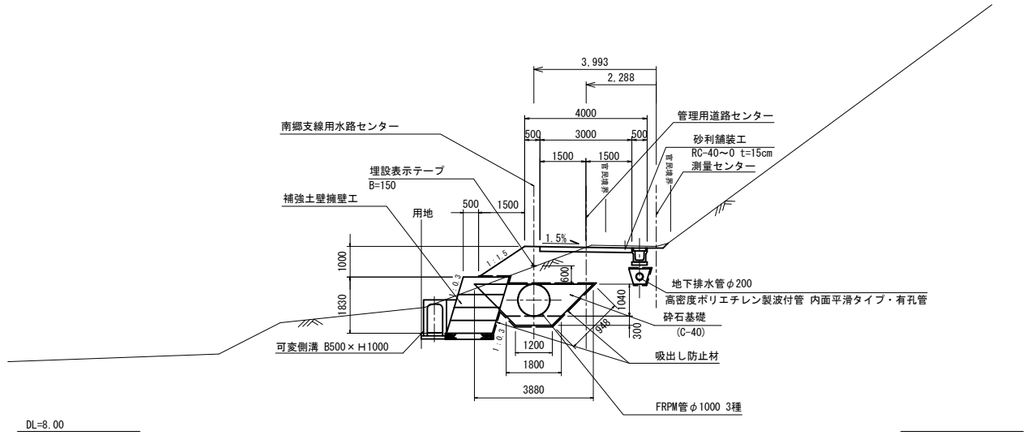

A2N0.0～A2N0.0+24.879 S=1:50

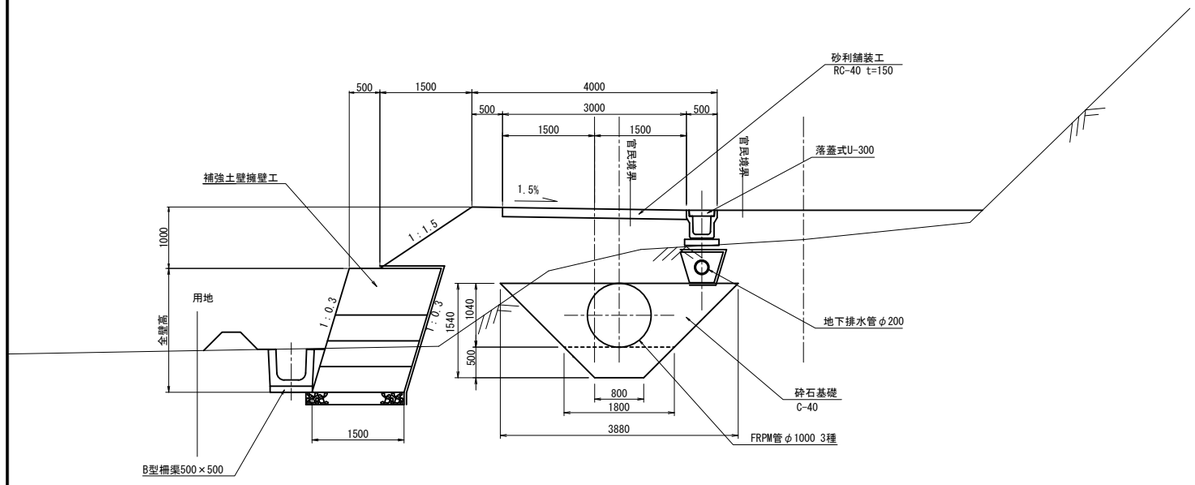

NO.16+ 9.004(A2IP.9) S=1:100

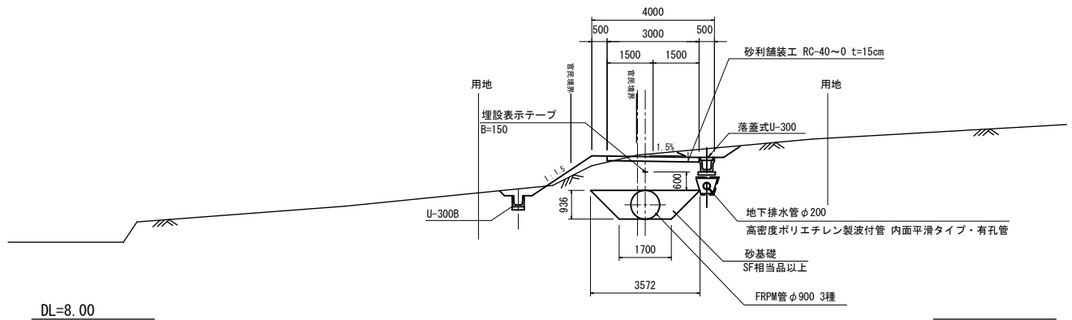

NO.11+41.784(A2IP.2) S=1:100

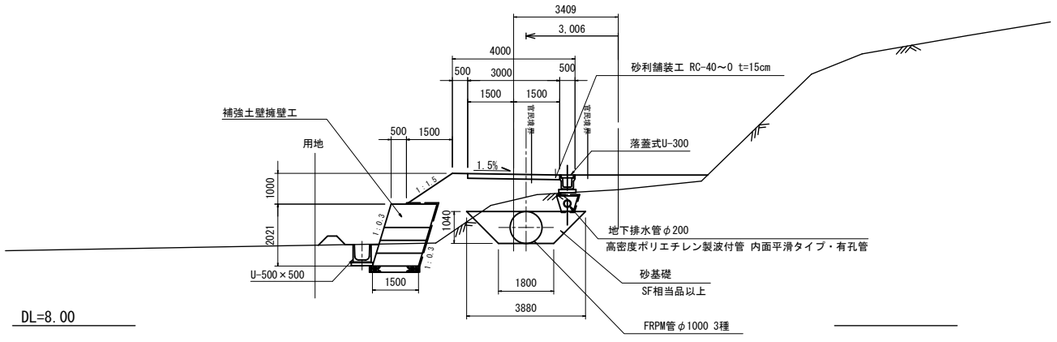

施設名	南郷支線用水路(0312100-1100-07)		
図面名	標準断面図(1/3)		
作成年月	平成26年 3月		
縮尺	A1 図示	図面番号	8-1/118
作成者	関東農政局　両総農業水利事業所		

標準断面図(2/3)

NO.21+14.241(A2NO.10) S=1:100

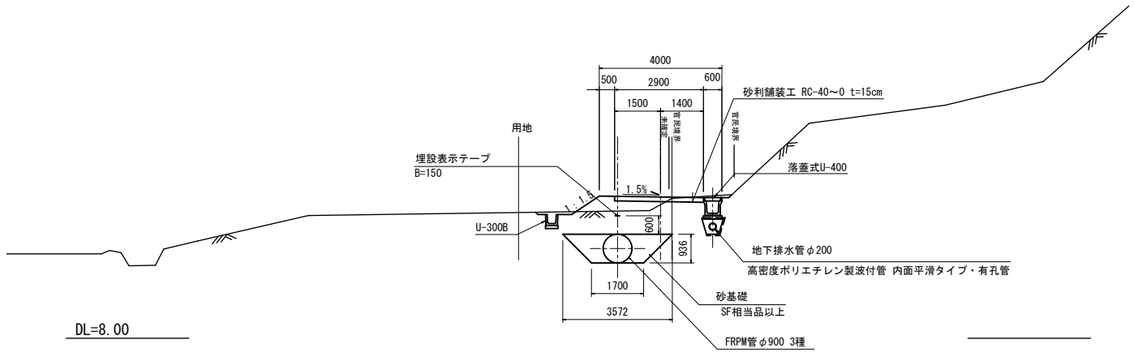

A2NO.11+22.446～SSIP.6-1-1.700 S=1:50

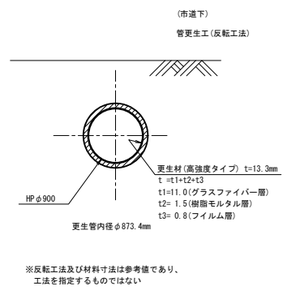

SSIP.6-3+27.400～新IP.6-3 S=1:50

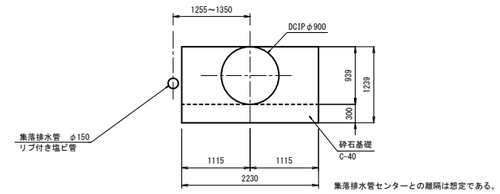

SS.6-1-1.700～SSIP.6-3+25.900 新IP.6-3 ～新IP.6-4 S=1:50

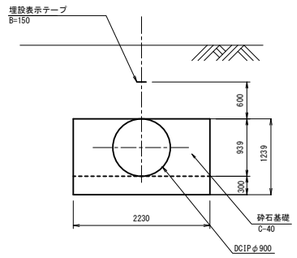

新IP.6-4～新BN0.0 S=1:50

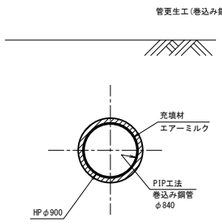

地下排水管φ200詳細図 S=1:50

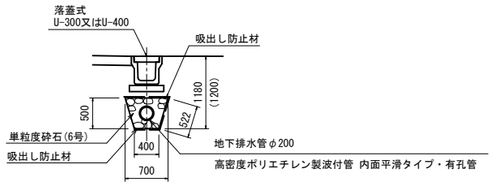

( )寸法は、落とし蓋式側溝U-400の場合

SSIP.6-3+25.900～SSIP.6-3+27.400 S=1:50

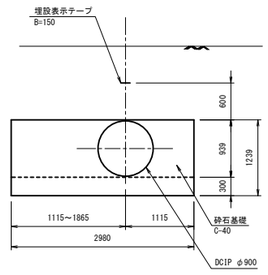

新BN0.0～新BN.0+15.800 S=1:50

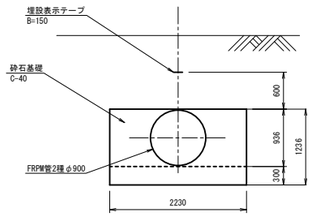

A2NO.11+5.803～A2NO.11+22.446 S=1:50

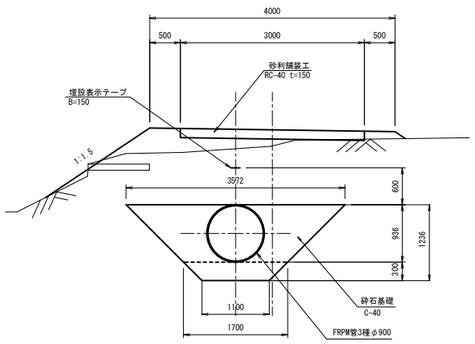

施設名	南郷支線用水路(0312100-1100-07)		
図面名	標準断面図(2/3)		
作成年月	平成26年 3月		
縮尺	A1 図示	図面番号	8-2/118
作成者	関東農政局　両総農業水利事業所		

標準断面図(3/3) S=1:30

FRPMφ900

BNO.0+15.800～BNO.8+1.675
BNO.8+39.585～BNO.15+8.696
CNO.0～CNO.8+33.00

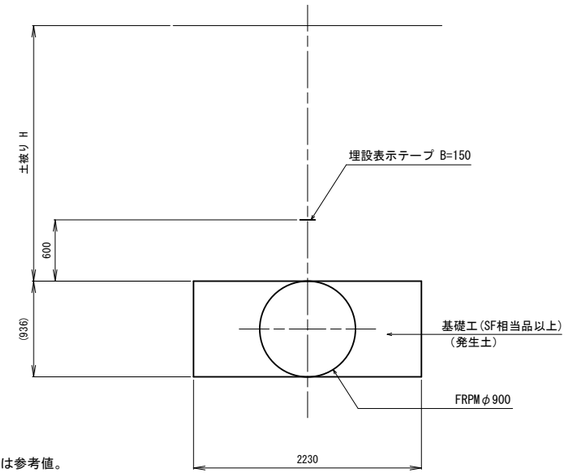

※(　)は参考値。

SPφ800
(発進立坑内)

BNO.8+1.675～BNO.8+10.025

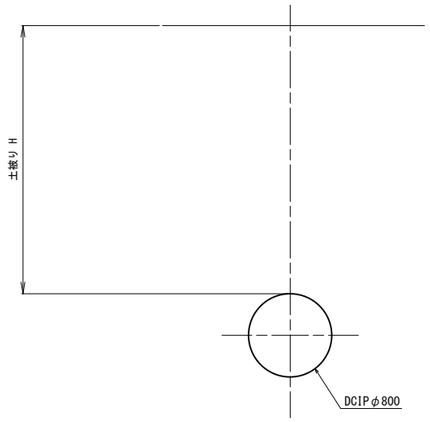

DCIPφ900
(到達立坑内)

BNO.8+38.025～BNO.8+39.585

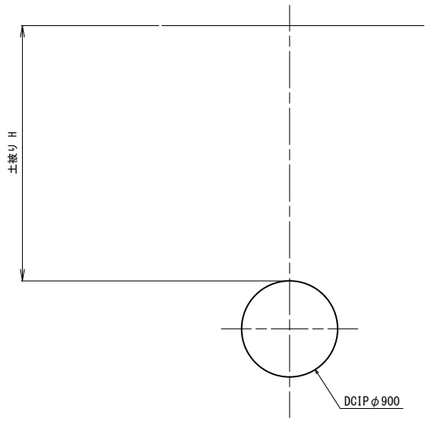

SPφ800

CNO.8+37.100～CNO.8+66.050

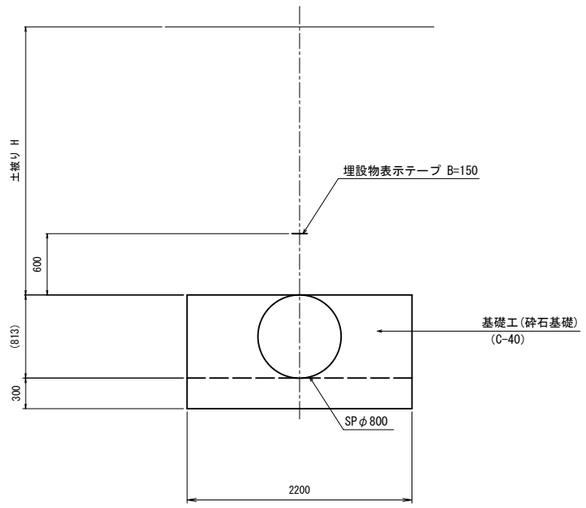

DCIPφ450

南郷1号分水工

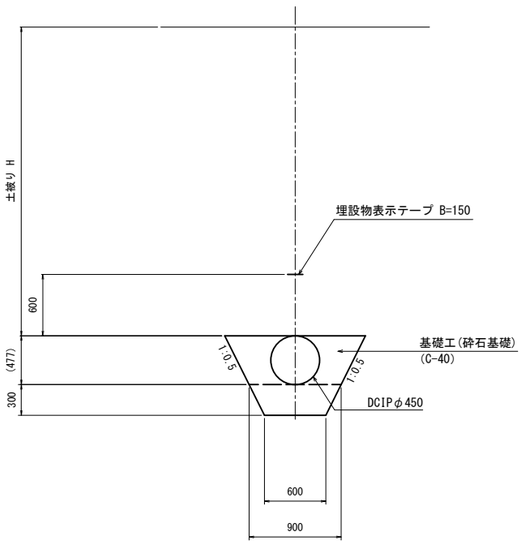

施設名	南郷支線用水路(0312100-1100-07)		
図面名	標準断面図(3/3)		
作成年月	平成26年 3月		
縮尺	A1 1:30 A2 1:42	図面番号	8-3/118
作成者	関東農政局　両総農業水利事業所		

異形管詳細図(1/33)

(A1NO.0-20.610～A1NO.0)

始点部配管図 S=1:50

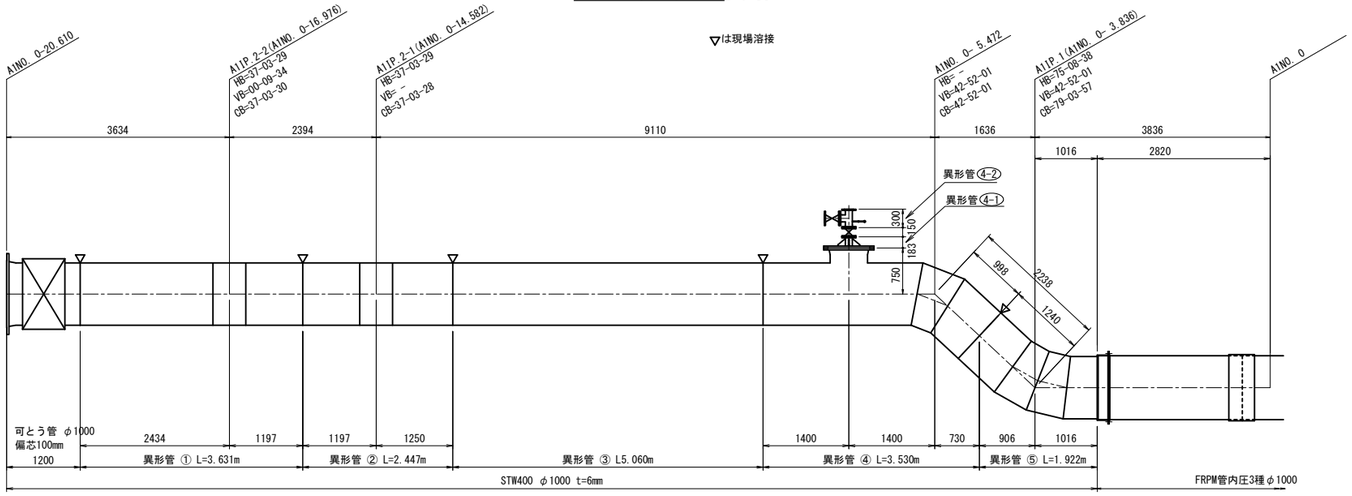

1-2号空気弁工

A1NO.0-4.972

④ 一フランジT字曲管

φ1000×42° 52′ 01″ ×600A

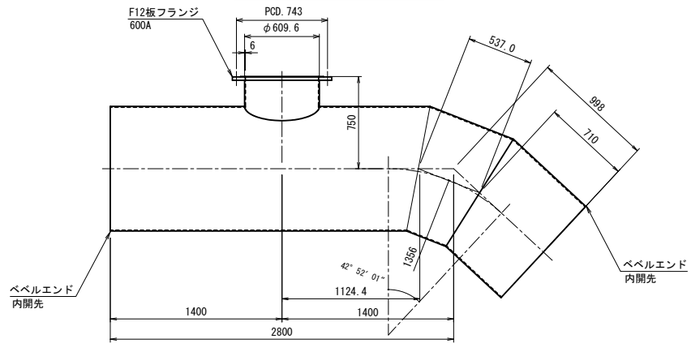

異形管詳細図 S=1:25

A1-IP.2-2(A1NO.0-16.976)

① 一フランジ曲管

φ1000×37° 03′ 30″

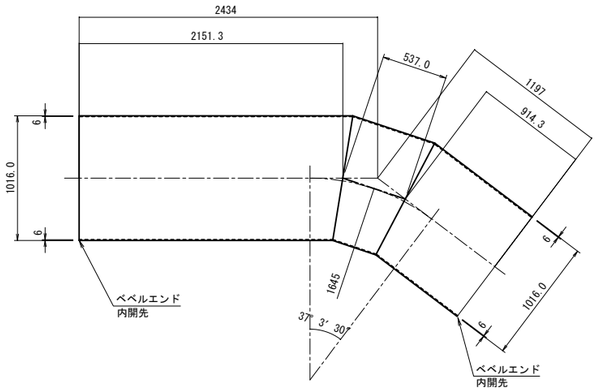

A1-IP.2-1(A1NO.0-14.582)

② 曲管

φ1000×37° 03′ 28″ ×φ900

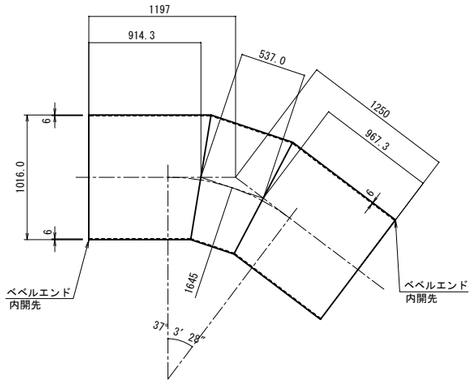

④-1 空気弁用フランジ蓋

600A×100A

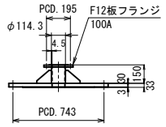

④-2 三フランジT字管

100A×100A

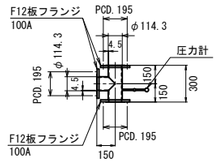

A1-IP.1(A1NO.0-3.836)

⑤ ニＦＲＰＭ受口曲管

φ1000×79° 03′ 57″

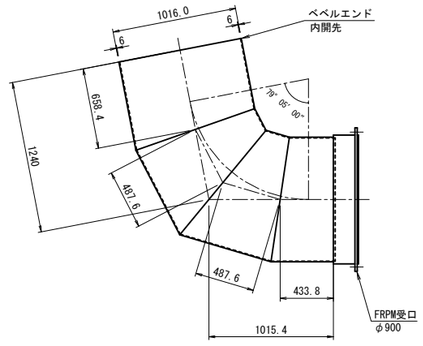

③ 短管

φ1000×5060L

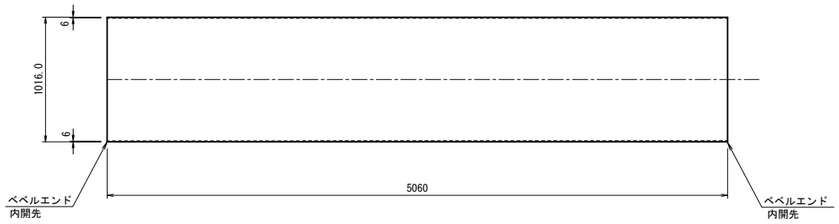

注意事項

1.材料の規格は、STW400とする。

2.FRPM管用の受口形状は、FRPM-G-112-2000 によるものとする。

3.塗装

内外面の塗装は下表の通りとする。

管種	内外面	塗 装 仕 様	塗膜厚
直管 ・ 異形管	内 面	水道用エポキシ樹脂塗料塗装、 (JWWA K135-2000「水道用液状 エポキシ樹脂塗料塗装方法」)	0.5mm以上
	外 面	プラスチック被覆 (WSP K047-1992「水道用 プラスチック被覆鋼管」)	2.0mm以上

(注) コンクリートブロック巻立て部及び壁貫通部の外面塗装は
原則としてプラスチック被覆する。
尚、スティフナーについても同様とする。

フランジ等外面部でプラスチック被覆の施工ができない場合は
水道用液状エポキシ樹脂塗料塗装とし、塗膜厚0.5mm以上とする。

4.溶接

現場溶接のための工場塗装除外幅は、　　下表の通りとする。

内面　100mm(片側)
外面　100mm(片側)

5.フランジ

内圧 1.2MPa 相当のフランジとする。

施設名	南郷支線用水路(0312100-1100-07)		
図面名	異形管詳細図(1/33)		
作成年月	平成26年 3月		
縮尺	A1 図示	図面番号	8-4/118
作成者	関東農政局　両総農業水利事業所		

異形管詳細図(2/33) S=1:25

(A1NO2+5.519-20.610～A2NO.11+18.372)

1-3号空気弁工

フランジ付T字管(F12)1000A×600A

HB(平面角)=33° 47′ 50″

VB(鉛直角)=30° 20′ 18″

CB(合成角)=44° 9′ 6″

平面図

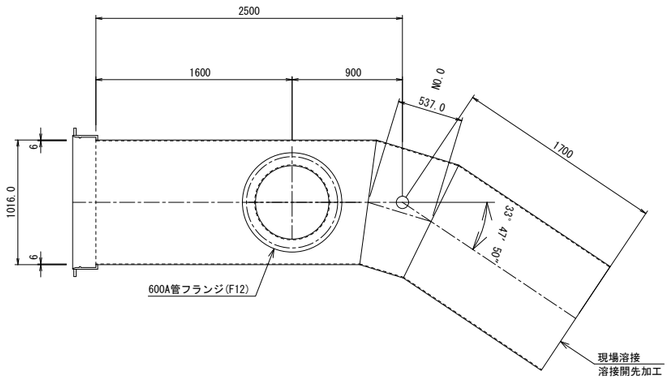

縦断図

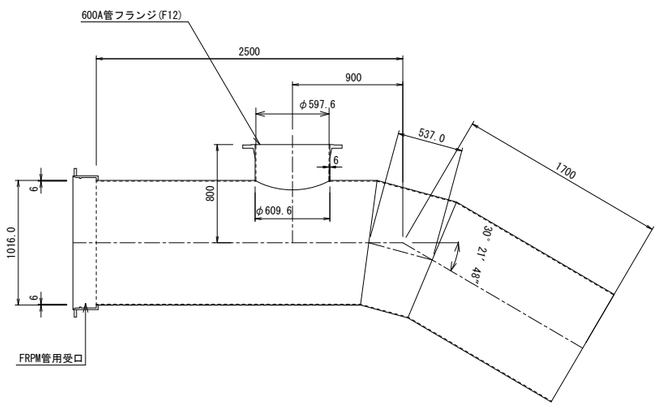

断面図

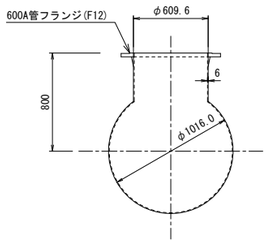

1号排泥工

排水T字管(F12)1000A×250A

HB(平面角)=38° 12′ 13″

VB(鉛直角)=31° 39′ 30″

CB(合成角)=48° 11′ 04″

平面図

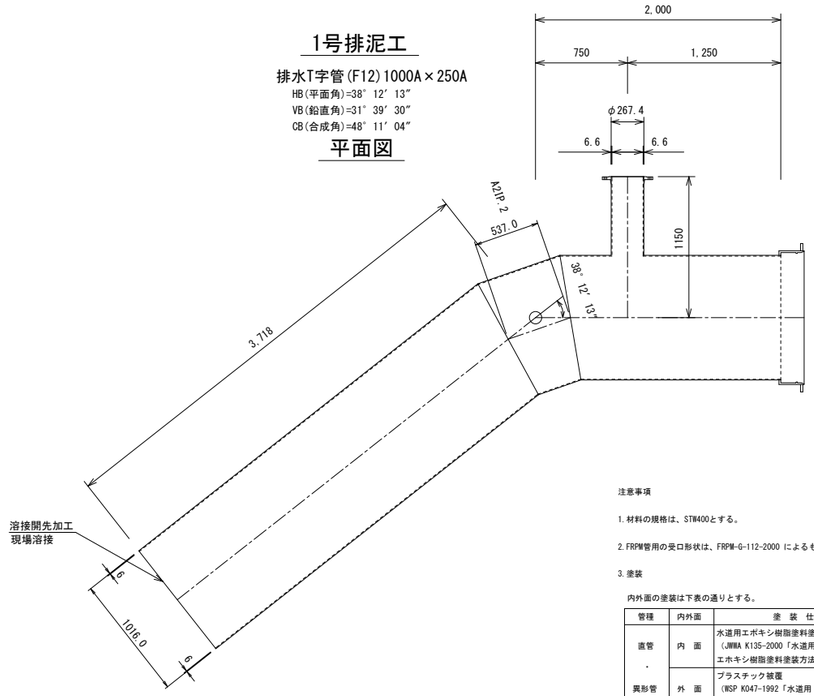

注意事項

1. 材料の規格は、STW400とする。

2. FRPM管用の受口形状は、FRPM-G-112-2000 によるものとする。

3. 塗装

内外面の塗装は下表の通りとする。

管種	内外面	塗 装 仕 様	塗膜厚
直管 ・ 異形管	内 面	水道用エポキシ樹脂塗料塗装、 (JWWA K135-2000「水道用液状エポキシ樹脂塗料塗装方法」)	0.5mm以上
	外 面	プラスチック被覆 (WSP K047-1992「水道用プラスチック被覆鋼管」)	2.0mm以上

(注) コンクリートブロック巻立て部及び壁貫通部の外面塗装は原則としてプラスチック被覆する。
尚、スティフナーについても同様とする。
フランジ等外面部でプラスチック被覆の施工ができない場合は水道用液状エポキシ樹脂塗料塗装とし、塗膜厚0.5mm以上とする。

4. 溶接

現場溶接のための工場塗装除外幅は、下表の通りとする。

内面 100mm(片側)

外面 100mm(片側)

5. フランジ

内圧 1.2MPa 相当のフランジとする。

縦断図

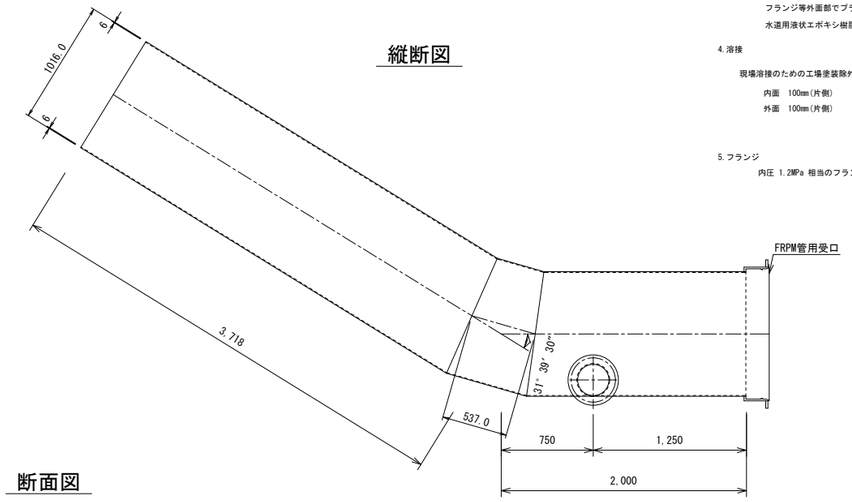

断面図

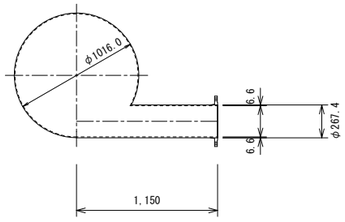

施設名	南郷支線用水路(0312100-1100-07)		
図面名	異形管詳細図(2/33)		
作成年月	平成26年 3月		
縮尺	A1 1:25 A2 1:35	図面番号	8-5/118
作成者	関東農政局 両総農業水利事業所		

異形管詳細図(3/33) S=1:25

(A1NO2+5.519-20.610～A2NO.11+18.372)

2号空気弁工

フランジ付T字管(F12)1000A×100A
HB(平面角)=12°21′33″
VB(鉛直角)= 2°40′37″
CB(合成角)=12°38′41″

平面図

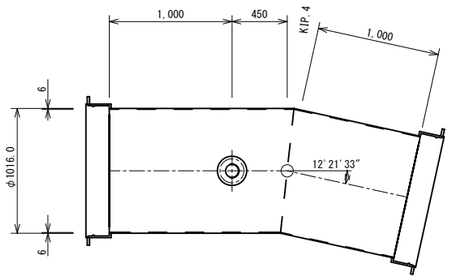

縦断図

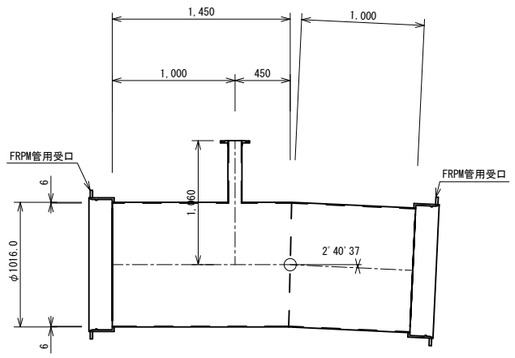

断面図

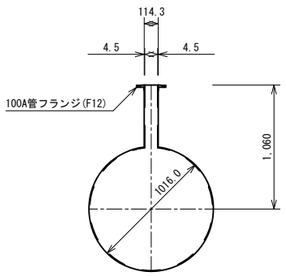

2号排泥工(+片落管)

排水T字管(F12)1000A×900A×250A
HB(平面角)=15°17′ 5″
VB(鉛直角)= 0°52′31″
CB(合成角)=15°18′35″

平面図

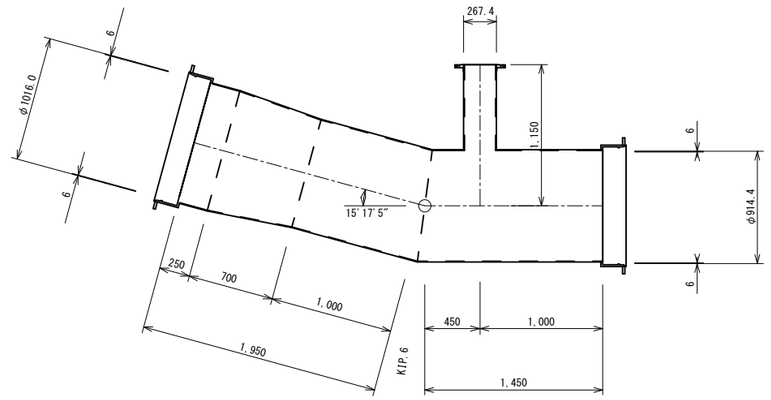

縦断図

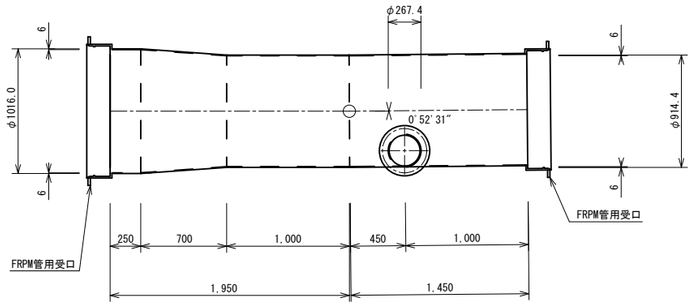

断面図

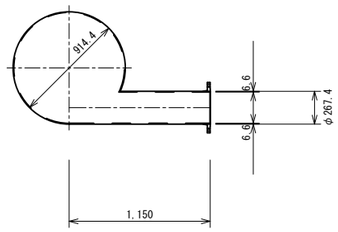

注意事項

1. 材料の規格は、STW400とする。

2. 塗装

内外面の塗装は下表の通りとする。

管種	内外面	塗 装 仕 様	塗膜厚
直管・異形管	内 面	水道用エポキシ樹脂塗料塗装、（JWWA K135-2000「水道用液状エポキシ樹脂塗料塗装方法」）	0.5mm以上
	外 面	プラスチック被覆（WSP K047-1992「水道用プラスチック被覆鋼管」）	2.0mm以上

施設名	南郷支線用水路(0312100-1100-07)		
図面名	異形管詳細図(3/33)		
作成年月	平成26年 3月		
縮尺	A1 1:25 A2 1:35	図面番号	8-6/118
作成者	関東農政局　両総農業水利事業所		

異形管詳細図(4/33) S=1:25

(A1NO2+5.519-20.610～A2NO.11+18.372)

3号空気弁工

フランジ付T字管(F12)900A×100A
HB(平面角)= 0° 0′ 0″
VB(鉛直角)= 1° 15′ 10″
CB(合成角)= 1° 15′ 10″

平面図

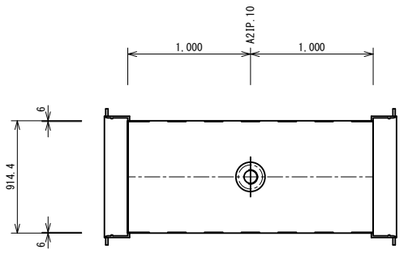

縦断図

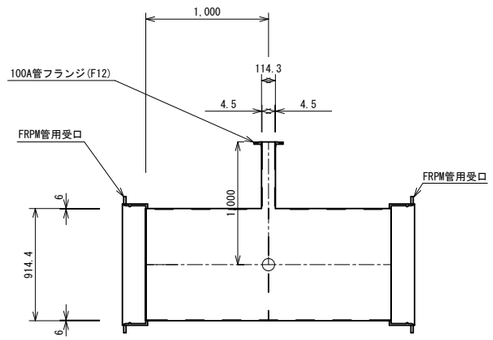

断面図

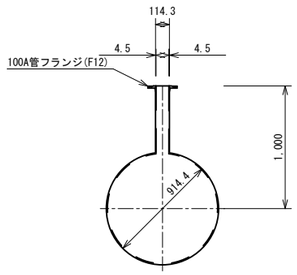

3号排泥工

排水T字管(F12)900A×250A
HB(平面角)=11°26′15″
VB(鉛直角)= 1° 7′ 59″
CB(合成角)=11°29′ 35″

平面図

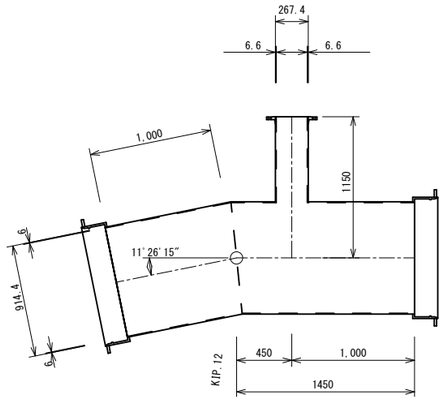

縦 断 図

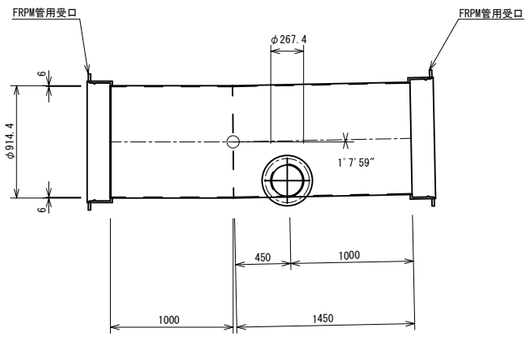

断面図

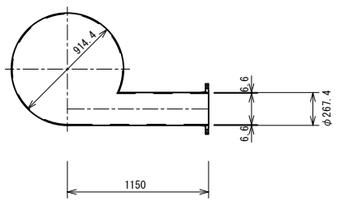

4号空気弁工

フランジ付T字管(F12)900A×100A
HB(平面角)= 7°19′21″
VB(鉛直角)= 2° 5′ 59″
CB(合成角)= 7°37′ 1″

平面図

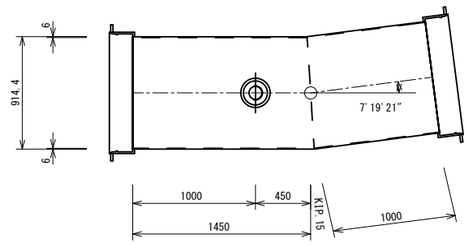

縦断図

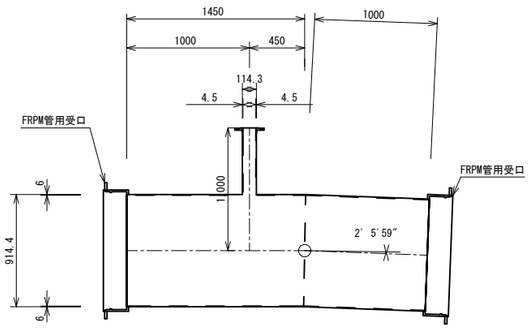

断面図

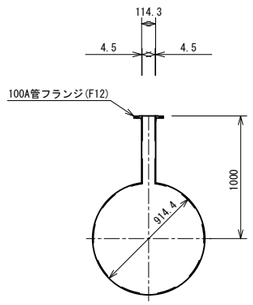

注意事項

1. 材料の規格は、STW400とする。

2. 塗装

内外面の塗装は下表の通りとする。

管種	内外面	塗 装 仕 様	塗膜厚
直管・異形管	内 面	水道用エポキシ樹脂塗料塗装、(JWWA K135-2000「水道用液状エポキシ樹脂塗料塗装方法」)	0.5mm以上
	外 面	プラスチック被覆(WSP K047-1992「水道用プラスチック被覆鋼管」)	2.0mm以上

施設名	南郷支線用水路(0312100-1100-07)		
図面名	異形管詳細図(4/33)		
作成年月	平成26年 3月		
縮尺	A1 1:25 A2 1:35	図面番号	8-7/118
作成者	関東農政局 両総農業水利事業所		

異形管詳細図(5/33)

2号制水弁工・5号空気弁工配管図 S=1:100

平面図

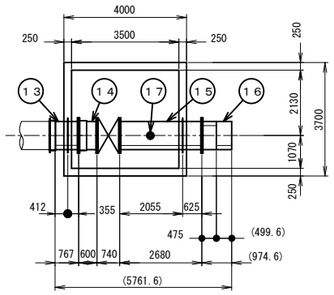

縦断図

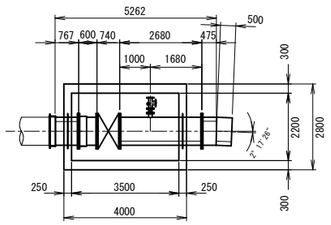

空気弁用スティフナー付両フランジT字管 ⑮ S=1:25

900A×100A

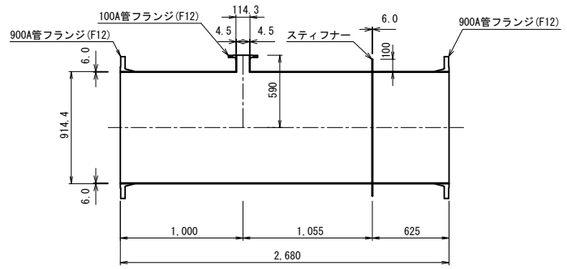

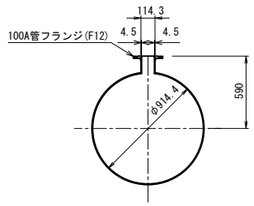

スティフナー付片フランジ・片FRPM受口短管 ⑬ S=1:25

900A×767L

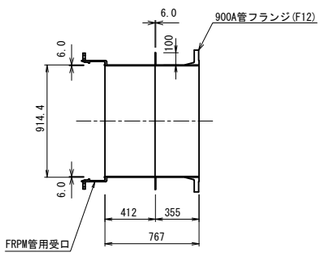

フランジアダプター ⑭ S=1:25

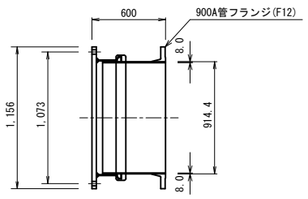

片フランジ曲管 ⑯ S=1:25

測点：A2NO.11+22.946

900A×3° 17′ 26″
HB(平面角)=0° 00′ 00″
VB(鉛直角)=2° 17′ 26″
CB(合成角)=2° 17′ 26″

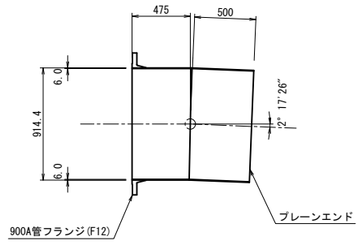

注意事項

1.材料の規格は、STW400とする。

2.FRPM管用の受口形状は、FRPM-G-112-2000 によるものとする。

3.塗装

内外面の塗装は下表の通りとする。

管種	内外面	塗 装 仕 様	塗膜厚
直管 ・ 異形管	内 面	水道用エポキシ樹脂塗料塗装、 （JWWA K135-2000「水道用液状エポキシ樹脂塗料塗装方法」）	0.5mm以上
	外 面	プラスチック被覆 （WSP K047-1992「水道用プラスチック被覆鋼管」）	2.0mm以上

（注）コンクリートブロック巻立て部及び壁貫通部の外面塗装は
原則としてプラスチック被覆する。
尚、スティフナーについても同様とする。
フランジ等外面部でプラスチック被覆の施工ができない場合は
水道用液状エポキシ樹脂塗料塗装とし、塗膜厚0.5mm以上とする。

4.溶接

現場溶接のための工場塗装除外幅は、　下表の通りとする。

内面　100mm(片側)
外面　100mm(片側)

5.フランジ

内圧 1.2MPa 相当のフランジとする。

施設名	南郷支線用水路(0312100-1100-07)		
図面名	異形管詳細図(5/33)		
作成年月	平成26年 3月		
縮尺	A1 図示	図面番号	8-8/118
作成者	関東農政局　両総農業水利事業所		

異形管詳細図(6/33)

A2NO.11+22.446～NO.12+48.689(SSIP.6-1-1.70)

平面図 S=1:30

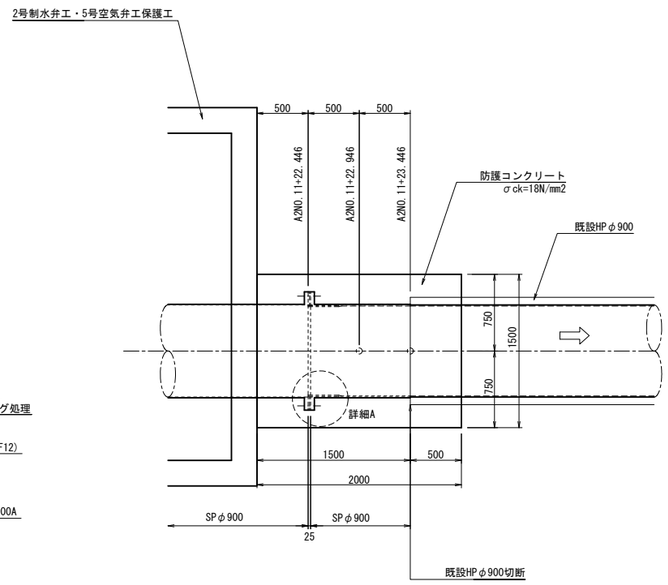

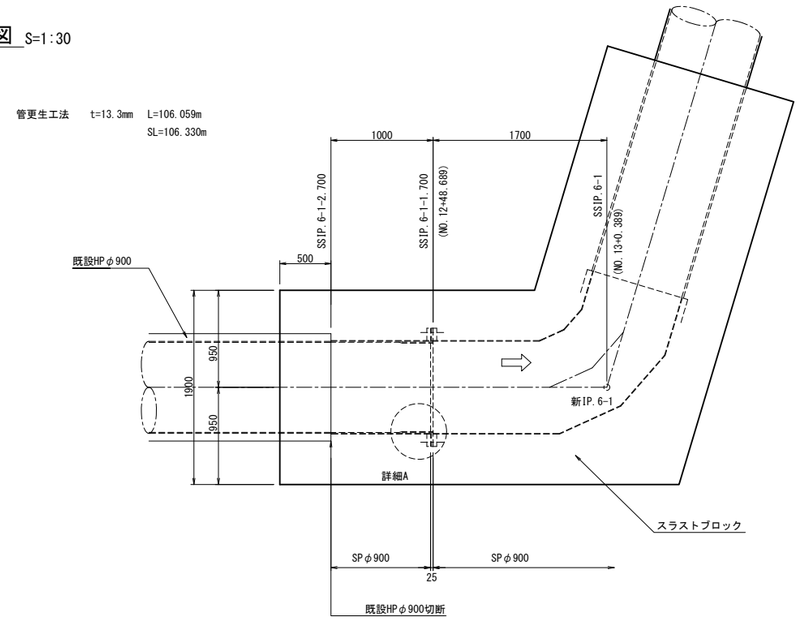

詳細A S=1:5

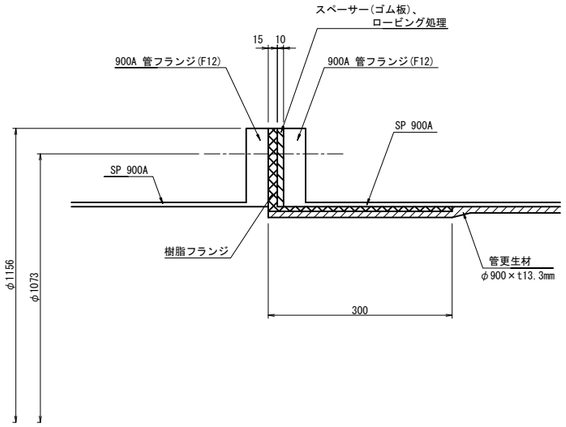

縦断面図 S=1:30

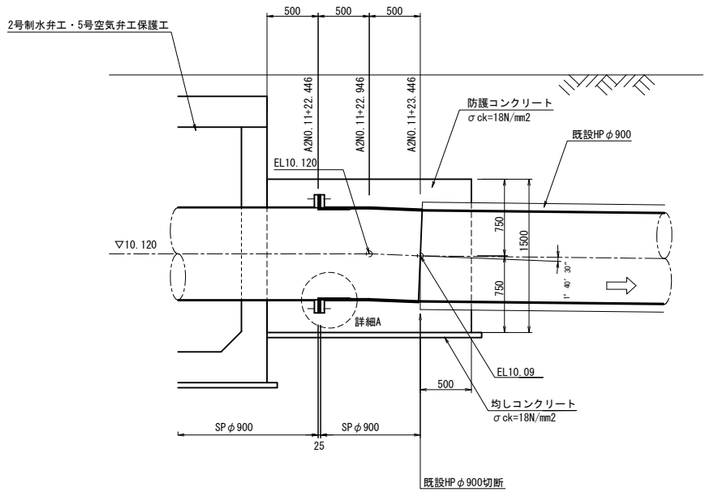

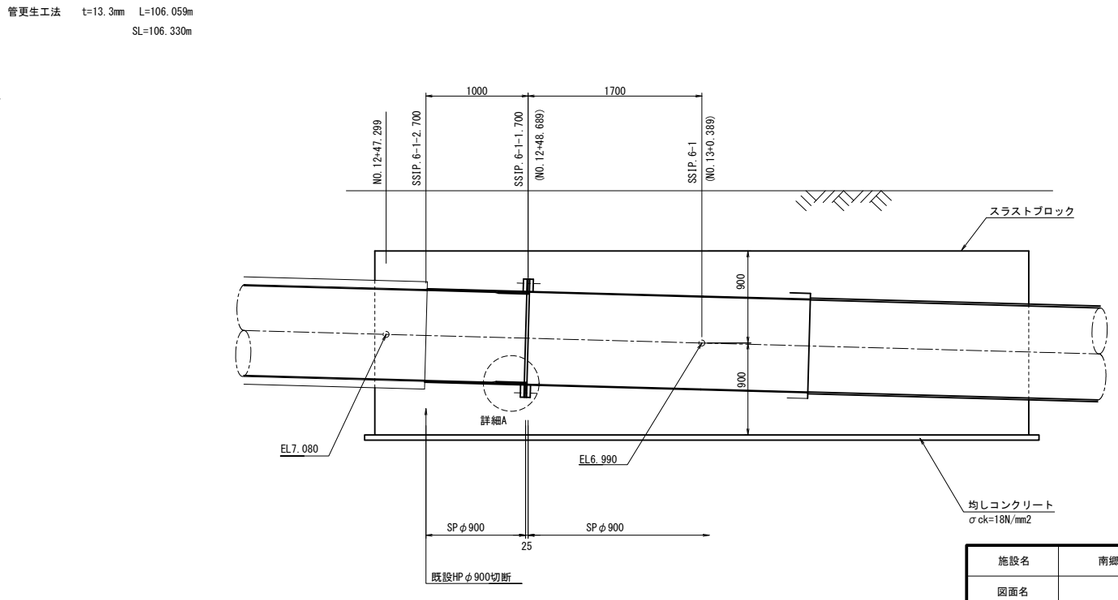

施設名	南郷支線用水路(0312100-1100-07)		
図面名	異形管詳細図(6/33)		
作成年月	平成26年 3月		
縮尺	A1 図示	図面番号	8-9/118
作成者	関東農政局 両総農業水利事業所		

異形管詳細図(7/33)

迂回部始点・終点配管図 S=1:100

平面図
新IP.6-1

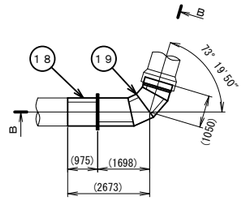

平面図
新IP.6-4

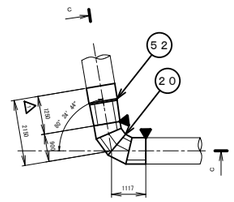

縦断図
B－B

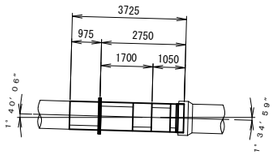

縦断図
C－C

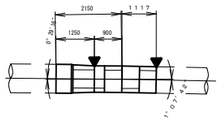

注記

1. ▼印は、現地溶接とする。
2. （ ）の値は、平面延長とする。

注意事項

1.材料の規格は、STW400とする。

2.FRPM管用の受口形状は、FRPM-G-112-2000 によるものとする。

3.塗装

内外面の塗装は下表の通りとする。

管種	内外面	塗 装 仕 様	塗膜厚
直管・異形管	内 面	水道用エポキシ樹脂塗料塗装、（JWWA K135-2000「水道用液状エポキシ樹脂塗料塗装方法」）	0.5mm以上
	外 面	プラスチック被覆（WSP K047-1992「水道用プラスチック被覆鋼管」）	2.0mm以上

（注）コンクリートブロック巻立て部及び壁貫通部の外面塗装は
原則としてプラスチック被覆する。
尚、スティフナーについても同様とする。
フランジ等外面部でプラスチック被覆の施工ができない場合は
水道用液状エポキシ樹脂塗料塗装とし、塗膜厚0.5mm以上とする。

4.溶接

現場溶接のための工場塗装除外幅は、　下表の通りとする。

内面　100mm(片側)
外面　100mm(片側)

5.フランジ

内圧 1.2MPa 相当のフランジとする。

片フランジ短管 ⑱ S=1:25

測点：SSIP.6-1-2.700
900A×1000L

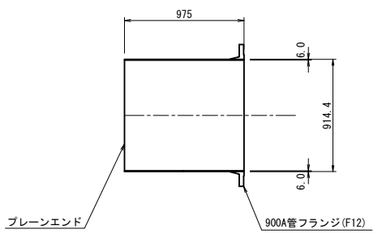

片フランジ・片DCIP挿し口曲管 ⑲ S=1:25

測点：SSIP.6-1
900A×73° 17′ 47″

HB(平面角)=73° 19′ 50″
VB(鉛直角)= 0° 05′ 07″
CB(合成角)=73° 17′ 47″

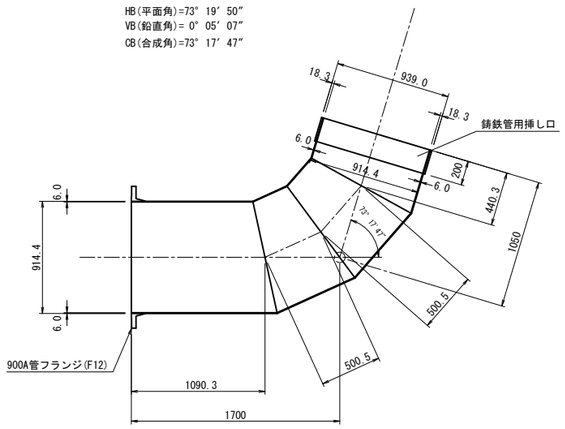

DCIP挿し口付片落ち管 ㊷ S=1:25

測点：新IP.6-4-2.15
900A×850A×1250L

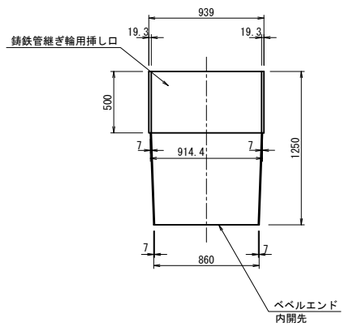

曲管 ⑳ S=1:25

測点：新IP.6-4
850A×80° 24′ 10″

HB(平面角)=80° 24′ 37″
VB(鉛直角)= 0° 38′ 26″
CB(合成角)=80° 24′ 10″

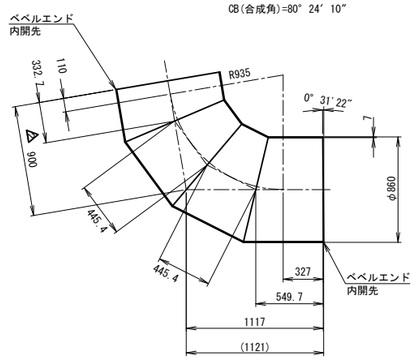

施設名	南郷支線用水路(0312100-1100-07)		
図面名	異形管詳細図(7/33)		
作成年月	平成26年 3月		
縮尺	A1 図示	図面番号	8-10/118
作成者	関東農政局　両総農業水利事業所		

異形管詳細図(8/33) S=1:40

早船分水工配管図

平面図

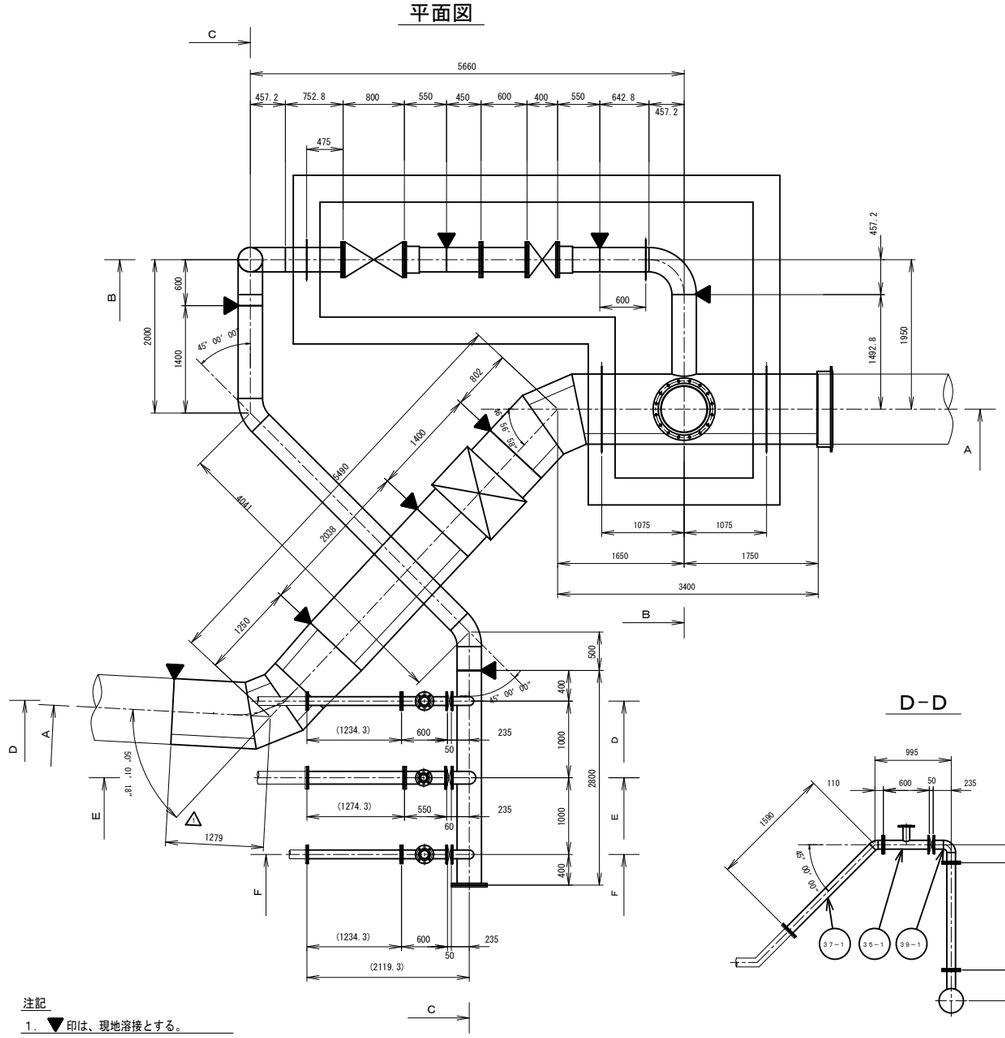

A－A

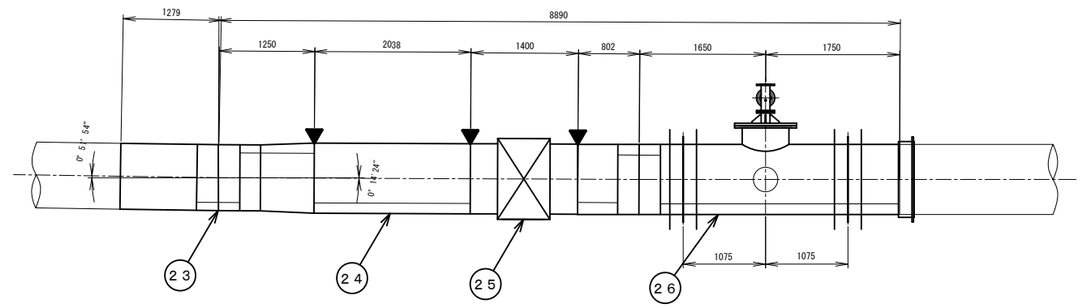

B－B

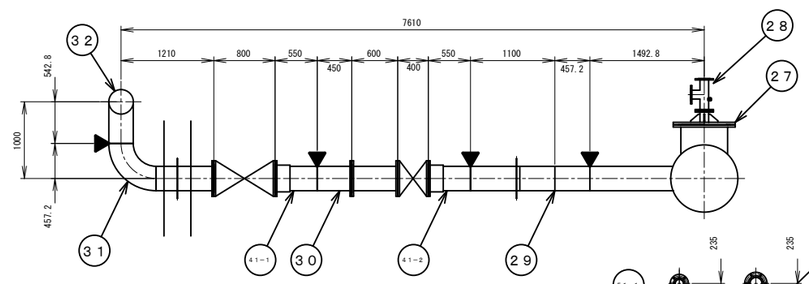

C－C

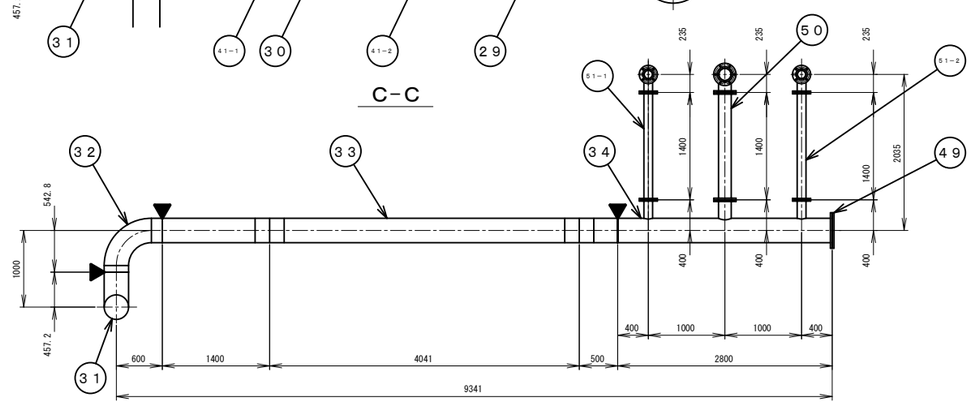

D－D

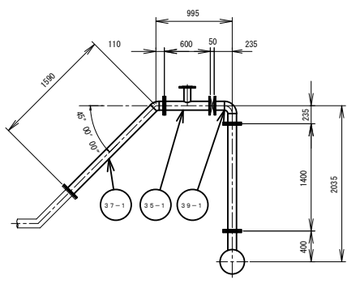

E－E

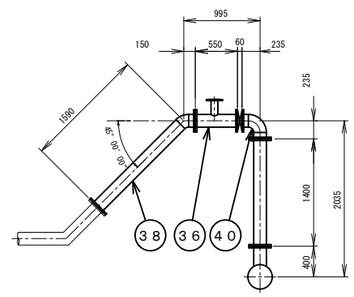

F－F

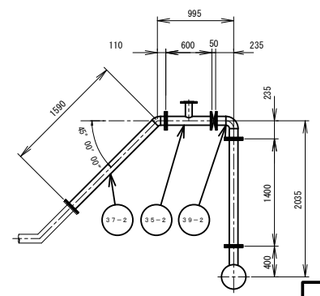

注記

1．▼印は、現地溶接とする。

2．（ ）の値は、平面延長とする。

管番	名 称	寸 法	備 考	管番	名 称	寸 法	備 考
				34	片F片ベベル3F付T字管	300A×6.9×2800×150A×5×400×100A×4.5×400×100A×4.5×400	
23	両ベベル片落ち曲管	φ860×9×1279／1250×50°01′22″		35－1 35－2	両F1F付T字管	100A×4.5×600×80A×4.2×250	
24	両ベベル短管	900A×7.9×2038		36	両F1F付T字管	150A×5×550×80A×4.5×280	
25	伸縮可撓管	900A H＝100		37－1 37－2	両F曲管	100A×4.5×1590／110×45°	
26	スティフナー付片受片ベベル1F1ベベル付T字曲管	900A×7.9×3400/802×46°57′00″×600A×6.4×700×300A×6.9×1492.8		38	両F曲管	150A×5×1590／150×45°	
27	空気弁用フランジ蓋	600A×100A		39－1 39－2	両F曲管	100A×4.5×235／235×90°	
28	圧力計座付両F1F付T字管	100A×4.5×360×100A×4.5×180		40	両F曲管	150A×5×235／235×90°	
29	スティフナー付両ベベル曲管	300A×6.9×600／457.2×90°		41－1 41－2	フランジアダプター	300A	
30	片F片ベベル短管	300A×6.9×450		49	フランジ蓋	300A	
31	スティフナー付片F片ベベル曲管	300A×6.9×1210／457.2×90°		50	両ベベル短管	150A×5×1400	
32	両ベベル曲管	300A×6.9×600／542.8×90°		51－1 51－2	両ベベル短管	100A×4.5×1400	
33	両ベベル曲管	300A×6.9×1400／4041／500×45°×45°					

施設名	南郷支線用水路(0312100-1100-07)		
図面名	異形管詳細図(8/33)		
作成年月	平成26年 3月		
縮尺	A1 1:40 A2 1:56	図面番号	8-11/118
作成者	関東農政局 両総農業水利事業所		

異形管詳細図(9/33) S=1:20

（早船分水工）

㉓ 片落ち曲管

850A×900A×50° 01′ 22″

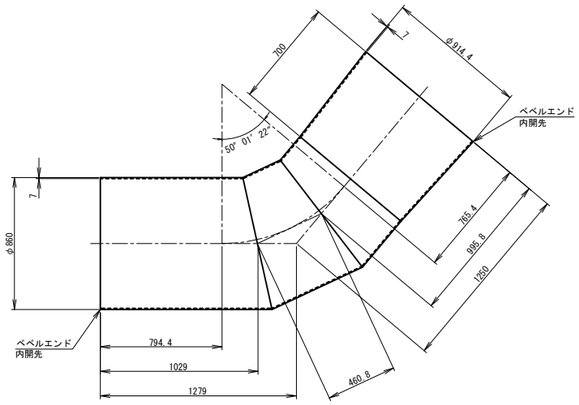

BIP.1-1

㉔ 短管

900A×L2038

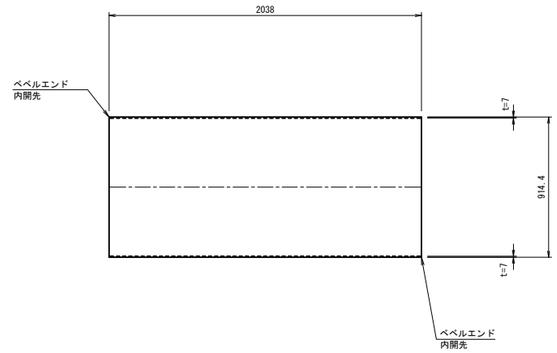

BN0.0+9.400

㉖ 人孔フランジ付スティフナー付片FRPM受口丁字曲管

900A*46° 56′58″×600A×300A

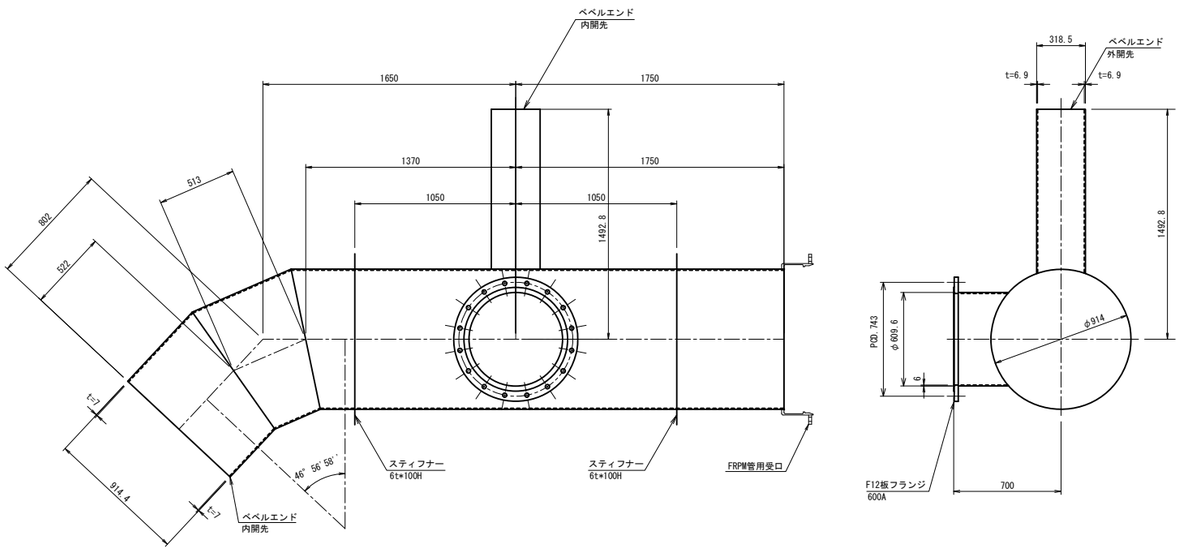

注意事項

1.材料の規格は、900AはSTW400、300A、100AはSTW290とする。

2.FRPM管用の受口形状は、FRPM-G-112-2000 によるものとする。

3.塗装

内外面の塗装は下表の通りとする。

管種	内外面	塗 装 仕 様	塗膜厚
直管 ・ 異形管	内 面	水道用エポキシ樹脂塗料塗装、 （JWWA K135-2000「水道用液状 エポキシ樹脂塗料塗装方法」）	0.5mm以上
	外 面	プラスチック被覆 （WSP K047-1992「水道用 プラスチック被覆鋼管」）	2.0mm以上

（注）コンクリートブロック巻立て部及び壁貫通部の外面塗装は
原則としてプラスチック被覆する。
尚、スティフナーについても同様とする。

フランジ等外面部でプラスチック被覆の施工ができない場合は
水道用液状エポキシ樹脂塗料塗装とし、塗膜厚0.5mm以上とする。

4.溶接

現場溶接のための工場塗装除外幅は、　　下表の通りとする。

内面　100mm(片側)
外面　100mm(片側)

5.フランジ

内圧 1.2MPa 相当のフランジとする。

施設名	南郷支線用水路(0312100-1100-07)		
図面名	異形管詳細図(9/33)		
作成年月	平成26年 3月		
縮尺	A1 1:20 A2 1:28	図面番号	8-12/118
作成者	関東農政局　両総農業水利事業所		

異形管詳細図(10/33) S=1:20

（早船分水工）

異形管図 29

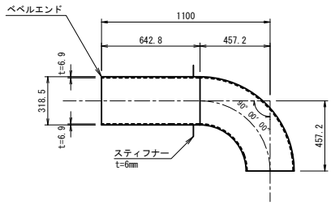

異形管図 30

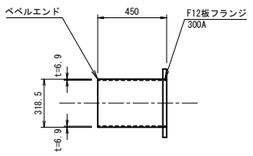

異形管図 31

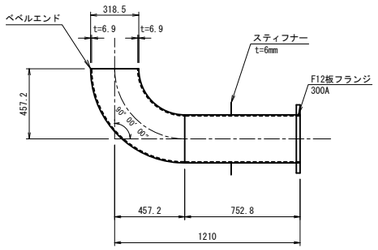

異形管図 32

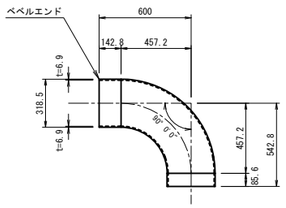

異形管図 33

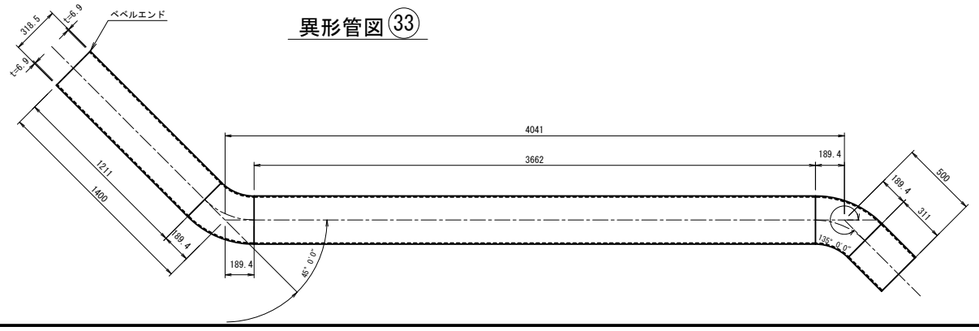

異形管図 34

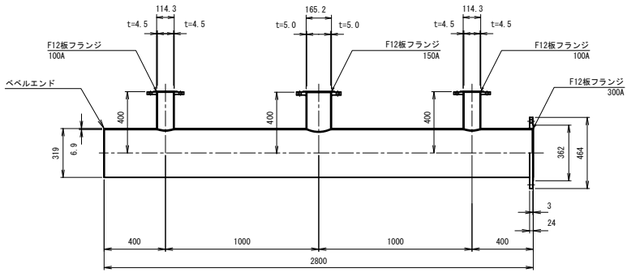

異形管図 35-1 / 35-2

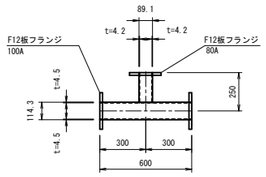

異形管図 36

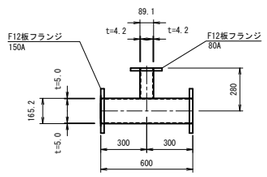

異形管図 37-1 / 37-2

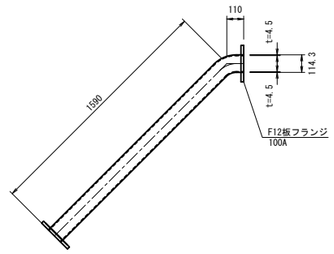

異形管図 38

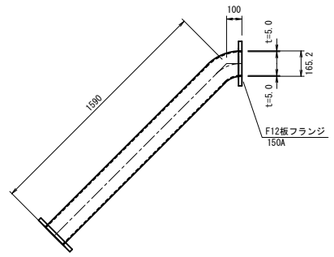

異形管図 39-1 / 39-2

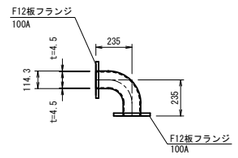

異形管図 40

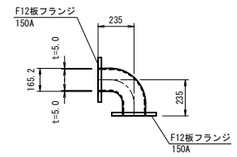

異形管図 50

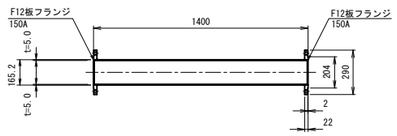

異形管図 51-1 / 51-2

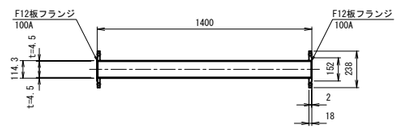

注意事項

1. 材料の規格は、900AはSTW400、300A、150A、100AはSTW290とする。

2. FRPM管用の受口形状は、FRPM-G-112-2000 によるものとする。

3. 塗装

内外面の塗装は下表の通りとする。

管種	内外面	塗　装　仕　様	塗膜厚
直管・異形管	内　面	水道用エポキシ樹脂塗料塗装、（JWWA K135-2000「水道用液状エポキシ樹脂塗料塗装方法」）	0.5mm以上
	外　面	プラスチック被覆（WSP K047-1992「水道用プラスチック被覆鋼管」）	2.0mm以上

（注）コンクリートブロック巻立て部及び壁貫通部の外面塗装は
原則としてプラスチック被覆する。
尚、スティフナーについても同様とする。
フランジ等外面部でプラスチック被覆の施工ができない場合は
水道用液状エポキシ樹脂塗料塗装とし、塗膜厚0.5mm以上とする。

4. 溶接

現場溶接のための工場塗装除外幅は、　　下表の通りとする。

内面　100mm(片側)
外面　100mm(片側)

5. フランジ

内圧 1.2MPa 相当のフランジとする。

施設名	南郷支線用水路(0312100-1100-07)		
図面名	異形管詳細図(10/33)		
作成年月	平成26年 3月		
縮尺	A1 1:20 A2 1:28	図面番号	8-13/118
作成者	関東農政局　両総農業水利事業所		

異形管詳細図(11/33) S=1:100

（管更生工法）

管更生工法　配管図

平面図

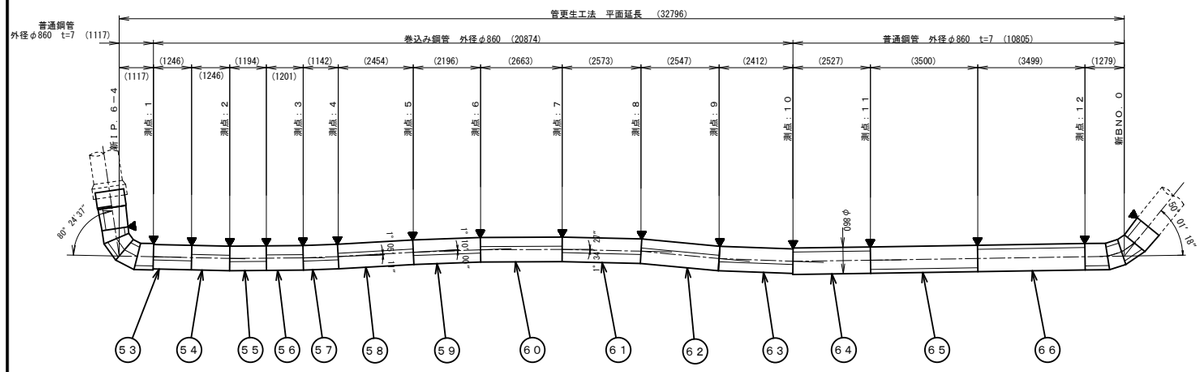

注記

1. ▼印は、現地溶接とする。

2. （　）の値は、平面延長とする。

管番	名　称	寸　法	備　考	管番	名　称	寸　法	備　考
53	両ベベル短管	φ860×9×1250　グラウト孔付	巻き込み鋼管	63	両ベベル短管	φ860×9×2412	巻き込み鋼管
54	両ベベル短管	φ860×9×1244	巻き込み鋼管	64	両ベベル短管	φ860×9×2527	
55	両ベベル短管	φ860×9×1200	巻き込み鋼管	65	両ベベル短管	φ860×9×3500	
56	両ベベル短管	φ860×9×1201	巻き込み鋼管	66	両ベベル短管	φ860×9×3500　グラウト孔付	
57	両ベベル短管	φ860×9×1143	巻き込み鋼管	67-1～67-15	裏当金	φ860×6×40	
58	両ベベル短管	φ860×9×2457	巻き込み鋼管				
59	両ベベル短管	φ860×9×2198	巻き込み鋼管				
60	両ベベル短管	φ860×9×2671	巻き込み鋼管				
61	両ベベル短管	φ860×9×2575	巻き込み鋼管				
62	両ベベル短管	φ860×9×2547　グラウト孔付	巻き込み鋼管				

断面図

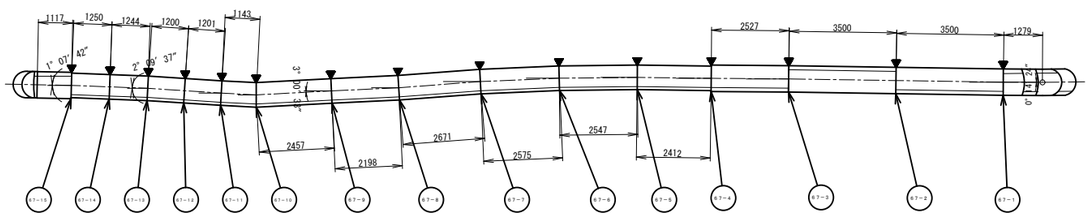

施設名	南郷支線用水路(0312100-1100-07)		
図面名	異形管詳細図(11/33)		
作成年月	平成26年 3月		
縮尺	A1 1:100 A2 1:141	図面番号	8-14/118
作成者	関東農政局　両総農業水利事業所		

異形管詳細図(12/33) S=1:20

（管更生工法）

異形管図㊸

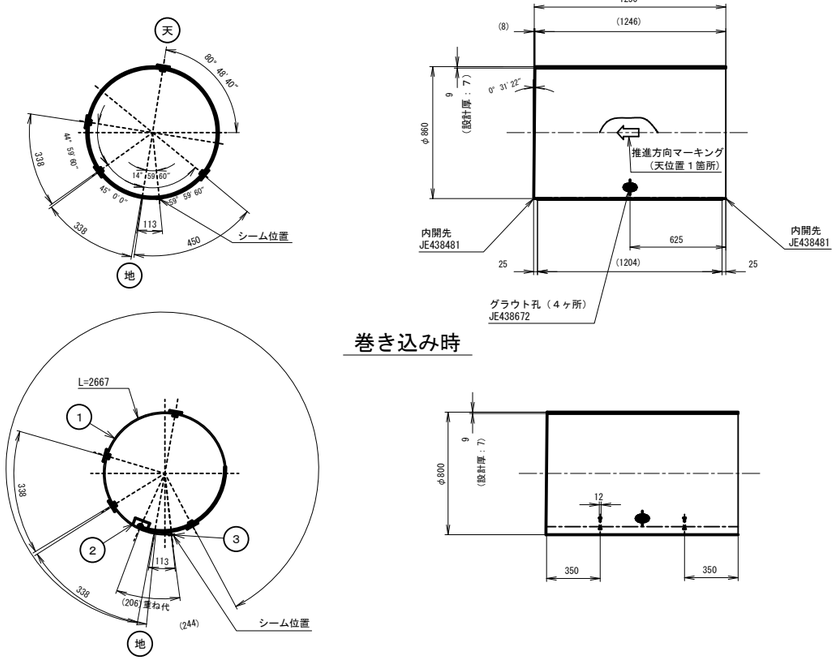

巻き込み時

グラウト孔部　詳細図

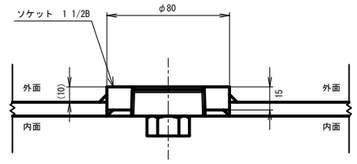

ソケット

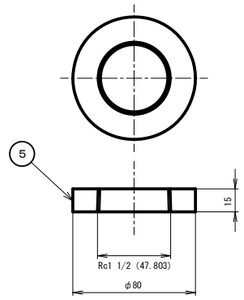

グラウト注入用プラグ

（ねじ込み時、シールテープ使用）

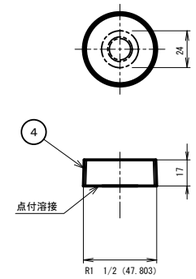

裏当金

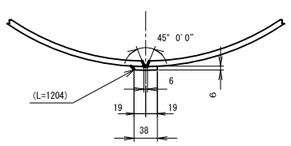

固定金具

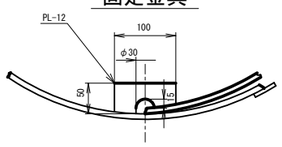

注記

１．内面の塗装は、ＪＩＳ　Ｇ　３４４３－４　内面エポキシ樹脂塗装により、溶剤形エポキシ樹脂塗膜厚さは０．５mm以上とする。

２．外面の塗装は、ジンクリッチプライマー１回塗りとする。

３．推進方向のマーキングは、目視出来る箇所にペイントすること。

部番	図番	名称	材質	個数	摘要	質量（ｋｇ）
5		ソケット	SS400	4		
4		グラウト注入用プラグ	SS400	4		
3		裏当金	SS400	1		
2		固定金具	SS400	2		
1		巻き込み鋼管	SS400	1		236

図面名称	φ８６０　巻き込み鋼管		
	鋼製短管		

施設名	南郷支線用水路(0312100-1100-07)		
図面名	異形管詳細図(12/33)		
作成年月	平成26年 3月		
縮尺	A1 1:20 A2 1:28	図面番号	8-15/118
作成者	関東農政局　両総農業水利事業所		

異形管詳細図(13/33) S=1:20

（管更生工法）

異形管図54

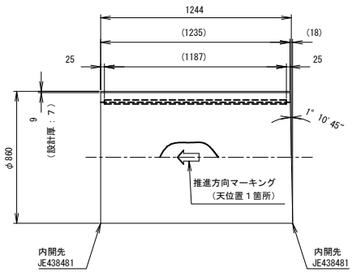

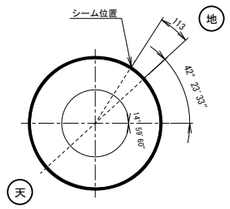

巻き込み時

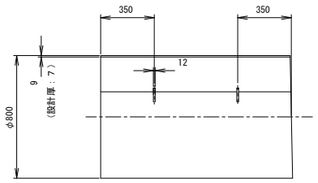

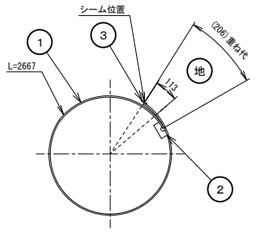

裏当金

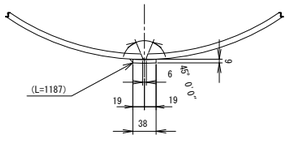

固定金具

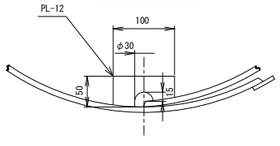

注記

1．内面の塗装は、ＪＩＳ　Ｇ　３４４３－４　内面エポキシ樹脂塗装により、溶剤形エポキシ樹脂塗膜厚さは０．５mm以上とする。

2．外面の塗装は、ジンクリッチプライマー１回塗りとする。

3．推進方向のマーキングは、目視出来る箇所にペイントすること。

3		裏当金	SS400	1		
2		固定金具	SS400	2		
1		巻き込み鋼管	SS400	1		235
部番	図番	名称	材　質	個数	摘要	質量（ｋｇ）
		図面名称	φ８６０　巻き込み鋼管			
			鋼製短管			

異形管図55

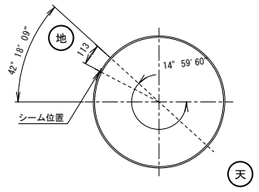

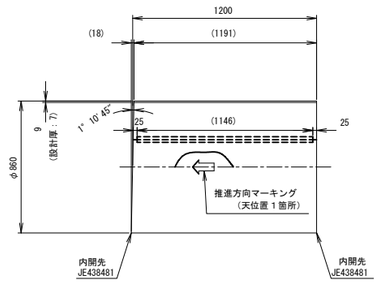

巻き込み時

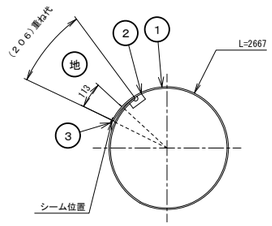

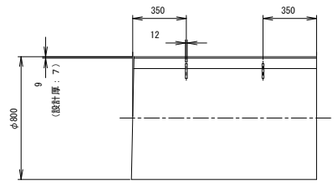

裏当金

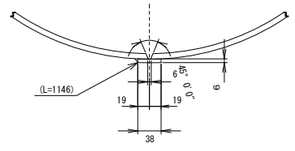

固定金具

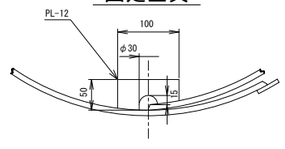

注記

1．内面の塗装は、ＪＩＳ　Ｇ　３４４３－４　内面エポキシ樹脂塗装により、溶剤形エポキシ樹脂塗膜厚さは０．５mm以上とする。

2．外面の塗装は、ジンクリッチプライマー１回塗りとする。

3．推進方向のマーキングは、目視出来る箇所にペイントすること。

3		裏当金	SS400	1		
2		固定金具	SS400	2		
1		巻き込み鋼管	SS400	1		227
部番	図番	名称	材　質	個数	摘要	質量（ｋｇ）
			φ８６０　巻き込み鋼管			尺度　Ｆｒｅｅ
			鋼製短管			単位　ｍｍ

施設名	南郷支線用水路(0312100-1100-07)		
図面名	異形管詳細図(13/33)		
作成年月	平成26年 3月		
縮尺	A1 1:20 A2 1:28	図面番号	8-16/118
作成者	関東農政局　両総農業水利事業所		

異形管詳細図(14/33) S=1:20

（管更生工法）

異形管図56

拡張時

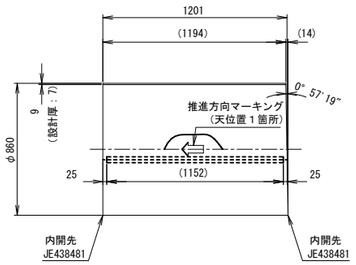

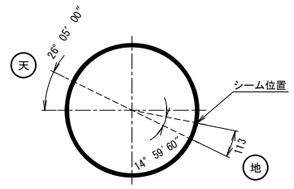

巻き込み時

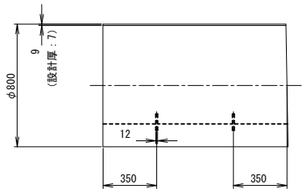

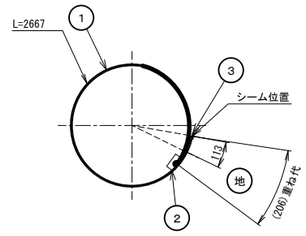

裏当金

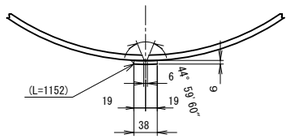

固定金具

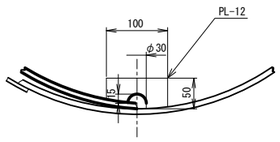

注記

1．内面の塗装は、ＪＩＳ　Ｇ　３４４３－４　内面エポキシ樹脂塗装により、溶剤形エポキシ樹脂塗膜厚さは０．５mm以上とする。

2．外面の塗装は、ジンクリッチプライマー１回塗りとする。

3．推進方向のマーキングは、目視出来る箇所にペイントすること。

部番	図番	名称	材　質	個数	摘要	質量（ｋｇ）
3		裏当金	SS400	1		
2		固定金具	SS400	2		
1		巻き込み鋼管	SS400	1		227
			φ８６０　巻き込み鋼管			
			鋼製短管			

施設名	南郷支線用水路(0312100-1100-07)		
図面名	異形管詳細図(14/33)		
作成年月	平成26年 3月		
縮尺	A1 1:20 A2 1:28	図面番号	8-17/118
作成者	関東農政局　両総農業水利事業所		

異形管詳細図(15/33) S=1:20

（管更生工法）

異形管図㊼

拡張時

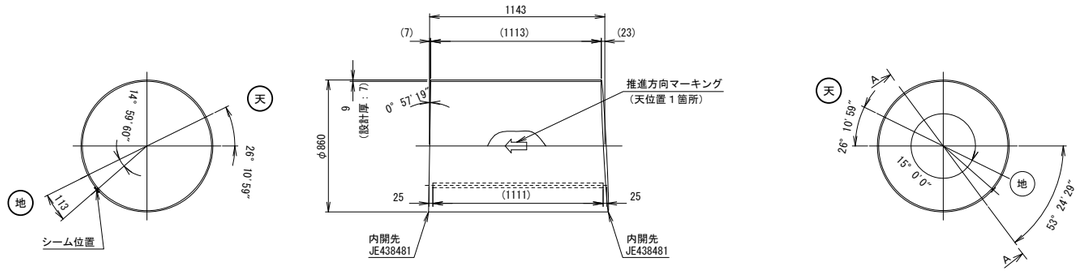

A－A　回転視

裏当金

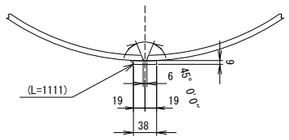

固定金具

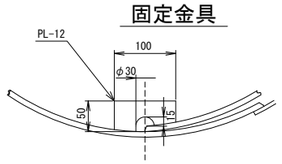

巻き込み時

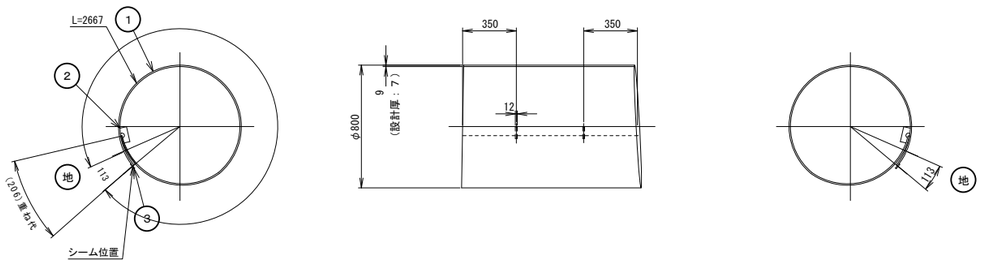

注記

１．内面の塗装は、ＪＩＳ　Ｇ　３４４３－４　内面エポキシ樹脂塗装により、溶剤形エポキシ樹脂塗膜厚さは０．５mm以上とする。

２．外面の塗装は、ジンクリッチプライマー１回塗りとする。

３．推進方向のマーキングは、目視出来る箇所にペイントすること。

部番	図番	名称	材質	個数	摘要	質量（kg）
3		裏当金	SS400	1		
2		固定金具	SS400	2		
1		巻き込み鋼管	SS400	1		216

図面名称	φ８６０　巻き込み鋼管	尺度	Ｆｒｅｅ
	鋼製短管	単位	ｍｍ

施設名	南郷支線用水路(0312100-1100-07)		
図面名	異形管詳細図(15/33)		
作成年月	平成26年 3月		
縮尺	A1 1:20 A2 1:28	図面番号	8-18/118
作成者	関東農政局　両総農業水利事業所		

異形管詳細図(16/33) S=1:20

（管更生工法）

異形管図58

拡張時

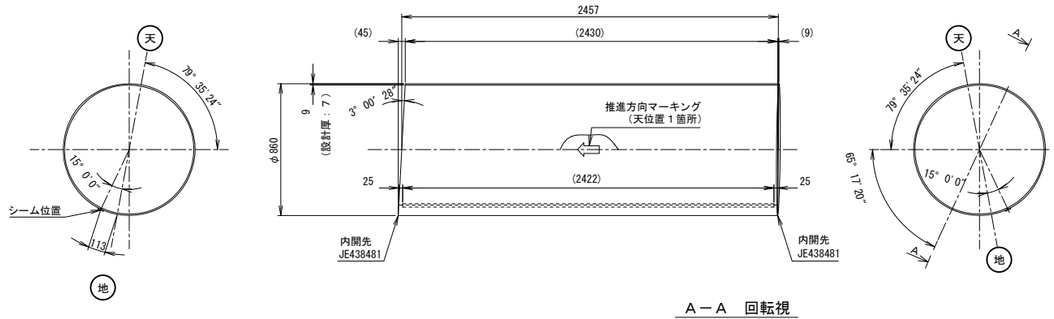

Ａ－Ａ　回転視

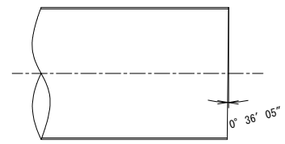

裏当金

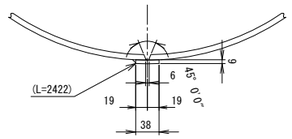

固定金具

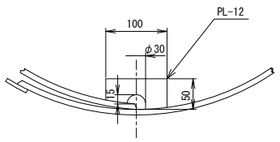

巻き込み時

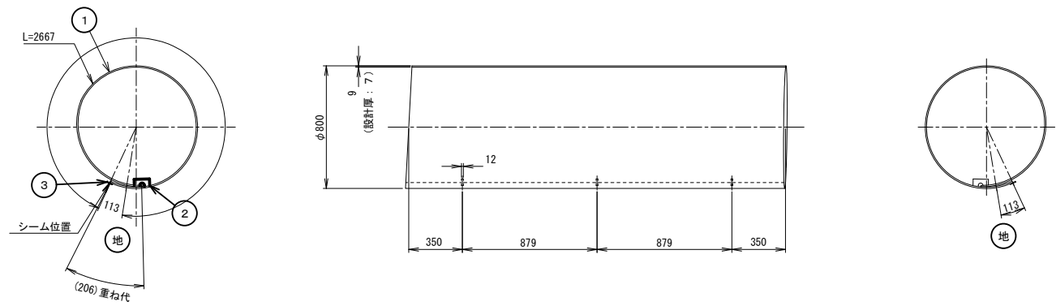

注記

１．内面の塗装は、ＪＩＳ　Ｇ　３４４３－４　内面エポキシ樹脂塗装により、溶剤形エポキシ樹脂塗膜厚さは０．５mm以上とする。

２．外面の塗装は、ジンクリッチプライマー１回塗りとする。

３．推進方向のマーキングは、目視出来る箇所にペイントすること。

部番	図番	名称	材質	個数	摘要	質量（kg）
3		裏当金	SS400	1		
2		固定金具	SS400	3		
1		両プレーンエンド短管	SS400	1		465
φ８６０　巻き込み鋼管						尺度　Ｆｒｅｅ
鋼製短管						単位　ｍｍ

施設名	南郷支線用水路(0312100-1100-07)		
図面名	異形管詳細図(16/33)		
作成年月	平成26年 3月		
縮尺	A1 1:20 A2 1:28	図面番号	8-19/118
作成者	関東農政局　両総農業水利事業所		

異形管詳細図(17/33) S=1:20

（管更生工法）

異形管図59

拡張時

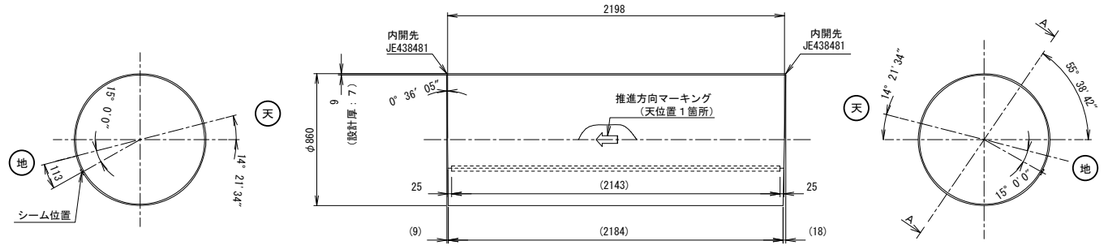

Ａ－Ａ　回転視

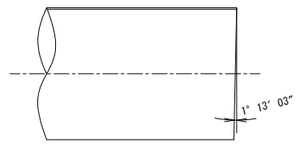

裏当金

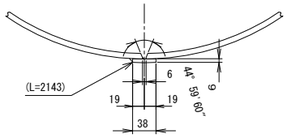

固定金具

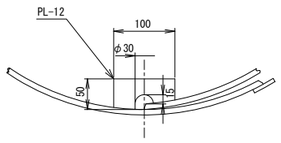

巻き込み時

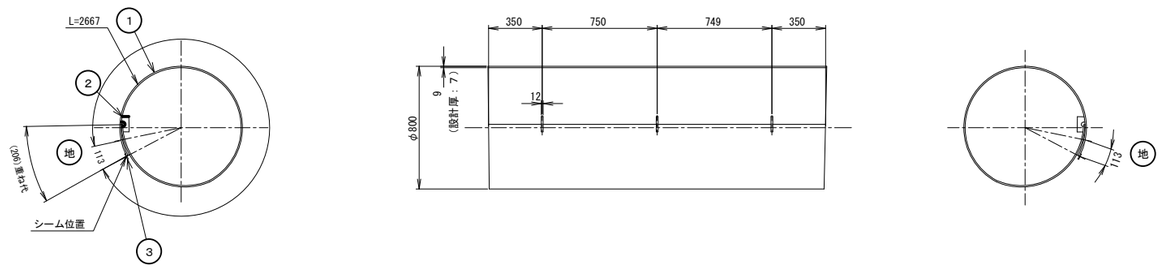

注記

1．内面の塗装は、ＪＩＳ　Ｇ　３４４３－４　内面エポキシ樹脂塗装により、溶剤形エポキシ樹脂塗膜厚さは０．５mm以上とする。

2．外面の塗装は、ジンクリッチプライマー１回塗りとする。

3．推進方向のマーキングは、目視出来る箇所にペイントすること。

部番	図番	名称	材　質	個数	摘要	質量（ｋｇ）
3		裏当金	SS400	1		
2		固定金具	SS400	3		
1		両ベベル短管	SS400	1		420
			φ８６０　巻き込み鋼管			
			鋼製短管			

施設名	南郷支線用水路(0312100-1100-07)		
図面名	異形管詳細図(17/33)		
作成年月	平成26年 3月		
縮尺	A1 1:20 A2 1:28	図面番号	8-20/118
作成者	関東農政局　両総農業水利事業所		

異形管詳細図(18/33) S=1:20

（管更生工法）

異形管図 60

裏当金

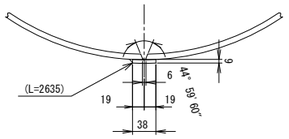

拡張時

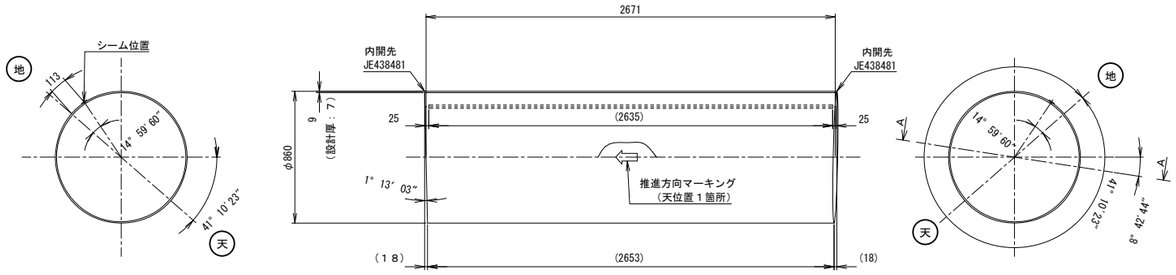

Ａ－Ａ　回転視

固定金具

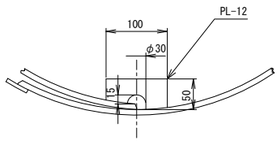

巻き込み時

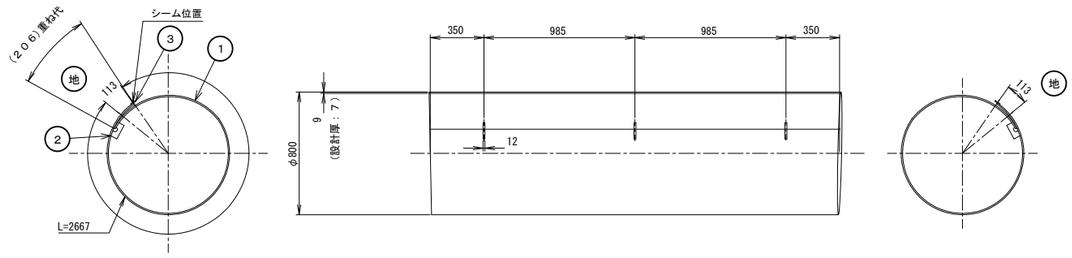

注記

1．内面の塗装は、ＪＩＳ　Ｇ　３４４３－４　内面エポキシ樹脂塗装により、溶剤形エポキシ樹脂塗膜厚さは０．５mm以上とする。

2．外面の塗装は、ジンクリッチプライマー１回塗りとする。

3．推進方向のマーキングは、目視出来る箇所にペイントすること。

部番	図番	名称	材　質	個数	摘要	質量（ｋｇ）
3		裏当金	SS400	1		
2		固定金具	SS400	3		
1		両ベベル長管	SS400	1		505
			φ８６０　巻き込み鋼管			
			鋼製短管			

施設名	南郷支線用水路(0312100-1100-07)		
図面名	異形管詳細図(18/33)		
作成年月	平成26年 3月		
縮尺	A1 1:20 A2 1:28	図面番号	8-21/118
作成者	関東農政局　両総農業水利事業所		

異形管詳細図(19/33) S=1:20

（管更生工法）

異形管図61

拡張時

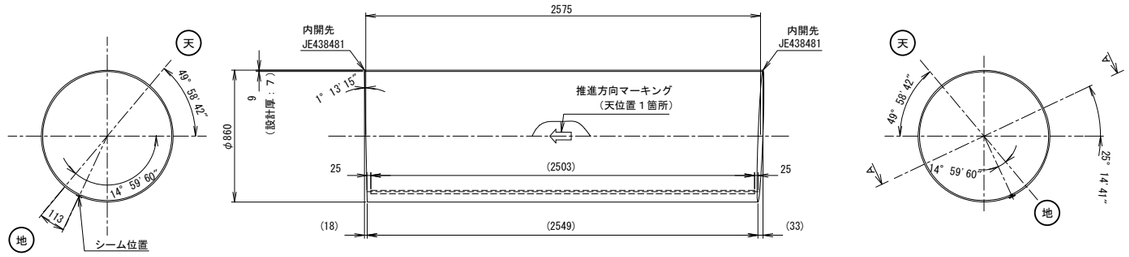

Ａ－Ａ　回転視

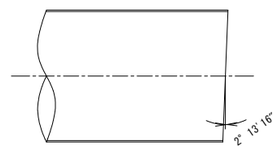

裏当金

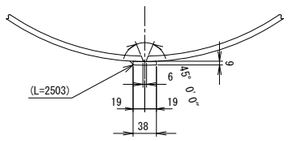

固定金具

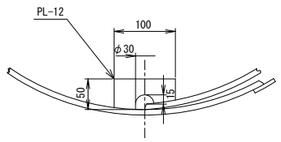

巻き込み時

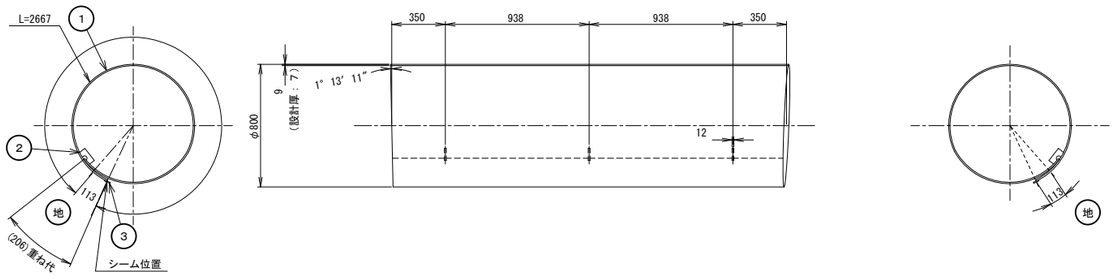

注記

１．内面の塗装は、ＪＩＳ　Ｇ　３４４３－４　内面エポキシ樹脂塗装により、溶剤形エポキシ樹脂塗膜厚さは０．５mm以上とする。

２．外面の塗装は、ジンクリッチプライマー１回塗りとする。

３．推進方向のマーキングは、目視出来る箇所にペイントすること。

部番	図番	名称	材　質	個数	摘要	質量（ｋｇ）
3		裏当金	SS400	1		
2		固定金具	SS400	3		
1		両ベベル長管	SS400	1		490
			φ８６０　巻き込み鋼管			
			鋼製短管			

施設名	南郷支線用水路(0312100-1100-07)		
図面名	異形管詳細図(19/33)		
作成年月	平成26年 3月		
縮尺	A1 1:20 A2 1:28	図面番号	8-22/118
作成者	関東農政局　両総農業水利事業所		

異形管詳細図(20/33) S=1:20

（管更生工法）

異形管図62

拡張時

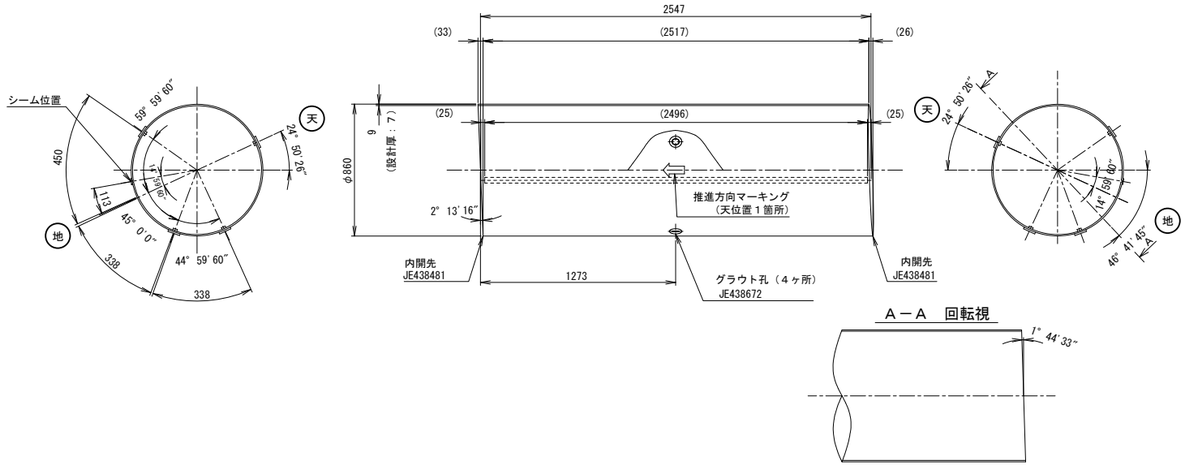

裏当金

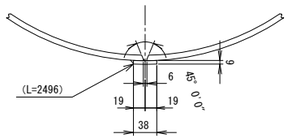

固定金具

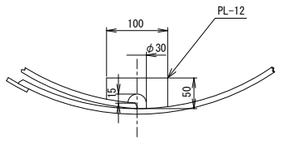

巻き込み時

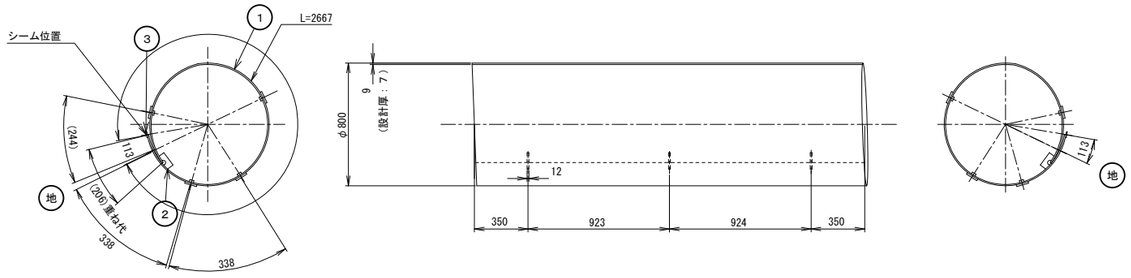

注記

１．内面の塗装は、ＪＩＳ　Ｇ　３４４３－４　内面エポキシ樹脂塗装により、溶剤形エポキシ樹脂塗膜厚さは０．５mm以上とする。

２．外面の塗装は、ジンクリッチプライマー１回塗りとする。

３．推進方向のマーキングは、目視出来る箇所にペイントすること。

部番	図番	名称	材質	個数	摘要	質量（ｋｇ）
5		ソケット	SS400	4		
4		グラウト注入用プラグ	SS400	4		
3		裏当金	SS400	1		
2		固定金具	SS400	3		
1		両ベベル短管	SS400	1		485

図面名称	φ８６０　巻き込み鋼管	
	鋼製短管	

施設名	南郷支線用水路(0312100-1100-07)		
図面名	異形管詳細図(20/33)		
作成年月	平成26年 3月		
縮尺	A1 1:20 A2 1:28	図面番号	8-23/118
作成者	関東農政局　両総農業水利事業所		

異形管詳細図(21/33) S=1:20

（管更生工法）

異形管図 63

裏当金

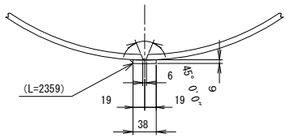

拡張時

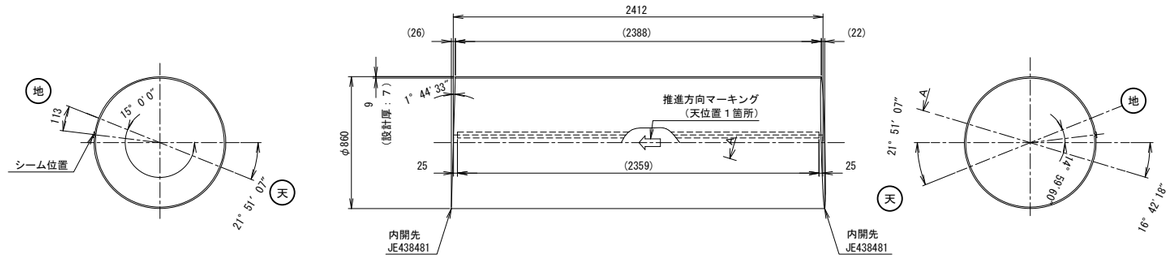

Ａ－Ａ　回転視

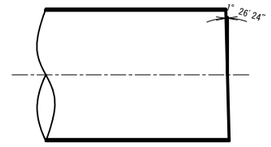

固定金具

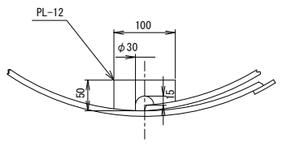

巻き込み時

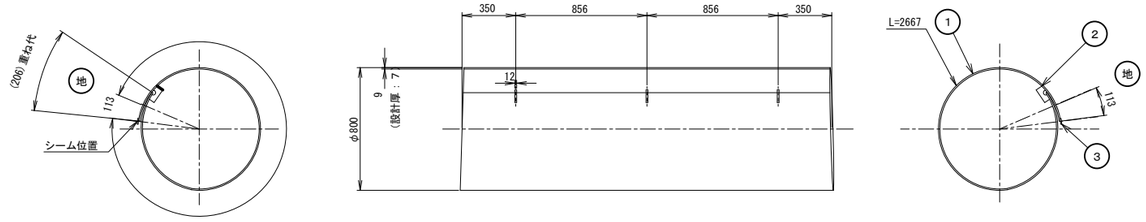

注記

１．内面の塗装は、ＪＩＳ　Ｇ　３４４３－４　内面エポキシ樹脂塗装により、溶剤形エポキシ樹脂塗膜厚さは０．５mm以上とする。

２．外面の塗装は、ジンクリッチプライマー１回塗りとする。

３．推進方向のマーキングは、目視出来る箇所にペイントすること。

部番	図番	名称	材質	個数	摘要	質量（ｋｇ）
3		裏当金	SS400	1		
2		固定金具	SS400	3		
1		両ベベル短管	SS400	1		456
図面名称		φ８６０　巻き込み鋼管				
		鋼製短管				

施設名	南郷支線用水路(0312100-1100-07)		
図面名	異形管詳細図(21/33)		
作成年月	平成26年 3月		
縮尺	A1 1:20 A2 1:28	図面番号	8-24/118
作成者	関東農政局　両総農業水利事業所		

異形管詳細図(22/33) S=1:20

（管更生工法）

異形管図(64)

Ａ－Ａ　回転視

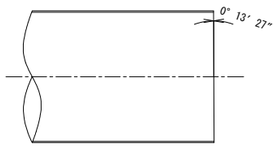

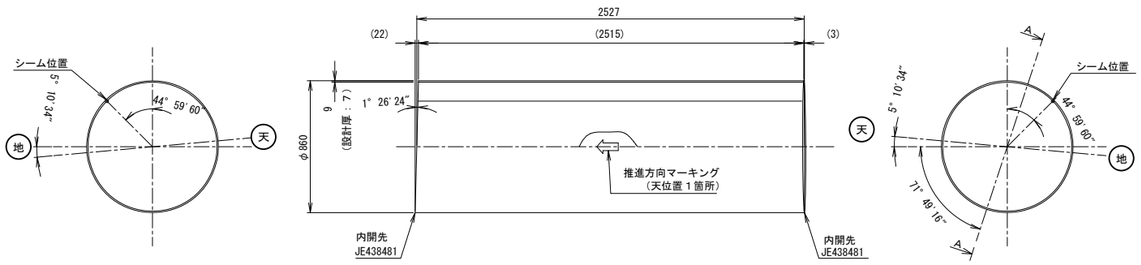

1		両ベベル短管	SS400	1		478
部番	図番	名称	材　質	個数	摘要	質量（ｋｇ）
			両ベベル短管 φ８６０×９×２５２７			
			鋼製短管			

異形管図(65)

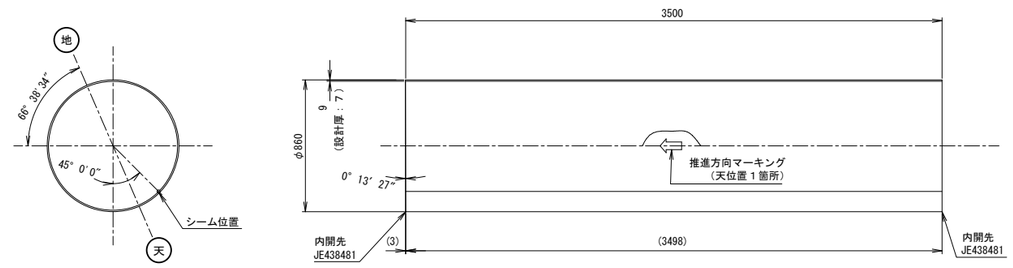

1		両ベベル長管	SS400	1		662
部番	図番	名称	材　質	個数	摘要	質量（ｋｇ）
			図面名称	両ベベル長管 φ８６０×９×３５００	尺度	
				鋼製長管	単位	

注記

１．内面の塗装は、ＪＩＳ　Ｇ　３４４３－４　内面エポキシ樹脂塗装により、溶剤形エポキシ樹脂塗膜厚さは０．５mm以上とする。

２．外面の塗装は、ジンクリッチプライマー１回塗りとする。

３．推進方向のマーキングは、目視出来る箇所にペイントすること。

施設名	南郷支線用水路(0312100-1100-07)		
図面名	異形管詳細図(22/33)		
作成年月	平成26年 3月		
縮尺	A1 1:20 A2 1:28	図面番号	8-25/118
作成者	関東農政局　両総農業水利事業所		

異形管詳細図(23/33)

（管更生工法）

異形管図 66 S=1:20

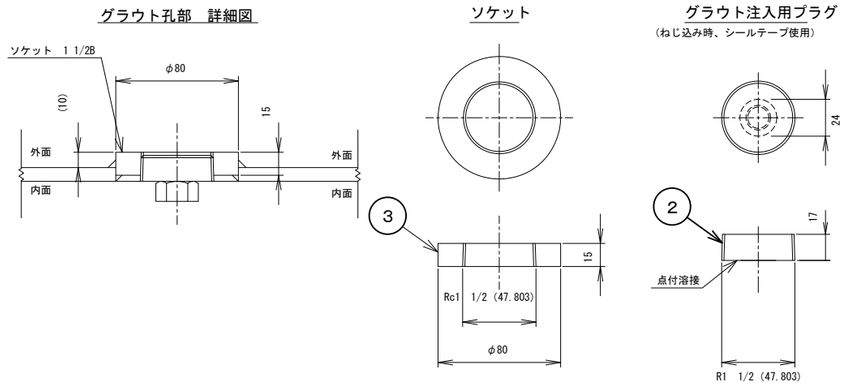

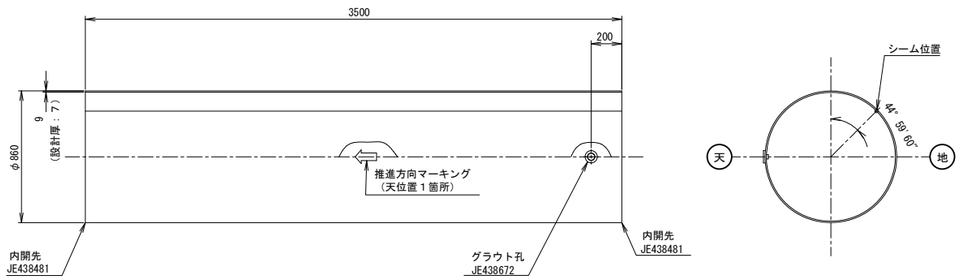

注記

１．内面の塗装は、ＪＩＳ　Ｇ　３４４３－４　内面エポキシ樹脂塗装により、溶剤形エポキシ樹脂塗膜厚さは０．５mm以上とする。

２．外面の塗装は、ジンクリッチプライマー１回塗りとする。

３．推進方向のマーキングは、目視出来る箇所にペイントすること。

3		ソケット	SS400	1		
2		グラウト注入用プラグ	SS400	1		
1		両ベベル長管	SS400	1		662
部番	図番	名称	材　質	個数	摘要	質量（ｋｇ）
			両ベベル長管 φ８６０×９×３５００			
			鋼製長管			

異形管図 67-1～ 67-15 S=1:10

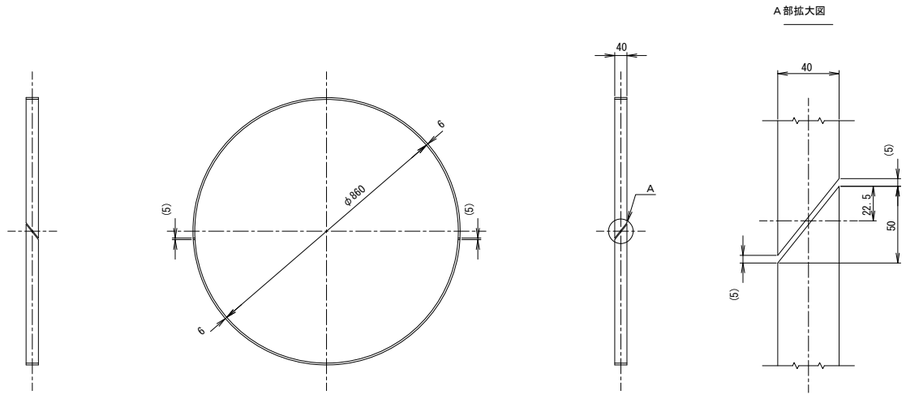

注記

１．本品は、半割２個で１組とする。

２．内外面の塗装は、ジンクリッチプライマー１回塗りとする。

1		裏当金	SS400	1組		1組：7
部番	図番	名称	材　質	個数	摘要	質量（ｋｇ）
			φ８６０　裏当金			
			鋼製異形管			

施設名	南郷支線用水路(0312100-1100-07)		
図面名	異形管詳細図(23/33)		
作成年月	平成26年 3月		
縮尺	A1 図示	図面番号	8-26/118
作成者	関東農政局　両総農業水利事業所		

異形管詳細図(24/33)

（Ｂ路線）

㉓ ーＦＲＰＭ受口片落管 S=1:20

φ900×φ800

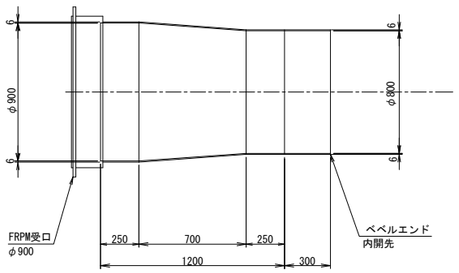

埋設部、コンクリート内 及び 弁室内　管端開先 及び 塗覆装 詳細図 Free

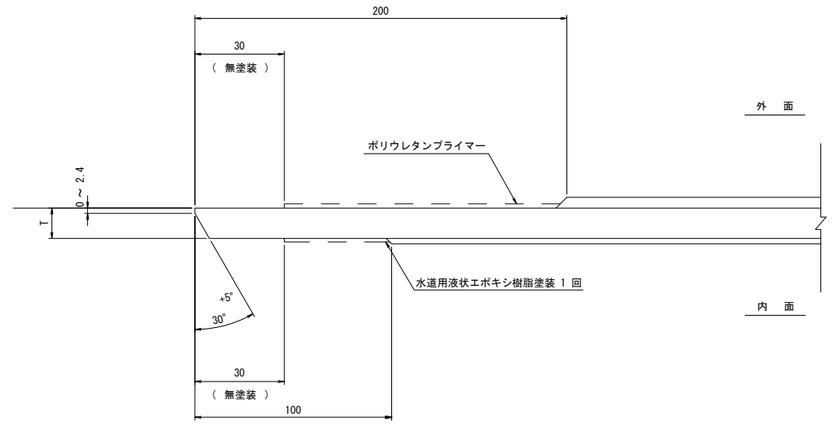

1）内外面の塗装は下表の通りとする。

管種	内外面	塗 装 仕 様	塗膜厚
直管・異形管	内 面	エポキシ樹脂塗装、 JIS G 3443-4(水輸送用塗覆装鋼管-第4部:内面エポキシ樹脂塗装)	0.5mm以上
	外 面	プラスチック被覆 JIS G 3443-3(水輸送用塗覆装鋼管-第3部:外面プラスチック被覆) WSP A-101-2005(農業用プラスチック被覆鋼管)	2.0mm以上

（注）コンクリートブロック巻立て部及び壁貫通部の外面塗装は
原則としてプラスチック被覆する。
尚、スティフナーについても同様とする。
フランジ　外面部でプラスチック被覆の施工ができない場合は
エポキシ樹脂塗装とし、塗膜厚0.5mm以上とする。

2）現場溶接のための工場塗装除外幅は下表の通りとする。

口径mm	除外幅（mm）
	内 面
800A未満	80（片面）
800A以上	100（片面）

口径mm	除外幅（mm）
	外 面
1600A未満	150（片面）
1600A以上	200（片面）

施設名	南郷支線用水路(0312100-1100-07)		
図面名	異形管詳細図(24/33)		
作成年月	平成26年 3月		
縮尺	A1 図示	図面番号	8-27/118
作成者	関東農政局　両総農業水利事業所		

異形管詳細図(25/33) S=1:20

制水弁工
BNO.8+5.675

空気弁工
BNO.8+5.675

① ーFRPM受口短管

φ800×350L　146kg

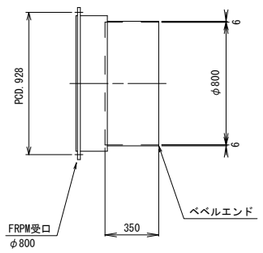

② ーフランジ．スティフナー付短管

φ800×1110L　215kg

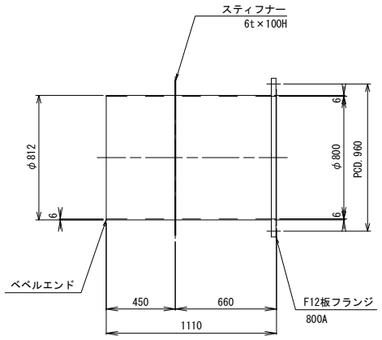

④ ーフランジ．スティフナー付フランジT字管

φ800×600A　458kg

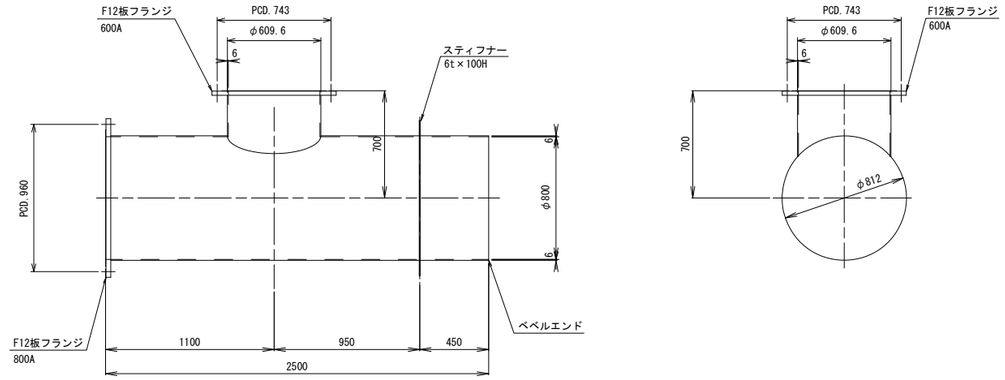

③ フランジアダプター

φ800　369kg

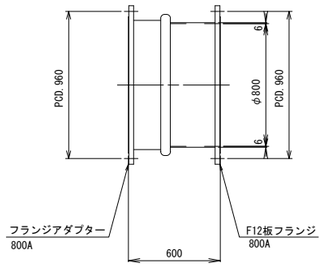

④-1 空気弁用フランジ蓋

600A×100A　133kg

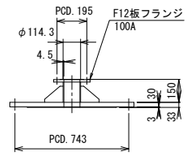

④-2 三フランジT字管

100A×100A　19kg

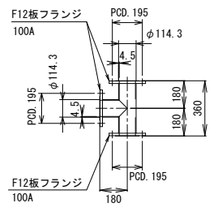

塗装仕様
内面：水道用液状エポキシ樹脂塗料　0.5mm厚以上
外面：ポリウレタン被覆　2.0mm以上

施設名	南郷支線用水路(0312100-1100-07)		
図面名	異形管詳細図(25/33)		
作成年月	平成26年 3月		
縮尺	A1 1:20 A2 1:28	図面番号	8-28/118
作成者	関東農政局　両総農業水利事業所		

異形管詳細図(26/33) S=1:20

⑤ 一フランジ．一ＦＲＰＭ受口短管

φ900×350L　292kg

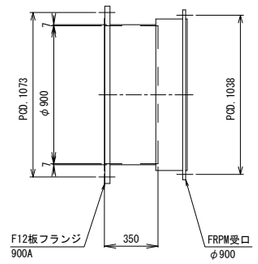

⑥ BIP.2-1 二ＦＲＰＭ受口曲管

φ900×45°01′00″　454kg

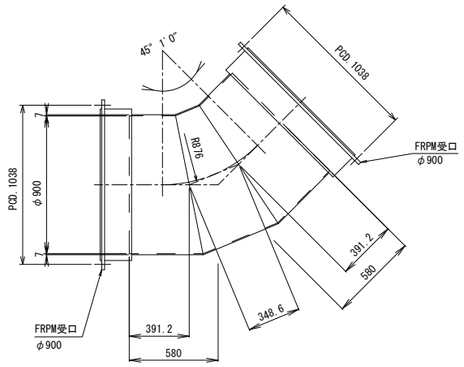

⑨ C1+47.20 二ＦＲＰＭ受口曲管

φ900×5°22′45″　376kg

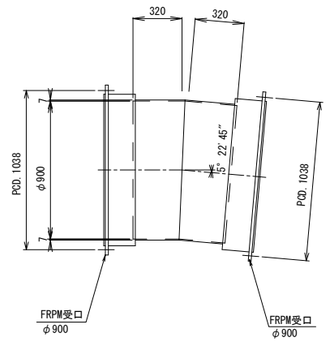

⑩ C2+5.20 二ＦＲＰＭ受口曲管

φ900×5°27′33″　376kg

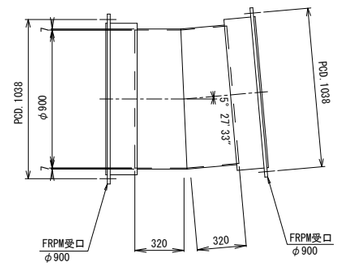

⑦-1 BIP.3-1 二ＦＲＰＭ受口曲管

φ900×44°53′50″　454kg

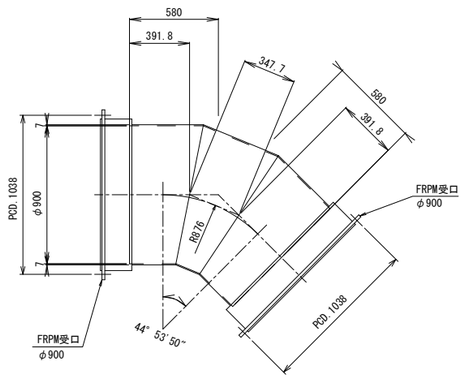

⑦-2 BIP.4-1 二ＦＲＰＭ受口曲管

φ900×45°15′09″　454kg

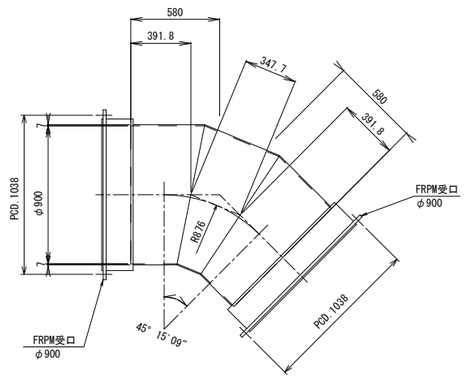

⑧ CIP.1-1 二ＦＲＰＭ受口曲管

φ900×45°00′00″　454kg

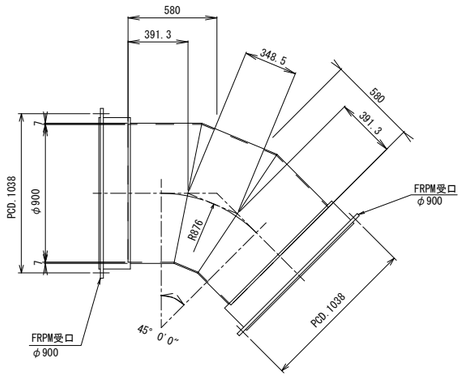

⑪ CNO.2+10.0 排泥工・空気弁工 ニフランジ．ニFRPM受口排水Ｔ字管(人孔付)

φ900×600A×350A　998kg

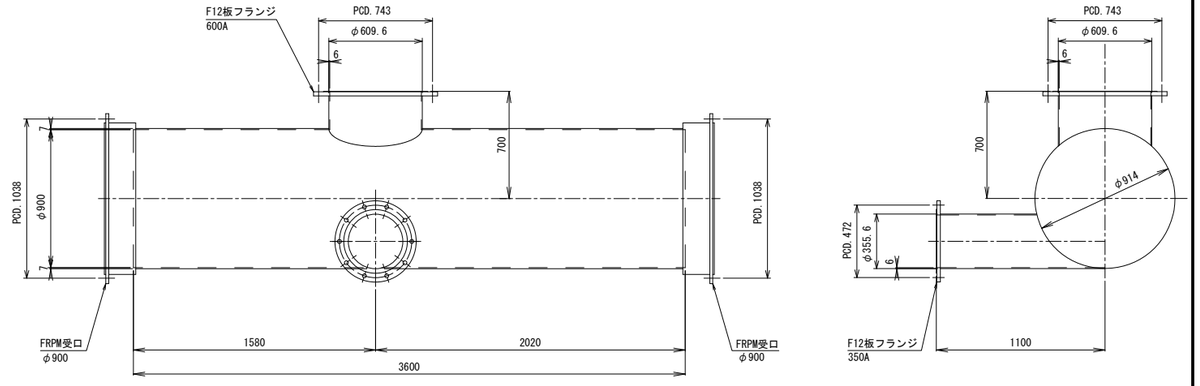

塗装仕様
内面：水道用液状エポキシ樹脂塗料　0.5mm厚以上
外面：ポリウレタン被覆　2.0mm以上

施設名	南郷支線用水路(0312100-1100-07)		
図面名	異形管詳細図(26/33)		
作成年月	平成26年 3月		
縮尺	A1 1:20 A2 1:28	図面番号	8-29/118
作成者	関東農政局　両総農業水利事業所		

異形管詳細図(27/33) S=1:20

排泥用

⑪-1 二フランジ曲管

350A×90°00′00″　97kg

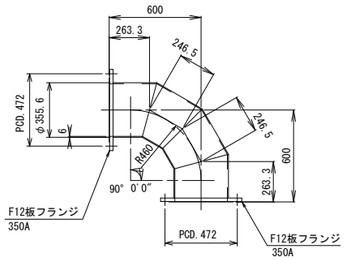

⑪-2 一フランジ．フランジアダプター付短管

350A×1070L　122kg

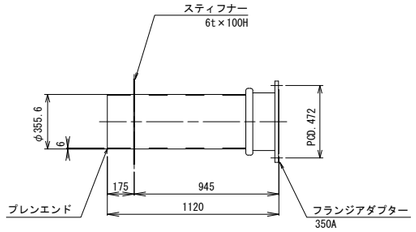

⑫ 二ＦＲＰＭ受口曲管

φ900×1°59′30″　376kg

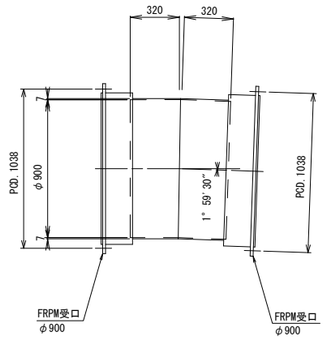

南郷1号分水工

⑬ 一フランジ．一ＦＲＰＭ受口片落排水Ｔ字管

φ900×φ800×450A　811kg

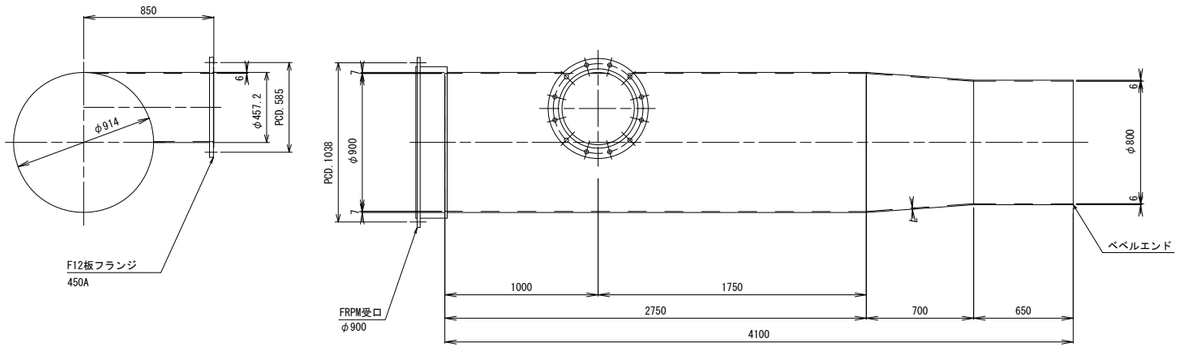

空気弁用

⑪-3 空気弁用フランジ蓋

600A×100A　133kg

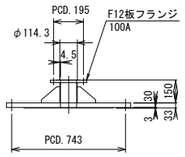

⑪-4 三フランジＴ字管

100A×100A　19kg

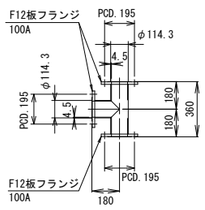

塗装仕様
　内面：水道用液状エポキシ樹脂塗料　0.5mm厚以上
　外面：ポリウレタン被覆　2.0mm以上

施設名	南郷支線用水路(0312100-1100-07)		
図面名	異形管詳細図(27/33)		
作成年月	平成26年 3月		
縮尺	A1 1:20 A2 1:28	図面番号	8-30/118
作成者	関東農政局　両総農業水利事業所		

異形管詳細図(28/33) S=1:20

（C路線-2）

㉔ 短管

800A×3400L

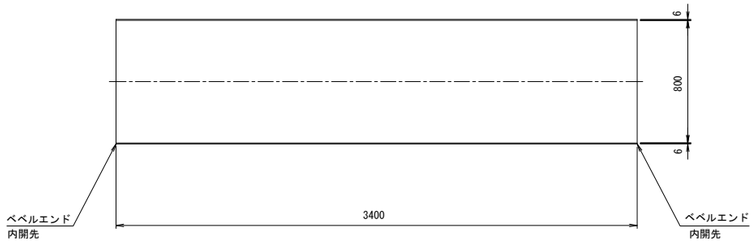

㉕ 一フランジ．スティフナー付短管

800A×1010L

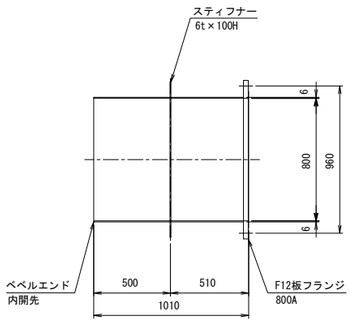

㉗ 二フランジ短管

800A×3700L

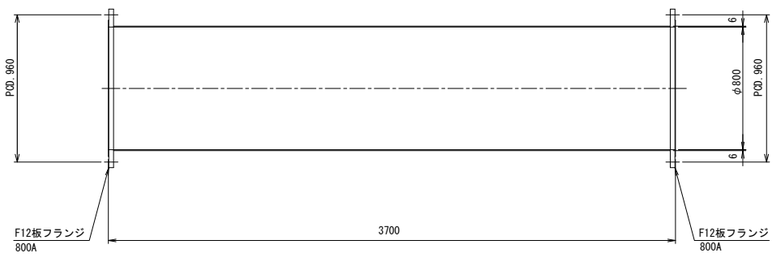

㉘ 二フランジフランジアダプター

800A×600L

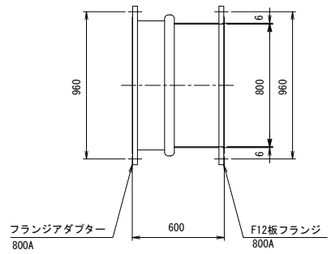

㉙ 五フランジ合流管

800A×800A×600A×600A

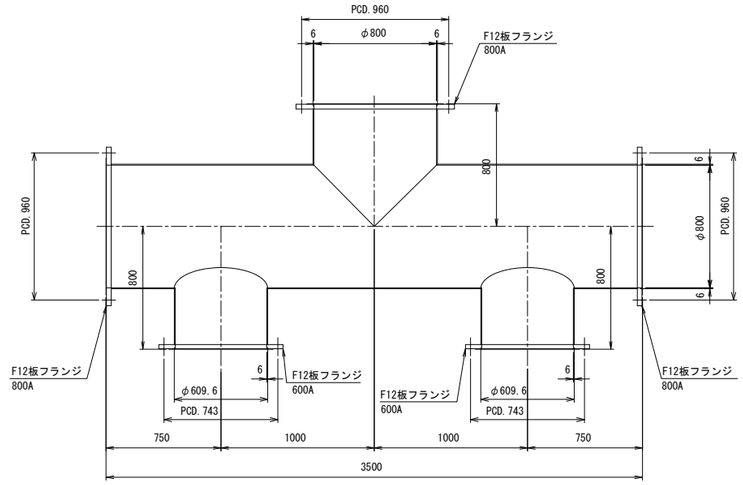

㉙-1 フランジ蓋

800A

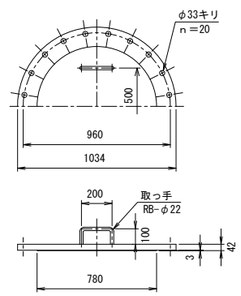

㉚ 二フランジ短管

600A×1400L

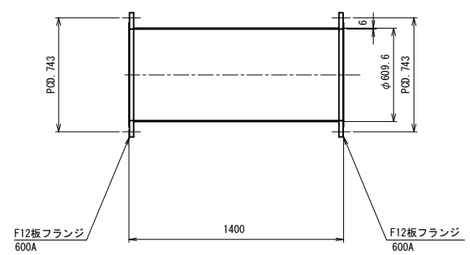

㉛ フランジアダプター

600A×500L

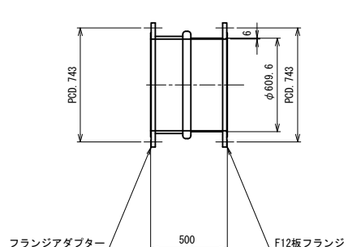

塗装仕様

内面：水道用液状エポキシ樹脂塗料　0.5mm厚以上

外面：ポリウレタン被覆　2.0mm以上

施設名	南郷支線用水路(0312100-1100-07)		
図面名	異形管詳細図(28/33)		
作成年月	平成26年 3月		
縮尺	A1 1:20 A2 1:28	図面番号	8-31/118
作成者	関東農政局　両総農業水利事業所		

異形管詳細図(29/33) S=1:20

（Ｃ路線－２）

㉜ 五フランジ合流管

800A×800A×600A×600A

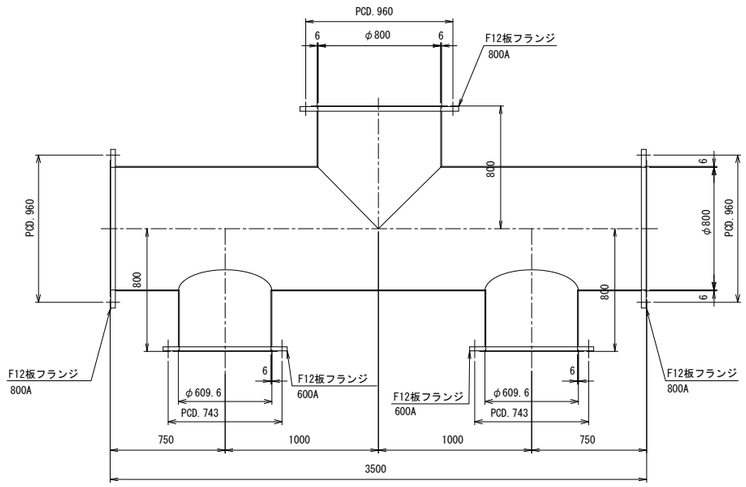

㉝ 一フランジ．スティフナー付短管

800A×1040L

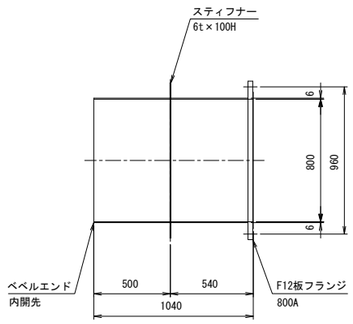

㉞ CNO. 9+8. 500曲管

800A×6° 01′29″

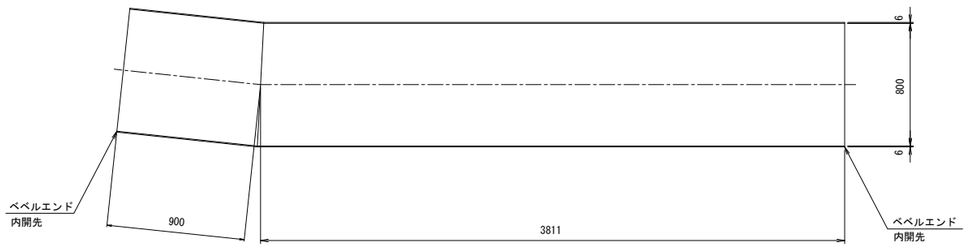

㉟ CNO. 9+16. 080曲管

800A×6° 01′29″

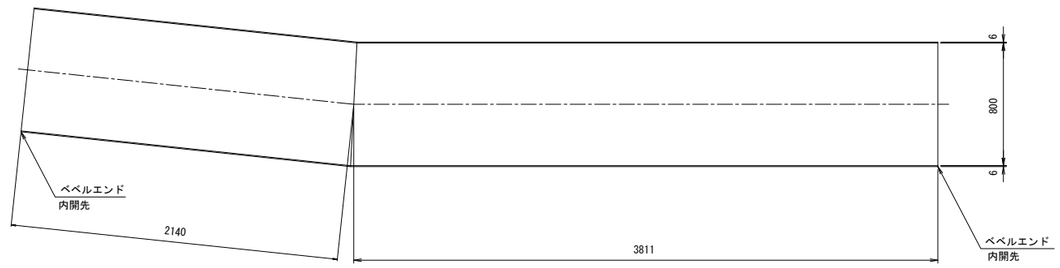

㊱ スティフナー付曲管

800A×87° 42′41″

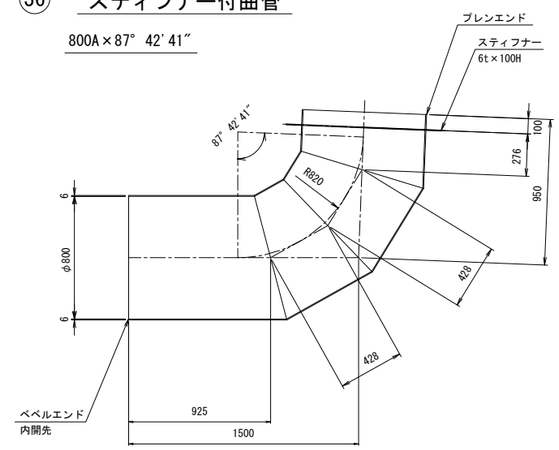

塗装仕様

内面：水道用液状エポキシ樹脂塗料　0.5mm厚以上

外面：ポリウレタン被覆　2.0mm以上

施設名	南郷支線用水路(0312100-1100-07)		
図面名	異形管詳細図(29/33)		
作成年月	平成26年 3月		
縮尺	A1 1:20 A2 1:28	図面番号	8-32/118
作成者	関東農政局　両総農業水利事業所		

異形管詳細図(30/33) S=1:10

（調圧水槽）

1 フランジアダプター付短管

450A×1475L

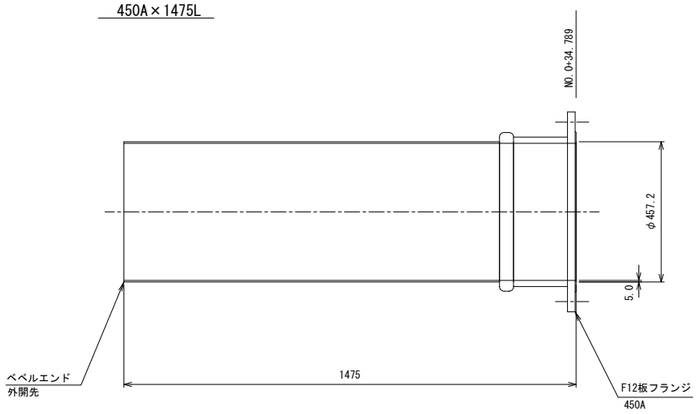

2 直管

450A×4000L

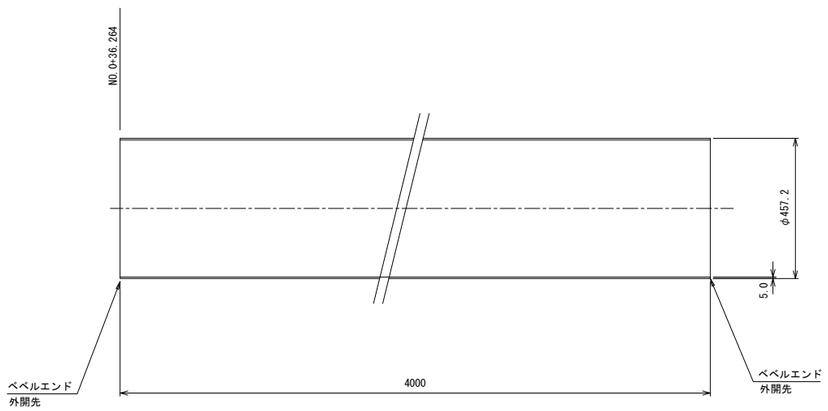

3 一フランジ直管

450A×4000L

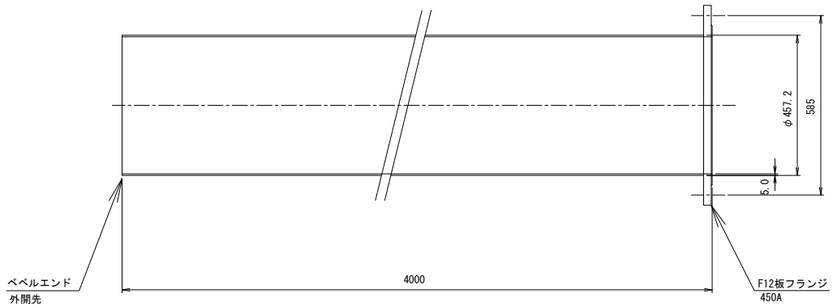

4 一フランジらっぱ口短管

450A×1425L

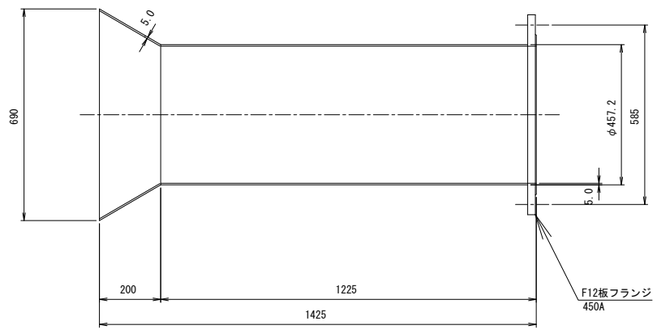

塗装仕様
内面：無塗装（酸洗い処理）
外面：無塗装（酸洗い処理）

材質はすべてSUS304とします

施設名	南郷支線用水路(0312100-1100-07)		
図面名	異形管詳細図(30/33)		
作成年月	平成26年 3月		
縮尺	A1 1:10 A2 1:14	図面番号	8-33/118
作成者	関東農政局　両総農業水利事業所		

異形管詳細図(31/33) S=1:10

(調圧水槽)

5 一フランジ曲管

400A×45°

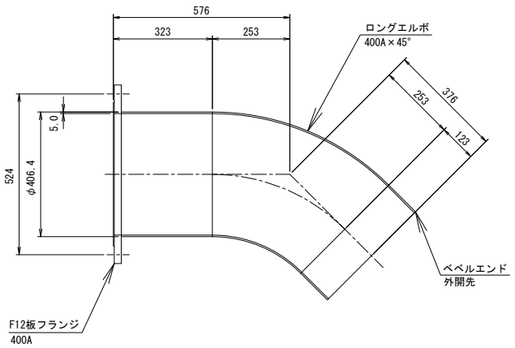

6 乙字管

400A×90° ×45°

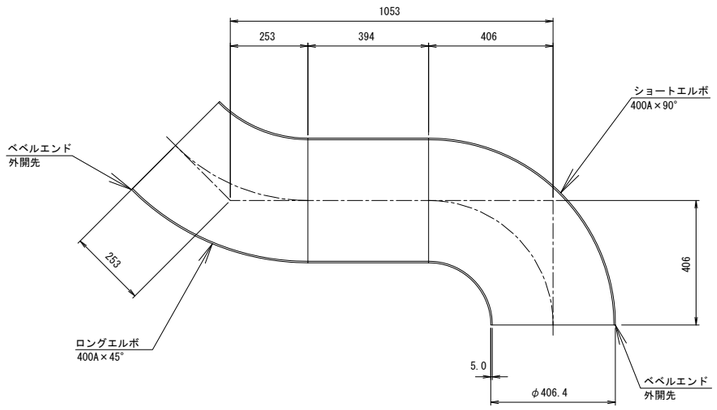

7 一フランジ曲管

400A×90°

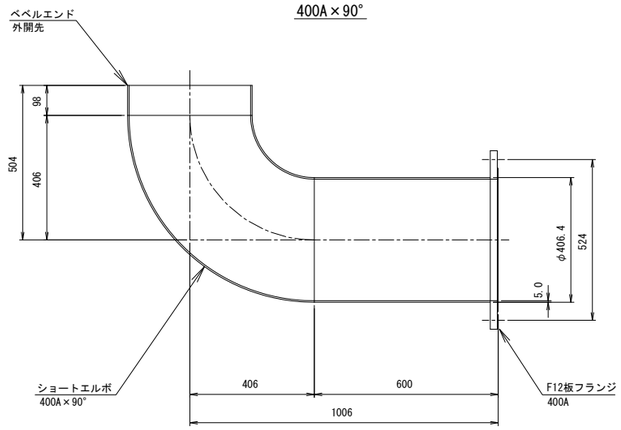

8 一フランジ直管

400A×3000L

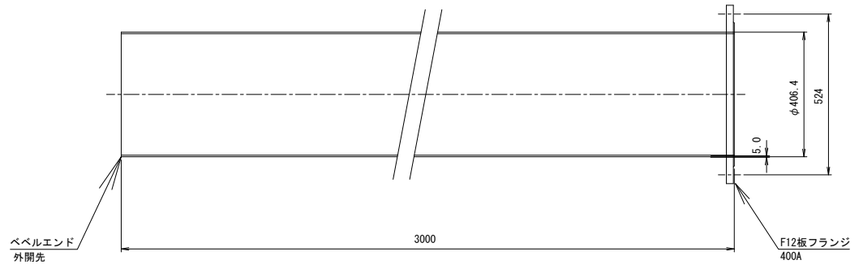

9 短管

400A×2219L

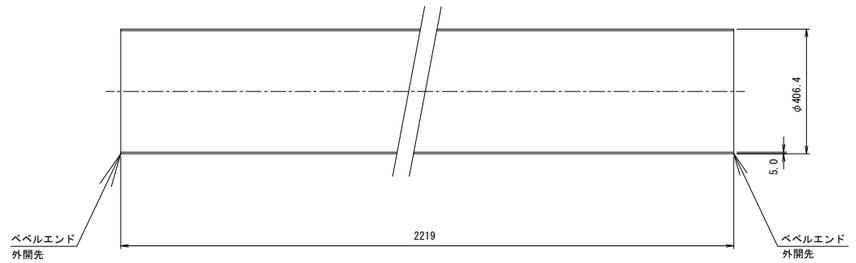

10 一フランジ直管

400A×3000L

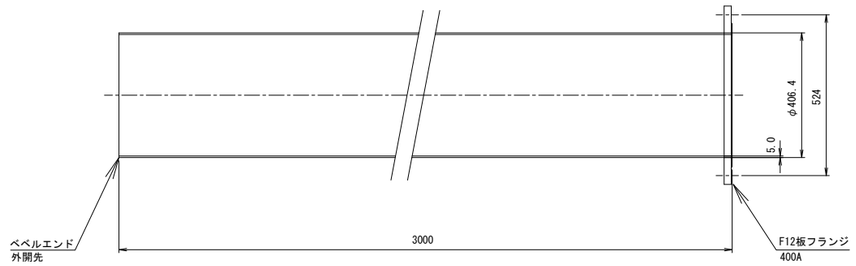

塗装仕様
内面：無塗装（酸洗い処理）
外面：無塗装（酸洗い処理）

材質はすべてSUS304とします

施設名	南郷支線用水路(0312100-1100-07)		
図面名	異形管詳細図(31/33)		
作成年月	平成26年 3月		
縮尺	A1 1:10 A2 1:14	図面番号	8-34/118
作成者	関東農政局　両総農業水利事業所		

異形管詳細図(32/33) S=1:10

（調圧水槽）

11 一フランジラッパロ短管

400A×625L

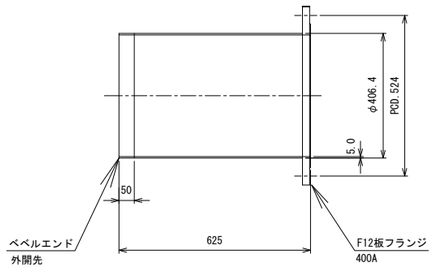

12 二フランジ乙字管

250A×90° ×90°

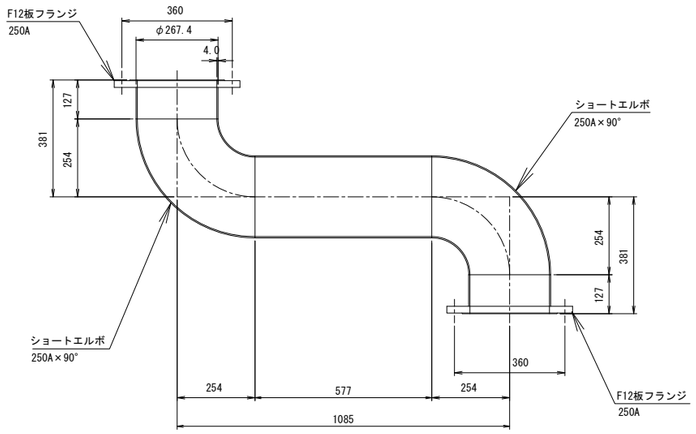

13 二フランジ曲管

250A×90°

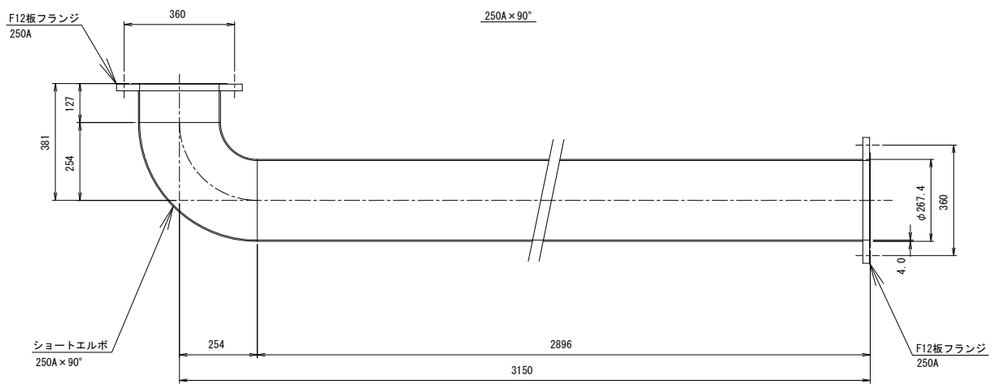

14 三フランジ丁字管

250A×150A

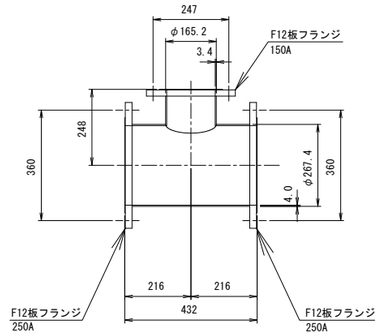

15 一フランジ直管

250A×4000L

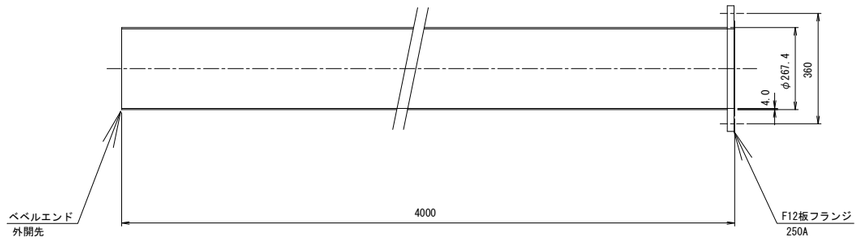

16 直管

250A×1102L

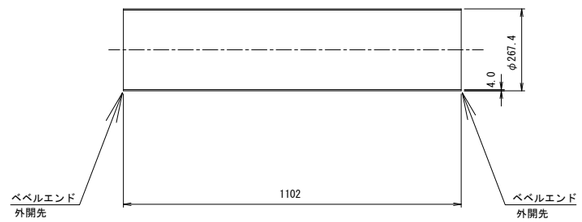

塗装仕様
内面：無塗装（酸洗い処理）
外面：無塗装（酸洗い処理）

材質はすべてSUS304とします

施設名	南郷支線用水路(0312100-1100-07)		
図面名	異形管詳細図(32/33)		
作成年月	平成26年 3月		
縮尺	A1 1:10 A2 1:14	図面番号	8-35/118
作成者	関東農政局　両総農業水利事業所		

異形管詳細図(33/33)

(調圧水槽)

17 一フランジ直管 S=1:10

250A×4000L

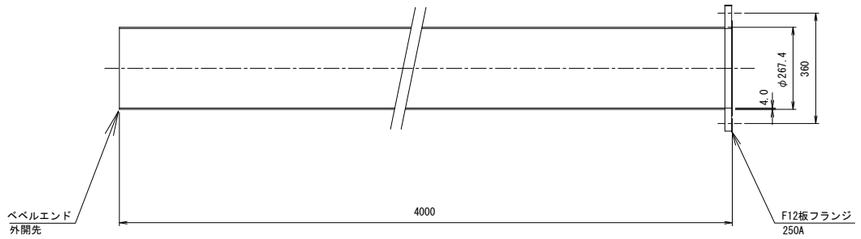

18 一フランジらっぱ口短管 S=1:10

250A×2475L

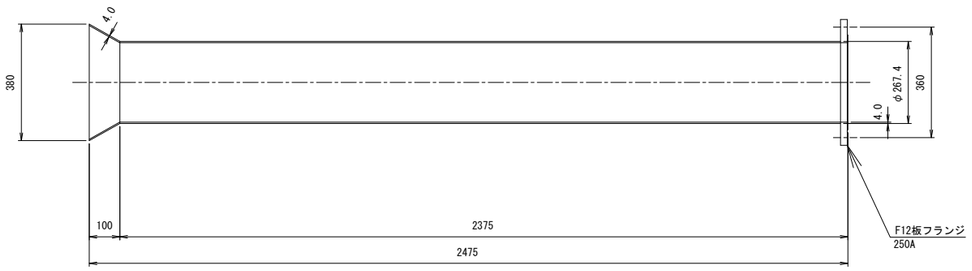

19 フランジアダプター付曲管 S=1:10

150A×90°

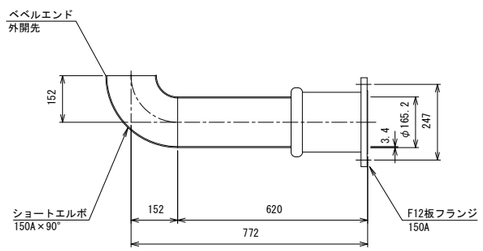

フランジアダプターは離脱防止金具付き

20 短管 S=1:10

150A×4000L

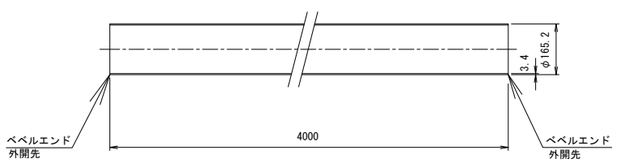

21 短管 S=1:10

150A×1166L

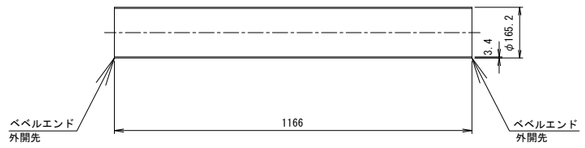

22 一フランジ直管 S=1:10

150A×4000L

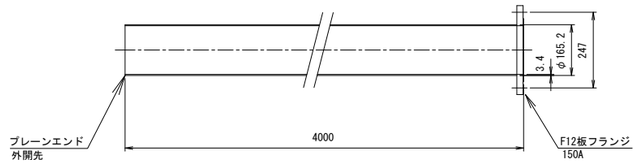

23 一フランジ短管 S=1:10

150A×525L

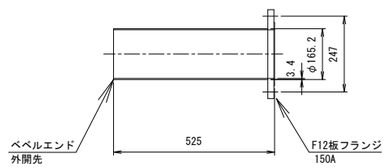

塗装仕様

内面：無塗装（酸洗い処理）

外面：無塗装（酸洗い処理）

材質はすべてSUS304とします

施設名	南郷支線用水路(0312100-1100-07)		
図面名	異形管詳細図(33/33)		
作成年月	平成26年 3月		
縮尺	A1 図示	図面番号	8-36/118
作成者	関東農政局　両総農業水利事業所		

スラストブロック工(1/5)

番号.1

平面図

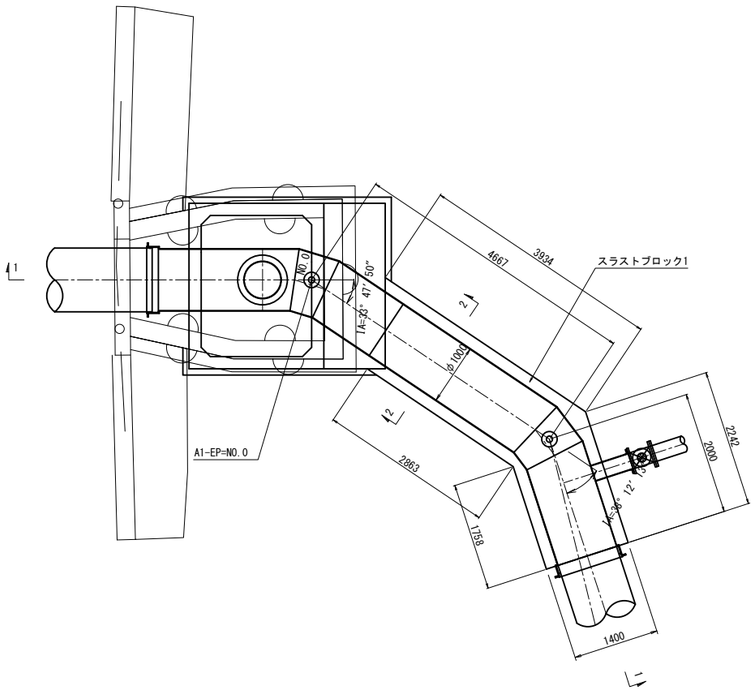

番号.21

平面図

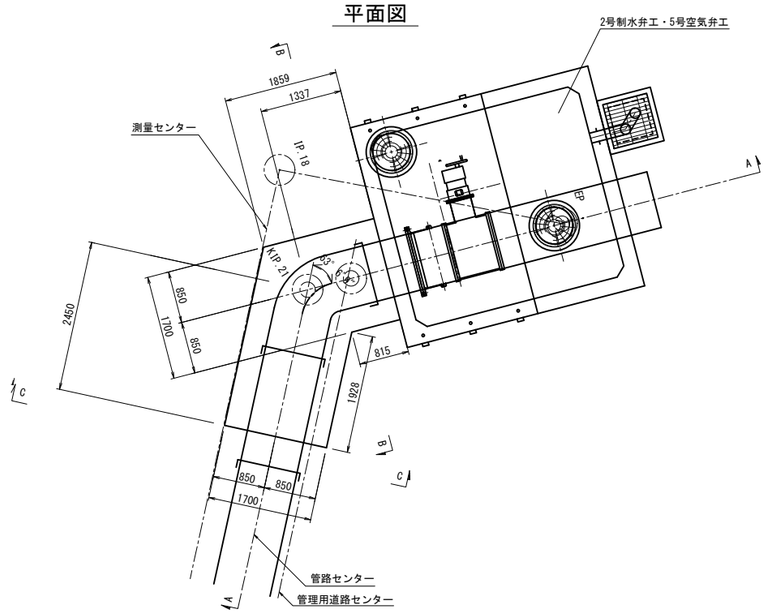

A－A断面図

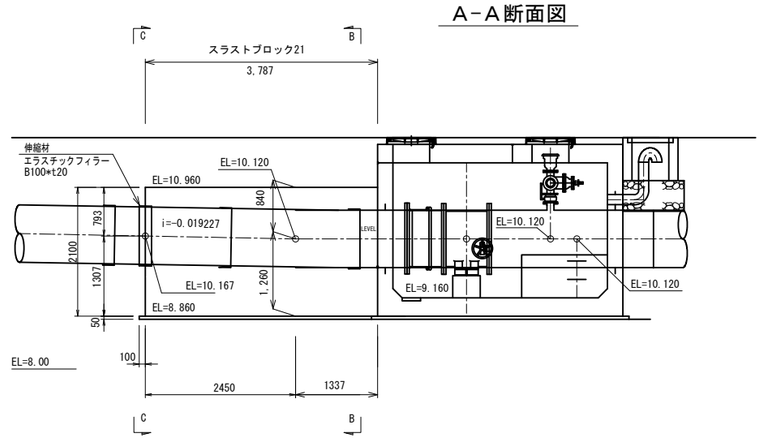

1－1断面図

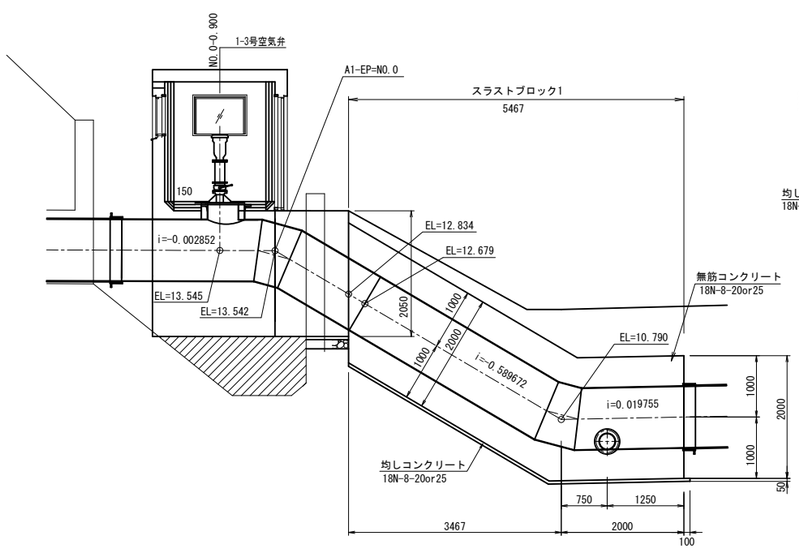

2－2断面図

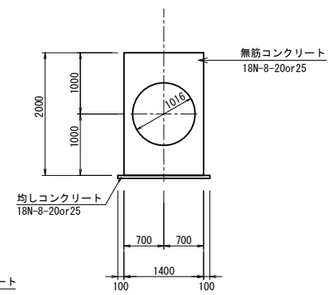

B－B断面図

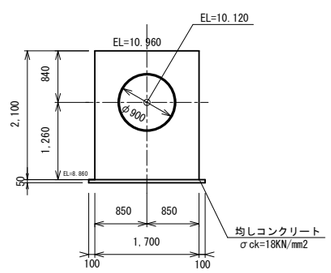

C－C断面図

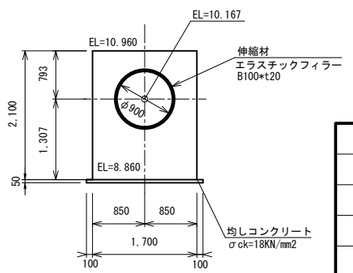

施設名	南郷支線用水路(0312100-1100-07)		
図面名	スラストブロック工(1/5)		
作成年月	平成26年 3月		
縮尺	A1 1:50 A2 1:70	図面番号	8-37/118
作成者	関東農政局　両総農業水利事業所		

スラストブロック工(2/5)

平面図

タイプ1 (0° ≦ IA ≦ 30°)

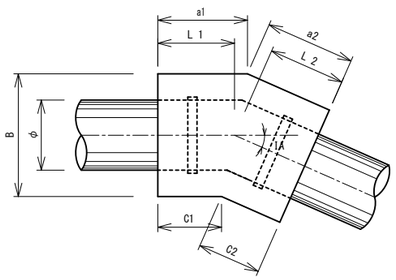

タイプ2 (30° ≦ IA ≦ 60°)

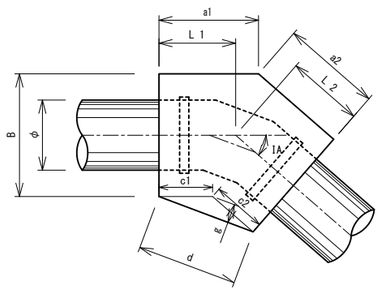

タイプ3型 (60° ≦ IA)

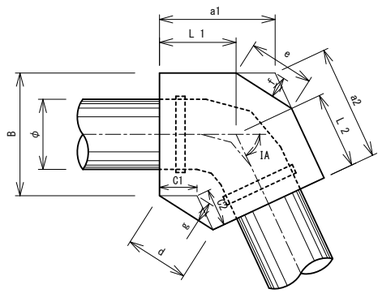

縦断面図 S=1:20

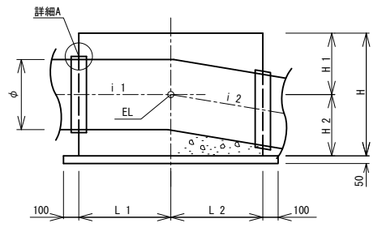

横断面図 S=1:20

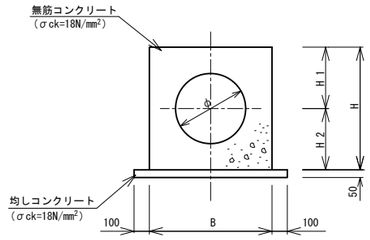

A詳細図 S=1:5

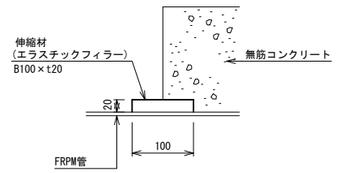

スラストブロック寸法表

単位：m

番号	測点	交角 IA	縦断勾配 I1	縦断勾配 I2	計画高 EL	管呼径 φ	タイプ	H	B	L1	L2	H1	H2	a1	a2	c1	c2	d	e	f	g	伸縮材
2	KIP.2	-11° 44′ 18″	0.019755	0.019887	11.050	1000	1	1.800	1.400	1.200	1.200	0.900	0.900	1.345	1.345	1.055	1.055	0.000	0.000	0.000	0.000	有
3	KIP.3	-27° 49′ 36″	0.019887	0.020055	11.400	1000	1	1.800	1.400	2.000	2.000	0.900	0.900	2.173	2.173	1.827	1.827	0.000	0.000	0.000	0.000	有
4	KIP.4	12° 21′ 33″	0.020055	-0.026678	12.480	1000	2	1.800	1.400	3.000	3.000	0.900	0.900	3.076	3.076	2.924	2.924	5.815	0.000	0.000	0.315	有
5	KIP.5	21° 38′ 9″	-0.026678	-0.006583	11.170	1000	2	1.800	1.400	4.400	4.400	0.900	0.900	4.534	4.534	4.266	4.266	8.380	0.000	0.000	0.801	有
6	KIP.6	-15° 17′ 5″	-0.006583	0.008695	10.820	900	1	1.700	1.300	1.500	2.150	0.850	0.850	1.587	2.237	1.413	2.063	0.000	0.000	0.000	0.000	有
7	KIP.7	-15° 17′ 4″	0.008695	0.017805	10.890	900	1	1.700	1.300	0.900	0.900	0.850	0.850	0.987	0.987	0.813	0.813	0.000	0.000	0.000	0.000	有
8	KIP.8	11° 38′ 22″	0.017805	0.015013	11.350	900	1	1.700	1.300	1.200	1.200	0.850	0.850	1.266	1.266	1.134	1.134	0.000	0.000	0.000	0.000	有
9	KIP.9	-24° 56′ 41″	0.015013	0.014497	11.710	900	1	1.700	1.300	1.300	1.300	0.850	0.850	1.444	1.444	1.156	1.156	0.000	0.000	0.000	0.000	有
10	KIP.10	-23° 33′ 45″	-0.007367	-0.008247	11.960	900	1	1.700	1.300	1.600	1.600	0.850	0.850	1.736	1.736	1.464	1.464	0.000	0.000	0.000	0.000	有
11	KIP.11	11° 26′ 15″	-0.008247	-0.014979	11.630	900	1	1.700	1.300	1.900	1.900	0.650	1.050	1.965	1.965	1.835	1.835	0.000	0.000	0.000	0.000	有
12	KIP.12	11° 26′ 15″	-0.014979	0.004796	11.510	900	1	1.700	1.300	1.900	1.900	0.850	0.850	1.965	1.965	1.835	1.835	0.000	0.000	0.000	0.000	有
13	KIP.13	18° 16′ 12″	0.004796	0.002016	11.650	900	2	1.700	1.300	3.400	3.400	0.850	0.850	3.505	3.505	3.295	3.295	6.507	0.000	0.000	0.523	有
14	KIP.14	18° 16′ 13″	0.002016	0.008596	11.690	900	2	1.700	1.300	3.300	3.300	0.850	0.850	3.405	3.405	3.195	3.195	6.310	0.000	0.000	0.507	有
15	KIP.15	-7° 19′ 21″	0.008596	-0.028057	12.140	900	1	1.700	1.300	1.050	0.450	0.850	0.850	1.092	0.492	1.008	0.408	0.000	0.000	0.000	0.000	無
16	KIP.16	3° 24′ 4″	-0.028057	-0.006176	11.030	900	1	1.700	1.300	0.500	0.500	0.850	0.850	0.519	0.519	0.481	0.481	0.000	0.000	0.000	0.000	有
17	KIP.17	-10° 17′ 35″	-0.006176	-0.007157	10.850	900	1	1.700	1.300	0.700	0.700	0.850	0.850	0.759	0.759	0.641	0.641	0.000	0.000	0.000	0.000	有
18	KIP.18	-34° 58′ 32″	-0.007157	-0.007899	10.750	900	1	1.700	1.300	2.532	2.532	0.850	0.850	1.905	2.737	1.495	2.327	0.000	0.000	0.000	0.000	有
19	KIP.19	-28° 23′ 19″	-0.007899	-0.019783	10.710	900	1	1.700	1.300	2.532	2.700	0.850	0.850	2.696	2.864	2.368	2.536	0.000	0.000	0.000	0.000	有
20	KIP.20	-18° 40′ 10″	-0.019783	-0.019227	10.520	900	1	1.700	1.300	1.500	1.500	0.850	0.850	1.607	1.607	1.393	1.393	0.000	0.000	0.000	0.000	有

施設名	南郷支線用水路(0312100-1100-07)		
図面名	スラストブロック工(2/5)		
作成年月	平成26年 3月		
縮尺	A1 図示	図面番号	8-38/118
作成者	関東農政局　両総農業水利事業所		

スラストブロック工(3/5)

番号.26,27

平面図 S=1:20

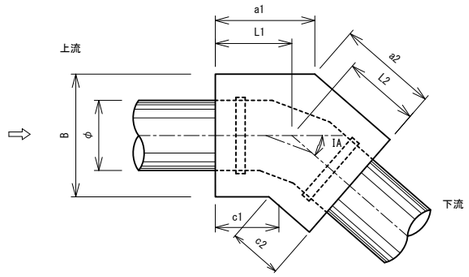

A詳細図 S=1:5

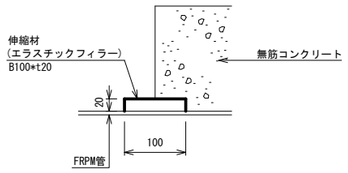

縦断面図 S=1:20

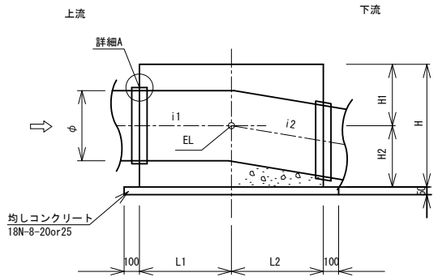

横断面図 S=1:20

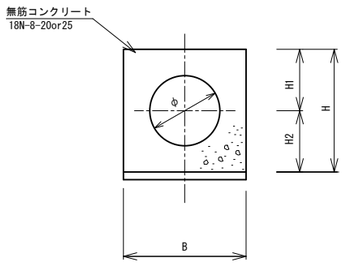

曲部スラストブロック(水平) S=1:50

早船分水工部

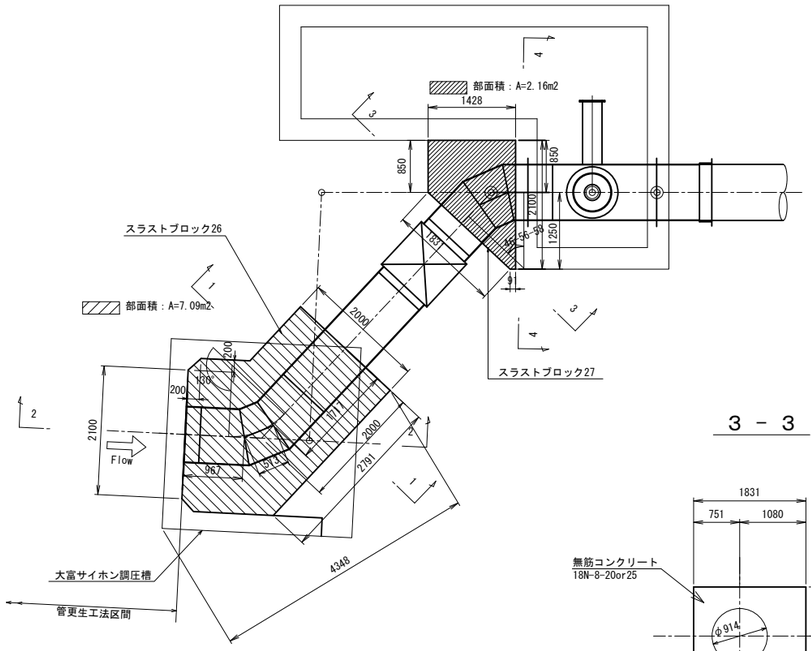

1 － 1

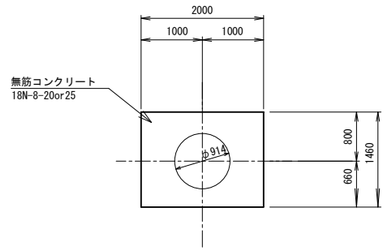

2 － 2

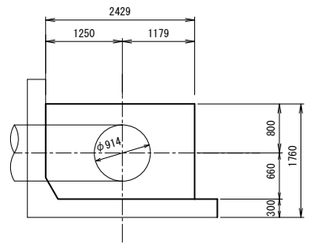

3 － 3

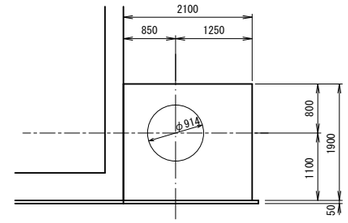

4 － 4

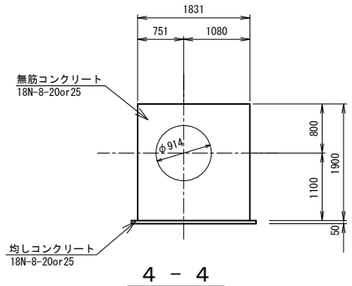

スラストブロック寸法表

単位:m

番号	測 点	交 角 IA	縦 断 勾 配 I1	縦 断 勾 配 I2	計画高 EL	管呼径 φ	H	B	L1	L2	H1	H2	a1	a2	a3	c1	c2	伸縮材
22	SSIP.6-1	73° 19' 50"	-0.02913	-0.02764	6.990	900	1.800	1.900	3.200	3.200	0.900	0.900	3.907	3.907	-	2.493	2.493	上流-無、下流-無

施設名	南郷支線用水路(0312100-1100-07)		
図面名	スラストブロック工(3/5)		
作成年月	平成26年 3月		
縮尺	A1 図示	図面番号	8-39/118
作成者	関東農政局　両総農業水利事業所		

スラストブロック工(4/5) S=1:50

曲部スラストブロック(水平)

平面図

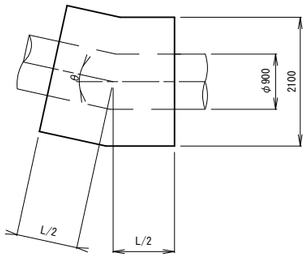

断面図

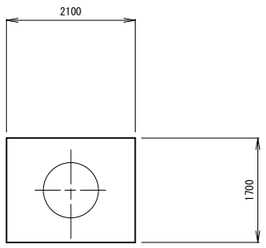

曲部スラストブロック（水平）寸法表

測　点	管 種	呼び径 Dc	管外径 (m)	設計内圧 H(MPa)	平面偏角 θ(度)	スラスト延長 L(m)
BIP.2-1	SP	φ900	0.914	0.68	45.017	4.20
BIP.3-1	SP	φ900	0.914	0.68	44.897	4.20
BIP.4-1	SP	φ900	0.914	0.68	45.253	4.20
CIP.1-1	SP	φ900	0.914	0.68	45.000	4.60

曲部スラストブロック(鉛直)

縦断図

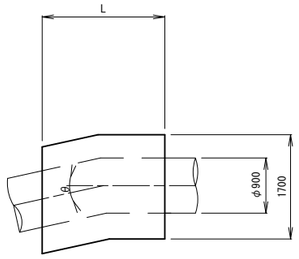

断面図

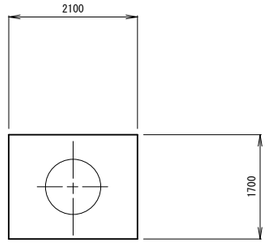

曲部スラストブロック（鉛直）寸法表

測　点	管 種	呼び径 Dc	管外径 (m)	設計内圧 H(MPa)	鉛直偏角 θ(度)	スラスト延長 L(m)
CNo.1+47.20	SP	φ900	0.914	0.67	5.379	1.44

浮上防止金具

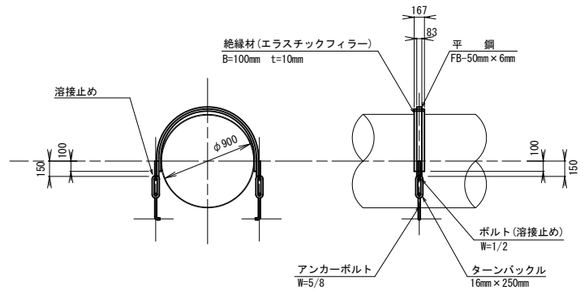

※1構造あたり2ヶ所を標準とする。

分岐スラストブロック
南郷1号分水工部

平面図

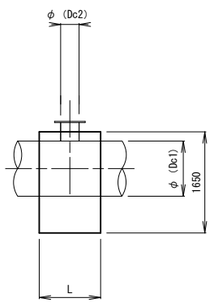

断面図

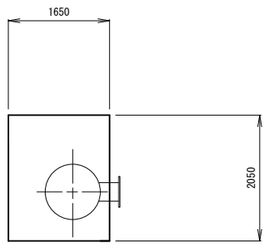

分岐スラストブロック寸法表

測　点	管 種	本管呼び径 Dc1	本管外径 (m)	分岐管呼び径 Dc2	分岐管外径 (m)	設計内圧 H(MPa)	スラスト延長 L(m)
CNO.8+34.00	SP	φ900	0.914	φ450	0.457	0.68	1.30

漸縮部スラストブロック

平面図

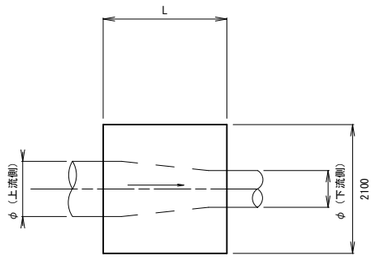

断面図

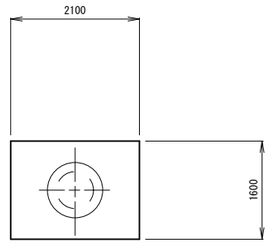

漸縮部スラストブロック寸法表

測　点	上 流 側			下 流 側			設計内圧 H(MPa)	スラスト延長 L(m)
	管 種	呼び径 Dc	管外径 (m)	管 種	呼び径 Dc	管外径 (m)		
CNo.8+36.10	SP	φ900	0.914	SP	φ800	0.813	0.68	0.50

材 料 規 格	
コンクリート	18N-25-8

施設名	南郷支線用水路(0312100-1100-07)		
図面名	スラストブロック工(4/5)		
作成年月	平成26年 3月		
縮尺	A1 1:50 A2 1:70	図面番号	8-40/118
作成者	関東農政局　両総農業水利事業所		

スラストブロック工(5/5)

曲部スラストブロック(水平) S=1:25

平面図

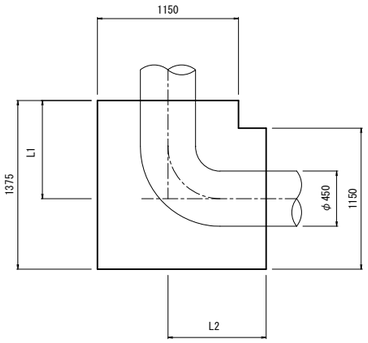

断面図

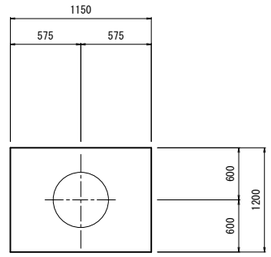

曲部スラストブロック（水平）寸法表

測　点	管 種	呼び径 Dc	管外径 (m)	設計内圧 H(MPa)	水平偏角 θ(度)	スラスト延長 L1(m)	L2(m)	L(m)
南郷1号BP+19.189	DCIP	φ450	0.477	0.33	90.000	1.389	0.800	2.189
南郷1号BP+25.109	DCIP	φ450	0.477	0.33	90.000	0.800	0.800	1.600

曲部スラストブロック(水平) S=1:50

CNO.9+19.72

平面図

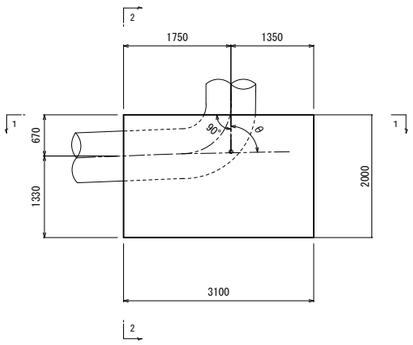

1－1

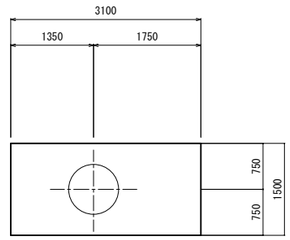

2－2

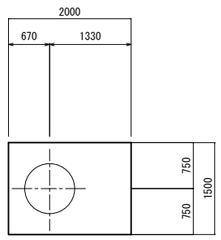

管 種	呼び径 Dc	管外径 (m)	設計内圧 H(MPa)	平面偏角 θ(度)
SP	φ800	0.813	0.33	87.711

調圧水槽配管スラストブロック S=1:50

平面図

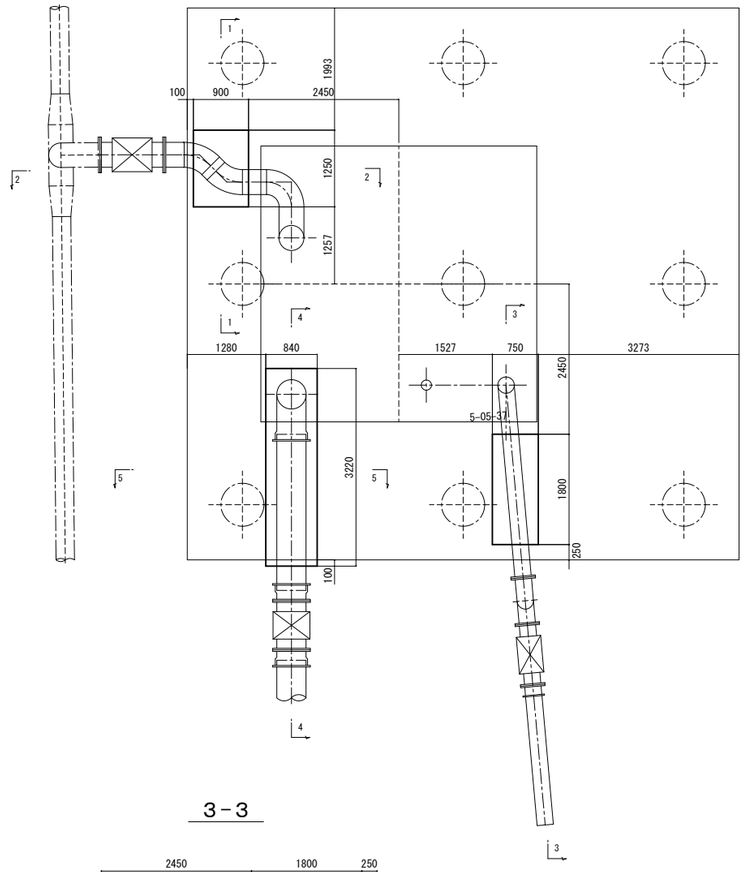

1－1

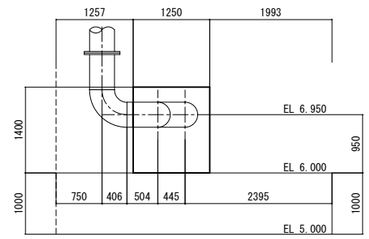

2－2

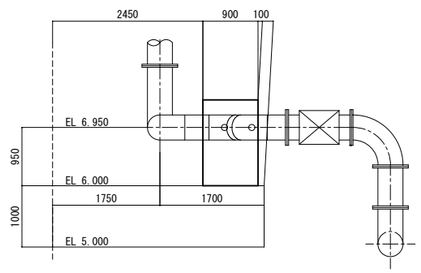

3－3

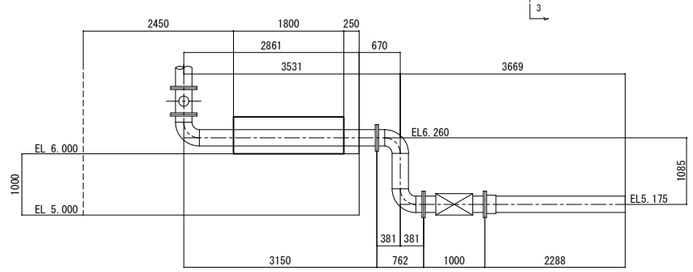

4－4

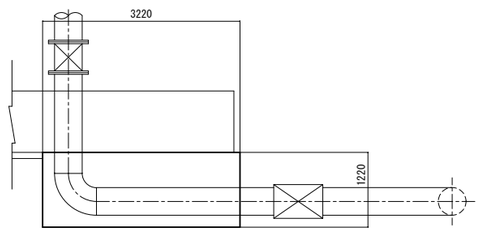

5－5

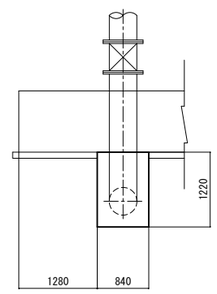

材料規格
無筋コンクリート　18N-8-20or25

施設名	南郷支線用水路(0312100-1100-07)		
図面名	スラストブロック工(5/5)		
作成年月	平成26年 3月		
縮尺	A1 図示	図面番号	8-41/118
作成者	関東農政局　両総農業水利事業所		

1-2号空気弁工(1/2)

A1NO.0-6.872

平面図
(1－1)

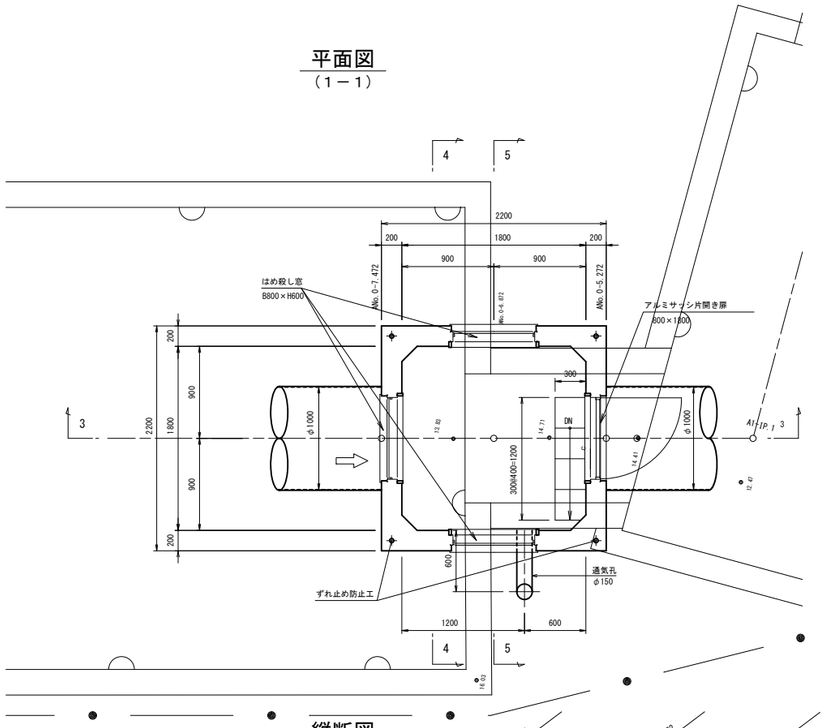

平断面図
(2 - 2)

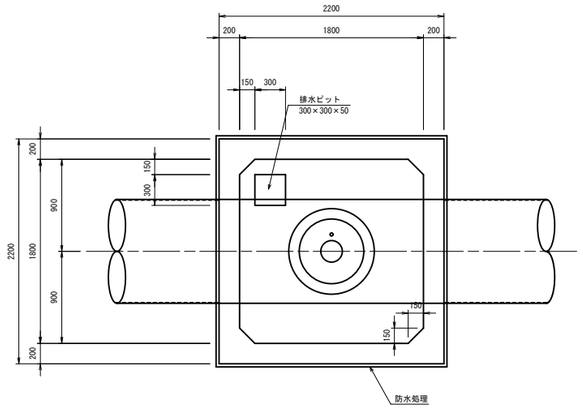

横断面図
(5 - 5)

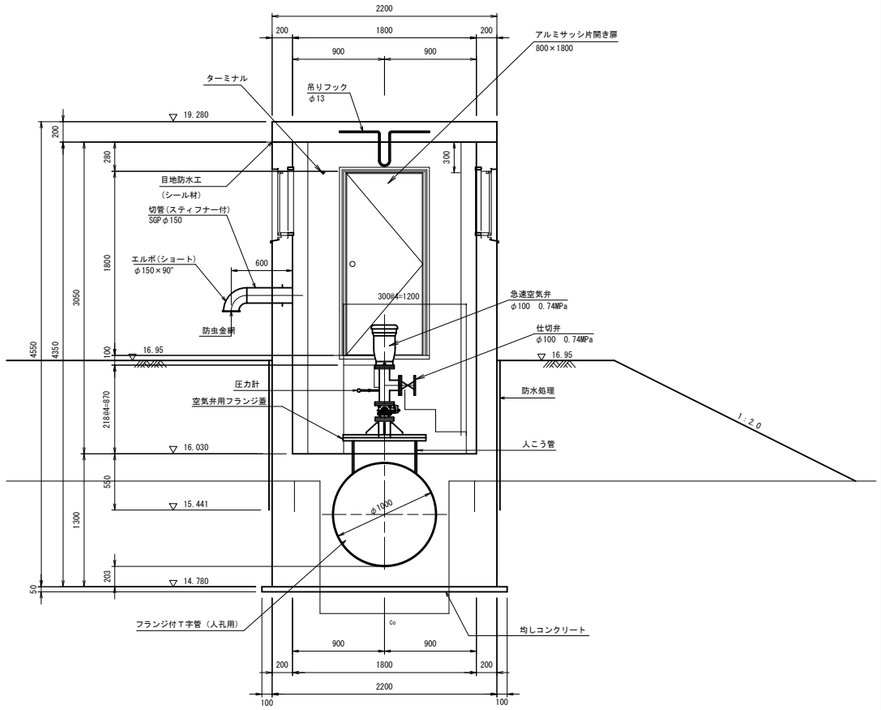

縦断面図
(3 - 3)

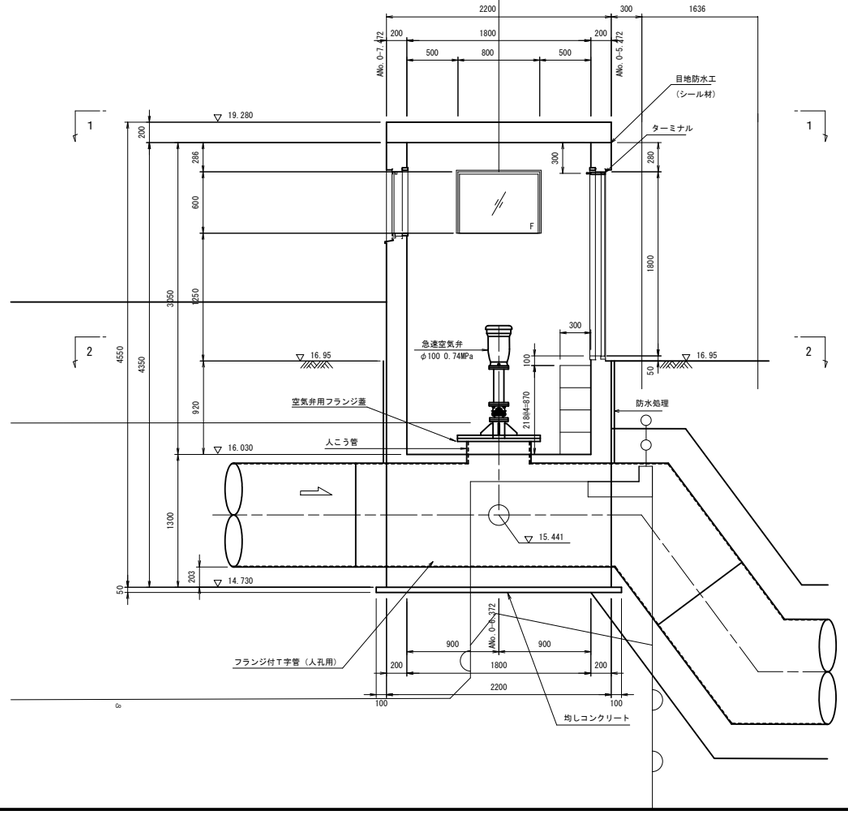

横断面図
(4 - 4)

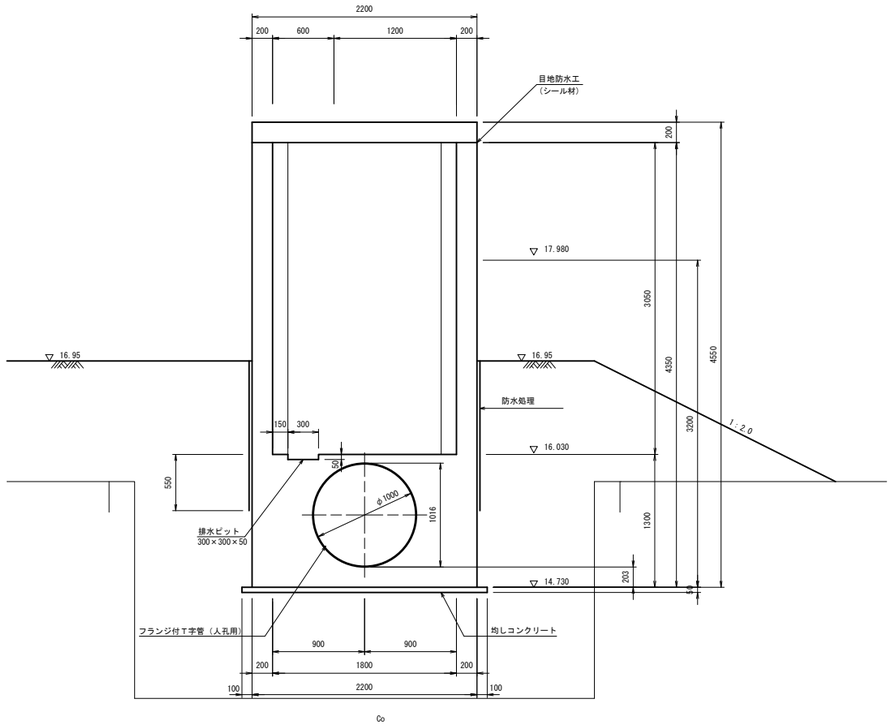

空気弁用ストレーナ詳細図
S=1:10

フランジストレーナ φ100用　　SUS304 PL1.0

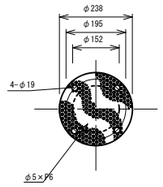

空気弁詳細図
S=1:20

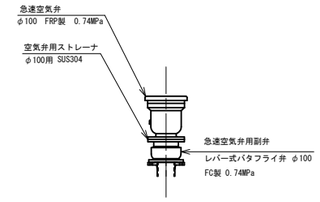

※通気管は溶融亜鉛メッキを施すこと。

材料規格
均しコンクリート　18N-8-20or25
鉄筋コンクリート　21N-12-20or25

施設名	南郷支線用水路(0312100-1100-07)		
図面名	1-2号空気弁工(1/2)		
作成年月	平成26年 3月		
縮尺	A1 図示	図面番号	8-42/118
作成者	関東農政局　両総農業水利事業所		

1-2号空気弁工(2/2)

A1NO.0-6.872

各部詳細図

浮上防止金具 S=1:30

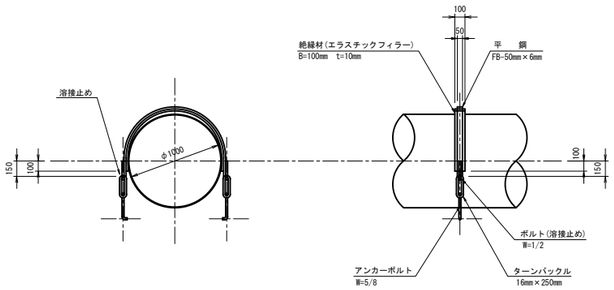

※1構造あたり2ヶ所を標準とする。

ターミナル取付図 S=1:15

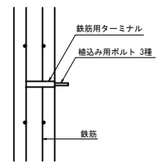

防水工側面詳細図 S=1:5

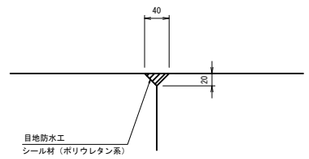

ターミナル詳細図 S=1:5

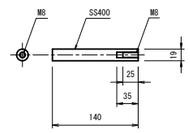

植込みボルト３種 S=1:5

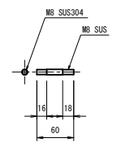

吊りフック詳細図 S=1:15

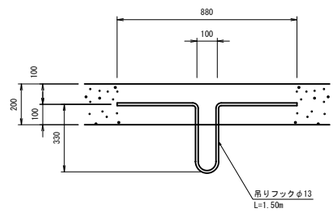

頂版吊りフック詳細図 S=1:15

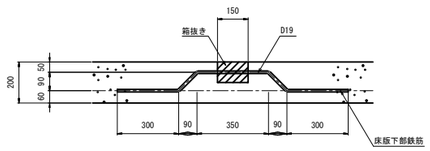

＊吊りフックは床版下部鉄筋に結束させるものとする。

材料規格

均しコンクリート 18N-8-20or25

鉄筋コンクリート 21N-12-20or25

施設名	南郷支線用水路(0312100-1100-07)		
図面名	1-2号空気弁工(2/2)		
作成年月	平成26年 3月		
縮尺	A1 図示	図面番号	8-43/118
作成者	関東農政局 両総農業水利事業所		

1-3号空気弁工・1号排泥工(1/2) S=1:50

A1NO.2+7.119(A2NO.0-0.900)

平面図

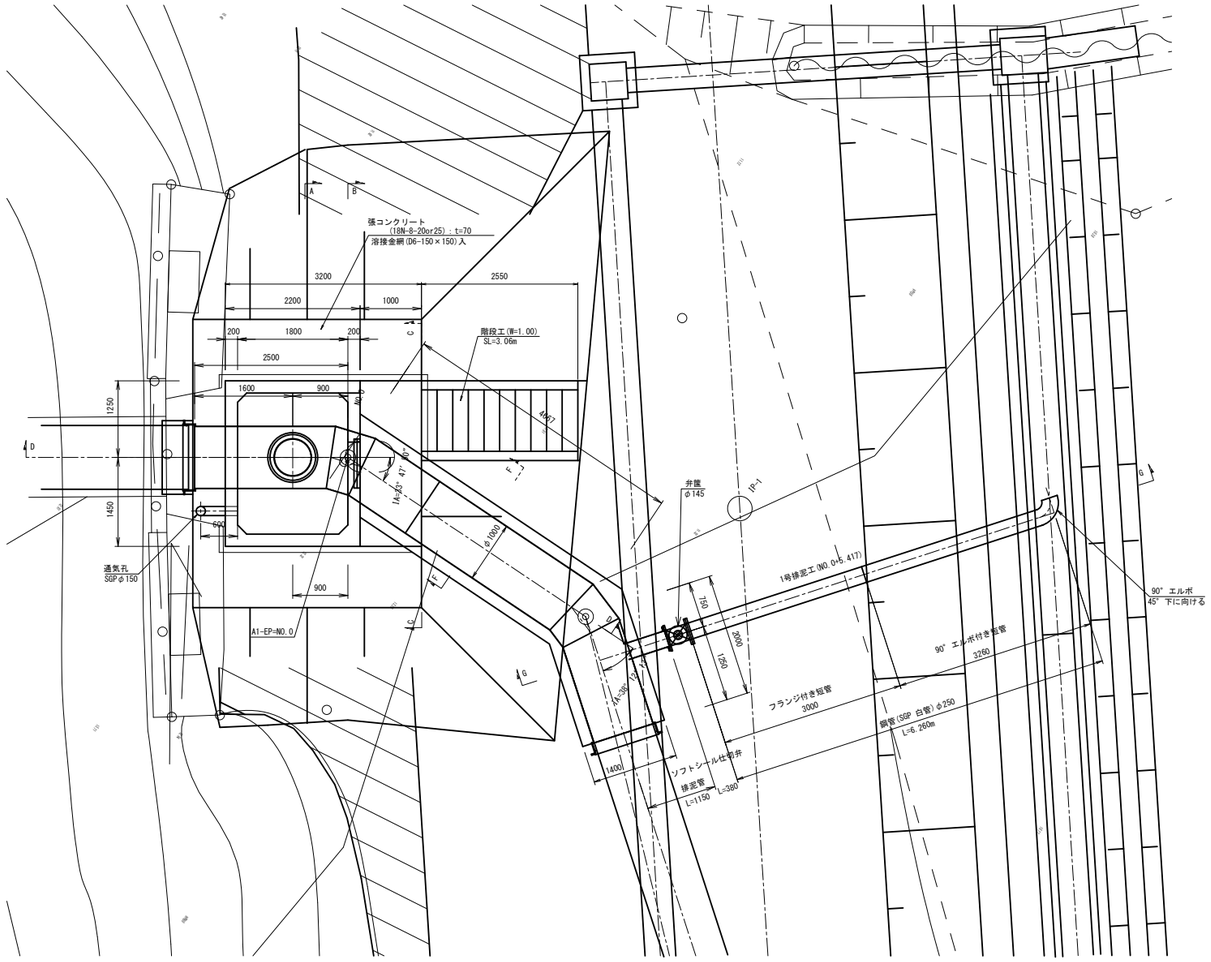

A－A断面図

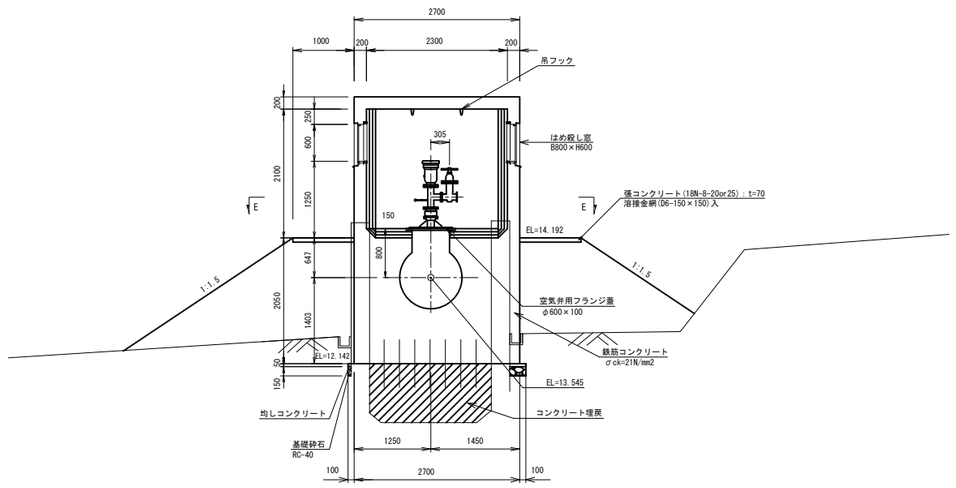

B－B断面図

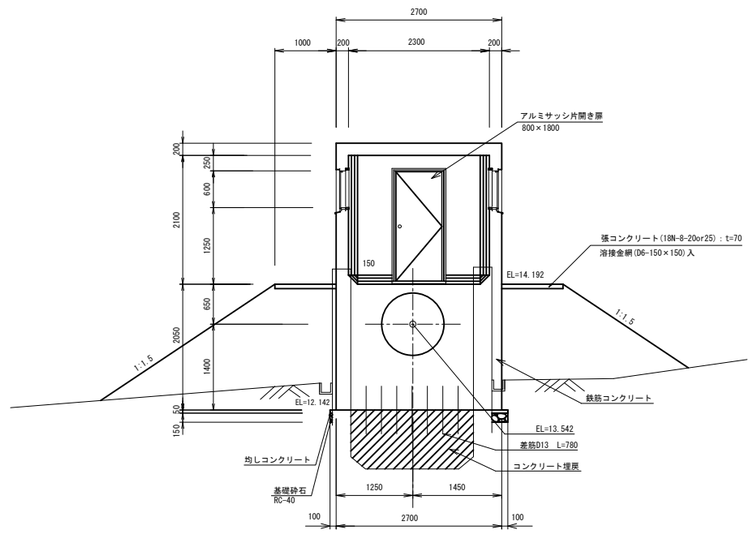

D－D断面図

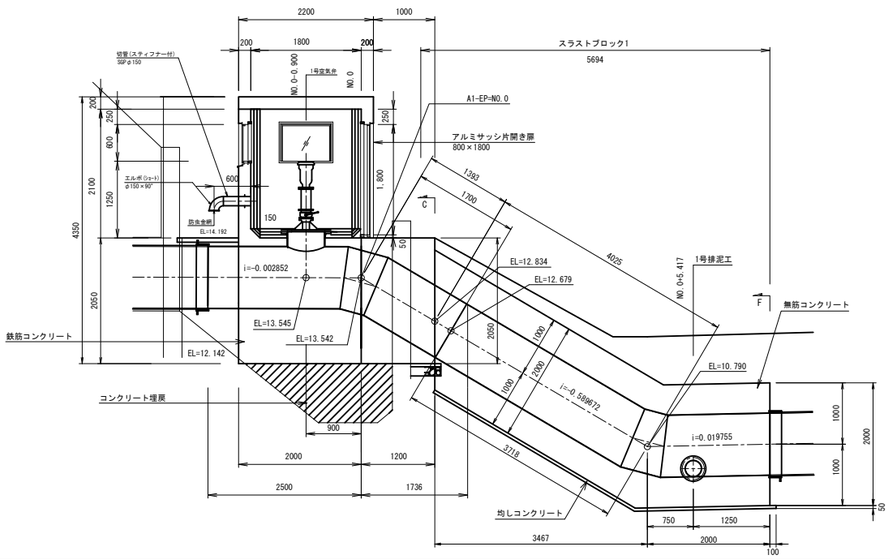

C－C断面図

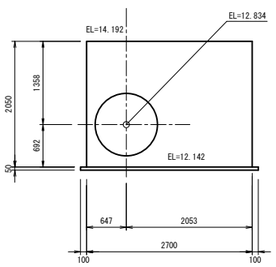

E－E断面図

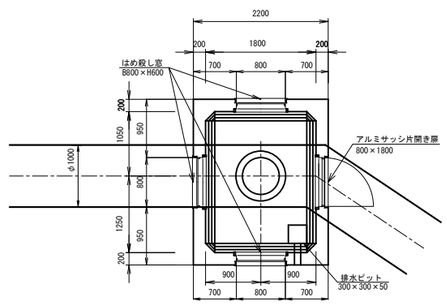

材料規格

均しコンクリート	18N-8-20or25
無筋コンクリート	18N-8-20or25
鉄筋コンクリート	21N-12-20or25

施設名	南郷支線用水路(0312100-1100-07)		
図面名	1-3号空気弁工・1号排泥工(1/2)		
作成年月	平成26年 3月		
縮尺	A1 1:50 A2 1:70	図面番号	8-44/118
作成者	関東農政局　両総農業水利事業所		

1-3号空気弁工・1号排泥工(2/2)

A1NO.2+7.119(A2NO.0-0.900)

F－F断面図 S=1:50

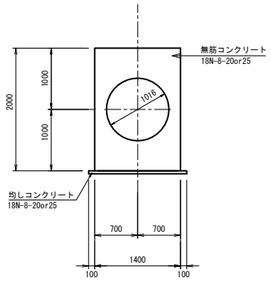

空気弁詳細図 S=1:20

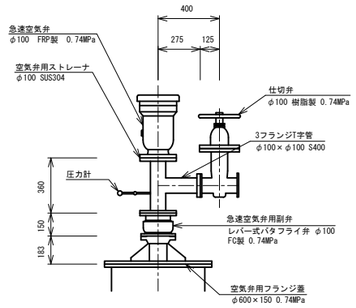

G－G断面図 S=1:50

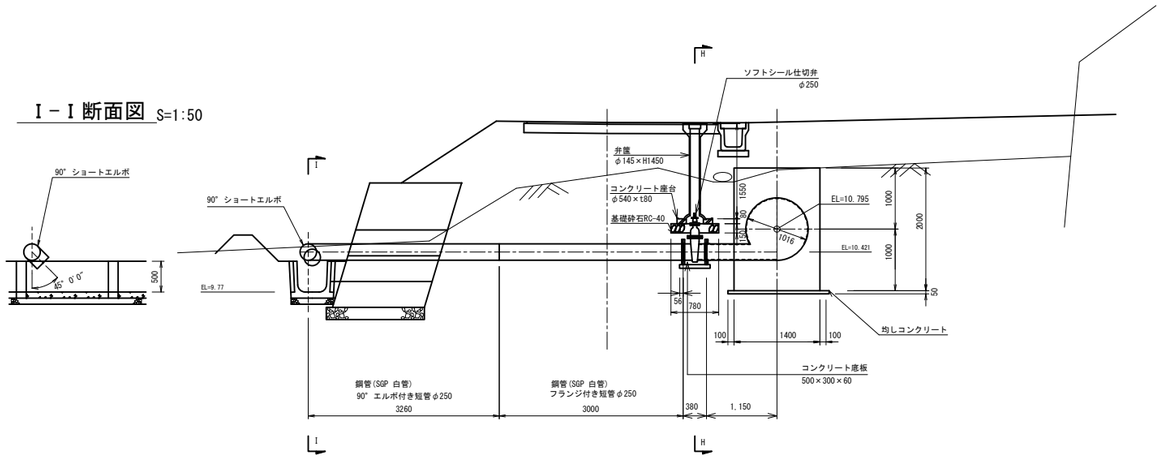

I－I断面図 S=1:50

空気弁用ストレーナ詳細図 S=1:10

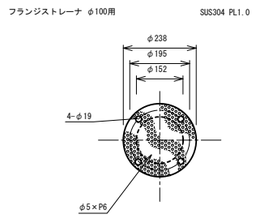

階段工 S=1:20

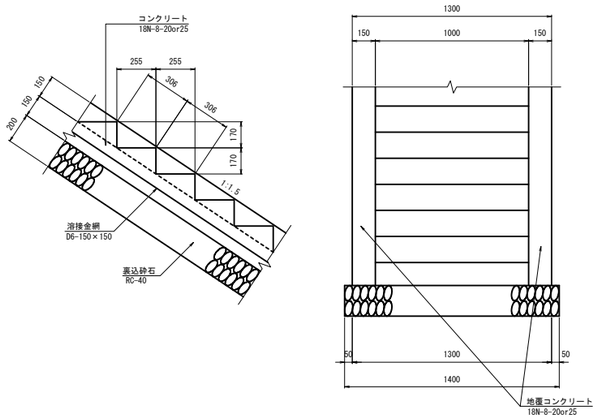

H－H断面図 S=1:50

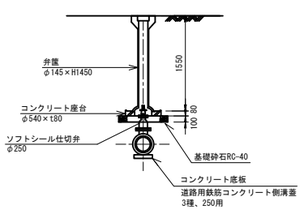

吊フック詳細図 S=1:10

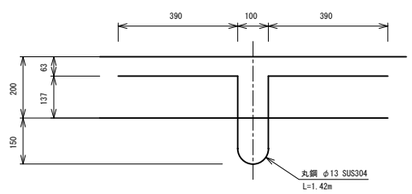

施設名	南郷支線用水路(0312100-1100-07)		
図面名	1-3号空気弁工・1号排泥工(2/2)		
作成年月	平成26年 3月		
縮尺	A1 図示	図面番号	8-45/118
作成者	関東農政局　両総農業水利事業所		

2号空気弁工

NO.1+41.393

平面図 S=1:50

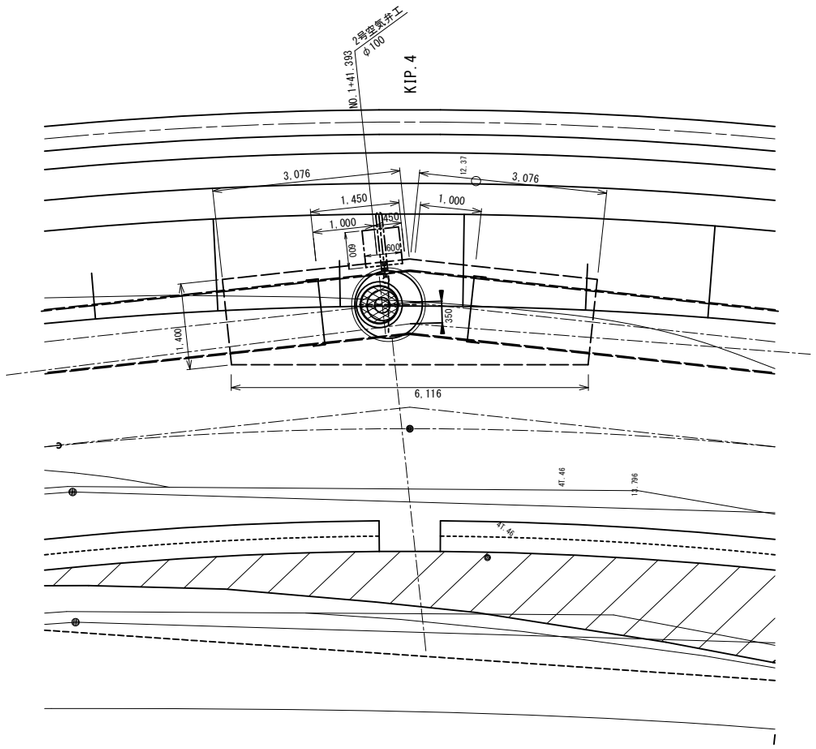

断面図 S=1:50

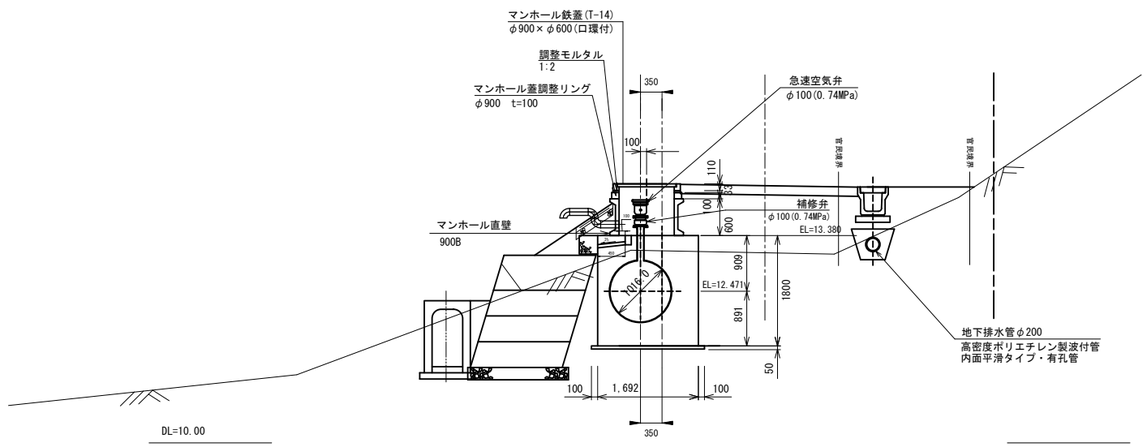

空気抜管及び水抜管詳細 S=1:20

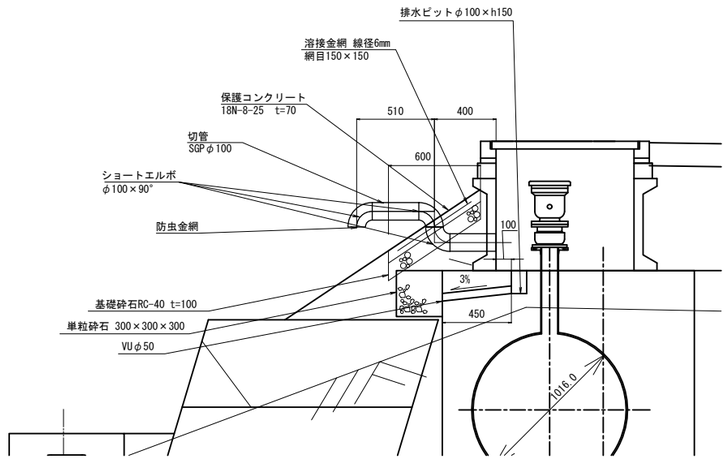

縦断図 S=1:50

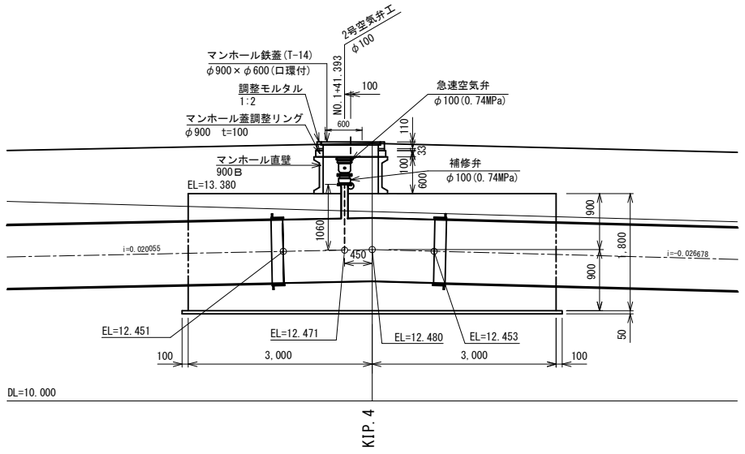

マンホール蓋詳細図 S=1:20

T-14用 φ900×φ600

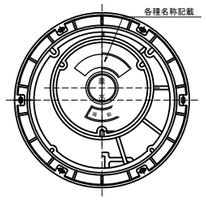

空気弁詳細図 S=1:20

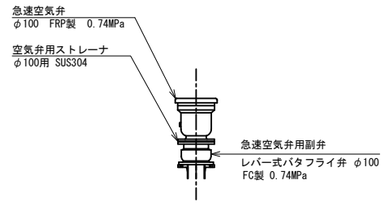

空気弁用ストレーナ詳細図 S=1:10

フランジストレーナ φ100用 SUS304 PL1.0

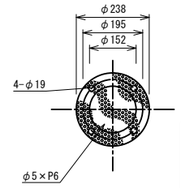

施設名	南郷支線用水路(0312100-1100-07)		
図面名	2号空気弁工		
作成年月	平成26年 3月		
縮尺	A1 図示	図面番号	8-46/118
作成者	関東農政局 両総農業水利事業所		

2号排泥工 S=1:50

NO.3+42.953

平面図

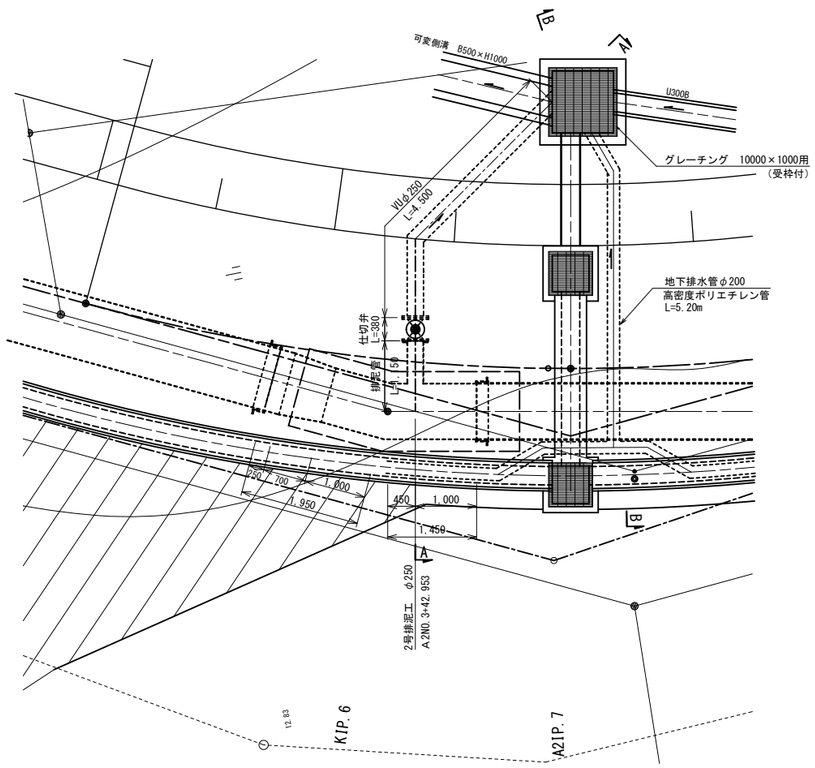

A－A断面図

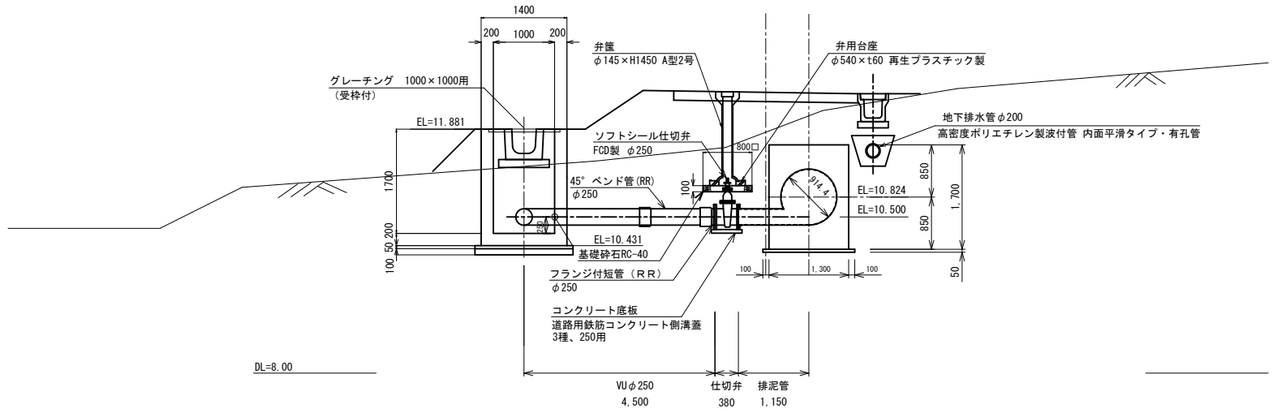

B－B断面図

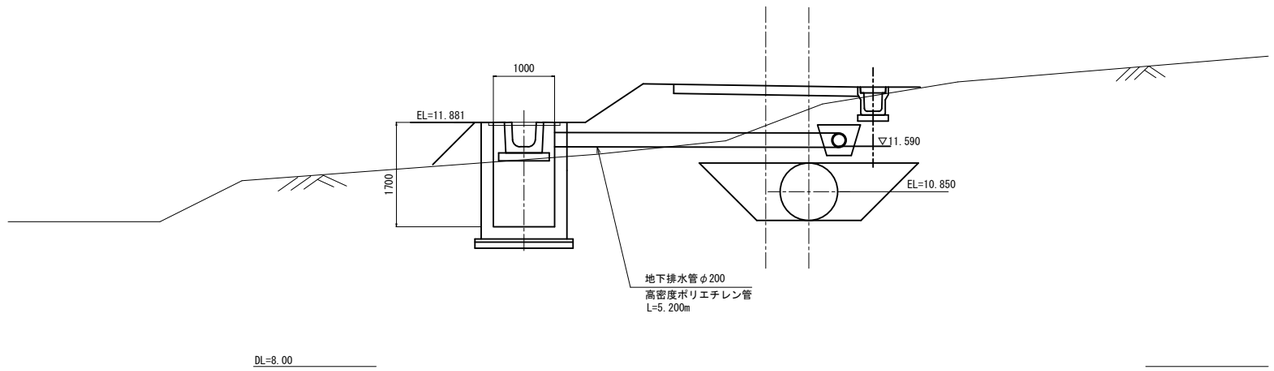

縦断図

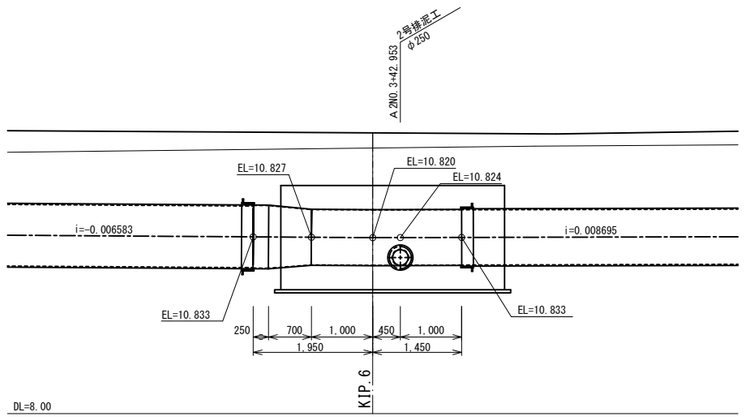

施設名	南郷支線用水路(0312100-1100-07)		
図面名	2号排泥工		
作成年月	平成26年 3月		
縮尺	A1 1:50 A2 1:70	図面番号	8-47/118
作成者	関東農政局　両総農業水利事業所		

3号空気弁工

NO.5+27.973

平面図 S=1:50

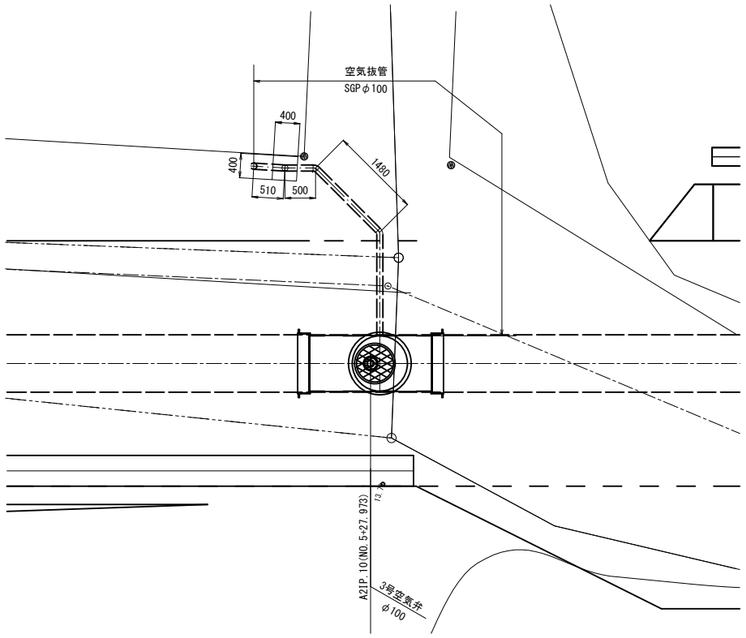

断面図 S=1:50

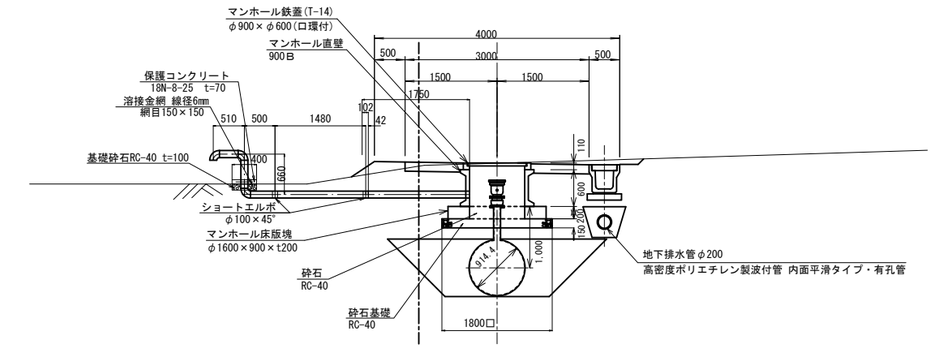

DL=10.00

空気抜管詳細図 S=1:20

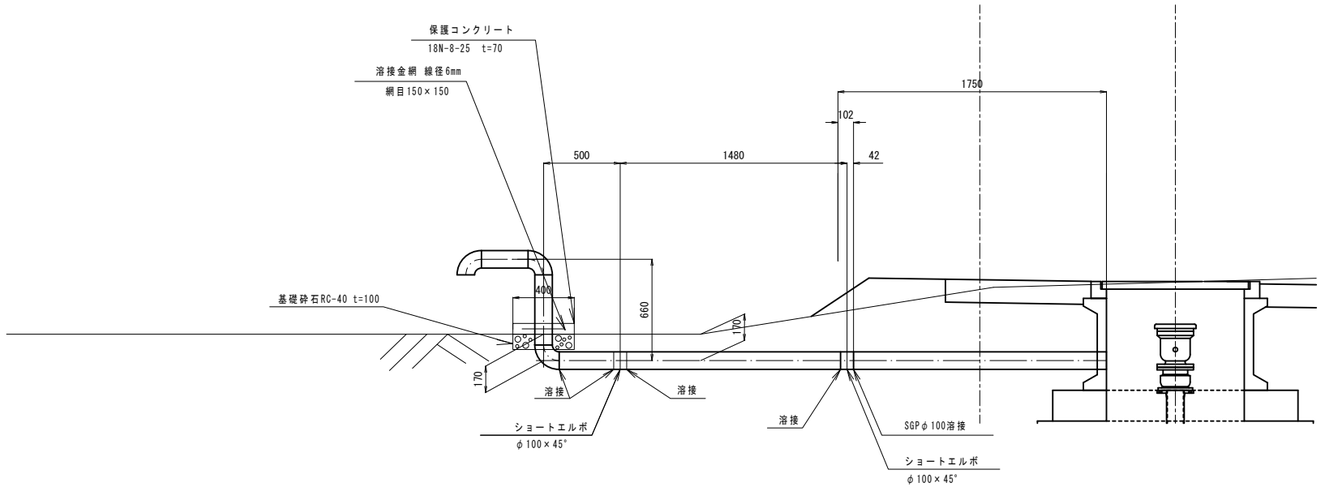

縦断図 S=1:50

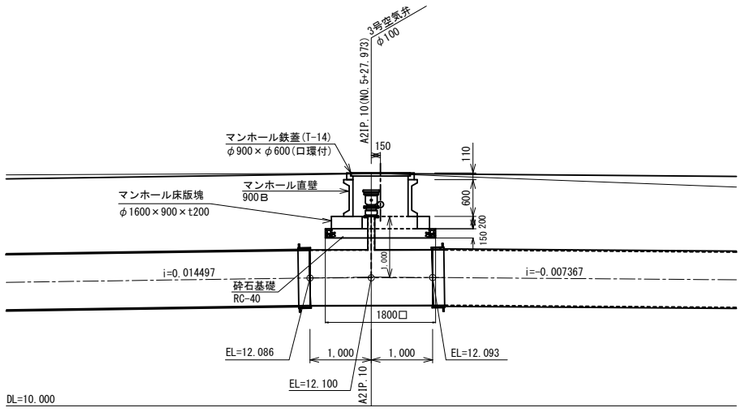

マンホール蓋詳細図 S=1:20

T-14用 φ900×φ600

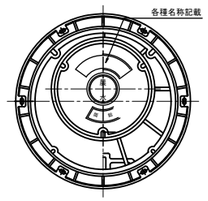

空気弁詳細図 S=1:20

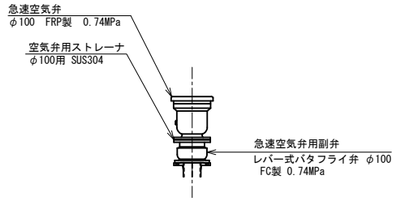

空気弁用ストレーナ詳細図 S=1:10

フランジストレーナ φ100用 SUS304 PL1.0

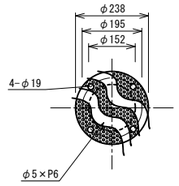

施設名	南郷支線用水路(0312100-1100-07)		
図面名	3号空気弁工		
作成年月	平成26年 3月		
縮尺	A1 図示	図面番号	8-48/118
作成者	関東農政局　両総農業水利事業所		

3号排泥工 S=1:50

NO.6+47.059

平面図

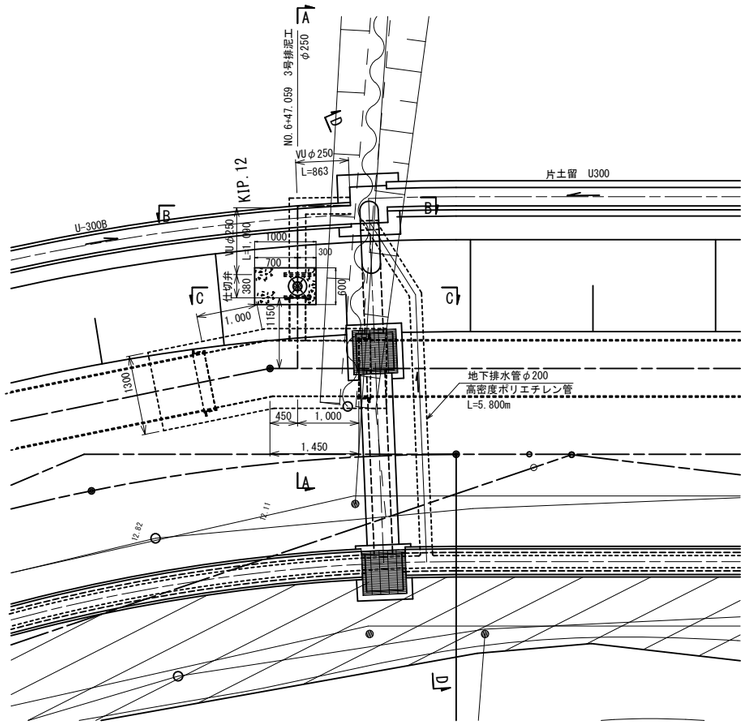

A－A断面図

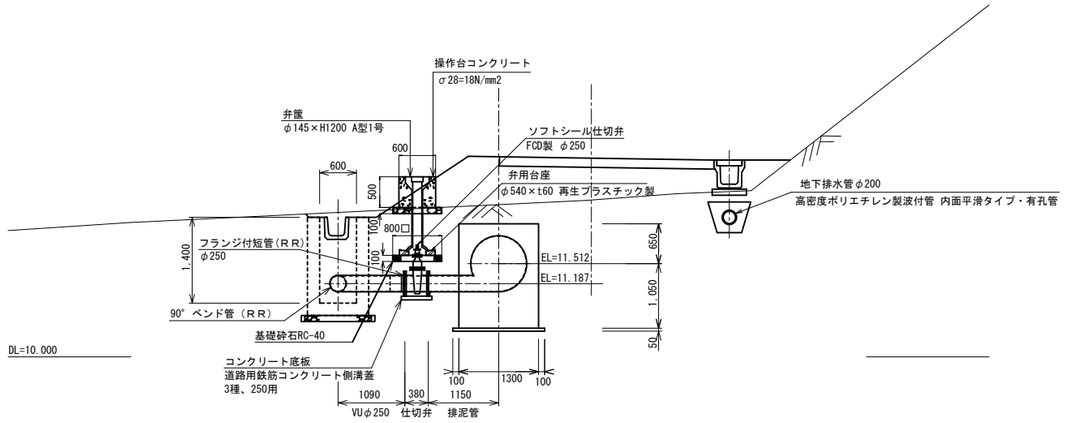

B－B断面図

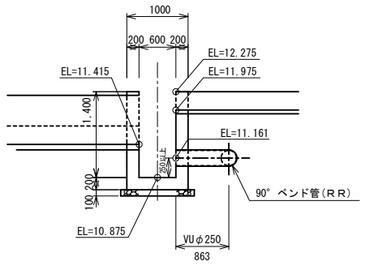

C－C断面図

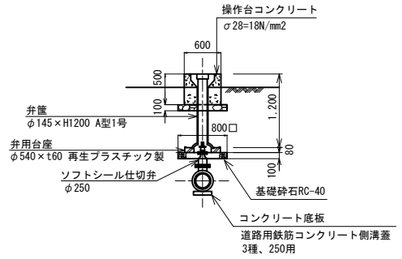

縦断図

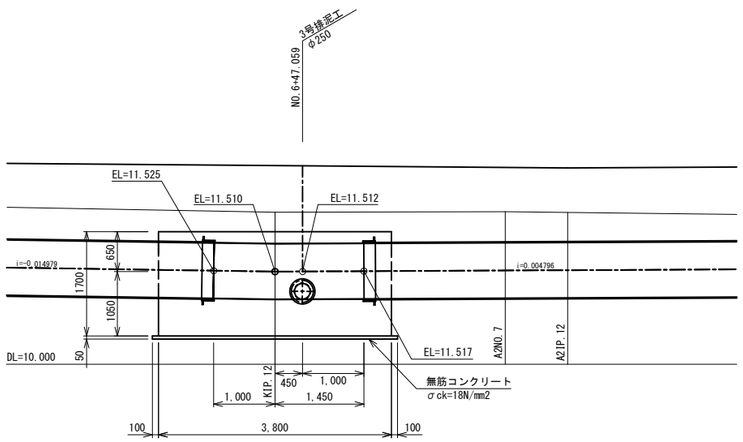

D－D断面図

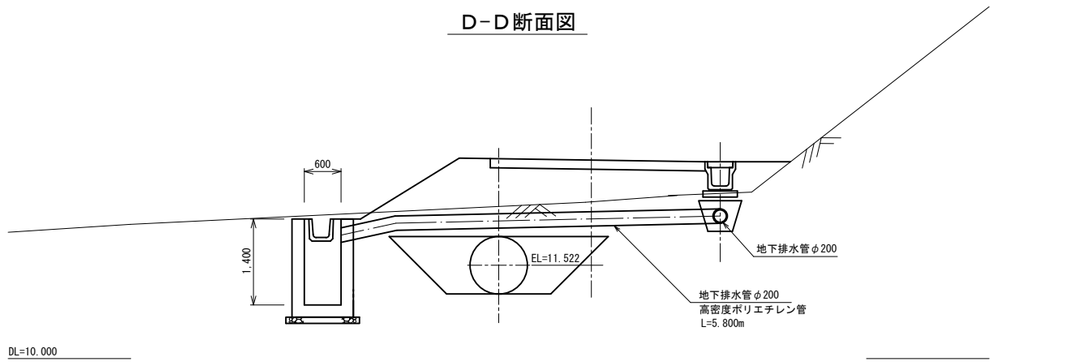

施設名	南郷支線用水路(0312100-1100-07)		
図面名	3号排泥工		
作成年月	平成26年 3月		
縮尺	A1 1:50 A2 1:70	図面番号	8-49/118
作成者	関東農政局　両総農業水利事業所		

4号空気弁工

NO.8+44.951

平面図 S=1:50

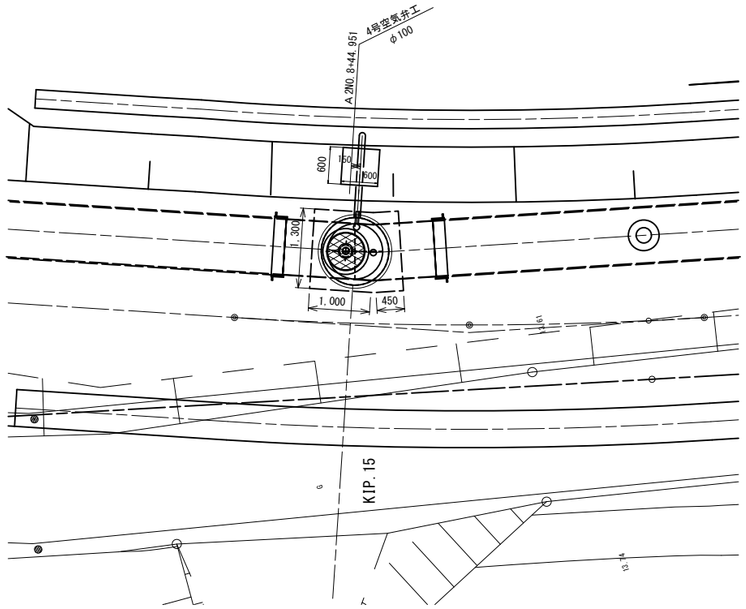

縦断図 S=1:50

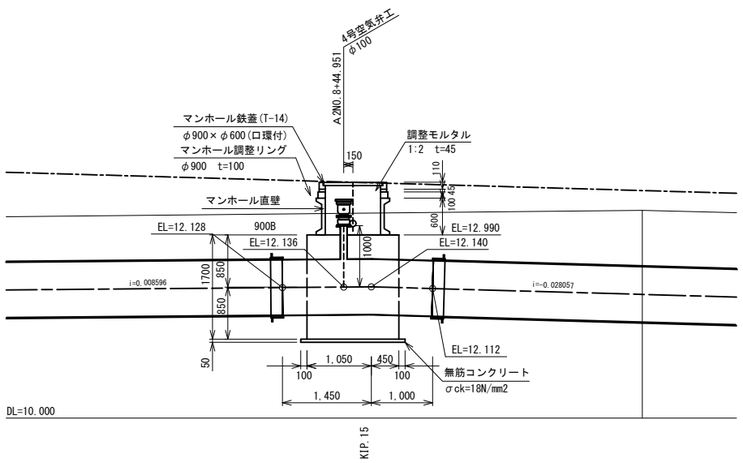

断面図 S=1:50

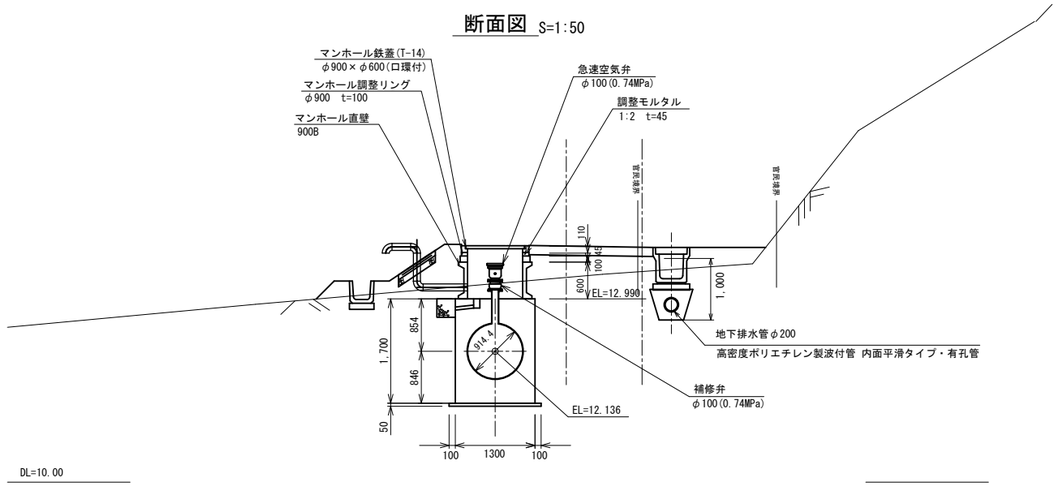

空気抜管及び水抜管詳細 S=1:20

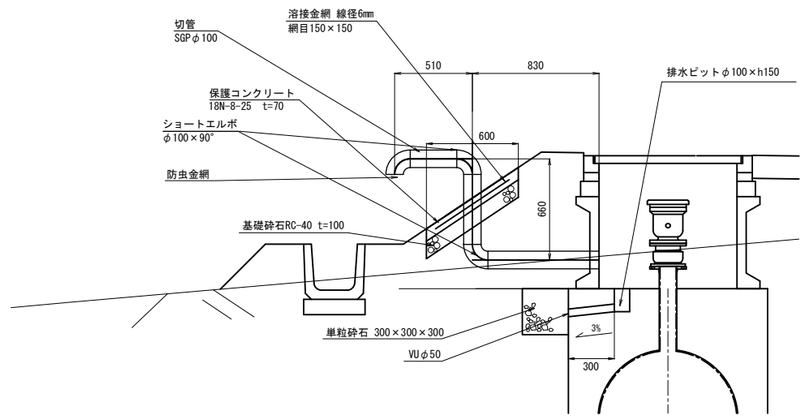

マンホール蓋詳細図 S=1:20

T-14用 φ900×φ600

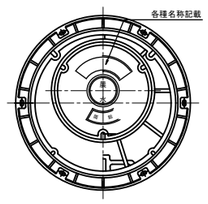

空気弁詳細図 S=1:20

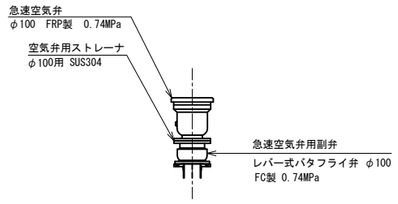

空気弁用ストレーナ詳細図 S=1:10

フランジストレーナ φ100用 SUS304 PL1.0

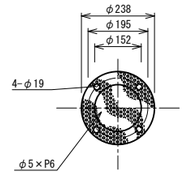

施設名	南郷支線用水路(0312100-1100-07)		
図面名	4号空気弁工		
作成年月	平成26年 3月		
縮尺	A1 図示	図面番号	8-50/118
作成者	関東農政局 両総農業水利事業所		

2号制水弁工・5号空気弁工

A2NO.11+19.396

平面図 S=1:50

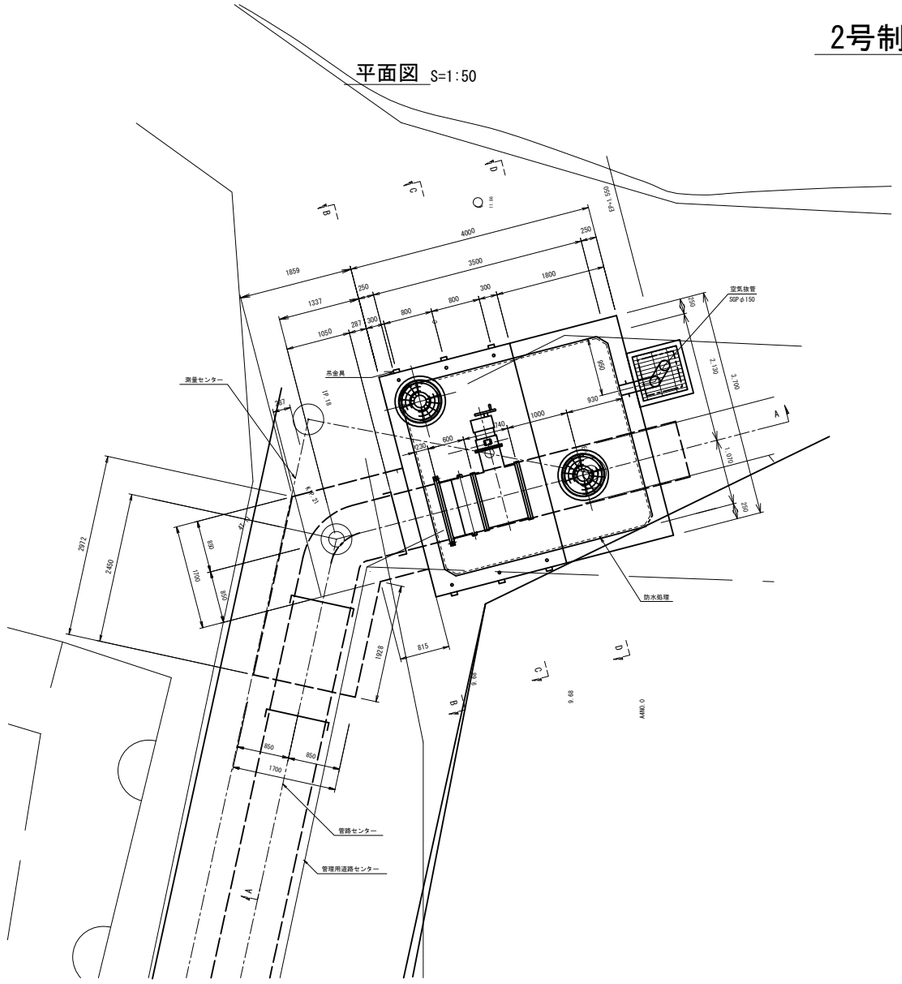

A－A断面図 S=1:50

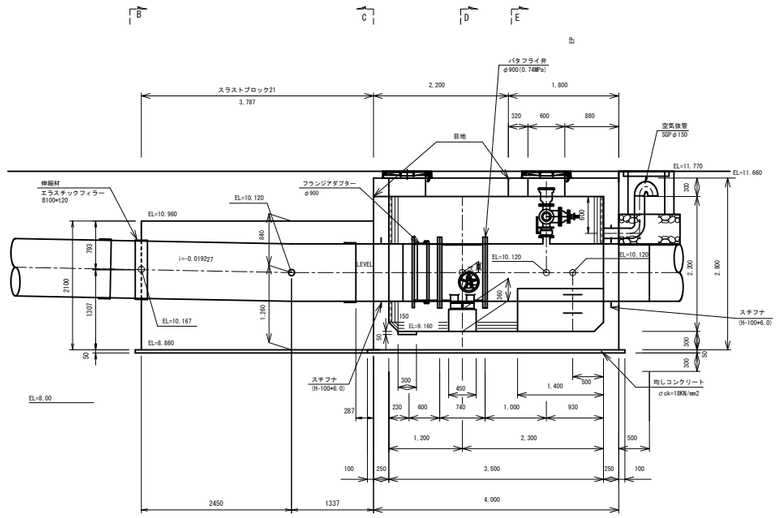

空気抜管詳細図 S=1:20

B－B断面図

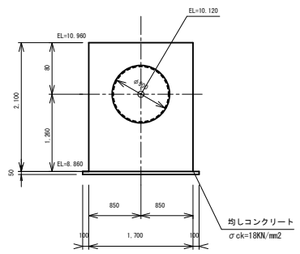

平面図

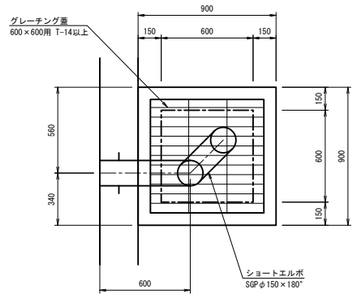

断面図

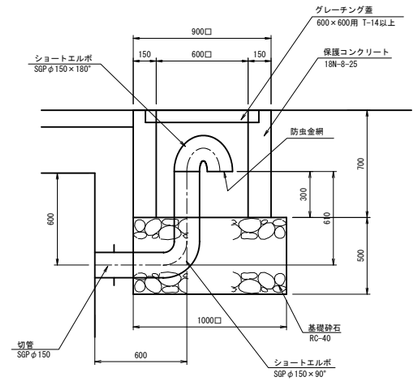

C－C断面図 S=1:50

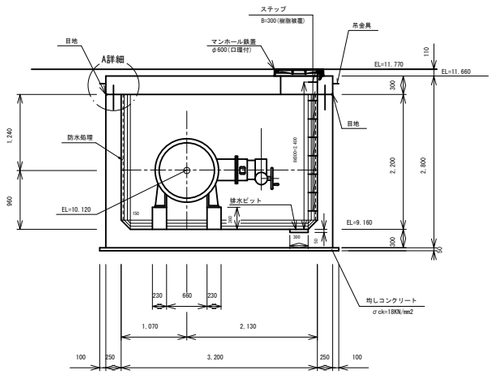

D－D断面図 S=1:50

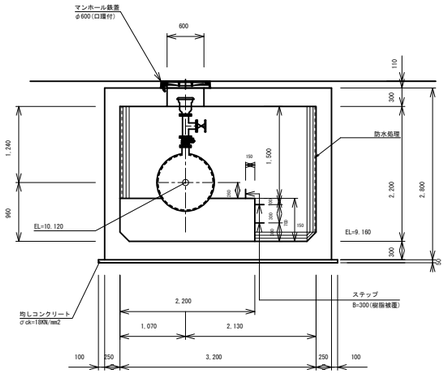

A詳細図 S=1:10

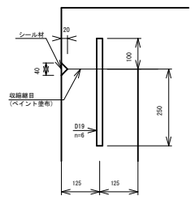

吊金具詳細図 S=1:10

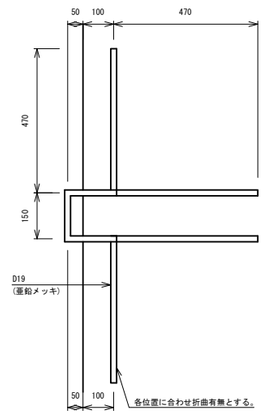

空気弁詳細図 S=1:20

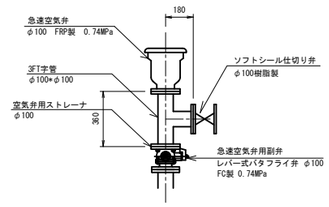

材料規格

均しコンクリート 18N-8-20or25

鉄筋コンクリート 21N-12-20or25

空気弁用ストレーナ詳細図 S=1:10

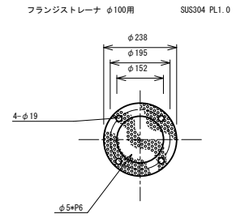

施設名	南郷支線用水路(0312100-1100-07)		
図面名	2号制水弁工・5号空気弁工		
作成年月	平成26年 3月		
縮尺	A1 図示	図面番号	8-51/118
作成者	関東農政局　両総農業水利事業所		

早船分水工・5-2号空気弁工(1/3)

BN0.0+9.400

平面図 S=1:50
(1－1)

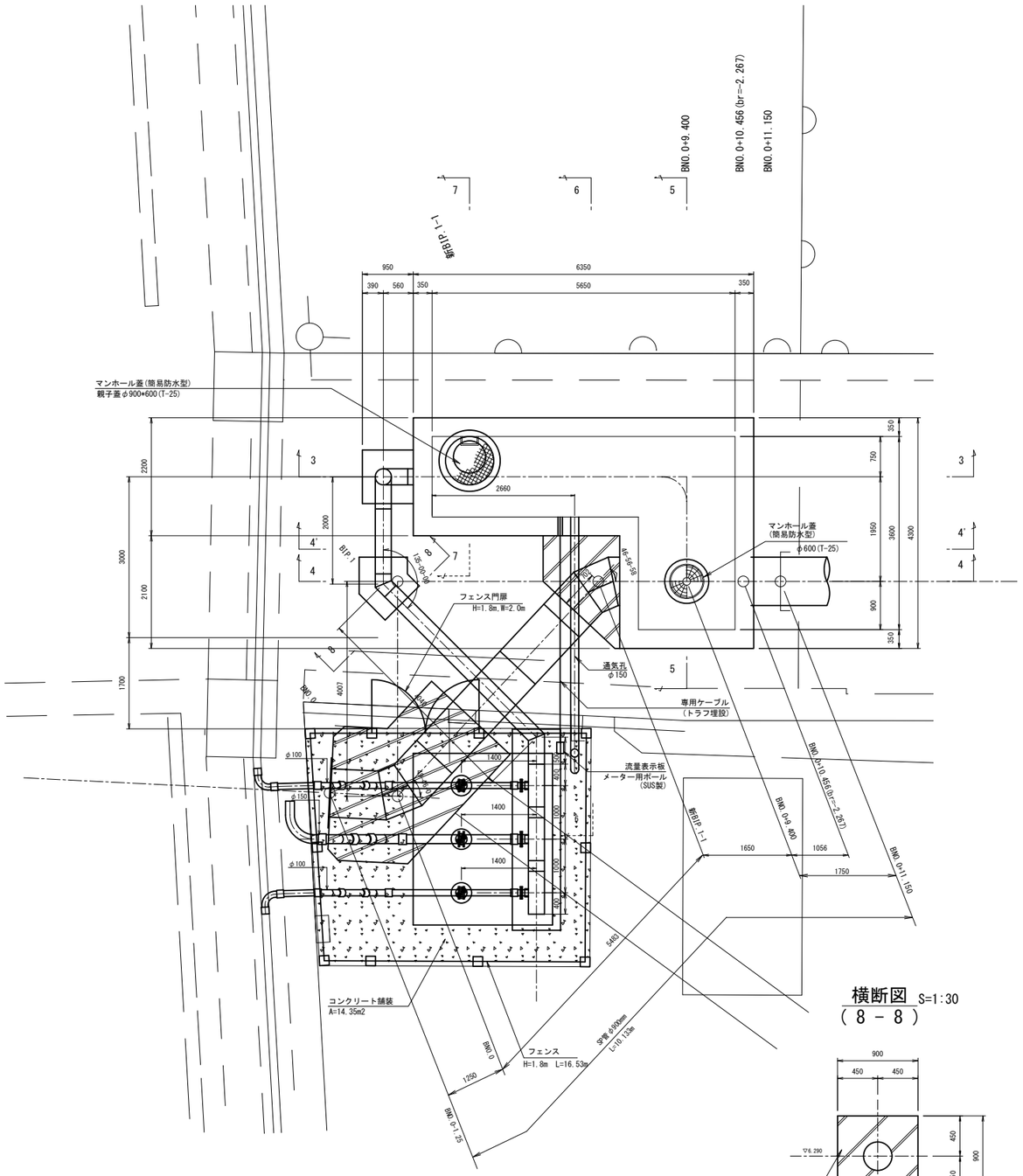

横断図 S=1:30
(8－8)

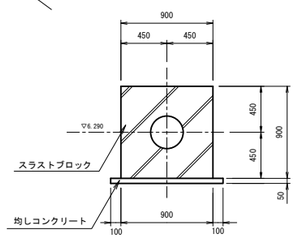

平断面図 S=1:30
(2－2)

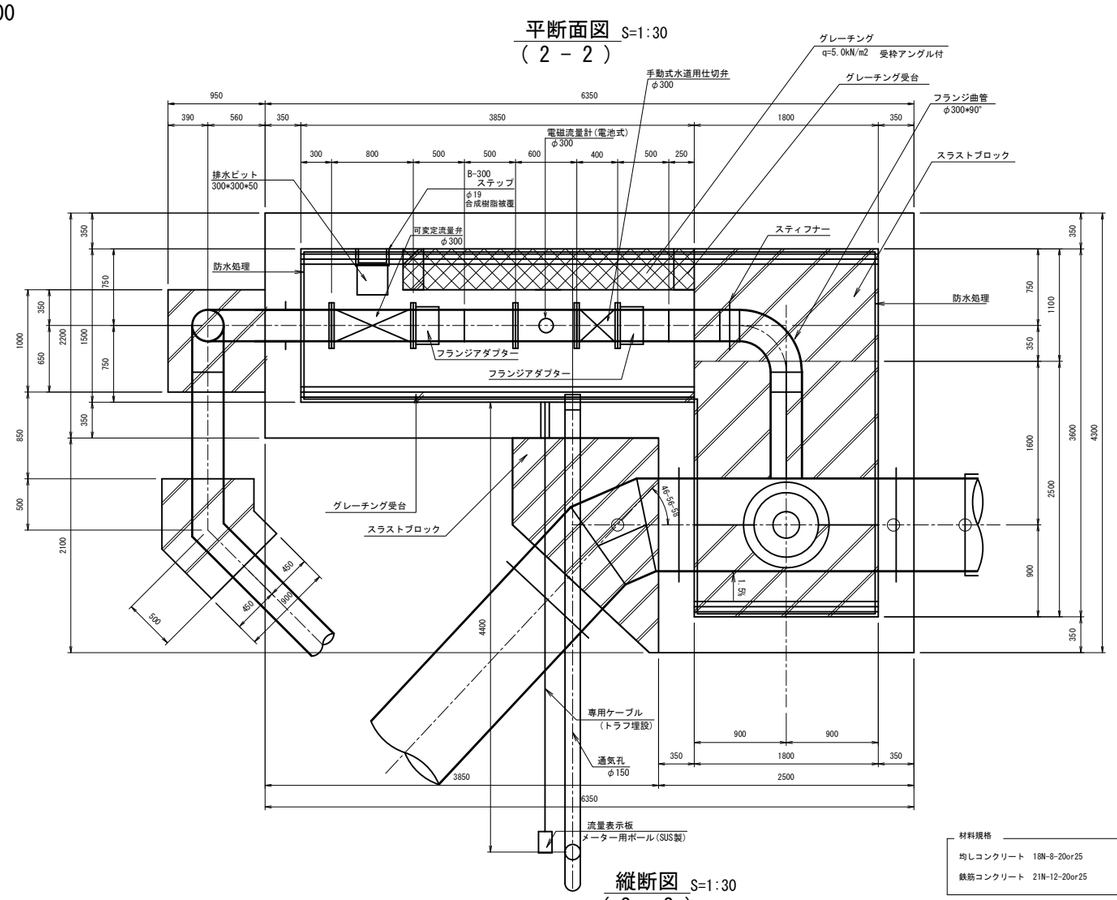

縦断面図 S=1:30
(3－3)

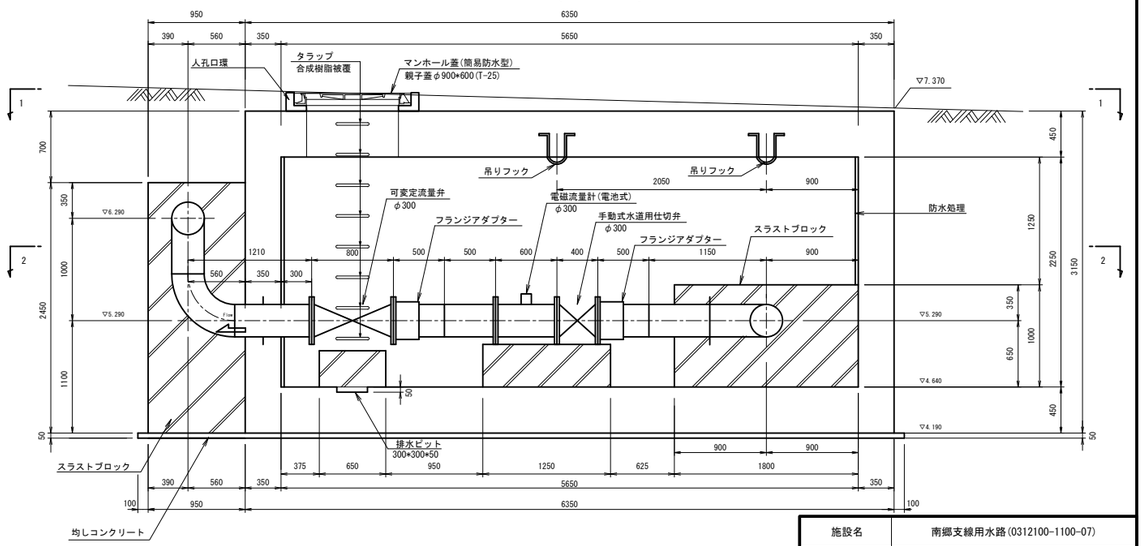

材料規格

均しコンクリート 18N-8-20or25

鉄筋コンクリート 21N-12-20or25

施設名	南郷支線用水路(0312100-1100-07)		
図面名	早船分水工・5-2号空気弁工(1/3)		
作成年月	平成26年 3月		
縮尺	A1 図示	図面番号	8-52/118
作成者	関東農政局 両総農業水利事業所		

早船分水工・5-2号空気弁工(2/3)

BNO.0+9.400

縦断図 S=1:30
(4 － 4)

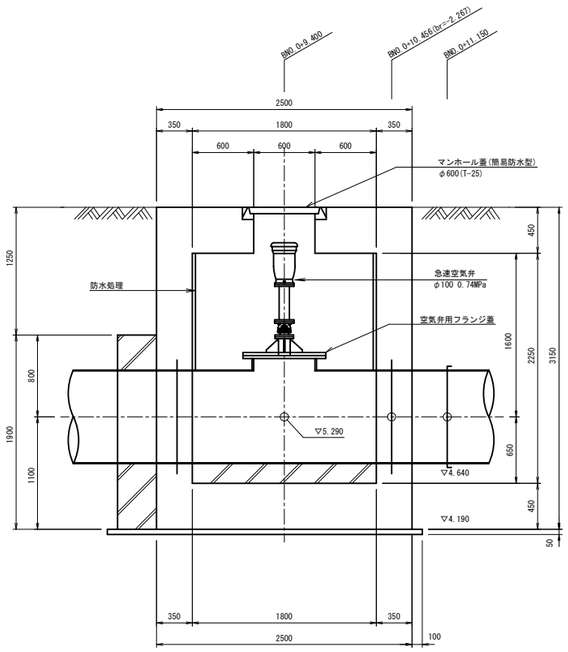

縦断図 S=1:30
(4' － 4')

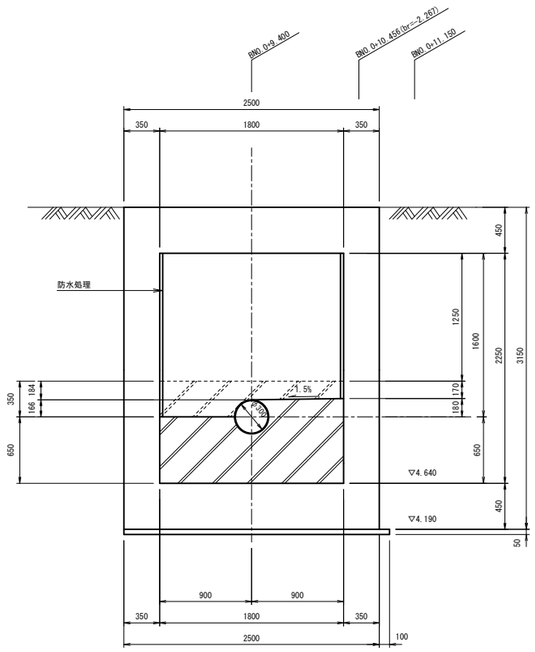

横断図 S=1:30
(6 － 6)

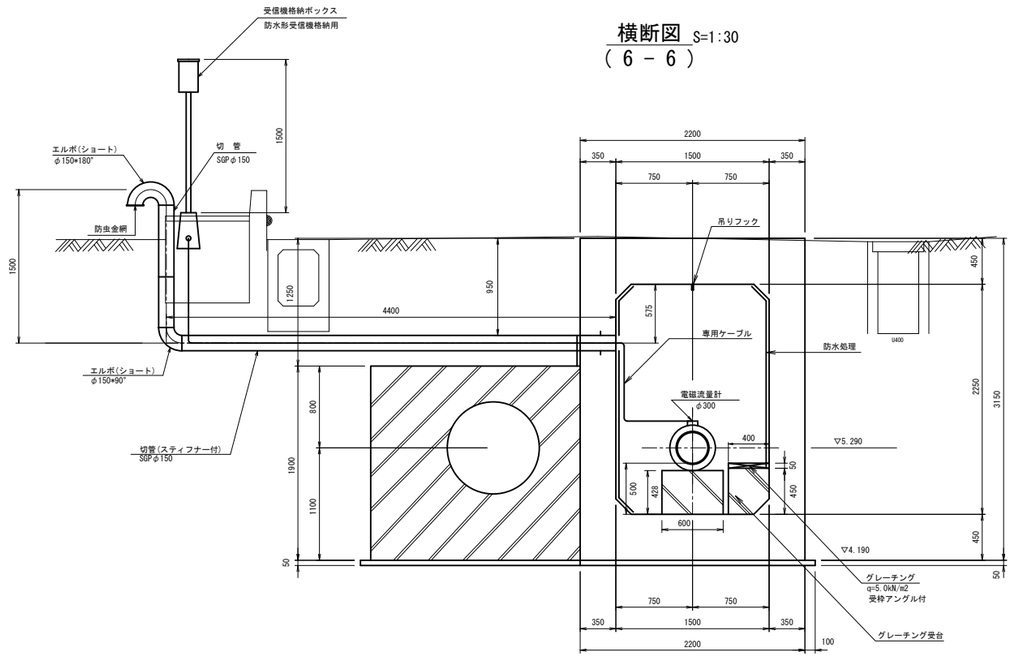

受台詳細位置図 S=1:30

材料規格

均しコンクリート 18N-8-20or25

鉄筋コンクリート 21N-12-20or25

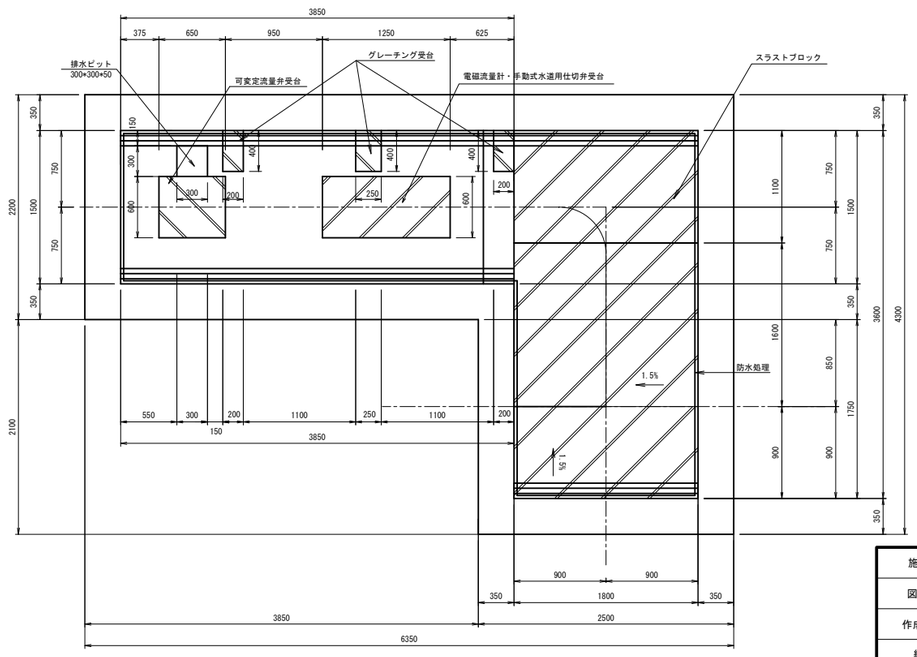

空気弁詳細図 S=1:20

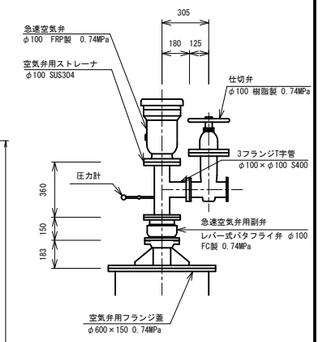

横断図 S=1:30
(5 － 5)

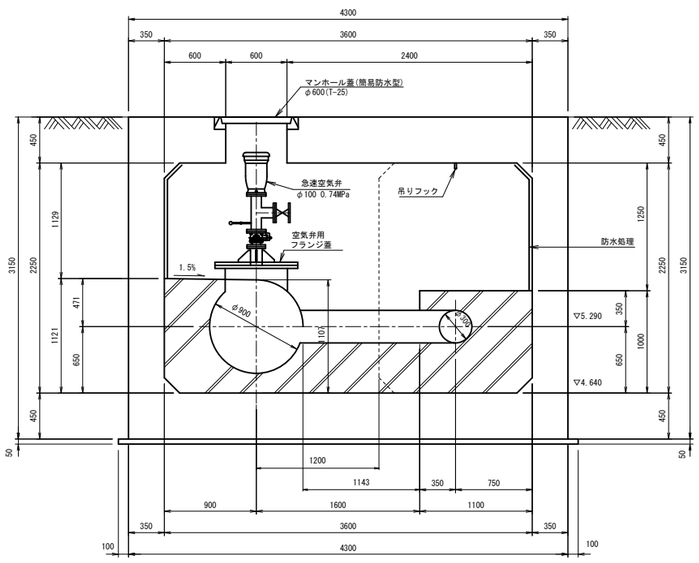

横断図 S=1:30
(7 － 7)

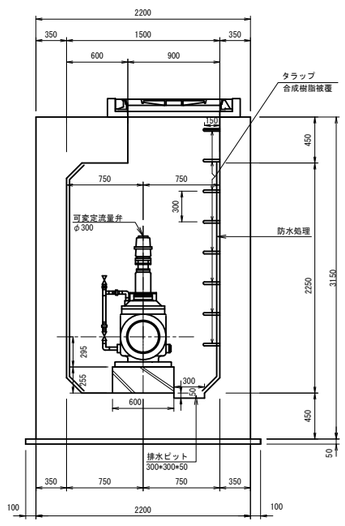

施設名	南郷支線用水路(0312100-1100-07)		
図面名	早船分水工・5-2号空気弁工(2/3)		
作成年月	平成26年 3月		
縮尺	A1 図示	図面番号	8-53/118
作成者	関東農政局 両総農業水利事業所		

早船分水工・5-2号空気弁工(3/3)

BNO.0+9.400

末端配管平面図 S=1:25

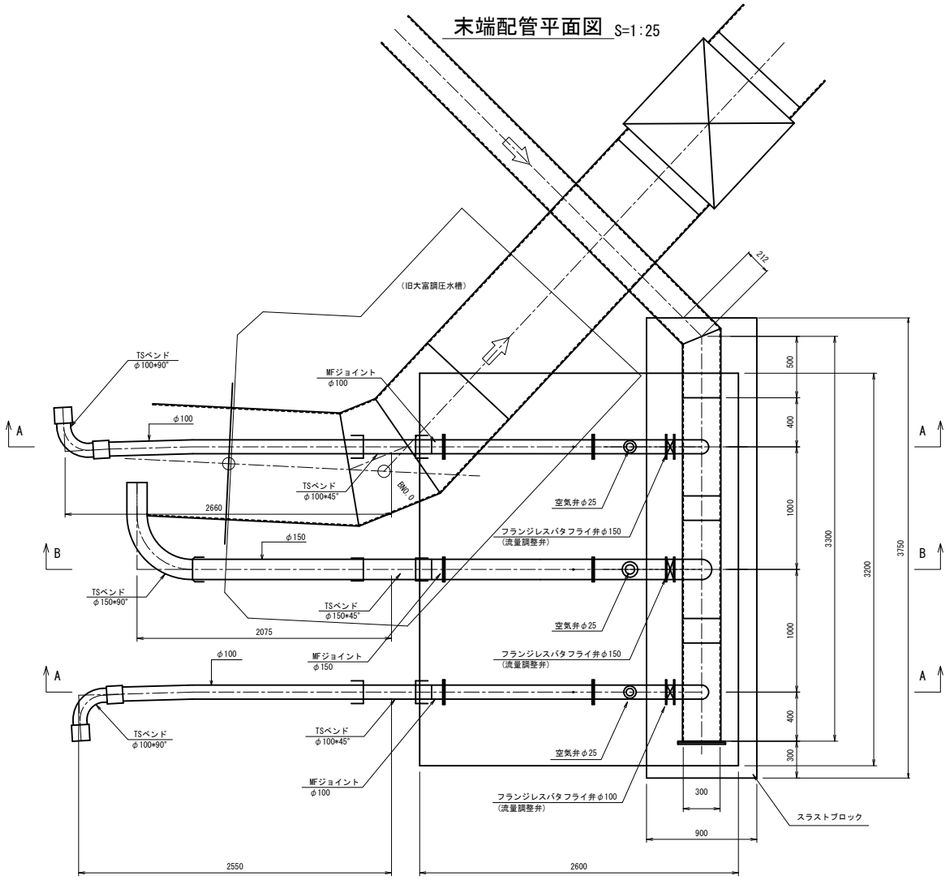

コンクリート舗装詳細図 S=1:10

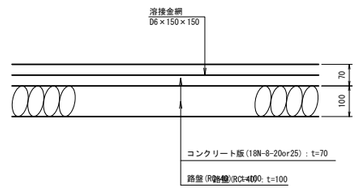

末端配管断面図 S=1:25

A−A

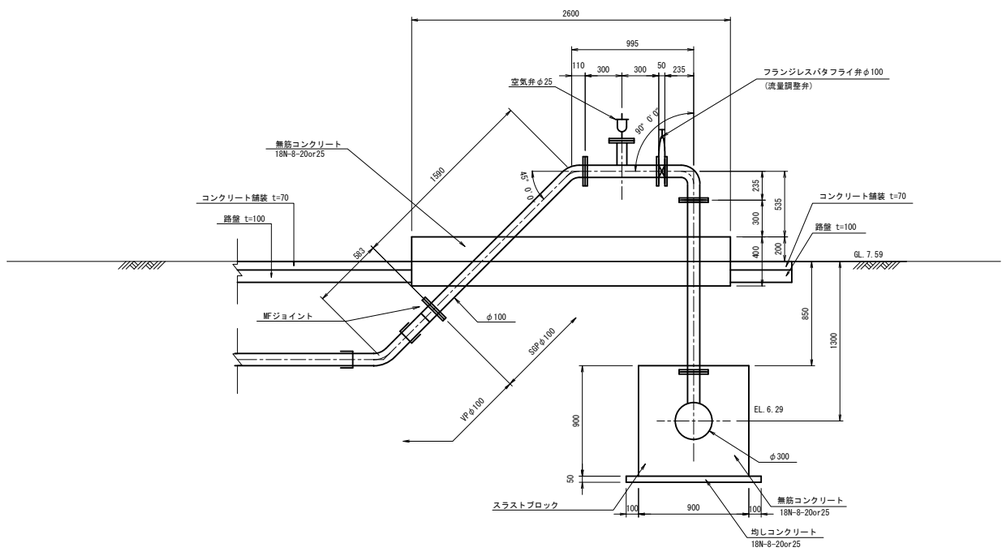

B−B

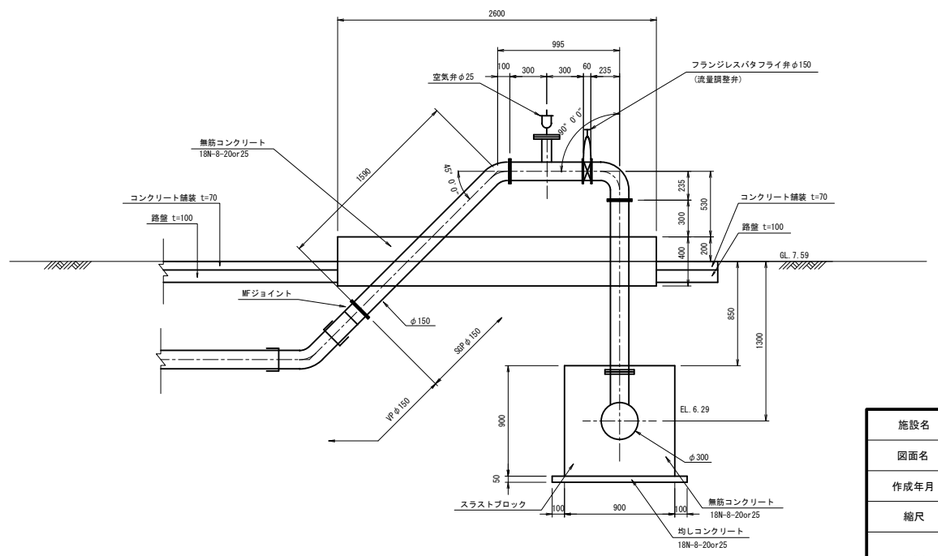

施設名	南郷支線用水路(0312100-1100-07)		
図面名	早船分水工・5-2号空気弁工(3/3)		
作成年月	平成26年 3月		
縮尺	A1 図示	図面番号	8-54/118
作成者	関東農政局　両総農業水利事業所		

B1制水弁・B2空気弁工(1/2) S=1:30

BNO.8+5.675

頂版平面図
(1 - 1)

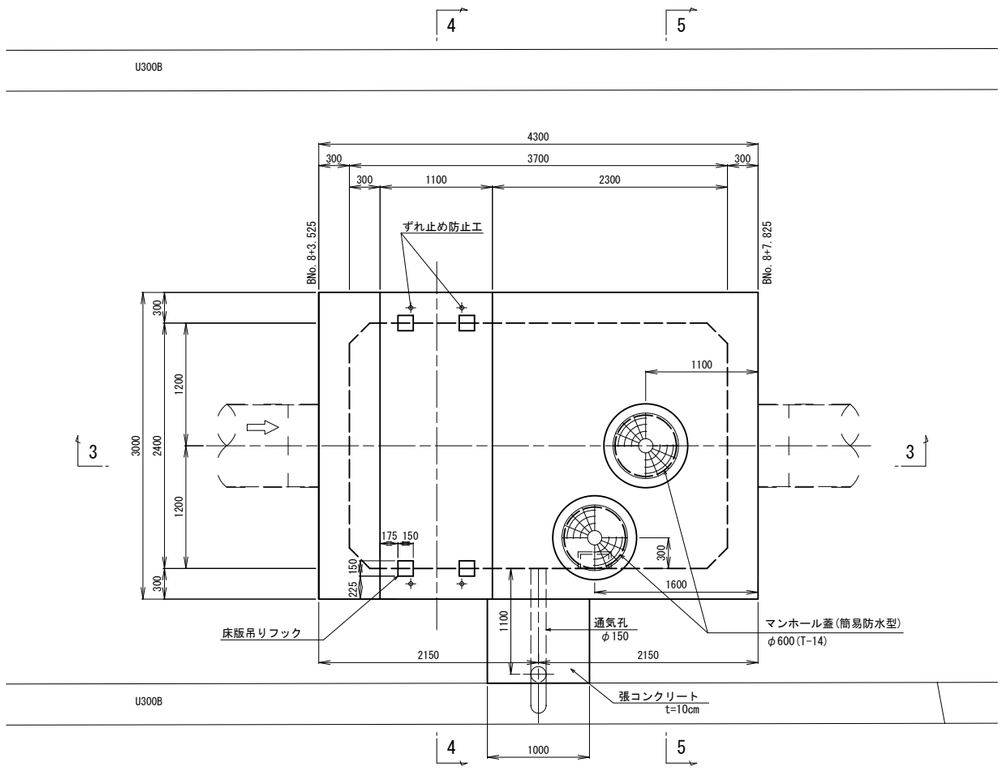

平断面図
(2 - 2)

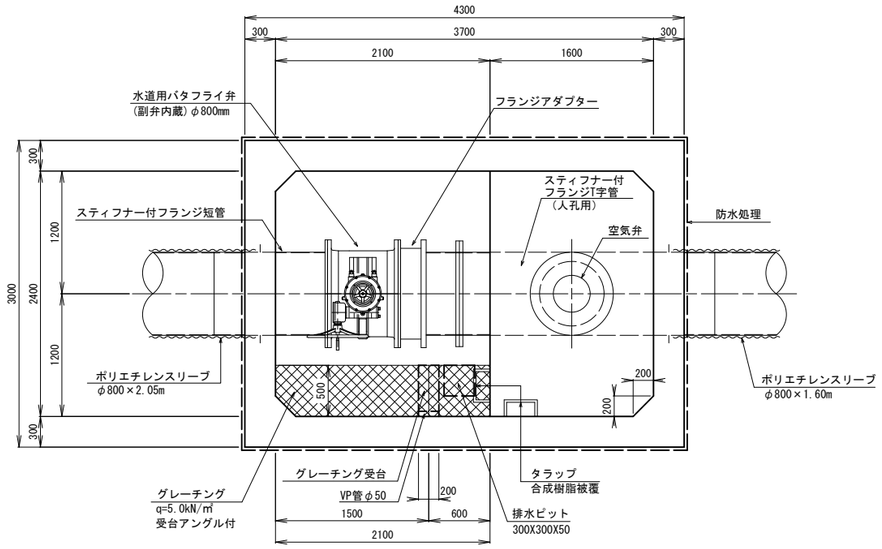

縦断図
(3 - 3)

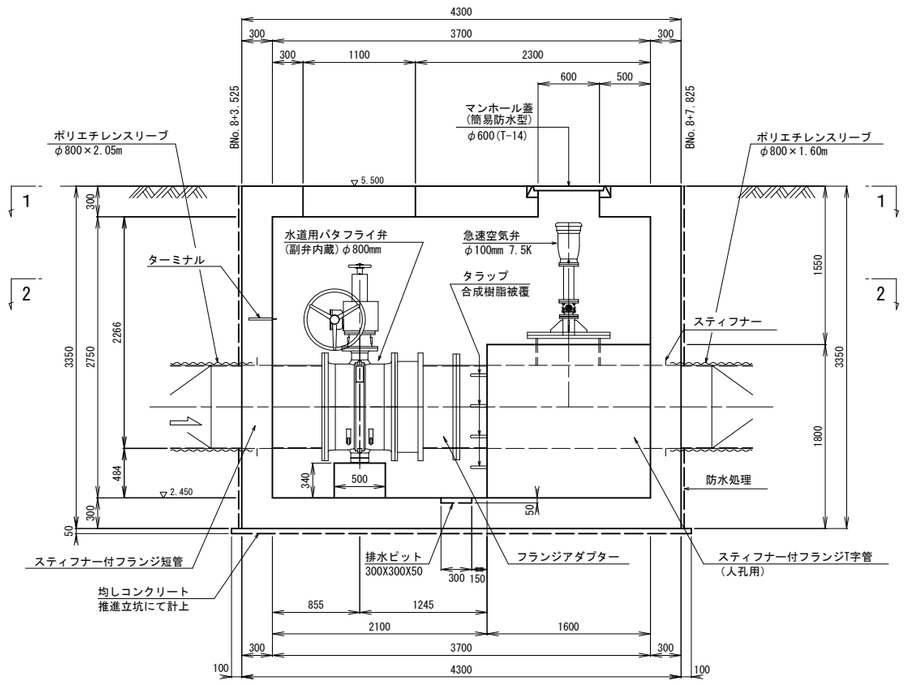

横断図
(4 - 4)

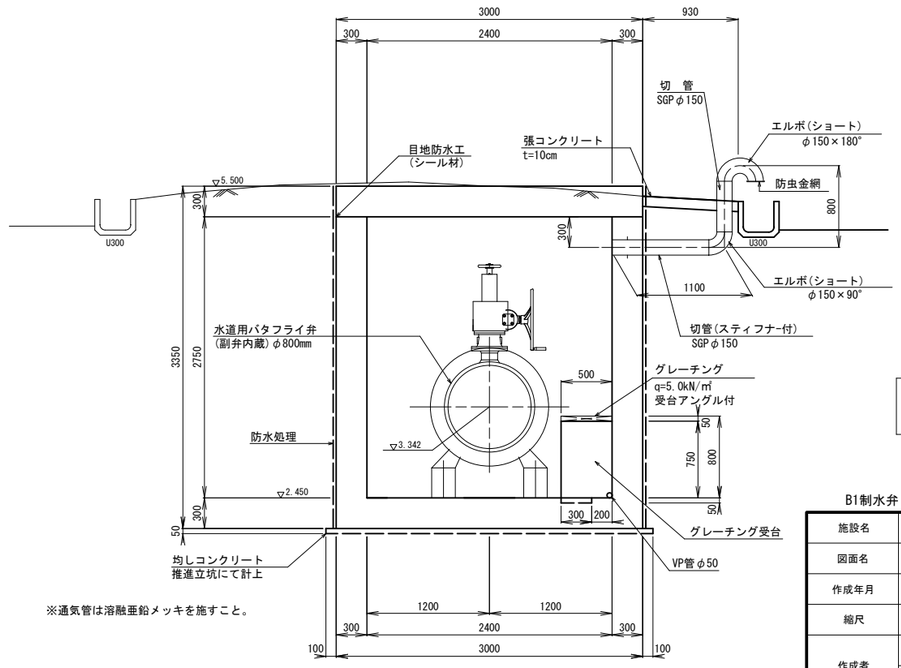

※通気管は溶融亜鉛メッキを施すこと。

材料規格
均しコンクリート　18N-8-25
鉄筋コンクリート　21N-12-25

B1制水弁・B2空気弁

施設名	南郷支線用水路(0312100-1100-07)		
図面名	B1制水弁・B2空気弁工(1/2)		
作成年月	平成26年 3月		
縮尺	A1 1:30 A2 1:42	図面番号	8-55/118
作成者	関東農政局　両総農業水利事業所		

B1制水弁・B2空気弁工(2/2)

BNO.8+5.675

横断図 S=1:30
(5 － 5)

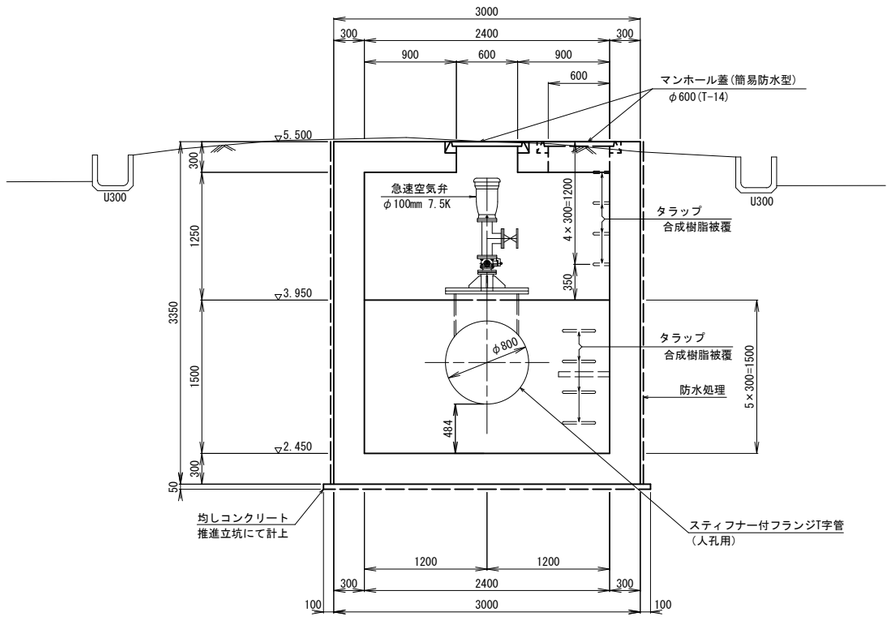

ターミナル詳細図 S=1:5

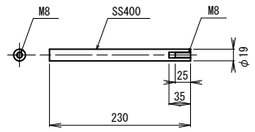

植込みボルト３種 S=1:5

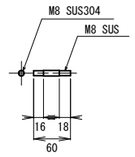

浮上防止金具 S=1:30

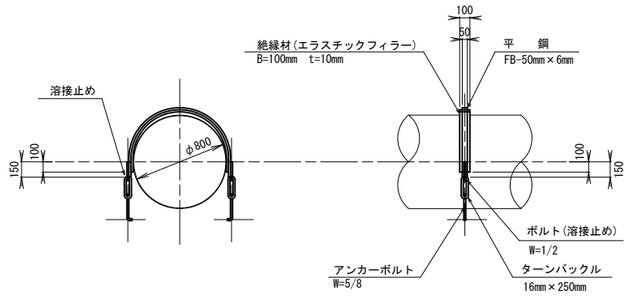

※1構造あたり2ヶ所を標準とする。

タラップ詳細図 S=1:10

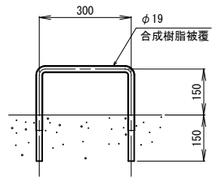

床版吊りフック詳細図 S=1:15

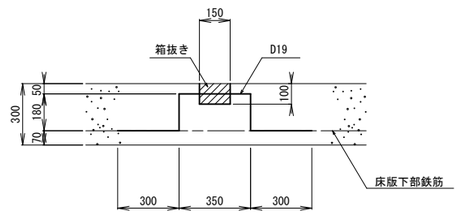

＊吊りフックは床版下部鉄筋に結束させるものとする。

ずれ止め工詳細図 S=1:15

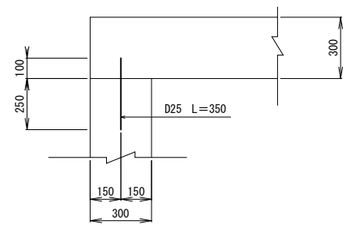

グレーチング部詳細図 S=1:15

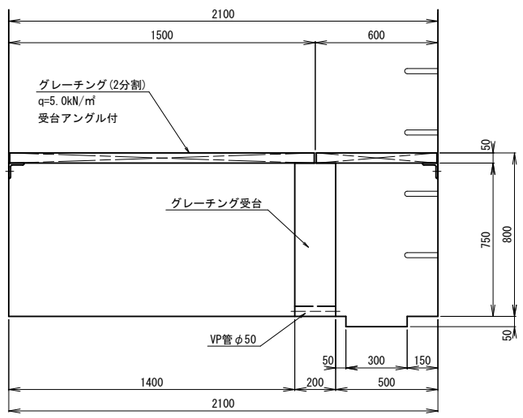

ターミナル取付図 S=1:15

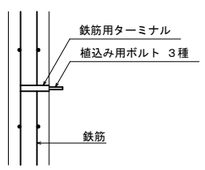

防水工側面詳細図 S=1:5

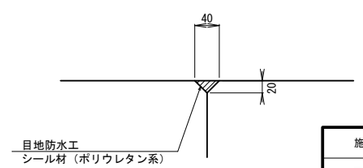

材料規格
均しコンクリート 18N-8-25
鉄筋コンクリート 21N-12-25

B1制水弁・B2空気弁

施設名	南郷支線用水路(0312100-1100-07)		
図面名	B1制水弁・B2空気弁工(2/2)		
作成年月	平成26年 3月		
縮尺	A1 図示	図面番号	8-56/118
作成者	関東農政局 両総農業水利事業所		

空気弁・排泥工(1/2) S=1:50

CNO.2+10.000

頂版平面図

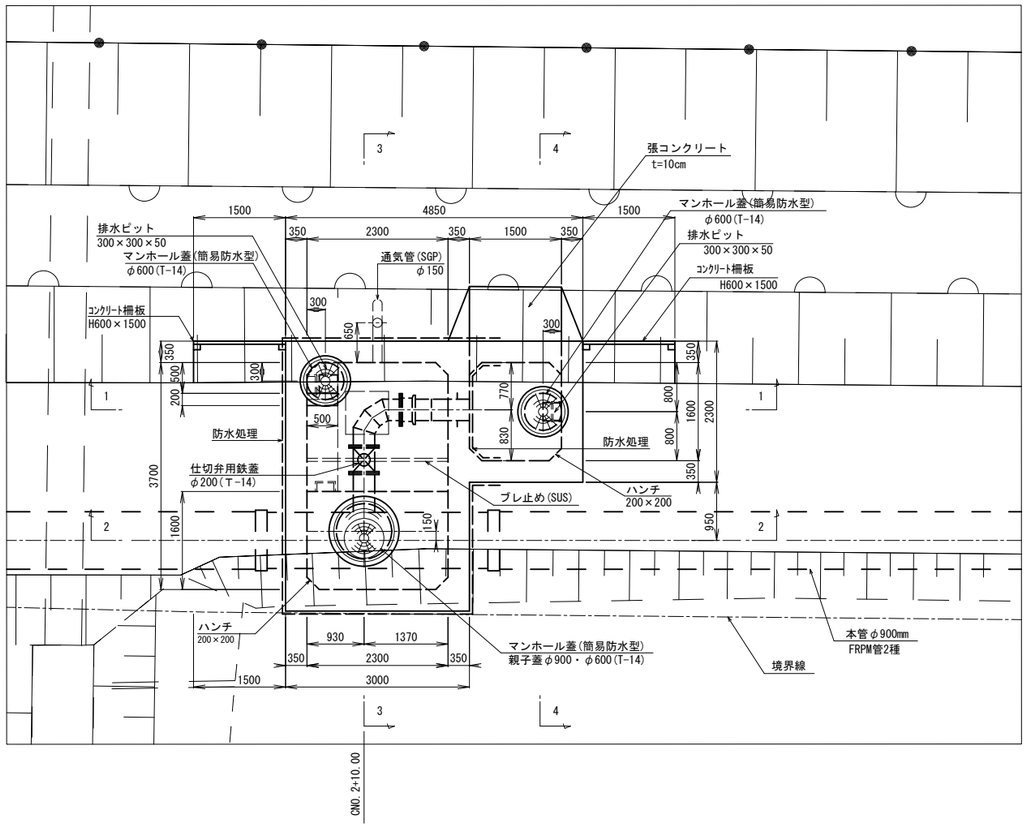

横断図 (3 - 3)

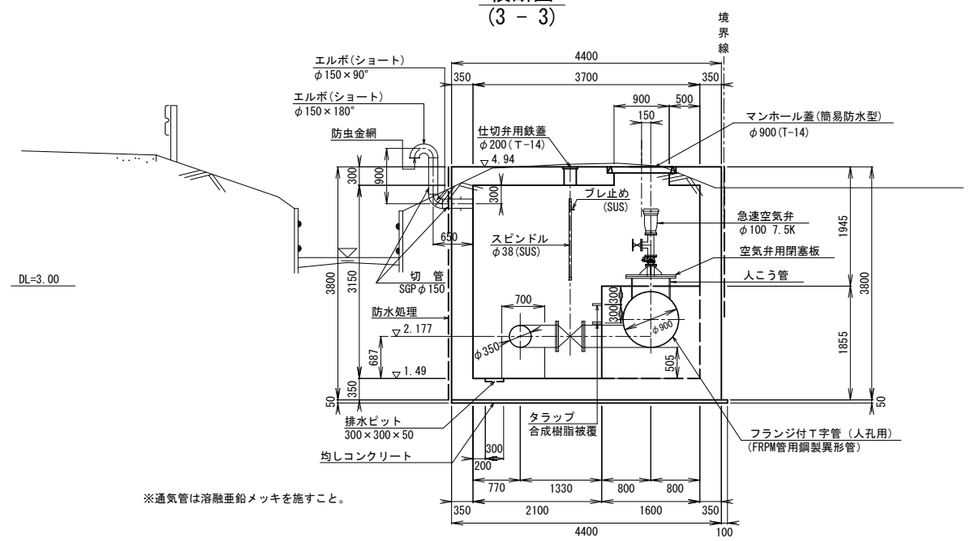

横断図 (4 - 4)

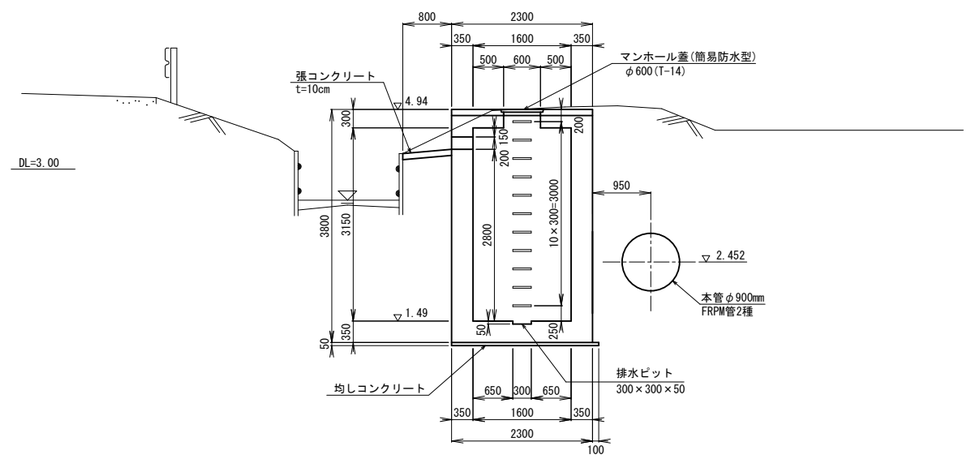

縦断図 (1 - 1)

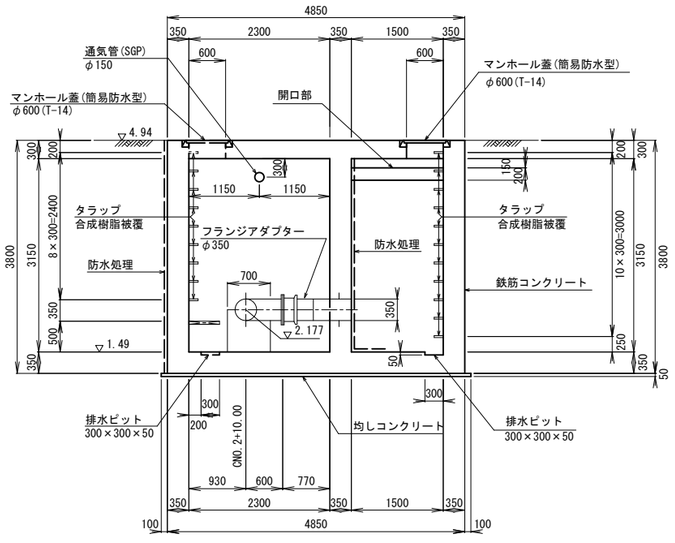

縦断図 (2 - 2)

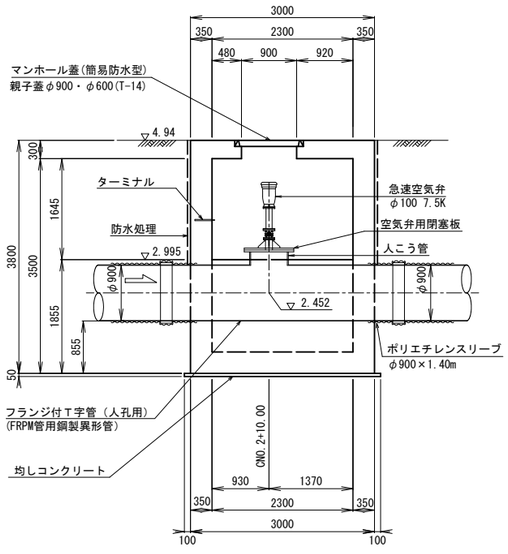

材料規格
均しコンクリート 18N-8-25
鉄筋コンクリート 21N-12-25

施設名	南郷支線用水路(0312100-1100-07)		
図面名	空気弁・排泥工(1/2)		
作成年月	平成26年 3月		
縮尺	A1 1:50 A2 1:70	図面番号	8-57/118
作成者	関東農政局 両総農業水利事業所		

空気弁・排泥工(2/2)

CNO.2+10.000

仕切弁工詳細図 S=1:30

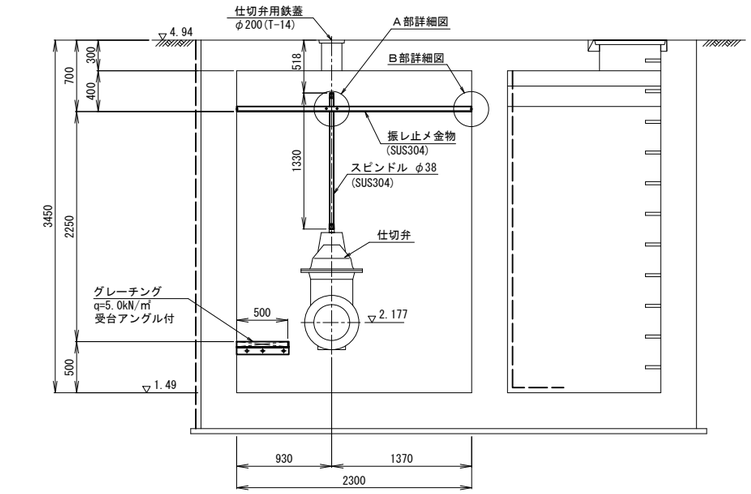

ターミナル取付図 S=1:10

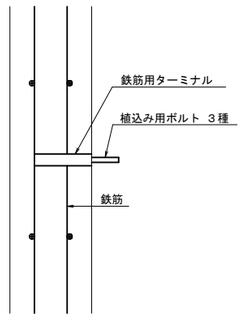

浮上防止金具 S=1:30

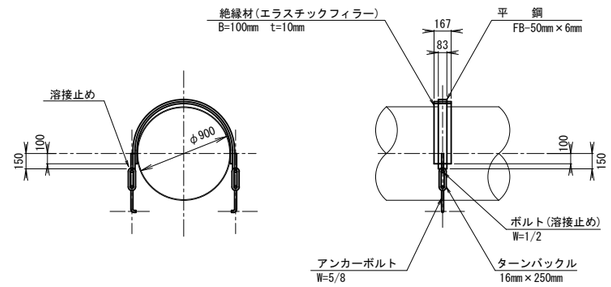

※1構造あたり2ヶ所を標準とする。

ターミナル詳細図 S=1:5

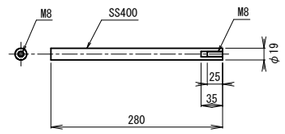

仕切弁スピンドル工詳細図 S=1:3

A部詳細図

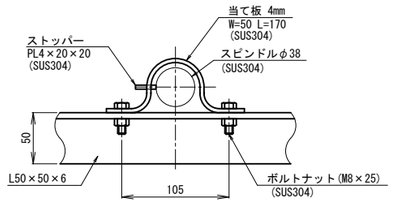

コンクリート柵板 S=1:15

正面図

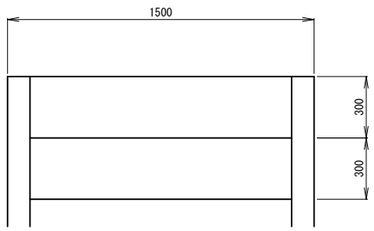

側面図

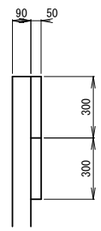

平面図

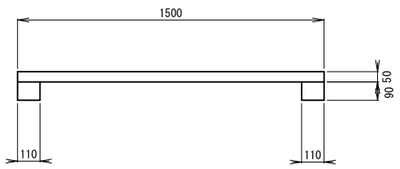

グレーチング部詳細図 S=1:15

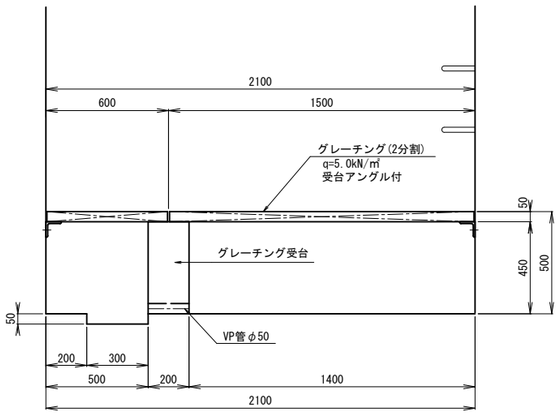

タラップ詳細図 S=1:10

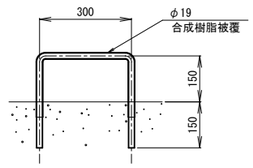

B部詳細図

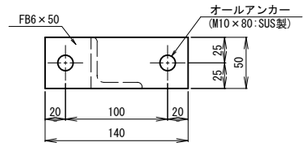

注記)
1)特記なき材質はSS400とする
2)SS材は製作完了後、溶融亜鉛メッキ(HDZ55)を施すものとする

植込みボルト3種 S=1:5

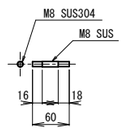

施設名	南郷支線用水路(0312100-1100-07)		
図面名	空気弁・排泥工(2/2)		
作成年月	平成26年 3月		
縮尺	A1 図示	図面番号	8-58/118
作成者	関東農政局 両総農業水利事業所		

南郷1号分水工・調圧水槽他一般図

CNO.8+34.00

平面図 S=1:200

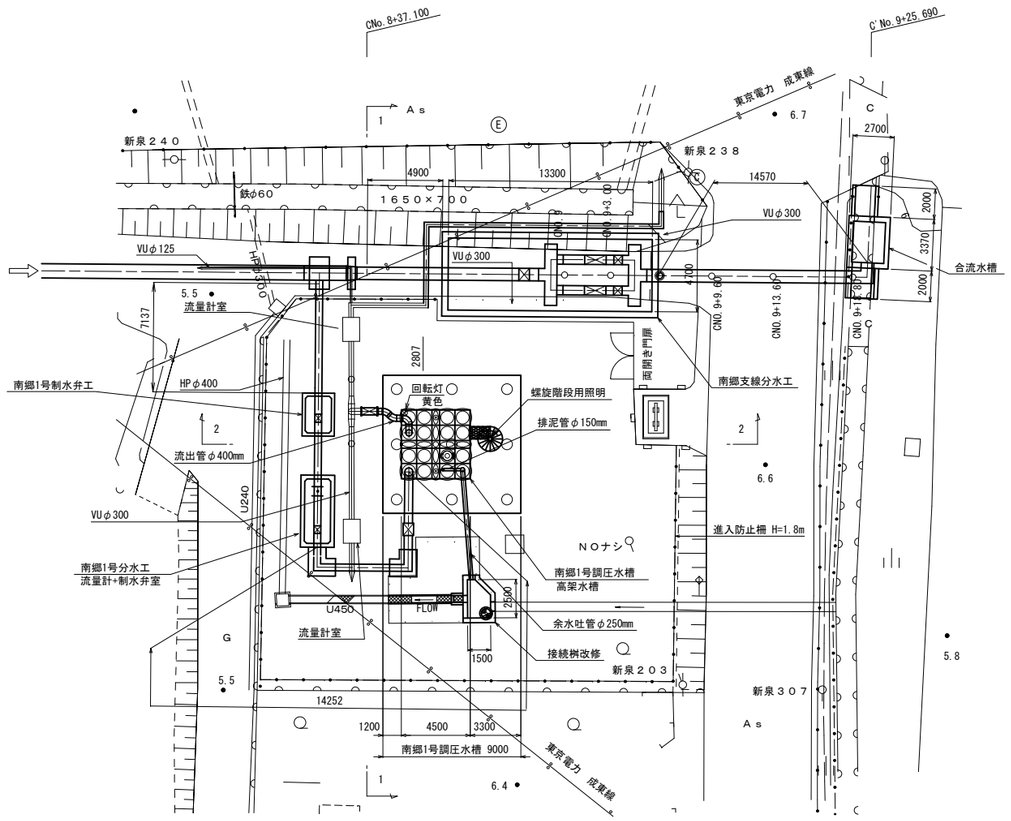

南郷支線分水工内機器類

(1)	電磁流量計（電池式）	φ800mm	1基
(2)	手動式水道用バタフライ弁	φ800mm	1基
(3)	手動式定流量弁（流用品）	φ600mm	2基
(4)	手動式水道用バタフライ弁（流用品）	φ600mm	2基

南郷1号分水工内機器類

(1)	手動式水道用バタフライ弁	φ450mm	1基
(2)	電磁流量計（電池式）	φ450mm	1基
(3)	電動式水道用バタフライ弁	φ450mm	1基

１－１ S=1:100

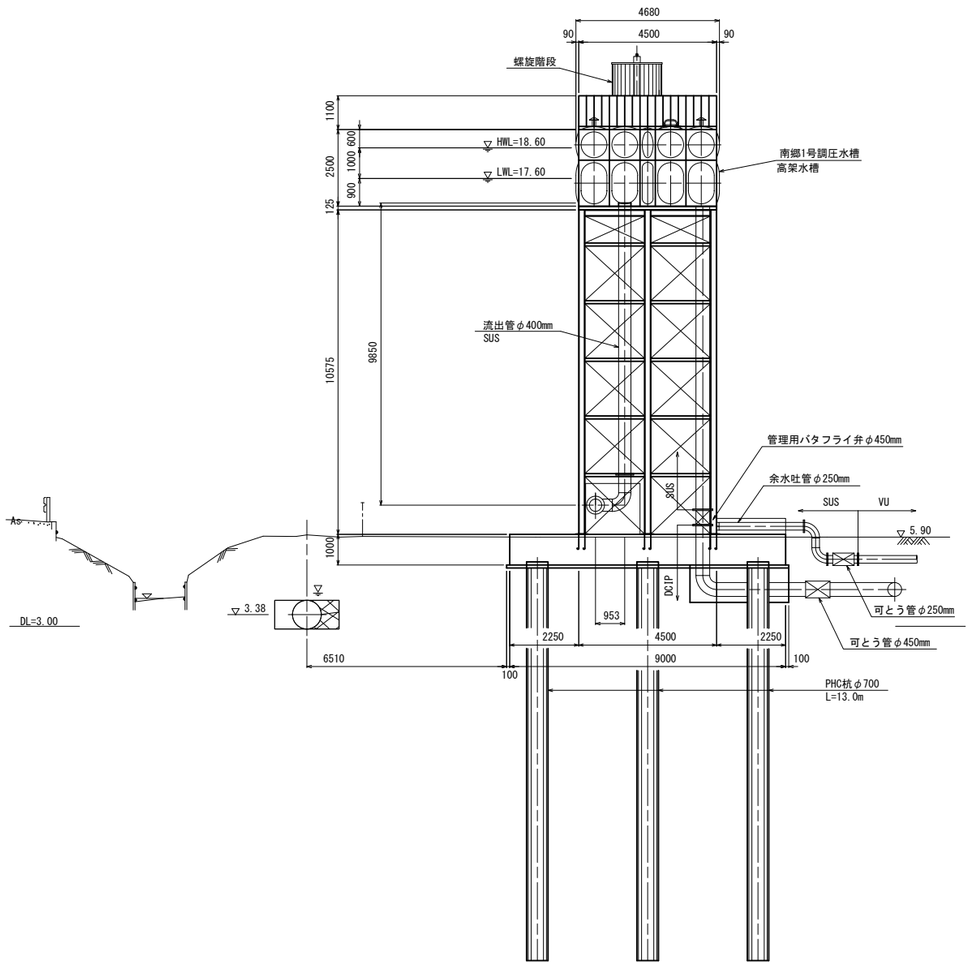

２－２ S=1:100

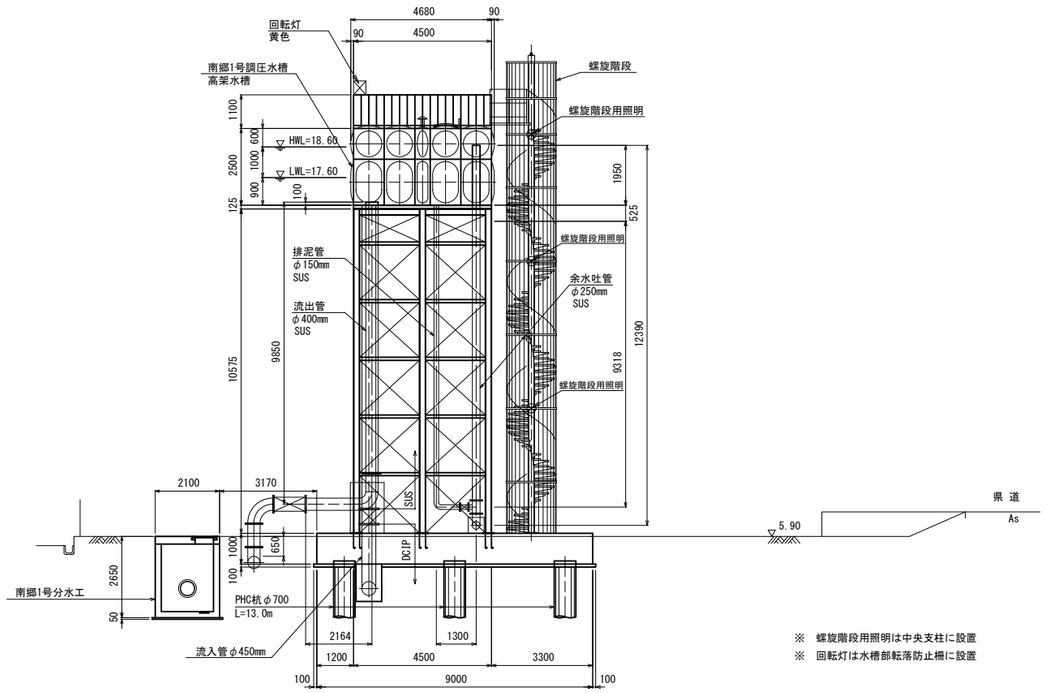

※ 螺旋階段用照明は中央支柱に設置

※ 回転灯は水槽部転落防止柵に設置

施設名	南郷支線用水路(0312100-1100-07)		
図面名	南郷1号分水工・調圧水槽他一般図		
作成年月	平成26年 3月		
縮尺	A1 図示	図面番号	8-59/118
作成者	関東農政局　両総農業水利事業所		

南郷1号分水工(1/3)

CNO.8+34.00

平面図 S=1:50
(1 － 1)

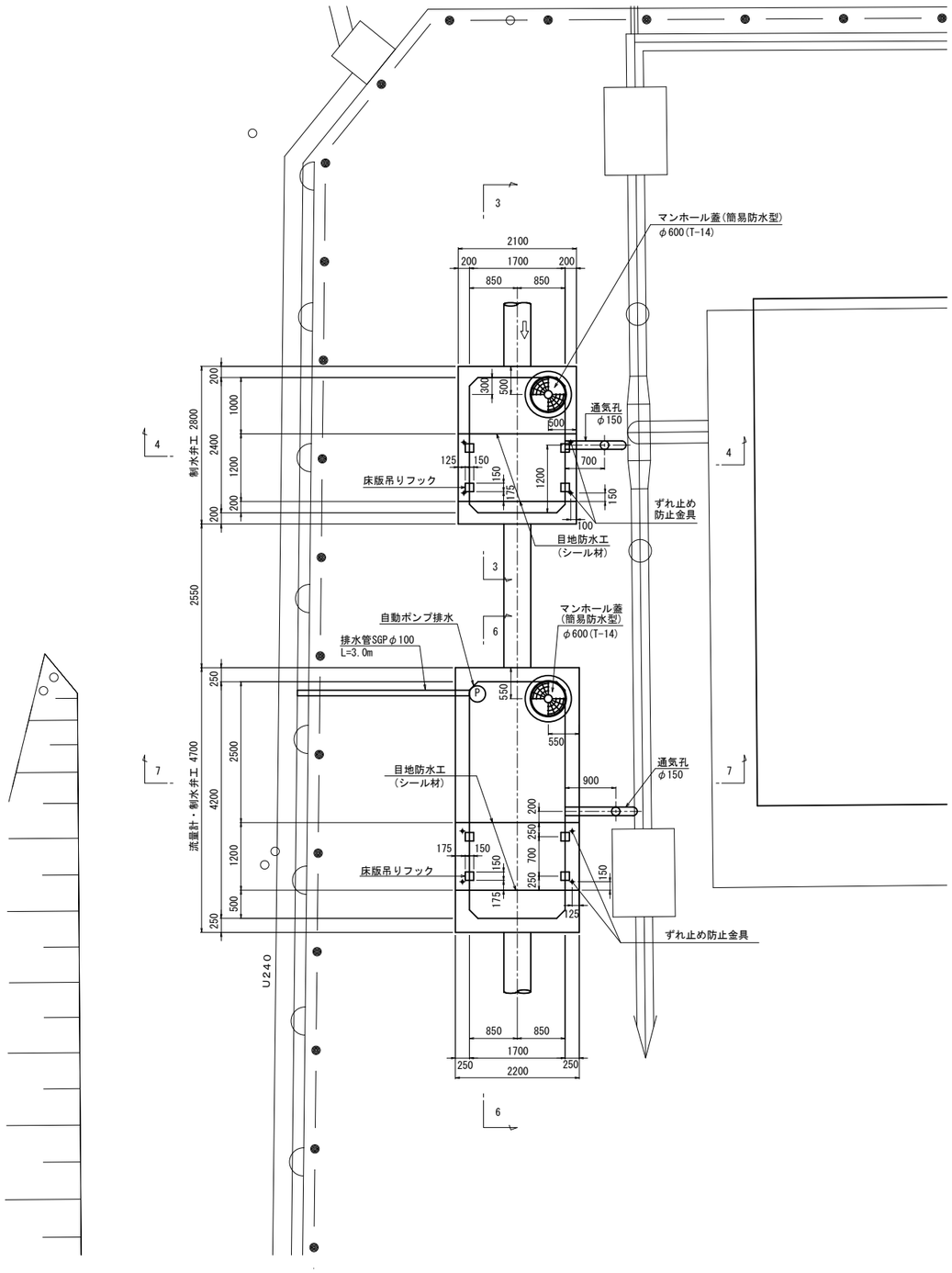

制水弁工

平断面図 S=1:30
(2 － 2)

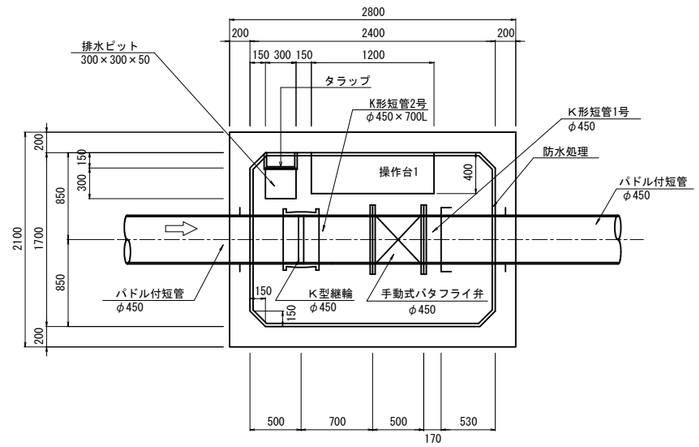

縦断図 S=1:30
(3 － 3)

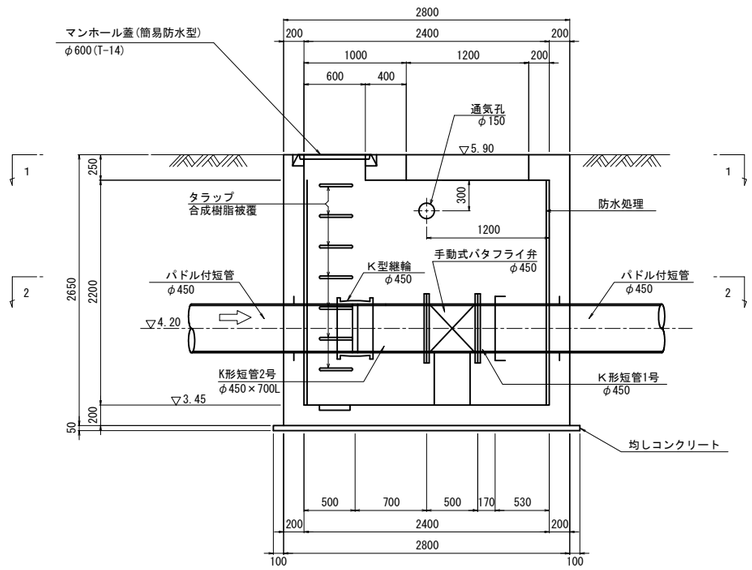

材料規格

均しコンクリート	18N-8-20or25
鉄筋コンクリート	21N-12-20or25

施設名	南郷支線用水路(0312100-1100-07)		
図面名	南郷1号分水工(1/3)		
作成年月	平成26年 3月		
縮尺	A1 図示	図面番号	8-60/118
作成者	関東農政局　両総農業水利事業所		

南郷1号分水工(2/3)

CNO.8+34.00

横断図 S=1:30
(4 - 4)

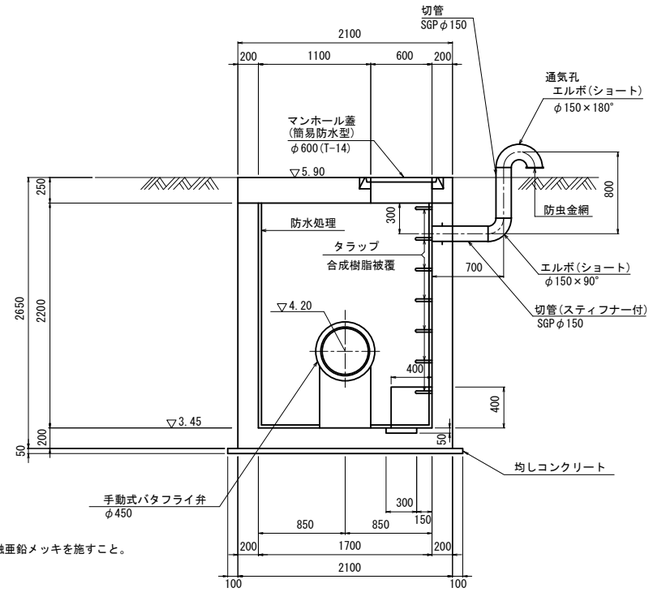

※通気管は溶融亜鉛メッキを施すこと。

タラップ詳細図 S=1:10

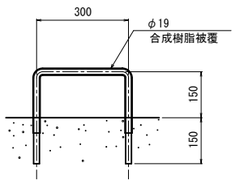

防水工側面詳細図 S=1:5

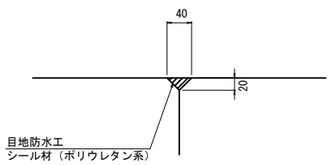

制水弁工

操作台1 S=1:30

平面図

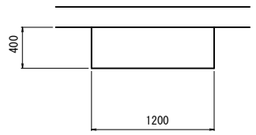

縦断図

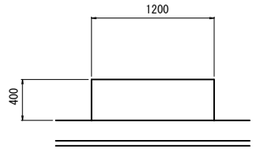

横断図

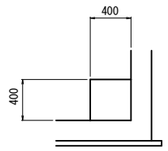

床版吊りフック詳細図 S=1:15

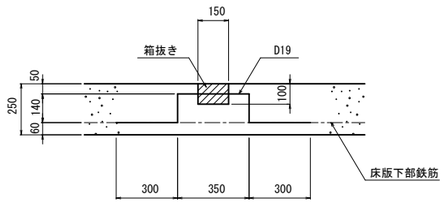

＊吊りフックは床版下部鉄筋に結束させるものとする。

ずれ止め工詳細図 S=1:15

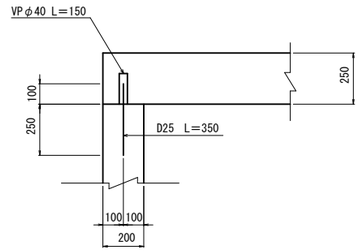

材料規格
均しコンクリート　18N-8-20or25
鉄筋コンクリート　21N-12-20or25

施設名	南郷支線用水路(0312100-1100-07)		
図面名	南郷1号分水工(2/3)		
作成年月	平成26年 3月		
縮尺	A1 図示	図面番号	8-61/118
作成者	関東農政局　両総農業水利事業所		

南郷1号分水工(3/3)

CNO.8+34.00

流量計・制水弁工

平断面図 S=1:30
(5 - 5)

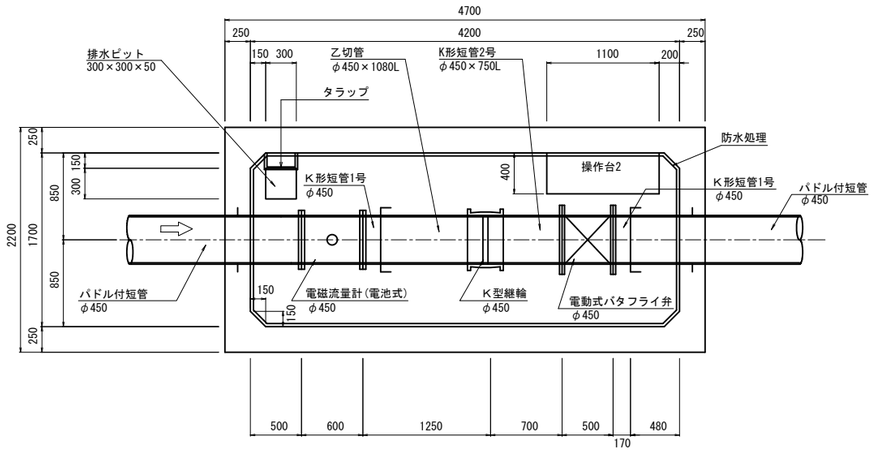

横断図 S=1:30
(7 - 7)

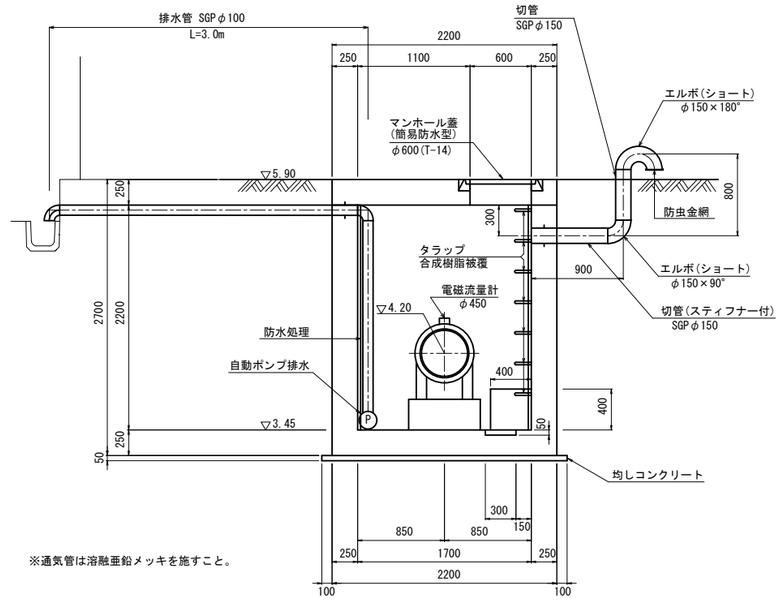

縦断図 S=1:30
(6 - 6)

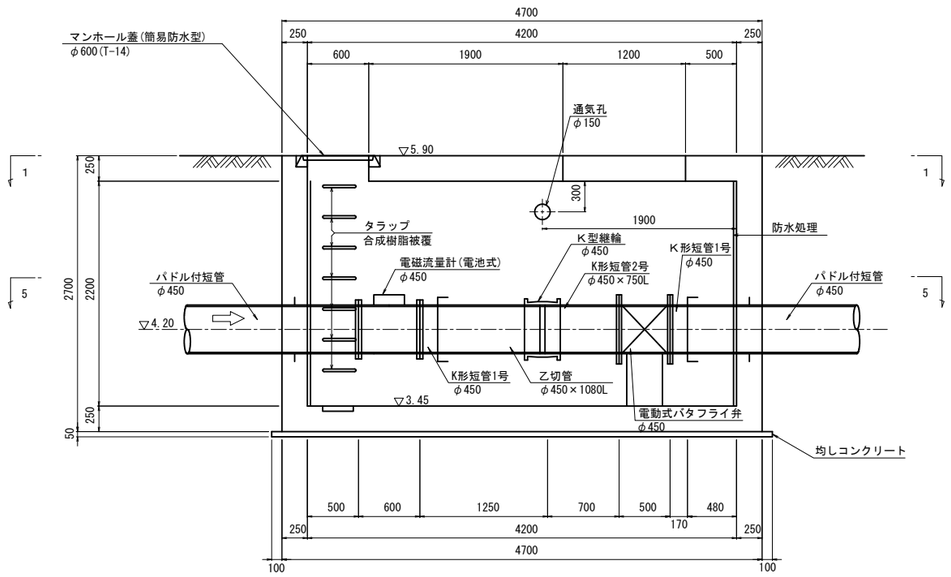

操作台2 S=1:30

平面図

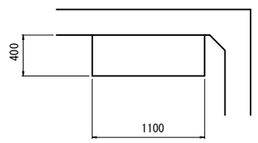

縦断図

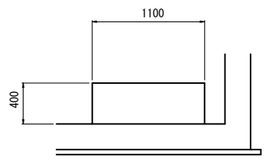

横断図

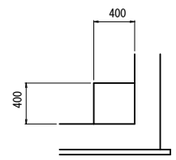

タラップ詳細図 S=1:10

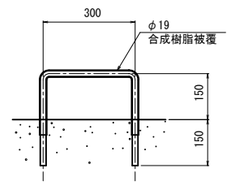

材料規格
均しコンクリート 18N-8-20or25
鉄筋コンクリート 21N-12-20or25

施設名	南郷支線用水路(0312100-1100-07)		
図面名	南郷1号分水工(3/3)		
作成年月	平成26年 3月		
縮尺	A1 図示	図面番号	8-62/118
作成者	関東農政局 両総農業水利事業所		

南郷1号調圧水槽基礎工

（基礎伏図）

平面図 S=1:100

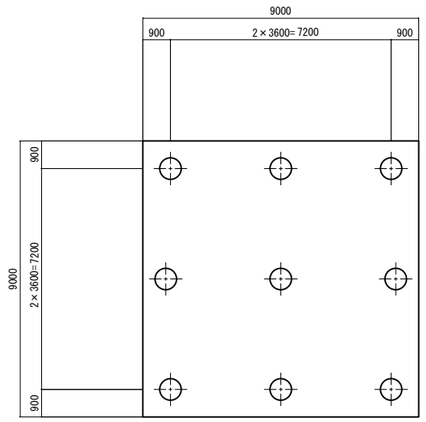

縦断図 S=1:100

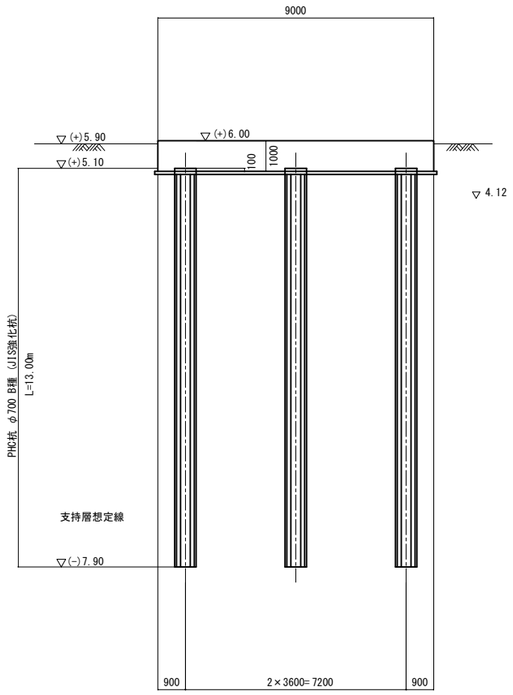

杭頭処理詳細図 S=1:30

断面

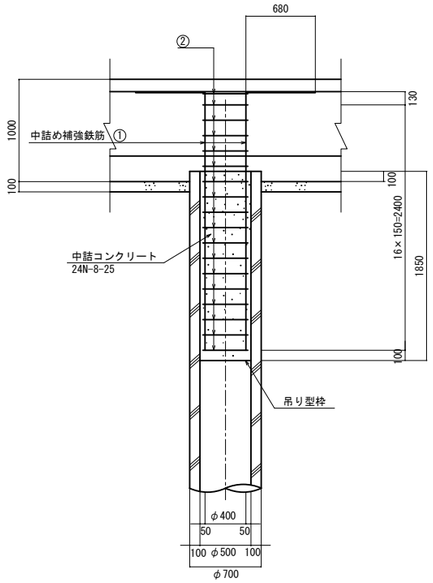

平面

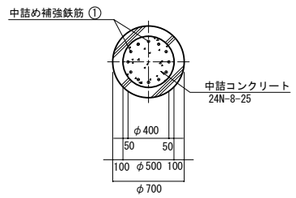

鉄筋加工図 S=1:30

① 12-D29×3210　② 18-D13×1560

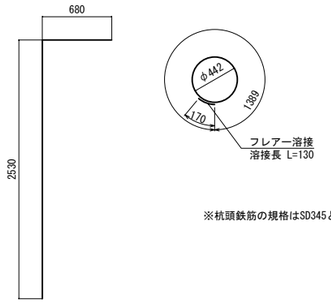

※杭頭鉄筋の規格はSD345とする。

溶接部詳細図 S=1:5

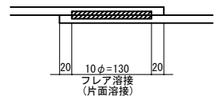

構造物名称		調圧水槽
杭径(m/m)		φ700
杭種及び杭長	上杭	PHC杭B種 L= 13.00 m (JIS強化杭)
	下杭	-
	全長	13.00 m
杭本数 (本)		9
底版厚 T (m/m)		1000
杭頭標高 (m)		(+)5.100
施工方法		プレボーリング工法(先端拡大根固め方式)

施設名	南郷支線用水路(0312100-1100-07)		
図面名	南郷1号調圧水槽基礎工		
作成年月	平成26年 3月		
縮尺	A1 図示	図面番号	8-63/118
作成者	関東農政局　両総農業水利事業所		

南郷1号調圧水槽工(1/9) S=1:50

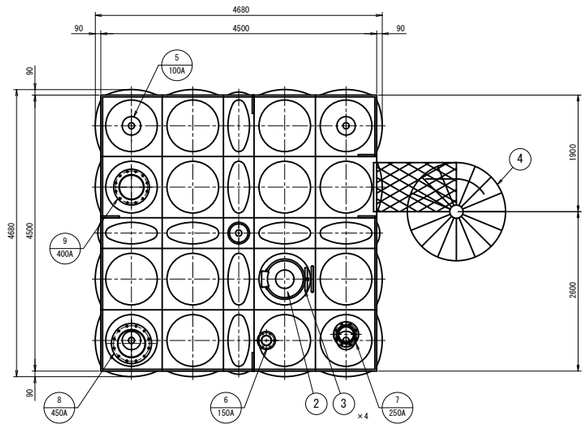

15					
14					
13					
12					
11					
10					
9	流 出 管	SUS304	400 A	1	上水F
8	流 入 管	SUS304	450 A	1	上水F
7	余 水 吐 管	SUS329J4L	250 A	1	上水F
6	排 泥 管	SUS304	150 A	1	上水F
5	通 気 口	SUS329J4L	100 A	5	φ2パンチング
4	螺 旋 階 段	SUS304	φ1600	1	
3	内タラップ	SUS329J4L	W370×P300	1	L-40×40×1.5
2	マンホール	SUS329J4L	φ600	1	首板プレス品、蝶番部ストッパー付
1	本 体	S U S		1	
品番	名 称	材 質	寸 法	数量	備 考

ステンレスパネル高架水槽仕様		
寸 法	4500 × 4500 × 2500 H	(有効： 20 m^3)
本 体	天井板	SUS329J4L-1.5t
	側 板 2 段目	SUS329J4L-1.5t
	側 板 1 段目	SUS444-2.0t
	底 板	SUS444-2.5t
タラップ	内： L-40×40×1.5	SUS329J4L
	外： 20A RB-φ16	SUS304
手 摺	□22 角パイプ	SUS304
受 台	4500 × 4500 × 125 H	SS400
架 台	4500 × 4500 × 10575 H	SS400
螺旋階段	φ1600	SUS304
フランジ (板フランジ)	上水F(7.5K) 規格品	SUS
	接水部は、SUSライニング(材質は配管材質と同等以上)とする。	
仕 上	ＳＵＳ溶接部酸洗イ仕上	
	受台： 溶融亜鉛メッキ	(JIS H8641 2種 HDZ 55)
構 造	溶接構造型	
特 記	耐震：Kh2=0.98(2種地盤時)	
	現場組立	
	架台・螺旋階段・接合ボルト：	溶融亜鉛メッキ
		(JIS H8641 2種 HDZ 55)

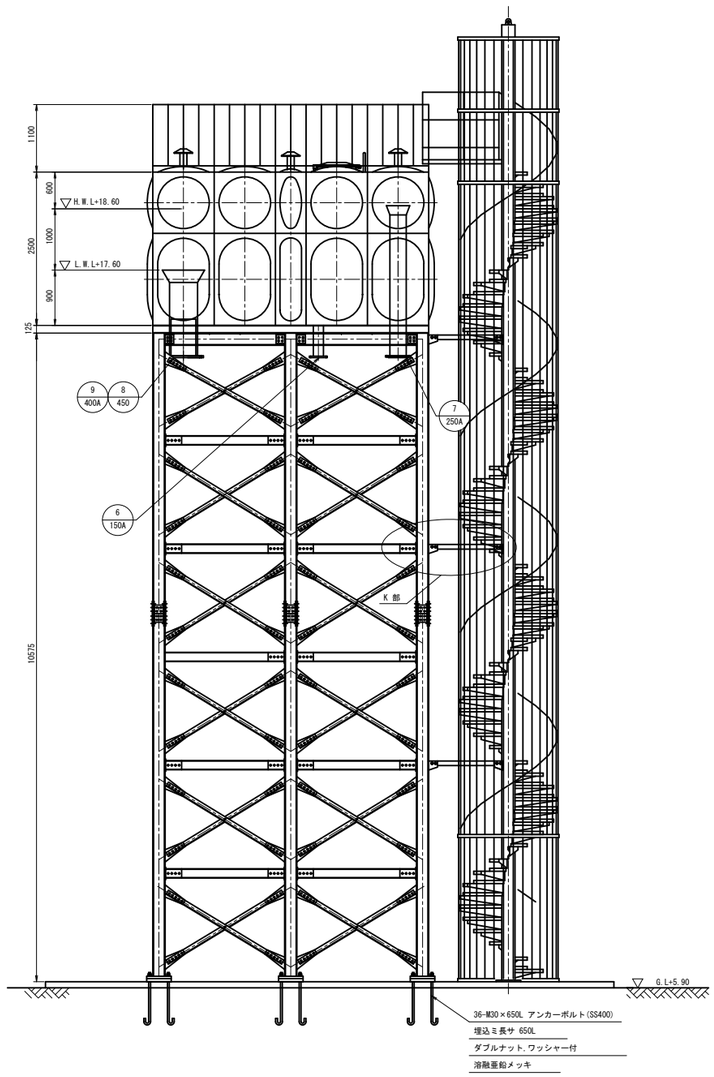

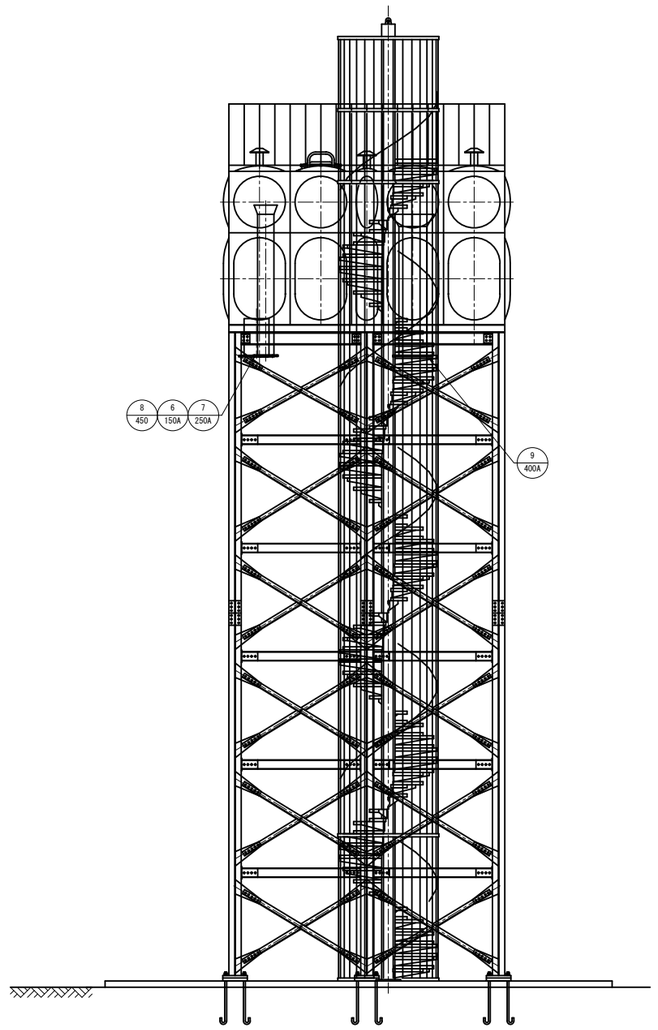

受台伏図

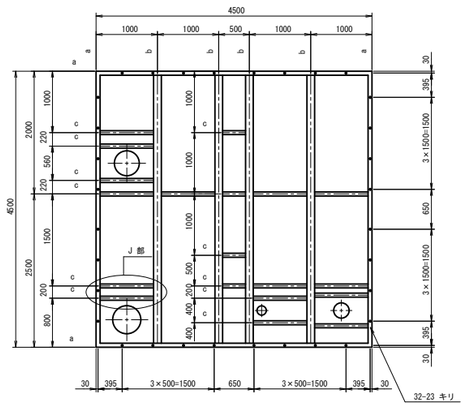

a材：C-125×65×6×8
b材：H-125×125×6.5×9
c材：L-65×65×6

施設名	南郷支線用水路(0312100-1100-07)		
図面名	南郷1号調圧水槽工(1/9)		
作成年月	平成26年 3月		
縮尺	A1 1:50 A2 1:70	図面番号	8-64/118
作成者	関東農政局 両総農業水利事業所		

南郷1号調圧水槽工(2/9)

アーア'断面図 S=1:50

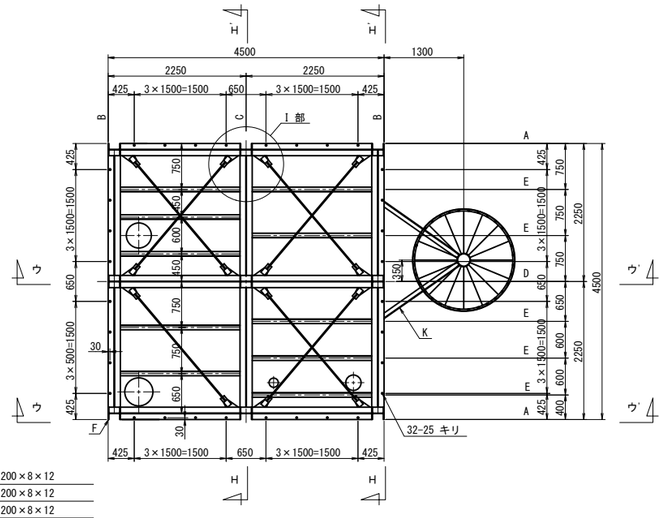

A材：H-200×200×8×12
B材：H-200×200×8×12
C材：H-200×200×8×12
D材：H-200×200×8×12
E材：C-150×75×6.5×10
F材：H-200×200×8×12
G材：L-75×75×9
H材：L-75×75×9
I材：C-150×75×6.5×10
J材：C-150×75×6.5×10

イーイ'断面図 S=1:50

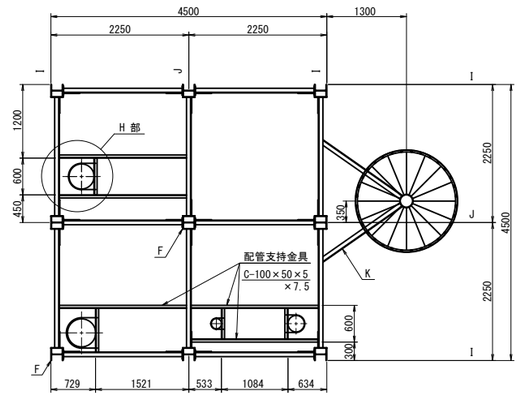

ベースプレート位置図 S=1:50

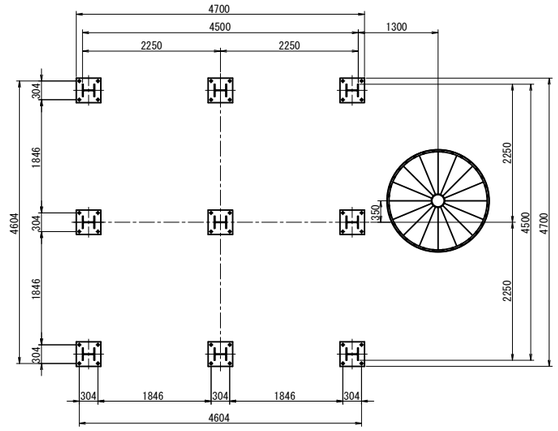

ウーウ'断面図 S=1:50

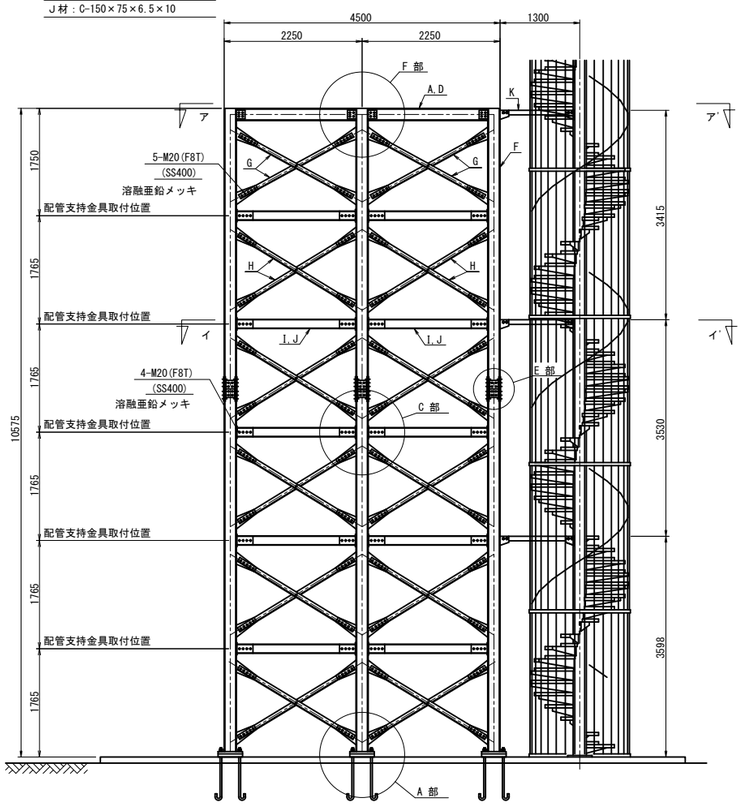

エーエ'断面図 S=1:50

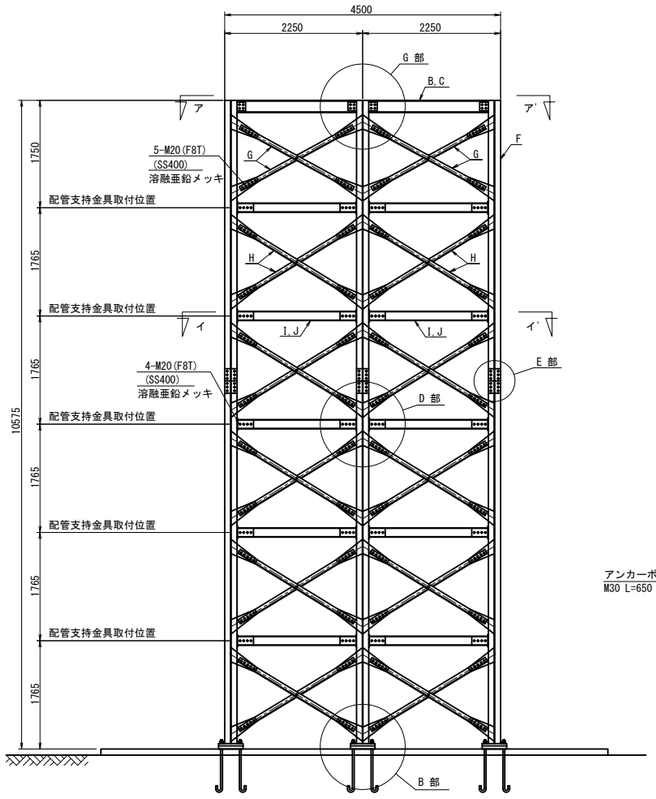

ベースプレート詳細図 S=1:10

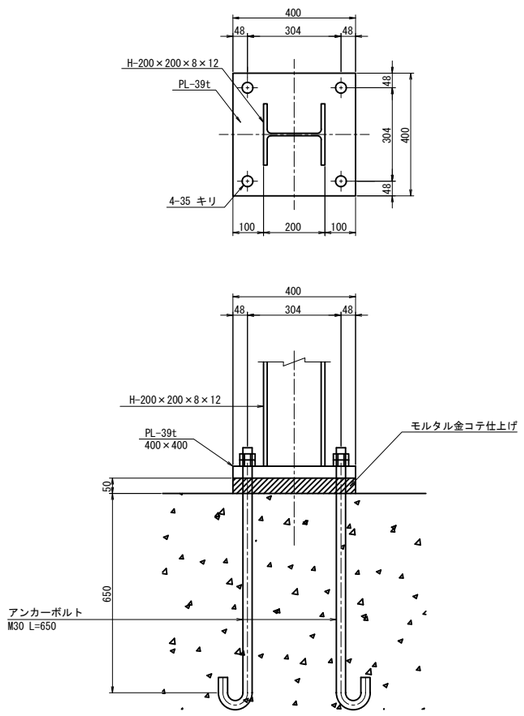

施設名	南郷支線用水路(0312100-1100-07)		
図面名	南郷1号調圧水槽工(2/9)		
作成年月	平成26年 3月		
縮尺	A1 図示	図面番号	8-65/118
作成者	関東農政局　両総農業水利事業所		

南郷1号調圧水槽工(3/9) S=1:10

A部詳細図

正面図

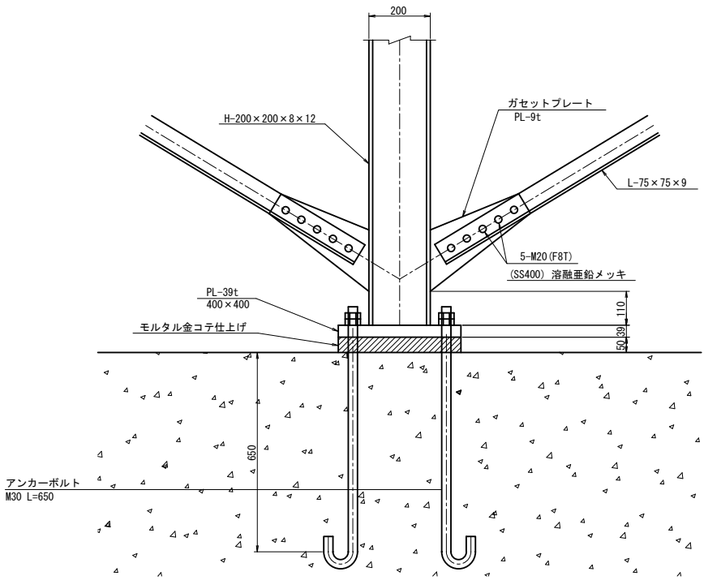

側面図

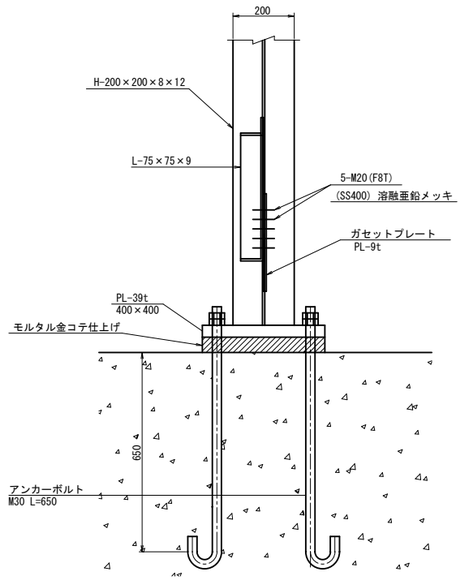

B部詳細図

正面図

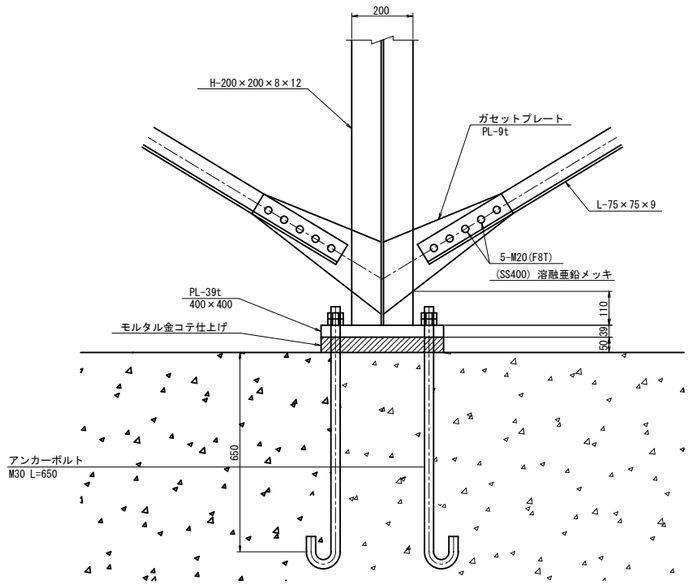

側面図

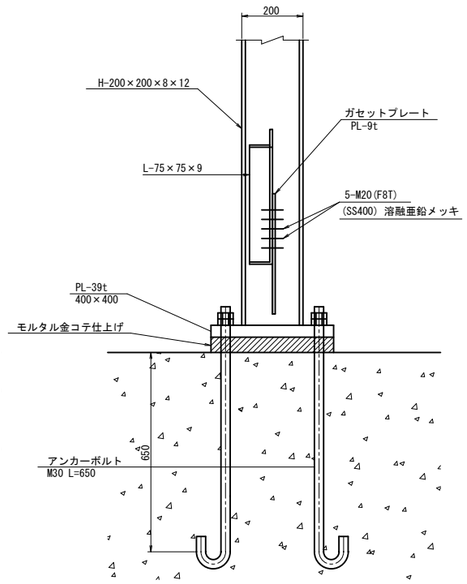

C部詳細図

正面図

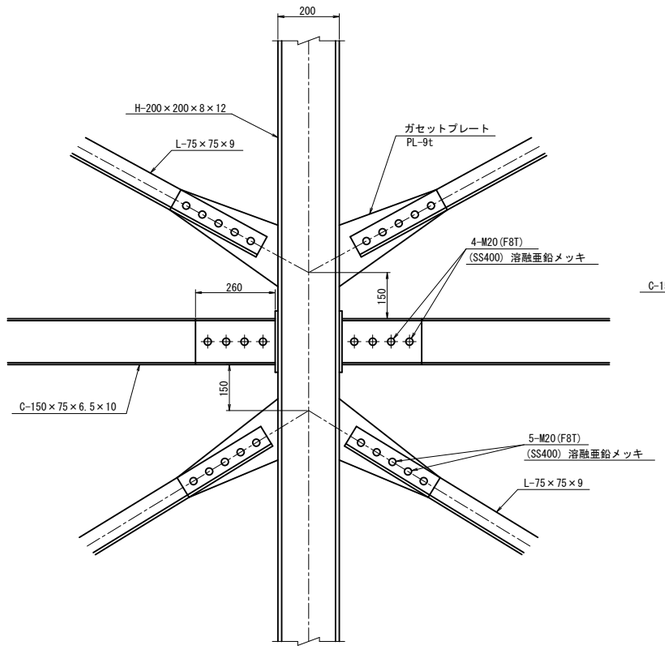

側面図

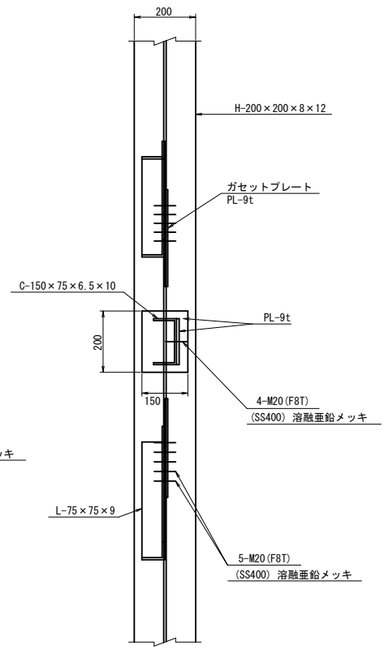

D部詳細図

正面図

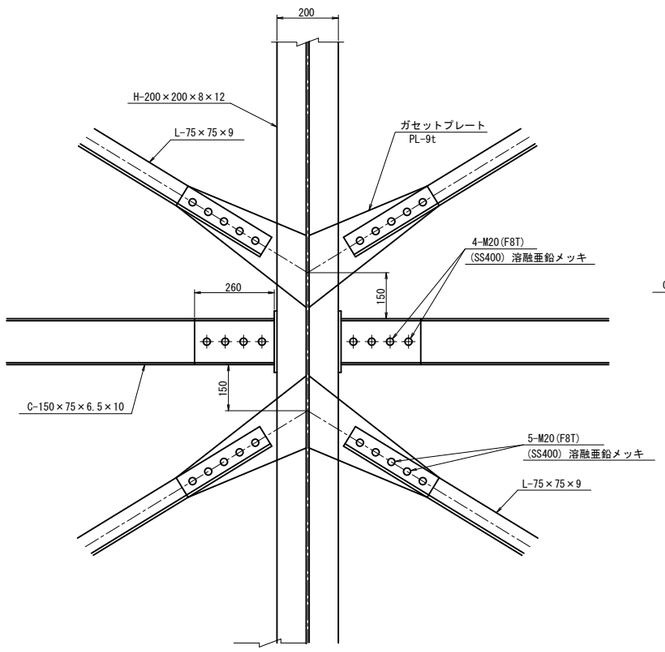

側面図

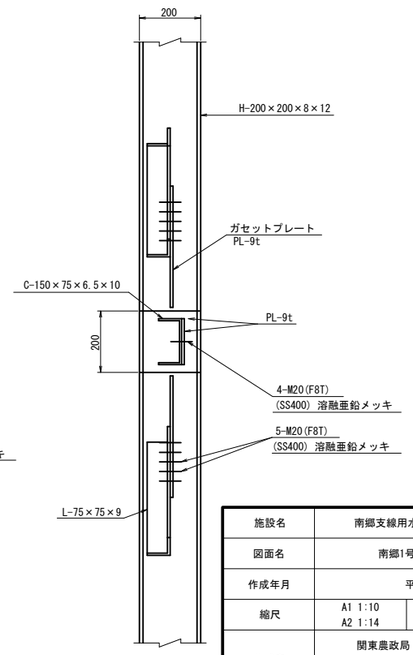

施設名	南郷支線用水路(0312100-1100-07)		
図面名	南郷1号調圧水槽工(3/9)		
作成年月	平成26年 3月		
縮尺	A1 1:10 A2 1:14	図面番号	8-66/118
作成者	関東農政局　両総農業水利事業所		

南郷1号調圧水槽工(4/9) S=1:10

E部詳細図

正面図

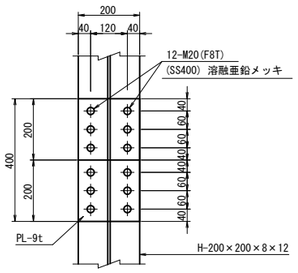

側面図

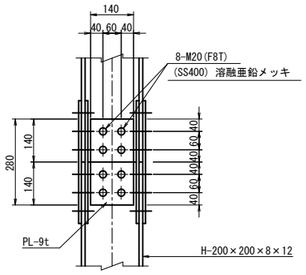

F部詳細図

正面図

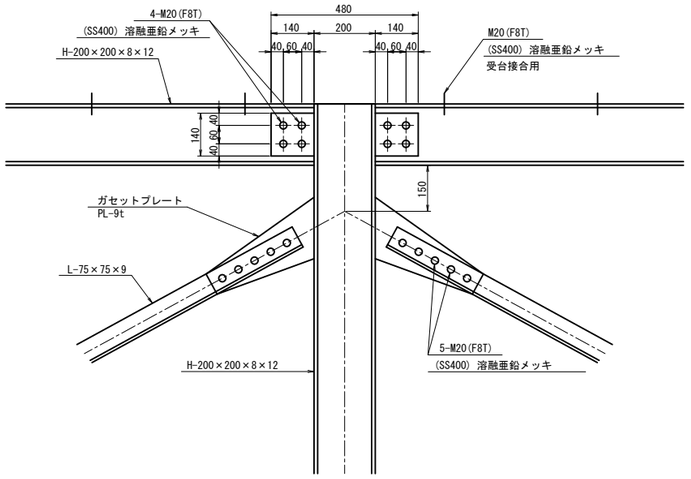

側面図

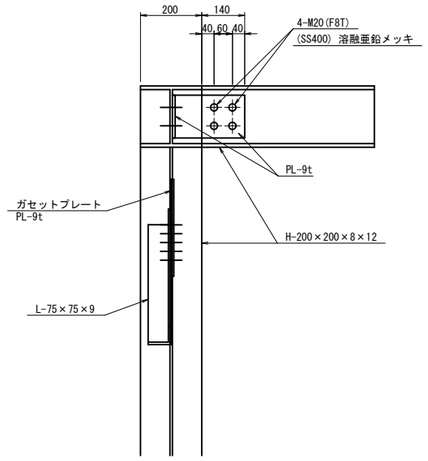

G部詳細図

正面図

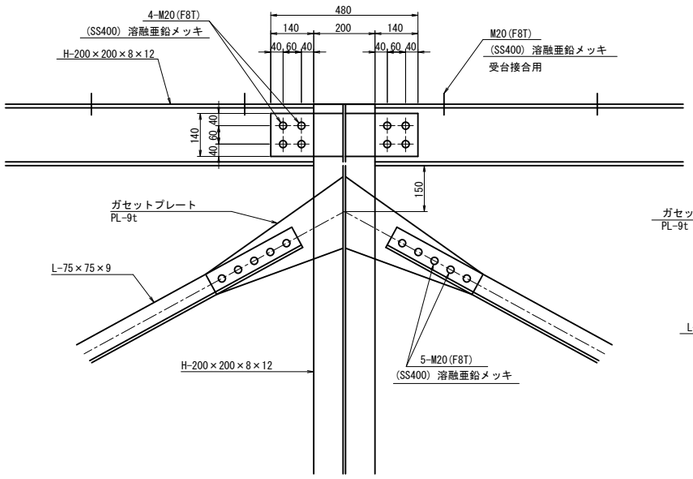

側面図

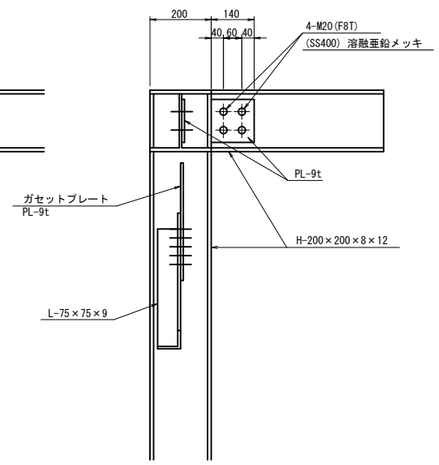

H部詳細図

平面図

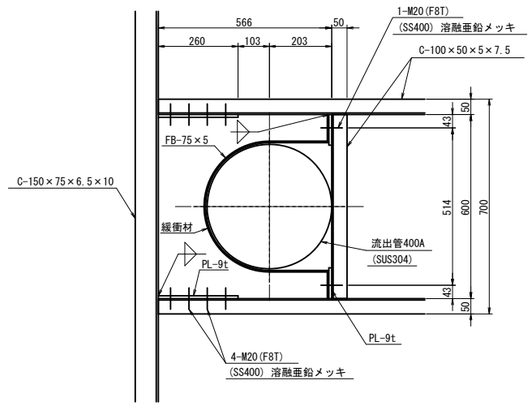

側面図

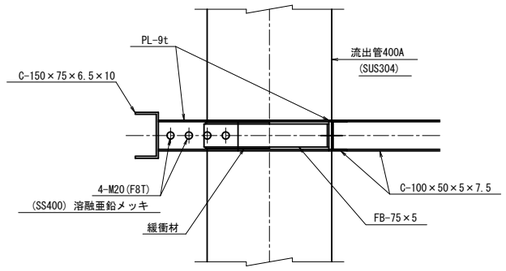

施設名	南郷支線用水路(0312100-1100-07)		
図面名	南郷1号調圧水槽工(4/9)		
作成年月	平成26年 3月		
縮尺	A1 1:10 A2 1:14	図面番号	8-67/118
作成者	関東農政局　両総農業水利事業所		

南郷1号調圧水槽工(5/9) S=1:10

Ｉ部詳細図

平面図

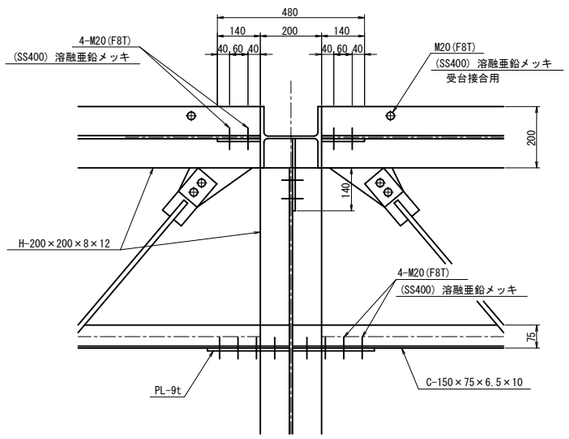

正面図1

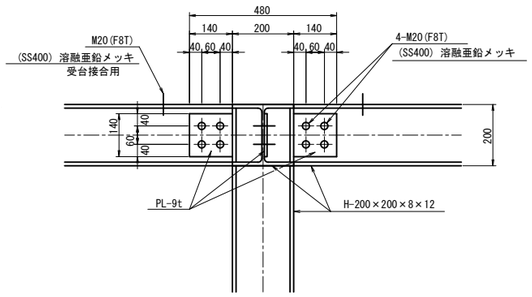

正面図2

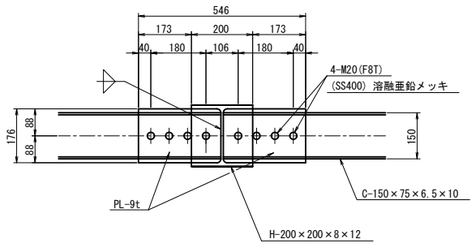

Ｋ部詳細図

平面図

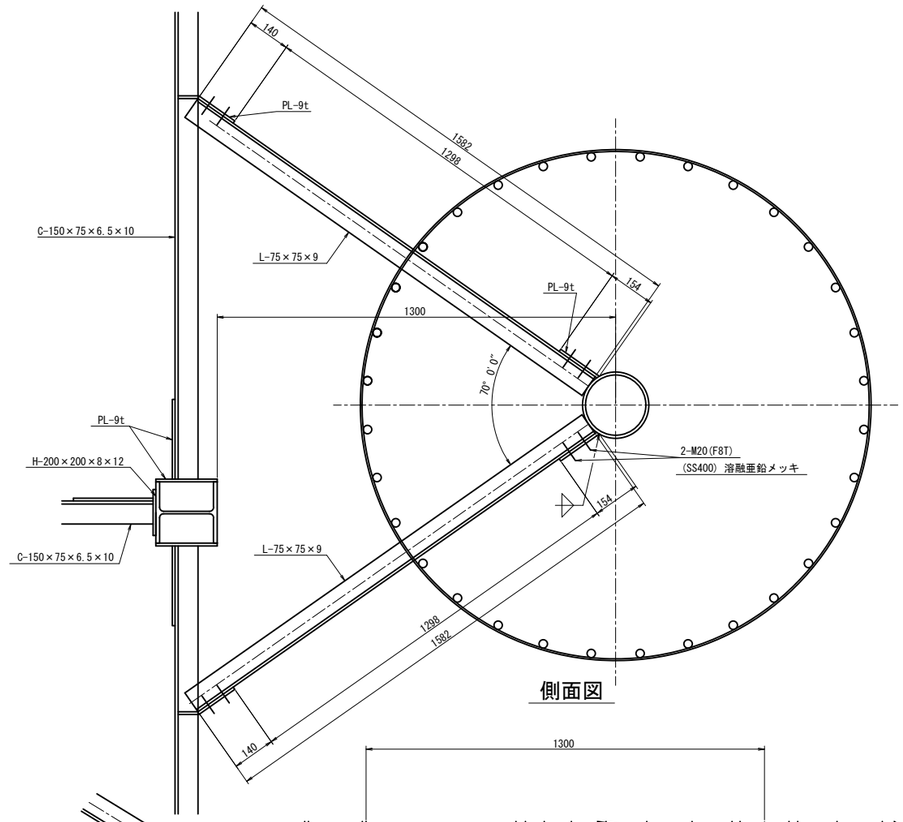

側面図

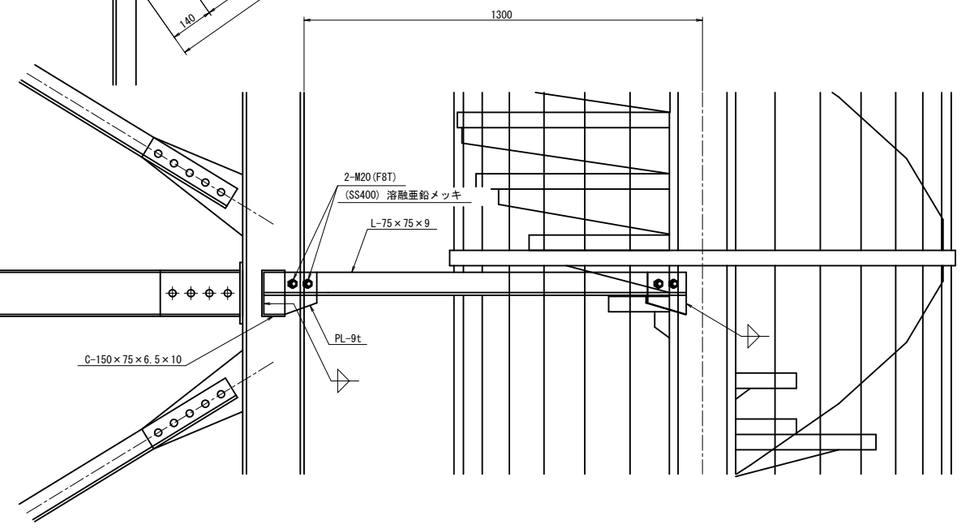

Ｊ部詳細図

平面図

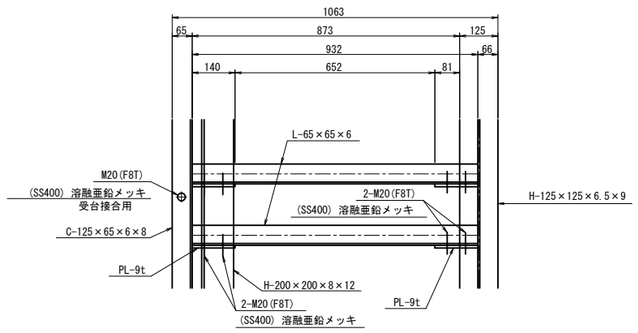

側面図

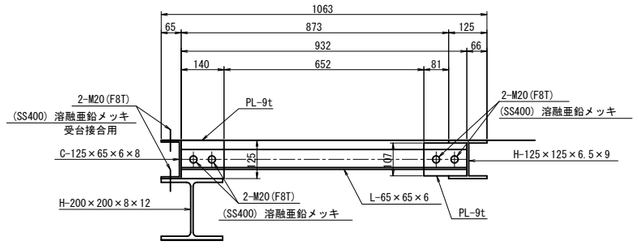

プレート詳細図

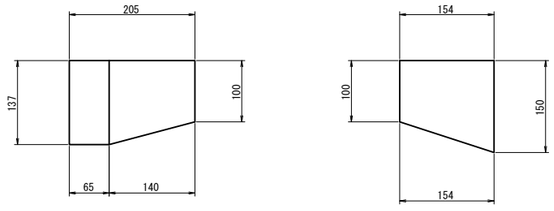

施設名	南郷支線用水路(0312100-1100-07)		
図面名	南郷1号調圧水槽工(5/9)		
作成年月	平成26年 3月		
縮尺	A1 1:10 A2 1:14	図面番号	8-68/118
作成者	関東農政局　両総農業水利事業所		

南郷1号調圧水槽工(6/9) S=1:30

アーア断面図

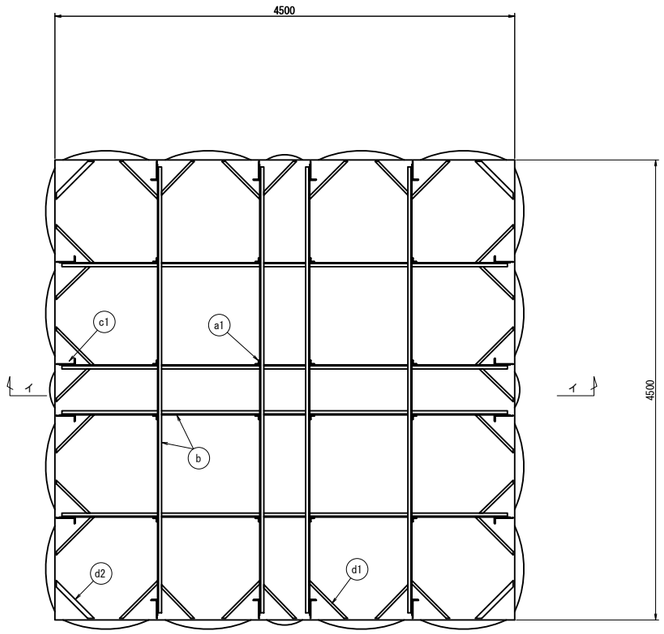

イーイ断面図

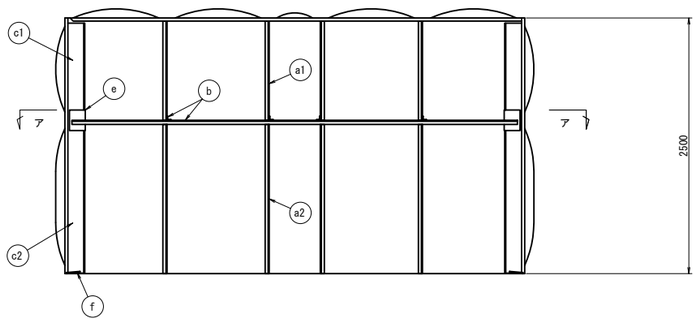

部材リスト

品番	名　称	サ　イ　ズ	材　質
a1	柱　材	L-40×40×1.5	SUS329J4L
a2	柱　材	L-40×40×3	SUS304A
b	引張材	L-40×40×3	SUS304A
c1	縦補強材	L-180×60×3	SUS329J4L
c2	縦補強材	L-180×60×5	SUS304A
d1	ステー材	FB-3×25	SUS304A
d2	ステー材	FB-3×45	SUS304A
e	ガセットプレート	PL-5t	SUS304A
f	振レ止メ	FB-4×50	SUS304A

施設名	南郷支線用水路(0312100-1100-07)		
図面名	南郷1号調圧水槽工(6/9)		
作成年月	平成26年 3月		
縮尺	A1 1:30 A2 1:42	図面番号	8-69/118
作成者	関東農政局　両総農業水利事業所		

南郷1号調圧水槽工(7/9)

立面図 S=1:40

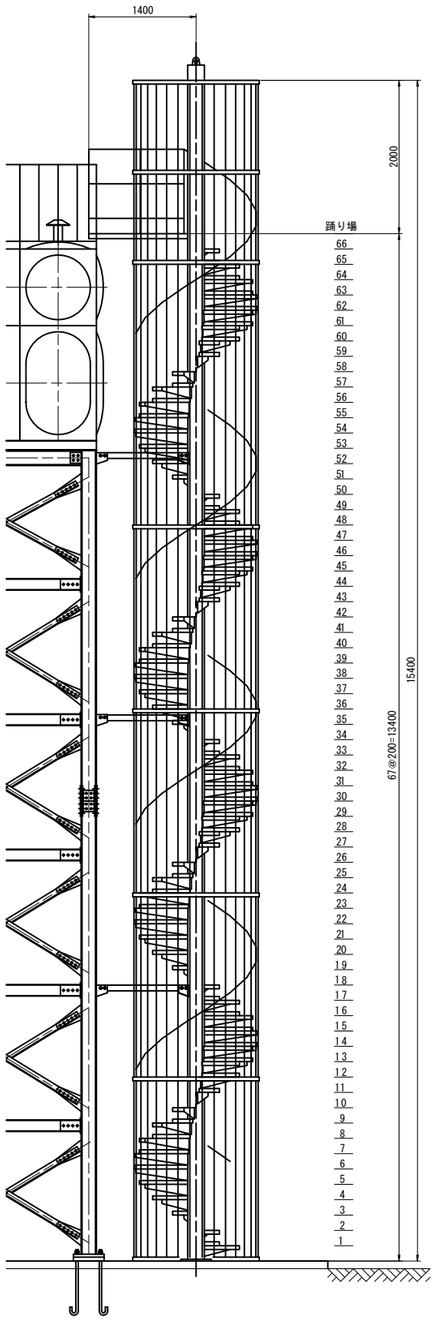

螺旋階段ステップ配置図

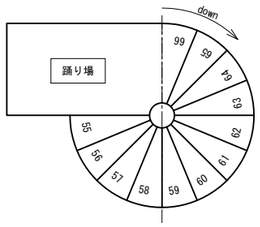

ステップ番号=66 は最上段のステップ

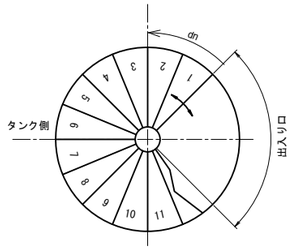

ステップ番号=1 は最下段のステップ

螺旋階段柱下部詳細図 S=1:20

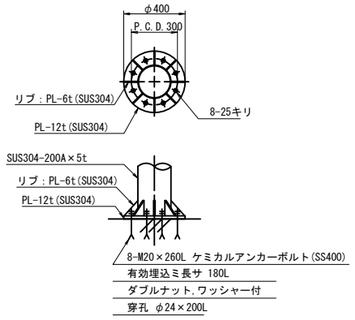

リブプレート詳細図 S=1:5

SUS304-6.0t

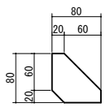

製作数：8

踊り場立面図 S=1:20

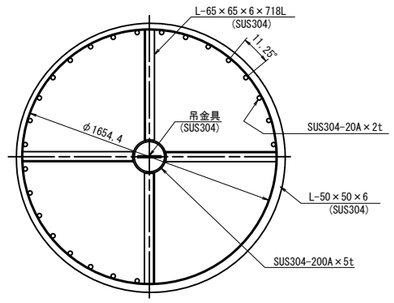

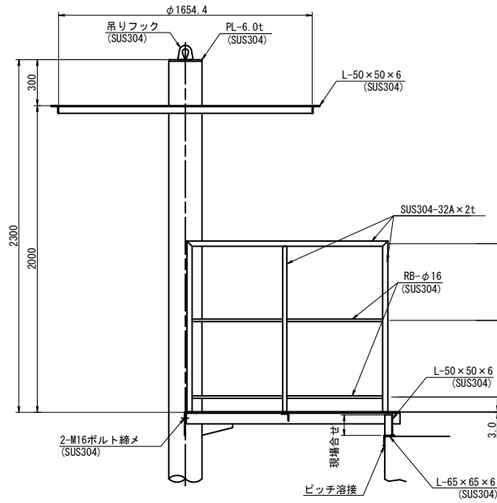

ステップ部詳細図 S=1:20

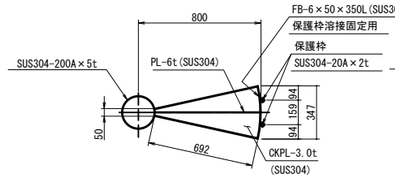

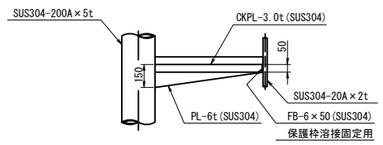

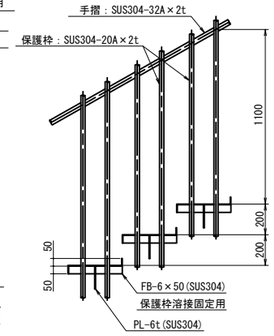

扉正面図 S=1:20

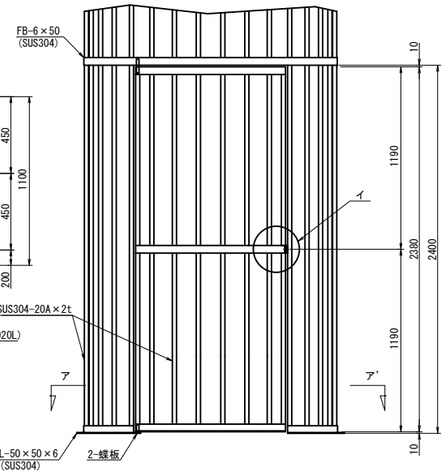

イ部扉施錠部詳細図 S=1:5

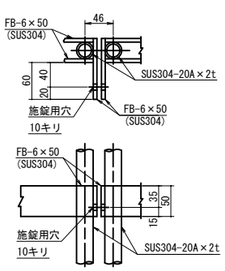

踊り場伏図 S=1:20

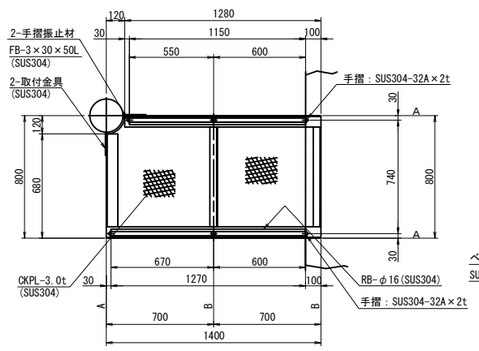

A材：L-75×75×6
B材：L-50×50×6

ア-ア' 断面図 S=1:20

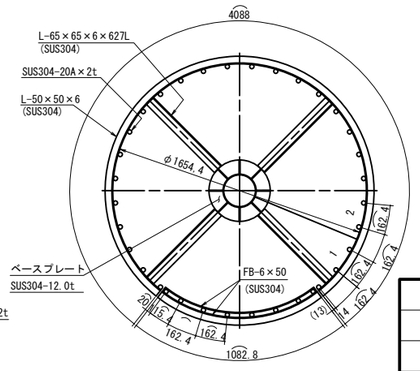

施設名	南郷支線用水路(0312100-1100-07)		
図面名	南郷1号調圧水槽工(7/9)		
作成年月	平成26年 3月		
縮尺	A1 図示	図面番号	8-70/118
作成者	関東農政局　両総農業水利事業所		

南郷1号調圧水槽工(8/9)

転落防止カバー詳細図 S=1:10

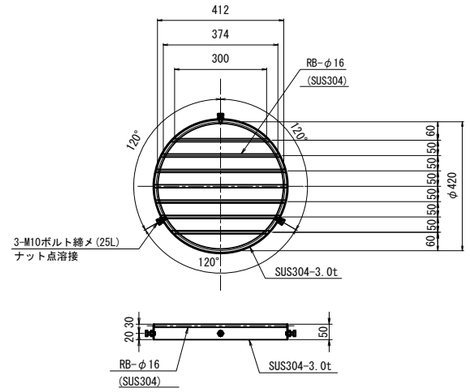

6 150A 排泥管詳細図 S=1:20

製作数：1

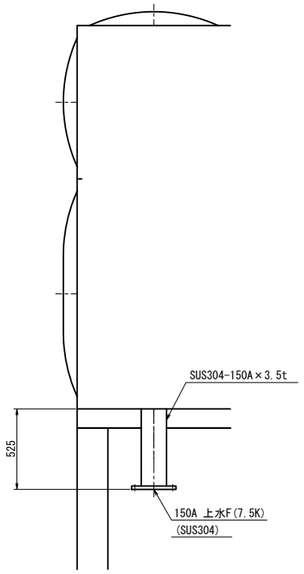

7 250A 余水吐管詳細図 S=1:20

製作数：1

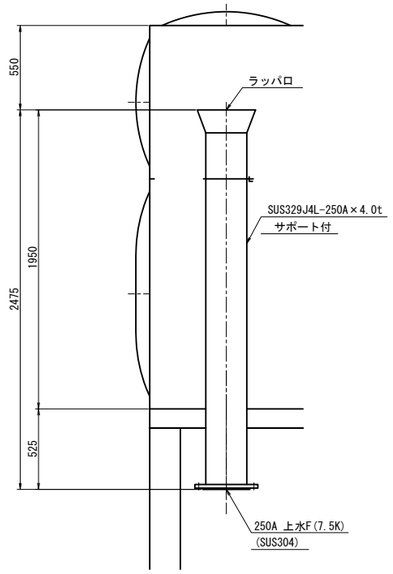

8 450A 流入管詳細図 S=1:20

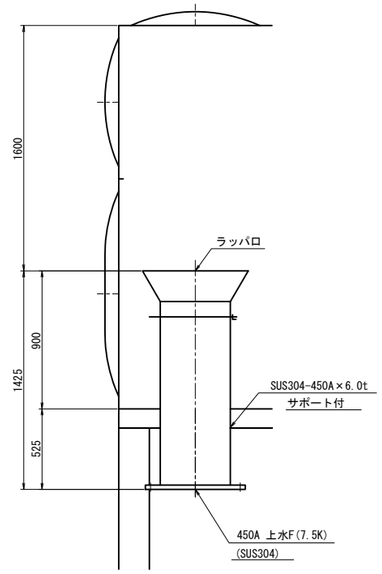

9 400A 流出管詳細図 S=1:20

製作数：1

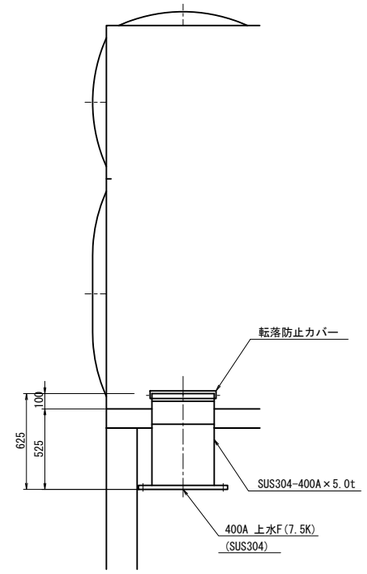

施設名	南郷支線用水路(0312100-1100-07)		
図面名	南郷1号調圧水槽工(8/9)		
作成年月	平成26年 3月		
縮尺	A1 図示	図面番号	8-71/118
作成者	関東農政局　両総農業水利事業所		

南郷1号調圧水槽工(9/9)

(4ヶ所)
手摺補強詳細図 S=1:30

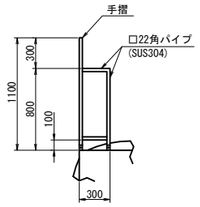

手摺詳細図 S=1:30

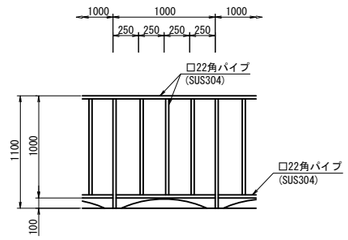

製作数：1
② φ600 マンホール 詳細図 S=1:10

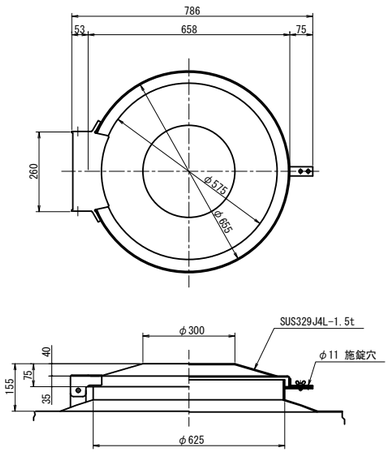

製作数：1
③ 内タラップ詳細図 S=1:30

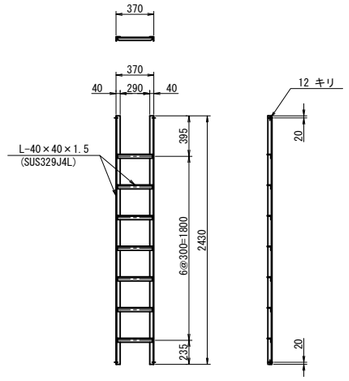

製作数：5
5/100A 通気口詳細図 S=1:10

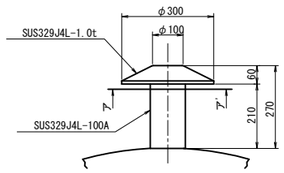

アーア’断面図 S=1:10

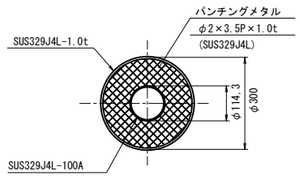

施設名	南郷支線用水路(0312100-1100-07)		
図面名	南郷1号調圧水槽工(9/9)		
作成年月	平成26年 3月		
縮尺	A1 図示	図面番号	8-72/118
作成者	関東農政局　両総農業水利事業所		

南郷1号調圧水槽付帯工（1/2）

平 面 図 S=1:200

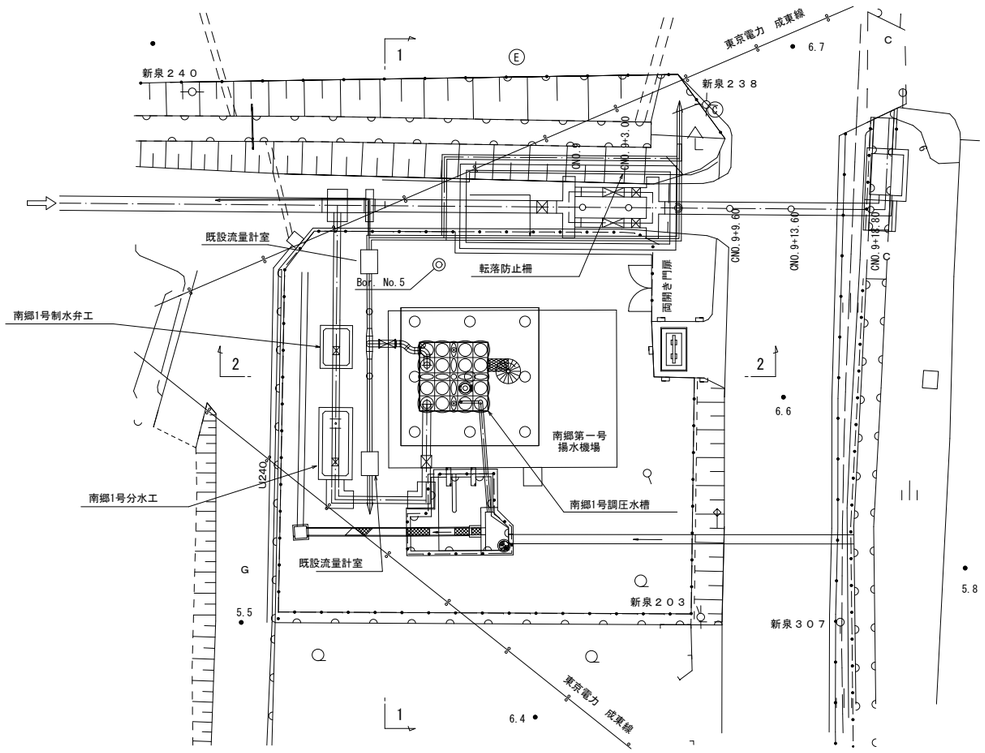

管路埋設標準断面図 S=1:20

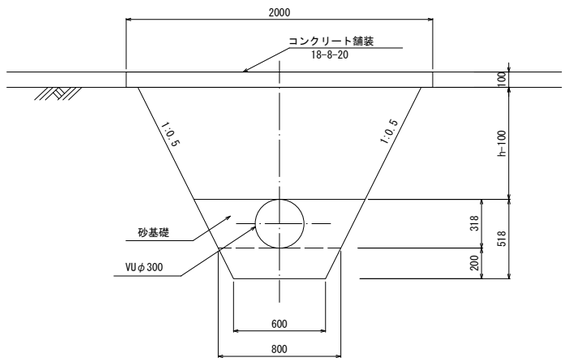

配管平面図 S=1:40

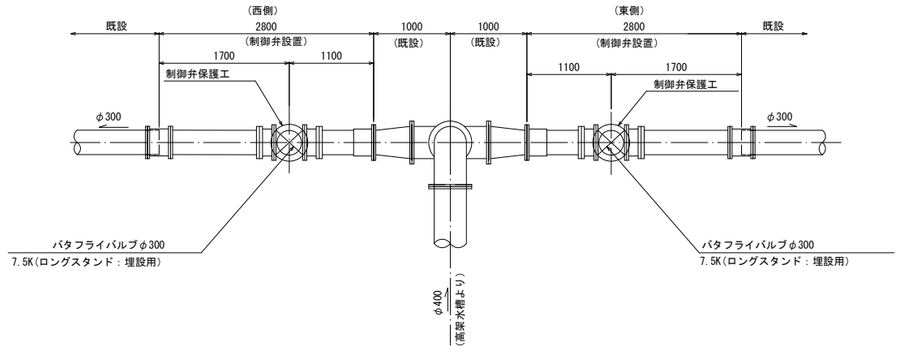

土被り表

区　分	h(mm)	備　考
東側制御弁	830	
西側制御弁	860	

制御弁工設置詳細図 S=1:20

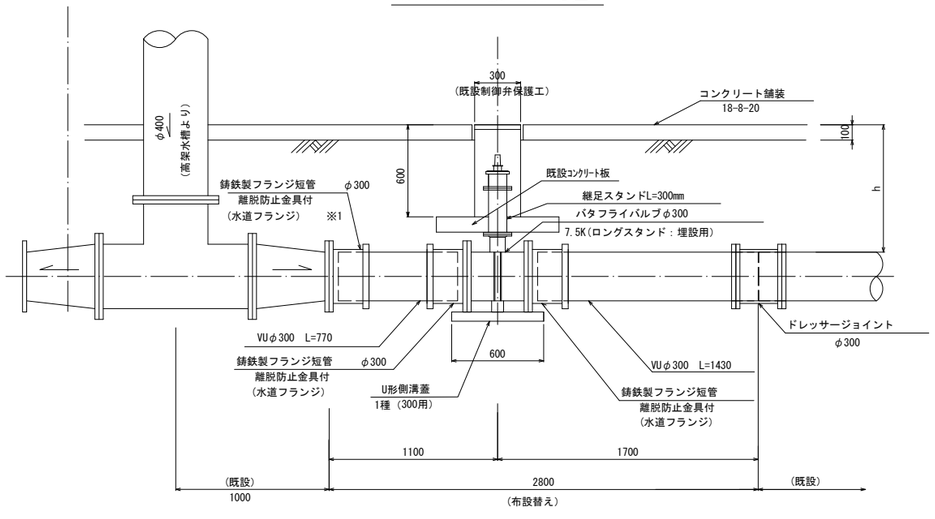

施設名	南郷支線用水路(0312100-1100-07)		
図面名	南郷1号調圧水槽付帯工図 (1/2)		
作成年月	平成26年 3月		
縮尺	A1 図示	図面番号	8-73/118
作成者	関東農政局　両総農業水利事業所		

南郷1号調圧水槽付帯工（2/2）

平 面 図
(1 － 1)

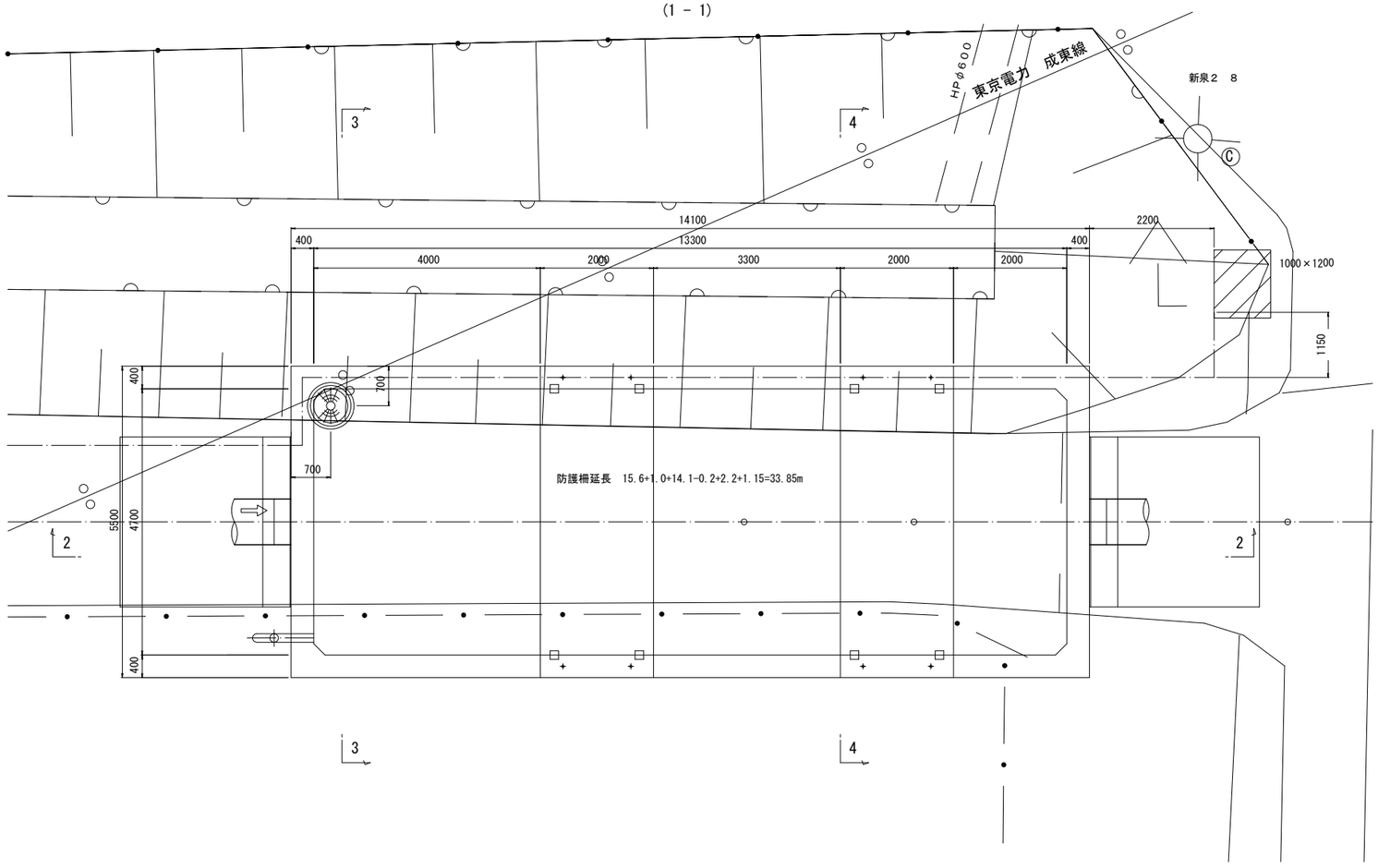

横 断 図
(3 － 3)

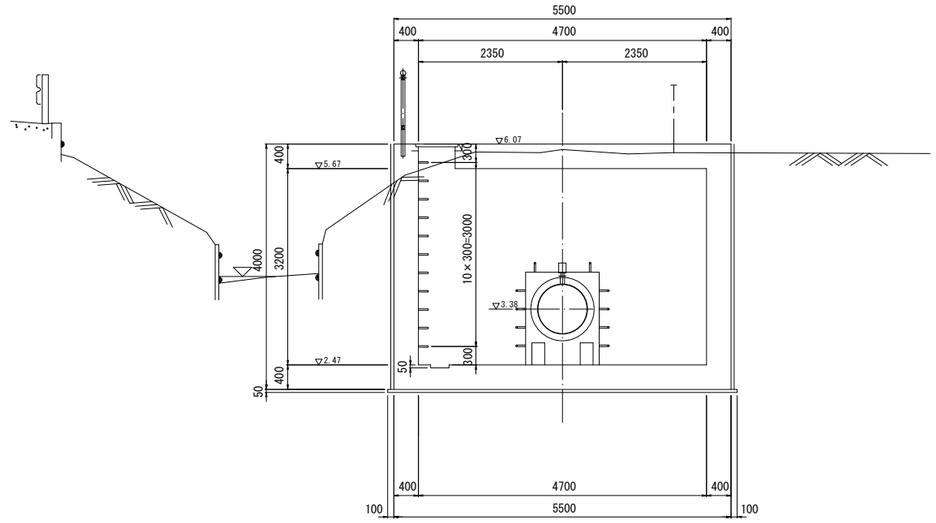

横 断 図
(4 － 4)

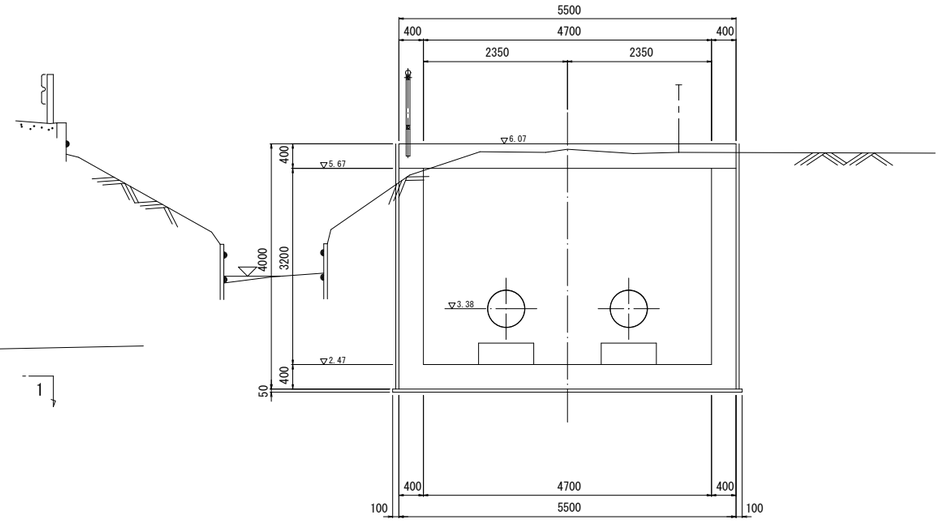

縦 断 図
(2 － 2)

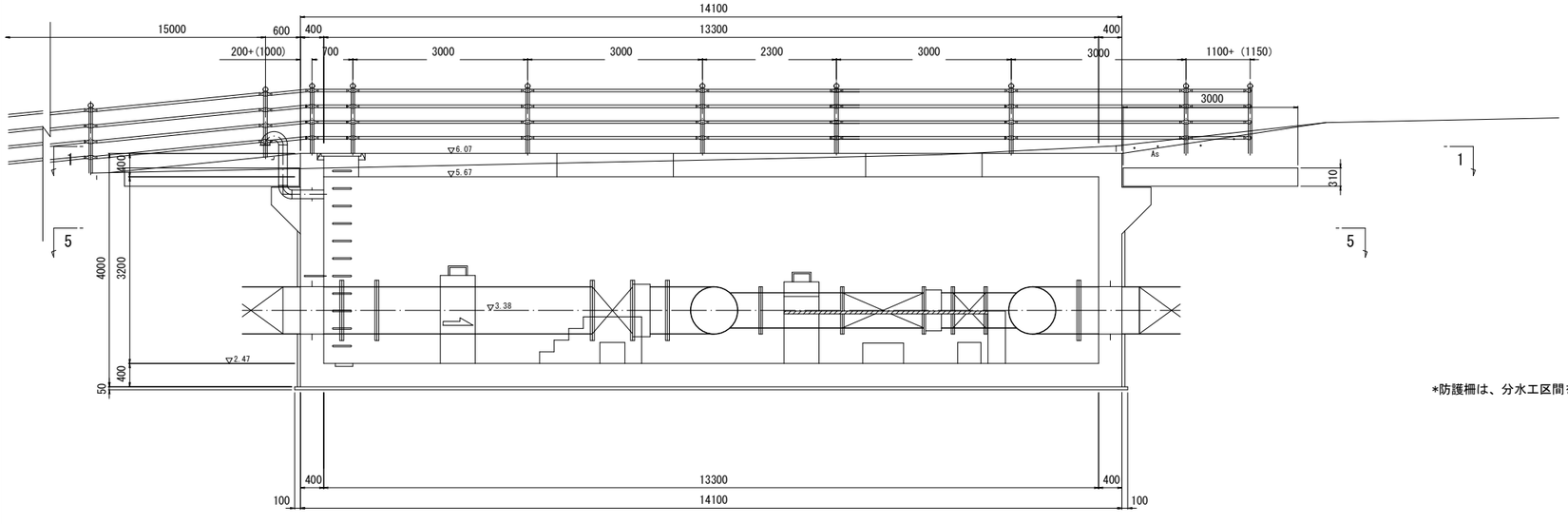

*防護柵は、分水工区間をｺﾝｸﾘｰﾄ埋込式とし、それ以外を土中式とする。

施設名	南郷支線用水路(0312100-1100-07)		
図面名	南郷1号調圧水槽付帯工図 (2/2)		
作成年月	平成26年 3月		
縮尺	A1 1:500 A2 1:707	図面番号	8-74/118
作成者	関東農政局 両総農業水利事業所		

南郷1号制御弁計装図(1/3) S=1:10

盤外形図
参考図

正 面 図

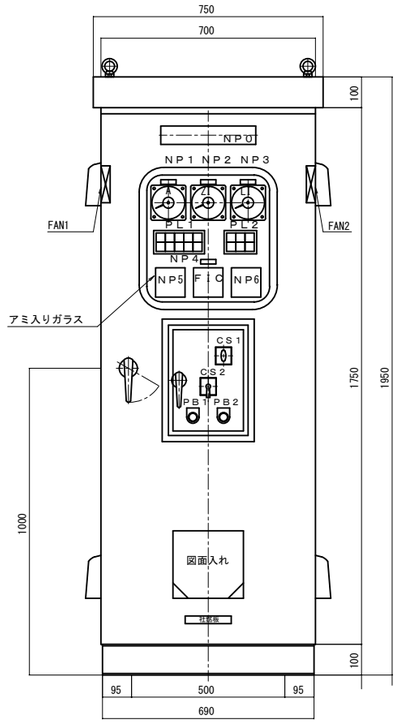

右側面図

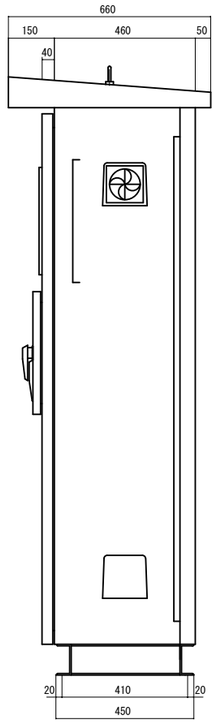

記号	銘板記入文字	備考
ＮＰ０	自動制御盤	
ＮＰ１	動力電源電圧	
ＮＰ２	制水弁電流計	
ＮＰ３	弁開度指示計	
ＮＰ４	流量調節計	
ＮＰ5	流量表示	
ＮＰ6	水位表示	
ＣＳ１	手動－自動	
ＣＳ２	閉－停（引）－開	
ＰＢ１	故障復帰	
ＰＢ２	ランプテスト	

ＰＬ１

動力 電源 （ＷＬ）	機側 （ＷＬ）	手動 （ＷＬ）	全開 （ＧＬ）	開中 （ＷＬ）
制御 電源 （ＷＬ）	遠方 （ＷＬ）	自動 （ＷＬ）	全閉 （ＲＬ）	閉中 （ＷＬ）

ＰＬ２

漏電 （ＯＬ）		水位 上限 （ＯＬ）
過負荷 （ＯＬ）		水位 下限 （ＯＬ）

盤仕様		
型式	鋼板製屋外自立形（SUS）	
板厚	扉	2.0t
	天井、側面、裏面	2.0t
	器具板	2.0t
塗装	メラミン樹脂焼付	
	５Ｙ７／１　　半ツヤ	

施設名	南郷支線用水路(0312100-1100-07)		
図面名	南郷1号制御弁計装図(1/3)		
作成年月	平成26年 3月		
縮尺	A1 1:10 A2 1:14	図面番号	8-75/118
作成者	関東農政局　両総農業水利事業所		

南郷1号制御弁計装図(2/3) S=1:10

単線結線図

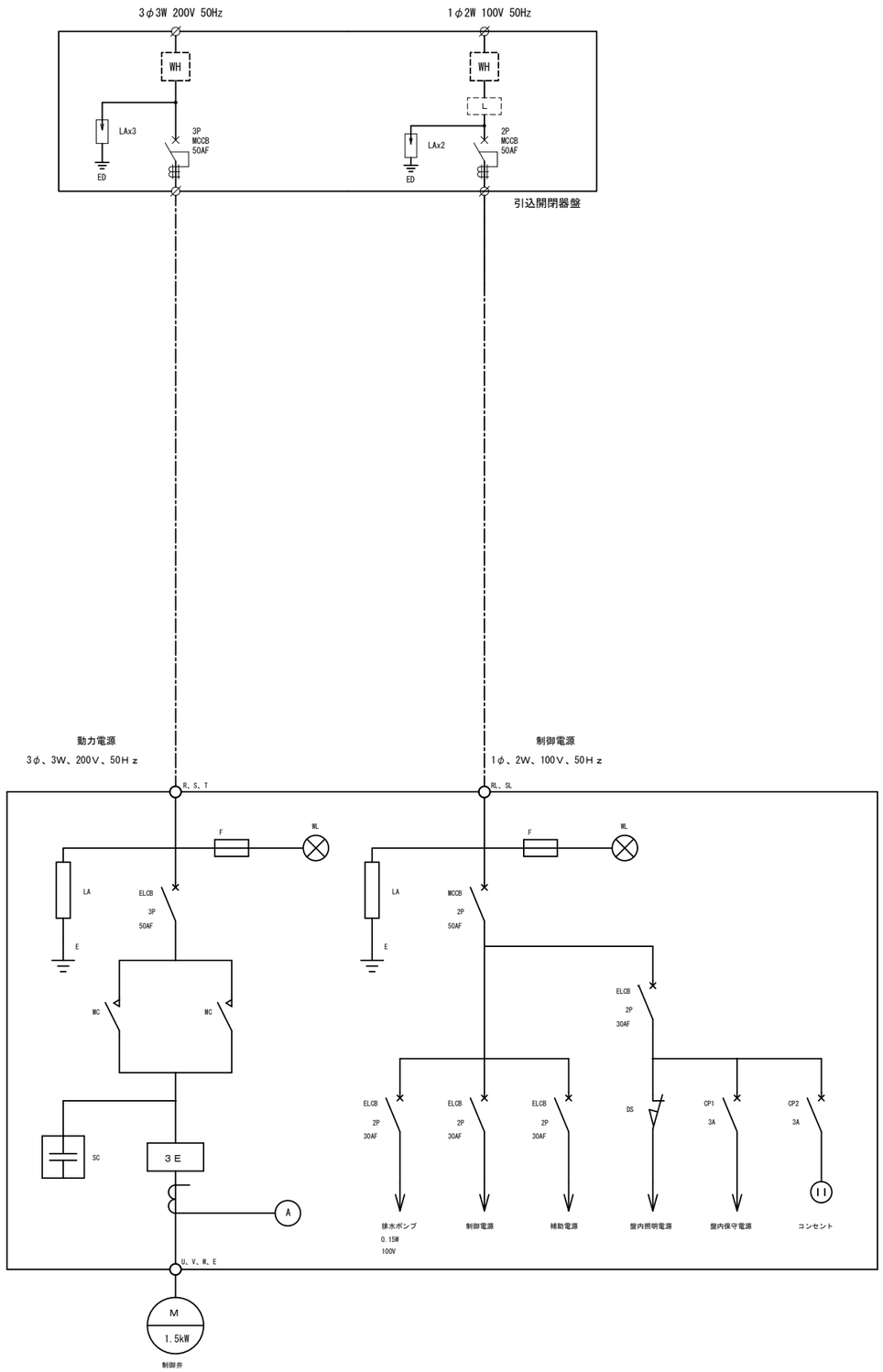

計装システム図

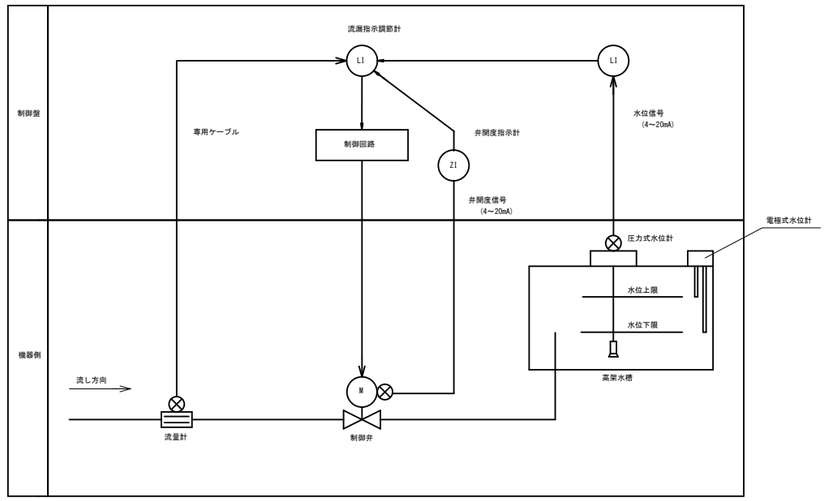

制御ブロック図

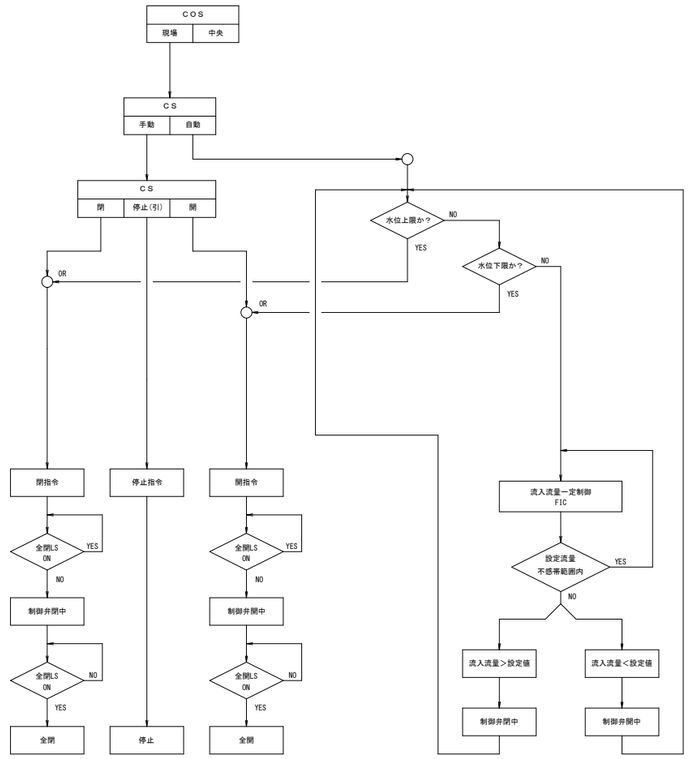

施設名	南郷支線用水路(0312100-1100-07)		
図面名	南郷1号制御弁計装図(2/3)		
作成年月	平成26年 3月		
縮尺	A1 1:10 A2 1:14	図面番号	8-76/118
作成者	関東農政局　両総農業水利事業所		

南郷1号制御弁計装図(3/3)

平面図 S=1:100

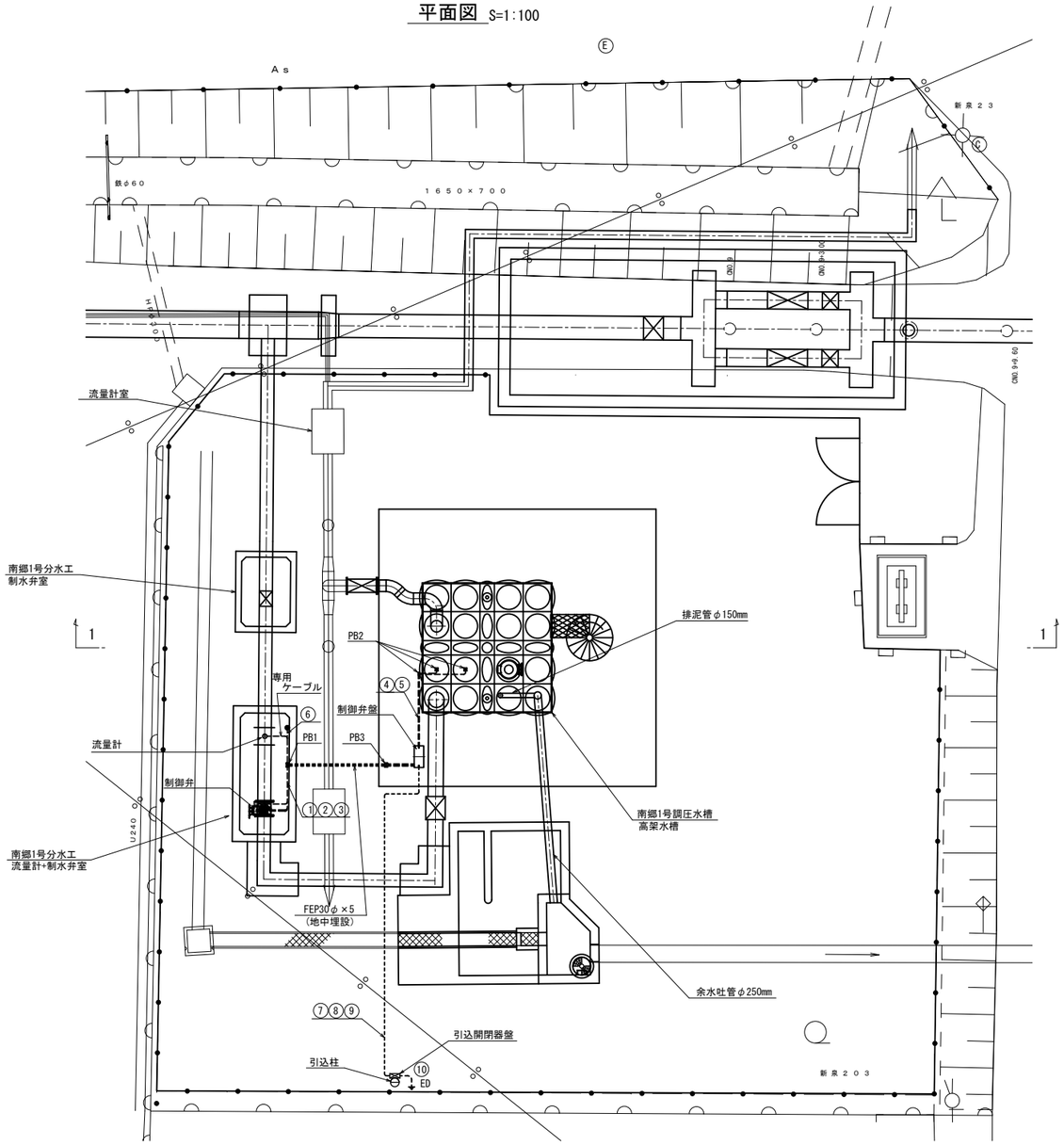

引込装柱図 S=1:100

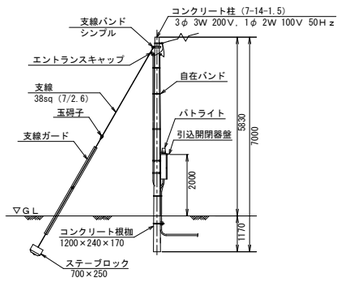

1－1 S=1:50

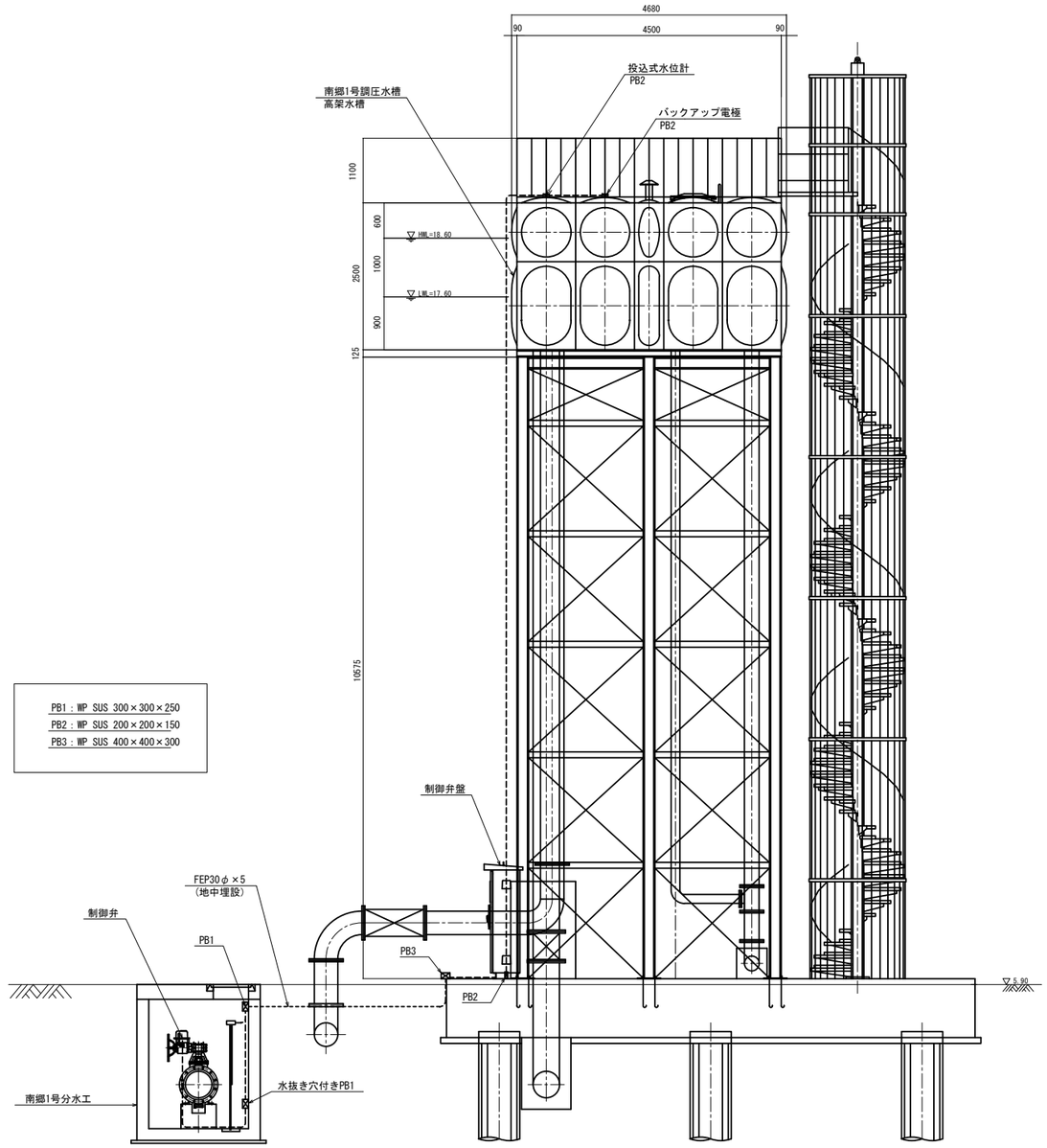

ケーブル　※FEPはすべて30mm

①	EM-CE3.5sq-3c, IE3.5sq(G22)	(電動機)	
②	EM-CEE2sq-12c(G28)	(リミット、トルクスイッチ)	
③	EM-CEES2sq-2c(G22)	(開度信号)	
④	EM-CEES2sq-2c(G22)	(投込式水位計)	
⑤	EM-CEE2sq-3c(G22)	(電極式水位計)	
⑥	EM-CEE2sq-3c(G22)	(電極式水位計)	

ケーブル

⑦	EM-CE5.5sq-3c, IE3.5sq	(G28, FEP30)	(動力引込)
⑧	EM-CE14sq-2c	(G36, FEP40)	(電灯引込)
⑨	EM-IE14sq	(VE16)	(D種接地)
⑩	EM-IE14sq	(VE16)	(D種接地)

施設名	南郷支線用水路(0312100-1100-07)		
図面名	南郷1号制御弁計装図(3/3)		
作成年月	平成26年 3月		
縮尺	A1 図示	図面番号	8-77/118
作成者	関東農政局　両総農業水利事業所		

南郷1号分水工・調圧水槽安全施設工(1/2) S=1:100

平面図

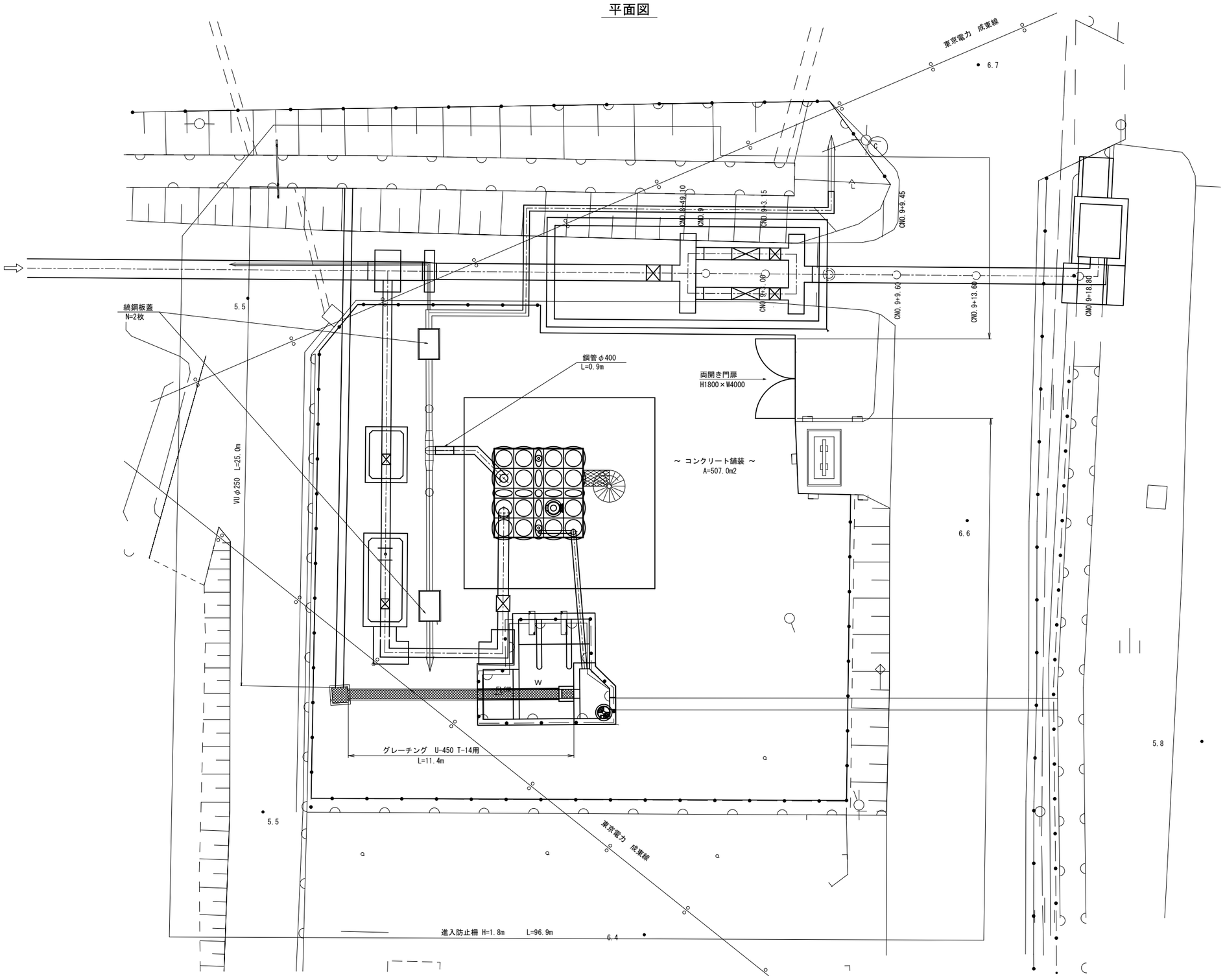

施設名	南郷支線用水路(0312100-1100-07)		
図面名	南郷1号分水工・調圧水槽安全施設工(1/2)		
作成年月	平成26年 3月		
縮尺	A1 1:100 A2 1:141	図面番号	8-78/118
作成者	関東農政局 両総農業水利事業所		

南郷1号分水工・調圧水槽安全施設工(2/2) S=1:20

進入防止柵

標準部 H=1800
（参考図）

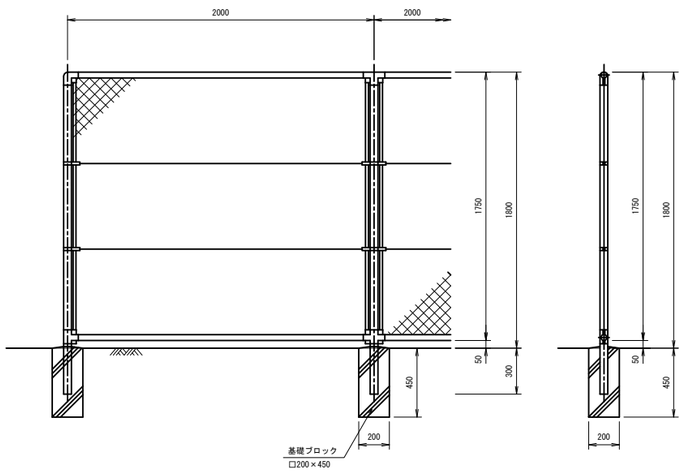

門扉

両開き門扉 H1800×W4000
（参考図）

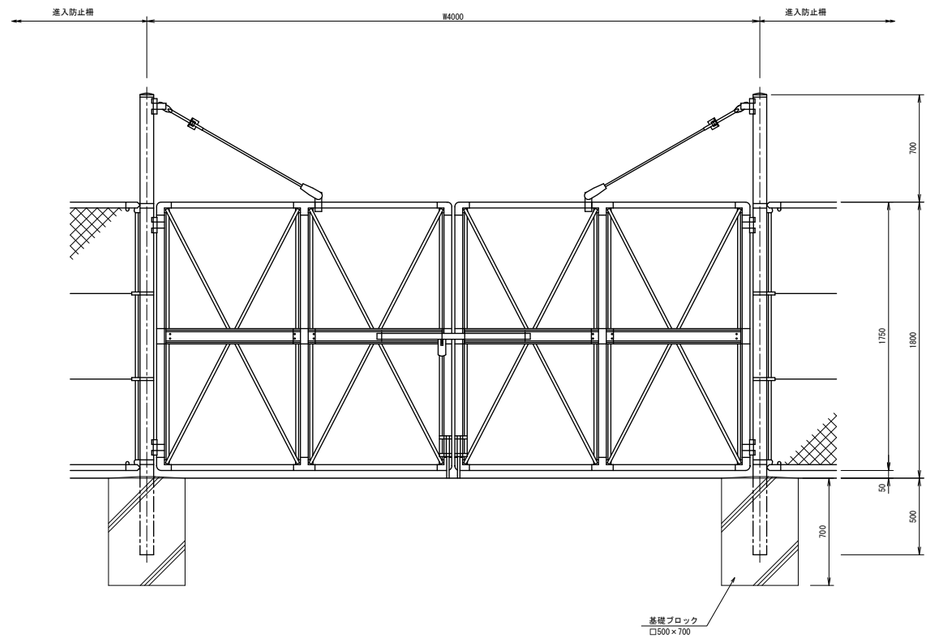

縞鋼板蓋

表　面　　裏　面

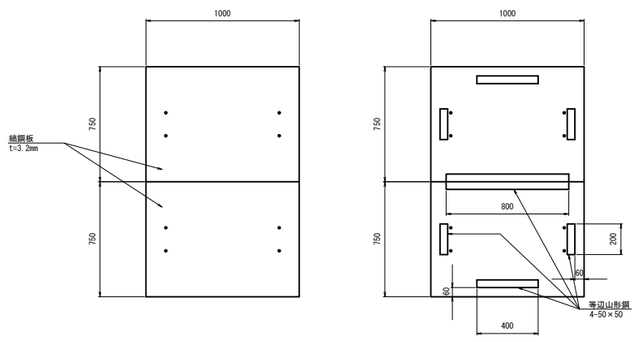

側　面

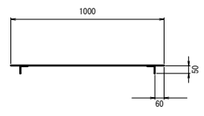

舗装構成

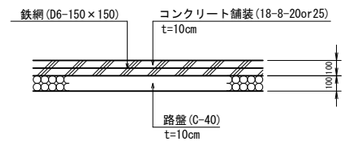

施設名	南郷支線用水路(0312100-1100-07)		
図面名	南郷1号分水工・調圧水槽安全施設工(2/2)		
作成年月	平成26年 3月		
縮尺	A1 1:20 A2 1:28	図面番号	8-79/118
作成者	関東農政局　両総農業水利事業所		

接続桝工

平面図 S=1:50

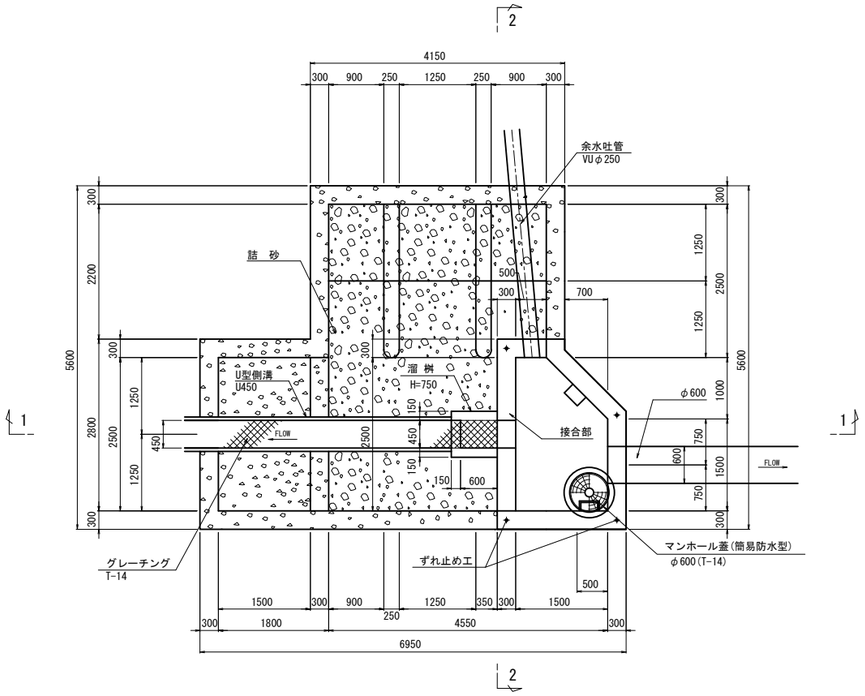

1 － 1 S=1:50

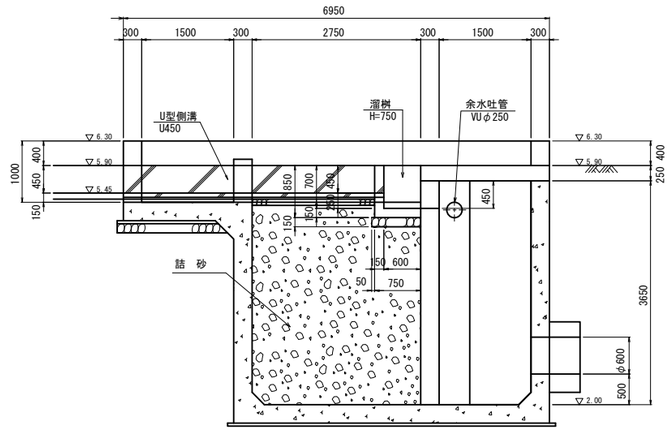

2 － 2 S=1:50

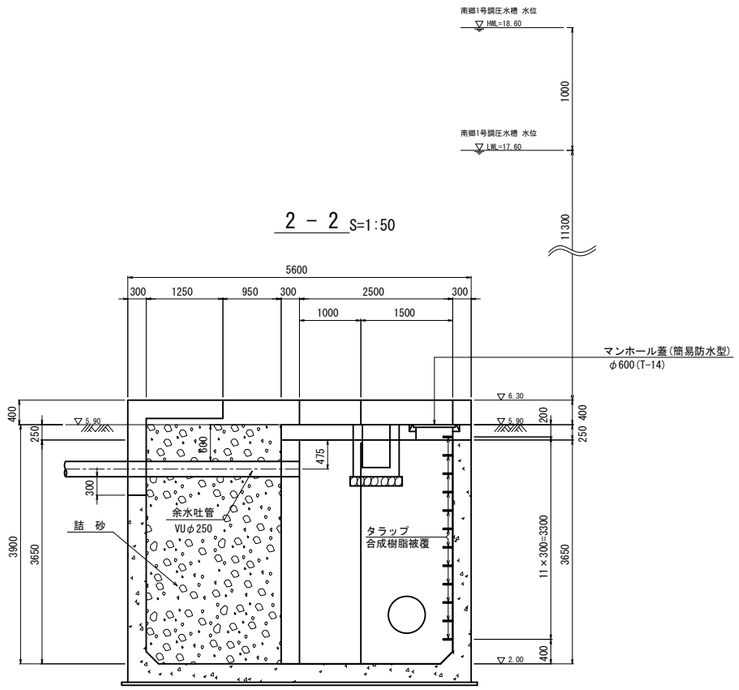

接合部標準図 S=1:20

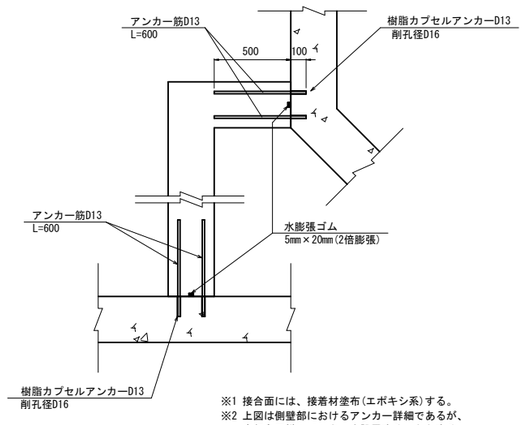

※1 接合面には、接着材塗布(エポキシ系)する。
※2 上図は側壁部におけるアンカー詳細であるが、
底版も同様にアンカーを設置することとする。
また、アンカー筋は新設側の鉄筋に定着させる。

ずれ止め工詳細図 S=1:15

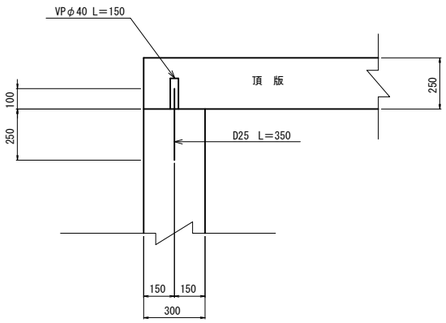

施設名	南郷支線用水路(0312100-1100-07)		
図面名	接続桝工		
作成年月	平成26年 3月		
縮尺	A1 図示	図面番号	8-80/118
作成者	関東農政局 両総農業水利事業所		

南郷支線分水工(1/2) S=1:50

CNO.8+49.05

平面図 (1 - 1)

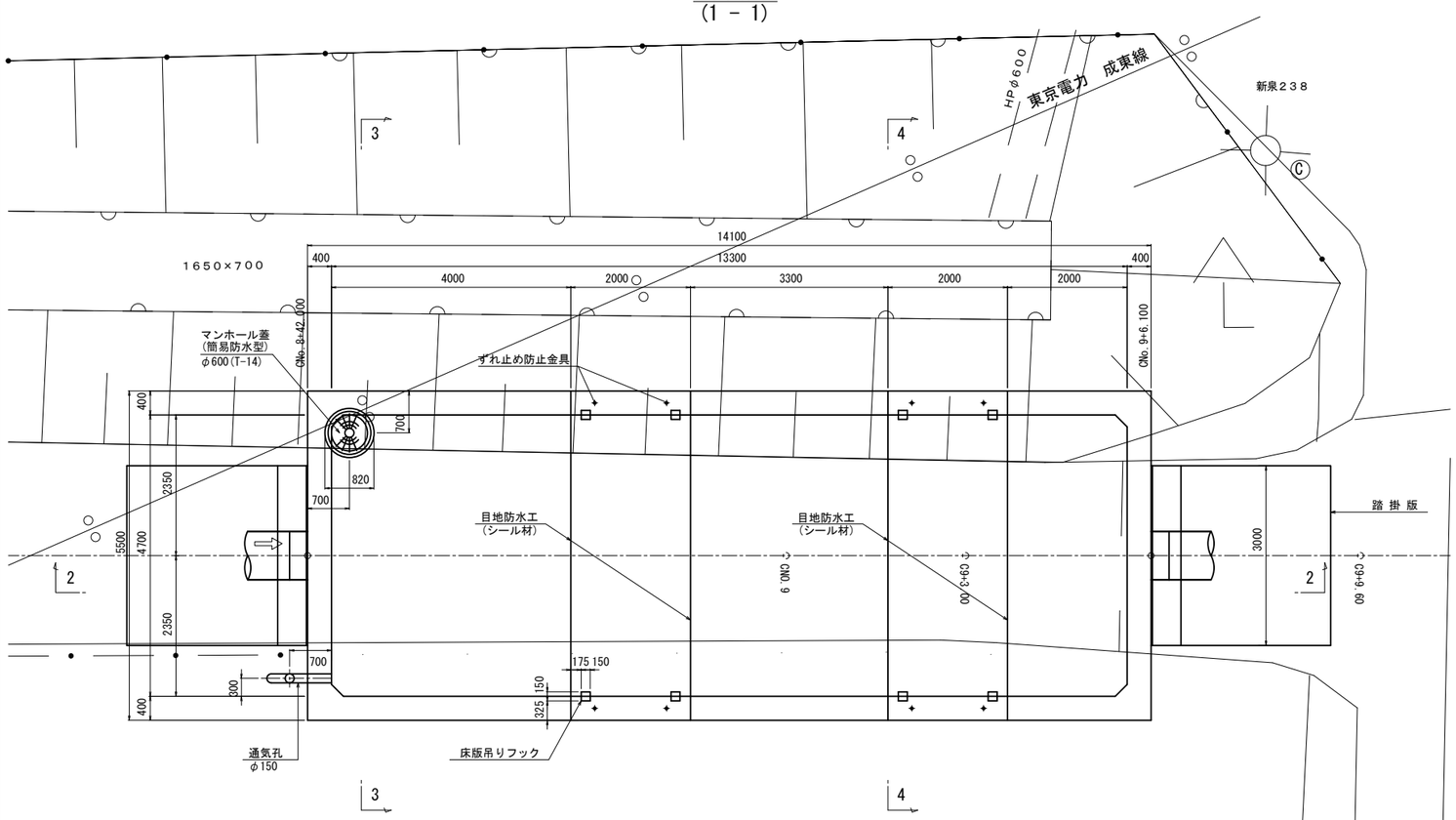

横断図 (3 - 3)

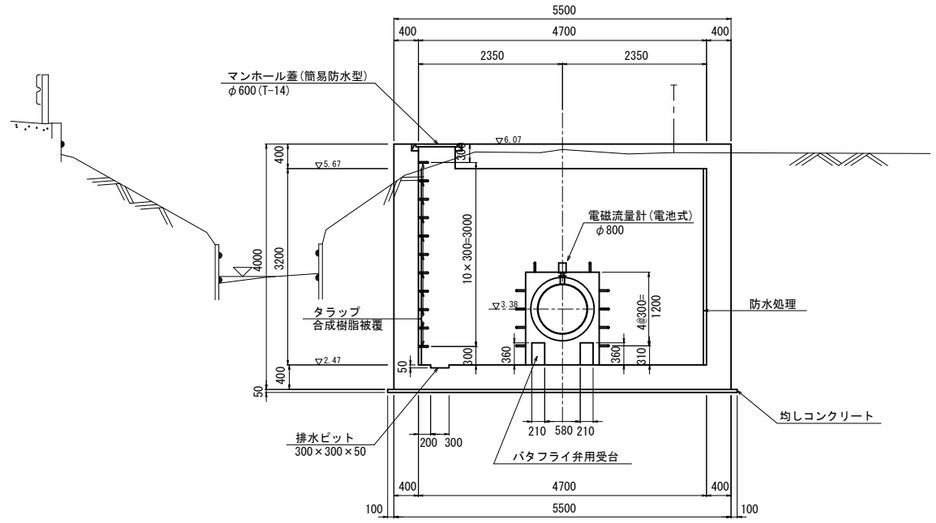

横断図 (4 - 4)

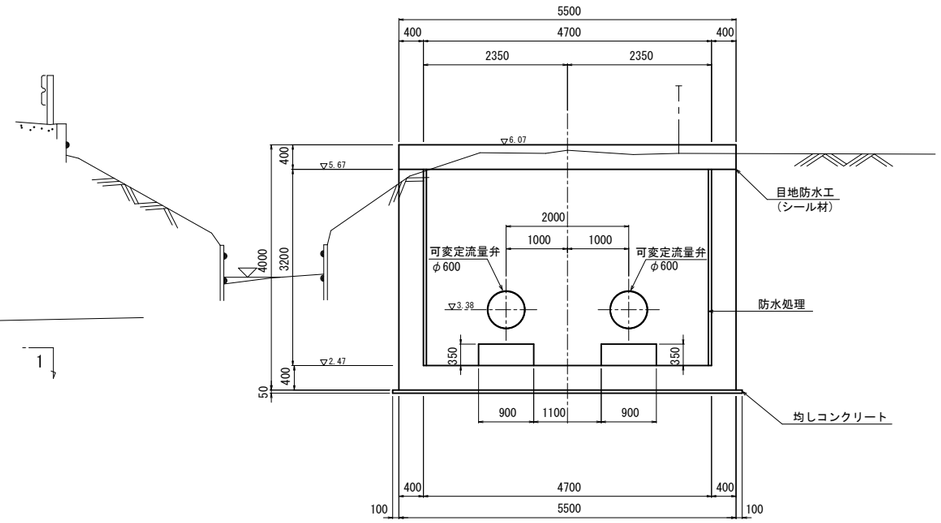

縦断図 (2 - 2)

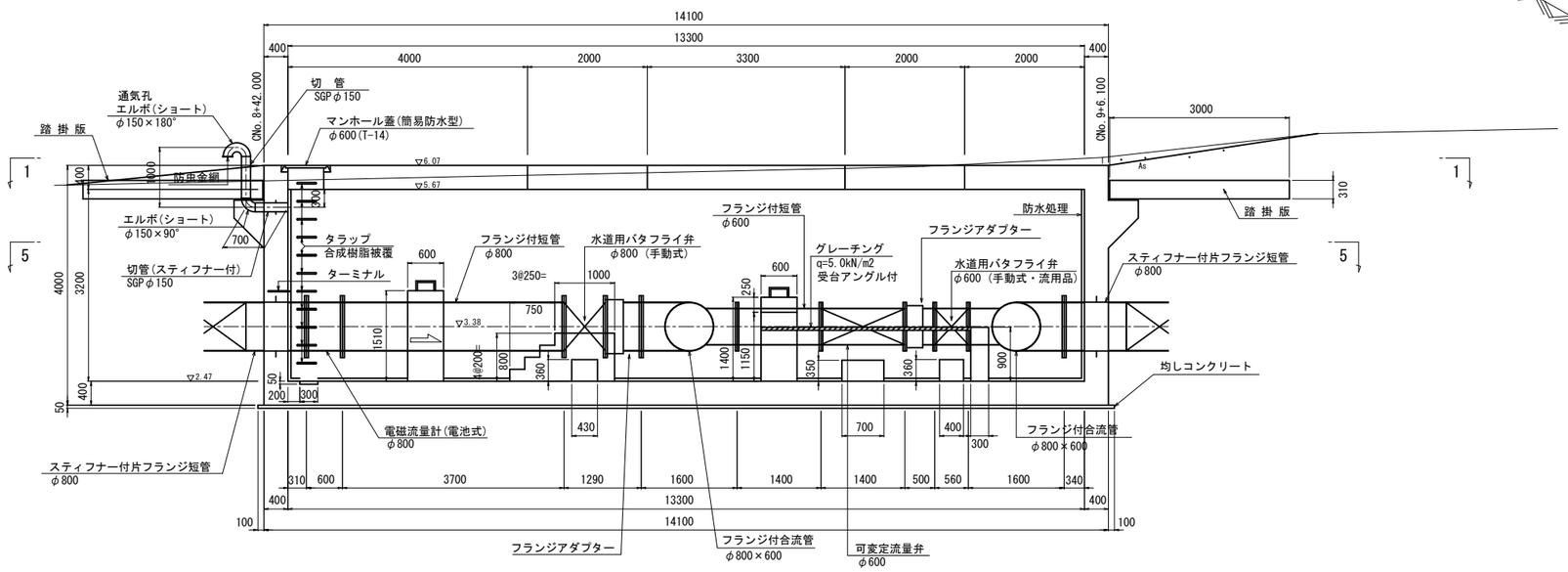

材料規格

均しコンクリート　18N-8-20or25

鉄筋コンクリート　21N-12-20or25

施設名	南郷支線用水路(0312100-1100-07)		
図面名	南郷支線分水工(1/2)		
作成年月	平成26年 3月		
縮尺	A1 1:50 A2 1:70	図面番号	8-81/118
作成者	関東農政局　両総農業水利事業所		

南郷支線分水工(2/2)

CNO.8+49.05

平断面図 S=1:50
(5 － 5)

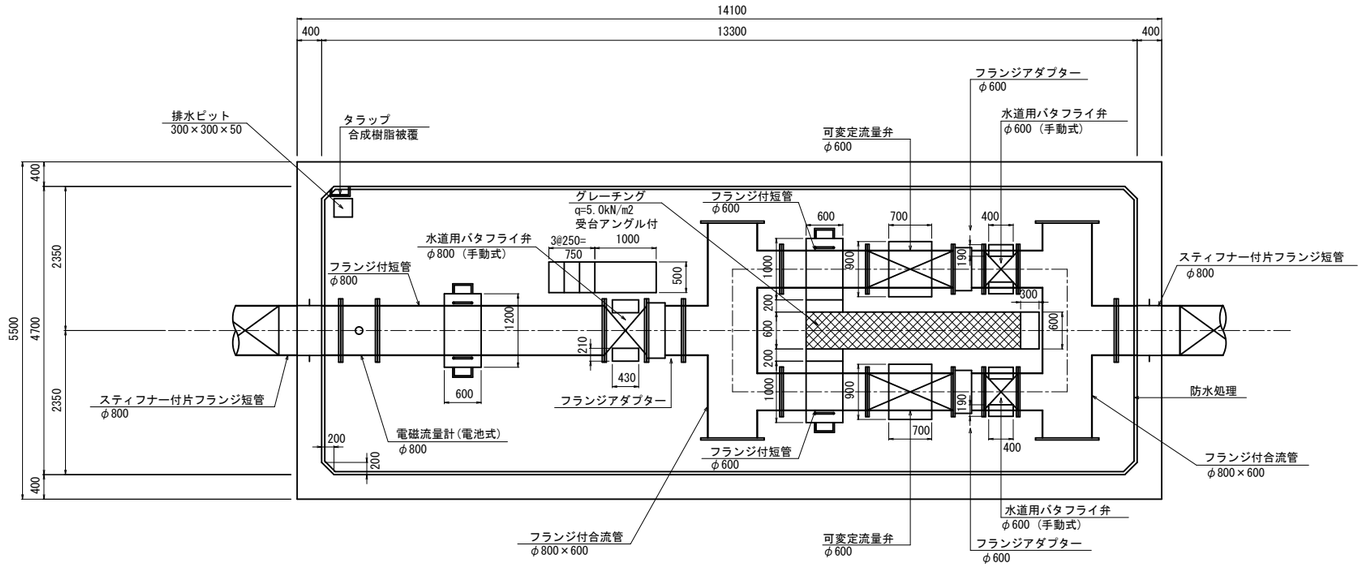

踏掛版 S=1:30

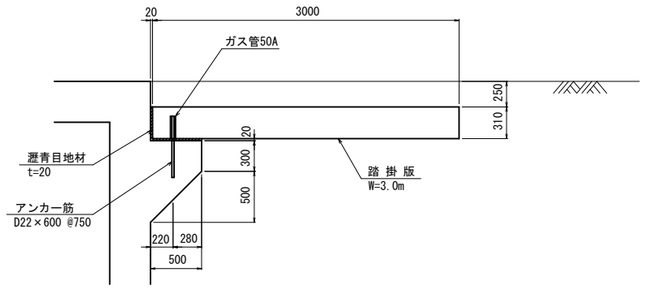

ターミナル詳細図 S=1:5

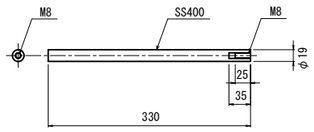

植込みボルト３種 S=1:5

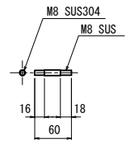

管理用受台 S=1:50

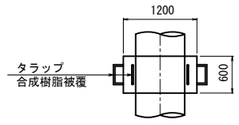

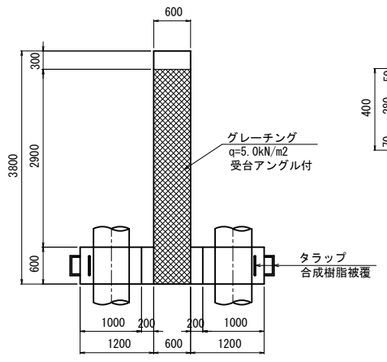

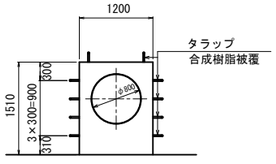

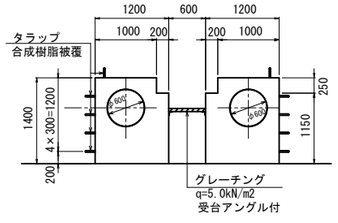

床版吊りフック詳細図 S=1:15

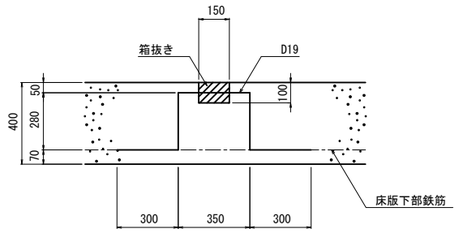

＊吊りフックは床版下部鉄筋に結束させるものとする。

ターミナル取付図 S=1:15

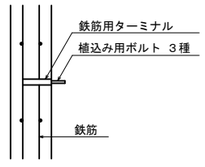

ずれ止め工詳細図 S=1:15

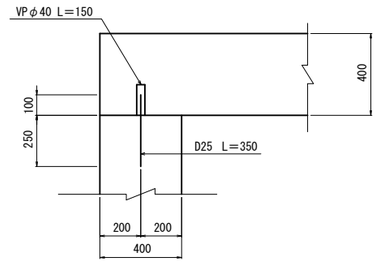

タラップ詳細図 S=1:10

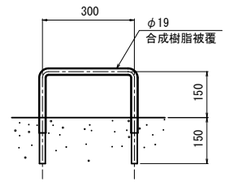

防水工側面詳細図 S=1:5

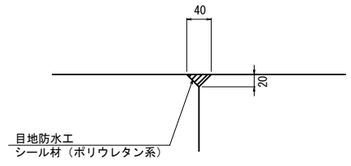

材料規格
均しコンクリート　18N-8-20or25
鉄筋コンクリート　21N-12-20or25

施設名	南郷支線用水路(0312100-1100-07)		
図面名	南郷支線分水工(2/2)		
作成年月	平成26年 3月		
縮尺	A1 図示	図面番号	8-82/118
作成者	関東農政局　両総農業水利事業所		

合流水槽工(1/2) S=1:30

C'NO.9+25.69

平面図

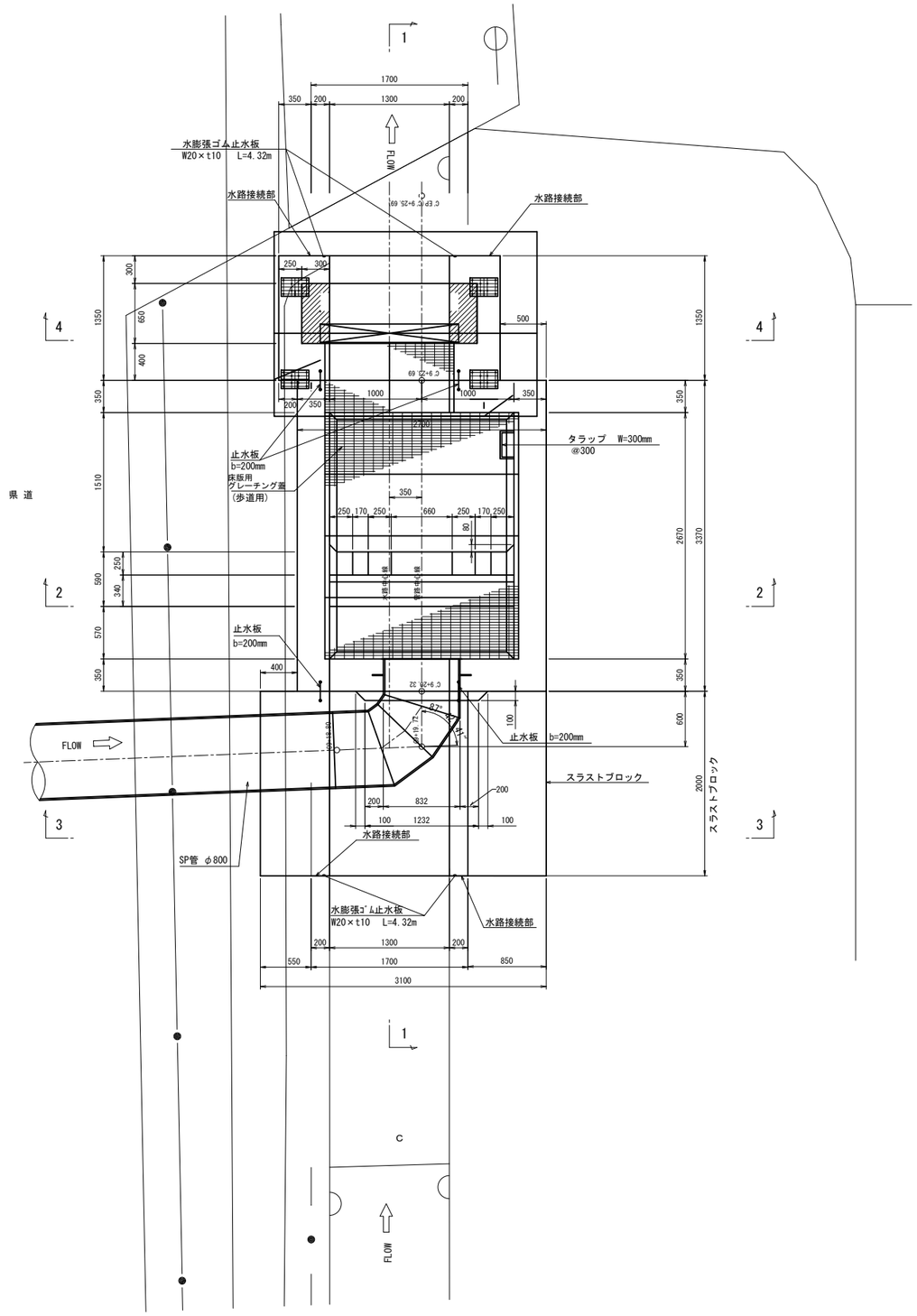

1 - 1

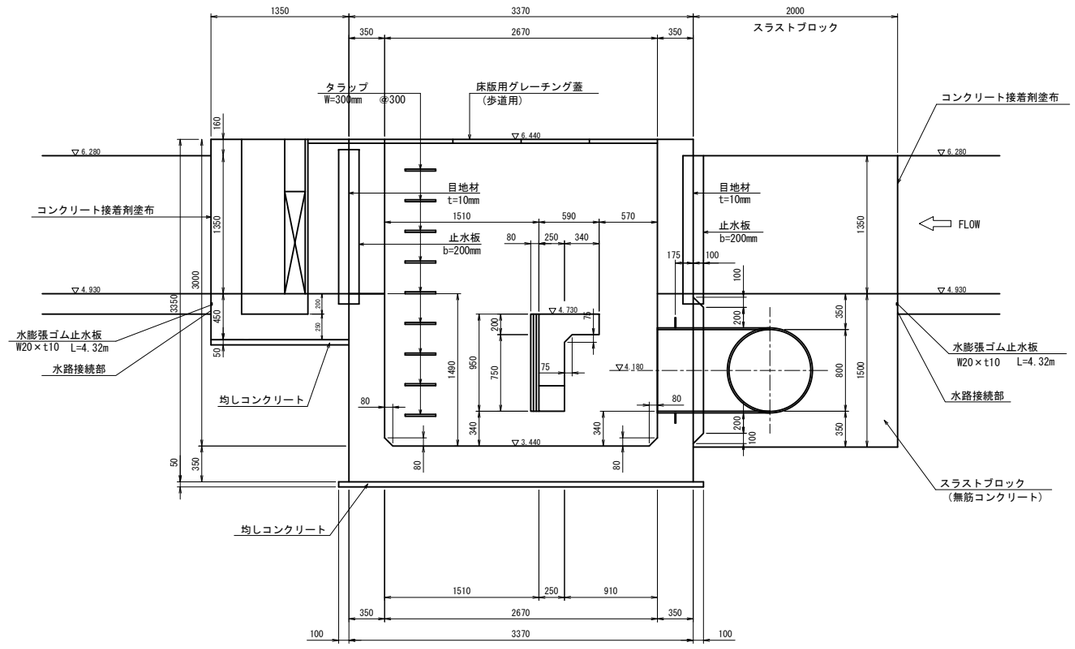

2 - 2

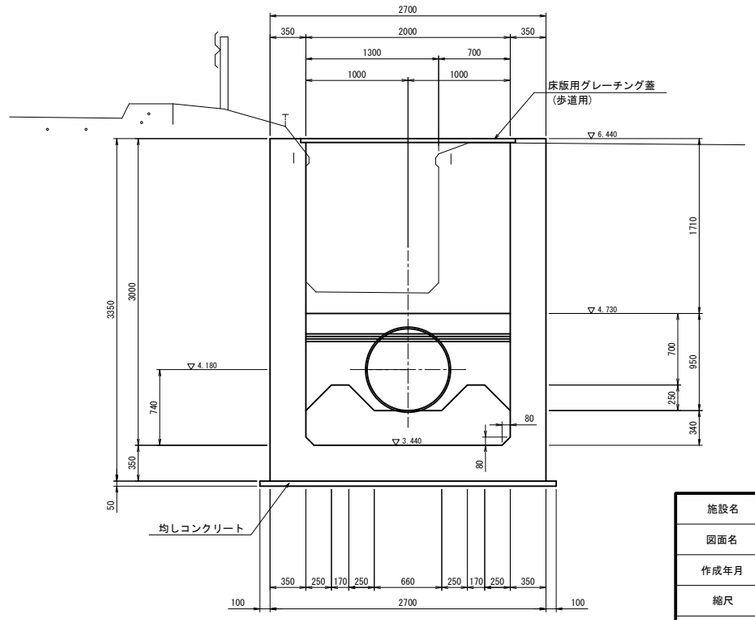

材料規格

均しコンクリート 18N-8-20or25
無筋コンクリート 18N-8-20or25
鉄筋コンクリート 21N-12-20or25

施設名	南郷支線用水路(0312100-1100-07)		
図面名	合流水槽工(1/2)		
作成年月	平成26年 3月		
縮尺	A1 1:30 A2 1:42	図面番号	8-83/118
作成者	関東農政局 両総農業水利事業所		

合流水槽工(2/2) S=1:30

C'NO.9+25.69

3 － 3

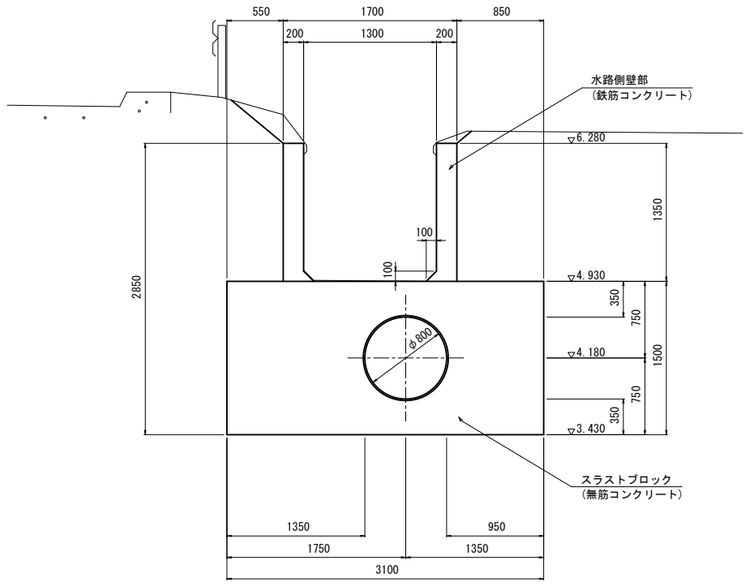

水路接続部詳細図

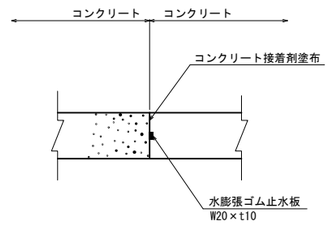

4 － 4

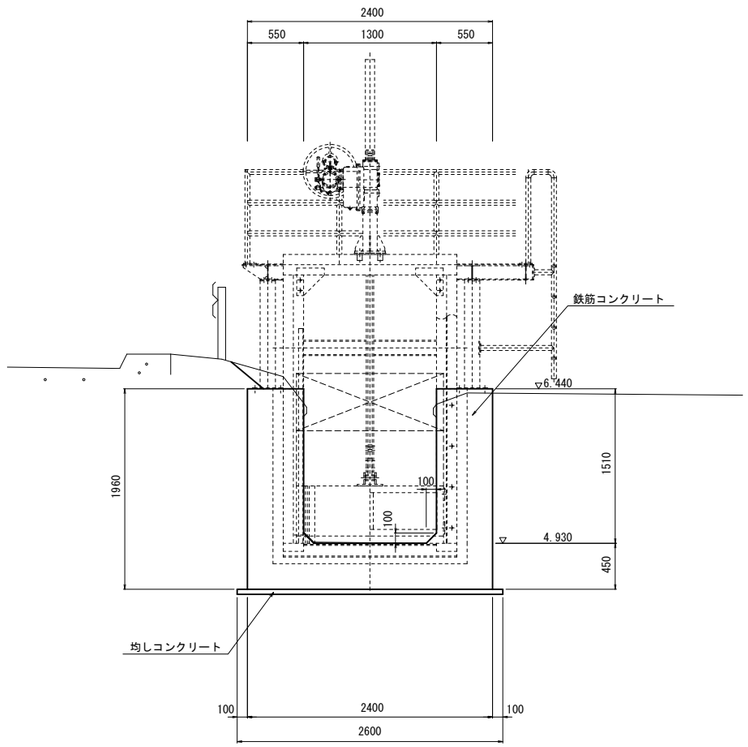

材料規格

均しコンクリート　18N-8-20or25
無筋コンクリート　18N-8-20or25
鉄筋コンクリート　21N-12-20or25

施設名	南郷支線用水路(0312100-1100-07)		
図面名	合流水槽工(2/2)		
作成年月	平成26年 3月		
縮尺	A1 1:30 A2 1:42	図面番号	8-84/118
作成者	関東農政局　両総農業水利事業所		

合流水槽ゲート一般図

1.3×0.56　ステンレス製スライドゲート S=1:20

全体図

（参考図）

平面図

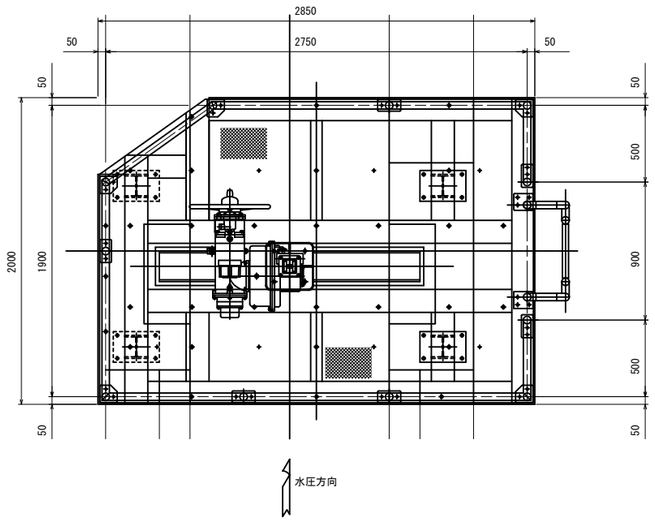

正面図

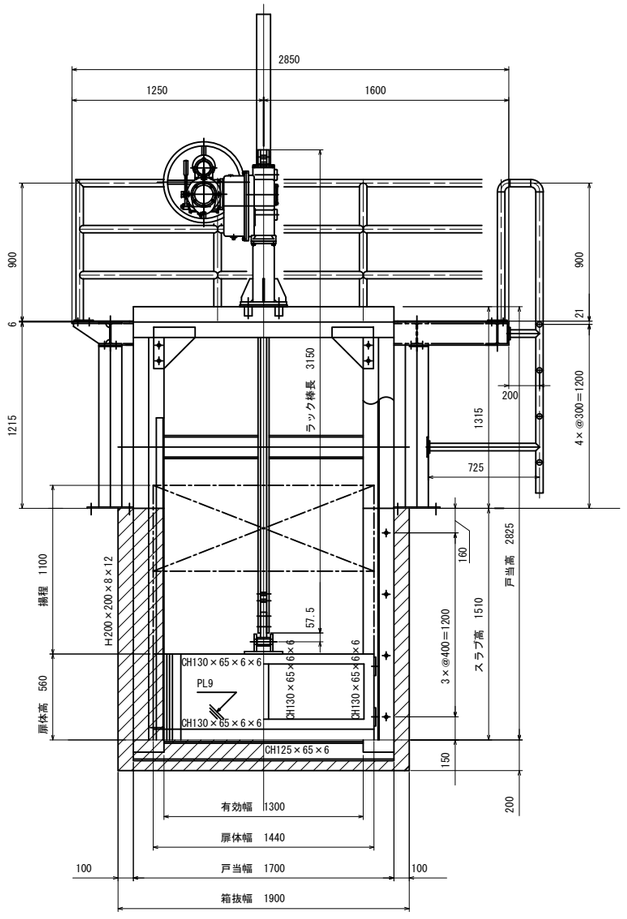

断面図

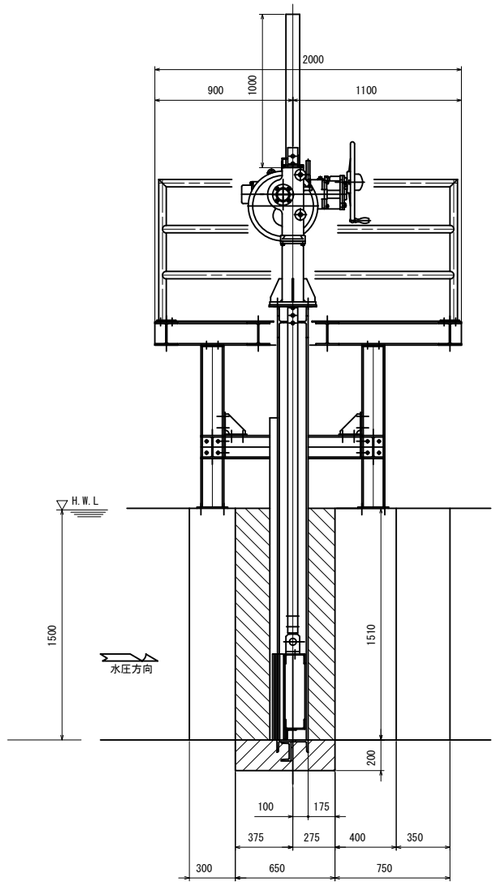

側部水密詳細図 S=1:4

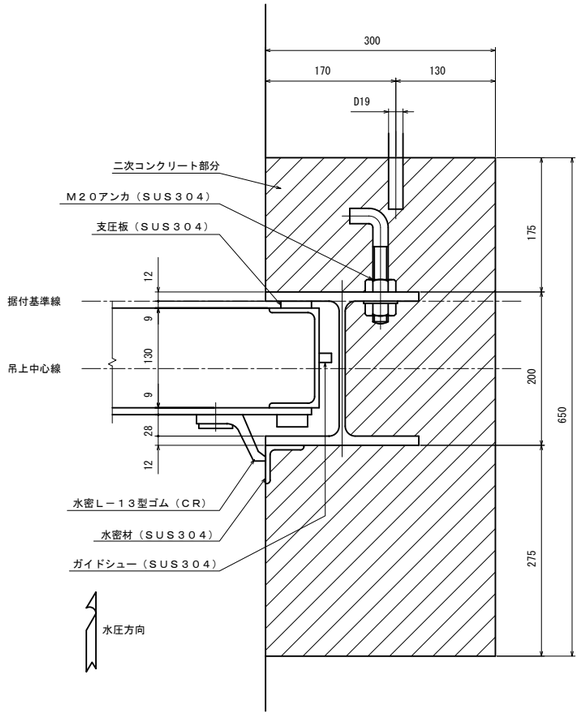

底部水密詳細図 S=1:4

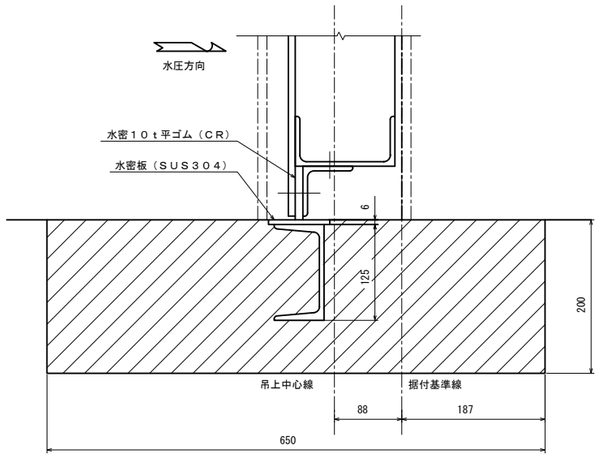

設計要項

型　式	ステンレス製スライドゲート
ゲート材質	SUS304
幅 × 高	1.30　m　×　0.56　m
設 置 数	1　門
設計水深	前面　1.50　m
	後面　0.00　m
操作水深	前面　1.50　m
	後面　0.00　m
揚　程	1.10 m
水密方式	前面３方ゴム水密
開 閉 機	ラック式　手動開閉機
	i＝1／70.52，ハンドル右廻シ扉開
	吊上能力　20ｋＮ
ラック棒	SUS304
設計基準	農林水産省 鋼構造物計画設計技術指針 （水門扉編）

第2回変更

施設名	南郷支線用水路(0312100-1100-07)		
図面名	合流水槽ゲート一般図		
作成年月	平成26年 3月		
縮尺	A1 図示	図面番号	8-85/118
作成者	関東農政局　両総農業水利事業所		

合流水槽操作台組立図 S=1:15

平面図

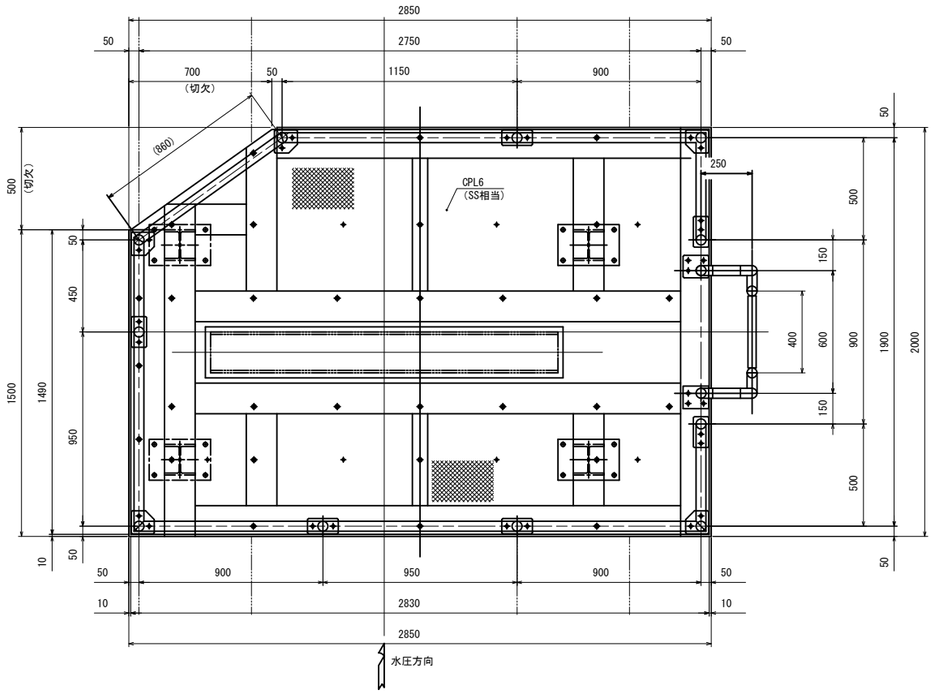

正面図

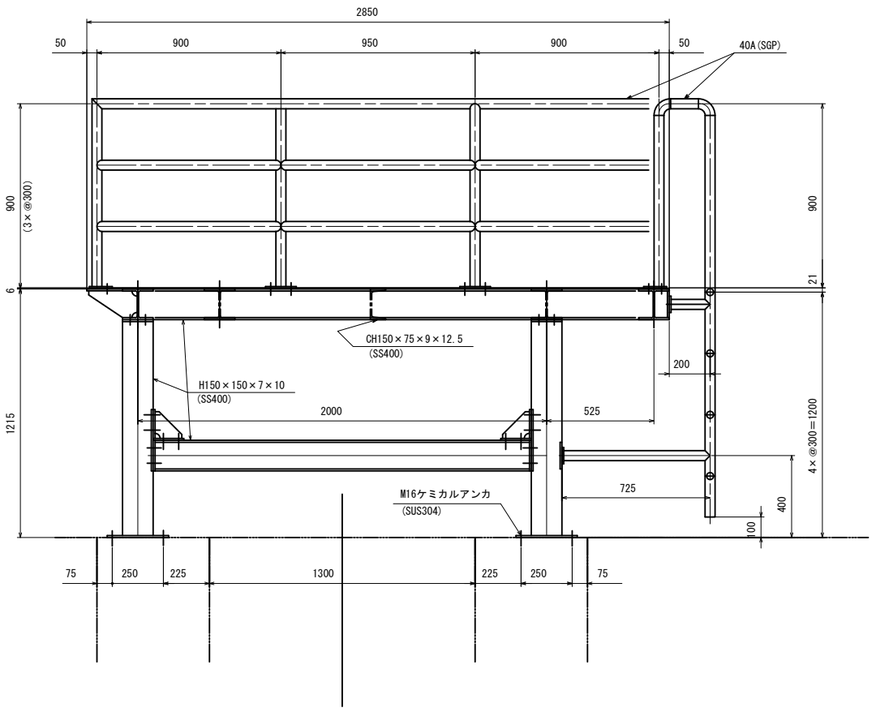

断面図

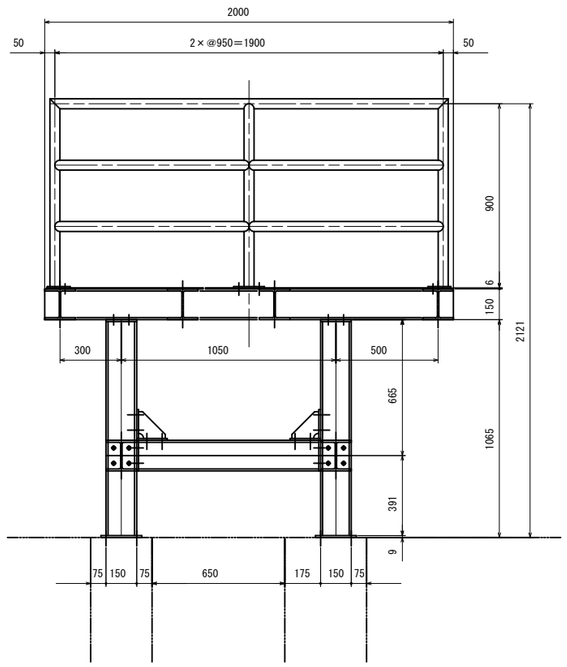

※特記なき部材の塗装は全て、溶融亜鉛メッキ（HDZ55）とする

施設名	南郷支線用水路(0312100-1100-07)		
図面名	合流水槽操作台組立図		
作成年月	平成26年 3月		
縮尺	A1 1:15 A2 1:21	図面番号	8-86/118
作成者	関東農政局　両総農業水利事業所		

始点部接続詳細図 S=1:100

平面図

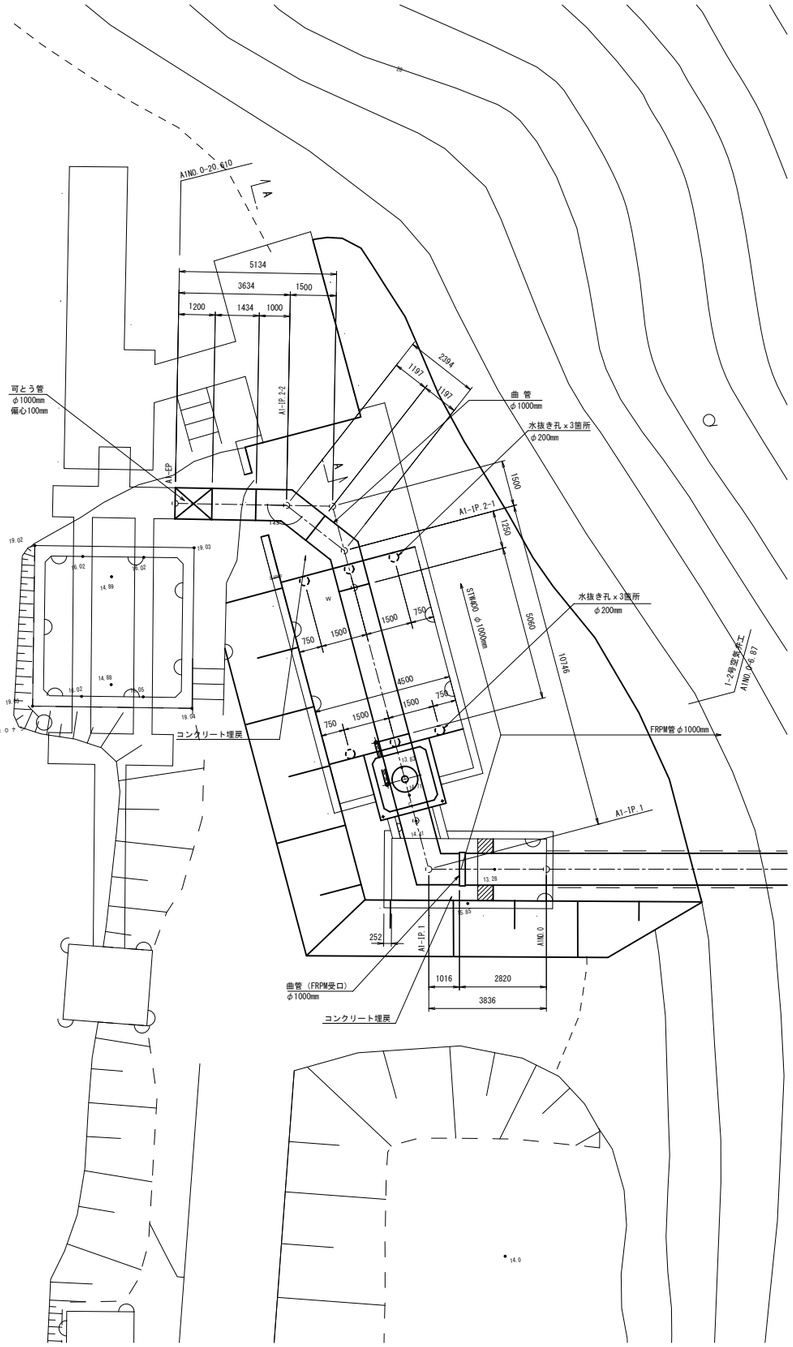

A－A

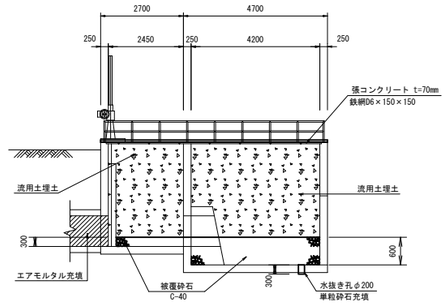

縦断図

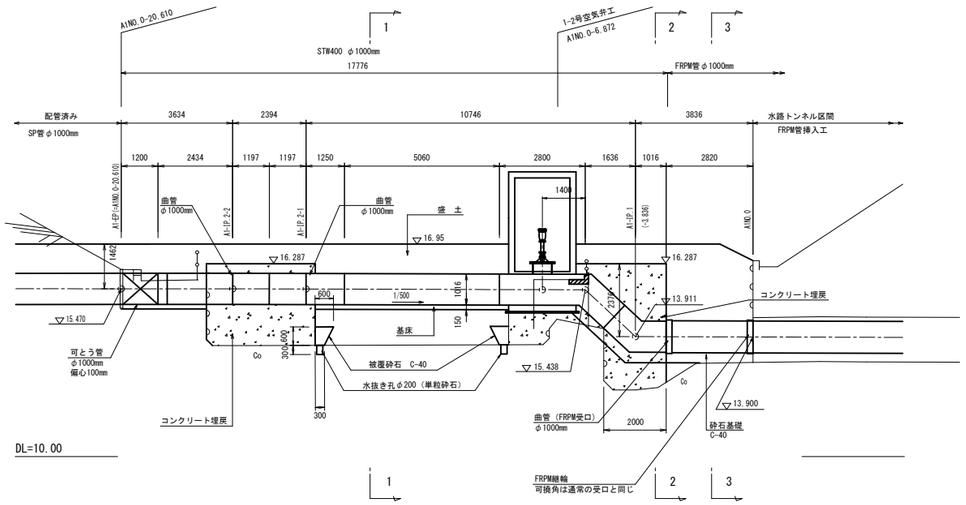

横 断 図 S=1:50

1－1

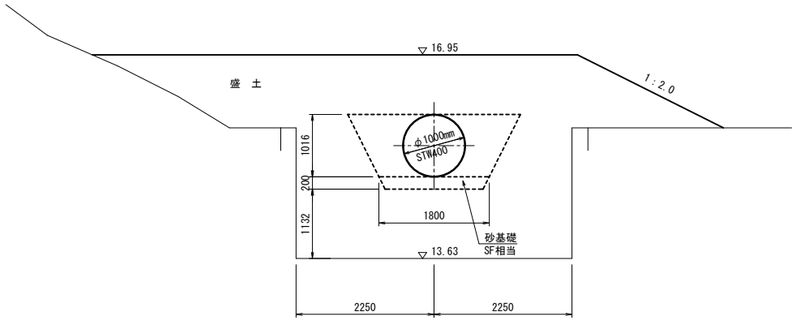

2－2

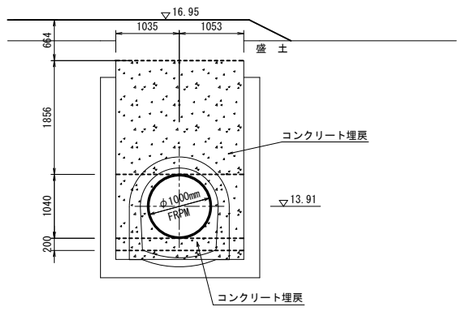

3－3

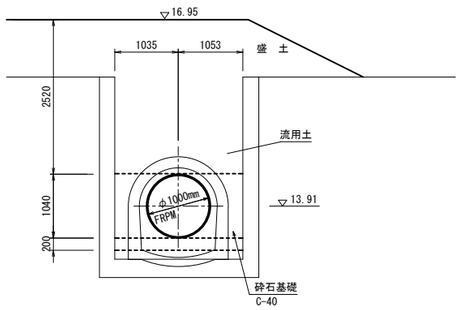

施設名	南郷支線用水路(0312100-1100-07)		
図面名	始点部接続詳細図		
作成年月	平成26年 3月		
縮尺	A1 1:100 A2 1:141	図面番号	8-87/118
作成者	関東農政局　両総農業水利事業所		

管理用道路平面図(1/4) S=1:500

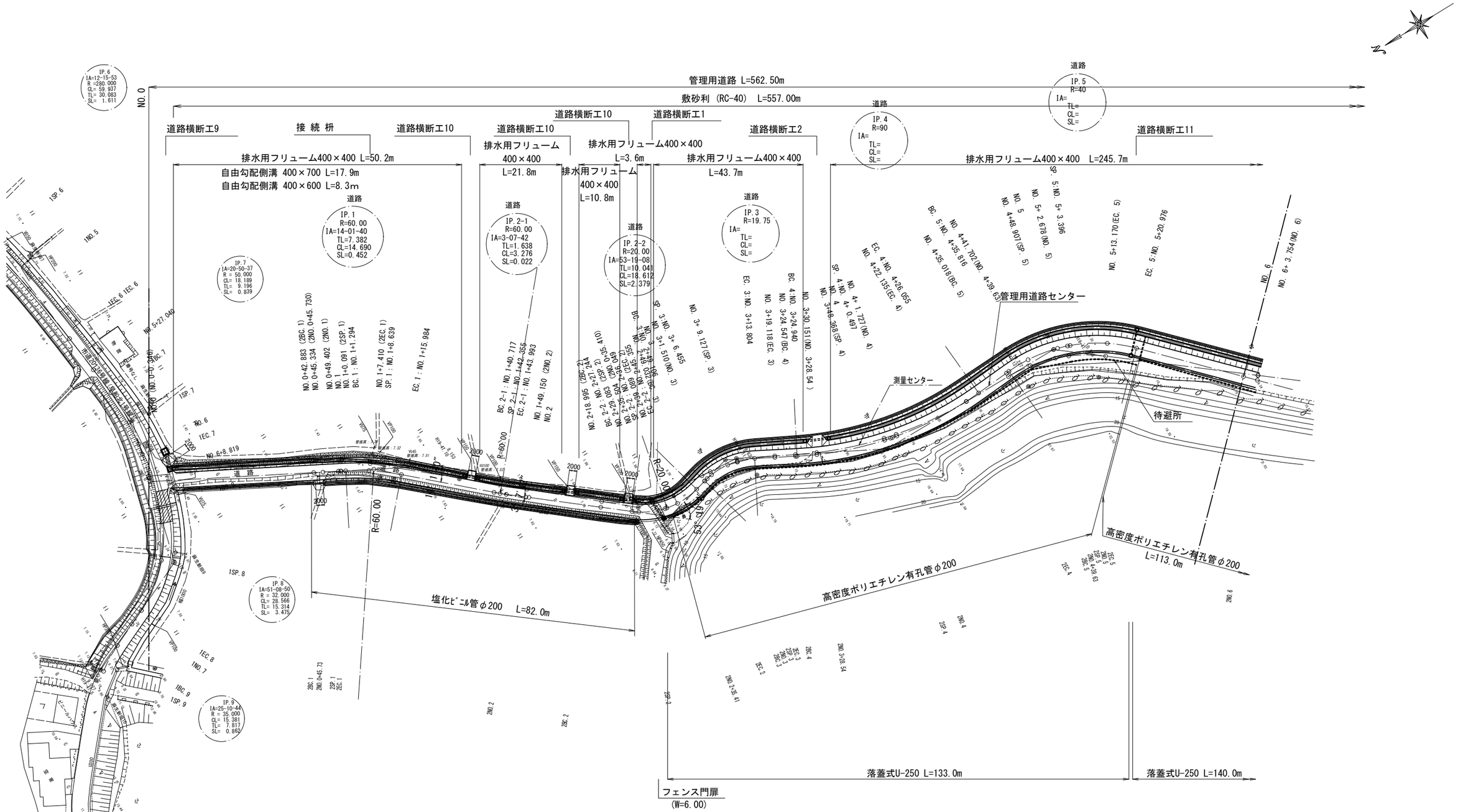

施設名	南郷支線用水路(0312100-1100-07)		
図面名	管理用道路平面図(1/4)		
作成年月	平成26年 3月		
縮尺	A1 1:500 A2 1:707	図面番号	8-88/118
作成者	関東農政局　両総農業水利事業所		

管理用道路平面図(2/4) S=1:500

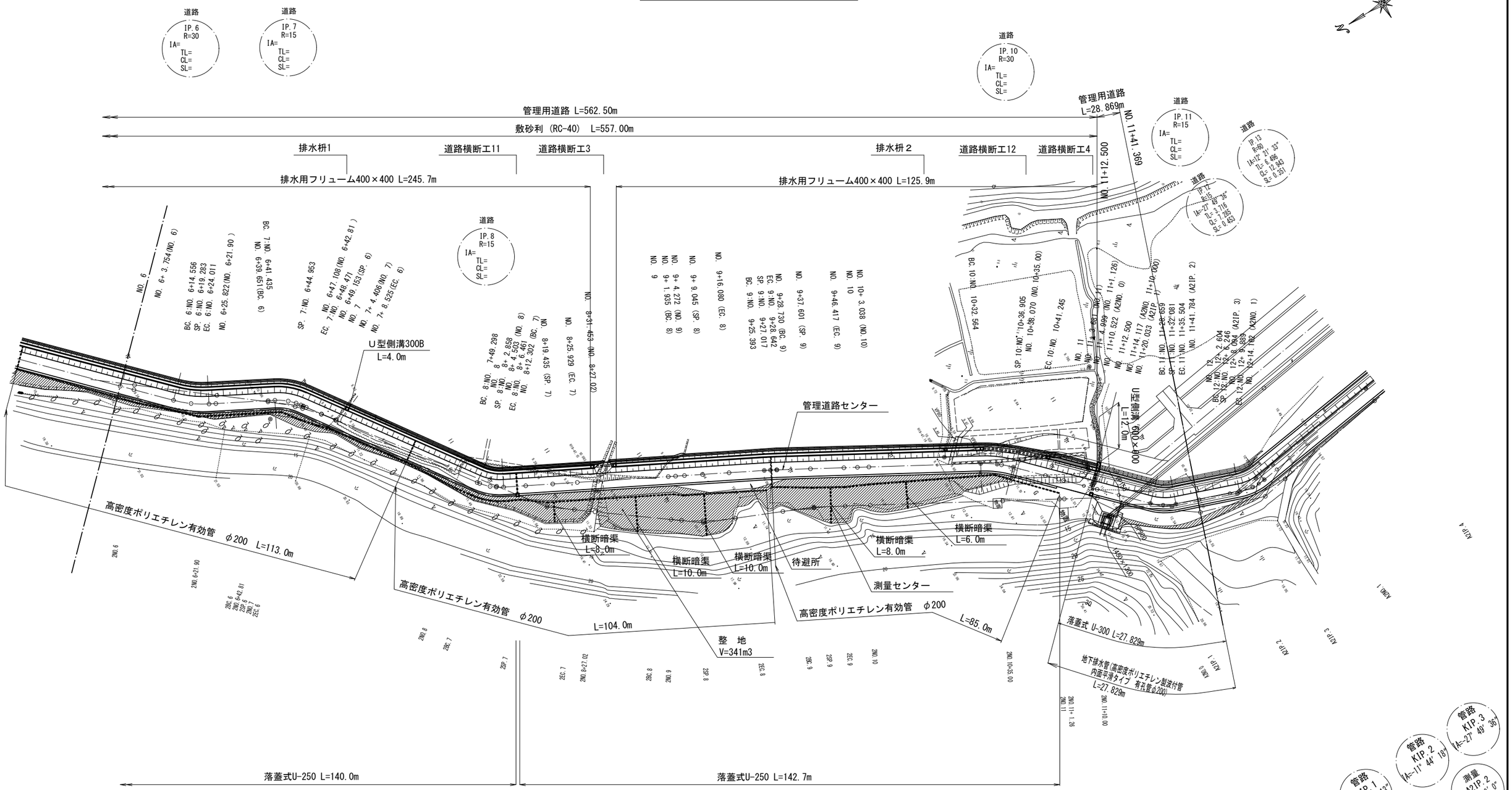

NO.6 ～ NO.12

施設名	南郷支線用水路(0312100-1100-07)		
図面名	管理用道路平面図(2/4)		
作成年月	平成26年 3月		
縮尺	A1 1:500 A2 1:707	図面番号	8-89/118
作成者	関東農政局 両総農業水利事業所		

管理用道路平面図(3/4) S=1:500

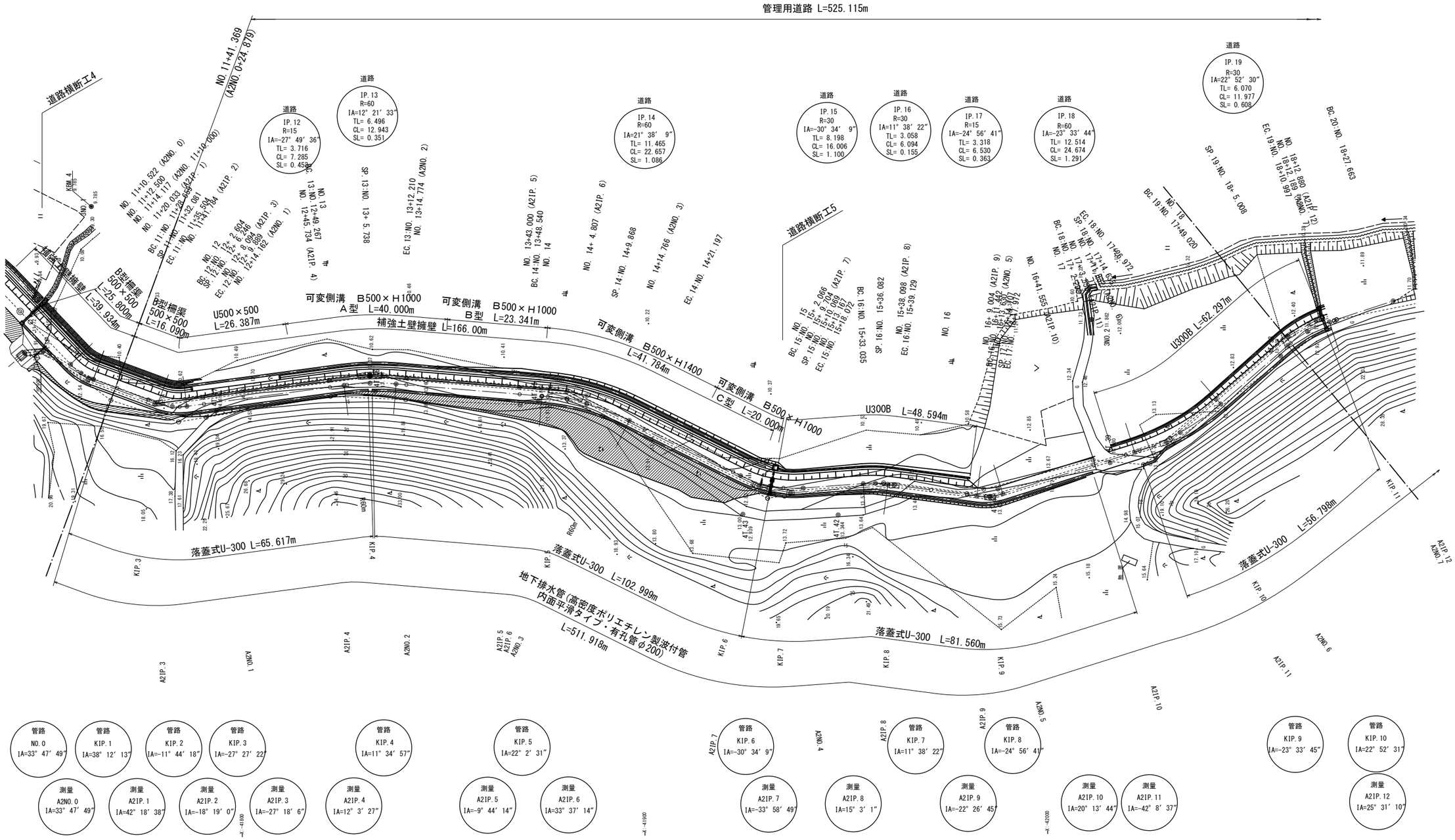

施設名	南郷支線用水路(0312100-1100-07)		
図面名	管理用道路平面図(3/4)		
作成年月	平成26年 3月		
縮尺	A1 1:500 A2 1:707	図面番号	8-90/118
作成者	関東農政局　両総農業水利事業所		

管理用道路平面図(4/4) S=1:500

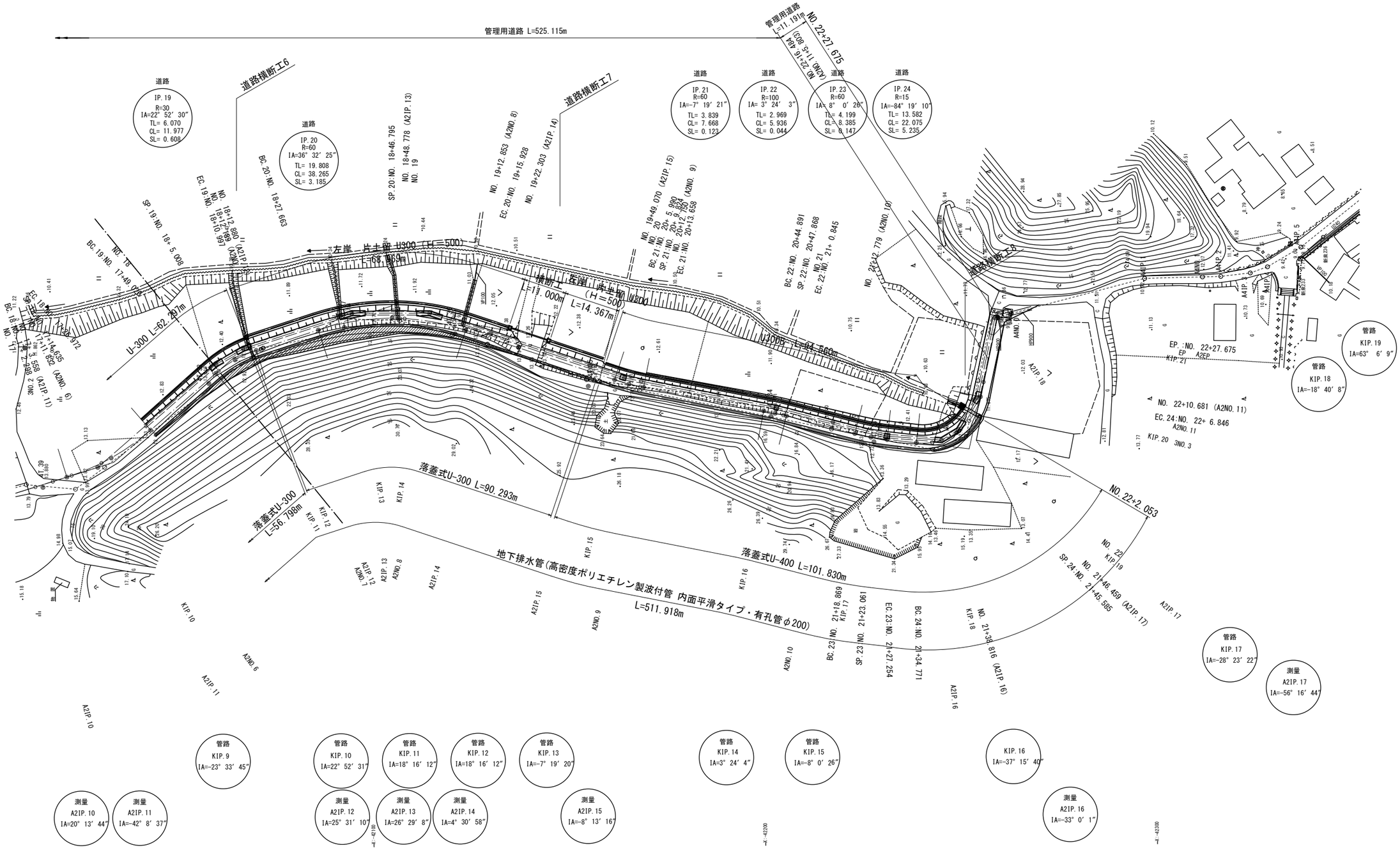

施設名	南郷支線用水路(0312100-1100-07)		
図面名	管理用道路平面図(4/4)		
作成年月	平成26年 3月		
縮尺	A1 1:500 A2 1:707	図面番号	8-91/118
作成者	関東農政局　両総農業水利事業所		

管理用道路縦断図(1/4)

H=1:500
V=1:100

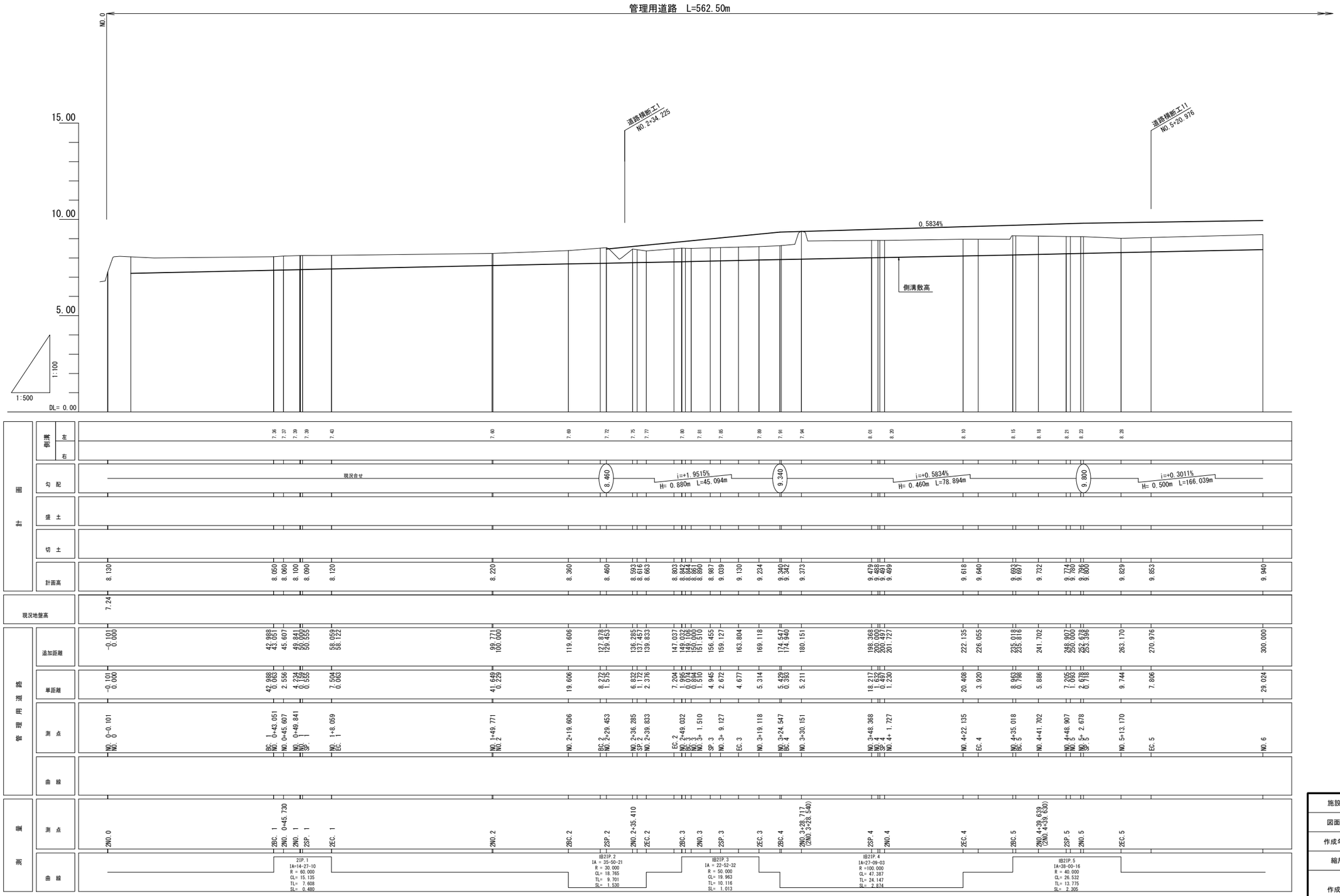

施設名	南郷支線用水路(0312100-1100-07)		
図面名	管理用道路縦断図(1/4)		
作成年月	平成26年 3月		
縮尺	A1 H=1:500 V=1:100 A2 H=1:707 H=1:141	図面番号	8-92/118
作成者	関東農政局 両総農業水利事業所		

管理用道路縦断図(2/4)

H=1:500
V=1:100

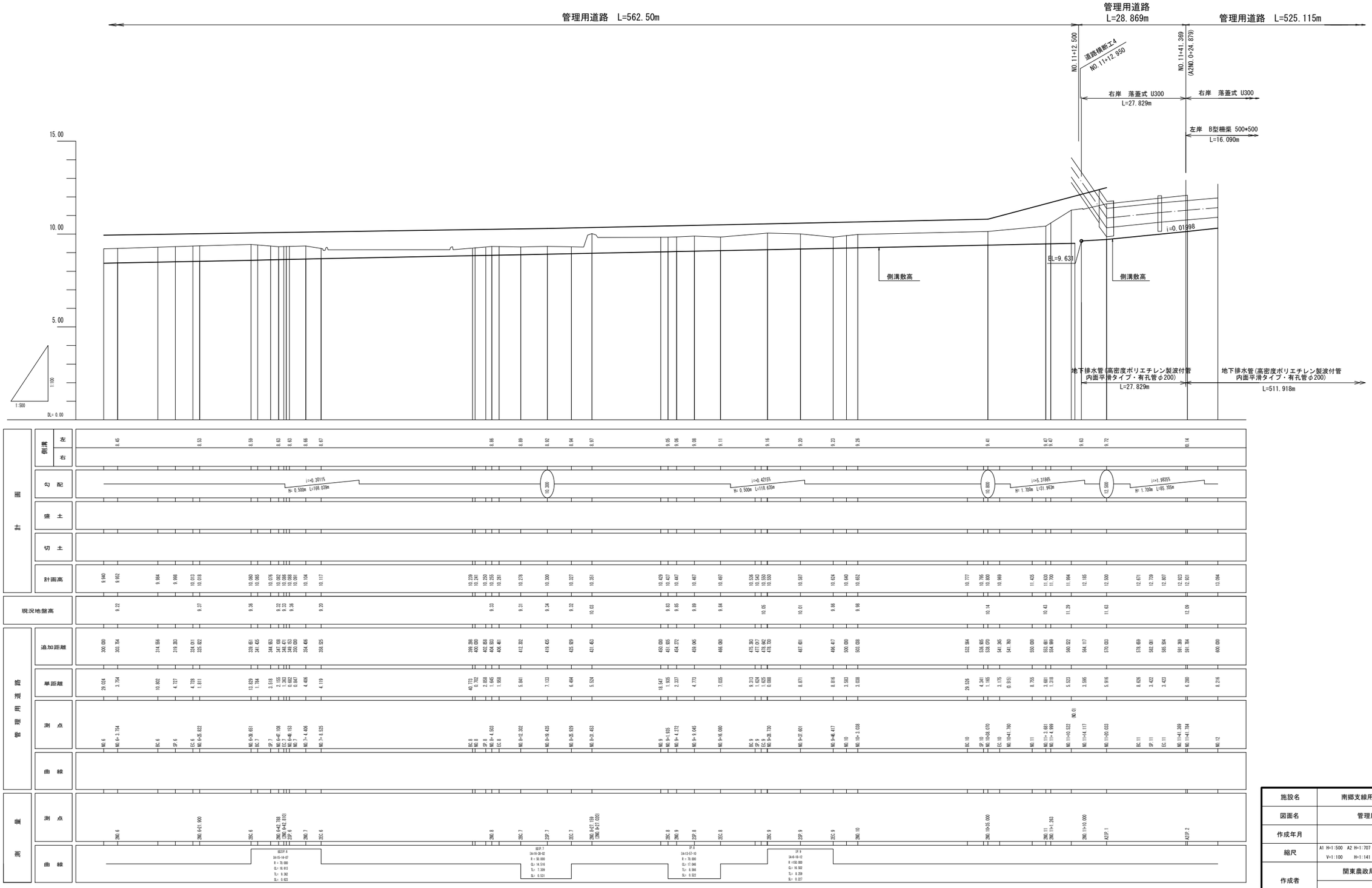

施設名	南郷支線用水路(0312100-1100-07)
図面名	管理用道路縦断図(2/4)
作成年月	平成26年 3月
縮尺	A1 H=1:500 A2 H=1:707 V=1:100 H=1:141
図面番号	8-93/118
作成者	関東農政局 両総農業水利事業所

管理用道路縦断図(3/4)

H=1:500
V=1:100

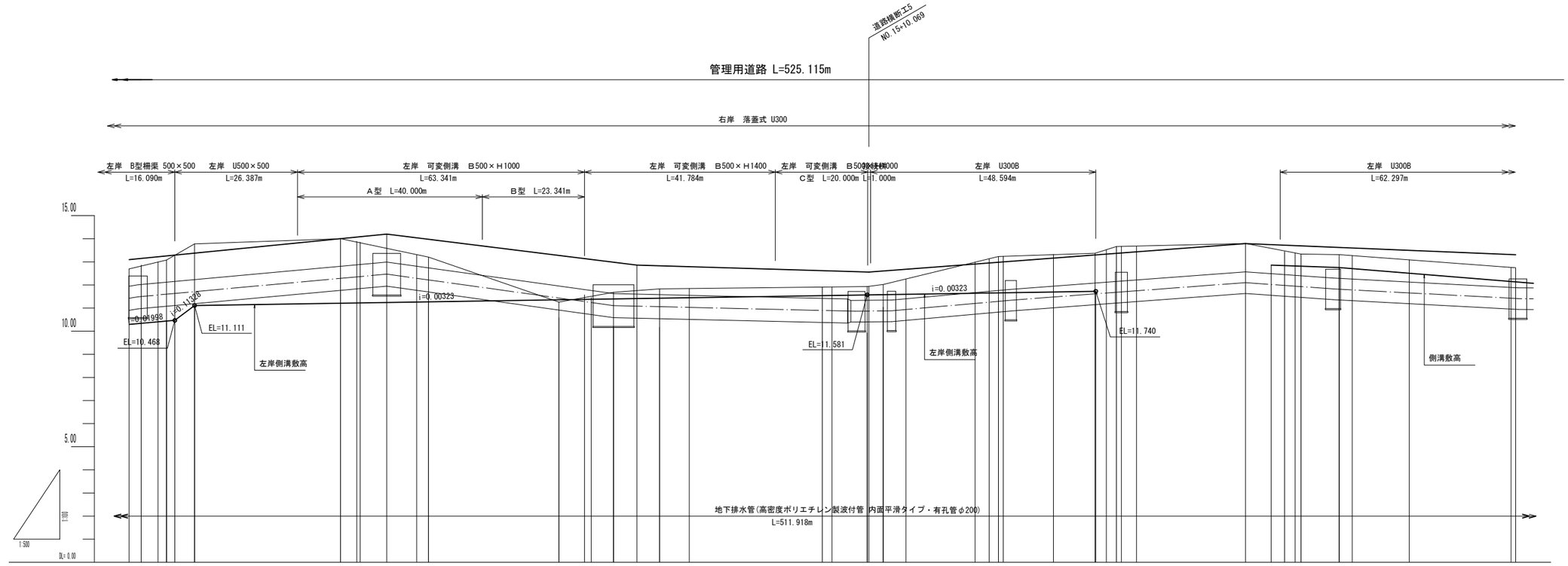

計画

側溝 左	
側溝 右	
勾配	i=1.9855% H=1.700m L=85.705m; 14.200; i=-1.340% L=154.120m; 12.800; i=-0.507% H=-0.300m L=59.201m; 12.300; i=1.5985% H=1.220m L=91.489m; 13.700; i=-0.8272% H=-0.590m L=71.285m
盛土	
切土	
計画高	13.904, 13.146, 13.218, 13.255, 13.291, 13.375, 14.002, 14.072, 14.086, 14.200, 14.040, 13.976, 13.278, 13.140, 13.104, 12.965, 12.860, 12.831, 12.792, 12.620, 12.608, 12.592, 12.587, 12.581, 12.907, 12.853, 12.852, 12.853, 13.183, 13.299, 13.325, 13.369, 13.385, 13.454, 13.790, 13.720, 13.701, 13.691, 13.622, 13.589, 13.497, 13.315, 13.287

現況地盤高

13.03, 13.78, 14.09, 13.21, 11.26, 11.69, 11.93, 11.93, 12.02, 13.23, 13.37, 13.66, 13.79, 13.74, 13.31

管理用道路

追加距離	600.000, 602.904, 606.246, 608.864, 609.889, 614.142, 645.724, 648.267, 650.000, 655.728, 662.210, 664.774, 680.000, 688.540, 700.000, 704.007, 709.883, 714.765, 720.197, 759.000, 762.860, 769.284, 769.583, 773.167, 780.012, 783.055, 786.002, 788.889, 789.179, 800.000, 809.004, 811.442, 813.510, 814.767, 817.972, 849.655, 850.000, 852.298, 853.550, 861.022, 864.655, 876.972, 889.020, 890.000
単距離	2.216, 2.694, 3.542, 1.948, 1.205, 4.273, 31.572, 3.533, 0.733, 5.728, 6.472, 2.564, 20.205, 5.540, 1.400, 4.007, 5.910, 4.898, 6.428, 20.803, 2.966, 3.428, 0.599, 3.588, 4.095, 14.863, 3.047, 2.015, 1.030, 10.011, 9.004, 2.438, 2.188, 1.077, 3.195, 23.920, 0.445, 2.398, 1.250, 8.274, 2.600, 12.307, 23.040, 0.980
測点	NAC.12, BVC.12, BP.12, NAC.12+8.864, EVC.12, NAC.12+14.102, NAC.13+45.724, NAC.13, BVC.13, NAC.13, NAC.13+14.774, BP.13, EVC.13, NAC.13+14.765, BP.14, EVC.14, NAC.15, BVC.15, NAC.15+9.724, BP.15, NAC.15+12.167, EVC.15, NAC.16, BVC.16, BP.16, NAC.16+8.888, EVC.16, NAC.16, NAC.16+9.004, BVC.17, NAC.17+12.030, BP.17, EVC.17, NAC.18+40.655, NAC.17, BVC.17, NAC.17+3.550, NAC.17+11.102, BP.18, EVC.18, NAC.19, NAC.19
曲線	

測量

測点	KC27.3, KCNO.1, KC27.4, KCNO.2, KC27.5, KC27.6, KCNO.3, KC27.7, KCNO.4, KC27.8, KC27.9, KCNO.5, KC27.10, KC27.11, KCNO.6
曲線	

施設名	南郷支線用水路(0312100-1100-07)		
図面名	管理用道路縦断図(3/4)		
作成年月	平成26年 3月		
縮尺	A1 H=1:500 V=1:100 A2 H=1:707 H=1:141	図面番号	8-94/118
作成者	関東農政局 両総農業水利事業所		

管理用道路縦断図(4/4)

H=1:500
V=1:100

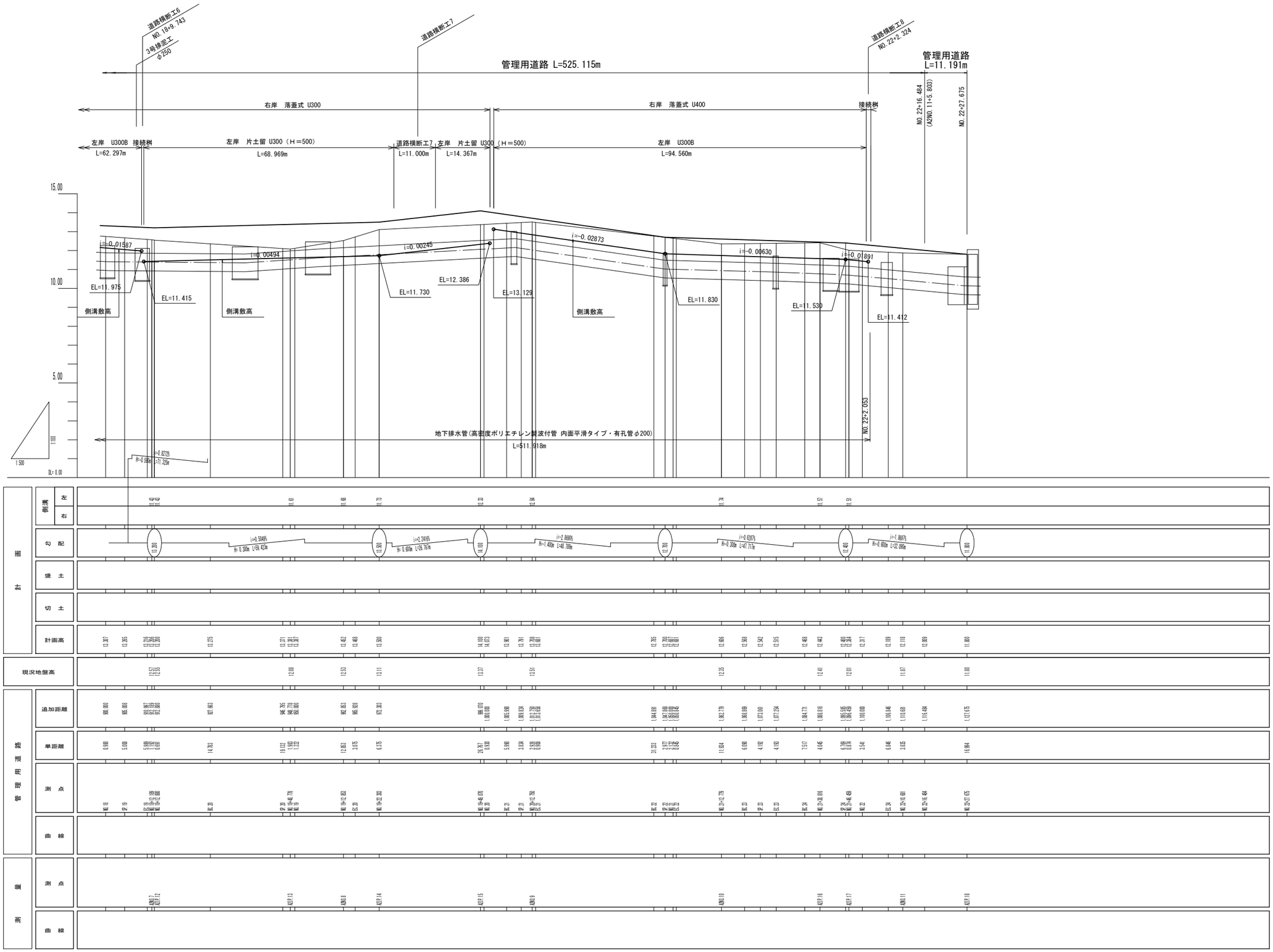

施設名	南郷支線用水路(0312100-1100-07)
図面名	管理用道路縦断図(4/4)
作成年月	平成26年 3月
縮尺	A1 H=1:500 A2 H=1:707 V=1:100 H=1:141
図面番号	8-95/118
作成者	関東農政局 両総農業水利事業所

管理用道路標準断面図

NO.0～NO.2+35.00 S=1:100

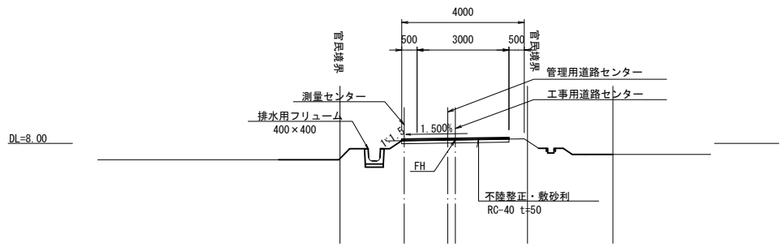

NO.15+38.098(A2IP.8) S=1:100

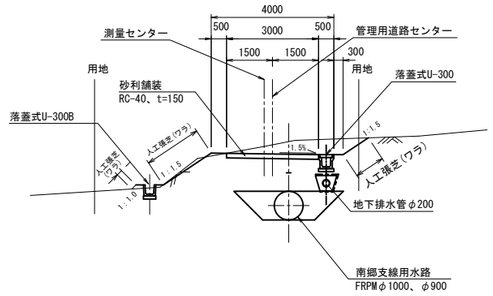

管理用道路部		
道路の種類	管理用道路(農道)	
道路の区分	第3種第5級	
設計速度	20km/h	
設計車両	T-14(7t車相当)	
幅員構成	0.5m+3.0m+0.5m=4.0m	1車線、拡幅無、保護路肩無
最小曲線半径	R=15m	緩和曲線無

NO.2+35.00～NO.11+12.50 S=1:100

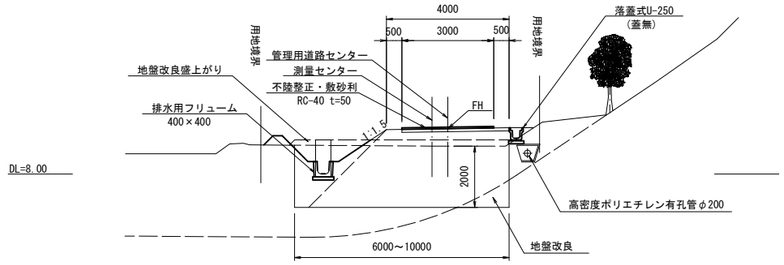

NO.18+10.006～NO.19+26.157 S=1:100

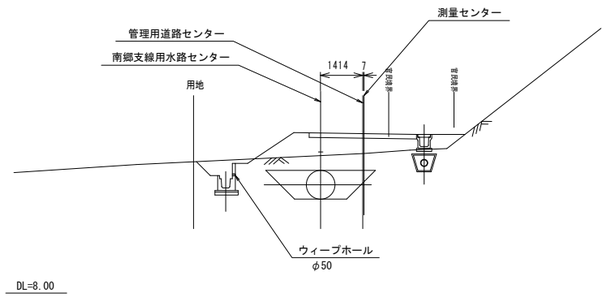

NO.22+16.484～NO.22+27.675 S=1:100

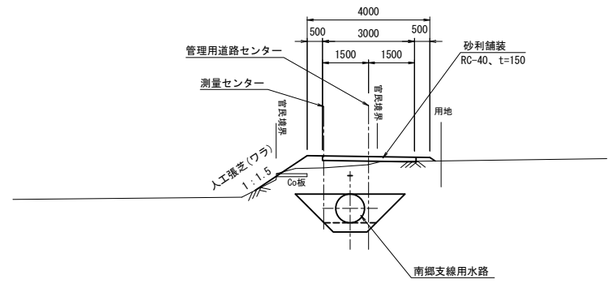

舗装工標準断面図 S=1:100

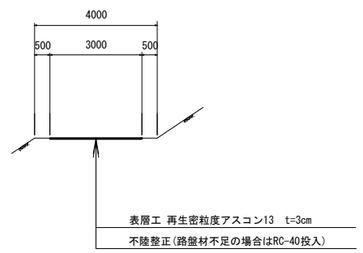

NO.12+36.276～NO.15+9.720 S=1:100

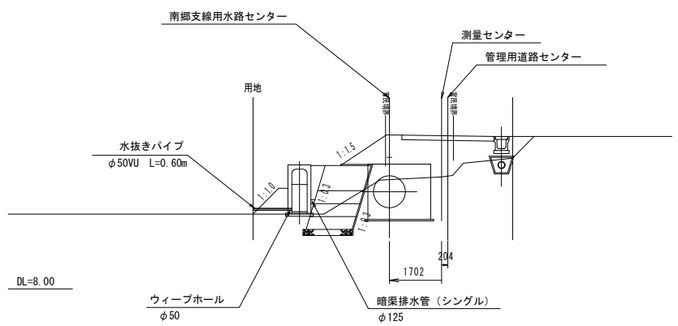

NO.19+49.070(A2IP.15) S=1:100

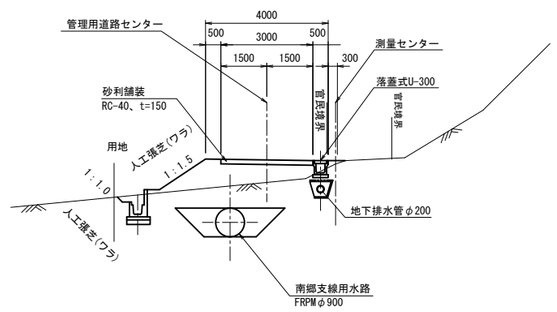

施設名	南郷支線用水路(0312100-1100-07)		
図面名	管理用道路標準断面図		
作成年月	平成26年 3月		
縮尺	A1 1:100 A2 1:141	図面番号	8-96/118
作成者	関東農政局 両総農業水利事業所		

排水路工平面図

S=1:1000

管理用道路表面排水系統図

(NO.11+12.950～NO.22+2.053)

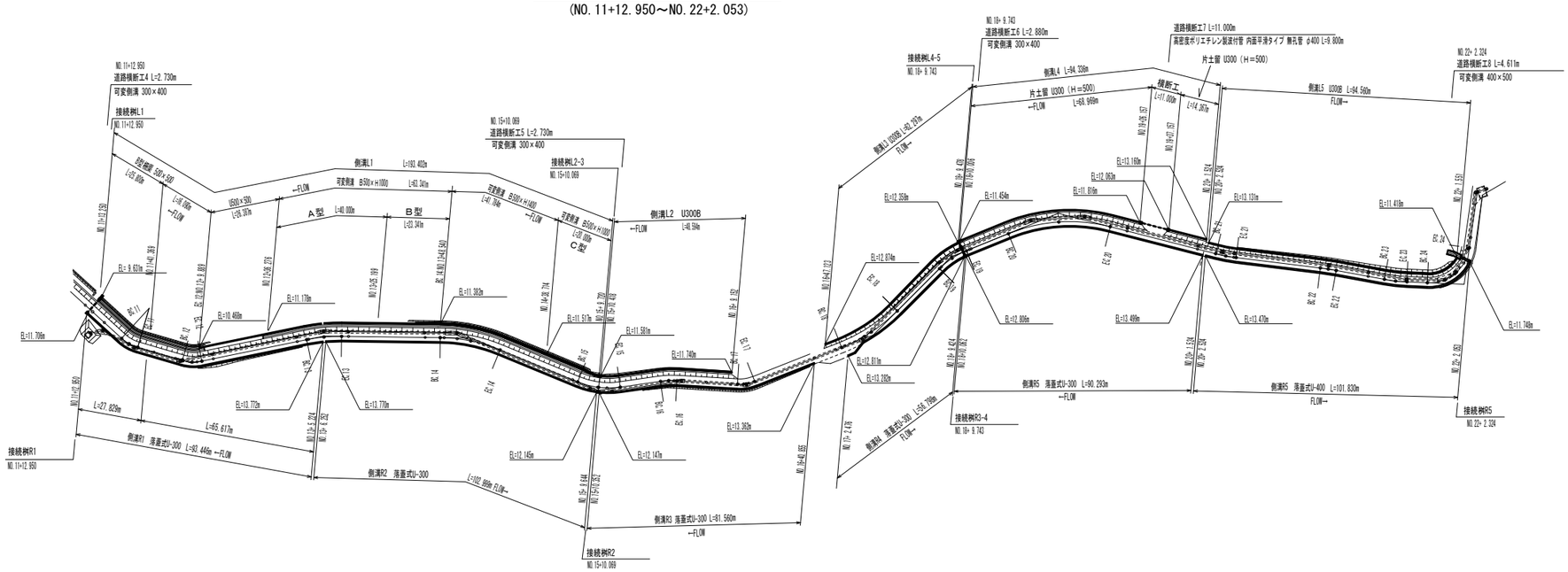

管理用道路地下排水系統図

(NO.11+12.950～NO.22+2.053)

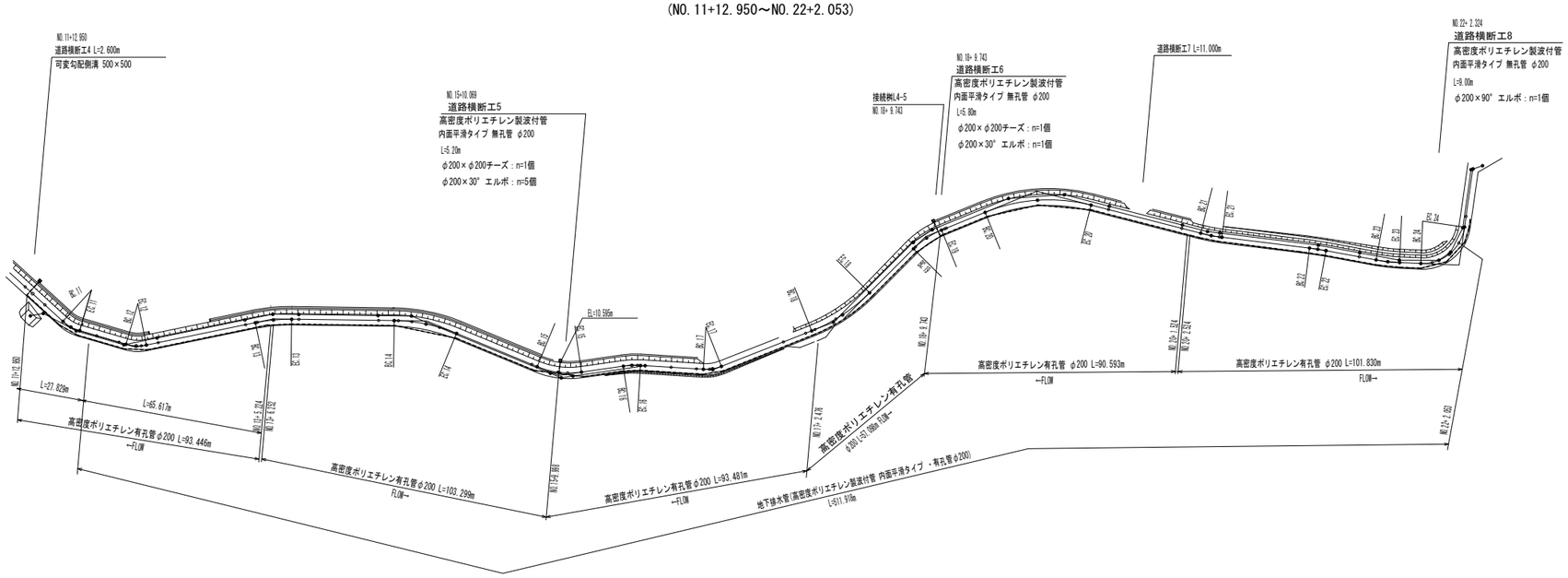

施設名	南郷支線用水路(0312100-1100-07)		
図面名	排水路工平面図		
作成年月	平成26年 3月		
縮尺	A1 1:1000 A2 1:1415	図面番号	8-97/118
作成者	関東農政局　両総農業水利事業所		

排水路工標準断面図(1/2)

S=1:10

落蓋式U - 250

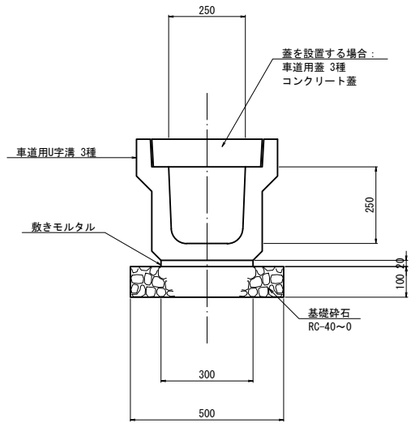

落蓋式U - 300

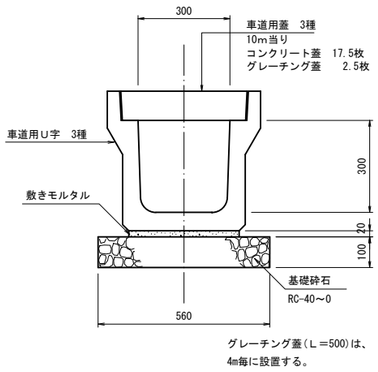

落蓋式U - 400

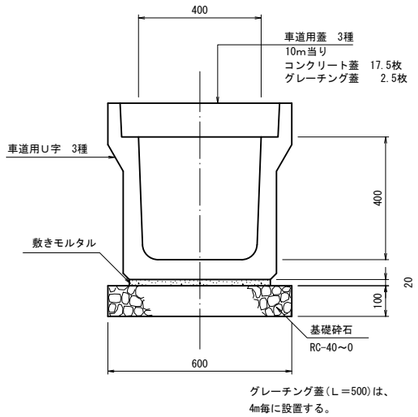

排水用フリューム400×400

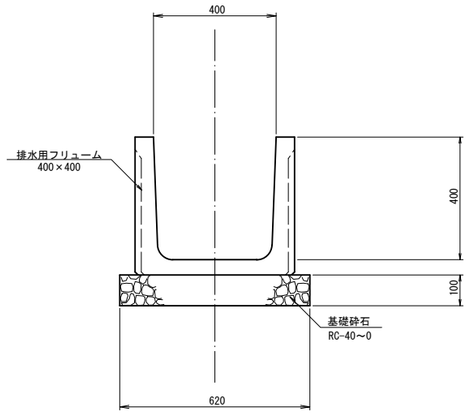

自由勾配側溝400×600

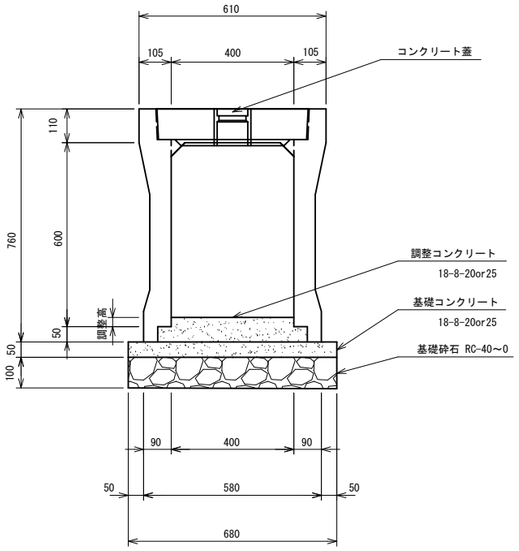

自由勾配側溝400×700

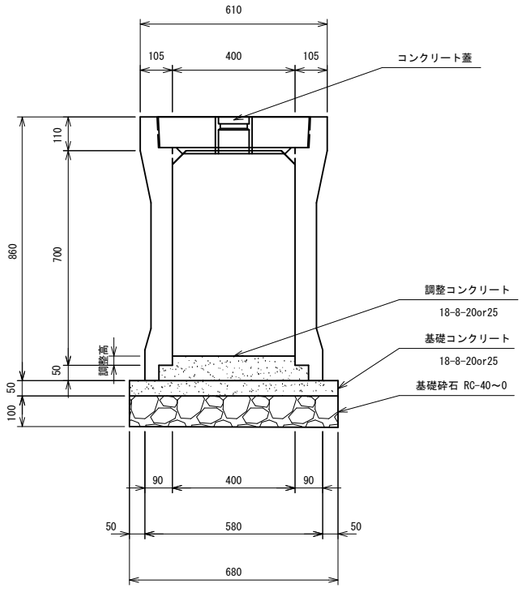

バイコン台付管φ400

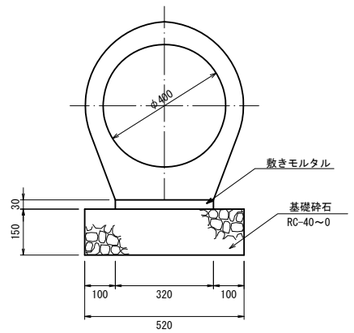

施設名	南郷支線用水路(0312100-1100-07)		
図面名	排水路工標準断面図(1/2)		
作成年月	平成26年 3月		
縮尺	A1 1:10 A2 1:14	図面番号	8-98/118
作成者	関東農政局　両総農業水利事業所		

排水路工標準断面図(2/2)

S=1:10

排水対策工

可変側溝 B500×H1000

A 型

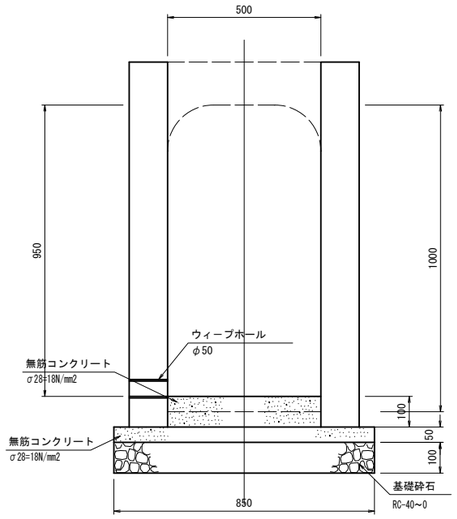

B型又はC型

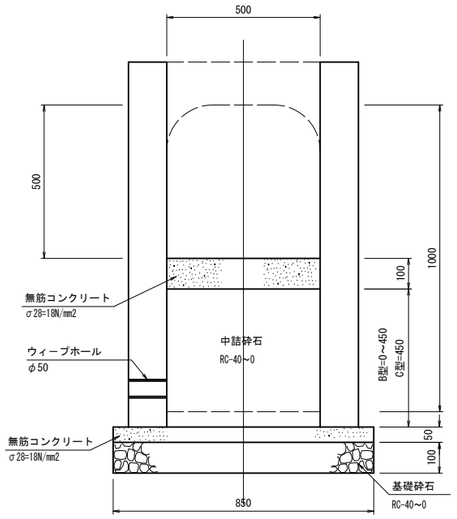

可変側溝 B500×H1400

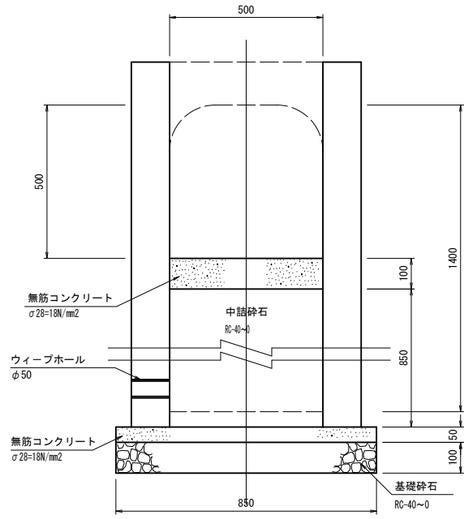

片土留 U300(H=500)

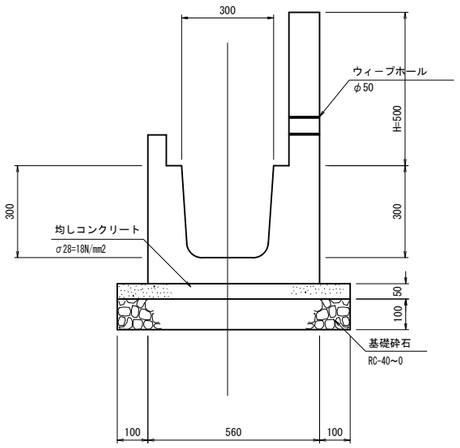

地下排水管φ200

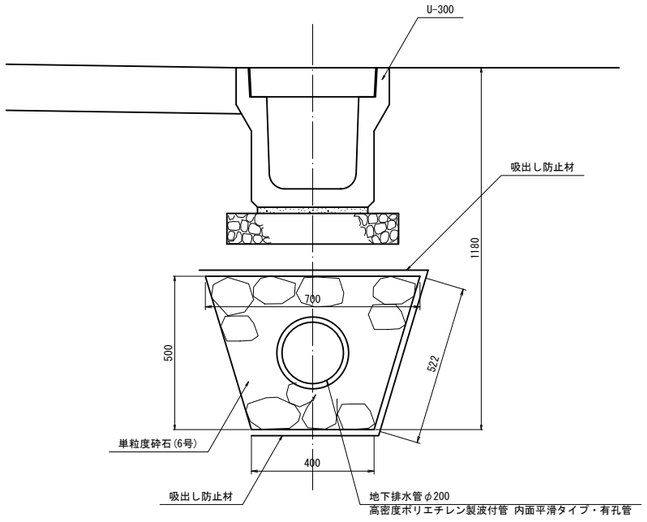

柵渠 500 × 500

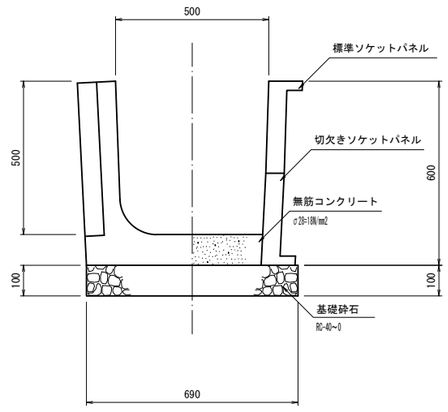

U - 300B

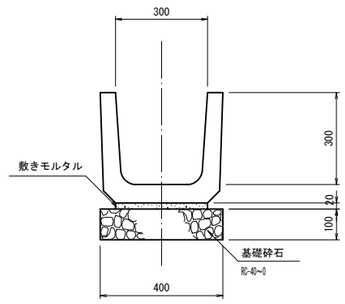

U - 500×500

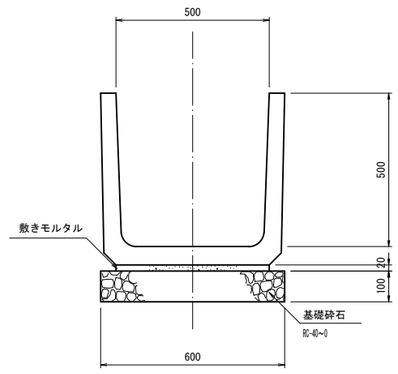

施設名	南郷支線用水路(0312100-1100-07)		
図面名	排水路工標準断面図(2/2)		
作成年月	平成26年 3月		
縮尺	A1 1:15 A2 1:21	図面番号	8-99/118
作成者	関東農政局　両総農業水利事業所		

排水路工(1/13) S=1:30

道路横断工 1
(NO. 2 + 34.225)

平面図

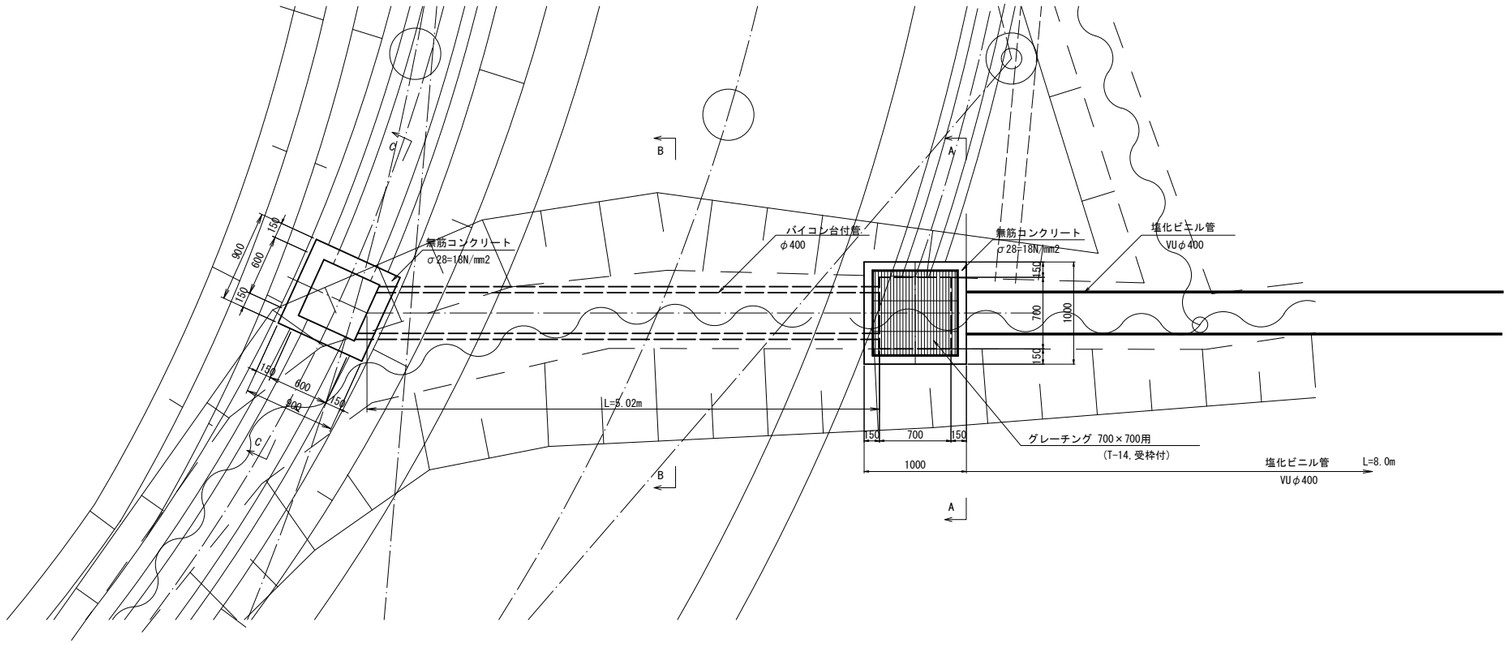

A - A

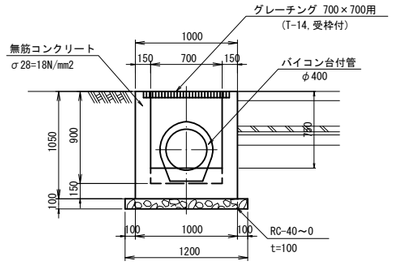

B - B

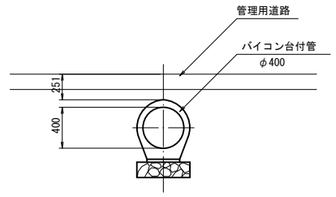

C - C

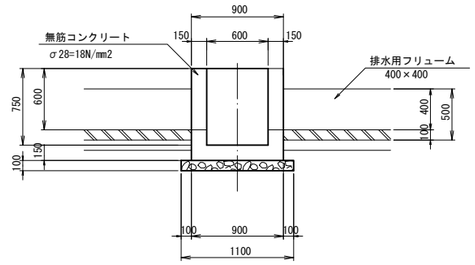

縦断図

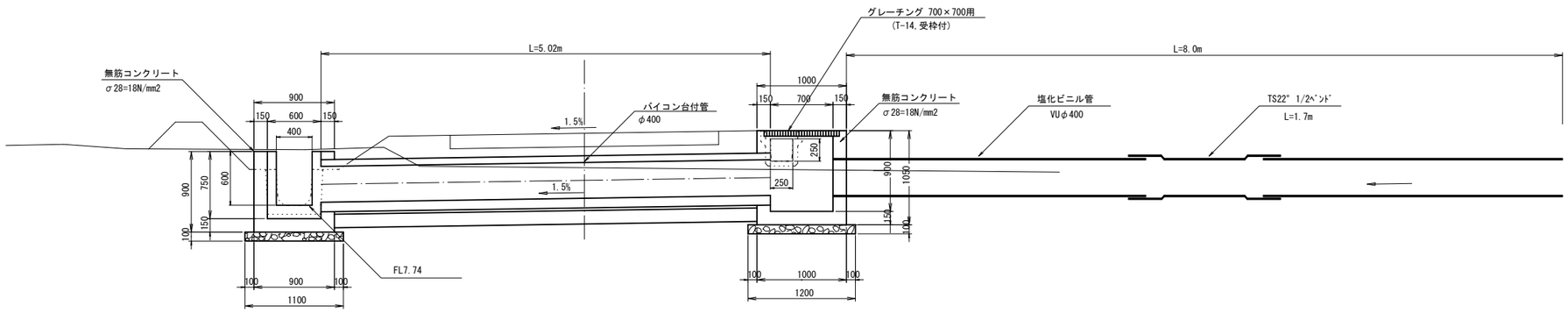

DL=6.00

施設名	南郷支線用水路(0312100-1100-07)		
図面名	排水路工(1/13)		
作成年月	平成26年 3月		
縮尺	A1 1:30 A2 1:42	図面番号	8-100/118
作成者	関東農政局　両総農業水利事業所		

排水路工(2/13) S=1:30

道路横断工 2
(NO. 3 +26.455～NO. 3+33.977)

平面図

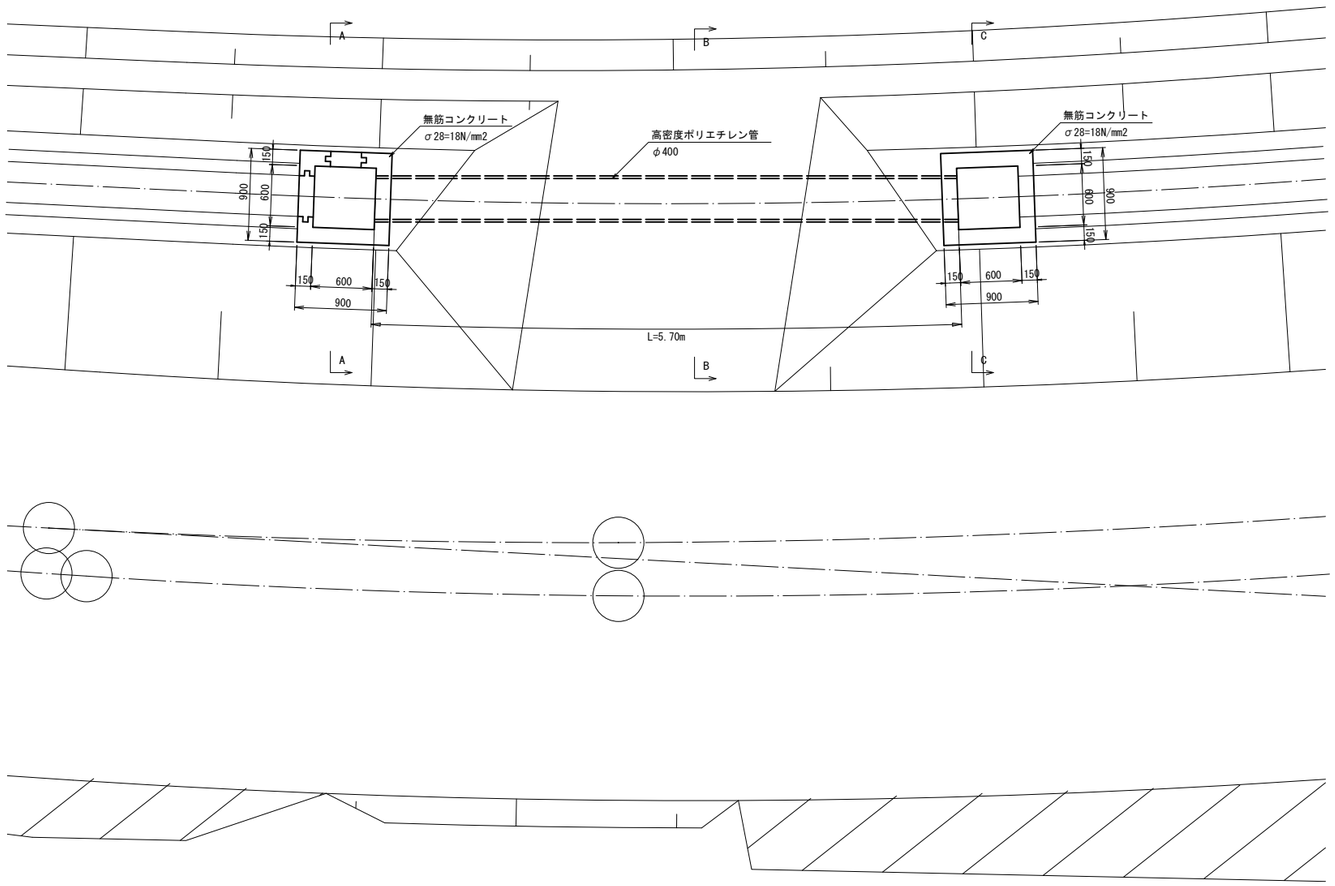

A - A

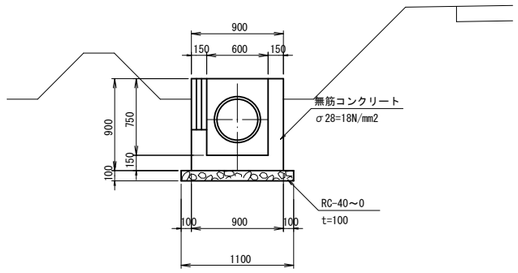

B - B

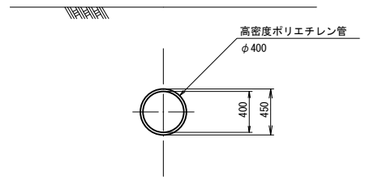

C - C

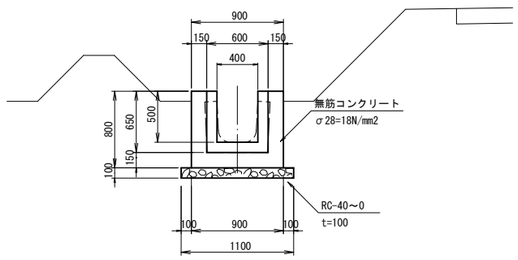

縦断図

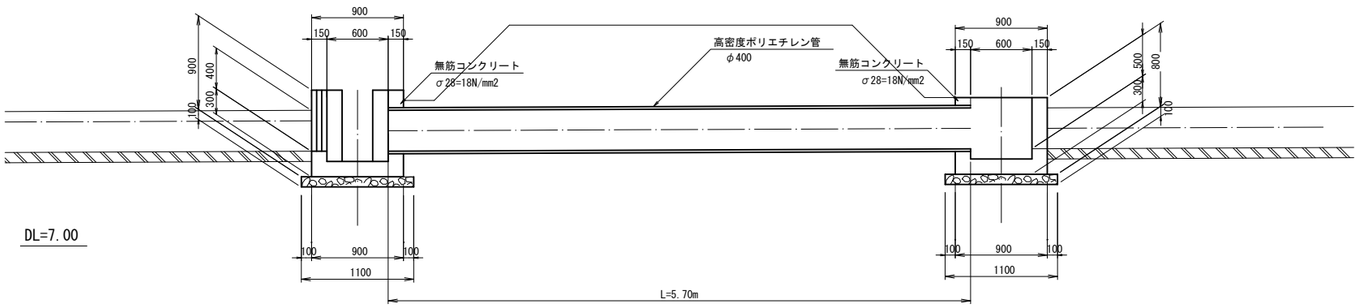

施設名	南郷支線用水路(0312100-1100-07)		
図面名	排水路工(2/13)		
作成年月	平成26年 3月		
縮尺	A1 1:30 A2 1:42	図面番号	8-101/118
作成者	関東農政局　両総農業水利事業所		

排水路工(3/13) S=1:30

道路横断工 3
(NO.　8+29.700～NO.　8+36.500)

平面図

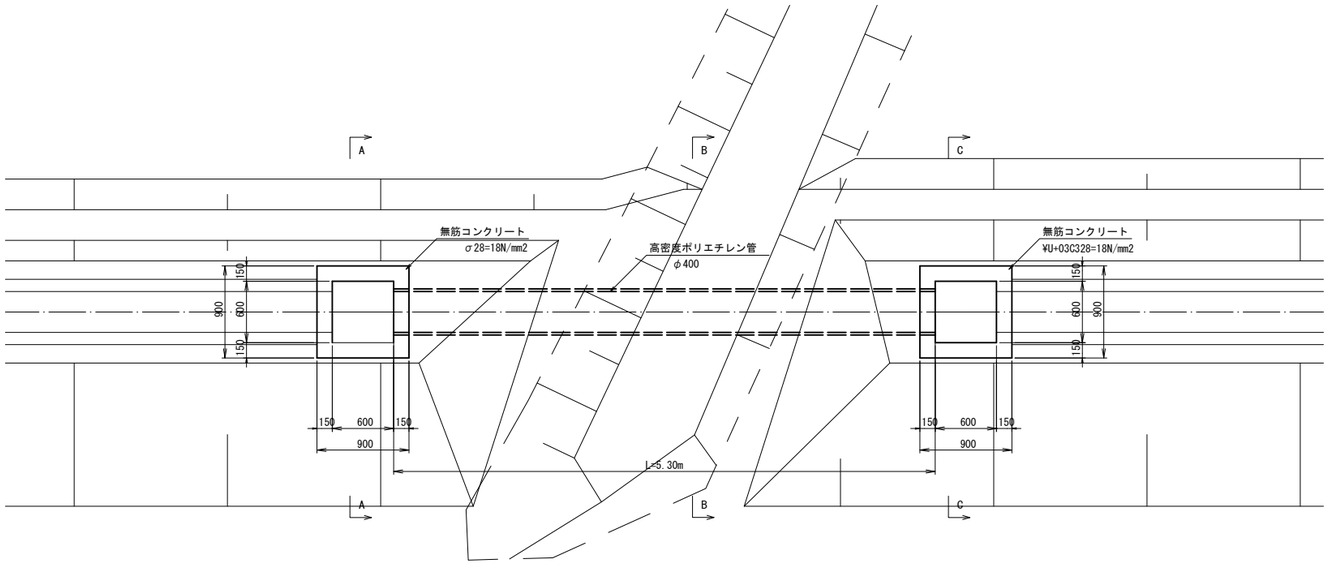

A － A

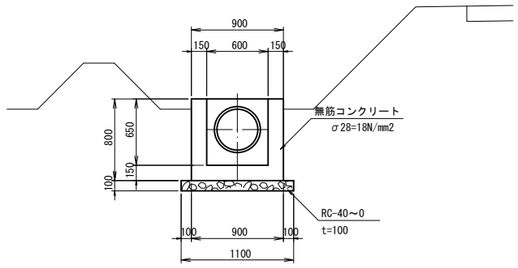

B － B

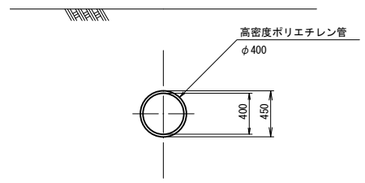

C － C

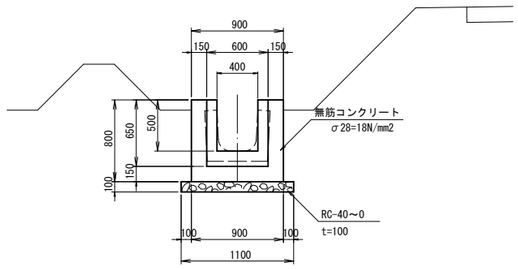

縦断図

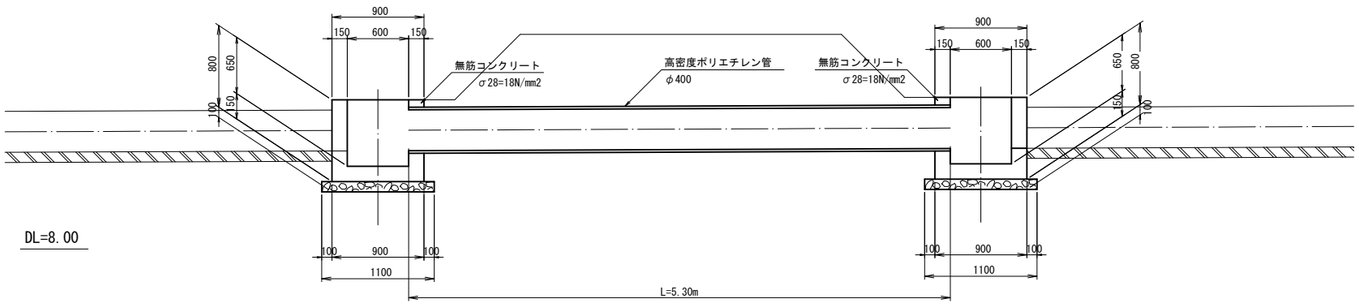

施設名	南郷支線用水路(0312100-1100-07)		
図面名	排水路工(3/13)		
作成年月	平成26年 3月		
縮尺	A1 1:30 A2 1:42	図面番号	8-102/118
作成者	関東農政局　両総農業水利事業所		

排水路工(4/13) S=1:30

道路横断工 4
(NO.11 + 12.950)

平面図

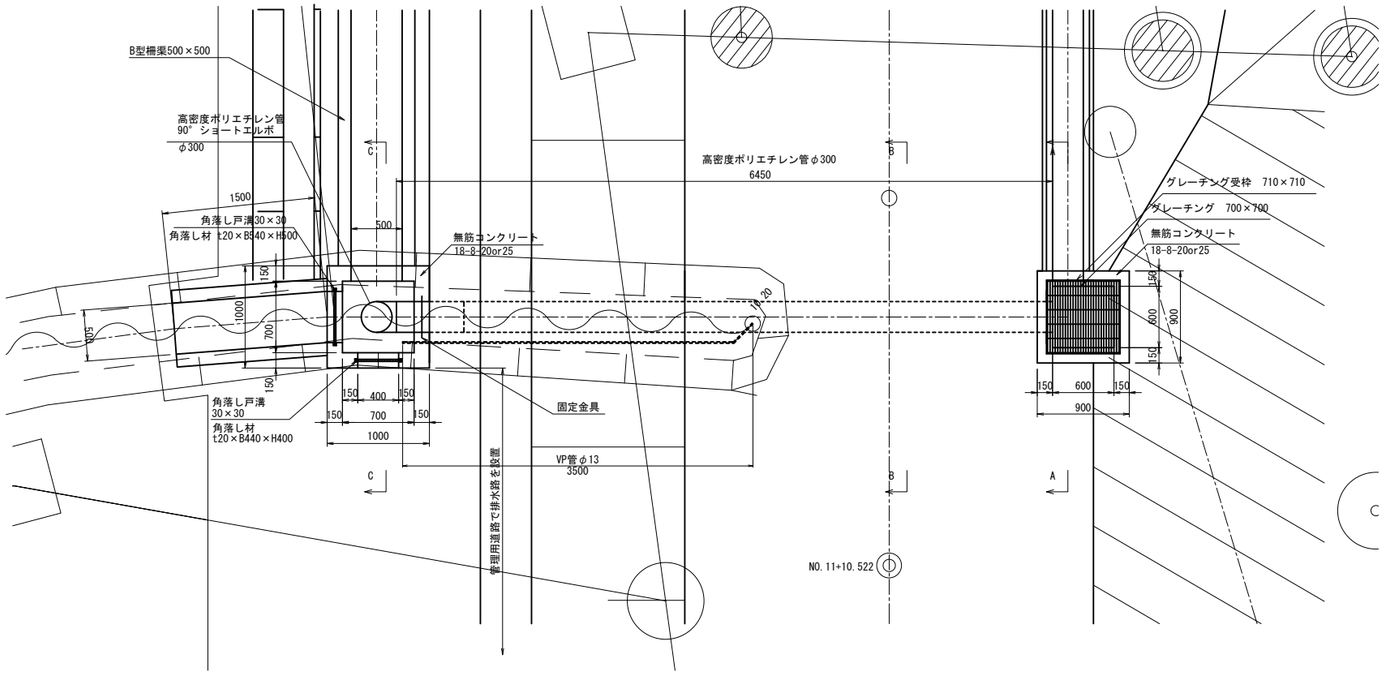

A－A

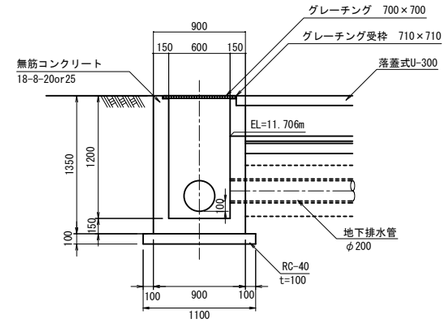

B－B

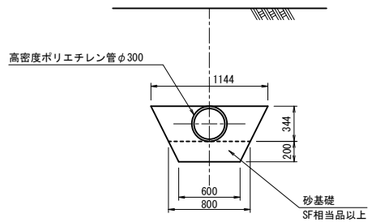

C－C

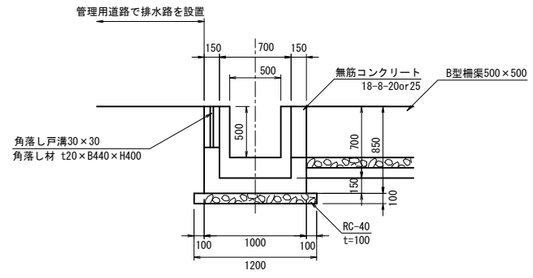

縦断図

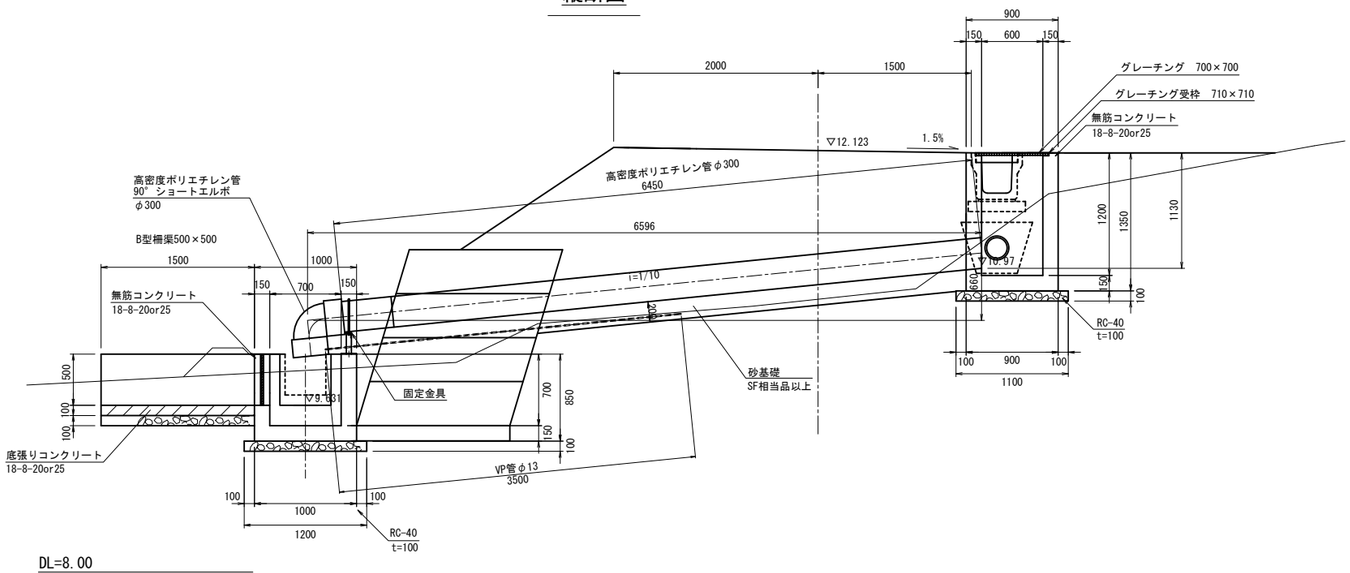

DL=8.00

施設名	南郷支線用水路(0312100-1100-07)		
図面名	排水路工(4/13)		
作成年月	平成26年 3月		
縮尺	A1 1:30 A2 1:42	図面番号	8-103/118
作成者	関東農政局　両総農業水利事業所		

排水路工(5/13) S=1:30

道路横断工 5

(NO.15 + 10.069)

平面図

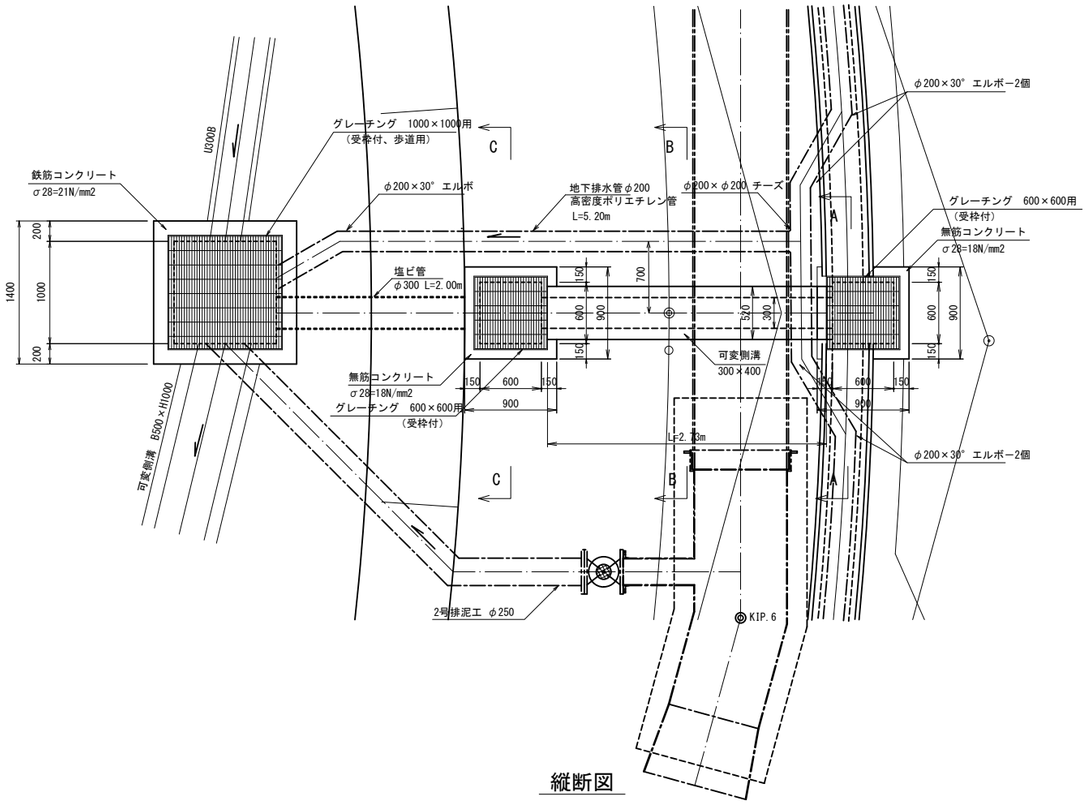

A－A

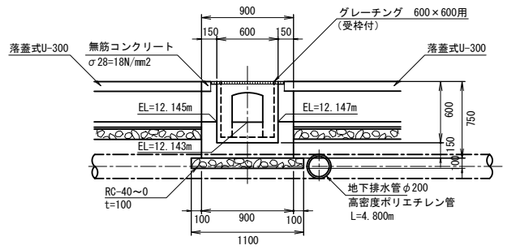

B－B

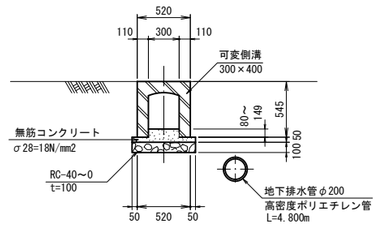

C－C

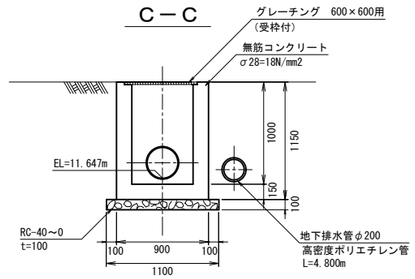

縦断図

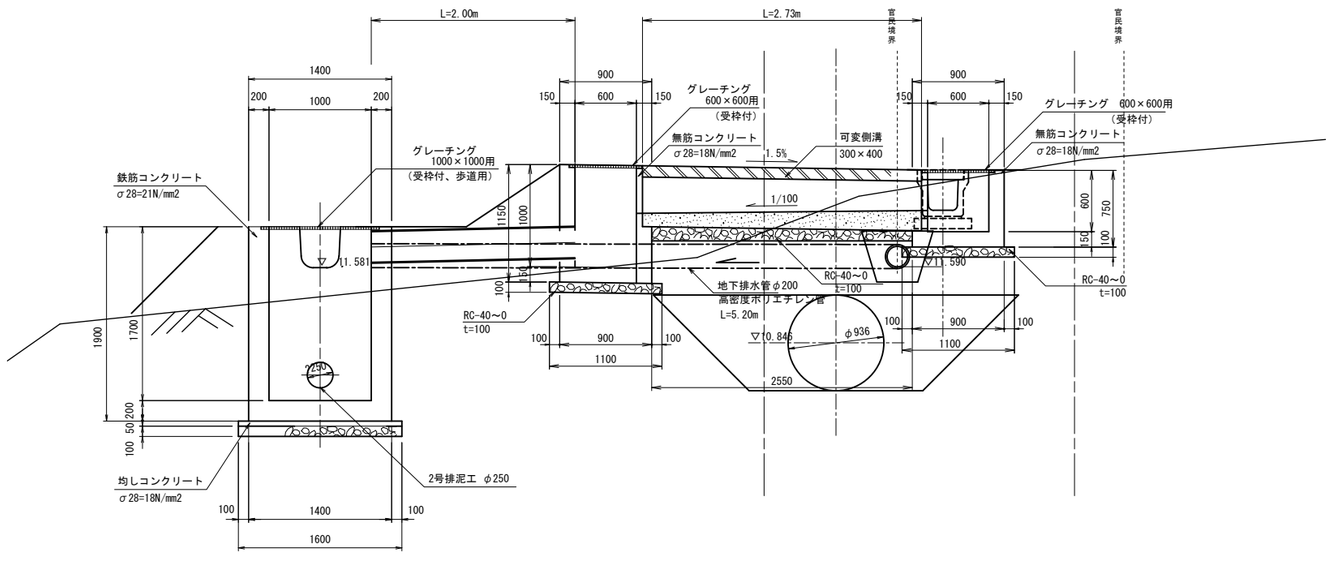

DL=8.00

施設名	南郷支線用水路(0312100-1100-07)		
図面名	排水路工(5/13)		
作成年月	平成26年 3月		
縮尺	A1 1:30 A2 1:42	図面番号	8-104/118
作成者	関東農政局　両総農業水利事業所		

排水路工(6/13) S=1:30

道路横断工 6
(NO.18 + 9.743)

平面図

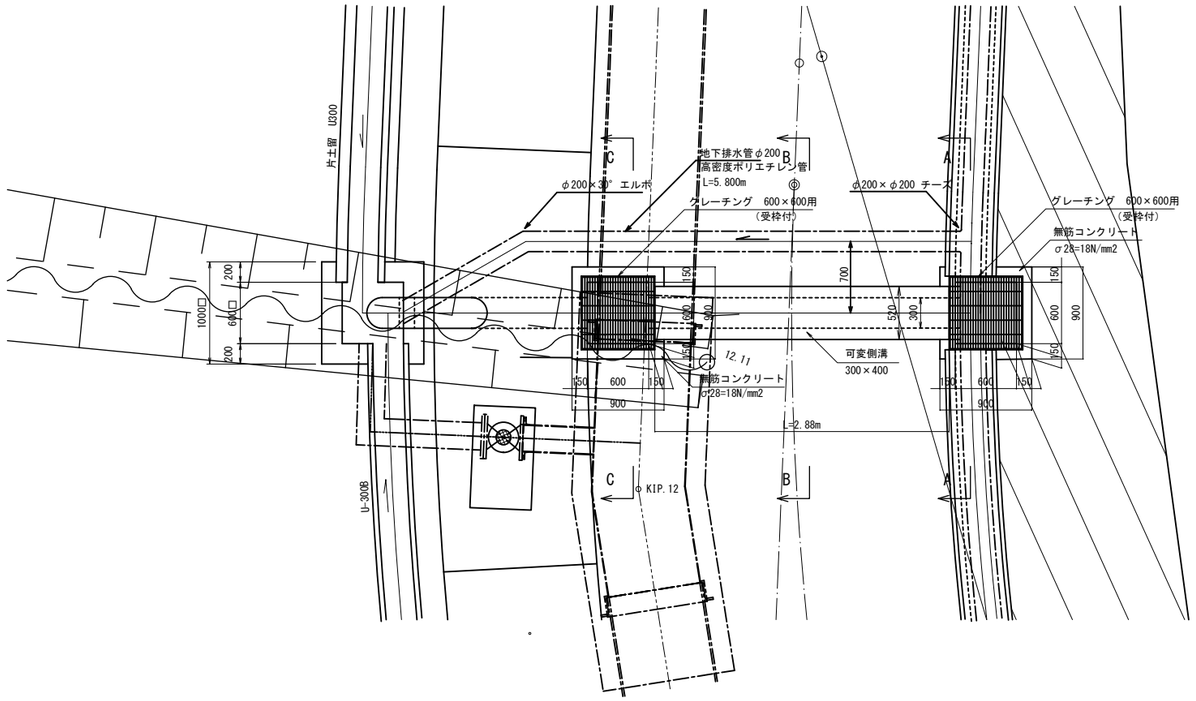

A－A

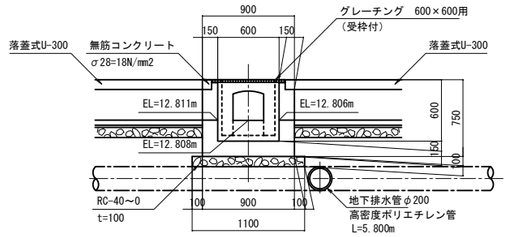

B－B

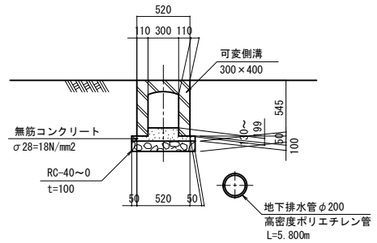

C－C

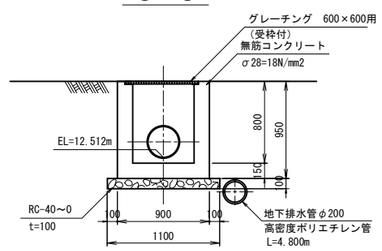

縦断図

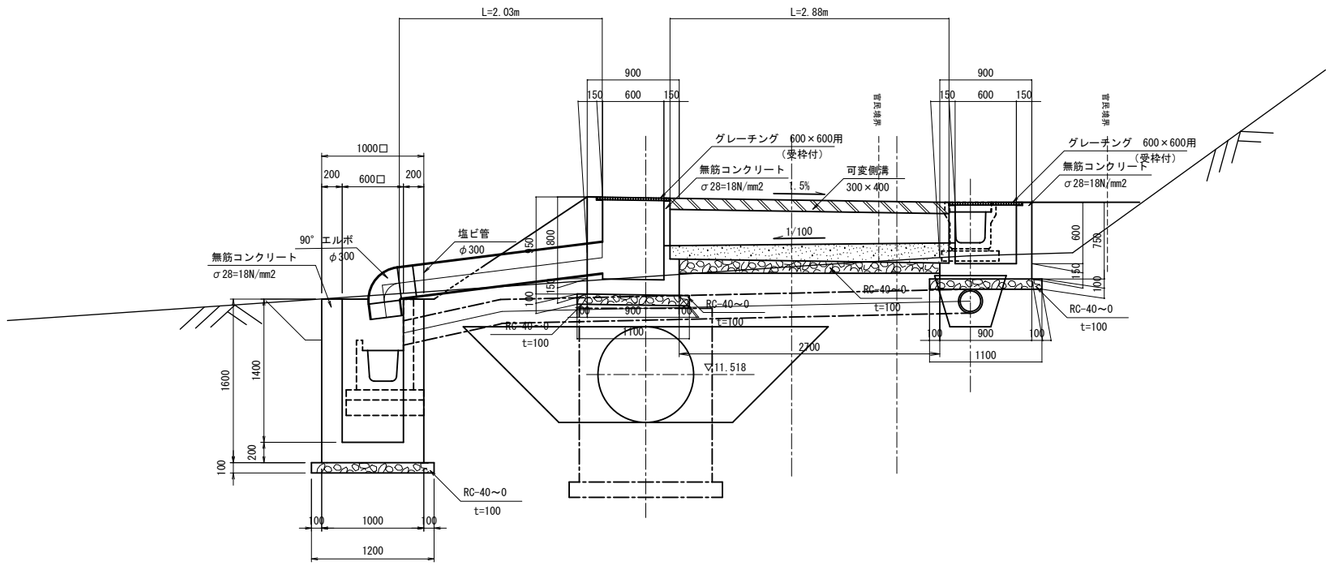

DL=9.00

施設名	南郷支線用水路(0312100-1100-07)		
図面名	排水路工(6/13)		
作成年月	平成26年 3月		
縮尺	A1 1:30 A2 1:42	図面番号	8-105/118
作成者	関東農政局　両総農業水利事業所		

排水路工(7/13) S=1:30

道路横断工 7

(NO.19+26.157～NO.19+37.157)

平面図

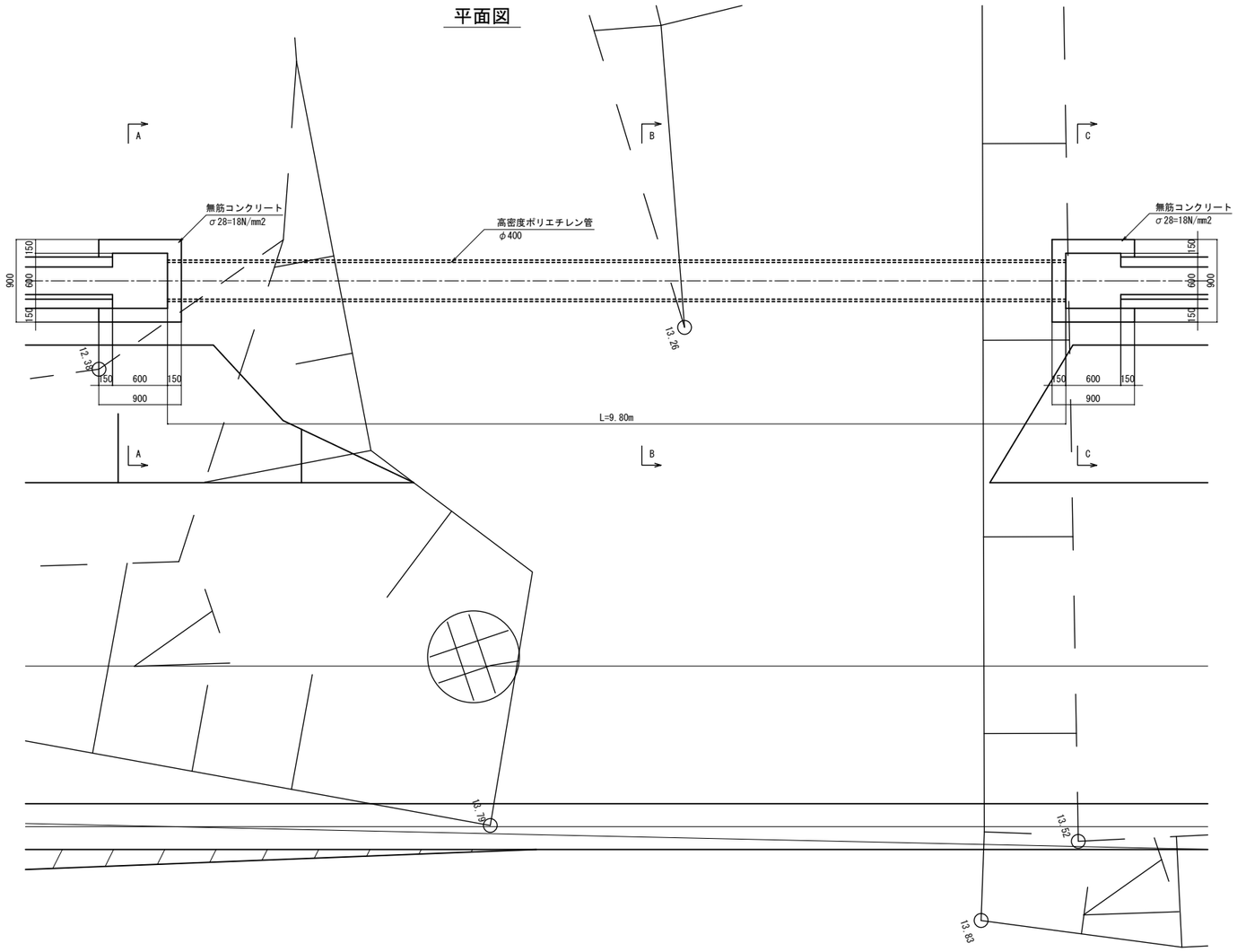

A－A

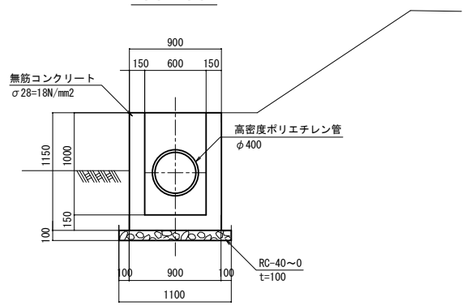

B－B

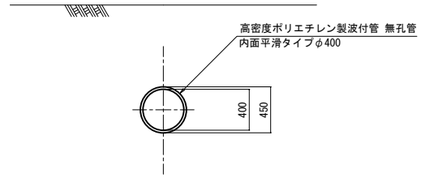

C－C

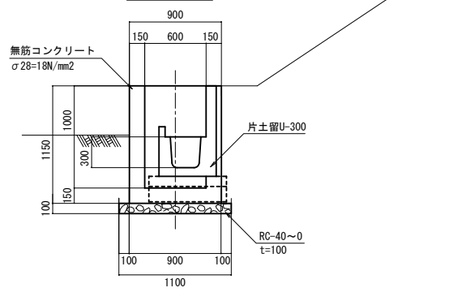

縦断図

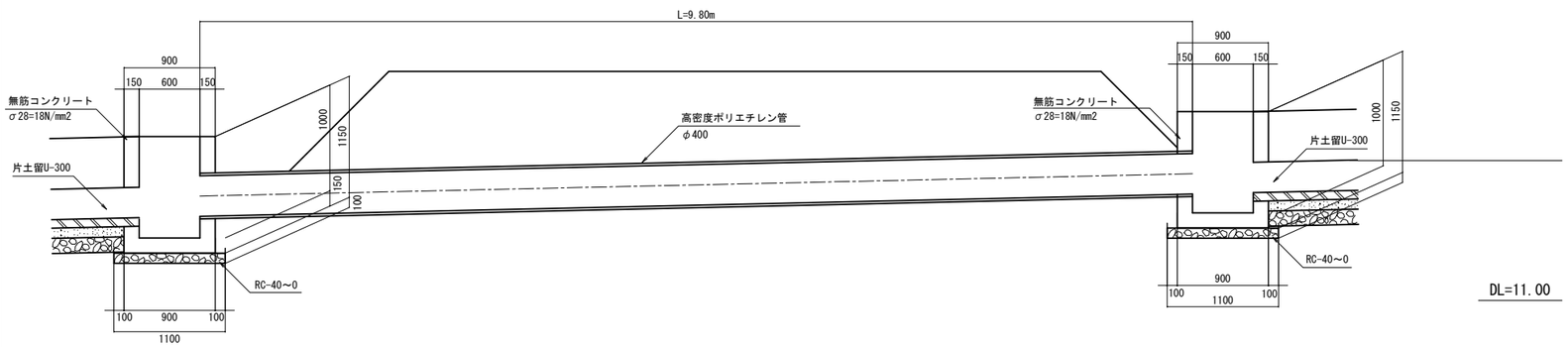

施設名	南郷支線用水路(0312100-1100-07)		
図面名	排水路工(7/13)		
作成年月	平成26年 3月		
縮尺	A1 1:30 A2 1:42	図面番号	8-106/118
作成者	関東農政局　両総農業水利事業所		

排水路工(8/13) S=1:30

道路横断工 8
(NO.22 + 2.324)

平面図

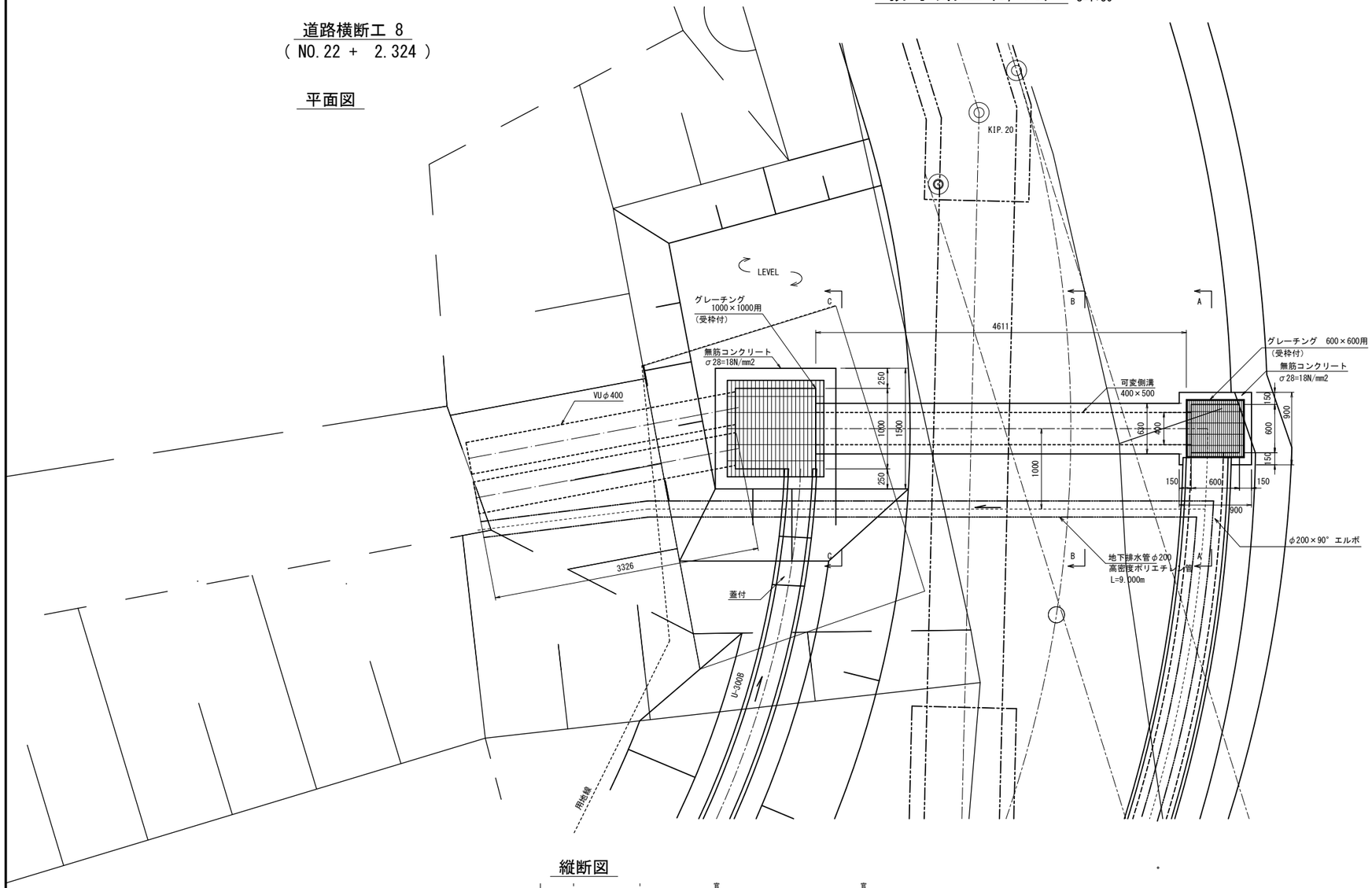

A－A

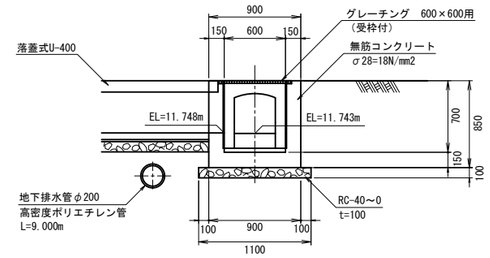

B－B

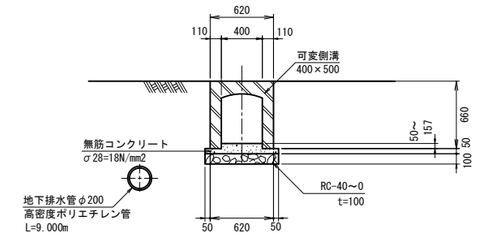

C－C

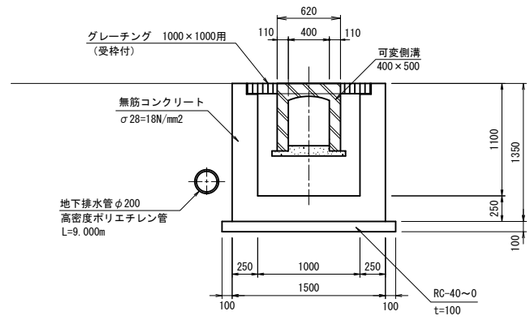

縦断図

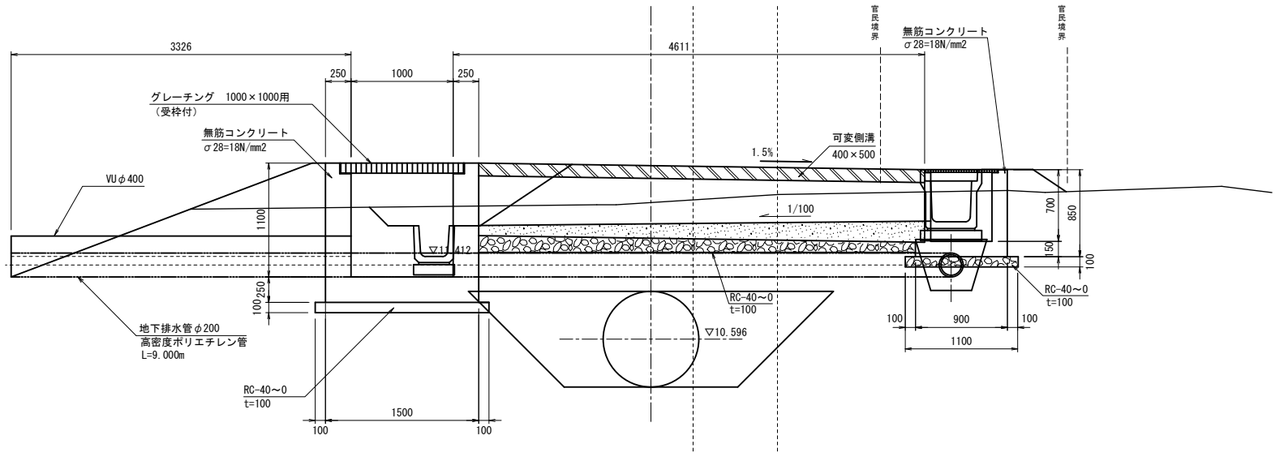

DL=9.00

施設名	南郷支線用水路(0312100-1100-07)		
図面名	排水路工(8/13)		
作成年月	平成26年 3月		
縮尺	A1 1:30 A2 1:42	図面番号	8-107/118
作成者	関東農政局 両総農業水利事業所		

排水路工(9/13) S=1:30

道路横断工 9
(NO. 0 + 5.907)

平面図

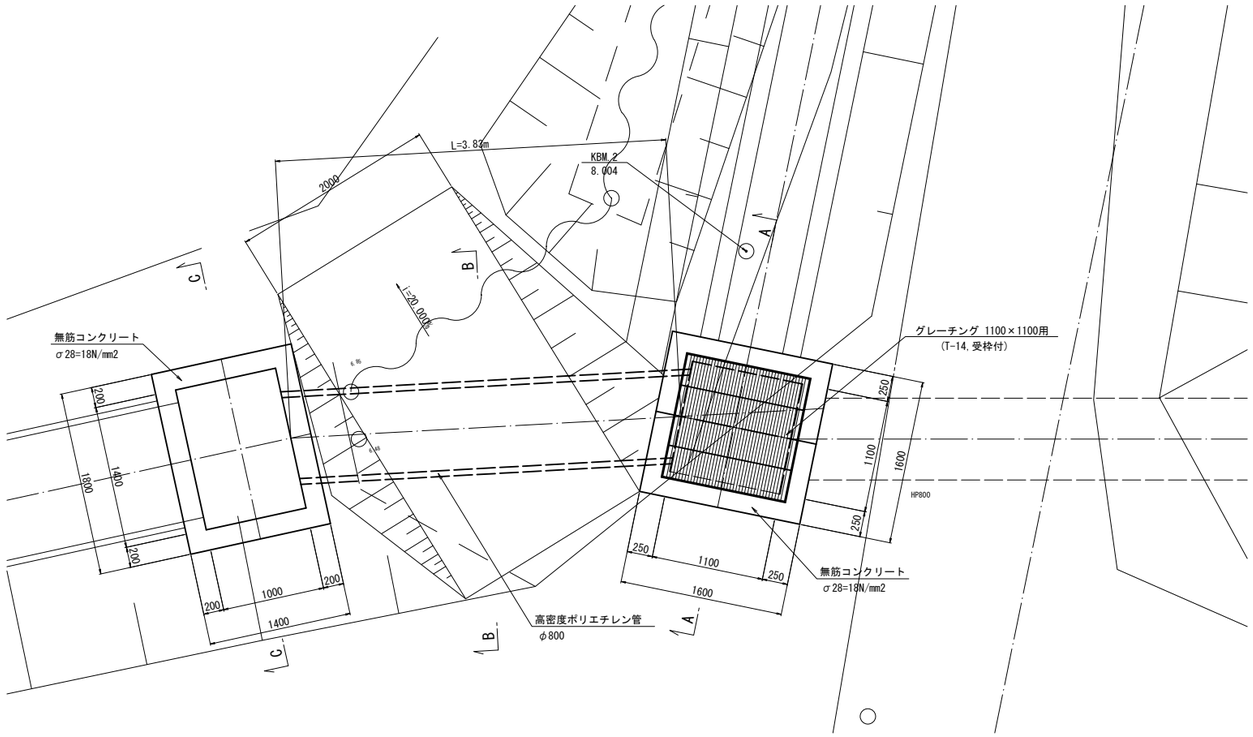

A - A

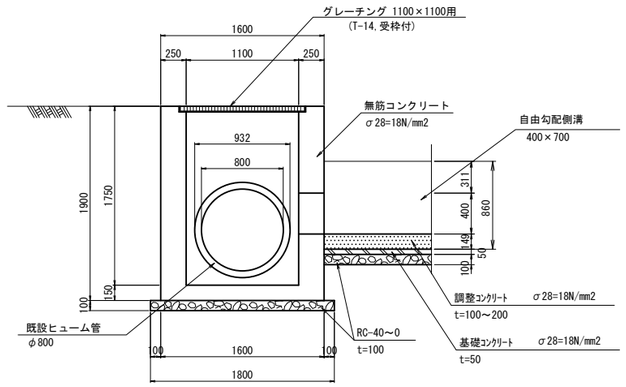

B - B

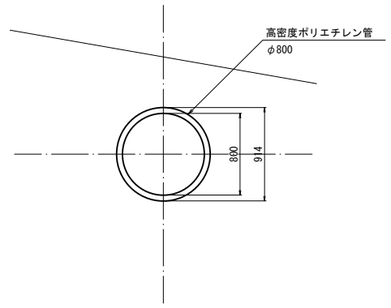

縦断図

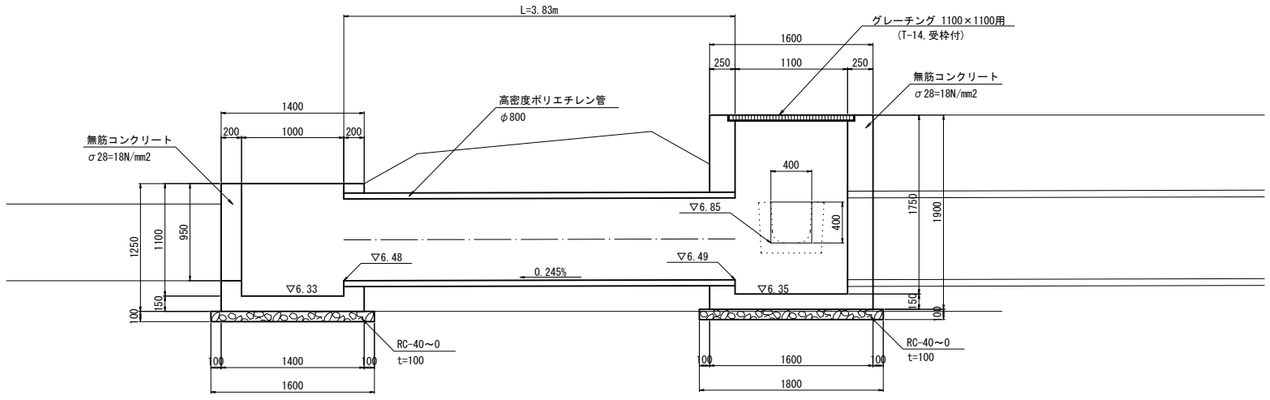

DL=5.00

C - C

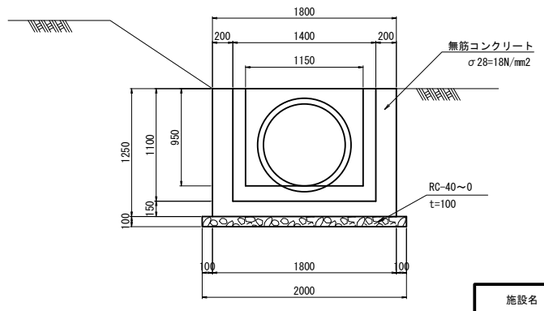

施設名	南郷支線用水路(0312100-1100-07)		
図面名	排水路工(9/13)		
作成年月	平成26年 3月		
縮尺	A1 1:30 A2 1:42	図面番号	8-108/118
作成者	関東農政局　両総農業水利事業所		

排水路工(10/13) S=1:30

道路横断工 10

平面図

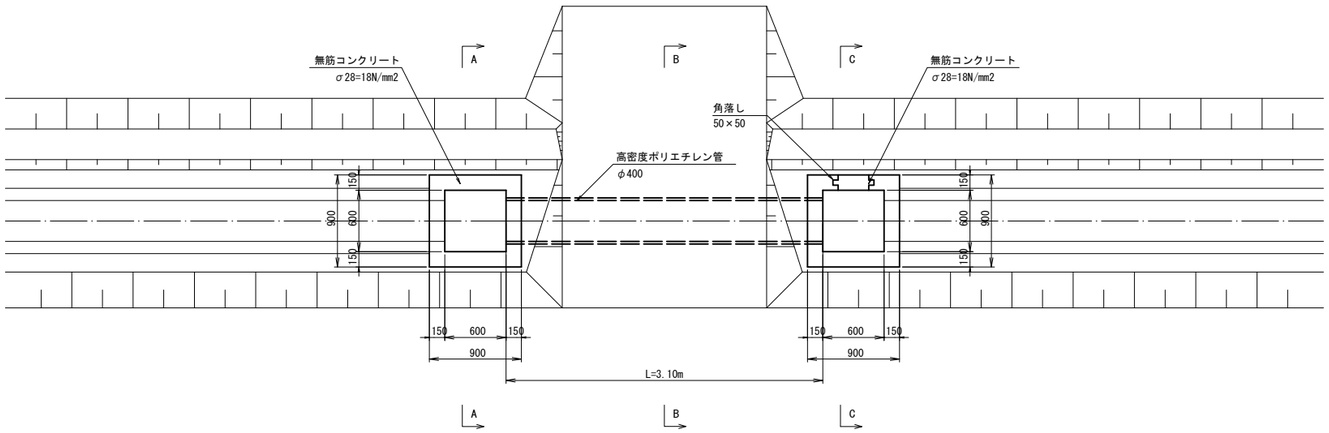

A － A

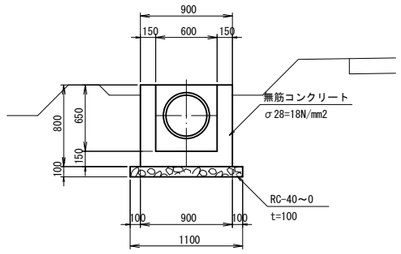

B － B

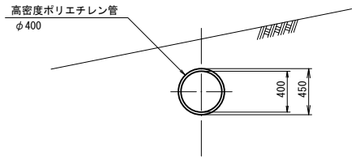

C － C

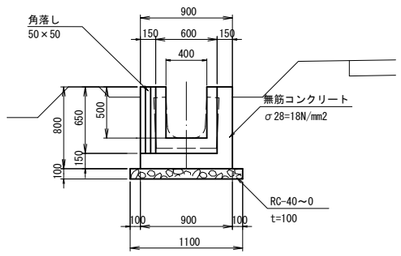

縦断図

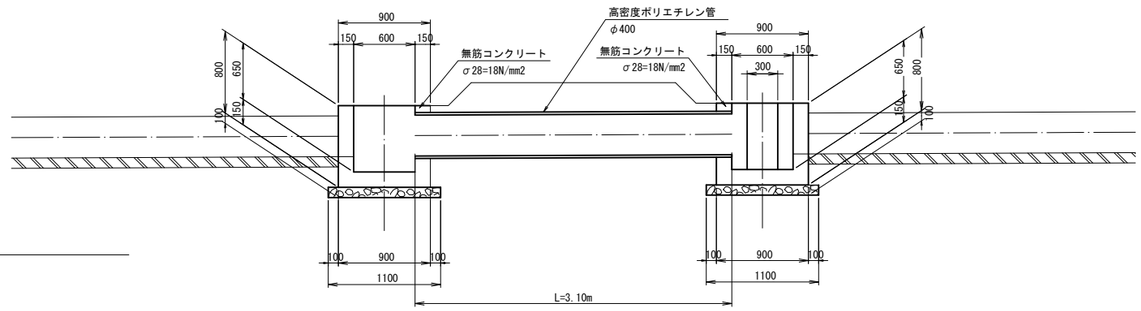

DL=8.00

No.2+27.22(BC2-2)付近

＊No.2+30付近の素掘水路との接合を考慮した排水枡位置とすること。
＊高密度ポリエチレン管の延長は、上記位置により変動する。
＊既設の田への進入路位置に馬入れを設置すること。
＊田側へ、角落し50*50を設置すること。
** ただし、BC2-2付近以外の馬入れ箇所は、角落しは必要としない。

施設名	南郷支線用水路(0312100-1100-07)		
図面名	排水路工(10/13)		
作成年月	平成26年 3月		
縮尺	A1 1:30 A2 1:42	図面番号	8-109/118
作成者	関東農政局　両総農業水利事業所		

排水路工(11/13) S=1:30

道路横断工 11

平面図

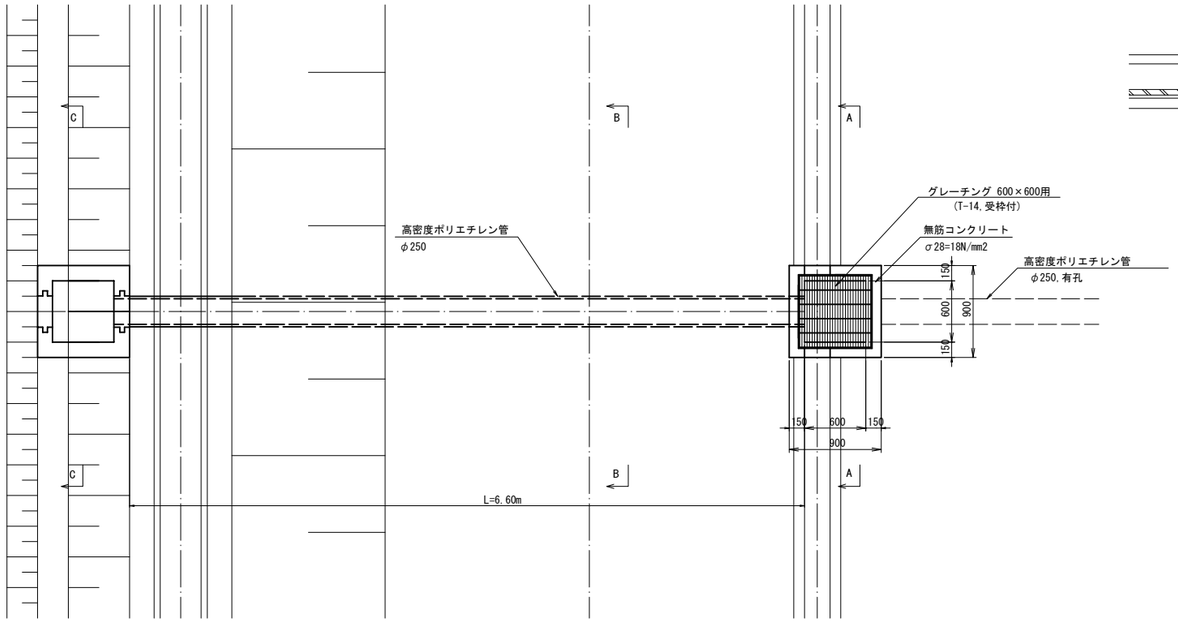

A － A

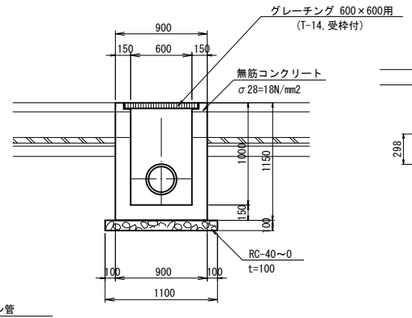

B － B

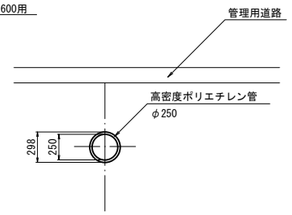

C － C

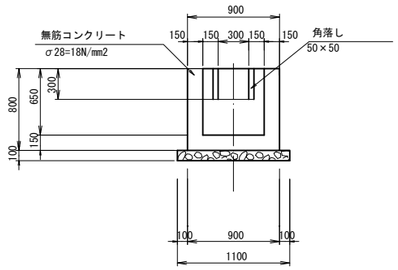

排水枡1

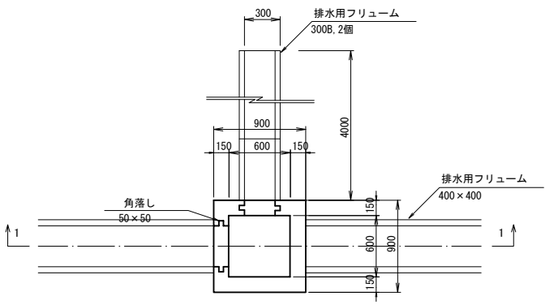

排水枡2

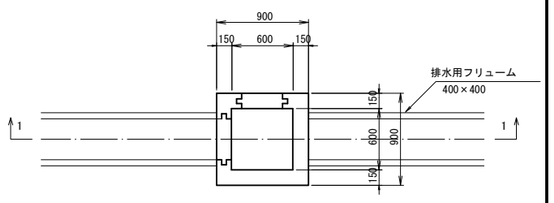

1 － 1

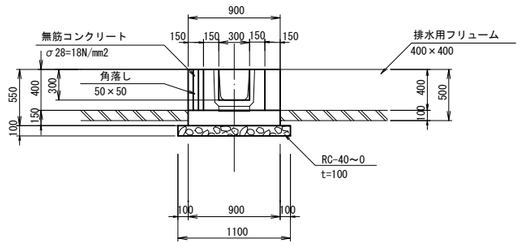

1 － 1

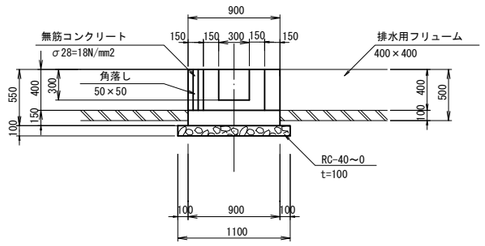

縦断図

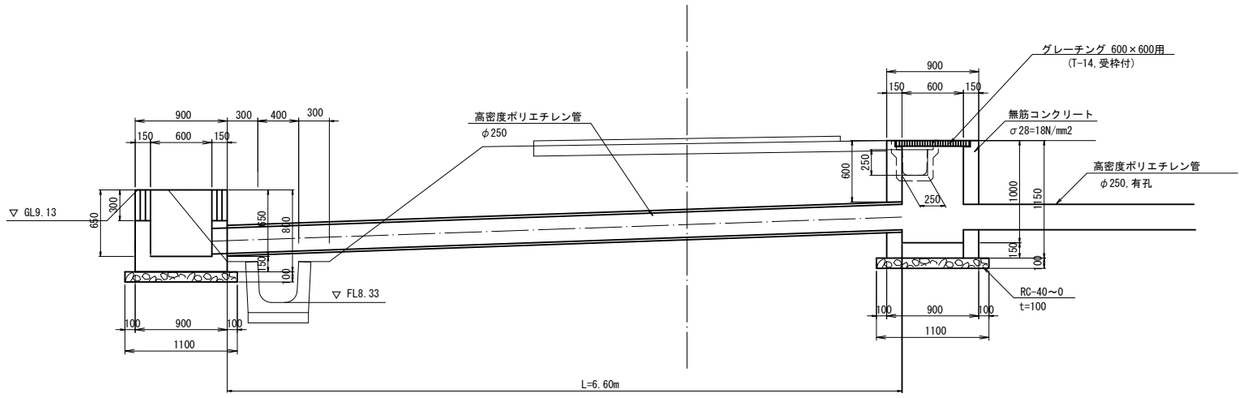

施設名	南郷支線用水路(0312100-1100-07)		
図面名	排水路工(11/13)		
作成年月	平成26年 3月		
縮尺	A1 1:30 A2 1:42	図面番号	8-110/118
作成者	関東農政局　両総農業水利事業所		

排水路工(12/13) S=1:30

道路横断工 12

平面図

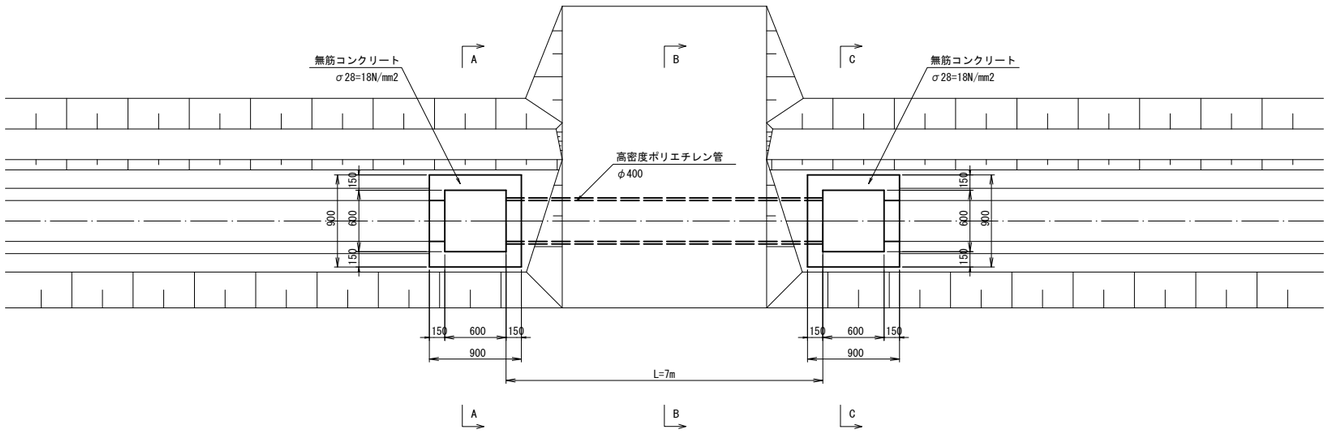

A － A

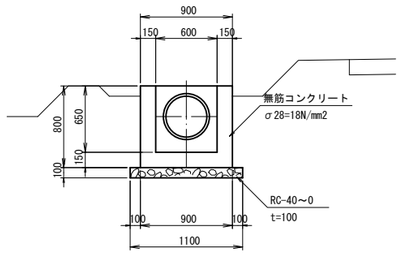

B － B

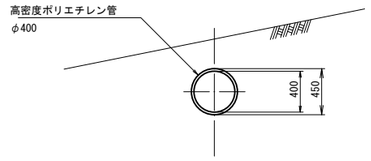

C － C

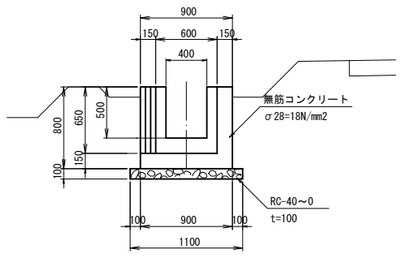

縦断図

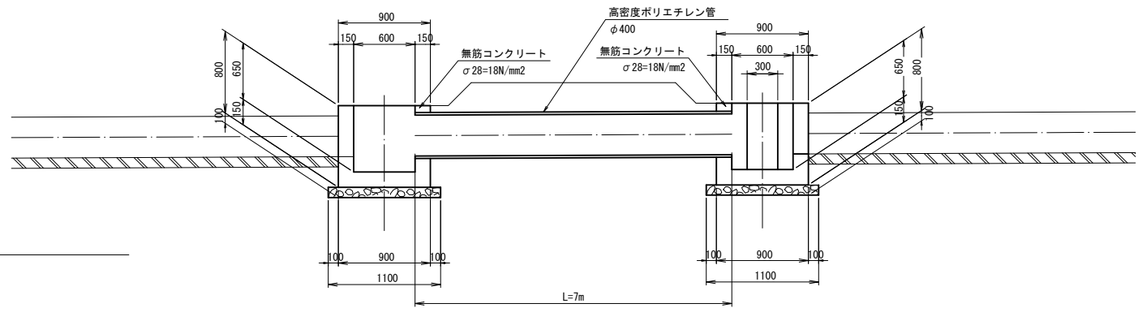

DL=8.00

施設名	南郷支線用水路(0312100-1100-07)		
図面名	排水路工(12/13)		
作成年月	平成26年 3月		
縮尺	A1 1:30 A2 1:42	図面番号	8-111/118
作成者	関東農政局　両総農業水利事業所		

排水路工(13/13) S=1:30

接続枡

平面図 S=1：30

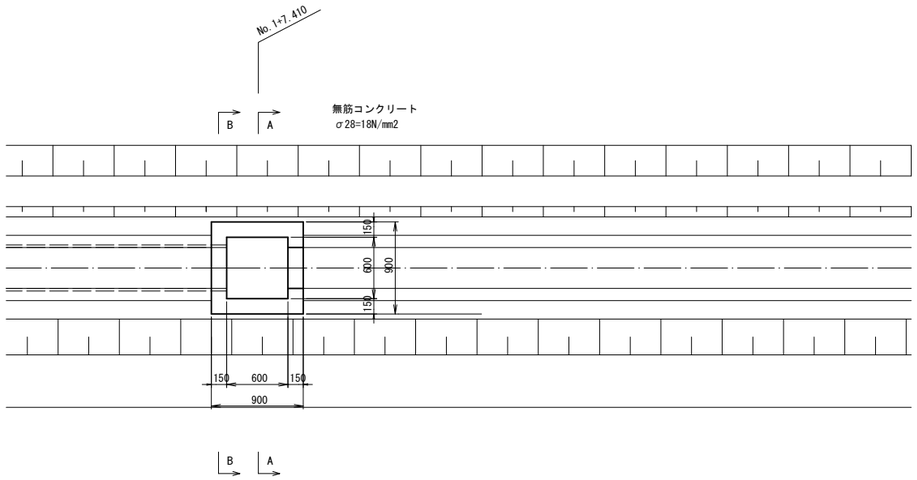

DL=8.00

横断図 S=1：50

No. 1+7.410

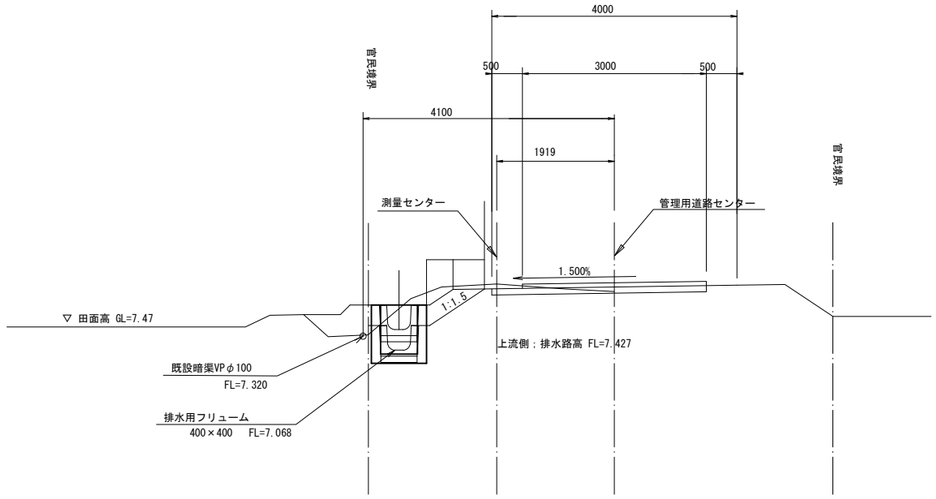

A － A S=1：30

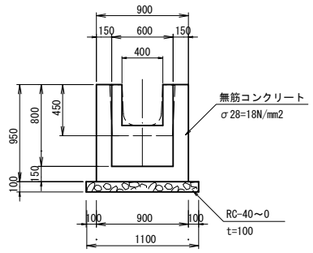

B － B S=1：30

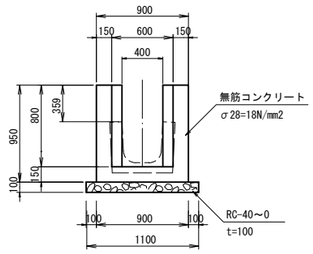

縦断図 S=1：30

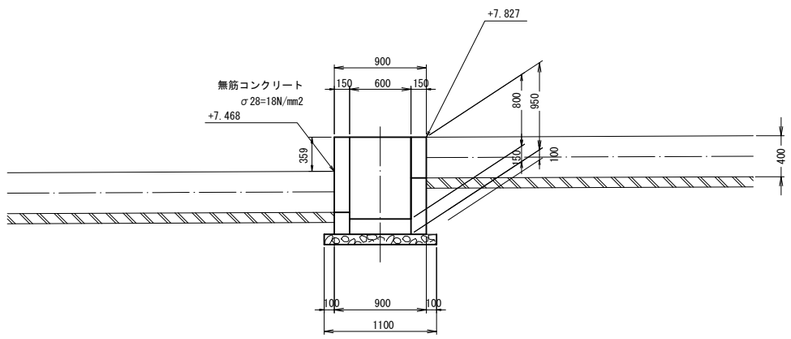

DL=8.00

施設名	南郷支線用水路(0312100-1100-07)		
図面名	排水路工(13/13)		
作成年月	平成26年 3月		
縮尺	A1 図示	図面番号	8-112/118
作成者	関東農政局　両総農業水利事業所		

管理用道路付帯工

ネットフェンス門扉(W=6.00)
(参考図)

S=1:30

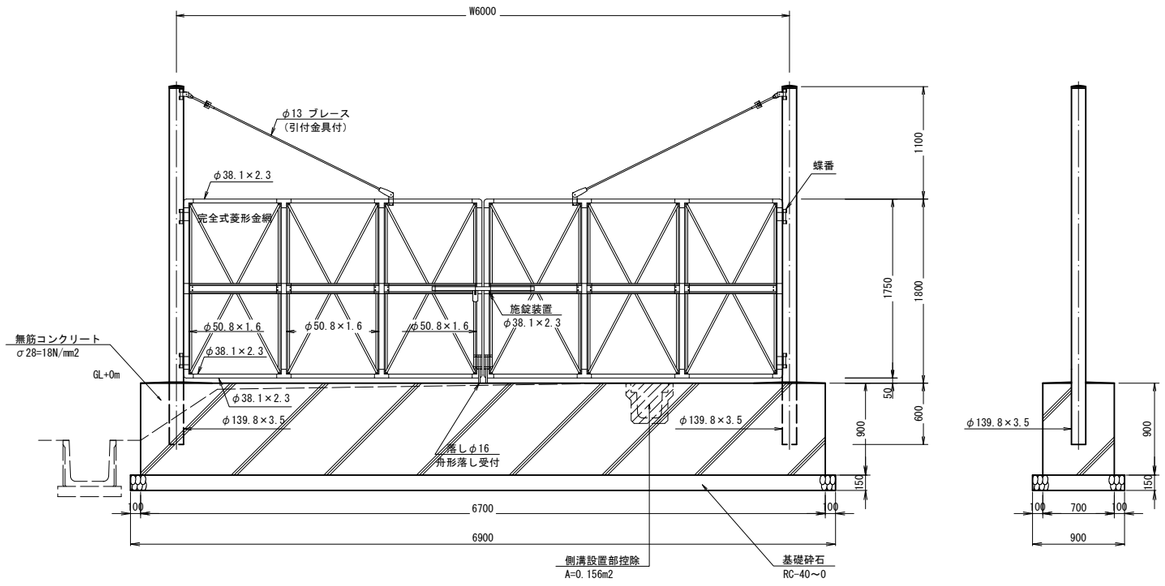

車　止　め

S=1:10

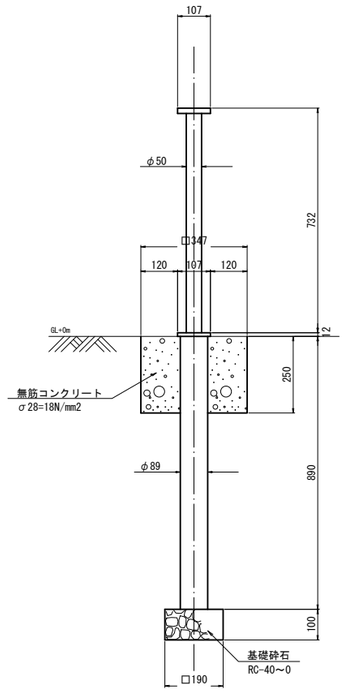

施設名	南郷支線用水路(0312100-1100-07)		
図面名	管理用道路付帯工		
作成年月	平成26年 3月		
縮尺	A1 図示	図面番号	8-113/118
作成者	関東農政局　両総農業水利事業所		

補強土壁平面図

標準断面図 S=1:50

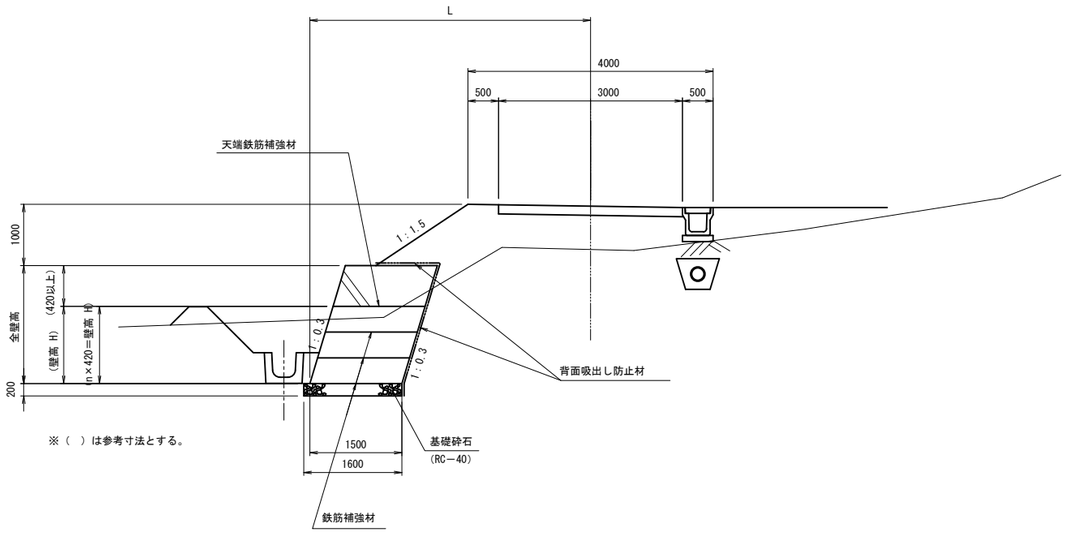

※（ ）は参考寸法とする。

壁面部詳細図
（参考図）

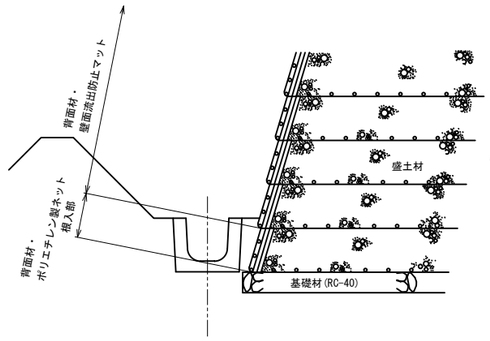

※盛土材は
NO.11+1.435～NO.12+0.684(A2NO.0+24.879～K1P.3)区間はRC-40
NO.12+0.684～NO.14+4.445(K1P.3～K1P.5)区間はC-40
NO.14+4.445～NO.15+7.386(K1P.5～A2NO.11+5.803)区間はRC-40とする。

平面図 S=1:400

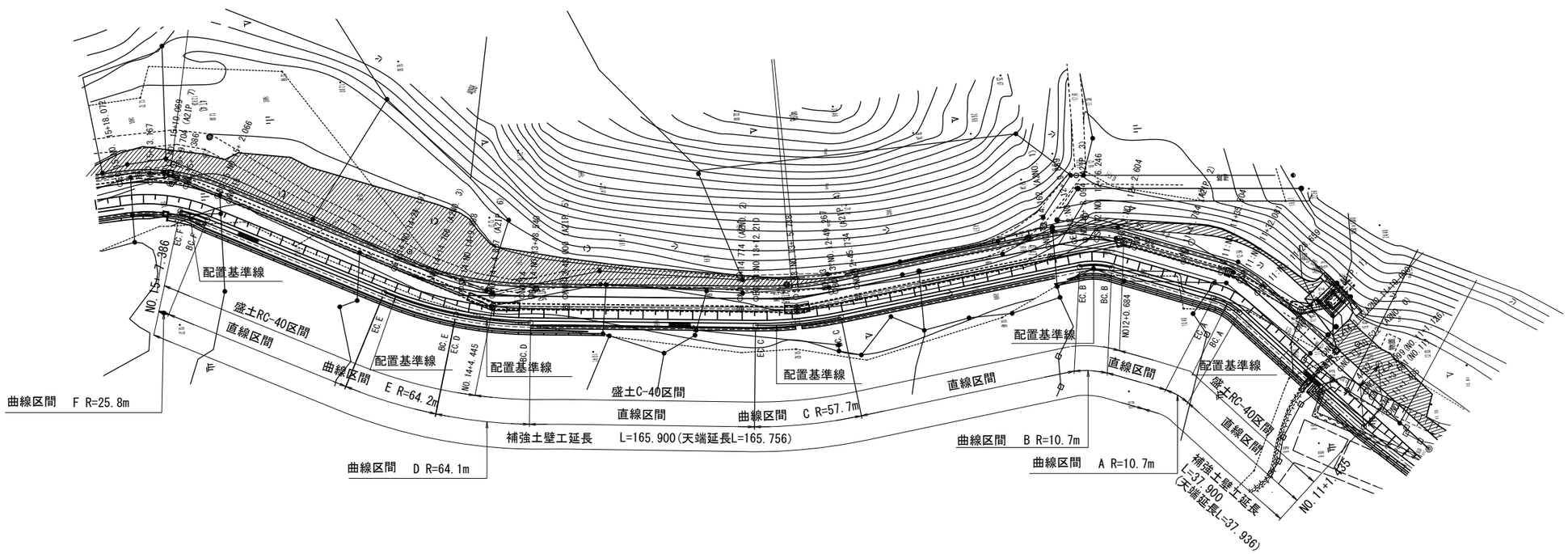

施設名	南郷支線用水路(0312100-1100-07)		
図面名	補強土壁平面図		
作成年月	平成26年 3月		
縮尺	A1 図示	図面番号	8-114/118
作成者	関東農政局　両総農業水利事業所		

補強土壁展開図(1/4) S=1:100

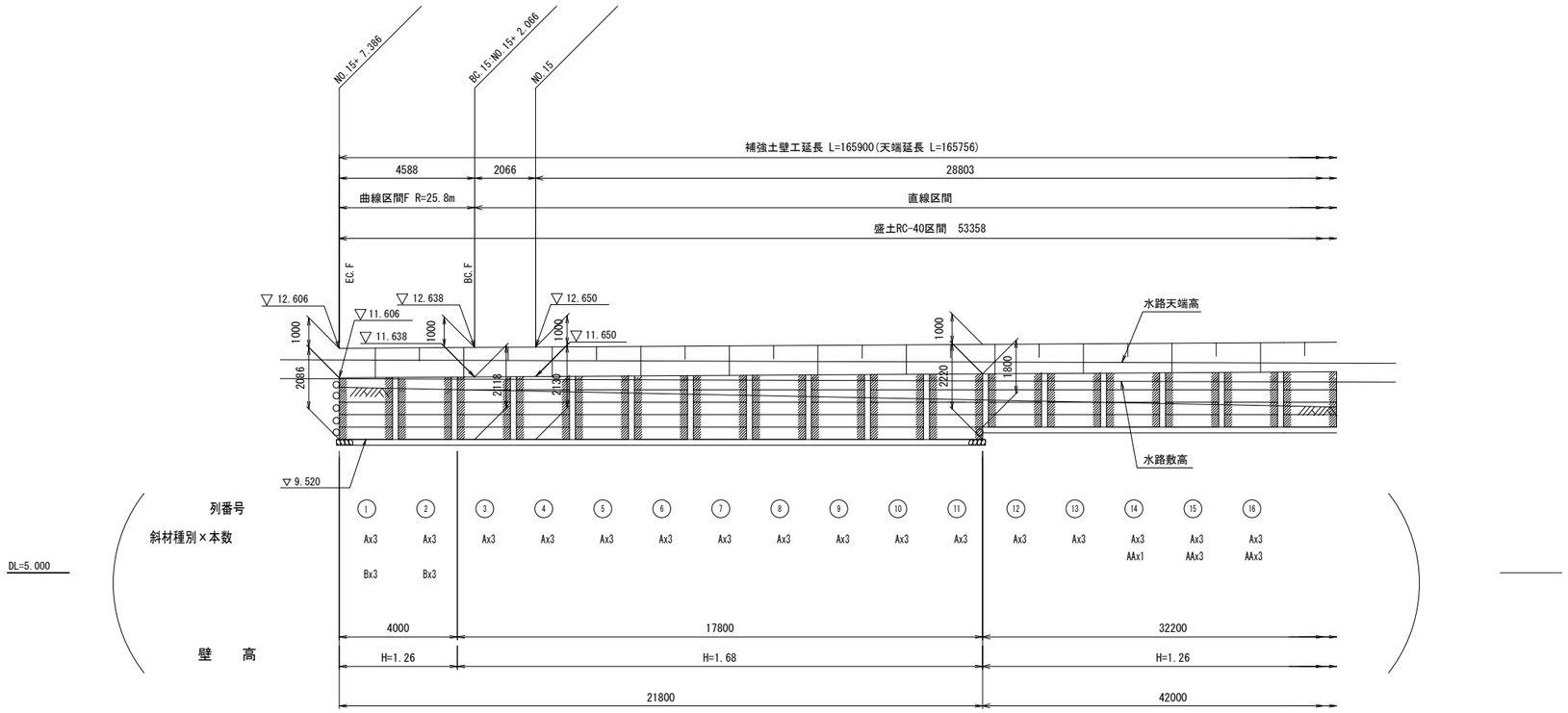

注：
- は、ポリエチレン製ネット根入れ部 配置区域を表す。（埋戻し部）
- は、壁面流出防止マット 配置区域を表す。
- は、現況地盤線を表す。
- ○ は，ポリエチレン製ネット根入れ部 折れ曲箇所を表す。
- ● は，壁面流出防止マット 折れ曲箇所を表す。
- 各壁高における部材寸法「径（mm）ー控長（m）」は、全てφ6-1.5mとする。
- 天端鉄筋補強材は、現場にて切断加工すること。

遊間(ΔL)とは，鉄筋補強材と鉄筋補強材を設置する時の離れを示す。

壁面勾配が 1: 0.3であるため

曲線部では設置高により遊間の値が異なる。

なお、標準の遊間(ΔL=200mm)は,遊間管理基準高 (FH = 11.200)に設定している。

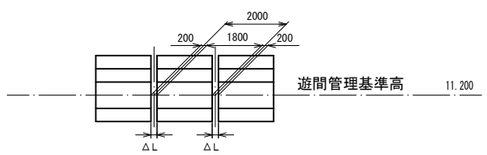

ΔL:遊間（mm）

遊 間 表 F R=25.8m

設 置 高	遊間距離	備 考
DL= 11.200	200	基 準 高
DL= 10.780	193	
DL= 10.360	187	
DL= 9.940	180	
DL= 9.520	174	

（ ）は参考扱いとする。

施設名	南郷支線用水路(0312100-1100-07)		
図面名	補強土壁展開図(1/4)		
作成年月	平成26年 3月		
縮尺	A1 1:100 A2 1:141	図面番号	8-115/118
作成者	関東農政局 両総農業水利事業所		

補強土壁展開図(2/4) S=1:100

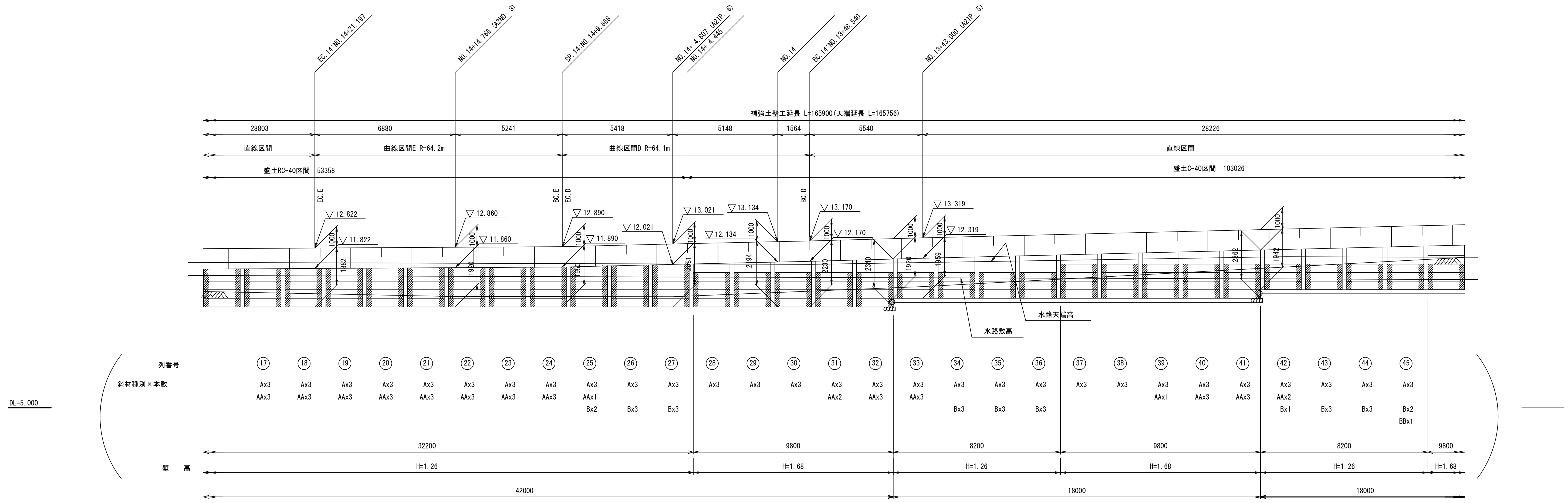

注： [ハッチ付き枠] は、ポリエチレン製ネット根入れ部 配置区域を表す。（埋戻し部）
： [枠] は、壁面流出防止マット 配置区域を表す。
： [線] は、現況地盤線を表す。
： ○ は、ポリエチレン製ネット根入れ部 折れ曲箇所を表す。
： ● は、壁面流出防止マット 折れ曲箇所を表す。
： 各壁高における部材寸法「径（mm）－控長（m）」は、全てφ6-1.5mとする。
： 天端鉄筋補強材は、現場にて切断加工すること。

遊間(ΔL)とは，鉄筋補強材と鉄筋補強材を設置する時の離れを示す。
壁面勾配が 1: 0.3であるため
曲線部では設置高により遊間の値が異なる。
なお、標準の遊間(ΔL=200mm)は,遊間管理基準高 (FH = 11.200)に設定している。

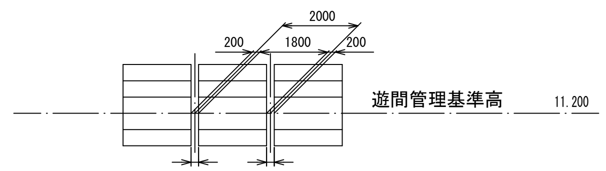

( ) は参考扱いとする。

遊 間 表 E R=64.2m

設 置 高	遊間距離	備 考
DL= 11.200	200	基準高
DL= 10.780	203	
DL= 10.360	205	
DL= 9.940	208	

遊 間 表 D R=64.1m

設 置 高	遊間距離	備 考
DL= 11.620	197	
DL= 11.200	200	基準高
DL= 10.780	203	
DL= 10.360	205	
DL= 9.940	208	

施設名	南郷支線用水路(0312100-1100-07)		
図面名	補強土壁展開図(2/4)		
作成年月	平成26年 3月		
縮尺	A1 1:100 A2 1:141	図面番号	8-116/118
作成者	関東農政局 両総農業水利事業所		

補強土壁展開図(3/4) S=1:100

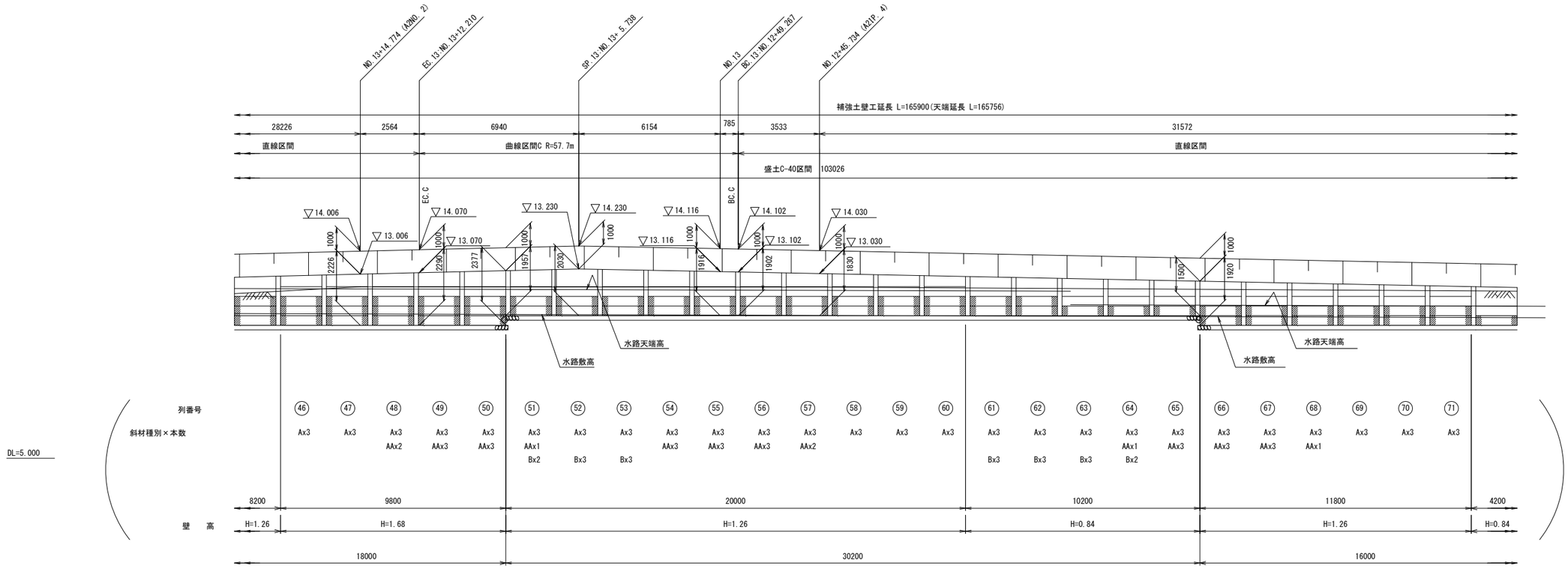

注：▨ は、ポリエチレン製ネット根入れ部 配置区域を表す。（埋戻し部）

：▭ は、壁面流出防止マット 配置区域を表す。

：——— は、現況地盤線を表す。

：○ は，ポリエチレン製ネット根入れ部 折れ曲箇所を表す。

：● は，壁面流出防止マット 折れ曲箇所を表す。

：各壁高における部材寸法「径（mm）ー控長（m）」は、全てφ6-1.5mとする。

：天端鉄筋補強材は、現場にて切断加工すること。

遊間(ΔL)とは，鉄筋補強材と鉄筋補強材を設置する時の離れを示す。

壁面勾配が 1: 0.3であるため

曲線部では設置高により遊間の値が異なる。

なお、標準の遊間(ΔL=200mm)は,遊間管理基準高 (FH = 11.200)に設定している。

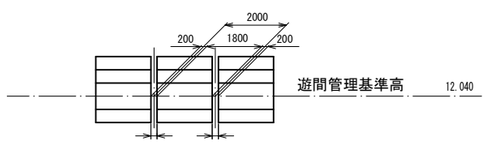

遊 間 表 C R=57.7m

設 置 高	遊間距離	備 考
DL= 12.460	197	
DL= 12.040	200	基 準 高
DL= 11.620	203	
DL= 11.200	206	
DL= 10.780	209	

（ ）は参考扱いとする。

施設名	南郷支線用水路(0312100-1100-07)		
図面名	補強土壁展開図(3/4)		
作成年月	平成26年 3月		
縮尺	A1 1:100 A2 1:141	図面番号	8-117/118
作成者	関東農政局 両総農業水利事業所		

補強土壁展開図(4/4) S=1:100

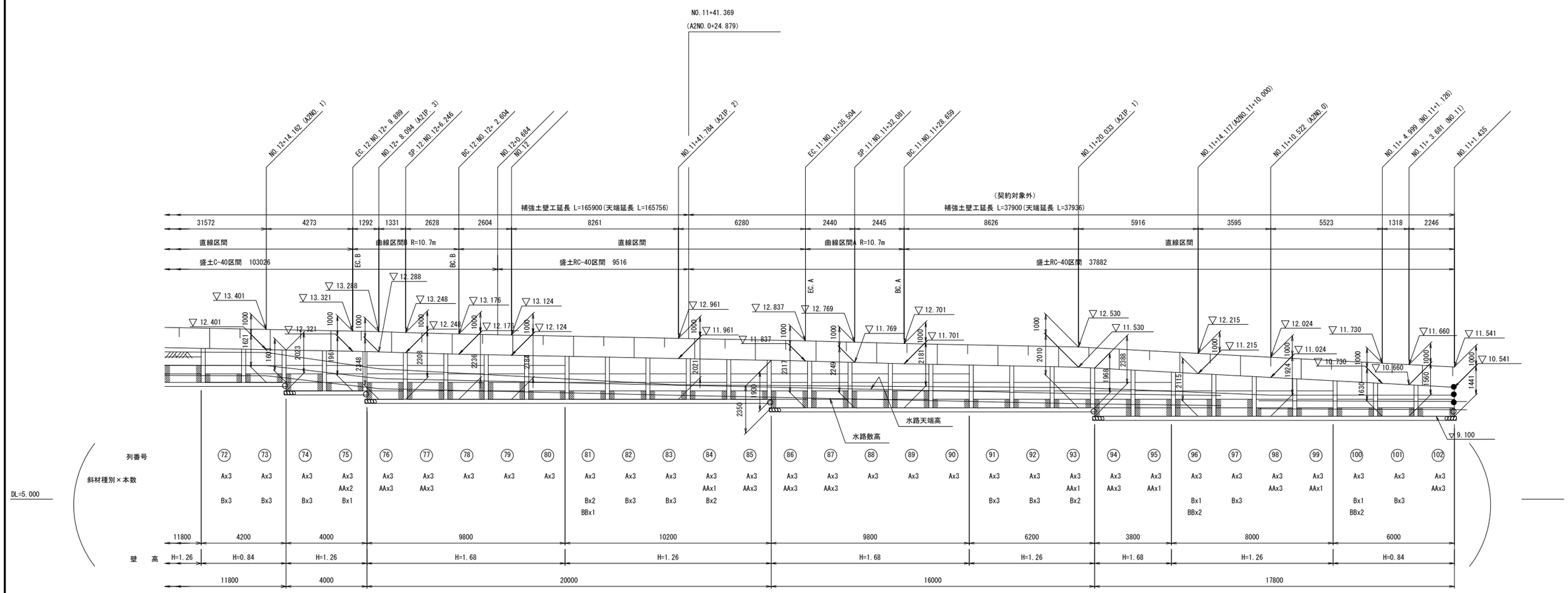

注： は、ポリエチレン製ネット根入れ部 配置区域を表す。（埋戻し部）
： は、壁面流出防止マット 配置区域を表す。
： は、現況地盤線を表す。
： ○ は，ポリエチレン製ネット根入れ部 折れ曲箇所を表す。
： ● は，壁面流出防止マット 折れ曲箇所を表す。
： 各壁高における部材寸法「径（mm）ー控長（m）」は、全てφ6-1.5mとする。
： 天端鉄筋補強材は、現場にて切断加工すること。

遊間(ΔL)とは，鉄筋補強材と鉄筋補強材を設置する時の離れを示す。
壁面勾配が 1： 0.3であるため
曲線部では設置高により遊間の値が異なる。
なお、標準の遊間(ΔL=200mm)は,遊間管理基準高（FH = 11.200)に設定している。

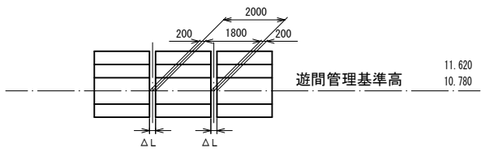

ΔL：遊間（mm）

遊 間 表 B R=10.7m

設 置 高	遊間距離	備 考
DL= 11.620	200	基 準 高
DL= 11.200	176	
DL= 10.780	153	
DL= 10.360	129	
DL= 9.940	105	

遊 間 表 A R=10.7m

設 置 高	遊間距離	備 考
DL= 11.200	224	
DL= 10.780	200	基 準 高
DL= 10.360	176	
DL= 9.940	153	
DL= 9.520	129	

（ ）は参考扱いとする。

施設名	南郷支線用水路(0312100-1100-07)		
図面名	補強土壁展開図(4/4)		
作成年月	平成26年 3月		
縮尺	A1 1:100 A2 1:141	図面番号	8-118/118
作成者	関東農政局 両総農業水利事業所		

A2IP.2 (NO.11+41.784)

南郷支線	管理用道路
GH=12.19	GH=12.09
FH=11.197	PH=12.931

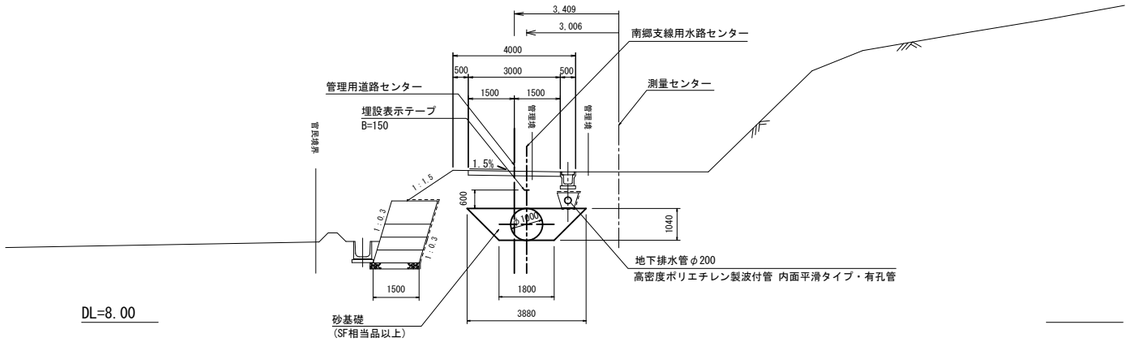

A2IP.1 (NO.11+20.033)

南郷支線	管理用道路
GH=11.76	GH=11.63
FH=10.790	PH=12.500

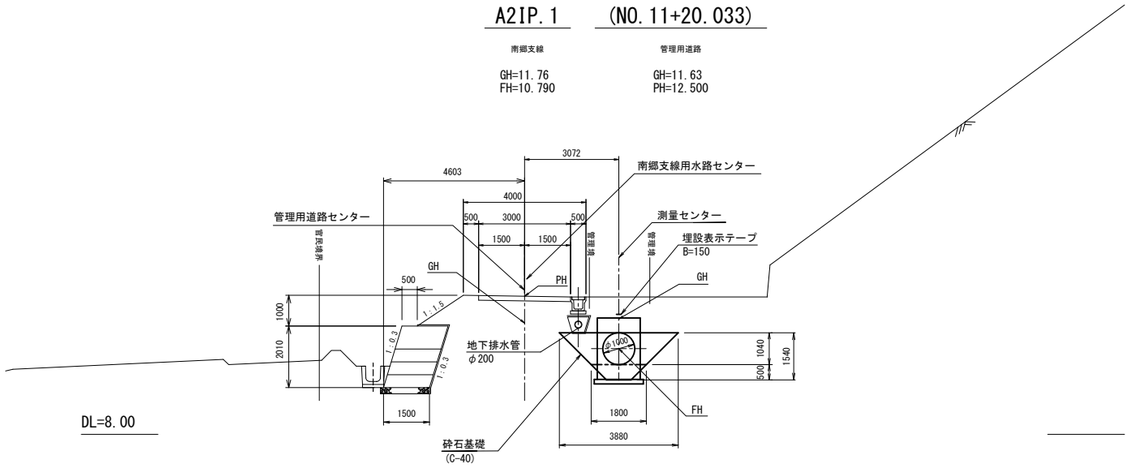

A2NO.0 (NO.11+10.522)

南郷支線	管理用道路
GH=11.61	GH=11.29
FH=13.592	PH=11.994

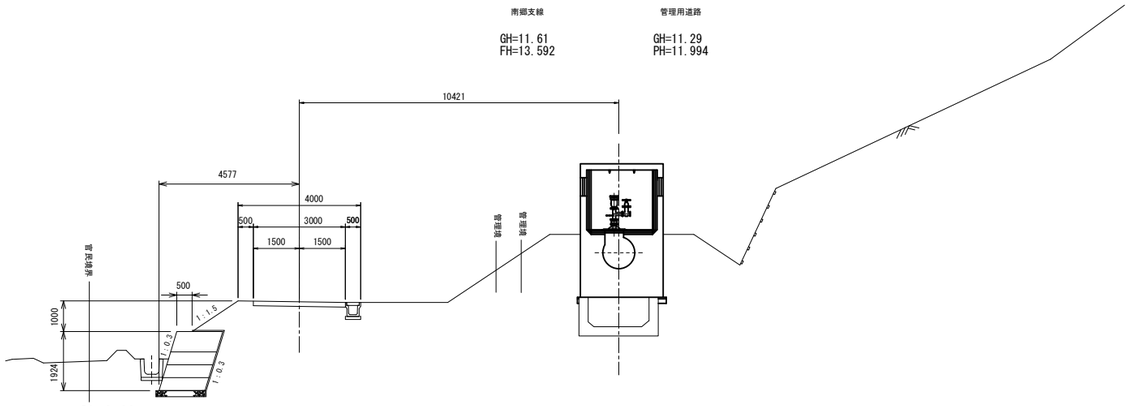

A2NO.1 (NO.12+14.162)

南郷支線	管理用道路
GH=13.14	GH=13.78
FH=11.641	PH=13.371

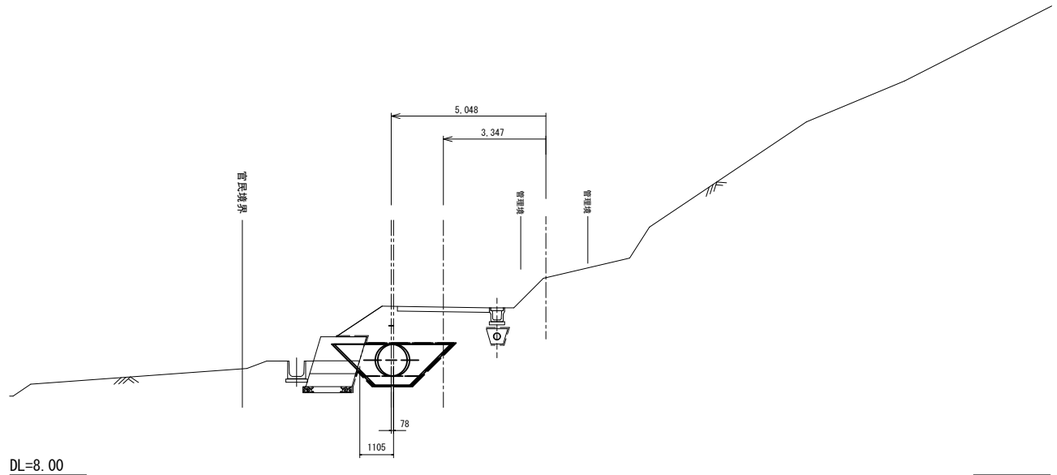

A2IP.3 (NO.12+ 8.094)

南郷支線	管理用道路
GH=12.68	GH=13.08
FH=11.527	PH=13.258

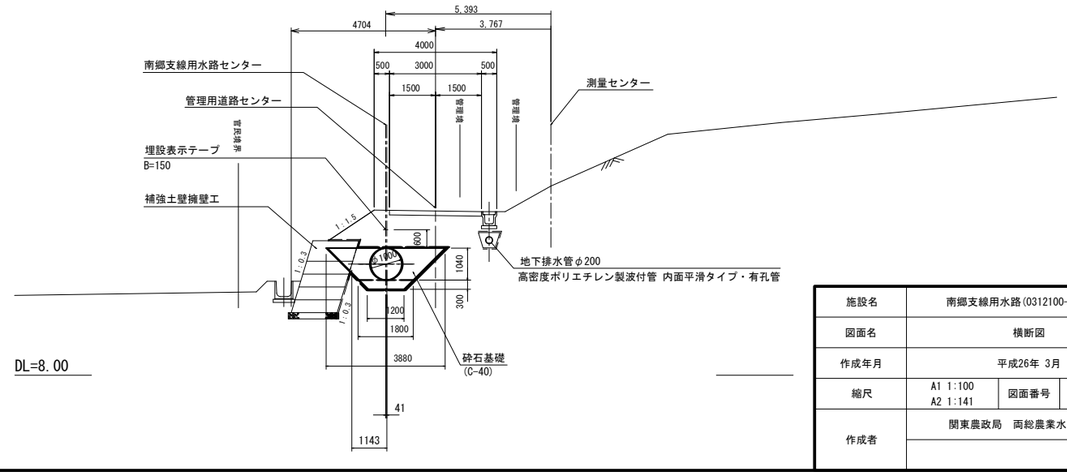

施設名	南郷支線用水路(0312100-1100-07)		
図面名	横断図		
作成年月	平成26年 3月		
縮尺	A1 1:100 A2 1:141	図面番号	9-1/16
作成者	関東農政局　両総農業水利事業所		

A2NO.2 (NO.13+14.774)

南郷支線	管理用道路
GH=12.83	GH=13.21
FH=12.235	PH=13.976

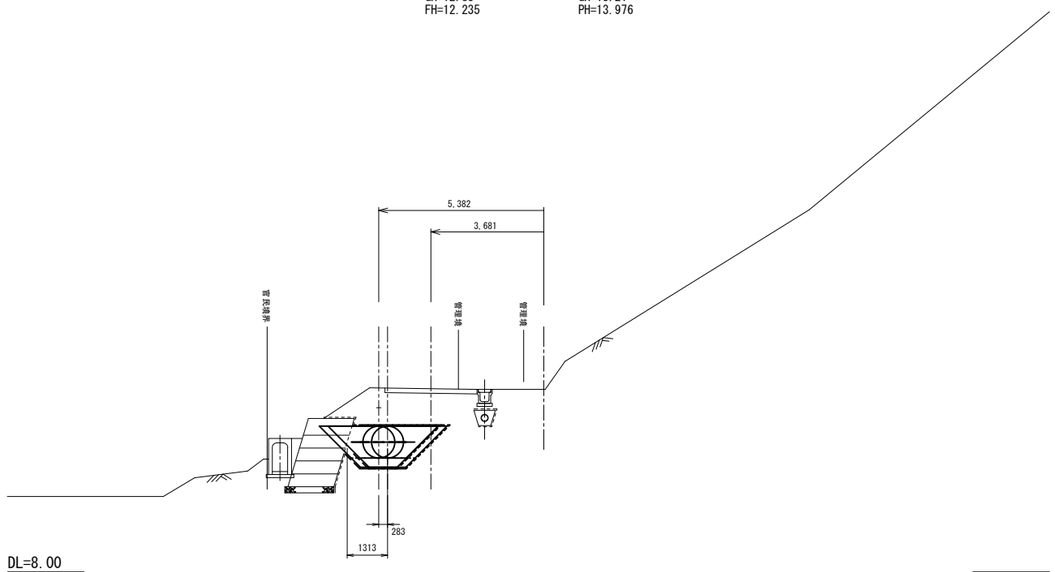

DL=8.00

A2IP.6 (NO.14+ 4.807)

南郷支線	管理用道路
GH=11.56	GH=11.68
FH=11.168	PH=12.991

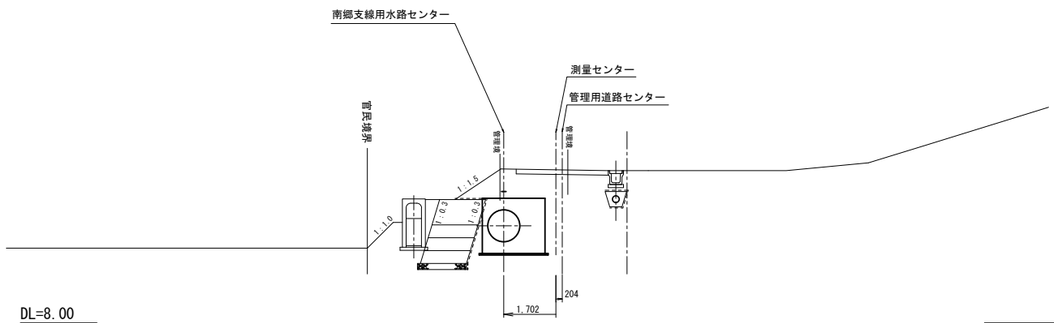

DL=8.00

A2IP.4 (NO.12+45.734)

南郷支線	管理用道路
GH=13.37	GH=14.00
FH=12.278	PH=14.000

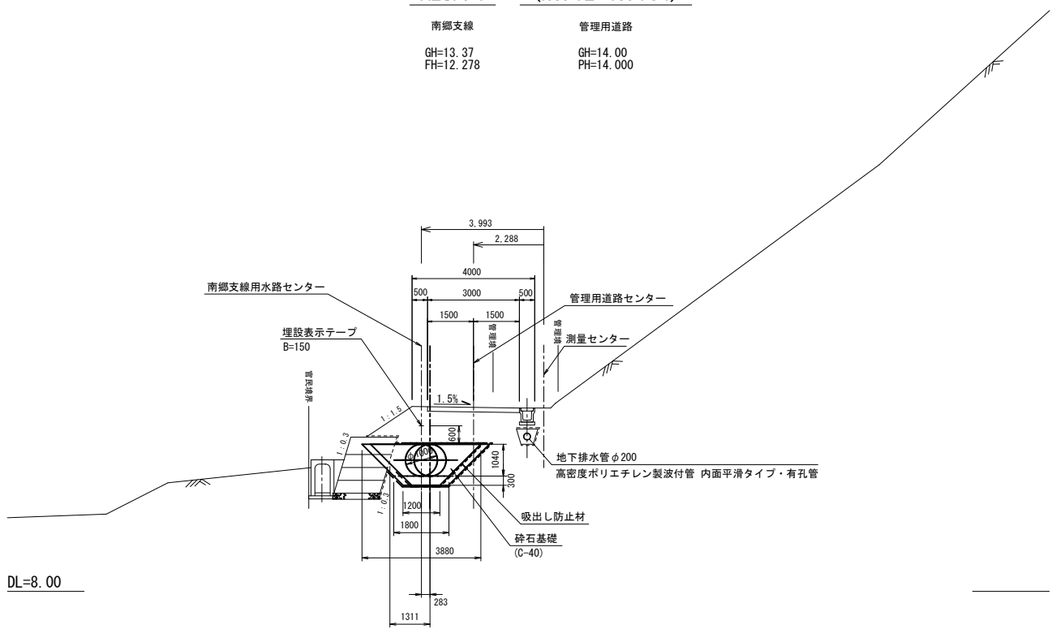

DL=8.00

A2IP.5 (NO.13+43.000)

南郷支線	管理用道路
GH=11.08	GH=11.26
FH=11.486	PH=13.289

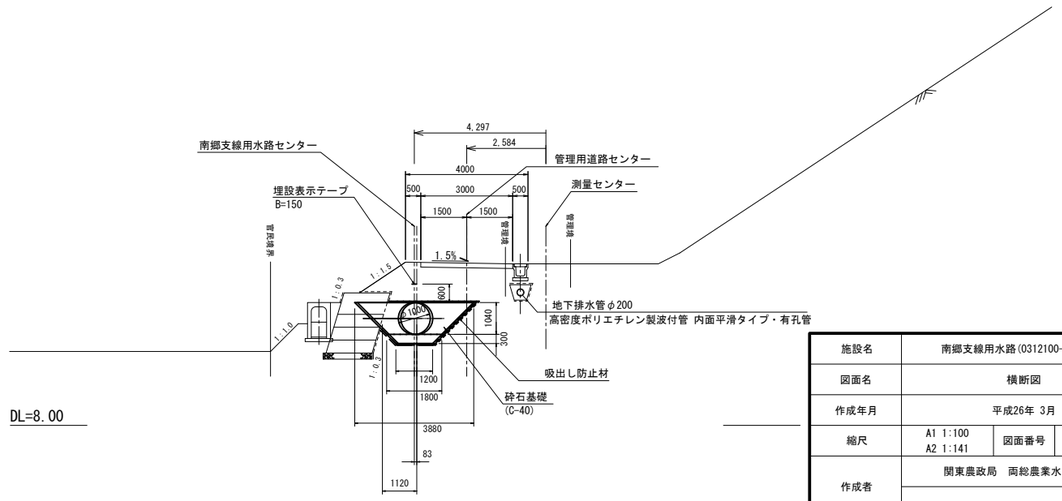

DL=8.00

施設名	南郷支線用水路(0312100-1100-07)		
図面名	横断図		
作成年月	平成26年 3月		
縮尺	A1 1:100 A2 1:141	図面番号	9-2/16
作成者	関東農政局　両総農業水利事業所		

A2NO.4 (NO.15+13.167)

南郷支線	管理用道路
GH=12.32	GH=12.02
FH=10.875	PH=12.611

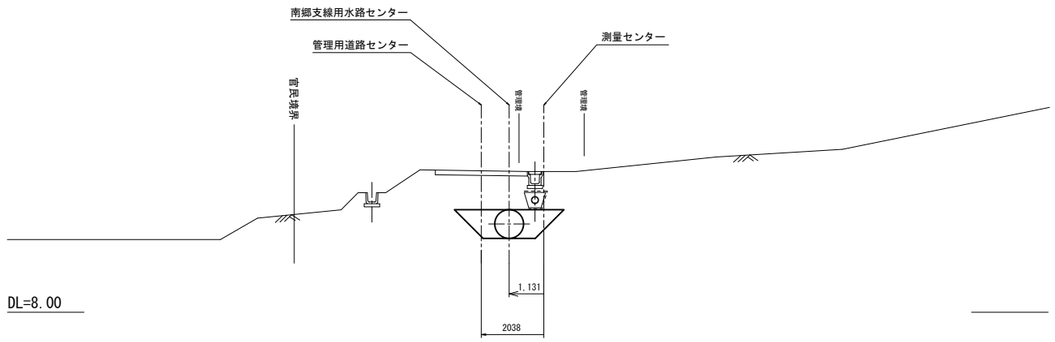

A2NO.5 (NO.16+13.630)

南郷支線	管理用道路
GH=13.67	GH=13.66
FH=11.694	PH=13.369

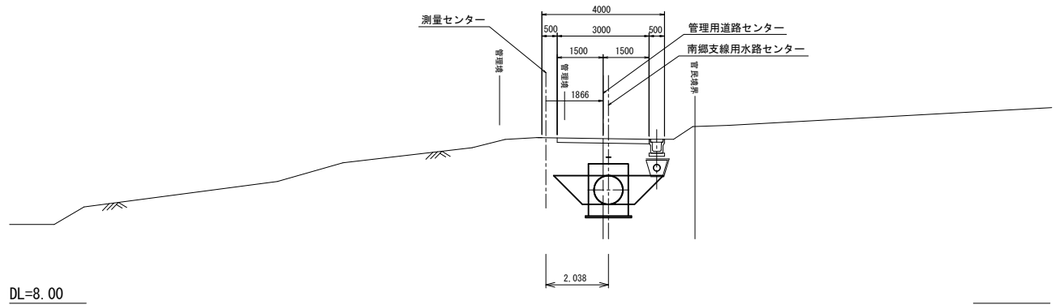

A2IP.7 (NO.15+ 9.704)

南郷支線	管理用道路
GH=12.36	GH=11.93
FH=10.843	PH=12.562

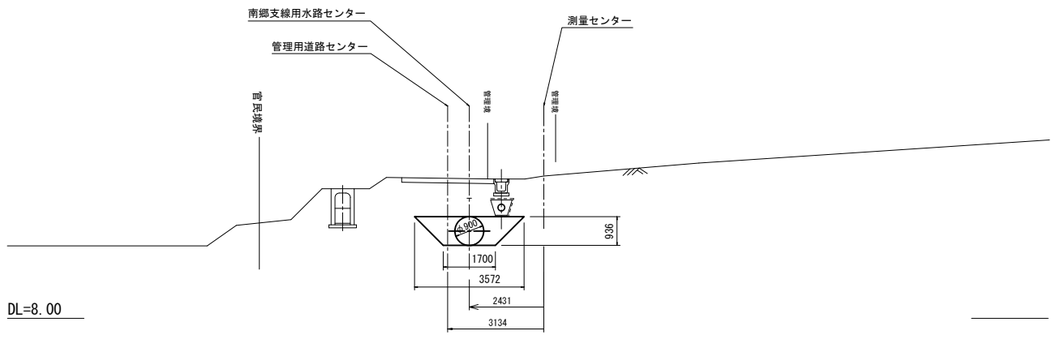

A2IP.9 (NO.16+ 9.004)

南郷支線	管理用道路
GH=13.37	GH=13.37
FH=11.624	PH=13.299

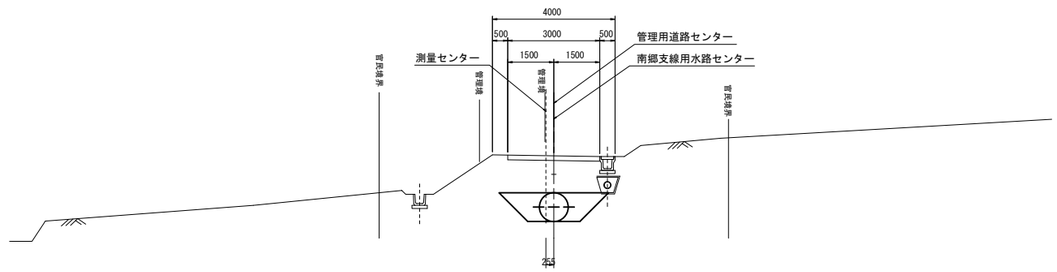

A2NO.3 (NO.14+14.766)

南郷支線	管理用道路
GH=11.84	GH=11.83
FH=11.100	PH=12.830

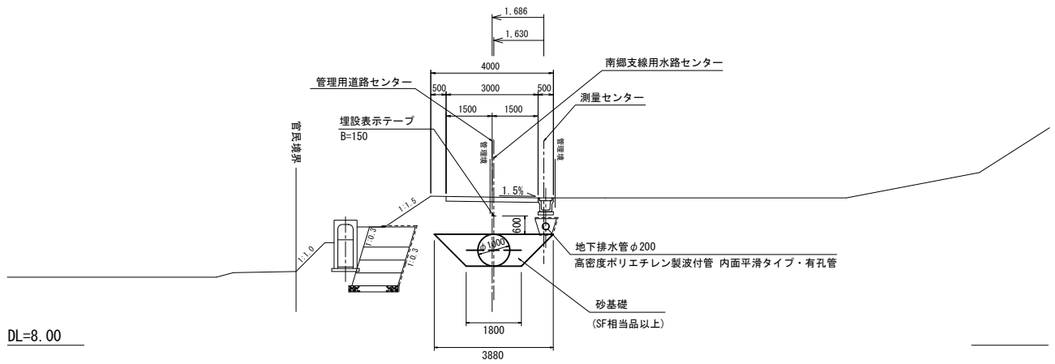

A2IP.8 (NO.15+38.098)

南郷支線	管理用道路
GH=13.39	GH=13.23
FH=11.302	PH=12.985

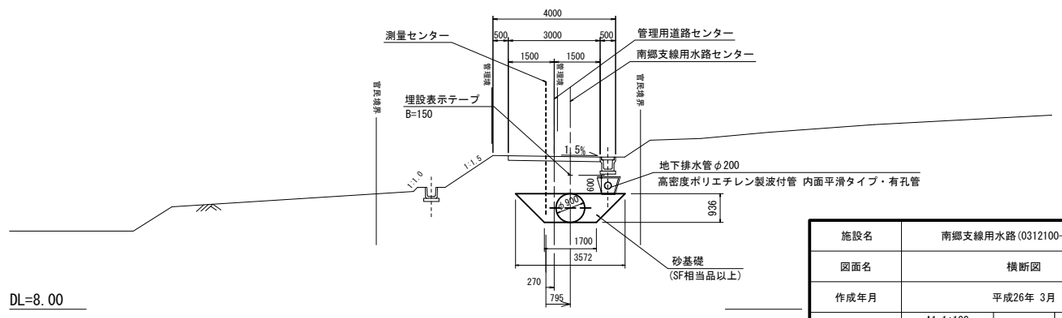

施設名	南郷支線用水路(0312100-1100-07)		
図面名	横断図		
作成年月	平成26年 3月		
縮尺	A1 1:100 A2 1:141	図面番号	9-3/16
作成者	関東農政局　両総農業水利事業所		

A2IP.11　(NO.17+ 3.558)

南郷支線	管理用道路
GH=13.34 FH=12.012	GH=13.34 PH=13.691

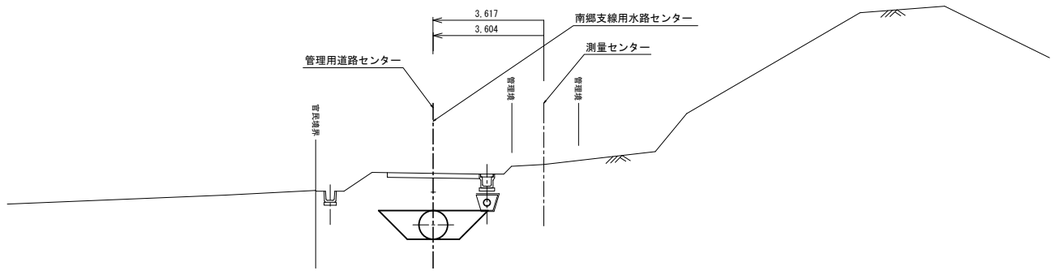

DL=8.00

A2IP.10　(NO.16+41.555)

南郷支線	管理用道路
GH=13.79 FH=12.100	GH=13.79 PH=13.790

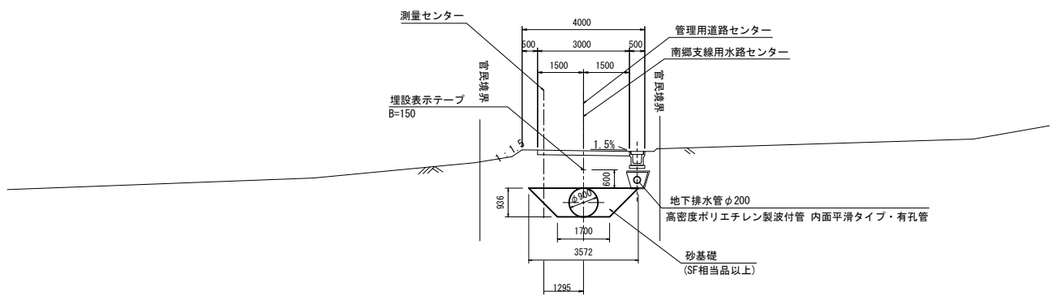

DL=8.00

(A2NO.6)　NO.17+11.832

南郷支線	管理用道路
GH=13.32 FH=11.948	GH=13.31 PH=13.622

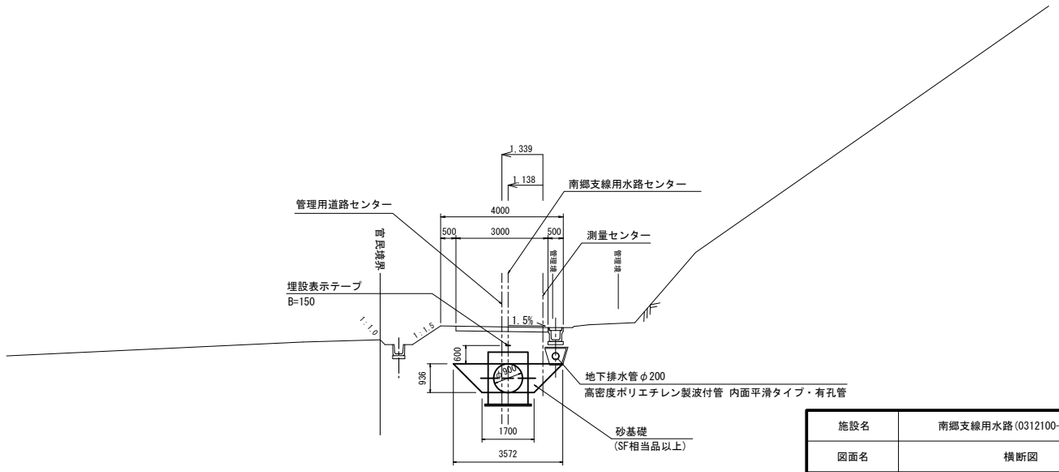

DL=8.00

施設名	南郷支線用水路(0312100-1100-07)		
図面名	横断図		
作成年月	平成26年 3月		
縮尺	A1 1:100 A2 1:141	図面番号	9-4/16
作成者	関東農政局　両総農業水利事業所		

A2IP.12　(NO.18+12.880)

南郷支線	管理用道路
GH=12.48	GH=12.55
FH=11.533	PH=13.200

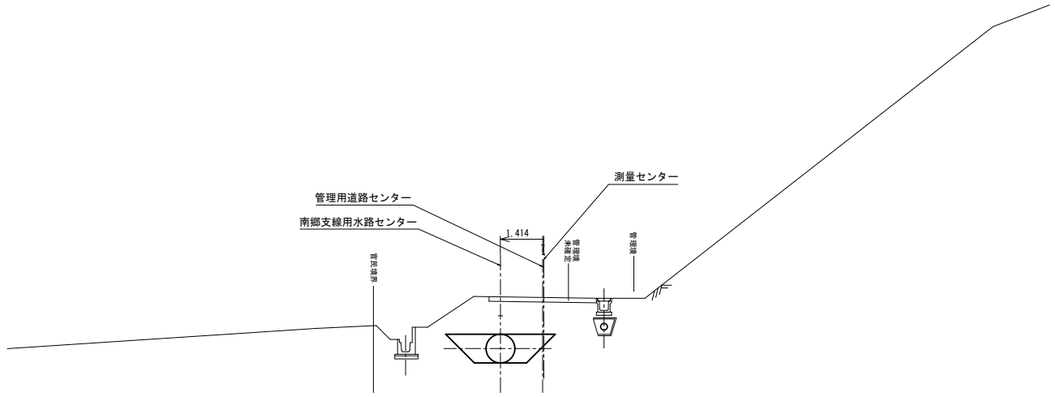

DL=8.00

A2NO.8　(NO.19+12.853)

南郷支線	管理用道路
GH=12.33	GH=12.53
FH=11.750	PH=13.453

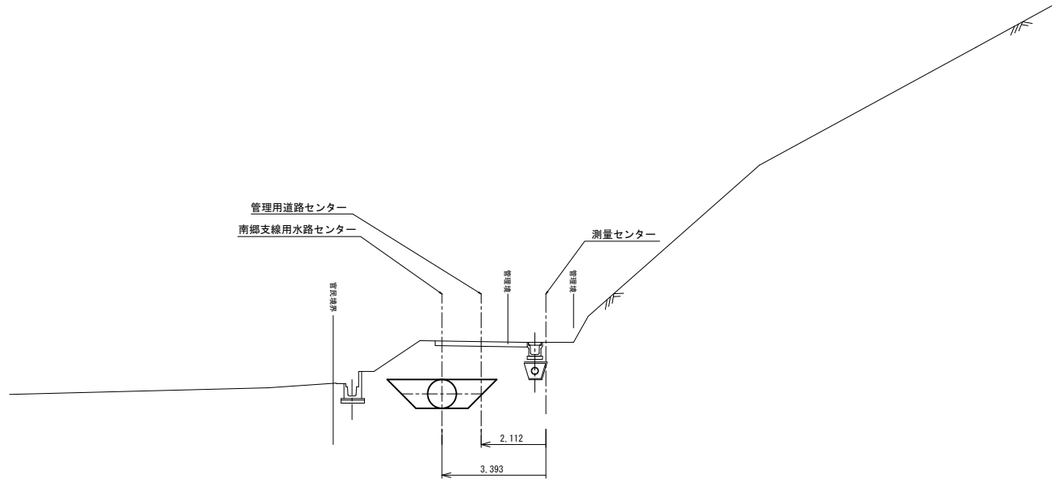

DL=8.00

A2NO.7　(NO.18+12.189)

南郷支線	管理用道路
GH=12.47	GH=12.57
FH=11.528	PH=13.208

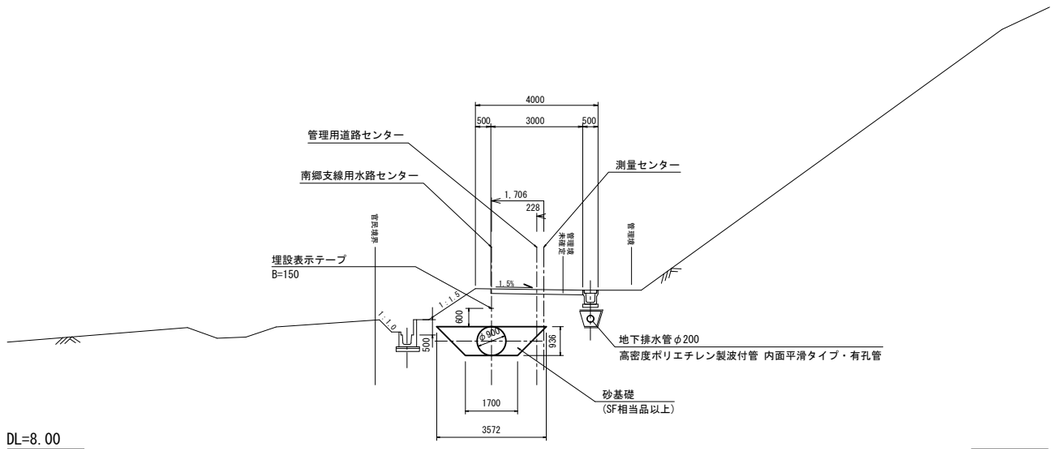

DL=8.00

A2IP.13　(NO.18+48.778)

南郷支線	管理用道路
GH=12.05	GH=12.08
FH=11.675	PH=13.381

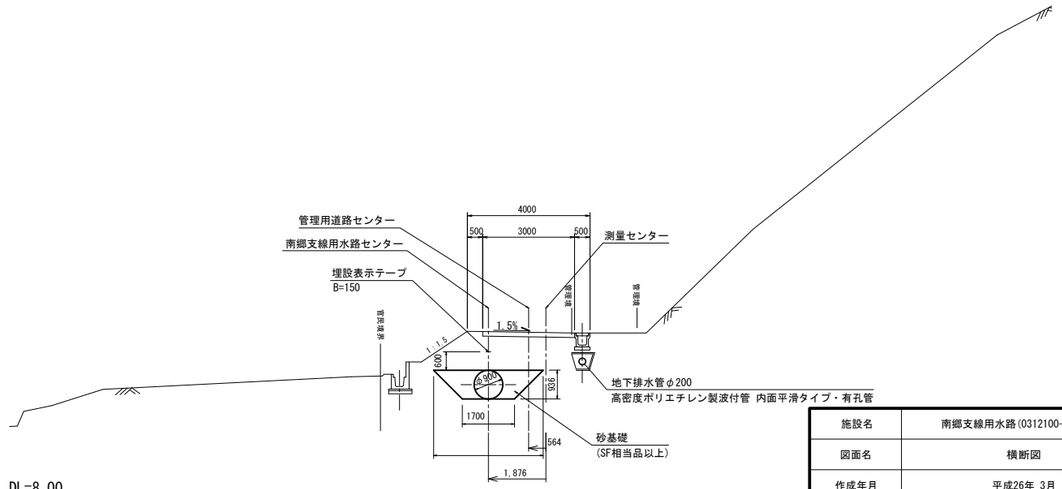

DL=8.00

施設名	南郷支線用水路(0312100-1100-07)		
図面名	横断図		
作成年月	平成26年 3月		
縮尺	A1 1:100 A2 1:141	図面番号	9-5/16
作成者	関東農政局　両総農業水利事業所		

A2IP.15 (NO.19+49.070)

南郷支線	管理用道路
GH=13.25 FH=12.061	GH=13.37 PH=14.100

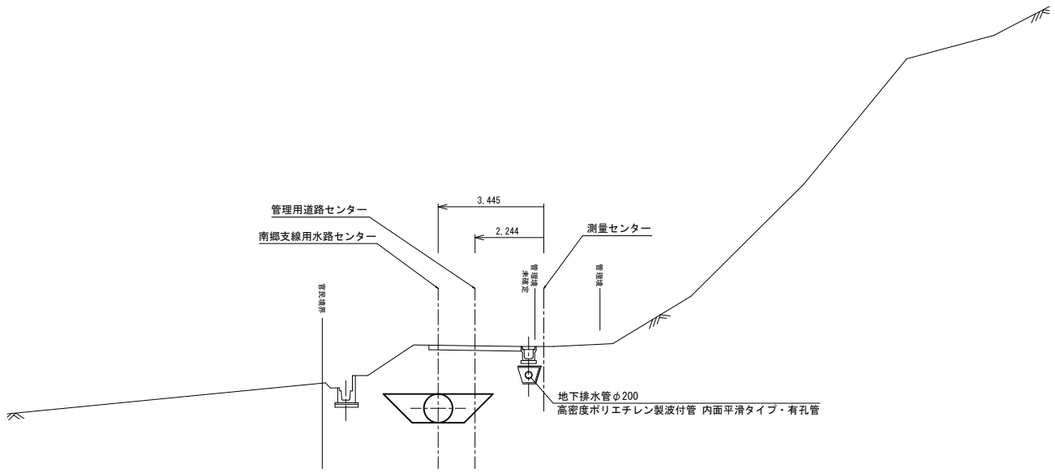

DL=8.00

A2NO.10 (NO.21+12.779)

南郷支線	管理用道路
GH=12.15 FH=10.938	GH=12.35 PH=12.606

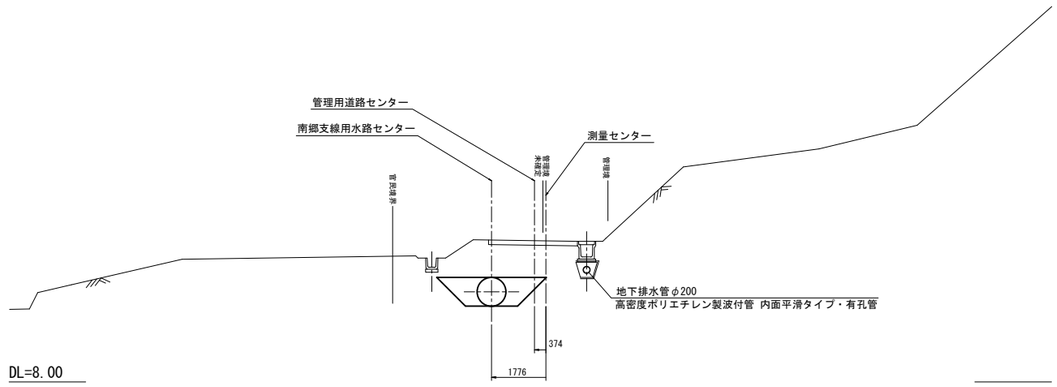

DL=8.00

A2IP.14 (NO.19+22.303)

南郷支線	管理用道路
GH=12.55 FH=11.831	GH=13.11 PH=13.500

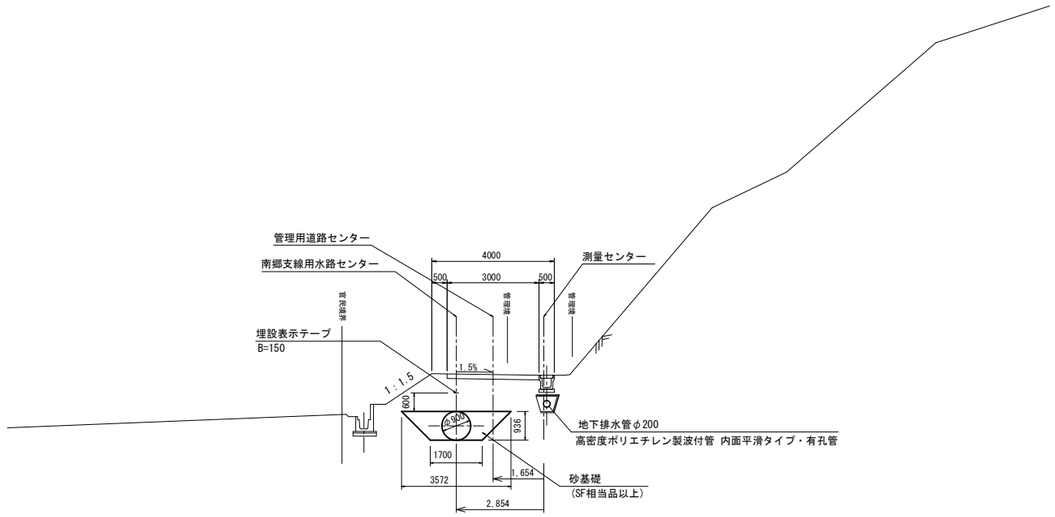

DL=8.00

A2NO.9 (NO.20+12.750)

南郷支線	管理用道路
GH=13.39 FH=12.016	GH=13.51 PH=13.710

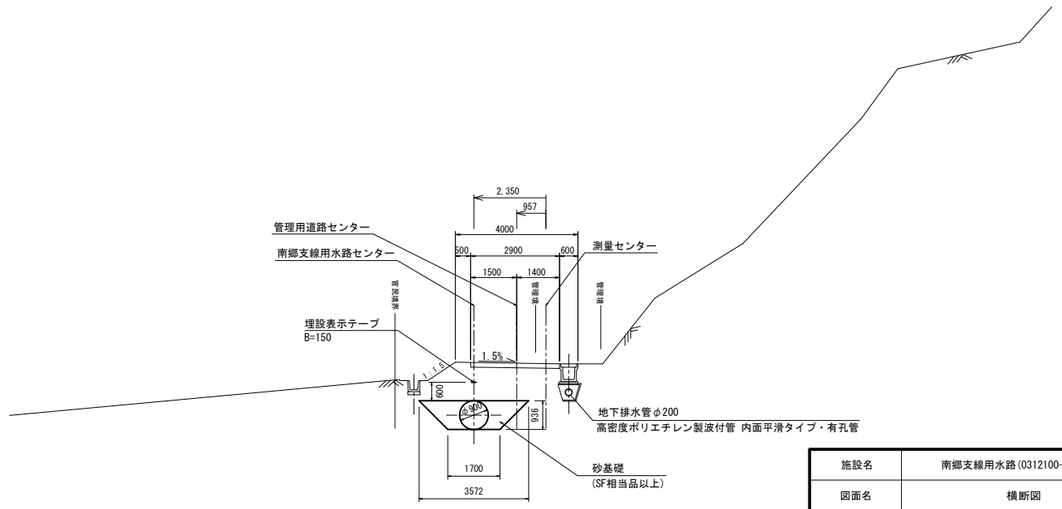

DL=8.00

施設名	南郷支線用水路(0312100-1100-07)		
図面名	横断図		
作成年月	平成26年 3月		
縮尺	A1 1:100 A2 1:141	図面番号	9-6/16
作成者	関東農政局　両総農業水利事業所		

A2NO.11 (NO.22+10.681)

南郷支線
GH=11.82
FH=10.439

管理用道路
GH=11.87
PH=12.128

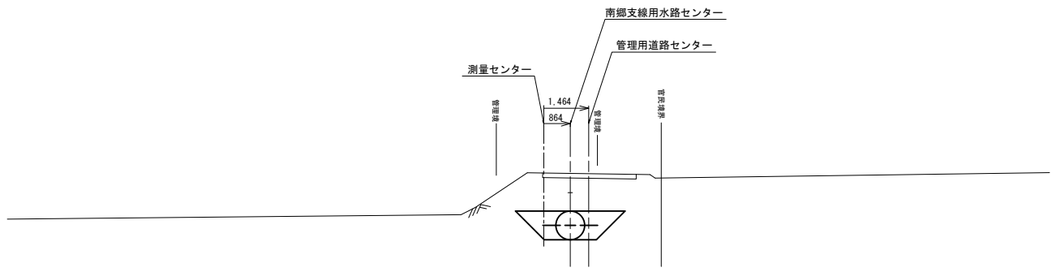

DL=8.00

A2IP.17 (NO.21+46.459)

南郷支線
GH=11.99
FH=10.710

管理用道路
GH=12.01
PH=12.389

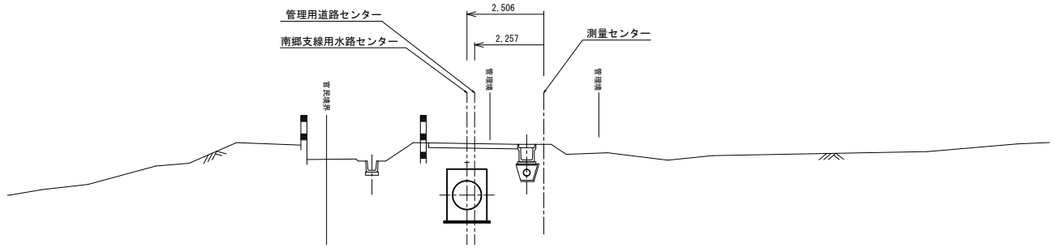

DL=8.00

A2EP

GH=12.40
FH=10.120

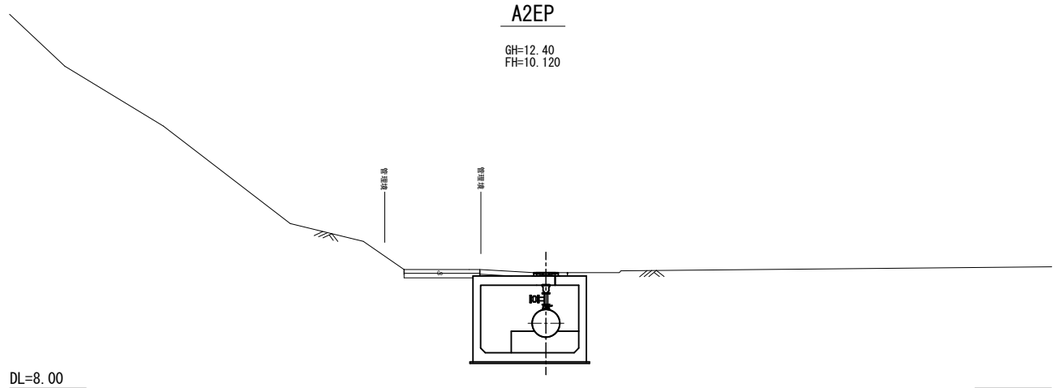

DL=8.00

A2IP.16 (NO.21+38.816)

南郷支線
GH=12.41
FH=10.768

管理用道路
GH=13.41
PH=12.444

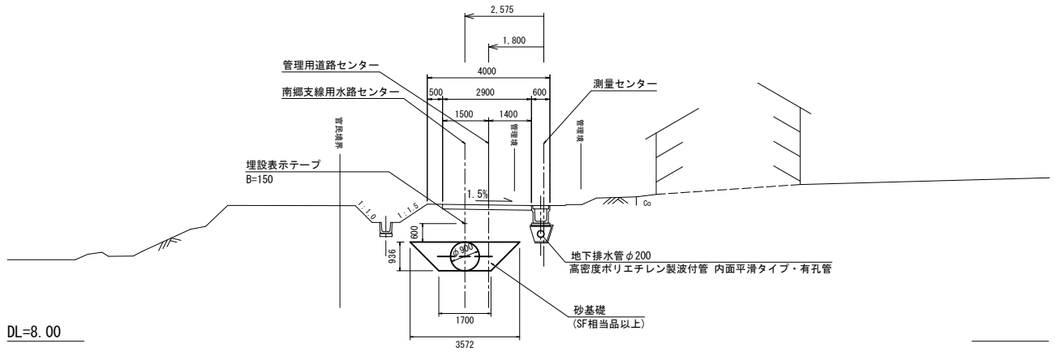

DL=8.00

A2IP.18 (NO.22+27.675)

南郷支線
GH=11.79
FH=10.120

管理用道路
GH=11.80
PH=11.800

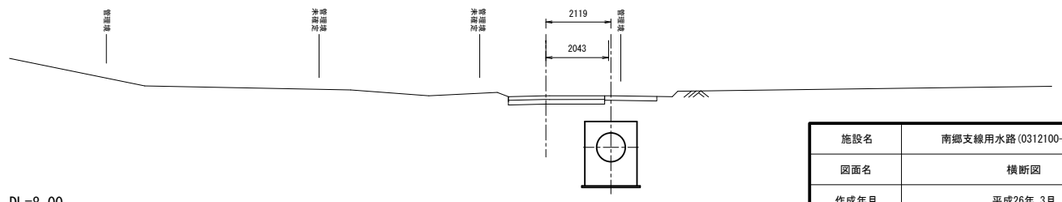

DL=8.00

施設名	南郷支線用水路(0312100-1100-07)		
図面名	横断図		
作成年月	平成26年 3月		
縮尺	A1 1:100 A2 1:141	図面番号	9-7/16
作成者	関東農政局　両総農業水利事業所		

A4IP.2

GH=9.95
FH=8.70

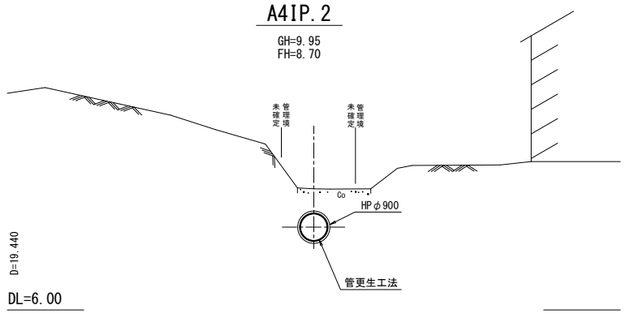

A4IP.5

GH=9.24
FH=7.87

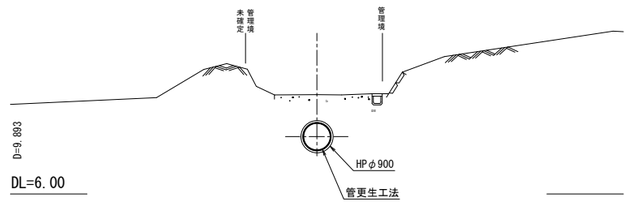

A4IP.1

GH=10.90
FH=9.54

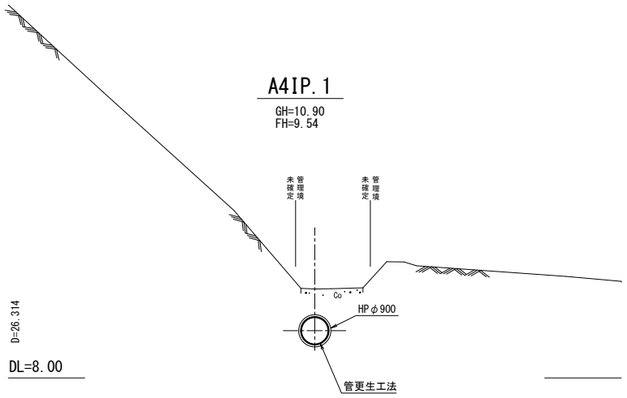

A4IP.4

GH=9.58
FH=8.19

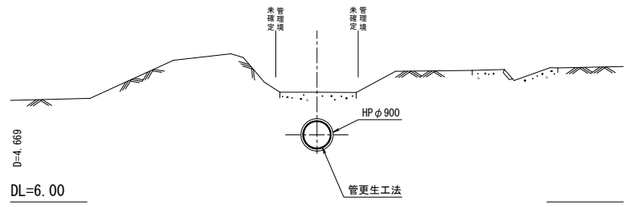

NO.11

GH=11.83
FH=10.06

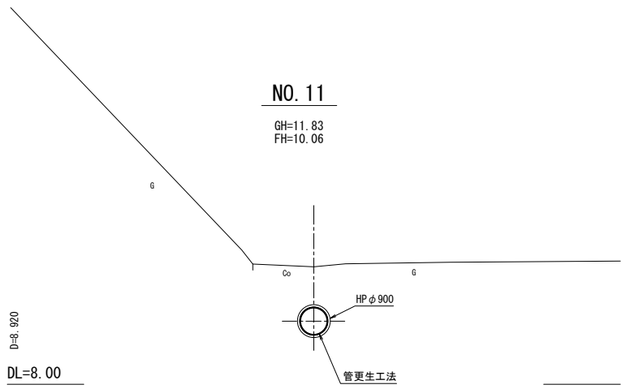

A4IP.3

GH=9.72
FH=8.38

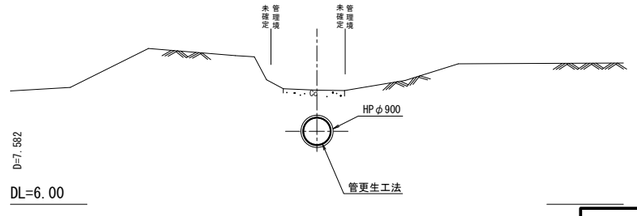

施設名	南郷支線用水路(0312100-1100-07)		
図面名	横断図		
作成年月	平成26年 3月		
縮尺	A1 1:100 A2 1:141	図面番号	9-8/16
作成者	関東農政局　両総農業水利事業所		

新IP.6-3～新IP.6-4

DL=3.00

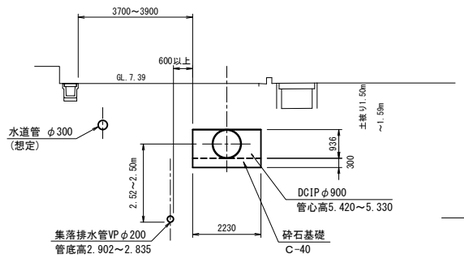

注)現況地形は、測量の成果ではなく、平面図、集落排水施設出来形図等からの想定である。

SSIP.6-3～新IP.6-3

DL=3.00

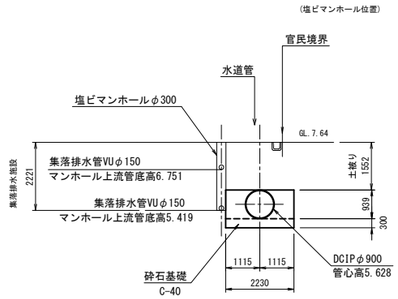

注)現況地形は、測量の成果ではなく、平面図、集落排水施設出来形図等からの想定である。

BNO.0-7.830

DL=3.00

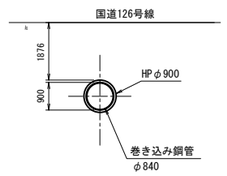

SSIP.6-1～SSIP.6-3

DL=3.00

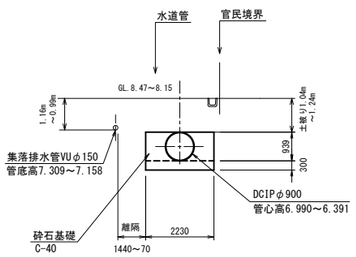

注)現況地形は、測量の成果ではなく、平面図、集落排水施設出来形図等からの想定である。

A4IP.7

GH=7.40
FH=5.233

D=2.063

DL=3.00

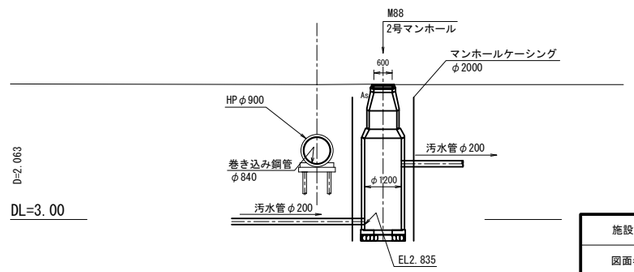

2号マンホールの向き、口径の変化点は想定である。

施設名	南郷支線用水路(0312100-1100-07)		
図面名	横断図		
作成年月	平成26年 3月		
縮尺	A1 1:100 A2 1:141	図面番号	9-9/16
作成者	関東農政局　両総農業水利事業所		

BNO.1

GH=7.05
FH=5.105

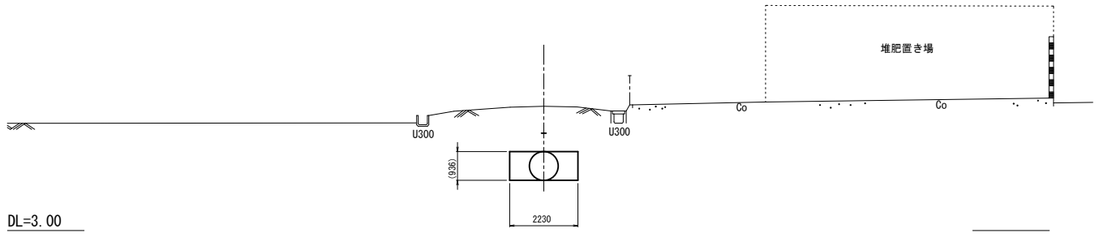

※ （ ）内は参考値

BIP.1

GH=7.62
FH=5.301

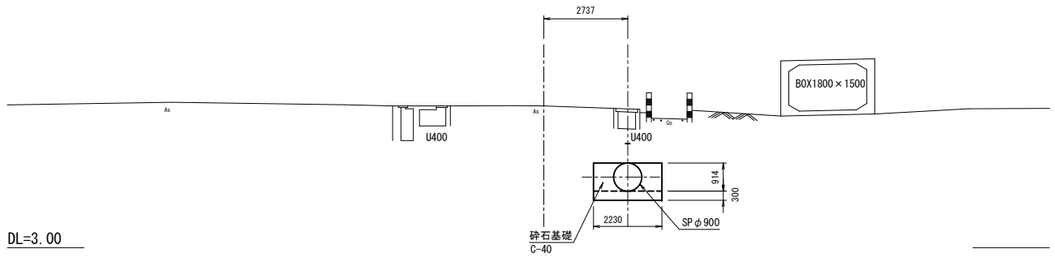

BNO.0

GH=4.63
FH=5.313

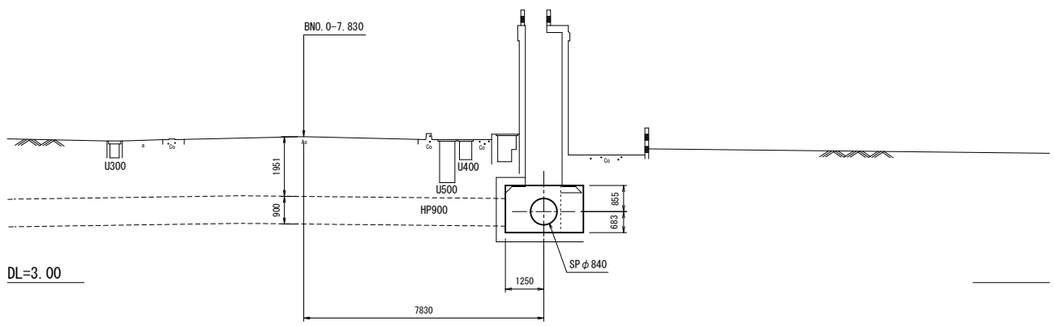

BNO.2

GH=6.75
FH=4.855

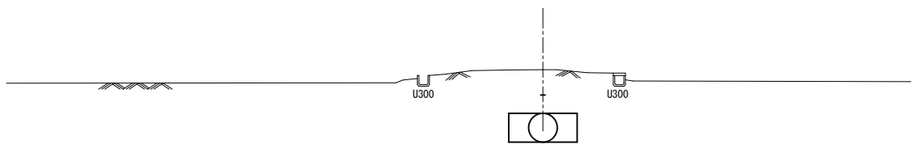

施設名	南郷支線用水路(0312100-1100-07)		
図面名	横断図		
作成年月	平成26年 3月		
縮尺	A1 1:100 A2 1:141	図面番号	9-10/16
作成者	関東農政局　両総農業水利事業所		

BNO.5

GH=5.87
FH=4.103

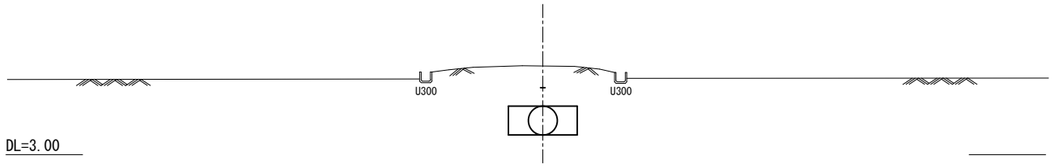

DL=3.00

B8+7.63

GH=5.50
FH=3.341

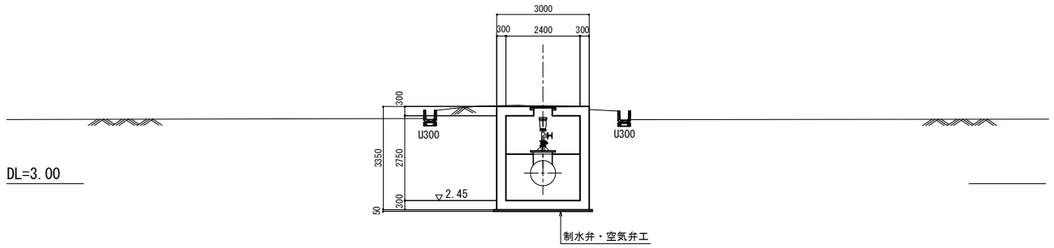

DL=3.00

BNO.4

GH=6.10
FH=4.353

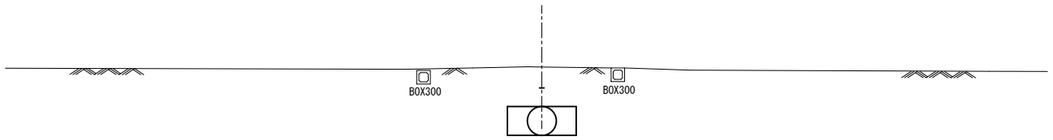

DL=3.00

BNO.8

GH=5.52
FH=3.350

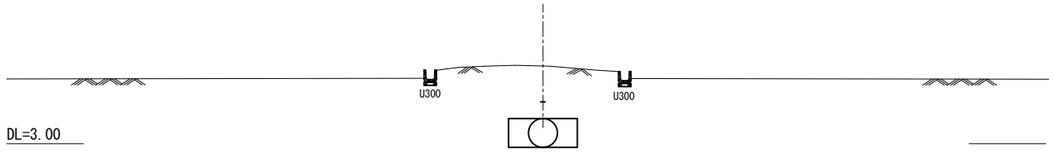

DL=3.00

B3+48.50

GH=6.09
FH=4.361

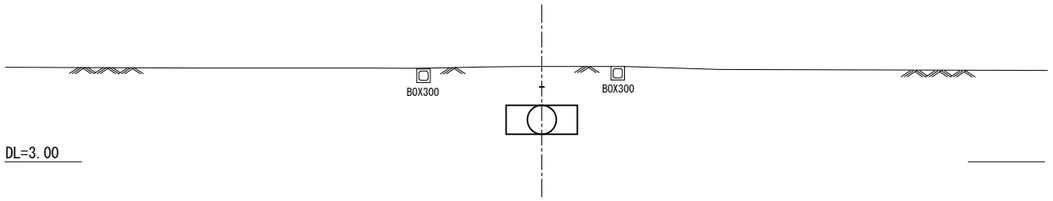

DL=3.00

BNO.7

GH=5.62
FH=3.601

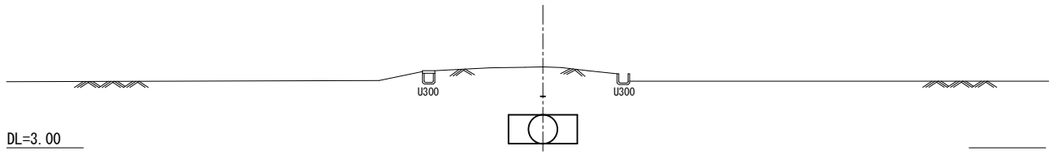

DL=3.00

BNO.3

GH=6.49
FH=4.604

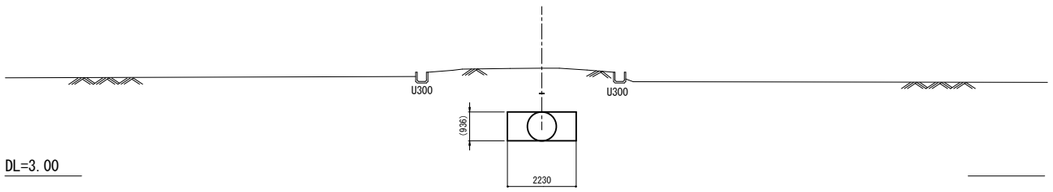

DL=3.00

BNO.6

GH=5.73
FH=3.852

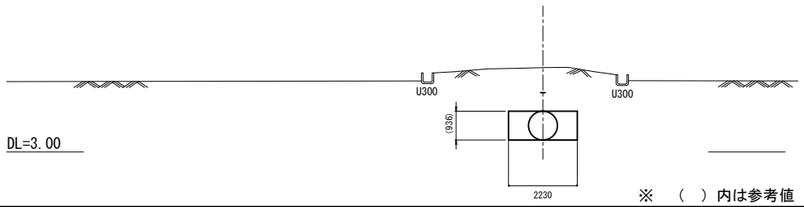

DL=3.00

※ （ ）内は参考値

施設名	南郷支線用水路(0312100-1100-07)		
図面名	横断図		
作成年月	平成26年 3月		
縮尺	A1 1:100 A2 1:141	図面番号	9-11/16
作成者	関東農政局　両総農業水利事業所		

B8+39.53

GH=5.72
FH=3.339

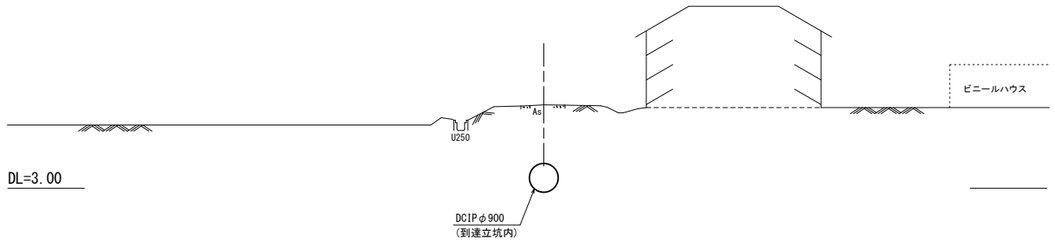

B8+33.50

GH=5.71
FH=3.340

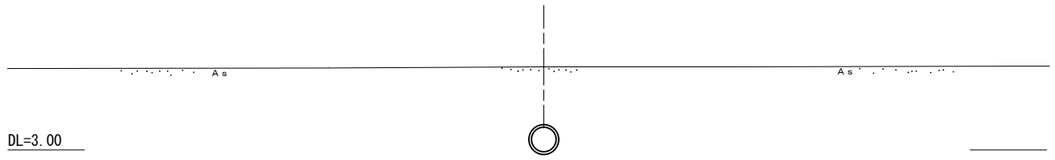

B8+22.58

GH=6.14
FH=3.340

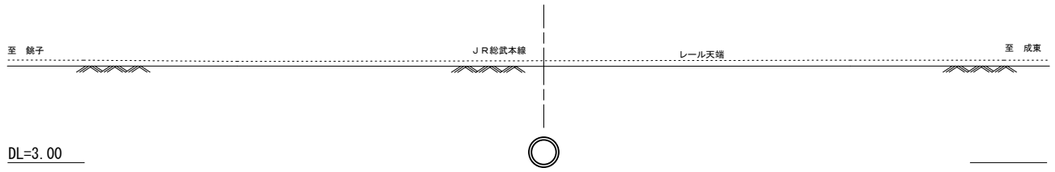

B8+12.50

GH=5.60
FH=3.340

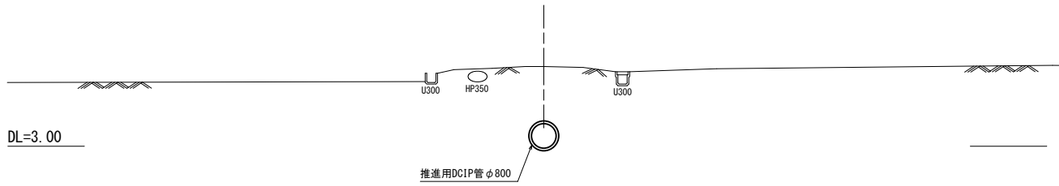

BNO.12

GH=5.46
FH=3.286

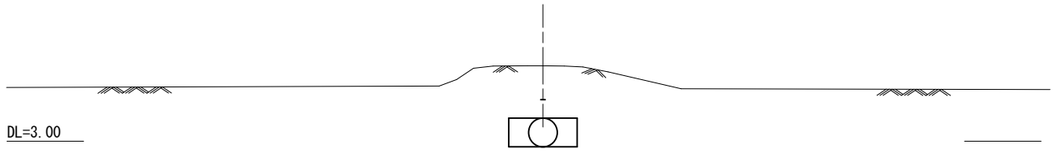

BNO.11

GH=5.55
FH=3.303

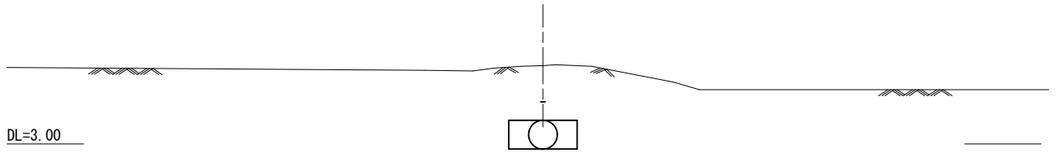

BNO.10

GH=5.80
FH=3.319

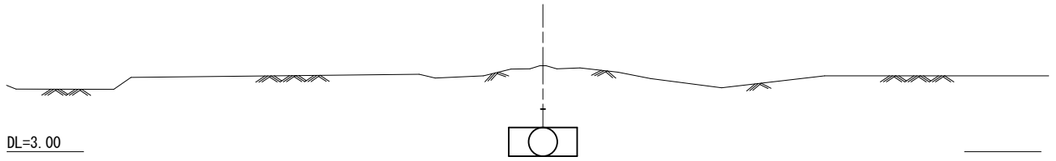

BNO.9

GH=5.67
FH=3.336

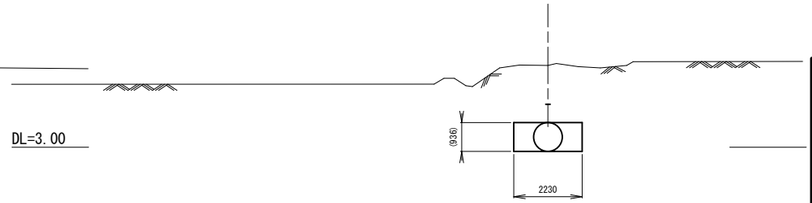

※(　)は参考値。

施設名	南郷支線用水路(0312100-1100-07)		
図面名	横断図		
作成年月	平成26年 3月		
縮尺	A1 1:100 A2 1:141	図面番号	9-12/16
作成者	関東農政局　両総農業水利事業所		

BIP.3

GH=5.18
FH=3.270

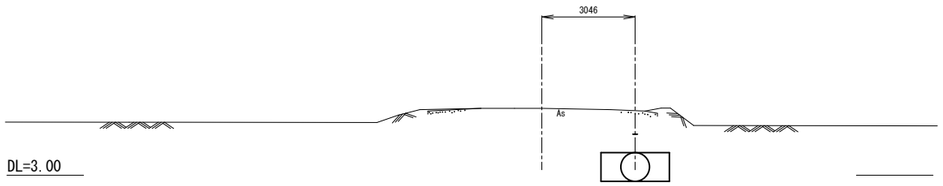

BEP,CNO.0（2等分角）

GH=5.01
FH=3.235

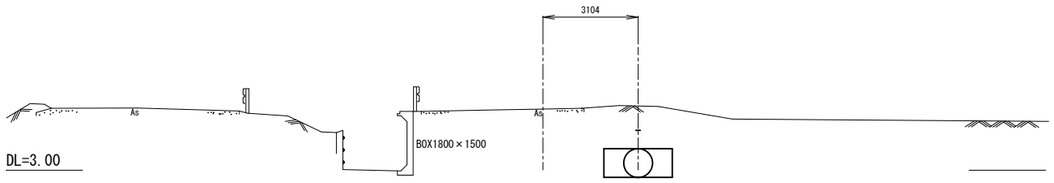

BNO.13

GH=5.18
FH=3.270

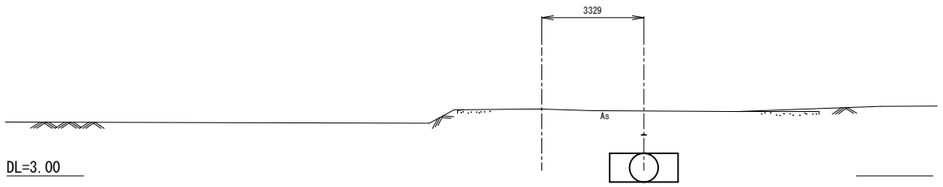

BEP

GH=5.01
FH=3.235

B12+46.0

GH=5.19
FH=3.271

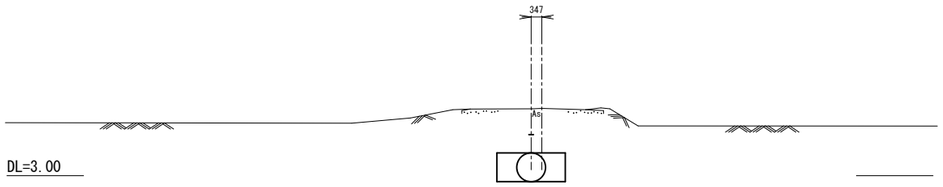

BNO.15

GH=5.21
FH=3.237

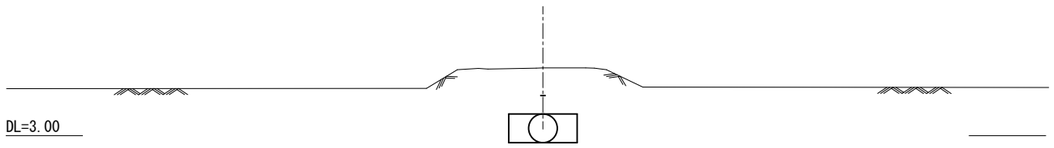

BIP.2

GH=5.22
FH=3.273

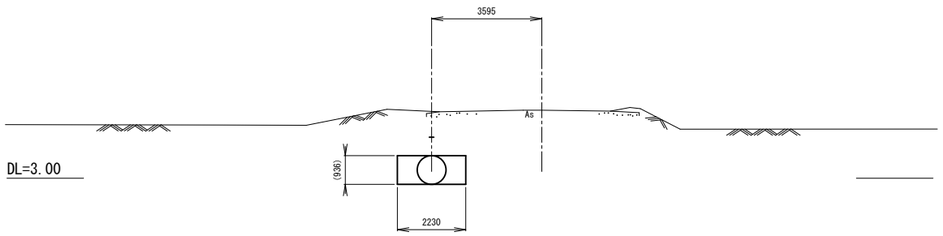

BNO.14

GH=5.26
FH=3.254

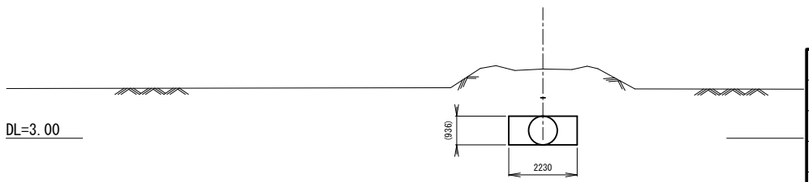

※（　）は参考値。

施設名	南郷支線用水路(0312100-1100-07)		
図面名	横断図		
作成年月	平成26年 3月		
縮尺	A1 1:100 A2 1:141	図面番号	9-13/16
作成者	関東農政局　両総農業水利事業所		

CNO.2

GH=4.97
FH=2.938

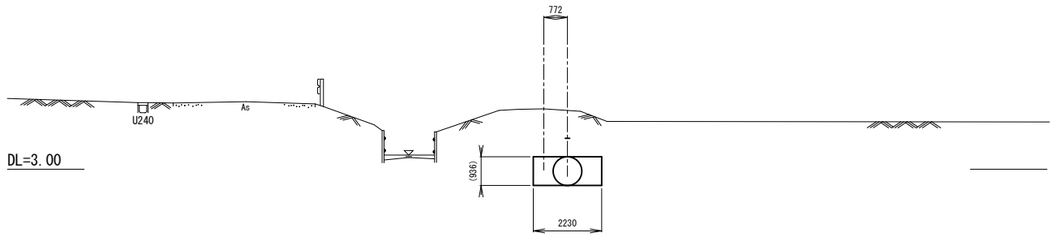

CIP.1

GH=5.28
FH=2.561

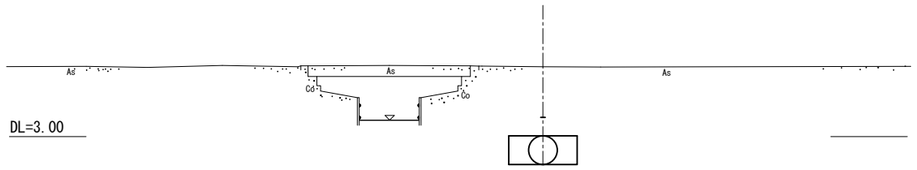

C1+12.00

GH=5.01
FH=3.215

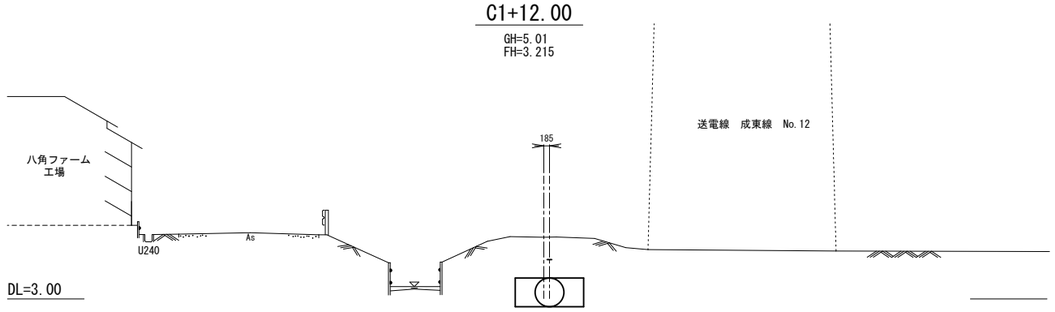

C4+10.50

GH=5.30
FH=2.559

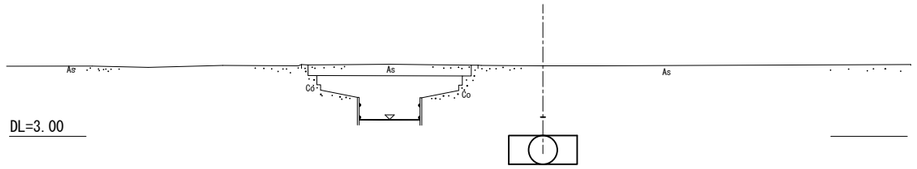

CNO.1

GH=5.07
FH=3.219

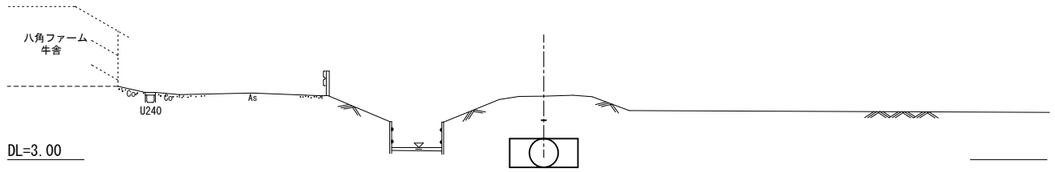

CNO.4

GH=5.17
FH=2.548

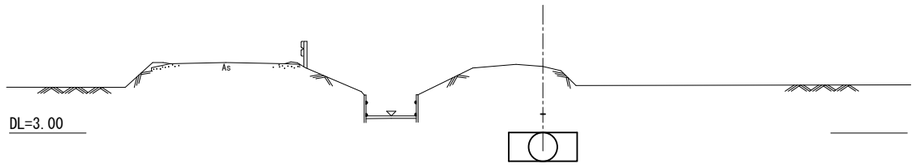

CNO.0

GH=5.01
FH=3.235

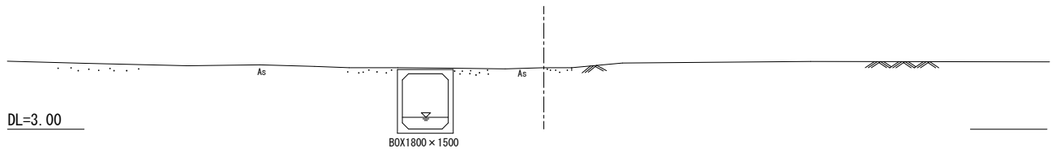

CNO.3

GH=5.15
FH=2.495

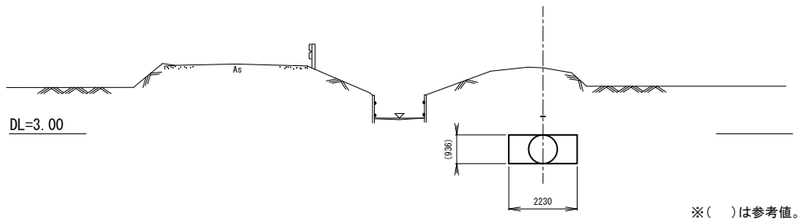

※(　)は参考値。

施設名	南郷支線用水路(0312100-1100-07)		
図面名	横断図		
作成年月	平成26年 3月		
縮尺	A1 1:100 A2 1:141	図面番号	9-14/16
作成者	関東農政局　両総農業水利事業所		

CIP.2

GH=5.22
FH=2.675

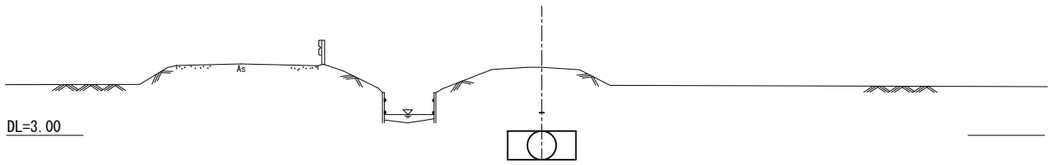

CNO.9

GH=5.98
FH=3.380

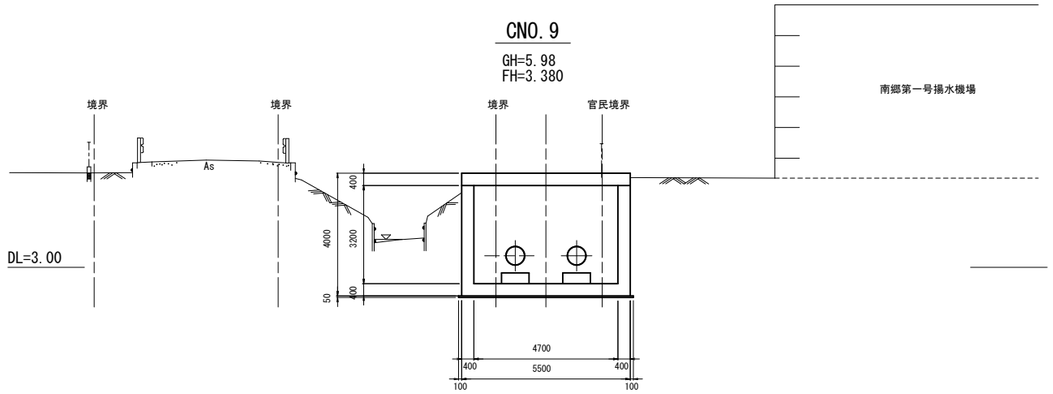

C6+16.25

GH=5.13
FH=2.671

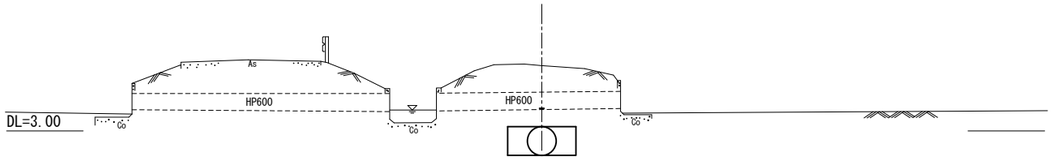

CIP.3

GH=5.37
FH=3.380

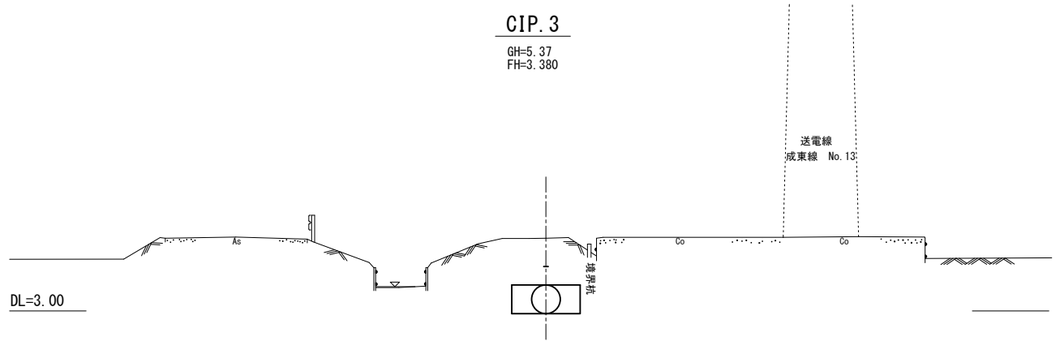

CNO.6

GH=5.40
FH=2.654

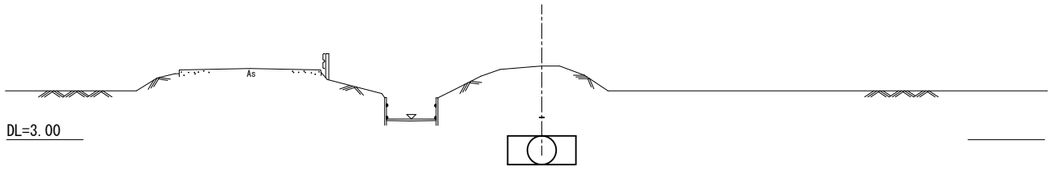

CNO.8

GH=5.39
FH=3.263

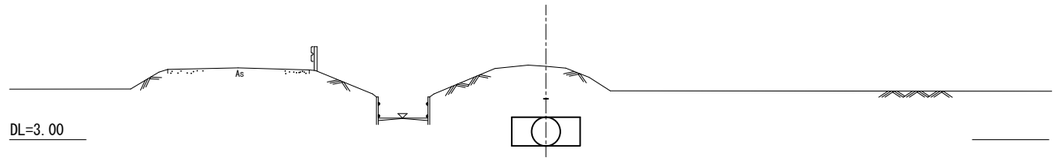

CNO.5

GH=5.29
FH=2.601

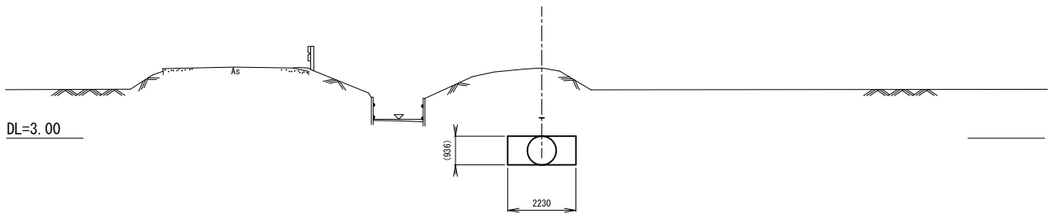

CNO.7

GH=5.24
FH=2.896

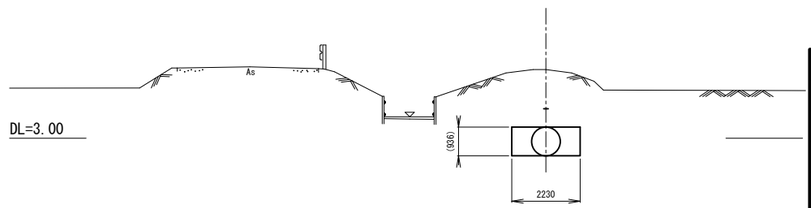

※(　)は参考値。

施設名	南郷支線用水路(0312100-1100-07)		
図面名	横断図		
作成年月	平成26年 3月		
縮尺	A1 1:100 A2 1:141	図面番号	9-15/16
作成者	関東農政局　両総農業水利事業所		

C9+18.80(+19.80)

GH=6.30
FH=4.180

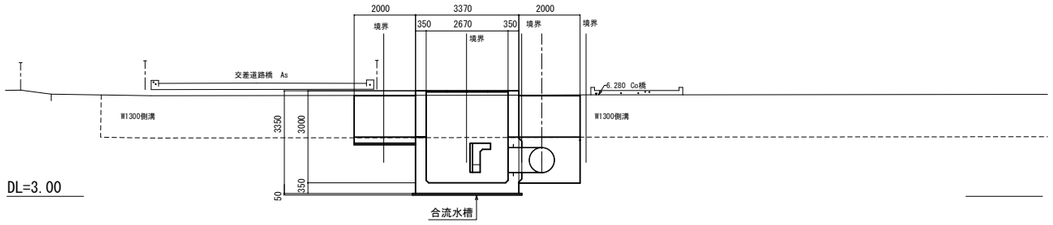

C9+13.60

GH=6.68
FH=3.918

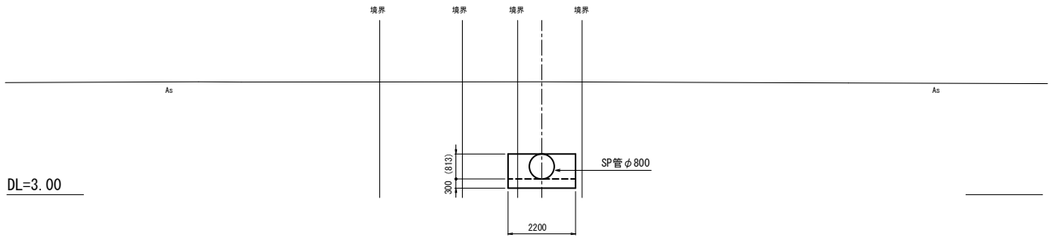

C9+9.60

GH=6.60
FH=3.496

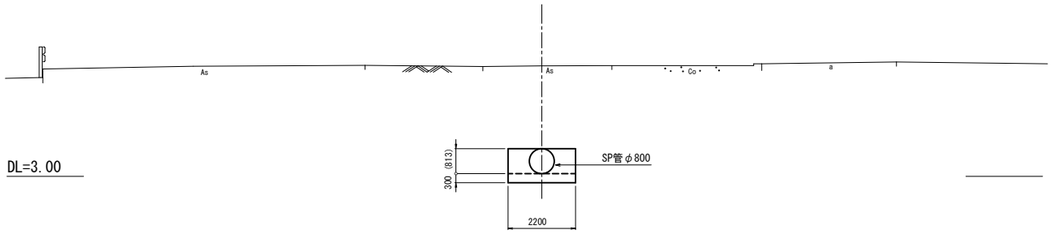

C9+3.00

GH=6.05
FH=3.380

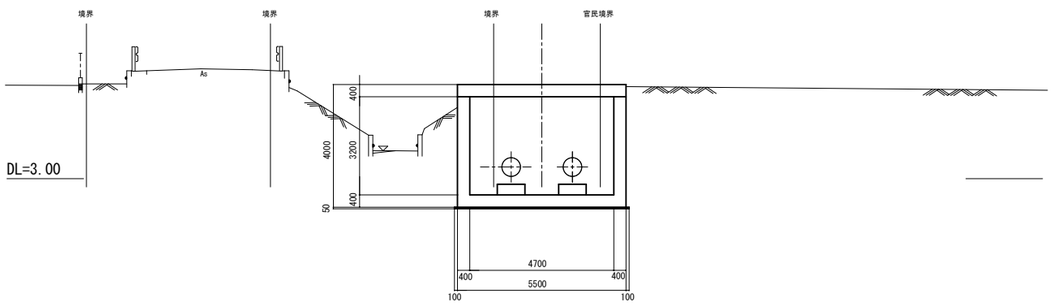

施設名	南郷支線用水路(0312100-1100-07)		
図面名	横断図		
作成年月	平成26年 3月		
縮尺	A1 1:100 A2 1:141	図面番号	9-16/16
作成者	関東農政局　両総農業水利事業所		